Pronar Sp. z o.o.
17-210 Narew
ul. Mickewicza 101A

tel.: +48 85 681 63 29
+48 85 681 63 81
fax: +48 85 681 63 83

www.pronar.pl

KATALOG CZĘŚCI ZAMIENNYCH

KOSIARKA DYSKOWA

PRONAR PDF300

PRONAR PDF300C

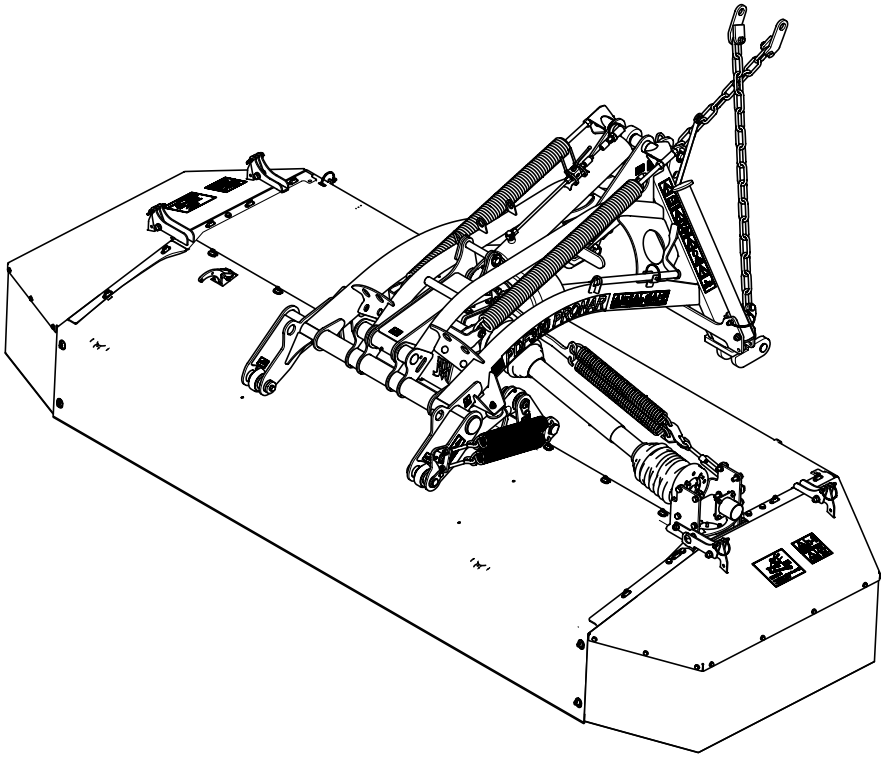

WYDANIE: 1A-07-2015
NR PUBLIKACJI: 312N-00000000-SP

PL

SPIS TREŚCI

WSTĘP 3
SPRZEDAŻ CZĘŚCI ZAMIENNYCH 3
ZASADY ZAMAWIANIA CZĘŚCI ZAMIENNYCH 3
ZASADY KORZYSTANIA Z KATALOGU CZĘŚCI ZAMIENNYCH 4
- KOSIARKA DYSKOWA PRONAR PDF300 8
- KOSIARKA DYSKOWA PRONAR PDF300C 11
- ZGARNIACZ LEWY PODWÓJNY 14
- ZGARNIACZ PRAWY PODWÓJNY 16
- TRÓJKĄT ZACZEPOWY 18
- ŁAŃCUCH ODCIĄŻAJĄCY 20
- UKŁAD ZAWIESZENIA PDF300 22
- UKŁAD ZAWIESZENIA PDF300C 25
- CYLINDER HYDRAULICZNY 28
- RAMA GŁÓWNA PDF300 30
- RAMA GŁÓWNA PDF300C 36
- PRZEKŁADNIA KĄTOWA 4350-9.267.806 42
- PRZEKŁADNIA KĄTOWA 4350-9.304.776 44
- OSŁONA TYLNA 46
- SPULCHNIACZ 48
- OBUDOWA SPULCHNIACZA 52
- NAPINACZ 54
- LISTWA TNĄCA LP300F 56
- ŚLIZG 58
- DYSK 60
- DYSK NAPĘDOWY 62
- DYSK Z BĘBNEM 64
- LISTWA 3,0M 66
- MODUŁ DYSKU 68
- KOŁO MAŁE 70
- KOŁO DUŻE 72

WSTĘP

Katalog części zamiennych jest aktualny w dniu wydania. Producent zastrzega sobie prawo wprowadzania zmian w dowolnym momencie bez uprzedzenia. Wszystkie informacje zawarte w niniejszym katalogu oparte są na najnowszych danych dostępnych w momencie opracowania publikacji. W przypadku niejasności należy kontaktować się ze Sprzedawcą lub bezpośrednio z Producentem.

Rozmieszczenie części w katalogu nie musi być kolejnością montażu/demontażu poszczególnych elementów.

Wszystkie prawa zastrzeżone. Powielanie całości lub fragmentów niniejszej publikacji bez zgody Pronar sp. z o.o. jest zabronione.

SPRZEDAŻ CZĘŚCI ZAMIENNYCH

Sprzedaż

+48 85 68 27 288, +48 85 68 27 219

+48 85 68 27 163, +48 85 68 27 127

czesci@pronar.pl

Magazyn

+48 85 68 27 177, +48 85 68 27 218

+48 85 68 27 163, +48 85 68 27 127

magazyn@pronar.pl

ZASADY ZAMAWIANIA CZĘŚCI ZAMIENNYCH

Zamówienie części musi obejmować następujące pozycje:

- Typ maszyny i numer fabryczny (VIN)
- Nazwę części
- Typ części
- Numer katalogowy
- Ilość zamawianych części

Kompletne zamówienie musi zawierać również informacje o kontakcie telefonicznym z osobą zamawiającą oraz adresem dostarczenia przesyłki. W przypadku zamawiania części zamiennych do osi jezdnej konieczne jest podanie również numeru fabrycznego osi wraz z pozostałymi informacjami.

ZASADY KORZYSTANIA Z KATALOGU CZĘŚCI ZAMIENNYCH

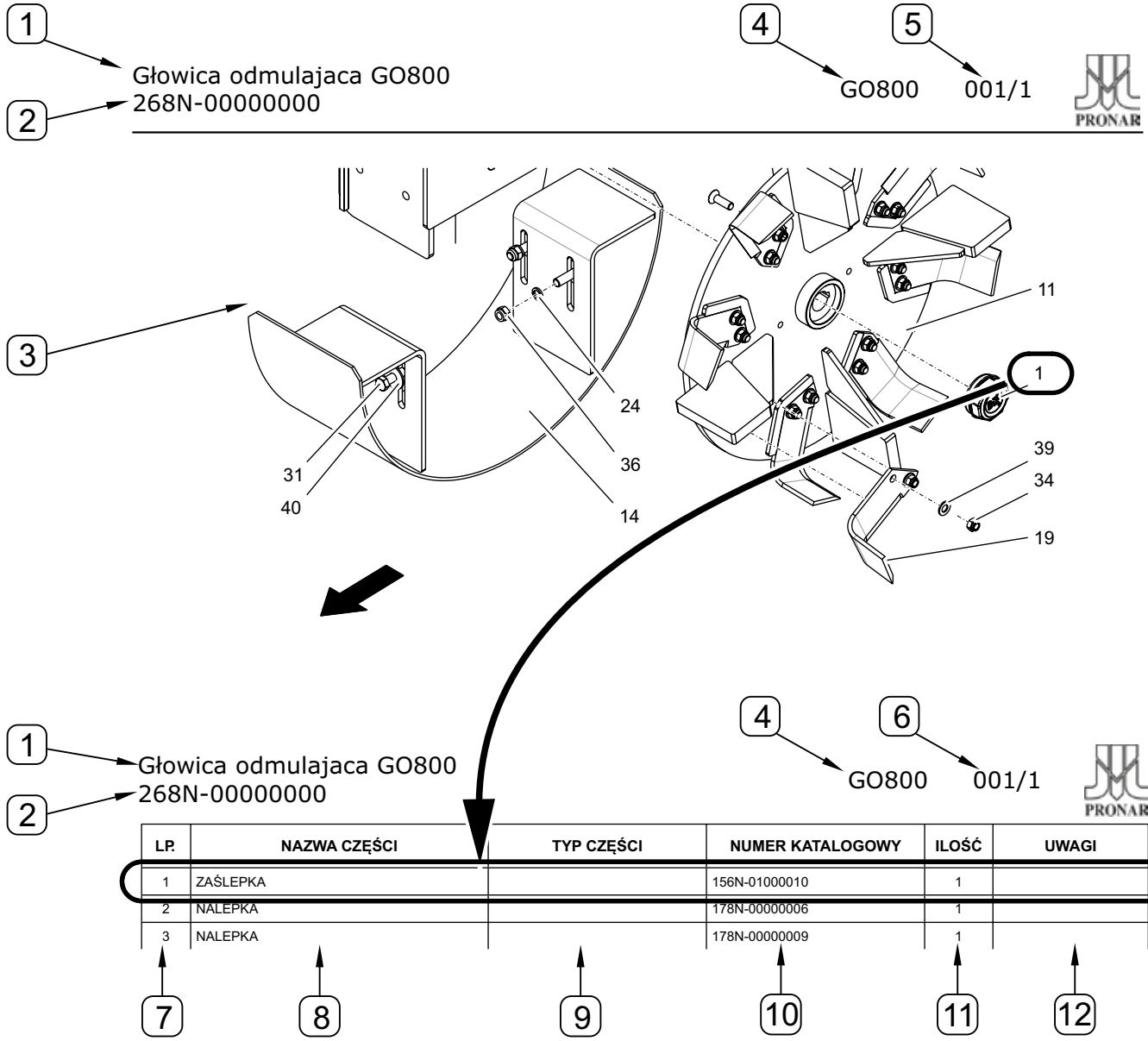

LP.	NAZWA CZĘŚCI	TYP CZĘŚCI	NUMER KATALOGOWY	ILOŚĆ	UWAGI
1	ZAŚLEPKA		156N-01000010	1	
2	NALEPKA		178N-00000006	1	
3	NALEPKA		178N-00000009	1	

A - SYMBOL POŁĄCZENIA (występuje parami np. A-A, B-B)

- SYMBOL KIERUNKU PRACY MASZYNY

Katalog części zamiennych zawiera rysunki zestawieniowe i odpowiadający mu wykaz części zamiennych zawarty w tabeli.

(1) Nazwa zespołu

Rysunek zestawieniowy oraz tabela z wykazem części zamiennych opisane są przy pomocy nazwy zespołu (1) oraz numeru zespołu kompletnego (2) – jeżeli występuje.

(2) Numer zespołu kompletnego

(3) Rysunek zestawieniowy

(4) Typ maszyny

(5) Numer rysunku

Ze względu na złożoność niektórych podzespołów cały układ może być podzielony na kilka widoków. Pierwszy człon numeru rysunku (5), oznacza grupę rysunków do której odnosi się cały układ, drugi człon numeru rysunku (5) oznacza kolejny rysunek w danej grupie. Przykładowo, jeżeli w danym zespole umieszczono 3 rysunki, to każdy z nich będzie oznakowany w sposób następujący 001/1, 001/2 i 001/3. Tabela z wykazem części zamiennych odnosząca się do grupy rysunkowej będzie opisana w polu (6) w sposób następujący: 001/1 – 001/3.

(6) Odniesienie do numeru rysunku (grupy rysunkowej)

(7) Liczba porządkowa

Liczba porządkowa (7) umieszczona w tabeli odnosi się do pozycji części zaznaczonej na rysunku zestawieniowym (3).

(8) Nazwa części

(9) Typ części

W kolumnie (9) umieszczane są informacje techniczne (np. wymiar, rodzaj części).

(10) Numer katalogowy

(11) Ilość części

(12) Uwagi

W kolumnie tej umieszczane są uwagi i skróty literowe dotyczące poszczególnych części lub podzespołów. Objaśnienia skrótów literowych podane są w tabeli poniżej:

Skrót	Objaśnienie	Przykład
S(numer rysunku)	Numer rysunku, do którego odnosi się podzespół.	S(029/1)
D	Wyposażenie dodatkowe.	D
O(numer katalogowy)	Wyposażenie opcjonalne. W nawiasie podano numer katalogowy części (lub zespołu), który jest zastąpiony.	O(204N-03010000)
Z(numer katalogowy)	Część zamienna. W nawiasie podano numer katalogowy części (lub zespołu) z tabeli z jaką część (lub zespół) jest zamienna.	Z(204N-03010000-01)
B	Część nie pokazana na rysunku.	B

KATALOG CZĘŚCI ZAMIENNYCH

KOSIARKA DYSKOWA
PRONAR PDF300
PRONAR PDF300C

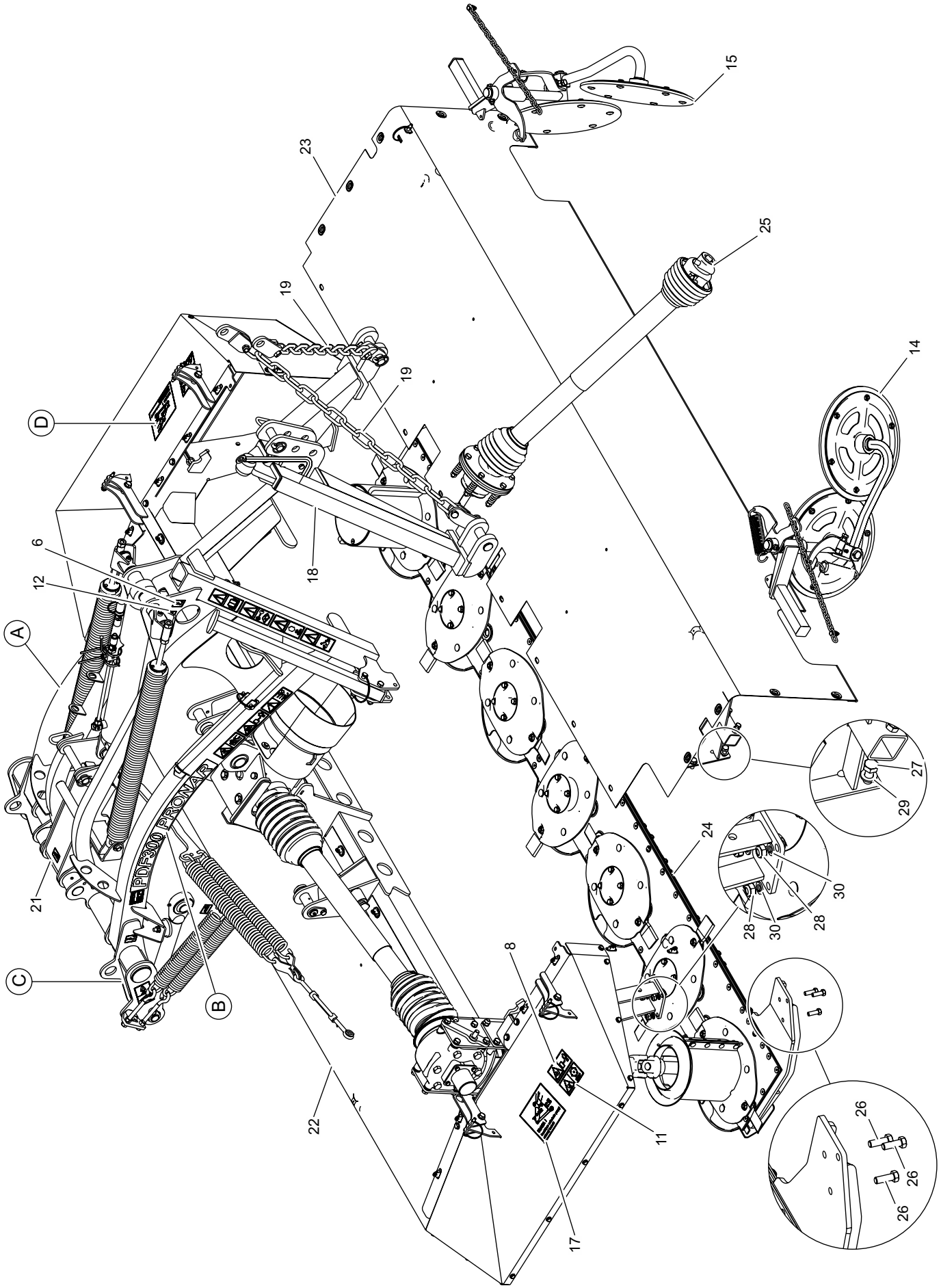
A
B
C
D
6
8
11
12
14
15
17
18
19
19
21
22
23
24
25
26
26
26
27
28
28
29
30
30
PDF300 PRONAR

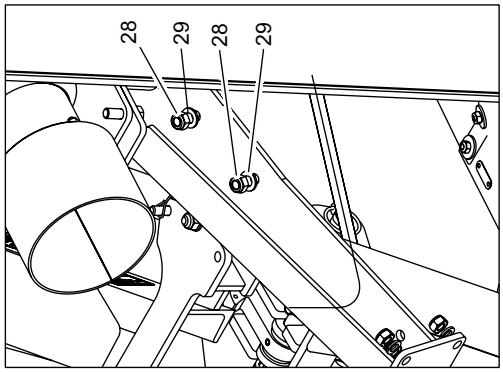
28
29
28
29

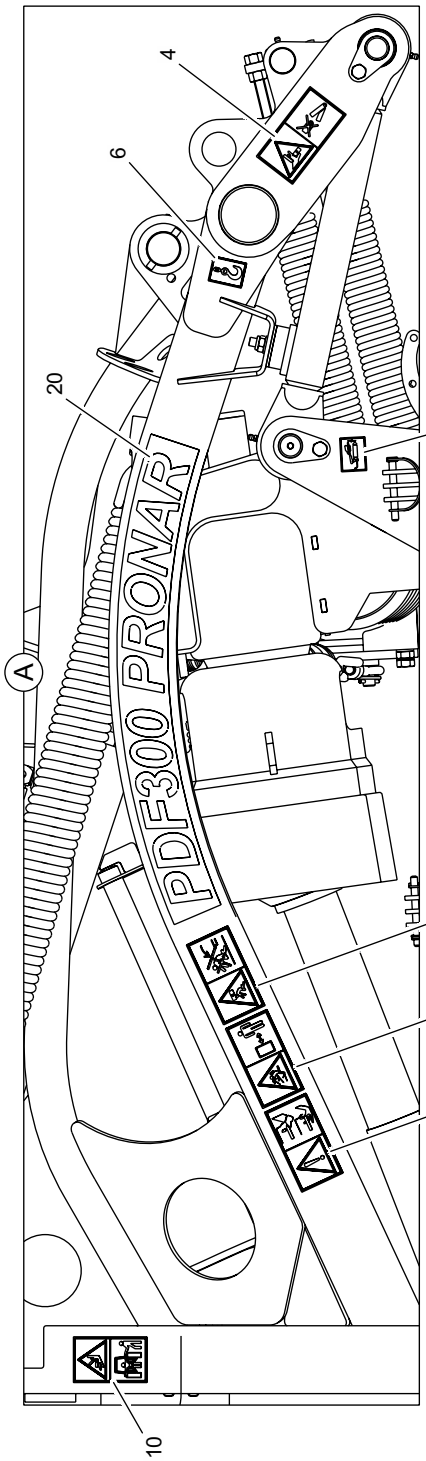
A
PDF300 PRONAR
4
6
20
12
9
5
7
10

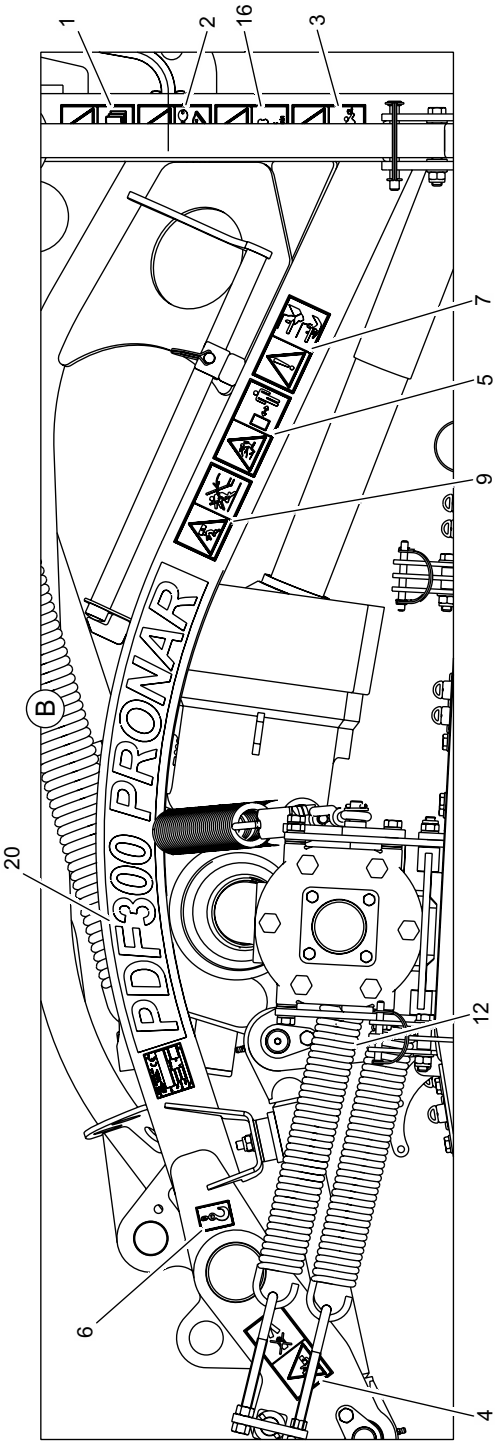
B
PDF300 PRONAR
1
2
16
3
7
5
9
20
12
6
4

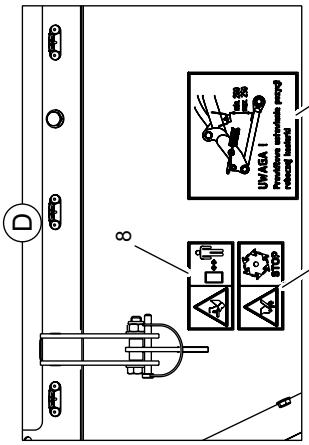
D
8
11
17
UWAGA !
Przedłużenie wirowania przed
rozwarciem kosiarki
STOP

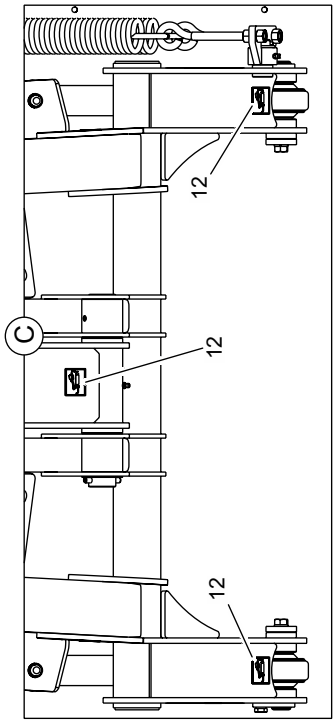
C
12
12
12

LP.	NAZWA CZĘŚCI	TYP CZĘŚCI	NUMER KATALOGOWY	ILOŚĆ	UWAGI
1	NALEPKA INFORMACYJNA		178N-00000001	1	
2	NALEPKA INFORMACYJNA		178N-00000002	1	
3	NALEPKA INFORMACYJNA		178N-00000003	1	
4	NALEPKA OSTRZEGAWCZA		178N-00000005	2	
5	NALEPKA OSTRZEGAWCZA		178N-00000006	2	
6	NALEPKA		178N-00000009	3	
7	NALEPKA OSTRZEGAWCZA		185N-00000005	2	
8	NALEPKA OSTRZEGAWCZA		185N-00000006	2	
9	NALEPKA OSTRZEGAWCZA		185N-00000007	2	
10	NALEPKA INFORMACYJNA		185N-00000008	1	
11	NALEPKA OSTRZEGAWCZA		185N-00000010	2	
12	NALEPKA		185N-00000011	7	
14	ZGARNIACZ LEWY	podwójny	185N-09000000	1	S(003/1)
15	ZGARNIACZ PRAWY	podwójny	185N-10000000	1	S(004/1)
16	NALEPKA INFORMACYJNA		186N-00000002	1	
17	NALEPKA OSTRZEGAWCZA		186N-00000003	2	
18	TRÓJKĄT ZACZEPOWY		186N-04000000	1	S(005/1)
19	ŁAŃCUCH ODCIĄŻAJĄCY		186N-06000000	2	S(006/1)
20	NALEPKA SYMBOL		312N-00000001	2	
21	UKŁAD ZAWIESZENIA		312N-01000000	1	S(007/1)
22	RAMA GŁÓWNA		312N-02000000	1	S(010/1-010/4)
23	OSŁONA TYLNA		312N-03000000	1	S(014/1)
24	LISTWA TNĄCA	PRONAR LP300F	313N-00000000	1	S(018/1)
25	WAŁ		T401110ENC12F12	1	
26	ŚRUBA	M12x35-8.8-A2J	PN-EN ISO 4017	6	
27	ŚRUBA	M12x30-8.8-A2J	PN-EN ISO 4017	4	
28	NAKRĘTKA	M12-8-A2J	DIN 985	10	
29	PODKŁADKA	12-100 HV-A2J	PN-EN ISO 7093	8	
30	PODKŁADKA SPRĘŻYSTA	Z12,2-Fe/Zn5	PN-M-82008	6	

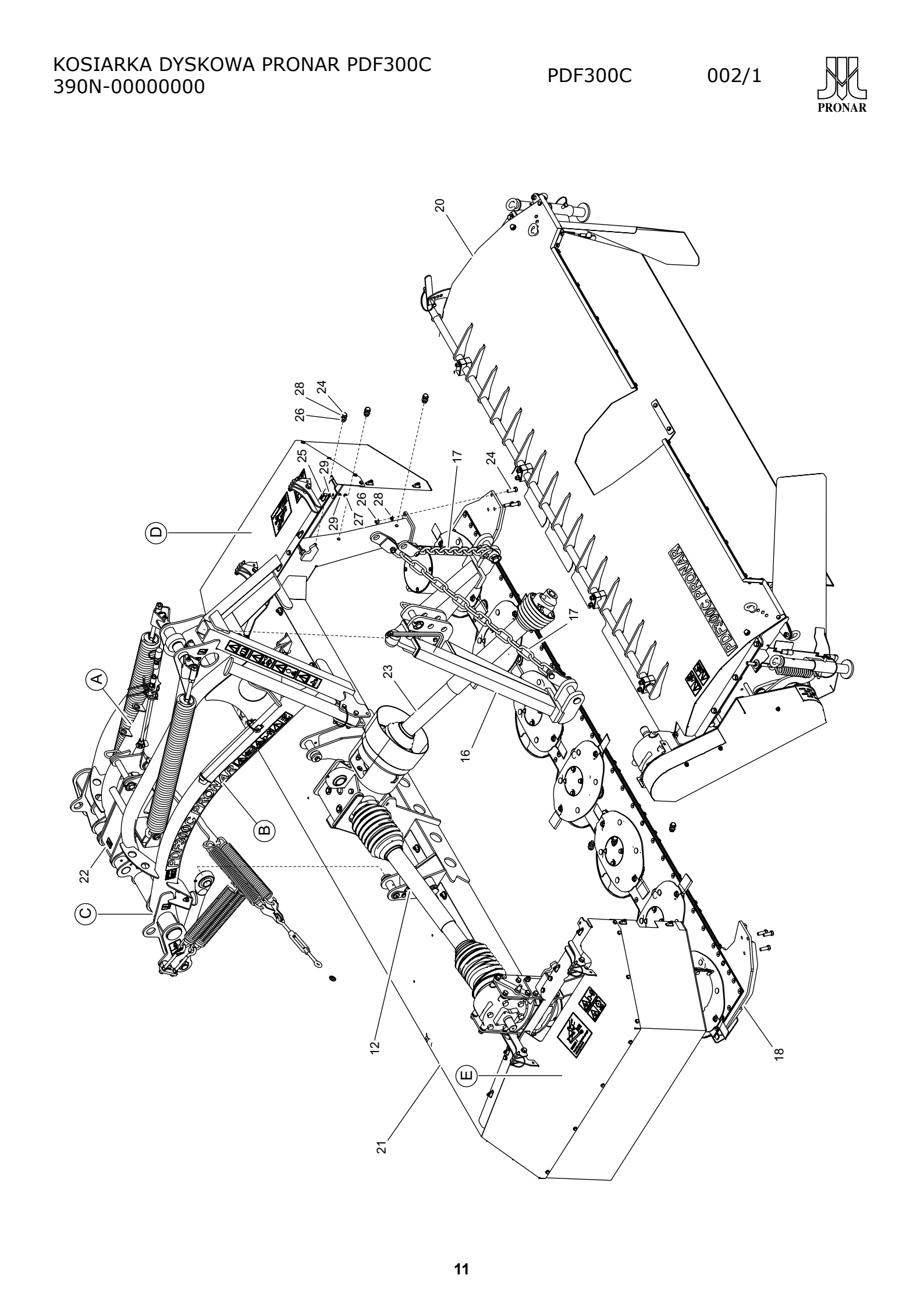
20
28
24
26
25
29
17
24
26
28
27
29
D
17
23
A
16
B
22
C
12
E
21
18
PDF300C PRONAR
PDF300C PRONAR

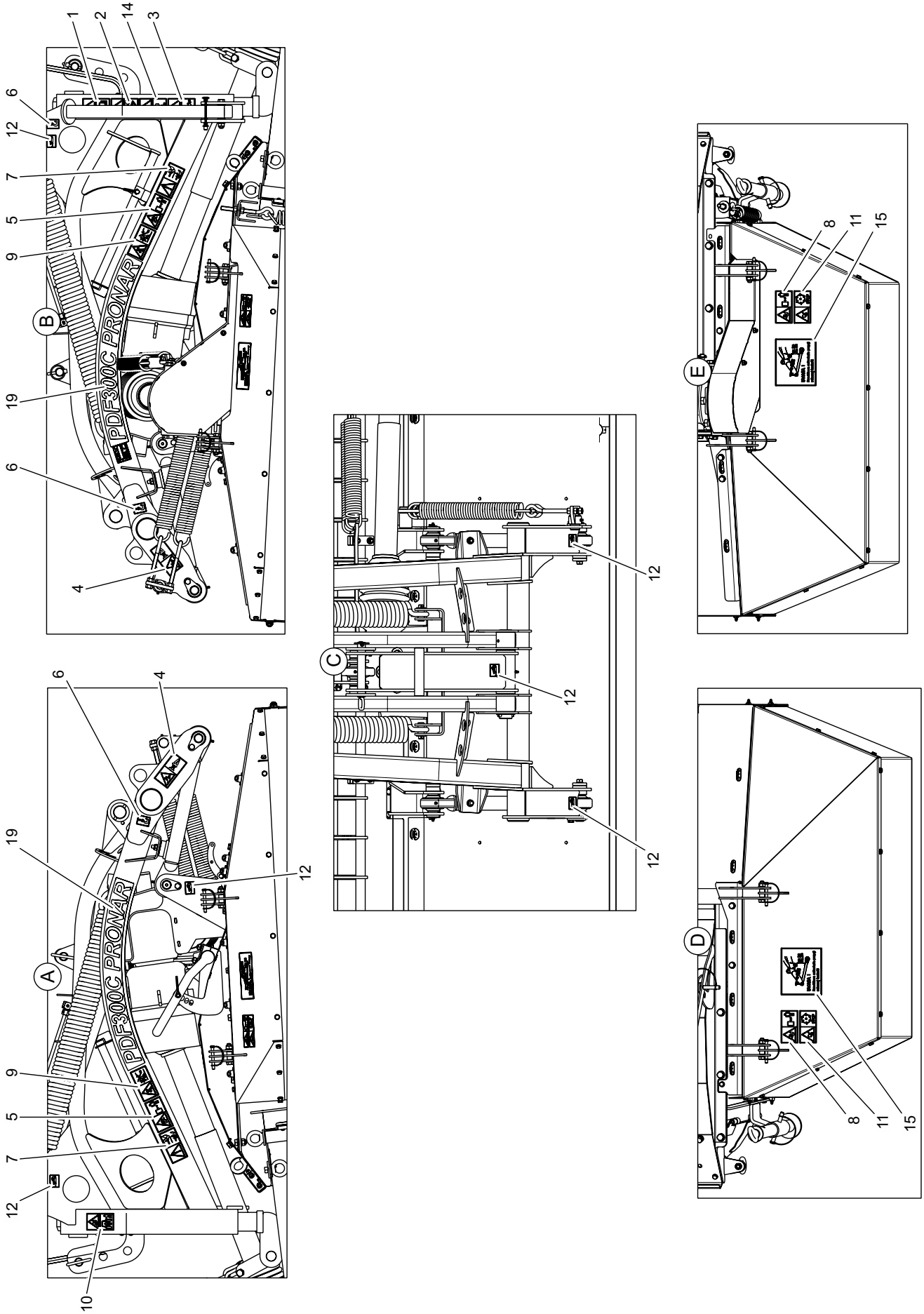
A
B
C
D
E
PDF300C PRONAR
1
2
3
4
5
6
7
8
9
10
11
12
14
15
19

LP.	NAZWA CZĘŚCI	TYP CZĘŚCI	NUMER KATALOGOWY	ILOŚĆ	UWAGI
1	NALEPKA INFORMACYJNA		178N-00000001	1	
2	NALEPKA INFORMACYJNA		178N-00000002	1	
3	NALEPKA INFORMACYJNA		178N-00000003	1	
4	NALEPKA OSTRZEGAWCZA		178N-00000005	2	
5	NALEPKA OSTRZEGAWCZA		178N-00000006	2	
6	NALEPKA		178N-00000009	3	
7	NALEPKA OSTRZEGAWCZA		185N-00000005	2	
8	NALEPKA OSTRZEGAWCZA		185N-00000006	2	
9	NALEPKA OSTRZEGAWCZA		185N-00000007	2	
10	NALEPKA INFORMACYJNA		185N-00000008	1	
11	NALEPKA OSTRZEGAWCZA		185N-00000010	2	
12	NALEPKA		185N-00000011	7	
14	NALEPKA INFORMACYJNA		186N-00000002	1	
15	NALEPKA OSTRZEGAWCZA		186N-00000003	2	
16	TRÓJKĄT ZACZEPOWY		186N-04000000	1	S(005/1)
17	ŁAŃCUCH ODCIĄŻAJĄCY		186N-06000000	2	S(006/1)
18	LISTWA TNĄCA	PRONAR LP300F	313N-00000000	1	S(018/1)
19	NALEPKA		390N-00000001	2	
20	SPULCHNIACZ		390N-01000000	1	S(015/1-015/2)
21	RAMA GŁÓWNA		390N-02000000	1	S(011/1-011/4)
22	UKŁAD ZAWIESZENIA		390N-03000000	1	S(008/1)
23	WAŁ		Comer T401110ENC12F12	1	
24	ŚRUBA	M12x35-8.8-A2J	PN-EN ISO 4017	12	
25	ŚRUBA	M8x25-8,8-A2J	PN-EN ISO 4017	1	
26	NAKRĘTKA	M12-8-A2J	DIN 985	12	
27	NAKRĘTKA	M8-8-A2J	PN-EN ISO 7040	1	
28	PODKŁADKA	12-200HV-2AJ	PN-EN ISO 7089	18	
29	PODKŁADKA	8-200HV-A2J	PN-EN ISO 7089	2	

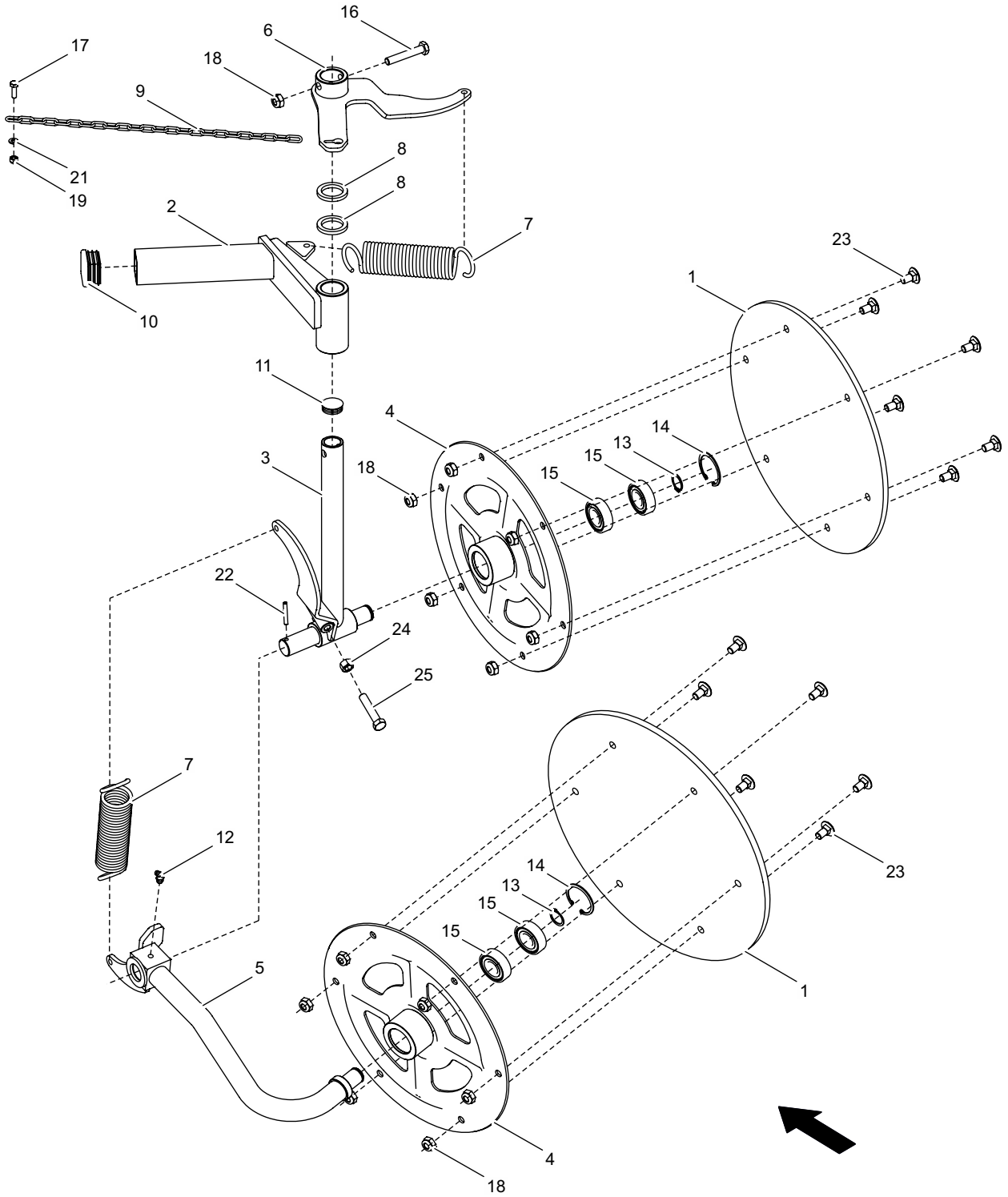
16
6
17
18
9
21
19
8
8
2
7
23
1
10
11
4
14
13
15
3
18
15
22
24
25
7
12
23
14
13
15
15
5
1
4
18

ZGARNIACZ LEWY PODWÓJNY
185N-09000000

PDF300 003/1

PRONAR

LP.	NAZWA CZĘŚCI	TYP CZĘŚCI	NUMER KATALOGOWY	ILOŚĆ	UWAGI
1	TARCZA GUMOWA		185N-04040000	2	
2	UCHWYT LEWY		185N-09010000	1	
3	MOCOWANIE TARCZY		185N-09020000	1	
4	TARCZA STALOWA		185N-09030000	2	
5	RAMIĘ OBROTOWE		185N-09040000	1	
6	GŁOWICA		185N-09050000	1	
7	SPRĘŻYNA ZGARNIACZA		185N-09060000	2	
8	PIERŚCIEŃ DYSTANSOWY		185N-09070000	2	
9	ŁAŃCUCH ZGARNIACZA		185N-09090000	1	
10	WKŁADKA PROFILU	40x40	Moss Plastic 111221	1	
11	WKŁADKA RURKI	30	Moss Plastic 466574	1	
12	SMAROWNICZKA	M8x1-45	PN-76/M-86003	1	
13	PIERŚCIEŃ OSADCZY	Z 20	PN-81/M-85111	2	
14	PIERŚCIEŃ OSADCZY	W 47	PN-81/M-85111	2	
15	ŁOŻYSKO	6204 2RS	PN-85/M-86100	4	
16	ŚRUBA	M10x60-8.8-A2J	PN-EN ISO 4014:2002	1	
17	ŚRUBA	M8x25-8.8-A2J	PN-EN ISO 4017:2002	1	
18	NAKRĘTKA	M10-8-A2J	PN-EN ISO 7040:2003	13	
19	NAKRĘTKA	M8-8-A2J	PN-EN ISO 7040:2003	1	
20	PODKŁADKA	24-100 HV-A2J	PN-EN ISO 7091:2003	1	
21	PODKŁADKA	8-100 HV-A2J	PN-EN ISO 7091:2003	1	
22	KOŁEK SPRĘŻYSTY	5x35-C	PN-EN ISO 8752:1997	1	
23	ŚRUBA	M10x20-4.6-A2J	PN-M-82406:1987	12	
24	NAKRĘTKA	M12-8-A2J	PN-EN ISO 4032:2004	1	
25	ŚRUBA	M12x60-8.8-A2J	PN-EN ISO 4017:2002	1	

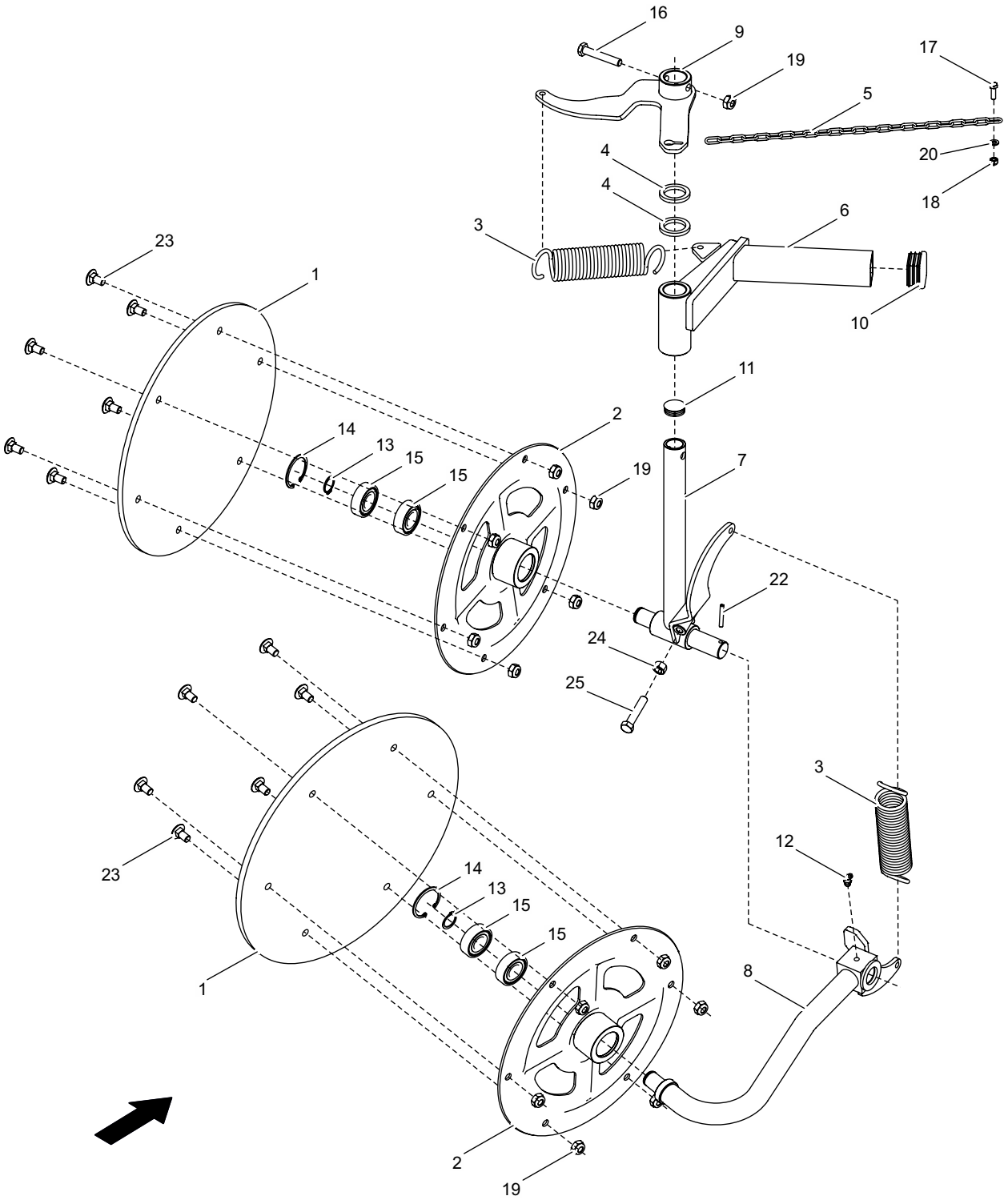
16
9
19
17
5
20
18
4
4
6
3
23
1
10
11
2
14
13
15
15
19
7
22
24
25
3
12
23
14
13
15
15
1
8
2
19

LP.	NAZWA CZĘŚCI	TYP CZĘŚCI	NUMER KATALOGOWY	ILOŚĆ	UWAGI
1	TARCZA GUMOWA		185N-04040000	2	
2	TARCZA STALOWA		185N-09030000	2	
3	SPRĘŻYNA ZGARNIACZA		185N-09060000	2	
4	PIERŚCIEŃ DYSTANSOWY		185N-09070000	2	
5	ŁAŃCUCH ZGARNIACZA		185N-09090000	1	
6	UCHWYT PRAWY		185N-10010000	1	
7	MOCOWANIE TARCZY		185N-10020000	1	
8	RAMIĘ OBROTOWE		185N-10030000	1	
9	GŁOWICA		185N-10040000	1	
10	WKŁADKA PROFILU	40x40	111221	1	
11	WKŁADKA RURKI	30	466574	1	
12	SMAROWNICZKA	M8x1-45	PN-76/M-86003	1	
13	PIERŚCIEŃ OSADCZY	Z 20	PN-81/M-85111	2	
14	PIERŚCIEŃ OSADCZY	W 47	PN-81/M-85111	2	
15	ŁOŻYSKO	6204 2RS	PN-85/M-86100	4	
16	ŚRUBA	M10x60-8.8-A2J	PN-EN ISO 4014:2002	1	
17	ŚRUBA	M8x25-8.8-A2J	PN-EN ISO 4017:2002	1	
18	NAKRĘTKA	M8-8-A2J	PN-EN ISO 7040:2003	1	
19	NAKRĘTKA	M10-8-A2J	PN-EN ISO 7040:2003	13	
20	PODKŁADKA	8-100 HV-A2J	PN-EN ISO 7091:2003	1	
21	PODKŁADKA	24-100 HV-A2J	PN-EN ISO 7091:2003	1	
22	KOŁEK SPRĘŻYSTY	5x35-C	PN-EN ISO 8752:1997	1	
23	ŚRUBA	M10x20-4.6-A2J	PN-M-82406:1987	12	
24	NAKRĘTKA	M12-8-A2J	PN-EN ISO 4032:2004	1	
25	ŚRUBA	M12x60-8.8-A2J	PN-EN ISO 4017:2002	1	

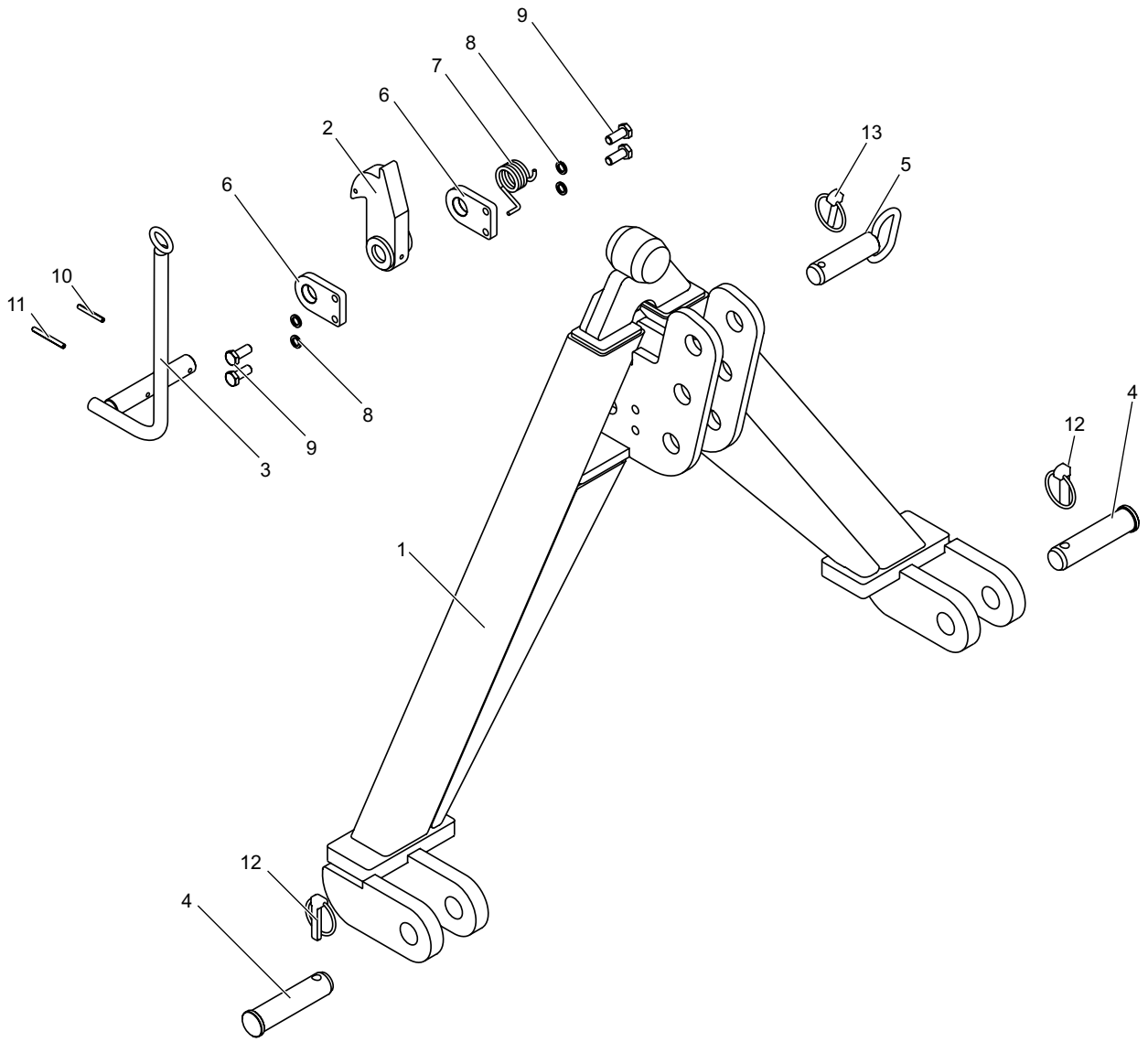
9
8
7
6
2
13
5
6
10
11
8
9
3
4
12
1
12
4

LP.	NAZWA CZĘŚCI	TYP CZĘŚCI	NUMER KATALOGOWY	ILOŚĆ	UWAGI
1	TRÓJKĄT		186N-04010000	1	
2	ZAPADKA		186N-04020000	1	
3	DŹWIGNIA ZAPADKI		186N-04030000	1	
4	SWORZEŃ DOLNY		186N-04040000	2	
5	SWORZEŃ GÓRNY		186N-04050000	1	
6	MOCOWANIE DŹWIGNI		186N-04060000	2	
7	SPRĘŻYNA		186N-04070000	1	
8	PODKŁADKA SPRĘŻYSTA	Z10,2-Fe/Zn5	PN-77/M-82008	4	
9	ŚRUBA	M10x25-8.8-A2J	PN-EN ISO 4017	4	
10	KOŁEK SPRĘŻYSTY	8x40-St	PN-EN ISO 8752	1	
11	KOŁEK SPRĘŻYSTY	8x50-St	PN-EN ISO 8752	1	
12	PRZETYCZKA	12x45	PN-ISO 7072	2	
13	PRZETYCZKA	8x42	PN-ISO 7072	1	

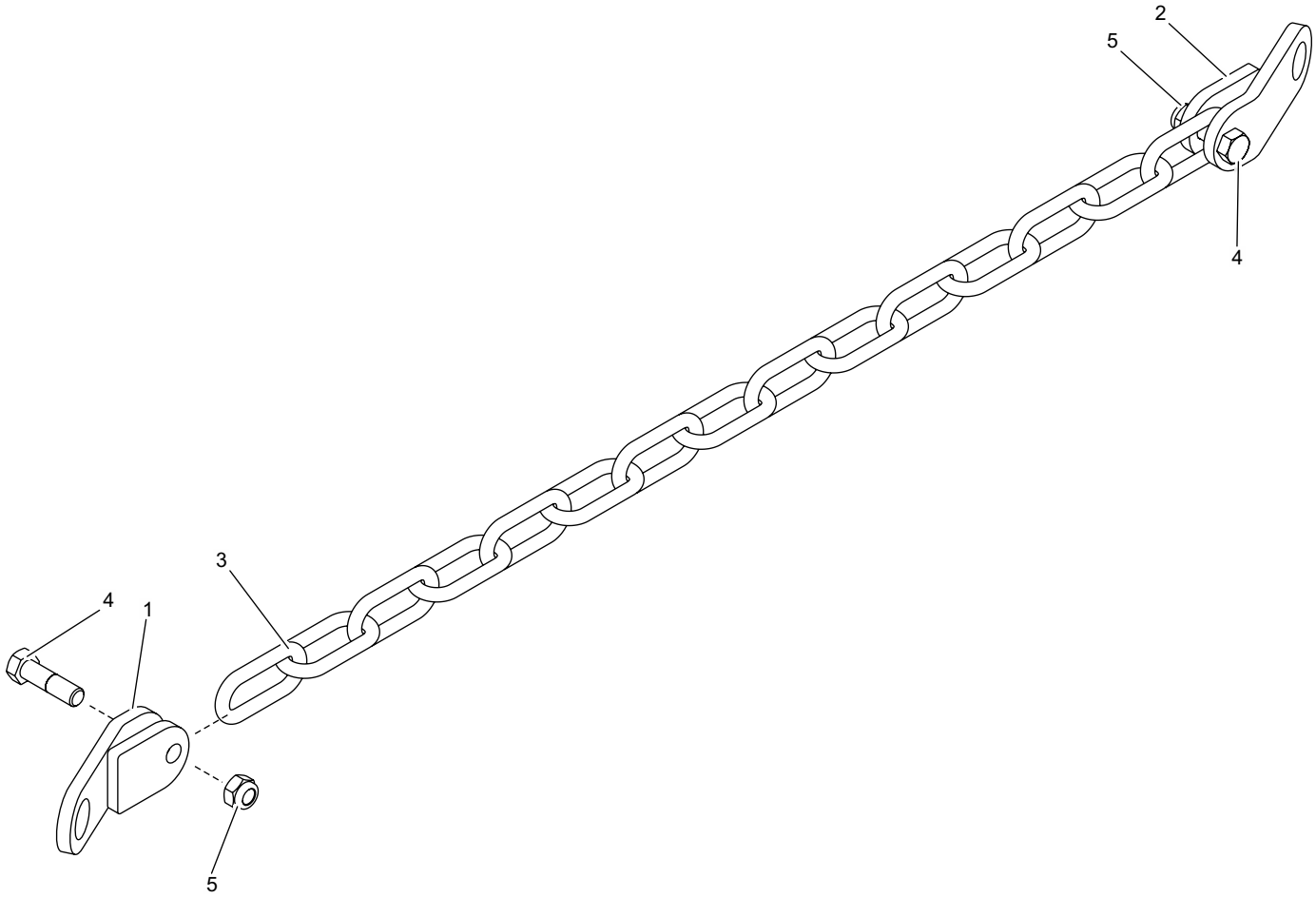
2
5
4
3
4
1
5

LP.	NAZWA CZĘŚCI	TYP CZĘŚCI	NUMER KATALOGOWY	ILOŚĆ	UWAGI
1	WIESZAK ŁAŃCUCHA		186N-06010000	1	
2	WIESZAK ŁAŃCUCHA II		186N-06030000	1	
3	ŁAŃCUCH	10x66x42 D klasa 3 - 15 ogniw		1	
4	ŚRUBA	M14x50-8.8-A2J	PN-EN ISO 4014:2000	2	
5	NAKRĘTKA	M14-8-A2J	DIN 985	2	

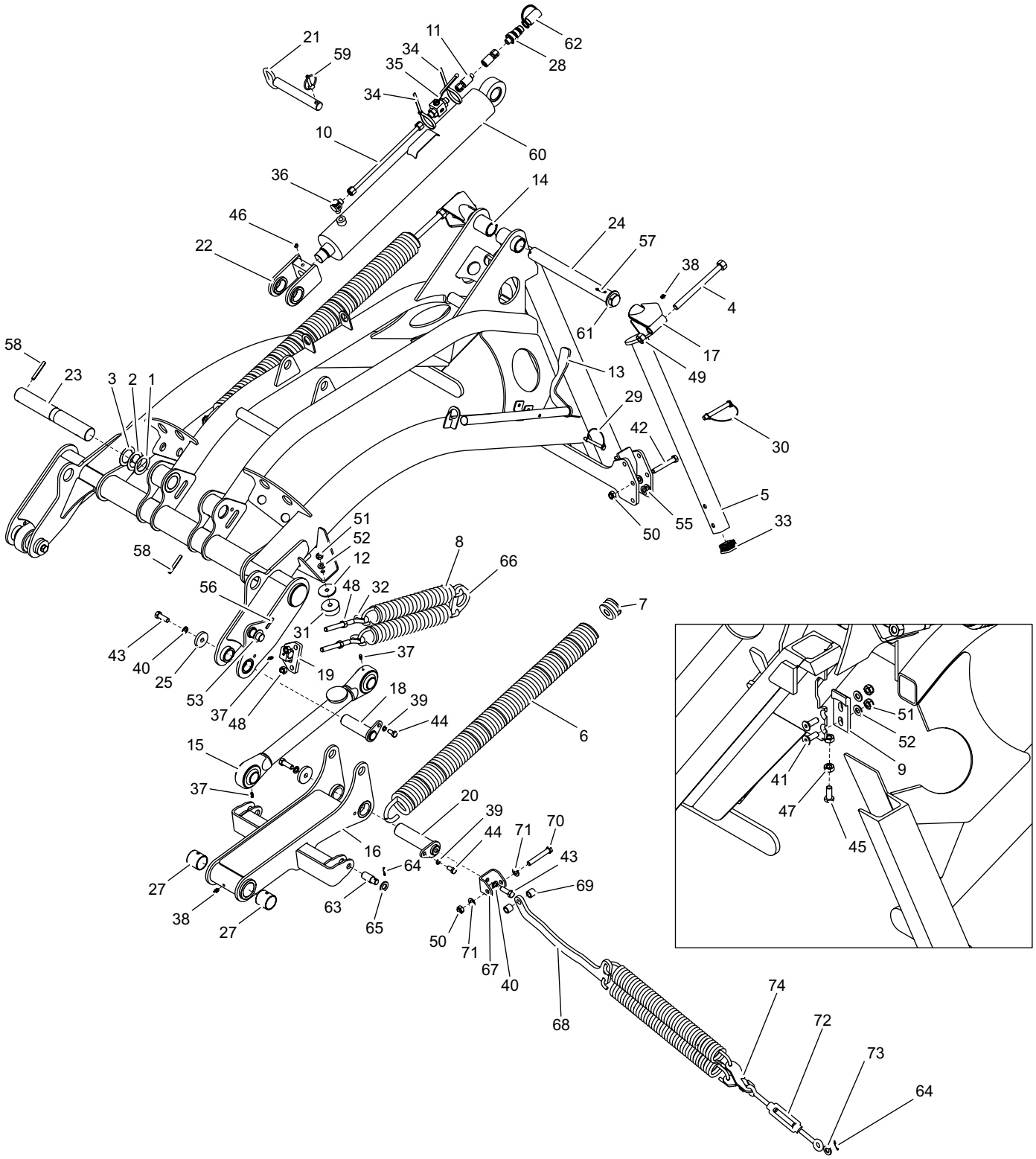
21
59
11
34
35
62
28
34
10
60
36
14
46
24
57
22
38
4
61
17
58
23
3
2
1
13
49
29
42
30
5
55
50
33
51
52
12
8
66
58
56
48
32
7
31
43
40
25
37
19
53
37
48
18
39
44
6
15
37
20
39
44
71
70
16
64
43
27
69
38
63
65
27
50
71
67
40
68
74
72
73
64
51
52
9
41
47
45

LP.	NAZWA CZĘŚCI	TYP CZĘŚCI	NUMER KATALOGOWY	ILOŚĆ	UWAGI
1	PODKŁADKA REGULACYJNA		185N-01360000	1	
2	PODKŁADKA REGULACYJNA		185N-01370000	1	
3	PODKŁADKA REGULACYJNA		185N-01380000	1	
4	ŚRUBA NACIĄGU		186N-01050000	2	
5	STOPA PODPOROWA		186N-01060000	1	
6	SPRĘŻYNA ODCIĄŻAJĄCA		186N-01100000	2	
7	WKRĘT SPRĘŻYNY	fi11	186N-01110000	2	
8	SPRĘŻYNA NACIĄGOWA		186N-01160000	4	
9	BLOKADA TRÓJKĄTA		186N-01170000	1	
10	RURA HYDRAULICZNA		186N-01180000	1	
11	PRZEWÓD	DN8 - 2000	231N-02380000	1	
12	PODKŁADKA DYSTANSOWA		186N-01200000	2	
13	KLUCZ		284N-01020000	1	
14	ZAWIESZENIE TRÓJKĄTA		312N-01010000	1	
15	CIĘGNO SZTYWNE		312N-01020000	2	
16	ZAWIESZENIE NOŚNE		312N-01030000	1	
17	UCHWYT SPRĘŻYN		312N-01040000	2	
18	SWORZEŃ CIĘGNA		312N-01050000	2	
19	UCHWYT SPRĘŻYN		390N-03000100	1	
20	SWORZEŃ GŁÓWNY		312N-01000100	1	
21	SWORZEŃ BLOKADY		312N-01080000	1	
22	UCHO SIŁOWNIKA		312N-01090000	1	
23	SWORZEŃ ZAWIESZENIA		312N-01100000	1	
24	SWORZEŃ SPRĘŻYN		312N-01110000	1	
25	BLOKADA I		312N-01120000	2	
26	BLOKADA II		312N-01130000	1	
27	TULEJKA ŚLIZGOWA	TUP2 40.40	CX - TUP2 40.40	2	
28	ZŁĄCZE MĘSKIE	M16x1,5	CNV 08 2/1615M	1	
29	ZAWLECZKA DO RUR	8x70	200233385	1	
30	ZAWLECZKA DO RUR	11x100	20029882	1	
31	AMORTYZATOR GUMOWO-METALOWY	50x18	10416	2	
32	ŚRUBA Z UCHEM	M12x125_170-A2J	M12x125_170-A2J	2	
33	WKŁADKA PROFILU	40x40	111221	1	
34	OPASKA ZACISKOWA	300x7,6	461186	2	
35	ZAWÓR KULOWY	16x1,5	KH10LX	1	
36	ZŁĄCZE OCZKOWE	14x1,5-16x1,5	WH10LMKDSOMDCF	1	
37	SMAROWNICZKA	M6x1	PN-76/M-86002	5	
38	SMAROWNICZKA	M8x1	PN-76/M-86002	3	
39	PODKŁADKA SPRĘŻYSTA	Z10,2-Fe/Zn5	PN-77/M-82008	3	
40	PODKŁADKA SPRĘŻYSTA	Z12,2-Fe/Zn5	PN-77/M-82008	3	
41	WKRĘT	M10x30-8.8-A2J	PN-EN ISO 10642:2006	2	
42	ŚRUBA	M12x85-8.8-A2J	PN-EN ISO 4014:2002	1	
43	ŚRUBA	M12x35-8.8-A2J	PN-EN ISO 4017	3	
44	ŚRUBA	M10x20-8.8-A2J	PN-EN ISO 4017:2002	3	
45	ŚRUBA	M10x25-8.8-A2J	PN-EN ISO 4017:2002	1	
46	WKRĘT DOCISKOWY	M10x10-A2J	PN-EN ISO 4027:2004	1	
47	NAKRĘTKA	M10-8-A2J	PN-EN ISO 4032:2004	1	
48	NAKRĘTKA	M12-8-A2J	PN-EN ISO 4032:2004	4	
49	NAKRĘTKA	M16-8	PN-EN ISO 4032:2004	2	
50	NAKRĘTKA	M12-8-A2J	PN-EN ISO 7040	2	
51	NAKRĘTKA	M10-8-A2J	PN-EN ISO 7040:2003	4	

LP.	NAZWA CZĘŚCI	TYP CZĘŚCI	NUMER KATALOGOWY	ILOŚĆ	UWAGI
52	PODKŁADKA	10-100HV-A2J	PN-EN ISO 7091	4	
53	PODKŁADKA	20-100 HV-A2J	PN-EN ISO 7091:2003	1	
55	PODKŁADKA	12-100 HV-A2J	PN-EN ISO 7093	3	
56	KOŁEK SPRĘŻYSTY	5x35-C	PN-EN ISO 8752:1997	1	
57	KOŁEK SPRĘŻYSTY	5x45-C	PN-EN ISO 8752:1997	2	
58	KOŁEK SPRĘŻYSTY	8x60-C	PN-EN ISO 8752:1997	2	
59	PRZETYCZKA	8x42	PN-ISO 7072	1	
60	CYLINDER HYDRAULICZNY	fi80xfi36 - 500	106N-06370000	1	S(009/1)
61	PODKŁADKA		312N-01000001	2	
62	POKRYWA		TF12R	1	
63	SWORZEŃ SPRĘŻYNY		312N-01000006	2	
64	KOŁEK SPRĘŻYSTY	4x28-C	PN-EN ISO 8752	2	
65	PODKŁADKA	16-200HV-A2J	PN-EN ISO 7091	2	
66	UCHO SPRĘŻYN		390N-03000001	1	
67	UCHO		312N-01000002	1	
68	CIĘGNO		312N-01000003	1	
69	TULEJA DYSTANSOWA		312N-01000004	2	
70	ŚRUBA	M12x80-8.8-A2J	PN-EN ISO 4014	1	
71	PODKŁADKA	12-100HV-A2J	PN-EN ISO 7091	2	
72	ŚRUBA RZYMSKA	M12x140-A2J	DIN 1480	1	
73	PODKŁADKA	14-100HV-A2J	PN-EN ISO 7091	1	
74	UCHO		312N-01000005	2	

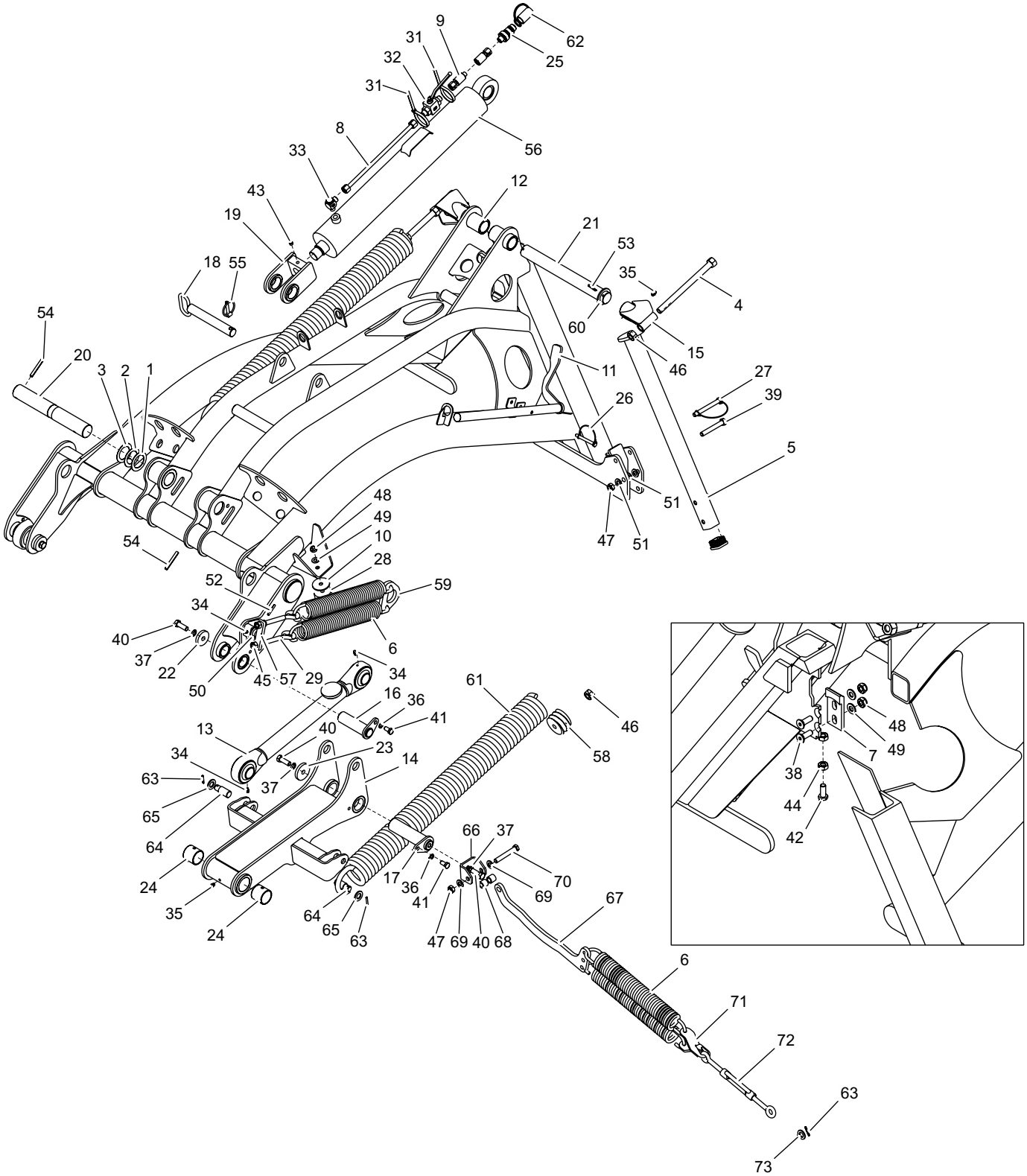
62
25
9
31
32
31
8
56
33
12
43
19
21
53
18
55
35
4
54
60
15
20
3
2
1
11
46
27
39
26
5
48
49
10
28
51
54
47
51
52
59
34
40
37
22
6
50
45
57
29
34
61
16
36
41
46
13
40
23
58
34
14
63
37
65
64
66
37
24
17
36
41
70
69
35
64
65
63
47
69
40
68
67
24
6
71
72
63
73

LP.	NAZWA CZĘŚCI	TYP CZĘŚCI	NUMER KATALOGOWY	ILOŚĆ	UWAGI
1	PODKŁADKA REGULACYJNA		185N-01360000	1	
2	PODKŁADKA REGULACYJNA		185N-01370000	1	
3	PODKŁADKA REGULACYJNA		185N-01380000	1	
4	ŚRUBA NACIĄGU		390N-03000200	2	
5	STOPA PODPOROWA		186N-01060000	1	
6	SPRĘŻYNA NACIĄGOWA		186N-01160000	4	
7	BLOKADA TRÓJKĄTA		186N-01170000	1	
8	RURA HYDRAULICZNA		186N-01180000	1	
9	PRZEWÓD	DN8 - 2000	231N-02380000	1	
10	PODKŁADKA DYSTANSOWA		186N-01200000	2	
11	KLUCZ		284N-01020000	1	
12	ZAWIESZENIE TRÓJKĄTA		312N-01010000	1	
13	CIĘGNO SZTYWNE		312N-01020000	2	
14	ZAWIESZENIE NOŚNE		312N-01030000	1	
15	UCHWYT SPRĘŻYN		312N-01040000	2	
16	SWORZEŃ CIĘGNA		312N-01050000	2	
17	SWORZEŃ GŁÓWNY		312N-01000100	1	
18	SWORZEŃ BLOKADY		312N-01080000	1	
19	UCHO SIŁOWNIKA		312N-01090000	1	
20	SWORZEŃ ZAWIESZENIA		312N-01100000	1	
21	SWORZEŃ SPRĘŻYN		312N-01110000	1	
22	BLOKADA I		312N-01120000	2	
23	BLOKADA II		312N-01130000	1	
24	TULEJKA ŚLIZGOWA	TUP2 40.40	CX - TUP2 40.40	2	
25	ZŁĄCZE MĘSKIE	M16x1,5	CNV 08 2/1615M	1	
26	ZAWLECZKA DO RUR	8x70	200233385	1	
27	ZAWLECZKA DO RUR	11x100	20029882	1	
28	AMORTYZATOR	50x18	10416	2	
29	ŚRUBA Z UCHEM	M12x125_170-A2J	M12x125_170-A2J	2	
30	WKŁADKA PROFILU	40x40	111221	1	
31	OPASKA ZACISKOWA	300x7,6	461186	2	
32	ZAWÓR KULOWY	16x1,5	KH10LX	1	
33	ZŁĄCZE OCZKOWE	14x1,5-16x1,5	WH10LMKDSOMDCF	1	
34	SMAROWNICZKA	M6x1	PN-76/M-86002	5	
35	SMAROWNICZKA	M8x1	PN-76/M-86002	3	
36	PODKŁADKA SPRĘŻYSTA	Z10,2-Fe/Zn5	PN-77/M-82008	3	
37	PODKŁADKA SPRĘŻYSTA	Z12,2-Fe/Zn5	PN-77/M-82008	4	
38	WKRĘT	M10x30-8.8-A2J	PN-EN ISO 10642:2006	2	
39	ŚRUBA	M12x85-8.8-A2J	PN-EN ISO 4014:2002	1	
40	ŚRUBA	M12x35-8.8-A2J	PN-EN ISO 4017	4	
41	ŚRUBA	M10x20-8.8-A2J	PN-EN ISO 4017:2002	3	
42	ŚRUBA	M10x25-8.8-A2J	PN-EN ISO 4017:2002	1	
43	WKRĘT DOCISKOWY	M10x10-A2J	PN-EN ISO 4027:2004	1	
44	NAKRĘTKA	M10-8-A2J	PN-EN ISO 4032:2004	1	
45	NAKRĘTKA	M12-8-A2J	PN-EN ISO 4032:2004	4	
46	NAKRĘTKA	M16-8	PN-EN ISO 4032	4	
47	NAKRĘTKA	M12-8-A2J	PN-EN ISO 7040	2	
48	NAKRĘTKA	M10-8-A2J	PN-EN ISO 7040:2003	4	
49	PODKŁADKA	10-100HV-A2J	PN-EN ISO 7091	4	
50	PODKŁADKA	20-100 HV-A2J	PN-EN ISO 7091:2003	1	
51	PODKŁADKA	12-100 HV-A2J	PN-EN ISO 7093	3	

LP.	NAZWA CZĘŚCI	TYP CZĘŚCI	NUMER KATALOGOWY	ILOŚĆ	UWAGI
52	KOŁEK SPRĘŻYSTY	5x35-C	PN-EN ISO 8752:1997	1	
53	KOŁEK SPRĘŻYSTY	5x45-C	PN-EN ISO 8752:1997	2	
54	KOŁEK SPRĘŻYSTY	8x60-C	PN-EN ISO 8752:1997	2	
55	PRZETYCZKA	8x42	PN-ISO 7072	1	
56	CYLINDER HYDRAULICZNY	fi80xfi36 - 500	106N-06370000	1	S(009/1)
57	UCHWYT SPRĘŻYN		390N-03000100	1	
58	WKRĘT SPRĘŻYNY		390N-03000003	2	
59	UCHO SPRĘŻYN		390N-03000001	1	
60	PODKŁADKA		312N-01000001	2	
61	SPRĘŻYNA NACIĄGOWA		390N-03000002	2	
62	POKRYWA SZYBKOZŁĄCZA		TF12 R	1	
63	KOŁEK SPRĘŻYSTY	4x28-C	PN-EN ISO 8752	3	
64	SWORZEŃ SPRĘŻYNY		312N-01000006	2	
65	PODKŁADKA	16-100HV-Fe//Zn5//A	PN-EN ISO 7091	2	
66	UCHO		312N-01000002	1	
67	CIĘGNO		312N-01000003	1	
68	TULEJA DYSTANSOWA		312N-01000004	2	
69	PODKŁADKA	12-100HV-Fe//Zn6//A	PN-EN ISO 7091	2	
70	ŚRUBA	M12x80-8.8-A2J	PN-EN ISO 4014	1	
71	UCHO		312N-01000005	2	
72	ŚRUBA RZYMSKA	M12x140-A2J	DIN 1480	1	
73	PODKŁADKA	14-100HV-Fe//Zn6//A	PN-EN ISO 7091	1	

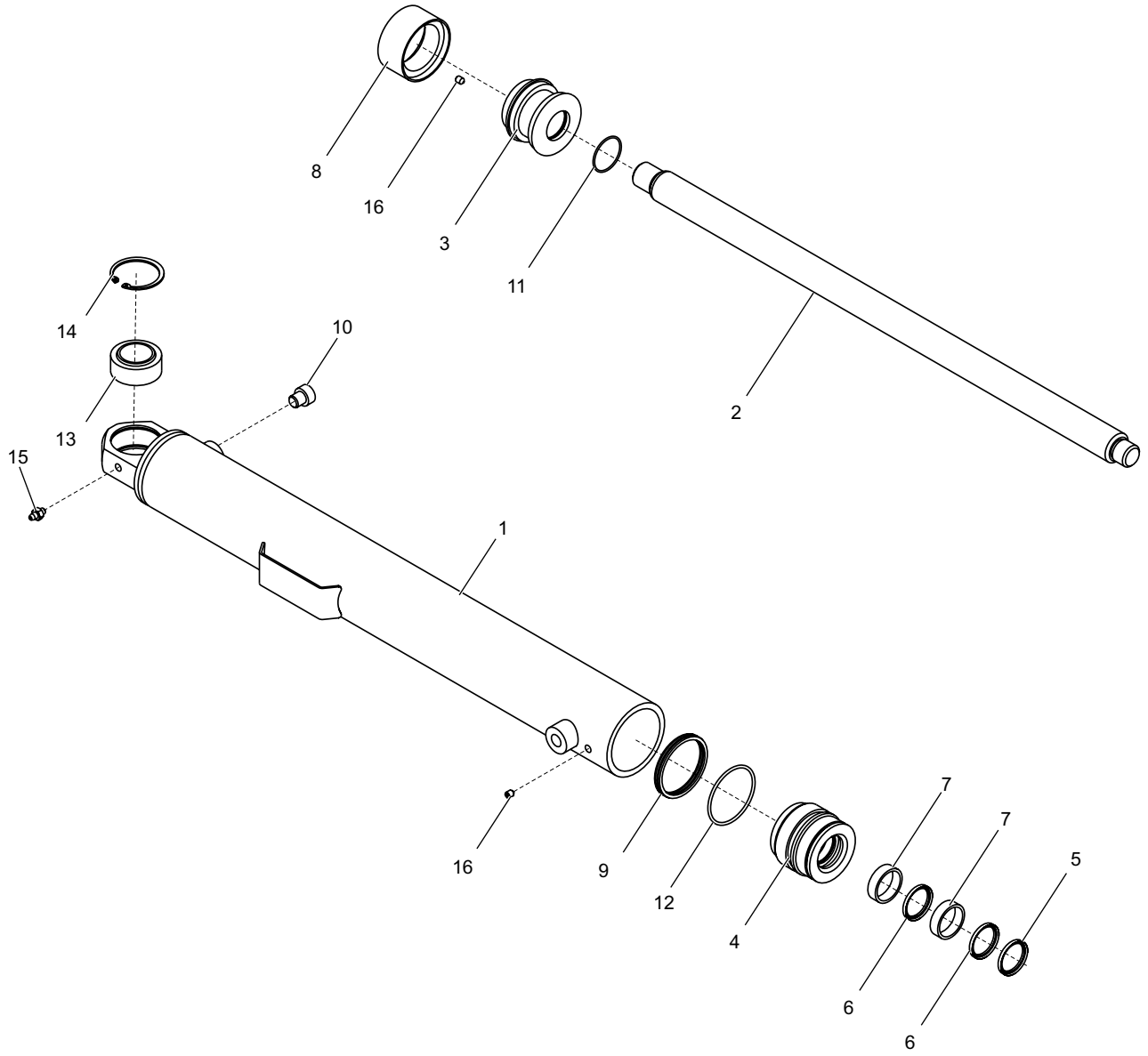
8
16
3
11
2
14
10
13
15
1
16
9
12
4
7
7
5
6
6

LP.	NAZWA CZĘŚCI	TYP CZĘŚCI	NUMER KATALOGOWY	ILOŚĆ	UWAGI
1	KORPUS CYLINDRA		106N-06370100	1	
2	TŁOCZYSKO		106N-06370301	1	
3	TŁOK		106N-06250003	1	
4	DŁAWNICA		106N-06250004	1	
5	PIERŚCIEŃ ZGARNIAJĄCY		K06-036 PU	1	
6	PIERŚCIEŃ USZCZELNIAJĄCY		K33-036 PU	2	
7	PIERŚCIEŃ PROWADZĄCY		K68-036	2	
8	PAKIET USZCZELNIAJĄCY		K18 080-060	1	
9	PIERŚCIEŃ USZCZELNIAJĄCY		DU0100800-Z20	1	
10	TŁUMIK HAŁASU		80.0173.38	1	
11	PIERŚCIEŃ USZCZELNIAJĄCY	36x3		1	
12	PIERŚCIEŃ USZCZELNIAJĄCY	80x3		1	
13	ŁOŻYSKO		GE 35 ES	1	
14	PIERŚCIEŃ OSADCZY	W55	PN-M-85111	1	
15	SMAROWNICZKA	M6	PN-M-86002	1	
16	WKRĘT	M6x8	PN-EN ISO 4028	2	

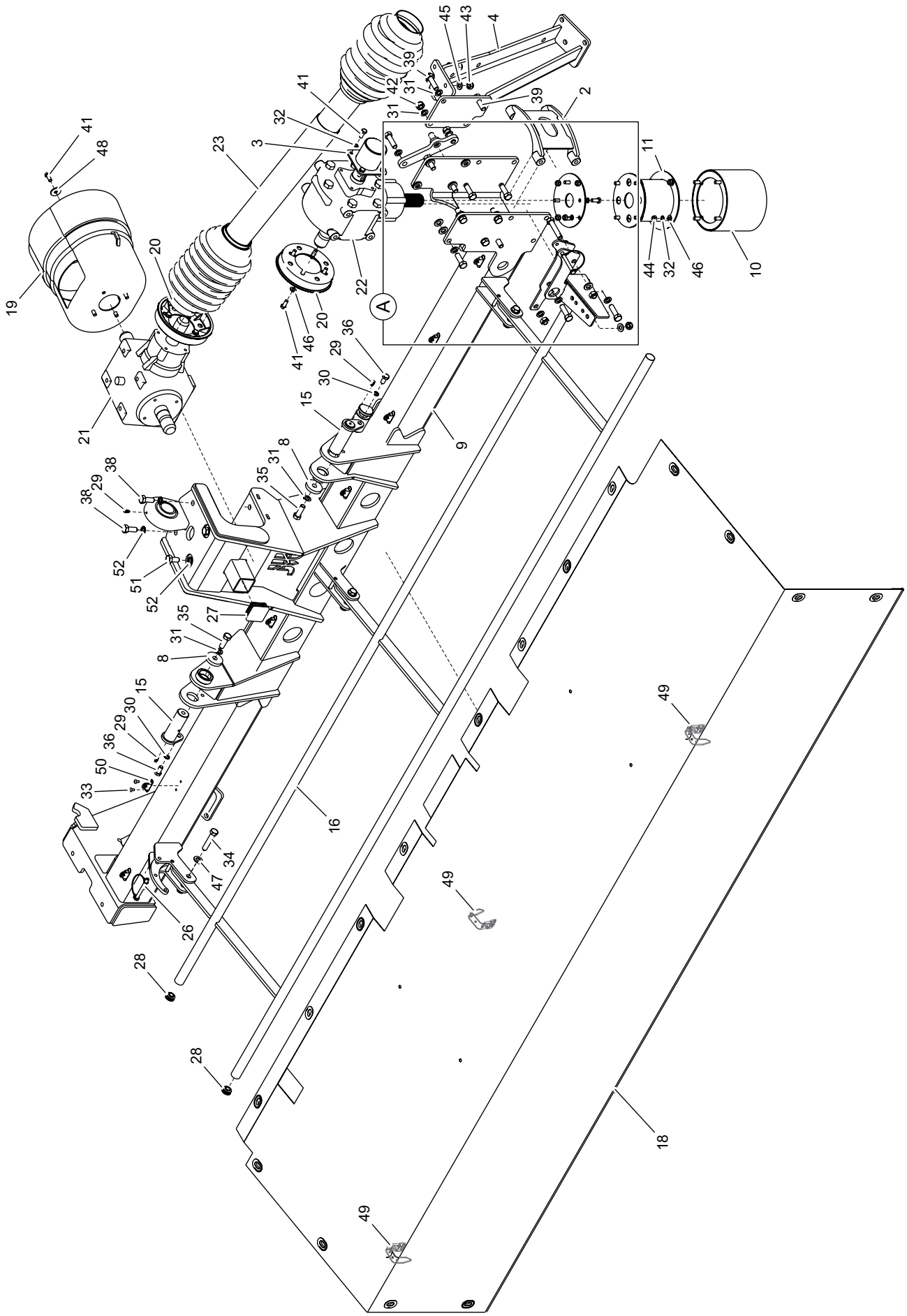
45
43
4
39
42
31
41
31
39
2
32
3
23
41
48
11
20
19
22
A
44
32
46
10
20
46
41
36
29
30
15
21
9
8
31
35
38
29
38
52
51
52
35
27
31
8
15
30
29
36
50
33
16
34
47
26
28
28
49
49
49
18

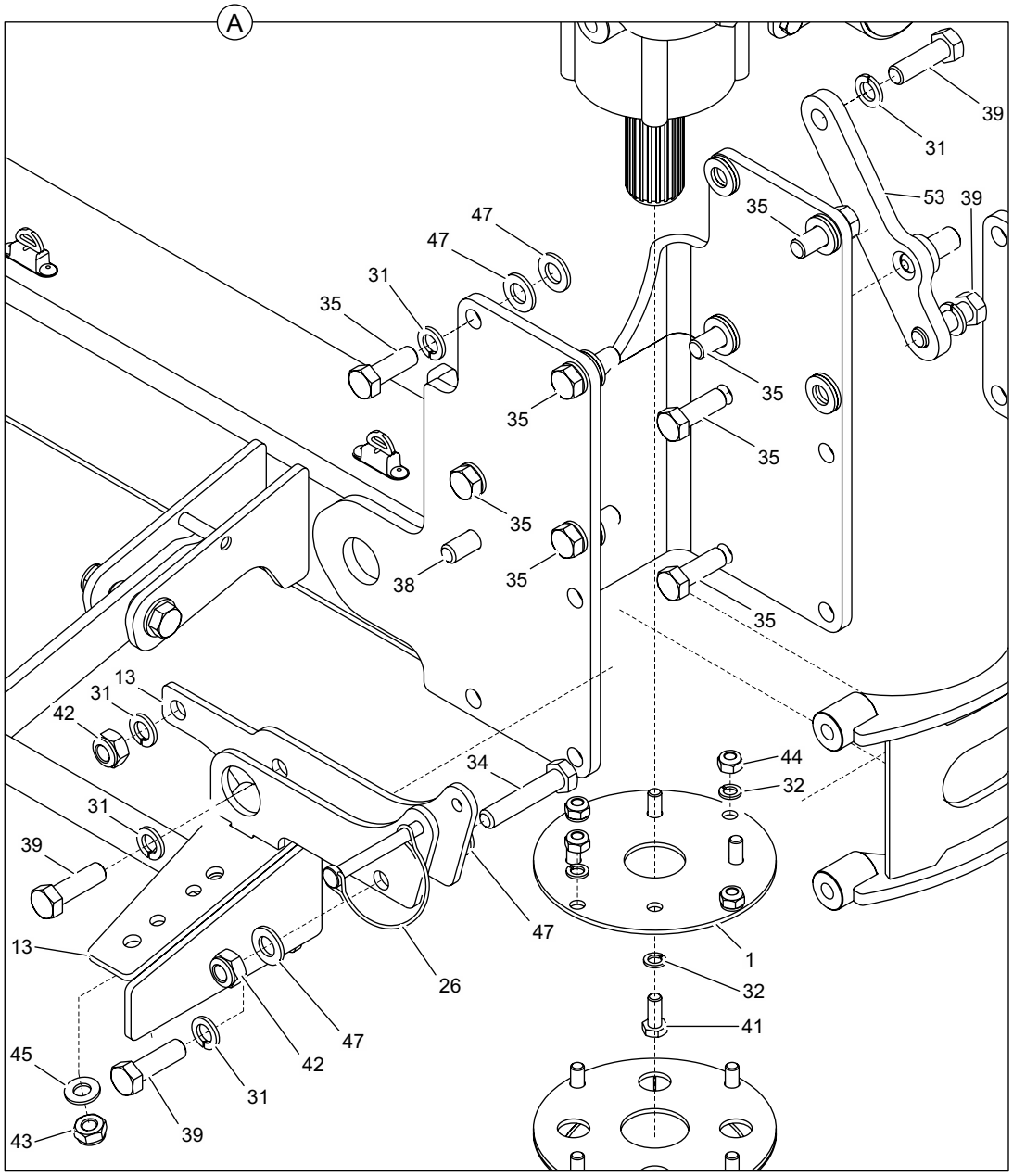
A
39
31
53
39
35
47
47
31
35
35
35
35
35
35
38
35
13
31
42
34
44
32
31
39
47
13
1
26
32
41
47
42
45
31
39
43

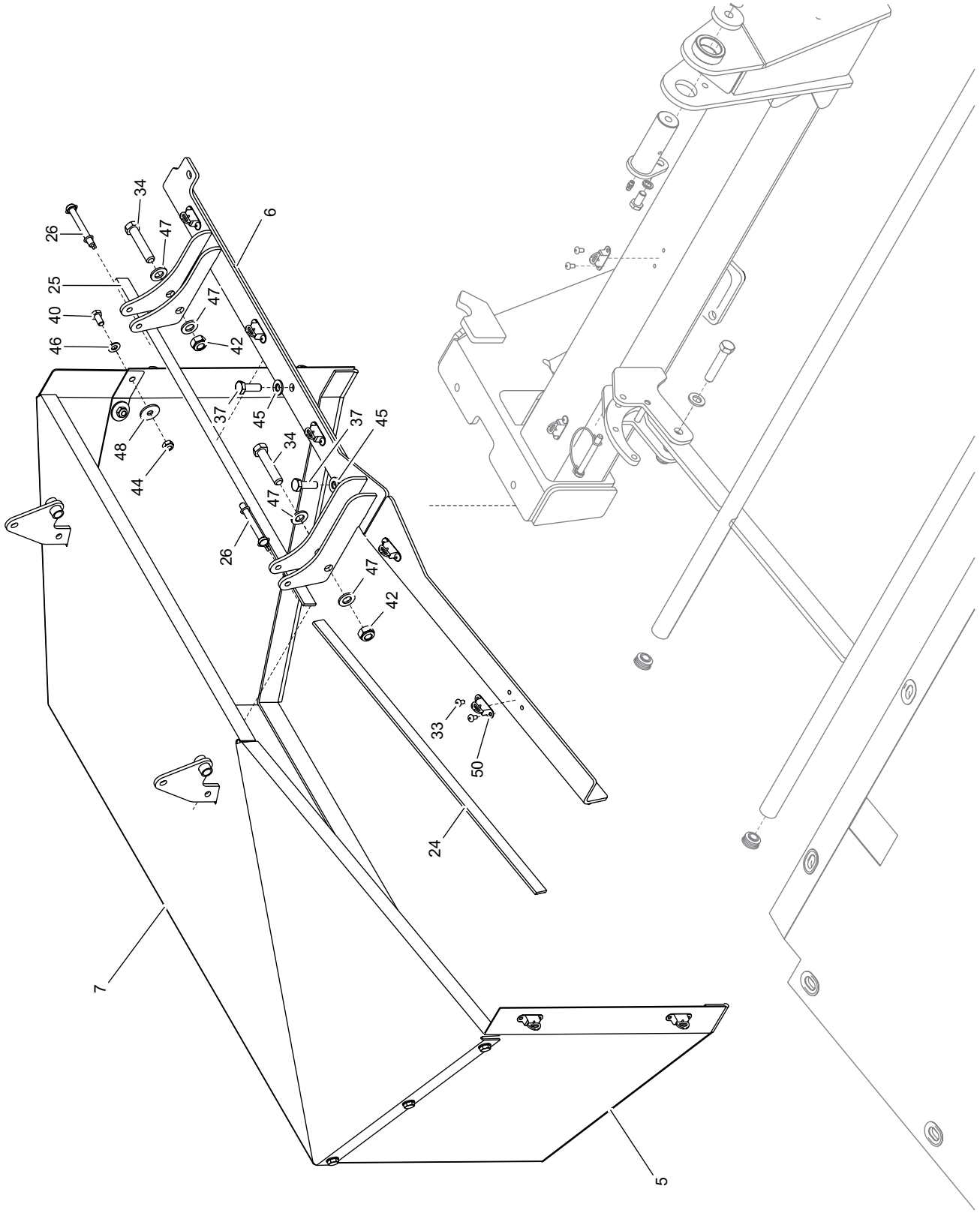
26
34
47
6
25
47
40
42
46
37
45
48
37
45
34
44
47
26
47
42
33
50
24
7
5

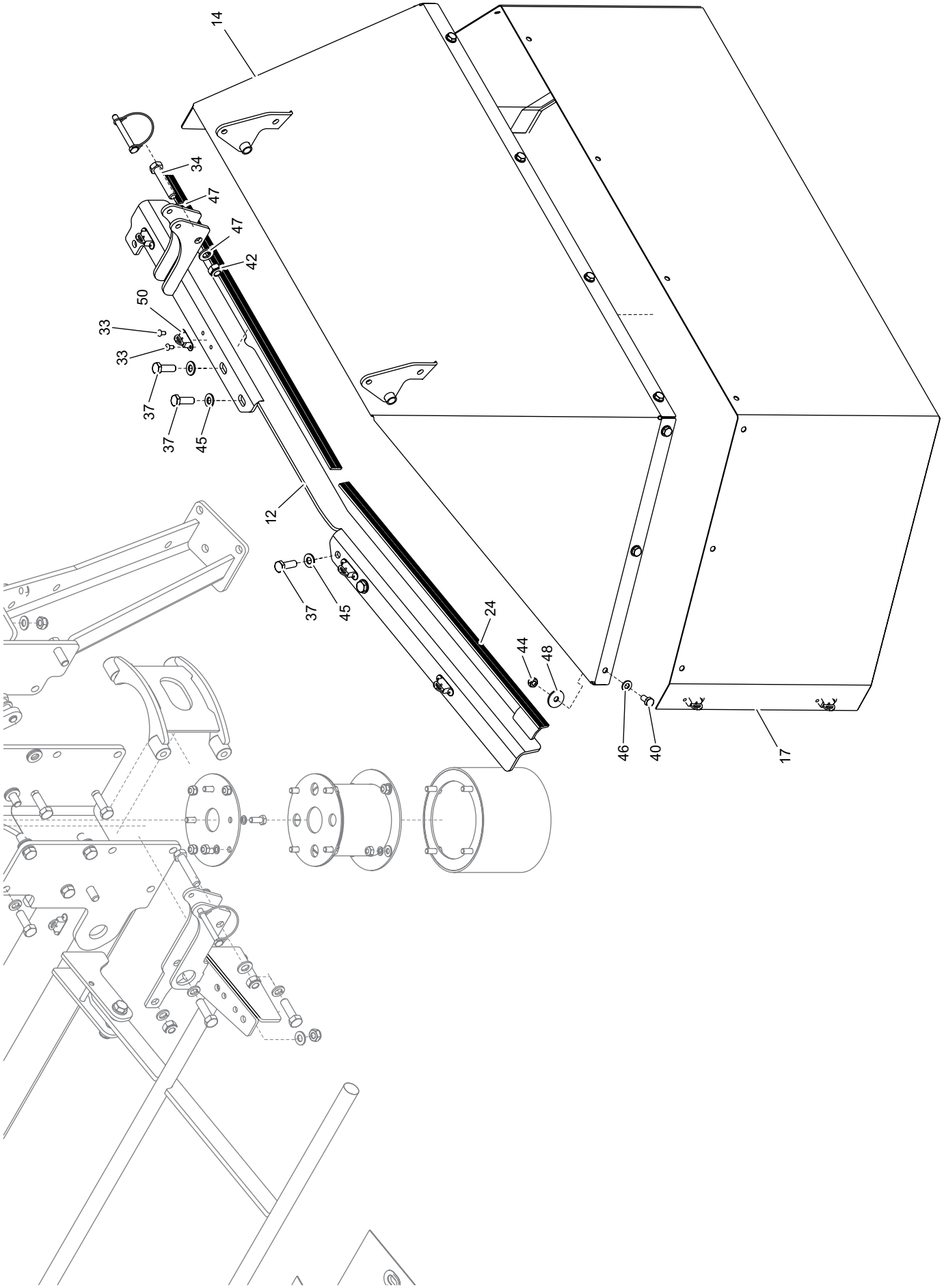
14
34
47
47
42
50
33
33
37
37
45
12
37
45
24
44
48
46
40
17

LP.	NAZWA CZĘŚCI	TYP CZĘŚCI	NUMER KATALOGOWY	ILOŚĆ	UWAGI
1	BLACHA MOCUJĄCA		185N-02130000	1	
2	WZMOCNIENIE RAMY		312N-02110000	1	
3	OSŁONA ZEWNĘTRZNA		186N-02150000	1	
4	STOPA LEWA		284N-02020000	1	
5	OSŁONA BREZENTOWA		284N-02100000	1	
6	MOCOWANIE OSŁONY		312N-02130000	1	
7	OSŁONA UNOSZONA		312N-02160000	1	
8	BLOKADA I		312N-01120000	2	
9	RAMA SPAWANA		390N-02050000	1	
10	OSŁONA NAPĘDU		312N-02020000	1	
11	OSŁONA NAPĘDU		312N-02030000	1	
12	MOCOWANIE OSŁONY		312N-02120000	1	
13	UCHWYT OSŁONY		312N-02140000	1	
14	OSŁONA UNOSZONA	lewa	312N-02150000	1	
15	SWORZEŃ WAHACZA		312N-02070000	2	
16	OSŁONA CZOŁOWA		312N-02080000	1	
17	OSŁONA BREZENTOWA	lewa	312N-02090000	1	
18	OSŁONA BREZENTOWA	czołowa	312N-02100000	1	
19	OSŁONA STOŻKOWA		4171402	1	
20	MOCOWANIE OSŁONY		0.311.7109.00	2	
21	PRZEKŁADNIA KĄTOWA		4350-9.267.806	1	S(012/1)
22	PRZEKŁADNIA KĄTOWA		4350-9.304.776	1	S(013/1)
23	WAŁ		T400560N112R12	1	
24	TAŚMA SAMOPRZYLEPNA	L=540	EPDM 20x4mm	2	
25	TAŚMA SAMOPRZYLEPNA	L=635	EPDM 20x4mm	2	
26	ZAWLECZKA DO RUR	8x70	200233385	5	
27	WKŁADKA PROFILU	50x50	111223	1	
28	WKŁADKA RURKI	25	466572	4	
29	SMAROWNICZKA	M6x1	PN-76/M-86002	3	
30	PODKŁADKA SPRĘŻYSTA	Z10,2-Fe/Zn5	PN-77/M-82008	2	
31	PODKŁADKA SPRĘŻYSTA	Z12,2-Fe/Zn5	PN-77/M-82008	17	
32	PODKŁADKA SPRĘŻYSTA	Z8,2-Fe/Zn5	PN-77/M-82008	16	
33	NIT	P Al/Fe 5x10	PN-83/M-82971	34	
34	ŚRUBA	M12x60-8.8-A2J	PN-EN ISO 4014:2002	7	
35	ŚRUBA	M12x35-8.8-A2J	PN-EN ISO 4017	10	
36	ŚRUBA	M10x20-8.8-A2J	PN-EN ISO 4017:2002	2	
37	ŚRUBA	M10x30-8.8-A2J	PN-EN ISO 4017:2002	6	
38	ŚRUBA	M12x30-8.8-A2J	PN-EN ISO 4017:2002	3	
39	ŚRUBA	M12x40-8.8-A2J	PN-EN ISO 4017:2002	6	
40	ŚRUBA	M8x16-8.8-A2J	PN-EN ISO 4017:2002	22	
41	ŚRUBA	M8x20-8.8-A2J	PN-EN ISO 4017:2002	20	
42	NAKRĘTKA	M12-8-A2J	PN-EN ISO 7040	10	
43	NAKRĘTKA	M10-8-A2J	PN-EN ISO 7040:2003	6	
44	NAKRĘTKA	M8-8-A2J	PN-EN ISO 7040:2003	30	
45	PODKŁADKA	10-100HV-A2J	PN-EN ISO 7091	12	
46	PODKŁADKA	8-100 HV-A2J	PN-EN ISO 7091:2003	34	
47	PODKŁADKA	12-100 HV-A2J	PN-EN ISO 7091	30	
48	PODKŁADKA	8-100 HV-A2J	PN-EN ISO 7093-1:2003	26	
49	PASEK SKÓRZANY		TMN 07.0120.40	3	
50	UCHWYT OBROTOWY	30,5x11x12,5	TMN 03.1130.12	17	
51	ŚRUBA	M12x25-8.8-A2J	PN-EN ISO 4017:2002	6	

LP.	NAZWA CZĘŚCI	TYP CZĘŚCI	NUMER KATALOGOWY	ILOŚĆ	UWAGI
52	PODKŁADKA	NL12		8	
53	WSPORNIK		312N-02170000	1	

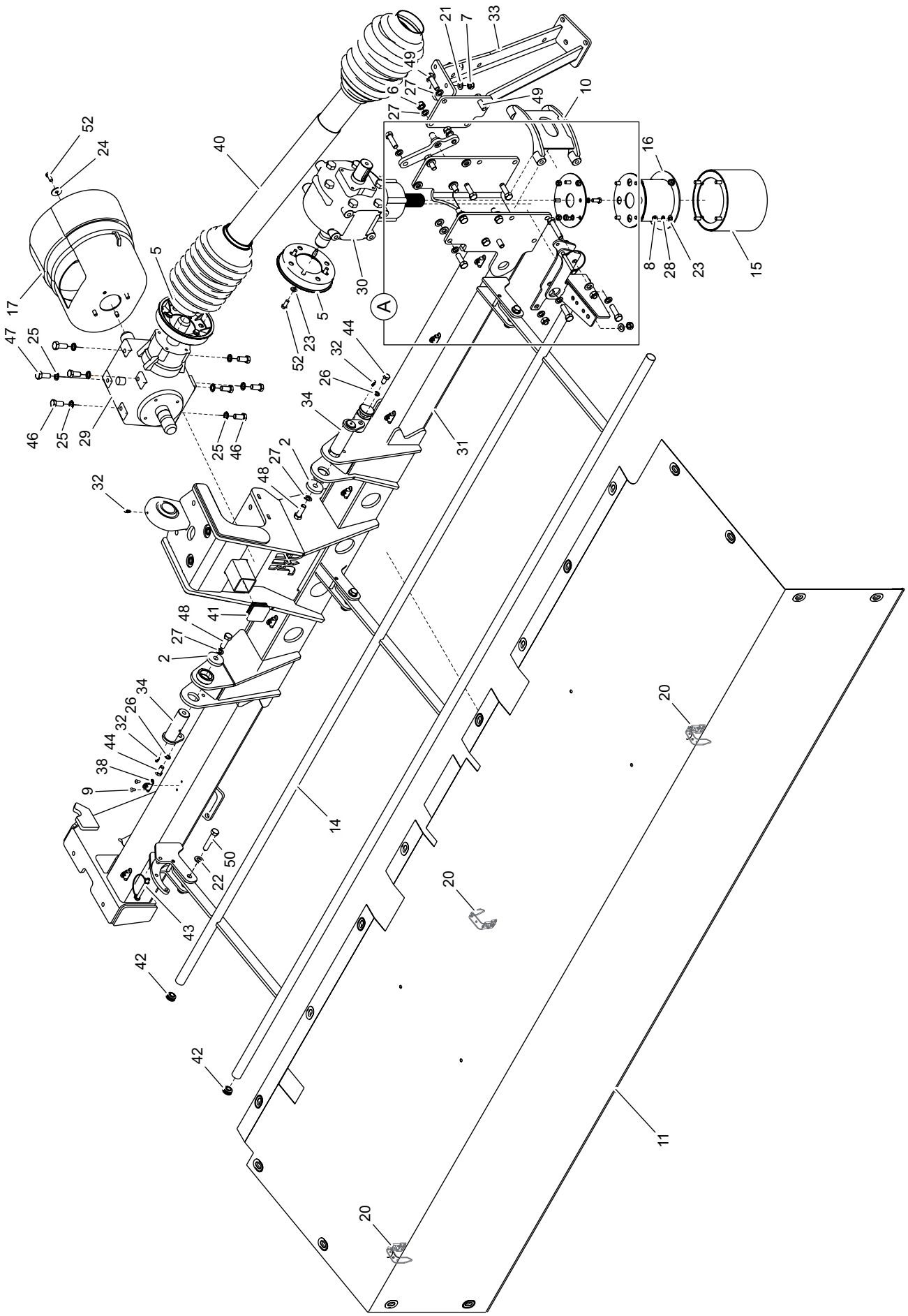
52
24
40
17
47
25
46
25
29
5
25
46
32
48
27
2
41
48
27
2
34
26
32
44
38
9
14
50
22
43
42
42
20
20
20
11
21
7
33
49
6
27
27
49
10
16
8
28
23
15
30
5
23
52
44
32
26
34
31
A

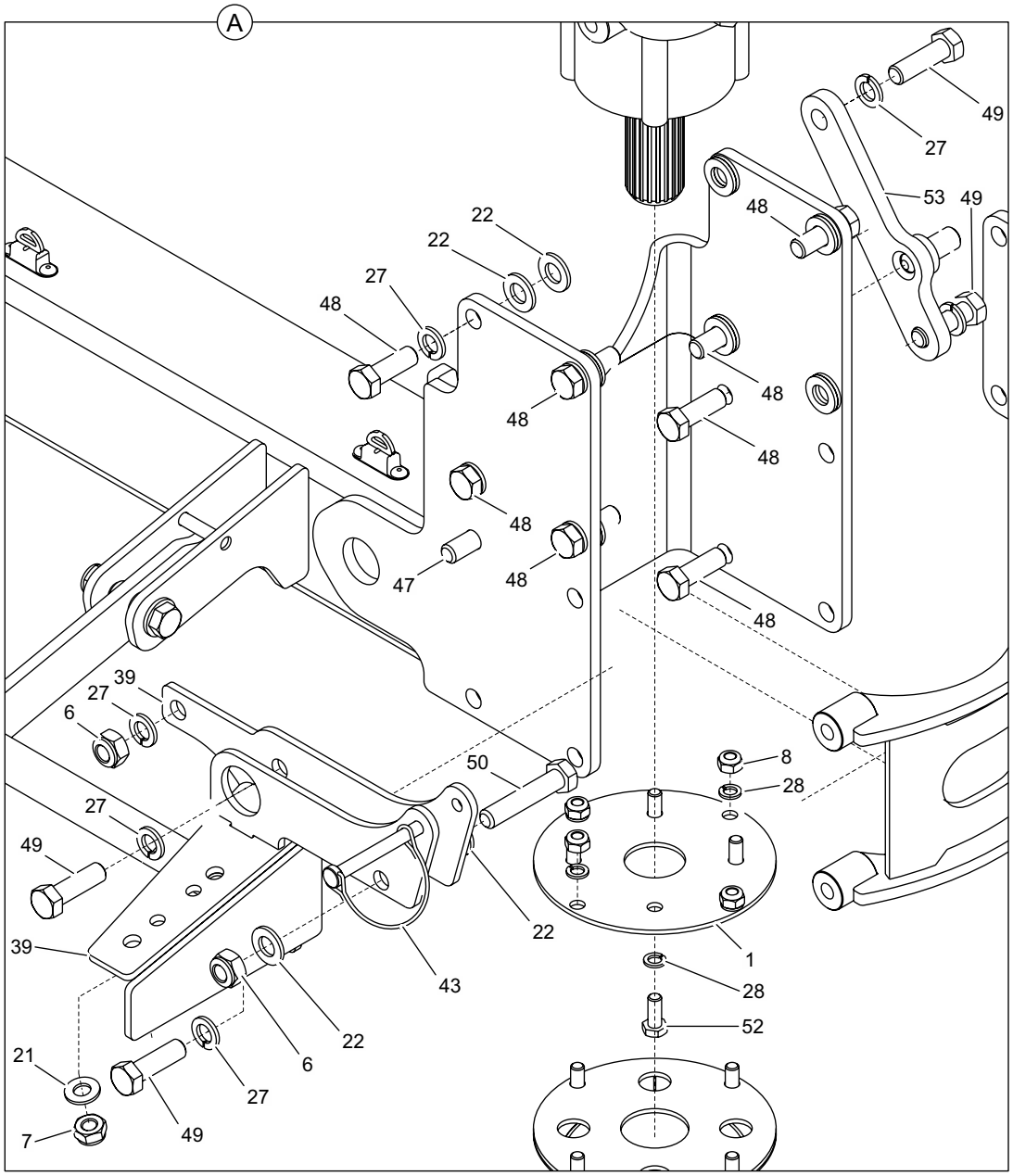
A
49
27
53
49
48
22
22
27
48
48
48
48
48
47
48
48
39
27
6
50
8
28
27
49
22
39
1
43
28
52
22
6
21
27
7
49

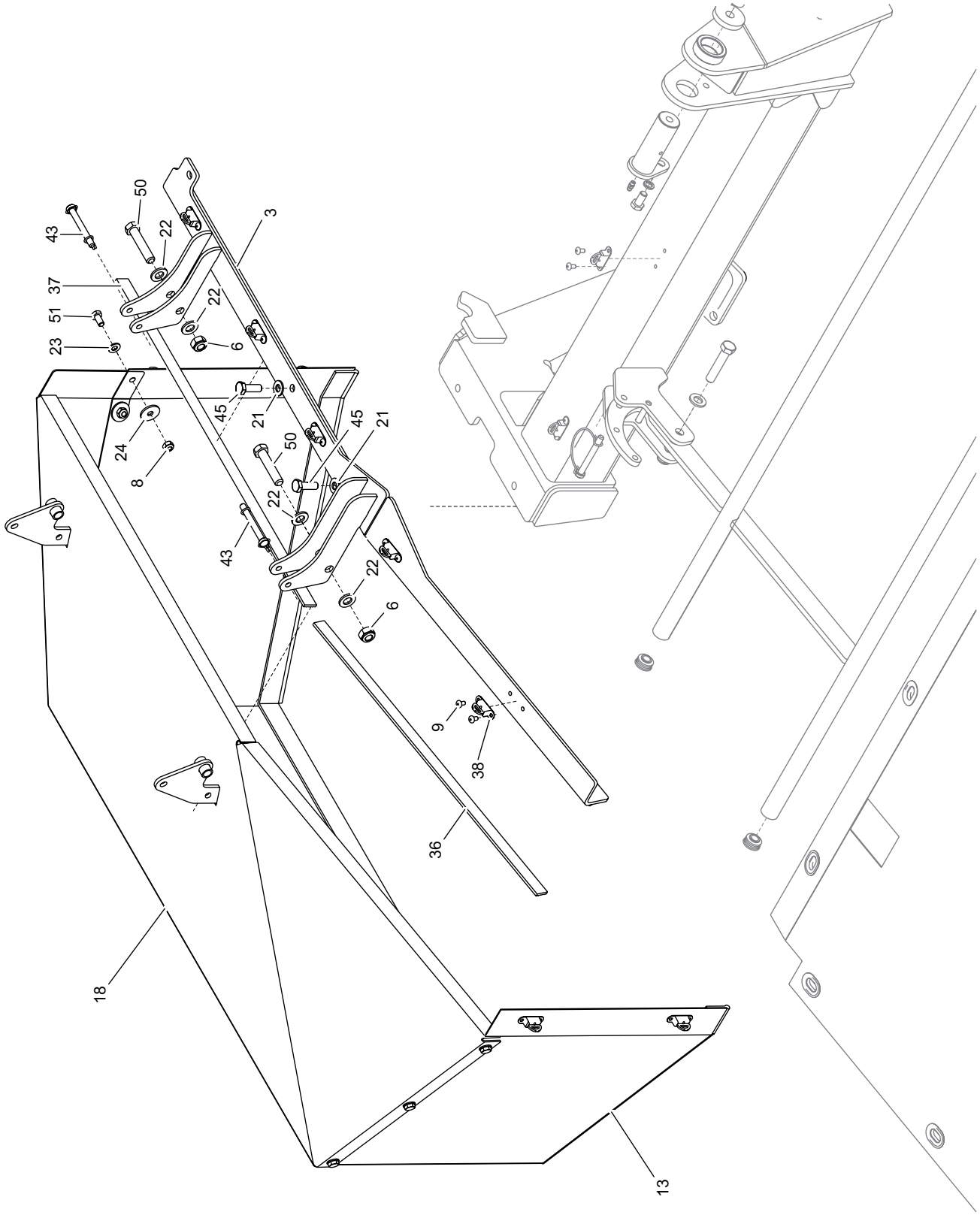
43
50
22
3
37
51
22
23
6
45
21
24
8
50
45
21
22
43
22
6
9
38
36
18
13

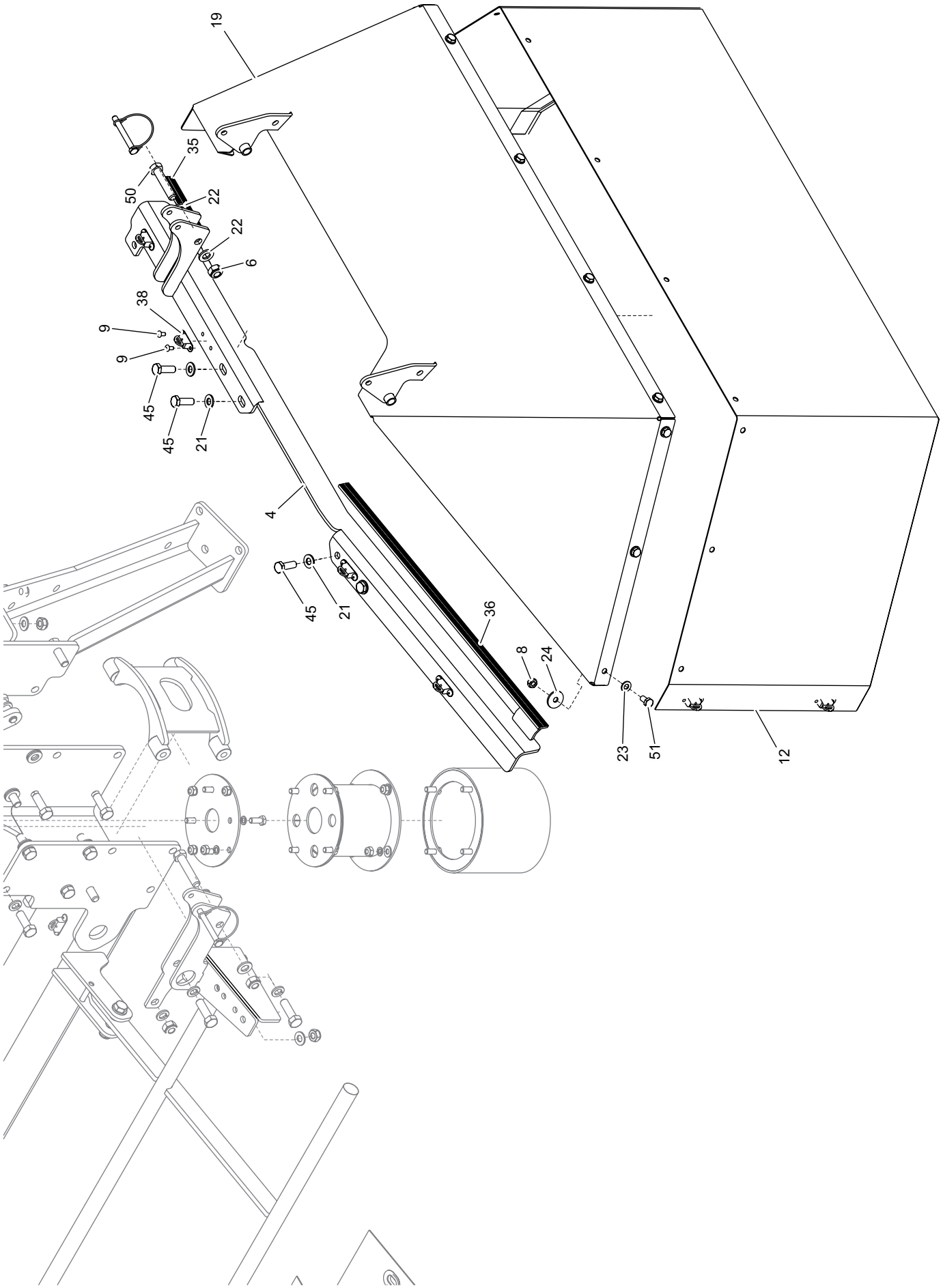
19
35
50
22
22
6
38
9
9
45
45
21
4
45
21
36
8
24
23
51
12

LP.	NAZWA CZĘŚCI	TYP CZĘŚCI	NUMER KATALOGOWY	ILOŚĆ	UWAGI
1	BLACHA MOCUJĄCA		185N-02130000	1	
2	BLOKADA I		312N-01120000	2	
3	MOCOWANIE OSŁONY		312N-02130000	1	
4	MOCOWANIE OSŁONY		312N-02120000	1	
5	MOCOWANIE OSŁONY		0.311.7109.00	2	
6	NAKRĘTKA	M12-8-A2J	PN-EN ISO 7040	10	
7	NAKRĘTKA	M10-8-A2J	PN-EN ISO 7040:2003	6	
8	NAKRĘTKA	M8-8-A2J	PN-EN ISO 7040:2003	30	
9	NIT	P Al/Fe 5x10	PN-83/M-82971	34	
10	WZMOCNIENIE RAMY		312N-02110000	1	
11	OSŁONA BREZENTOWA CZOŁOWA		312N-02100000	1	
12	OSŁONA BREZENTOWA LEWA		390N-02040000	1	
13	OSŁONA BREZENTOWA UNOSZONA		284N-02100000	1	
14	OSŁONA CZOŁOWA		312N-02080000	1	
15	OSŁONA NAPĘDU		312N-02020000	1	
16	OSŁONA NAPĘDU		312N-02030000	1	
17	OSŁONA STOŻKOWA		4171402	1	
18	OSŁONA UNOSZONA		312N-02160000	1	
19	OSŁONA UNOSZONA LEWA		390N-02060000	1	
20	PASEK SKÓRZANY OSŁON		07.0120.40	3	
21	PODKŁADKA	10-200HV-A2J	PN-EN ISO 7089	12	
22	PODKŁADKA	12-200HV-2AJ	PN-EN ISO 7089	30	
23	PODKŁADKA	8-200HV-A2J	PN-EN ISO 7089	34	
24	PODKŁADKA	8-200HV-A2J	PN-EN ISO 7093-1	26	
25	PODKŁADKA	NL12		8	
26	PODKŁADKA SPRĘŻYSTA	Z10,2-Fe/Zn5	PN-77/M-82008	2	
27	PODKŁADKA SPRĘŻYSTA	Z12,2-Fe/Zn5	PN-77/M-82008	17	
28	PODKŁADKA SPRĘŻYSTA	Z8,2-Fe/Zn5	PN-77/M-82008	12	
29	PRZEKŁADNIA KĄTOWA		4350-9.267.806	1	S(012/1)
30	PRZEKŁADNIA KĄTOWA		4350-9.304.776	1	S(013/1)
31	RAMA		390N-02050000	1	
32	SMAROWNICZKA	M6x1	PN-76/M-86002	3	
33	STOPA LEWA		284N-02020000	1	
34	SWORZEŃ WAHACZA		312N-02070000	2	
35	TAŚMA SAMOPRZYLEPNA	L=110	EPDM 20x4mm	1	
36	TAŚMA SAMOPRZYLEPNA	L=540	EPDM 20x4mm	2	
37	TAŚMA SAMOPRZYLEPNA	L=635	EPDM 20x4mm	1	
38	UCHWYT OBROTOWY	30,5x11x12,5	TMN 03.1130.12	17	
39	UCHWYT OSŁONY		312N-02140000	1	
40	WAŁ		T400560N112R12	1	
41	WKŁADKA PROFILU	50x50	111223	1	
42	WKŁADKA RURKI	25	466572	4	
43	ZAWLECZKA DO RUR	8x70	200233385	5	
44	ŚRUBA	M10x20-8.8-A2J	PN-EN ISO 4017:2002	2	
45	ŚRUBA	M10x30-8.8-A2J	PN-EN ISO 4017:2002	6	
46	ŚRUBA	M12X25-8.8-A2J	PN-EN ISO 4017	6	
47	ŚRUBA	M12x30-8.8-A2J	PN-EN ISO 4017:2002	3	
48	ŚRUBA	M12x35-8.8-A2J	PN-EN ISO 4017	10	
49	ŚRUBA	M12x40-8.8-A2J	PN-EN ISO 4017:2002	6	
50	ŚRUBA	M12x60-8.8-A2J	PN-EN ISO 4014:2002	7	
51	ŚRUBA	M8x16-8.8-A2J	PN-EN ISO 4017:2002	22	

LP.	NAZWA CZĘŚCI	TYP CZĘŚCI	NUMER KATALOGOWY	ILOŚĆ	UWAGI
52	ŚRUBA	M8x20-8.8-A2J	PN-EN ISO 4017:2002	16	
53	WSPORNIK		312N-02170000	1	

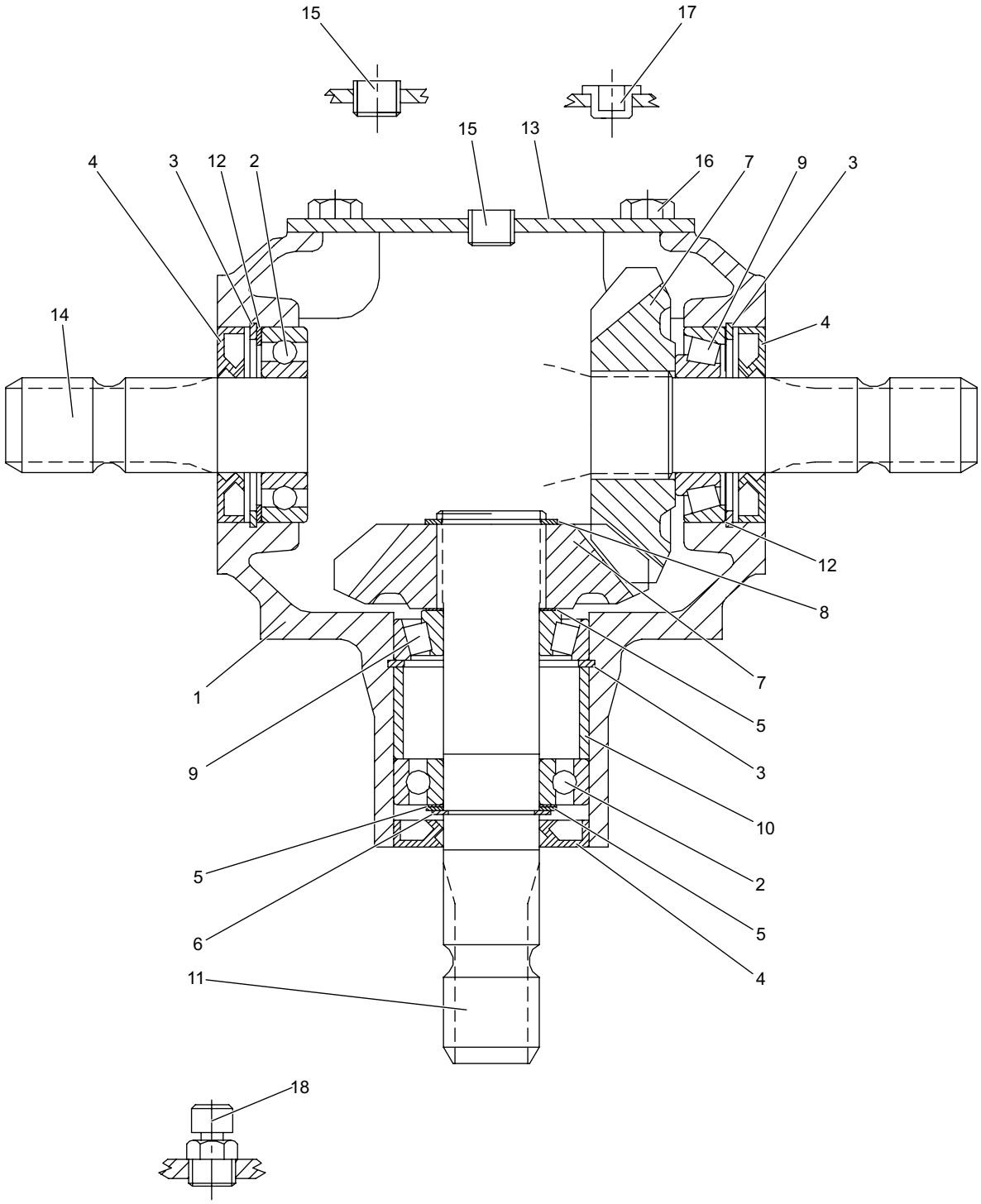
15
17
15
13
4
3
12
2
16
7
9
3
14
4
12
8
7
1
5
9
3
10
5
2
6
5
11
4
18

LP.	NAZWA CZĘŚCI	TYP CZĘŚCI	NUMER KATALOGOWY	ILOŚĆ	UWAGI
1	OBUDOWA		0.267.0304.0	1	
2	ŁOŻYSKO	6207 35x72x17	8.0.1.00870	2	
3	PIERŚCIEŃ	72x75x2.5	8.5.2.00131	3	
4	USZCZELNIACZ	35X72X10	8.7.1.00152	3	
5	PODKŁADKA	35.3x48.0	0.259.7500.00	2	
6	PIERŚCIEŃ	35x33x1.5	8.5.1.00005	1	
7	KOŁO ZĘBATE	Z18 M6,15	0.267.5007.00	2	
8	PIERŚCIEŃ	40x37.5x1.75	8.5.1.00029	1	
9	ŁOŻYSKO	30207 35x72x18.25	8.0.9.00026	2	
10	TULEJA	64.3x71.8x34.1	0.267.7100.00	1	
11	WAŁEK	1”3/8 Z6	0.267.2001.00	1	
12	PODKŁADKA	60.3x71.7	0.248.7500.00	2	
13	POKRYWA		0.267.1300.00	1	
14	WAŁEK	1”3/8 Z6	0.267.3005.00	1	
15	KOREK	3/8”	8.6.6.00201	4	
16	ŚRUBA	10X20 8,8	8.1.1.00054	4	
17	KOREK	3/8”GAS	8.6.0.01684	1	
18	KOREK Z ODPOWIETRZNIKIEM	3/8”GAS	8.6.7.00161	1	

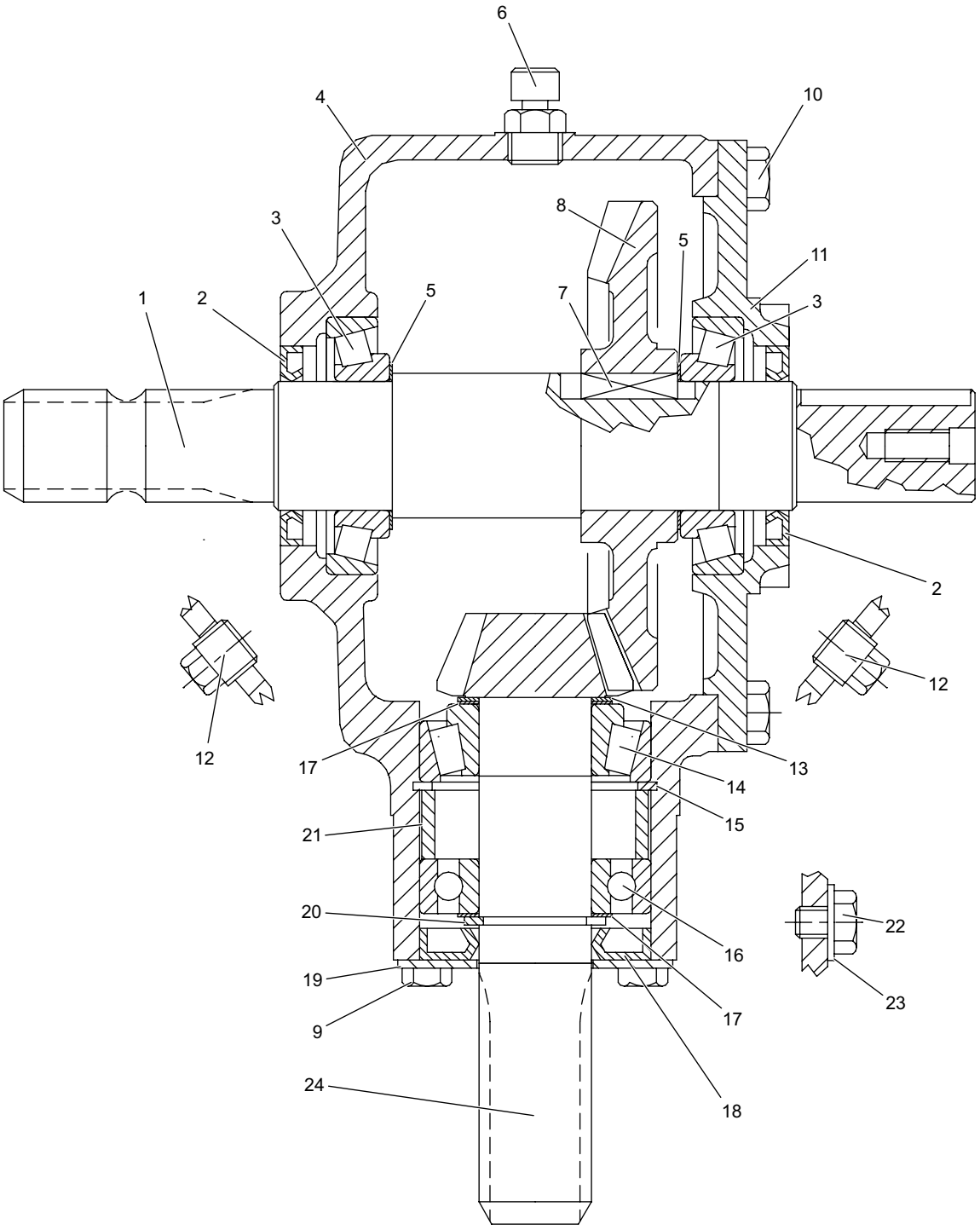
6
4
10
8
3
5
11
1
2
5
7
3
2
12
12
17
13
14
15
21
20
22
16
19
17
23
9
24
18

PRONAR

LP.	NAZWA CZĘŚCI	TYP CZĘŚCI	NUMER KATALOGOWY	ILOŚĆ	UWAGI
1	WAŁEK		0.304.4217.00	1	
2	USZCZELNIACZ	40X62X7	8.7.3.00603	2	
3	ŁOŻYSKO	30208	8.0.9.00024	2	
4	OBUDOWA		0.304.0306.00	1	
5	PODKŁADKA	40.3x51.5	0.244.7500.00	2	
6	KOREK Z ODPOWIETRZNIKIEM	3/8”GAS	8.6.7.00161	1	
7	WPUST	12X8X30	8.4.1.01141	1	
8	KOŁO ZĘBATE	Z36 M4,35	0.244.6204.00	1	
9	ŚRUBA	M8X14 8,8	8.1.1.00343	4	
10	ŚRUBA	10X25 8,8	8.1.1.00061	8	
11	POKRYWA		0.304.1300.00	1	
12	KOREK	3/8”GAS	8.6.5.00006	3	
13	PODKŁADKA	35.3x1.3	0.259.7513.00	1	
14	ŁOŻYSKO	32207	8.0.9.00127	1	
15	PIERŚCIEŃ	72 UNI7437	8.5.2.00131	1	
16	ŁOŻYSKO	6207	8.0.1.00870	1	
17	PODKŁADKA	35.3x48.0	0.259.7500.00	2	
18	USZCZELNIACZ	35X72X10	8.7.3.00055	1	
19	POKRYWA		1.244.1706.00	1	
20	PIERŚCIEŃ	32 UNI7436	8.5.1.00583	1	
21	TULEJA		0.304.7100.00	1	
22	ŚRUBA	M10X10 8,8	8.1.1.02213	1	
23	PODKŁADKA MIEDZIANA	10,5X18X1	8.3.3.00481	1	
24	WAŁEK Z KOŁEM ZĘBATYM	Z12 M4.35	0.304.5008.00	1	

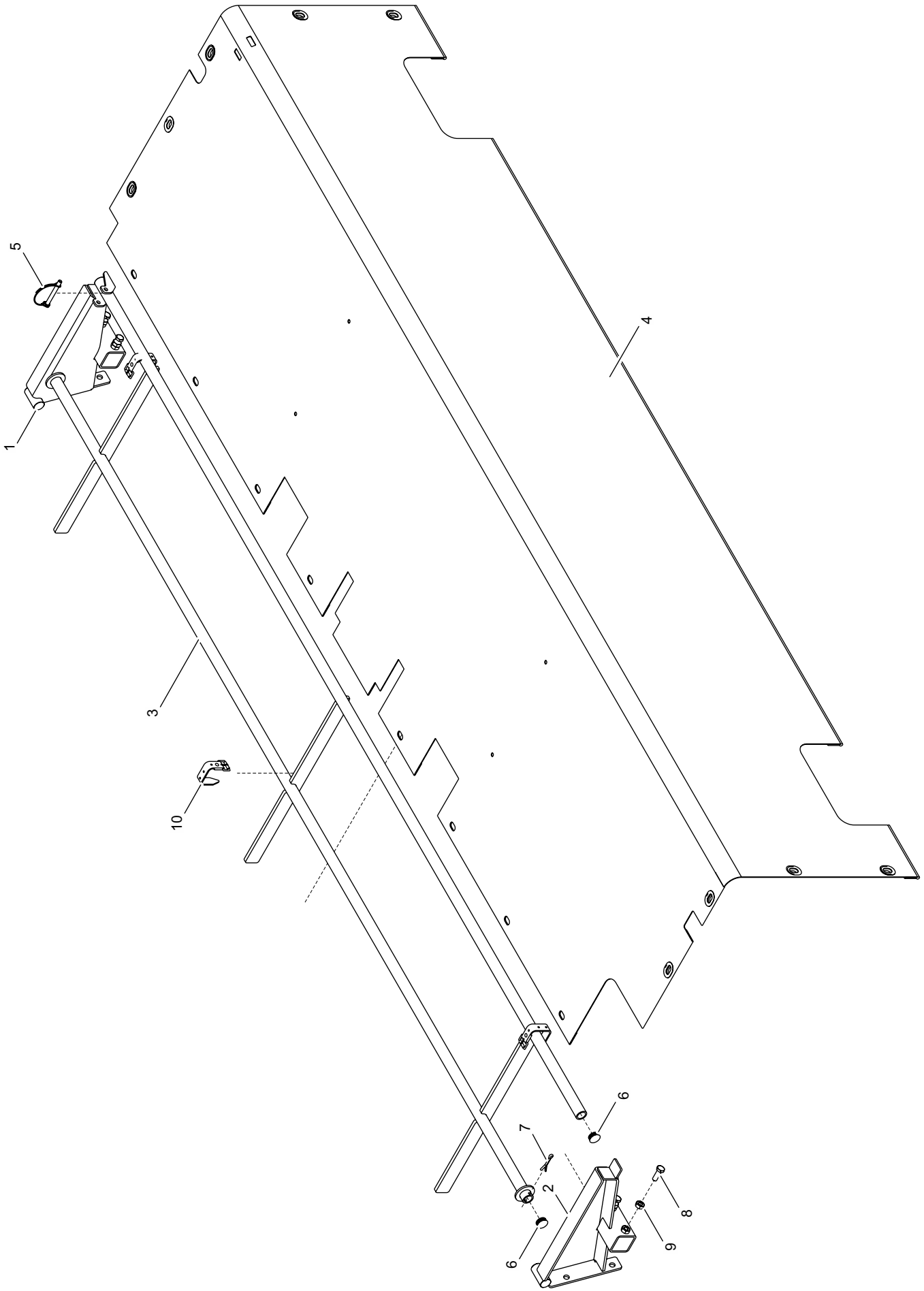
5
1
3
10
4
6
7
2
6
8
9

LP.	NAZWA CZĘŚCI	TYP CZĘŚCI	NUMER KATALOGOWY	ILOŚĆ	UWAGI
1	BOK PRAWY		284N-03010000	1	
2	BOK LEWY		284N-03020000	1	
3	OSŁONA RUCHOMA		309N-03010000	1	
4	OSŁONA BREZENTOWA		312N-03010000	1	
5	ZAWLECZKA DO RUR	8x70	200233385	1	
6	WKŁADKA RURKI	25	466572	4	
7	ZAWLECZKA	5x36-St-A2J	PN-EN ISO 1234:2004	2	
8	ŚRUBA	M10x30-8.8-A2J	PN-EN ISO 4017:2002	4	
9	NAKRĘTKA	M10-8-A2J	PN-EN ISO 4032:2004	4	
10	PASEK SKÓRZANY		TMN 07.0120.40	3	

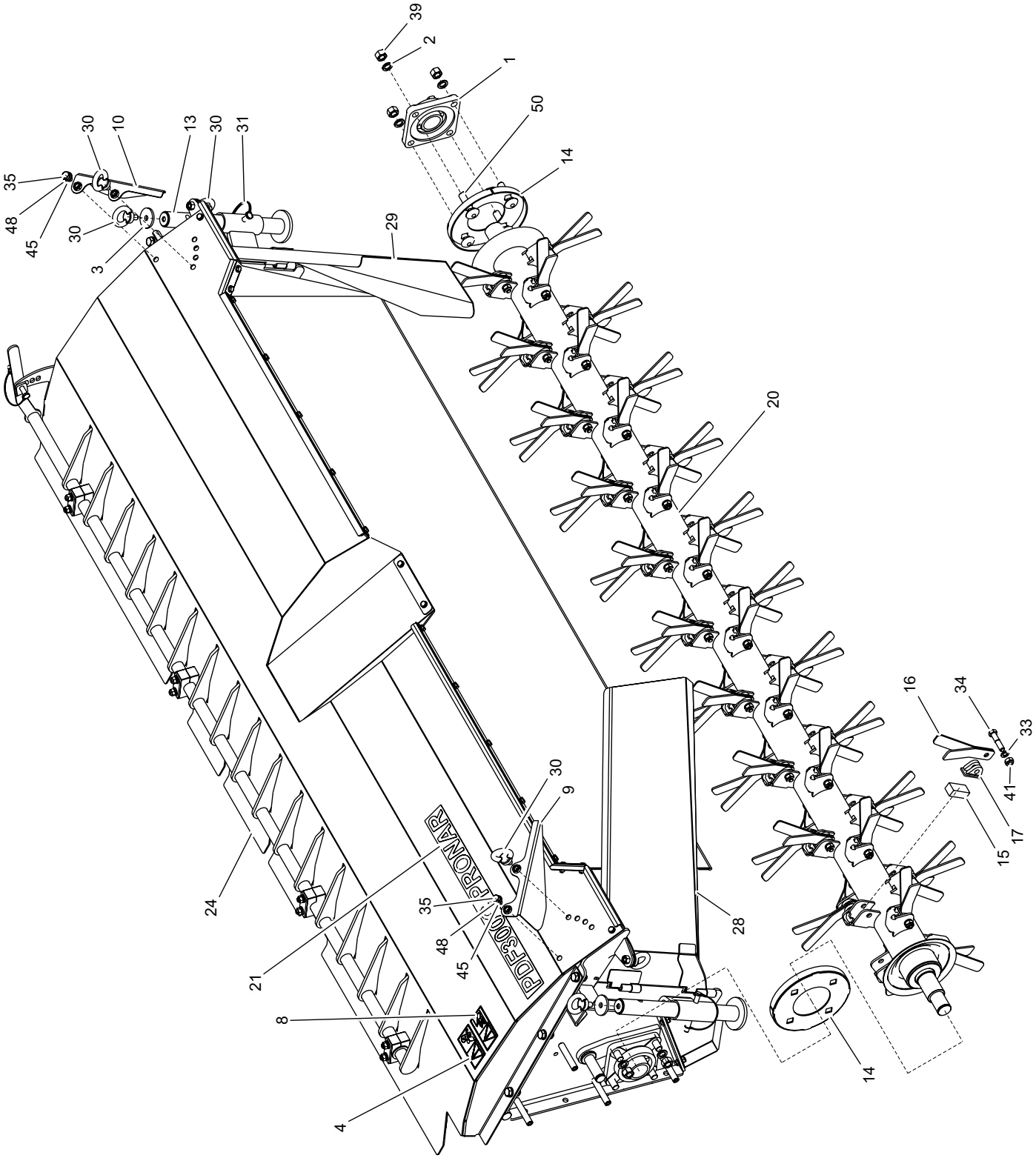
39
2
1
50
14
30
10
13
30
31
35
48
45
30
3
29
20
16
34
33
41
17
15
14
28
30
9
35
48
45
24
21
8
4
PRONAR
PDF300C

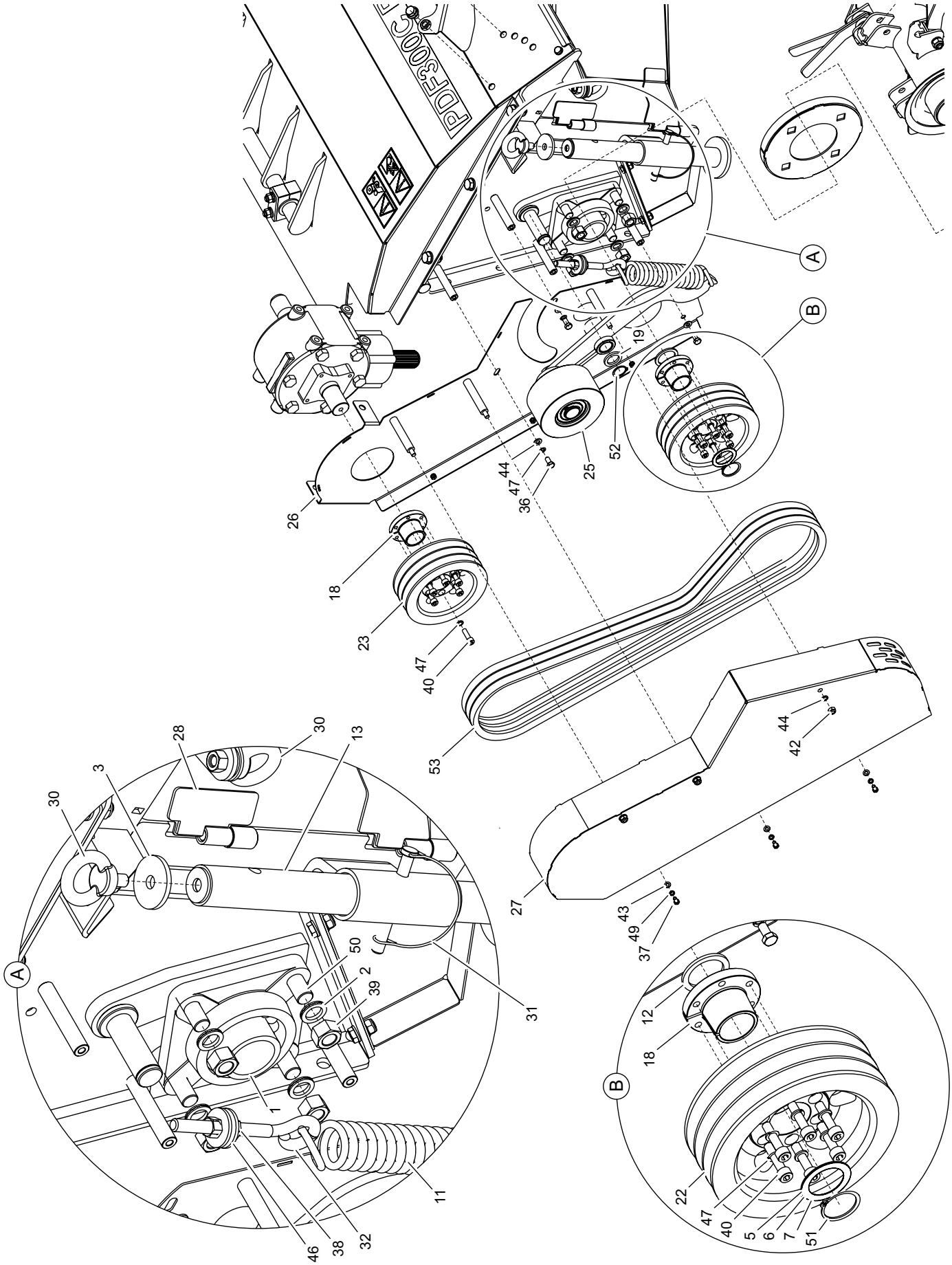
PDF300C
A
B
1
2
3
5
6
7
11
12
13
18
19
22
23
25
26
27
28
30
31
32
36
37
38
39
40
42
43
44
46
47
49
50
51
52
53

LP.	NAZWA CZĘŚCI	TYP CZĘŚCI	NUMER KATALOGOWY	ILOŚĆ	UWAGI
1	ŁOŻYSKO ZESPÓŁ	UCF 209		2	
2	PODKŁADKA	NL16		8	
3	BLOKADA STOPY		185N-01350000	2	
4	NALEPKA OSTRZEGAWCZA		206N-00000004	1	
5	PODKŁADKA REGULACYJNA		206N-02210000	1	
6	PODKŁADKA REGULACYJNA		206N-02220000	1	
7	PODKŁADKA REGULACYJNA		206N-02230000	1	
8	NALEPKA OSTRZEGAWCZA		228N-00000002	1	
9	KIEROWNICA LEWA		228N-08010900	1	
10	KIEROWNICA PRAWA		228N-08011000	1	
11	SPRĘŻYNA SPULCHNIACZA		228N-08012200	1	
12	PODKŁADKA DYSTANSOWA		228N-08012700	1	
13	STOPA PODPOROWA		228N-08012800	2	
14	OSŁONA ŁOŻYSKA		228N-08012900	2	
15	KOSTKA GUMOWA		228N-08030000	60	
16	PALEC GIĘTY		228N-08040000	120	
17	BLOKADA PALCA		228N-08050000	60	
18	PIERŚCIEŃ ZACISKOWY		386N-01000003	2	
19	PODKŁADKA		386N-01000004	1	
20	WAŁ SPULCHNIACZA		387N-01020000	1	
21	NALEPKA		390N-00000002	1	
22	KOŁO PASOWE		390N-01000001	1	
23	KOŁO PASOWE		390N-01000002	1	
24	OBUDOWA SPULCHNIACZA		390N-01010000	1	S(016/1)
25	NAPINACZ		390N-01020000	1	S(017/1)
26	OBUDOWA TYLNA		390N-01030000	1	
27	OSŁONA PRZEDNIA		390N-01040000	1	
28	ZGARNIACZ LEWY		387N-01030000	1	
29	ZGARNIACZ PRAWY		387N-01040000	1	
30	ŚRUBA Z UCHEM	M12-A2J	DIN 580	6	
31	ZAWLECZKA DO RUR	11x100	GRANIT 20029882	2	
32	ŚRUBA Z UCHEM	M12x125_170-A2J	M12x125_170-A2J	1	
33	PODKŁADKA SPRĘŻYSTA	Z12,2-Fe/Zn5	PN-77/M-82008	60	
34	ŚRUBA	M12x55-8.8-A2J	PN-EN ISO 4014	60	
35	ŚRUBA	M12X20-8.8-A2J	PN-EN ISO 4017	2	
36	ŚRUBA	M8x16-8,8-A2J	PN-EN ISO 4017	4	
37	ŚRUBA	M6x12-5.6-A2J	PN-EN ISO 4017	3	
38	NAKRĘTKA	M12-8-A2J	PN-EN ISO 4032	2	
39	NAKRĘTKA	M16-08-A2J	PN-EN ISO 4032	8	
40	ŚRUBA	M8x35-8.8-A2J	PN-EN ISO 4762	12	
41	NAKRĘTKA	M12-8-A2J	PN-EN ISO 7040	60	
42	NAKRĘTKA	M8-8-A2J	PN-EN ISO 7040	3	
43	PODKŁADKA	6-200HV-A2J	PN-EN ISO 7089	3	
44	PODKŁADKA	8-200HV-A2J	PN-EN ISO 7089	7	
45	PODKŁADKA	12-200HV-2AJ	PN-EN ISO 7089	2	
46	PODKŁADKA	12-200HV-A2J	PN-EN ISO 7093-1	2	
47	PODKŁADKA	Z 8,2-Fe//Zn9//A	PN-M-82008	16	
48	PODKŁADKA SPRĘŻYSTA	12,2-Fe//Zn9//A	PN-M-82008	2	
49	PODKŁADKA SPRĘŻYSTA	Z 6,1-Fe//Zn9//A	PN-M-82008	3	
50	ŚRUBA	M16x65-8.8-A2J	PN-M-82406	8	
51	PIERŚCIEŃ OSADCZY	Z 35	PN-M-85111	1	

LP.	NAZWA CZĘŚCI	TYP CZĘŚCI	NUMER KATALOGOWY	ILOŚĆ	UWAGI
52	PIERŚCIEŃ OSADCZY	Z 25	PN-M-85111	1	
53	PAS KLINOWY		SPB 1750	3	

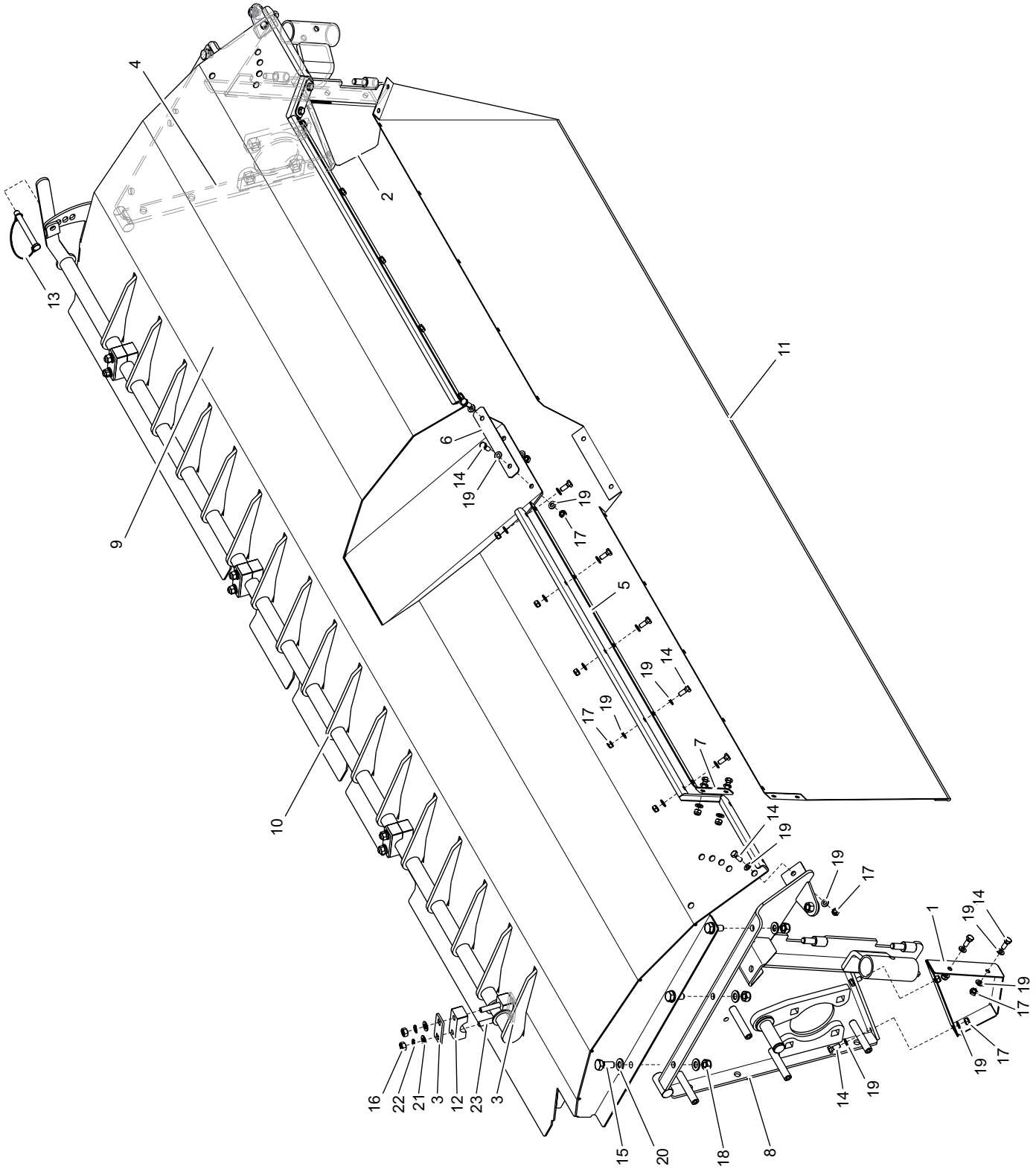
4
2
13
11
6
14
19
19
17
9
5
19
14
17
19
7
10
14
19
19
17
1
19
14
17
19
17
19
16
22
21
3
12
23
3
15
20
18
8
14
19

LP.	NAZWA CZĘŚCI	TYP CZĘŚCI	NUMER KATALOGOWY	ILOŚĆ	UWAGI
1	ZAMKNIĘCIE LEWE		228N-08011500	1	
2	ZAMKNIĘCIE PRAWE		228N-08011600	1	
3	MOCOWANIE OBEJMY		228N-08011800	8	
4	BOK PRAWY		386N-01010200	1	
5	LISTWA II		390N-01010002	2	
6	LISTWA III		390N-01010003	1	
7	LISTWA IV		390N-01010004	2	
8	BOK LEWY		390N-01010400	1	
9	POKRYWA GŁÓWNA		390N-01010500	1	
10	PALCE TŁUMIĄCE		390N-01010600	1	
11	OSŁONA BREZENTOWA		390N-01010700	1	
12	OBEJMA WKŁADKA		AMP.P2 30S	8	
13	ZAWLECZKA DO RUR	11x100	20029882	1	
14	ŚRUBA	M8x20-8.8-A2J	PN-EN ISO 4017	26	
15	ŚRUBA	M12x30-8.8-A2J	PN-EN ISO 4017	6	
16	NAKRĘTKA	M10-8-A2J	PN-EN ISO 4032	8	
17	NAKRĘTKA	M8-8-A2J	PN-EN ISO 7040	26	
18	NAKRĘTKA	M12-8-A2J	PN-EN ISO 7040	6	
19	PODKŁADKA	8-200HV-A2J	PN-EN ISO 7089	52	
20	PODKŁADKA	12-200HV-2AJ	PN-EN ISO 7089	12	
21	PODKŁADKA	10-200HV-A2J	PN-EN ISO 7089	8	
22	PODKŁADKA SPRĘŻYSTA	Z 10,2-Fe//Zn9//A	PN-M-82008	8	
23	ŚRUBA	M10x75-8.8-A2J	PN-M-82406	8	

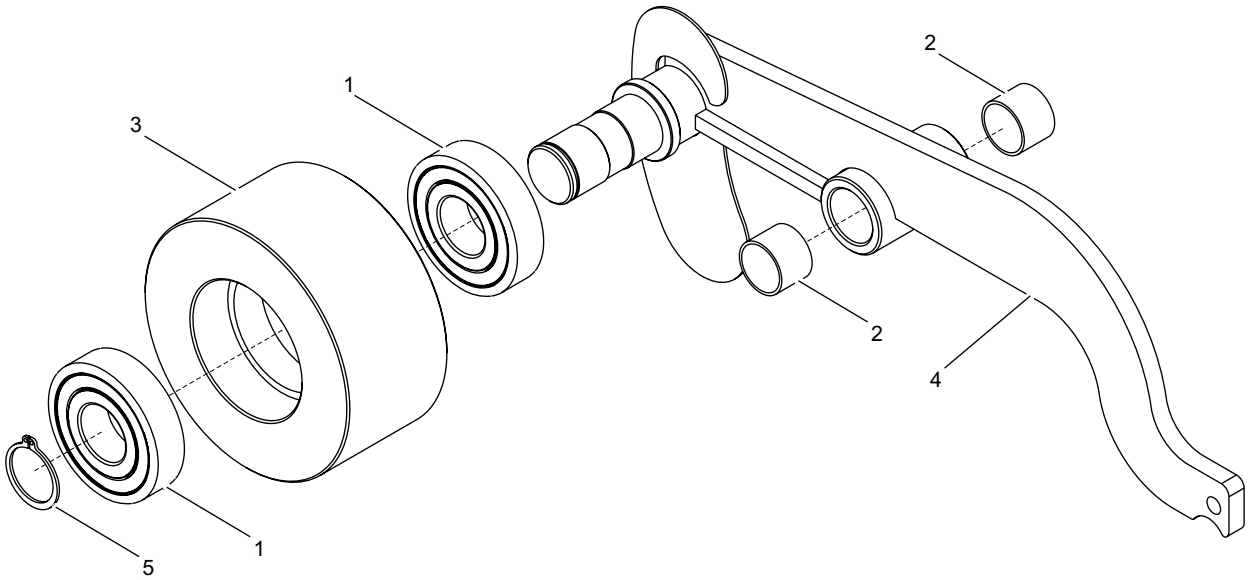
1
2
3
2
4
1
5

LP.	NAZWA CZĘŚCI	TYP CZĘŚCI	NUMER KATALOGOWY	ILOŚĆ	UWAGI
1	ŁOŻYSKO	6306 2RS		2	
2	TULEJA ŚLIZGOWA		252820	2	
3	KOŁO NAPINACZA		409N-04030001	1	
4	RAMIĘ NAPINACZA		390N-01020100	1	
5	PIERŚCIEŃ OSADCZY	Z 30	PN-M-85111	1	

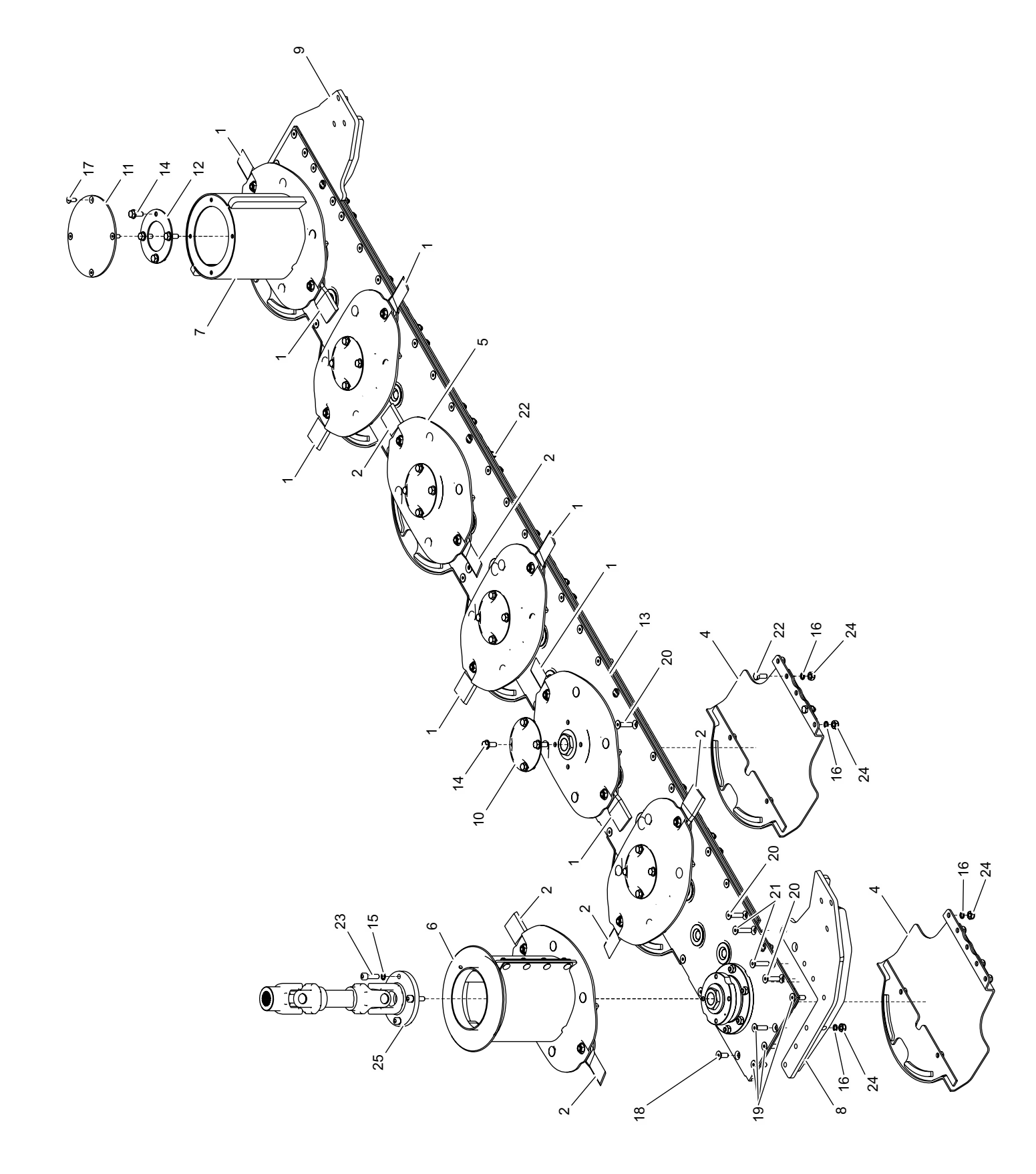
9
1
17
11
14
12
7
1
1
5
22
2
2
1
1
1
13
20
4
22
16
24
14
10
2
16
24
1
20
2
21
20
4
16
24
23
15
6
2
2
25
2
18
19
8
16
24

LP.	NAZWA CZĘŚCI	TYP CZĘŚCI	NUMER KATALOGOWY	ILOŚĆ	UWAGI
1	NÓŻ LEWY	120x49x4		8	
2	NÓŻ PRAWY	120x49x4		6	
4	ŚLIZG		257N-15000000	7	S(019/1)
5	DYSK		257N-12000000	5	S(020/1)
6	DYSK NAPĘDOWY		257N-13000000	1	S(021/1)
7	DYSK Z BĘBNEM		257N-14000000	1	S(022/1)
8	STOPA LEWA		257N-06000000	1	
9	STOPA PRAWA		257N-07000000	1	
10	POKRYWA DYSKU		257N-09000000	5	
11	POKRYWA BĘBNA		257N-10000000	1	
12	NAKŁADKA		257N-11000000	1	
13	LISTWA	3,0m	304N-01000000	1	S(023/1)
14	ŚRUBA	M10x25-10.9	3 190 674	24	
15	PODKŁADKA	10	0847 0137-01	4	
16	PODKŁADKA SPRĘŻYSTA	Z10,2-Fe/Zn5	PN-M-82008	36	
17	WKRĘT	M8x20-8.8-A2J	PN-EN ISO 10642	4	
18	WKRĘT	M10x25-10,9-A2J	PN-EN ISO 10642	12	
19	WKRĘT	M10x35-10.9-A2J	PN-EN ISO 10642	8	
20	WKRĘT	M10x40-10.9-A2J	PN-EN ISO 10642	14	
21	WKRĘT	M10x45-10.9-A2J	PN-EN ISO 10642	4	
22	ŚRUBA	M10x25-8.8-A2J	PN-EN ISO 4017	10	
23	ŚRUBA	M10x35-12.9	PN-EN ISO 4762	4	
24	NAKRĘTKA	M10-10-A2J	PN-EN ISO 7040	36	
25	ŁĄCZNIK	AB2	902-01788	1	

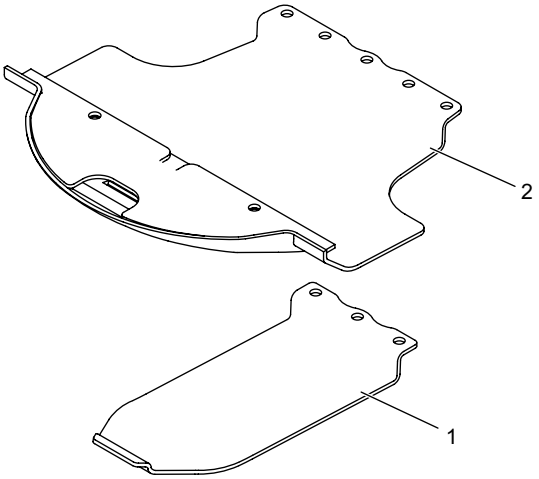
2
1

LP.	NAZWA CZĘŚCI	TYP CZĘŚCI	NUMER KATALOGOWY	ILOŚĆ	UWAGI
1	PŁOZA OCHRONNA		257N-02020000	1	
2	ŚLIZG		257N-15010000	1	

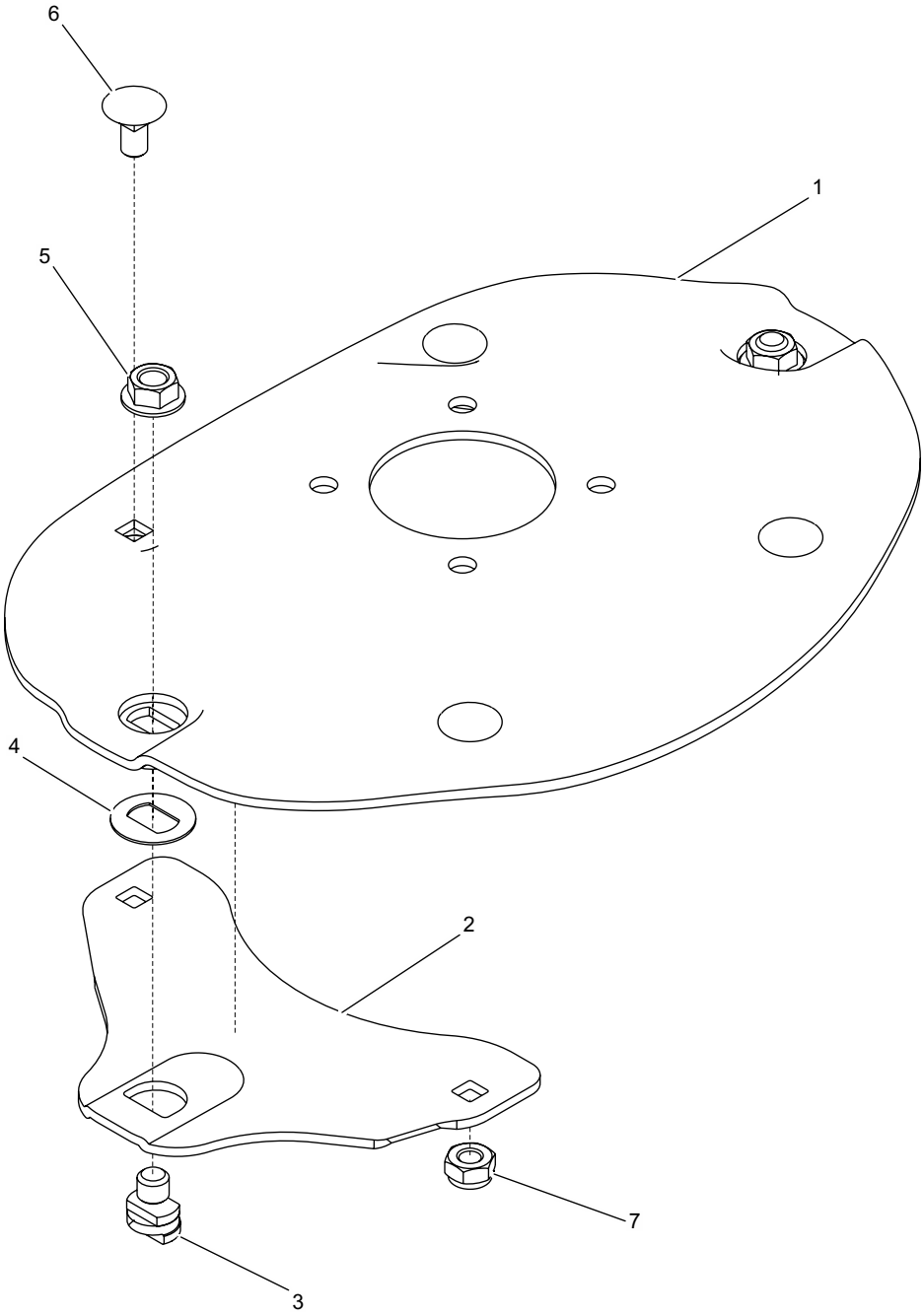
6
1
5
4
2
7
3

LP.	NAZWA CZĘŚCI	TYP CZĘŚCI	NUMER KATALOGOWY	ILOŚĆ	UWAGI
1	DYSK		257N-12010000	1	
2	TRZYMAK NOŻA		257N-12000001	2	
3	TRZPIEŃ NOŻA		257N-12000002	2	
4	PODKŁADKA		257N-03050000	2	
5	NAKRĘTKA	M12-10-A2J	0320 0085-24	2	
6	ŚRUBA	M10x20-8.8-A2J	PN-87/M-82406	4	
7	NAKRĘTKA	M10-10-A2J	DIN 985	4	

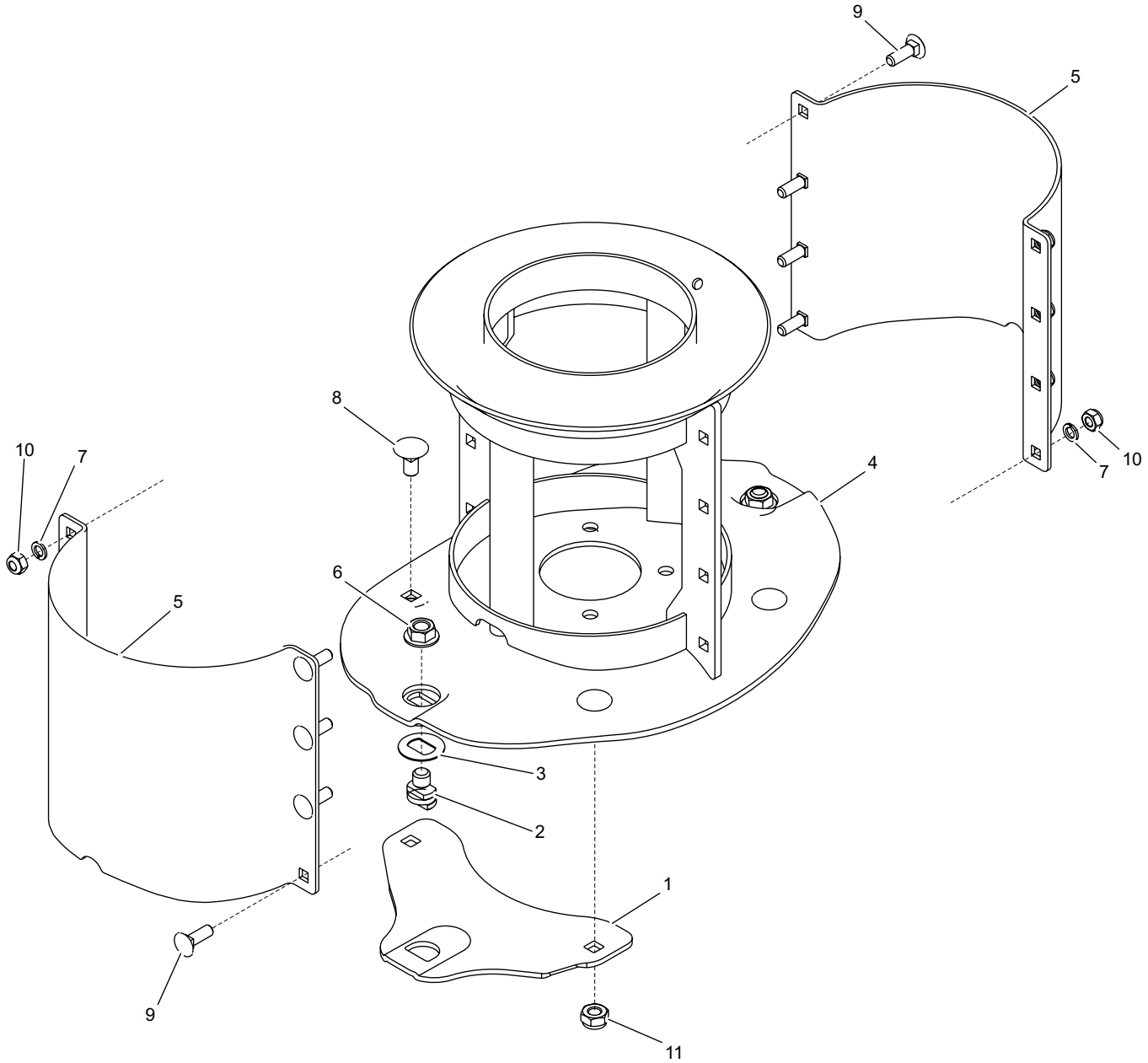
9
5
8
10
7
4
10
7
6
5
3
2
1
9
11

LP.	NAZWA CZĘŚCI	TYP CZĘŚCI	NUMER KATALOGOWY	ILOŚĆ	UWAGI
1	TRZYMAK NOŻA		257N-12000001	2	
2	TRZPIEŃ NOŻA		257N-12000002	2	
3	PODKŁADKA		257N-03050000	2	
4	DYSK NAPĘDOWY		257N-13010000	1	
5	POKRYWA ZEWNĘTRZNA		257N-04020000	2	
6	NAKRĘTKA	M12-10-A2J	0320 0085-24	2	
7	PODKŁADKA SPRĘŻYSTA	Z8,2-Fe/Zn5	PN-77/M-82008	8	
8	ŚRUBA	M10x20-8.8-A2J	PN-87/M-82406	4	
9	ŚRUBA	M8x25-8.8-A2J	PN-87/M-82406	8	
10	NAKRĘTKA	M8-8-A2J	PN-EN ISO 7040:2003	8	
11	NAKRĘTKA	M10-10-A2J	DIN 985	4	

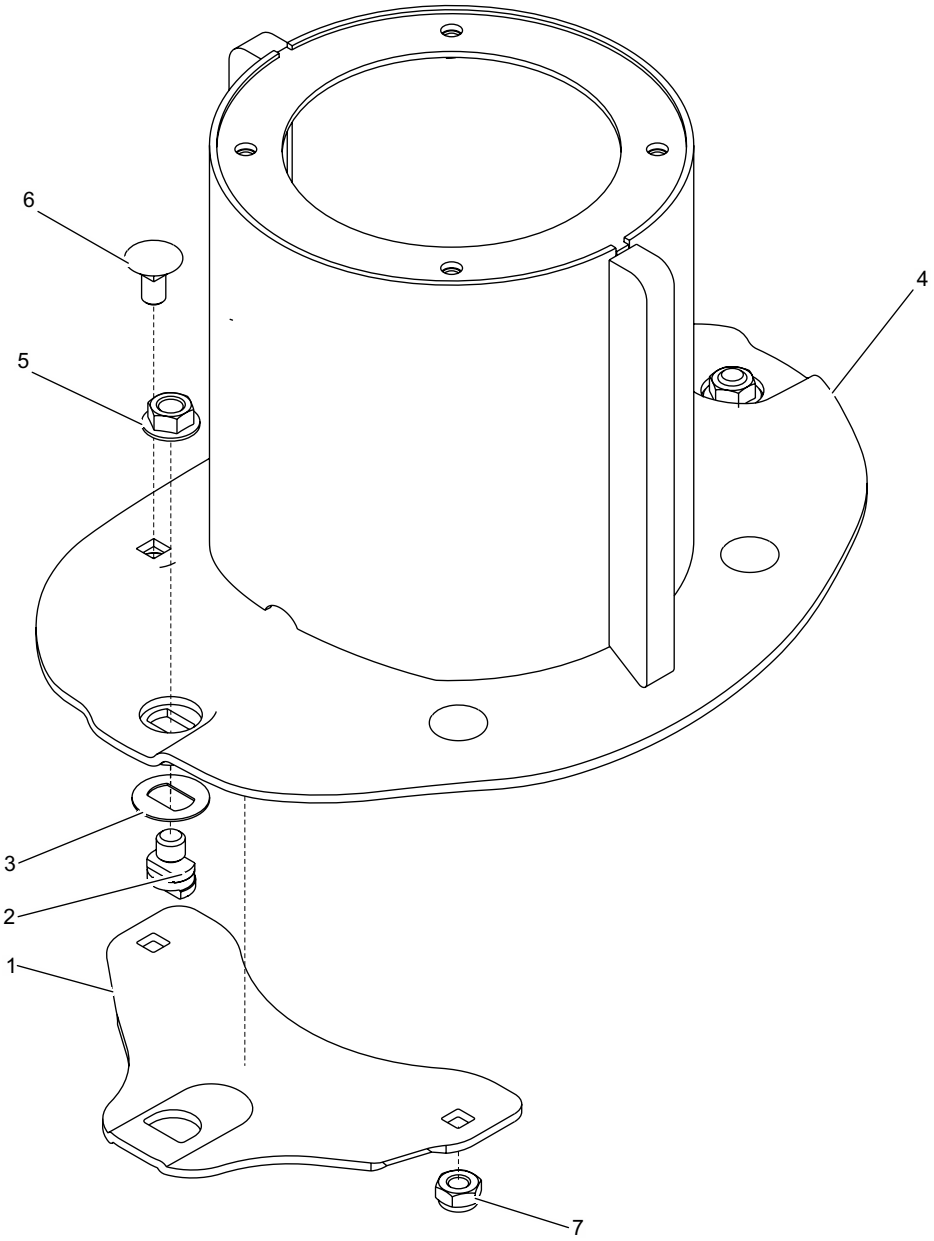
6
5
4
3
2
1
7

LP.	NAZWA CZĘŚCI	TYP CZĘŚCI	NUMER KATALOGOWY	ILOŚĆ	UWAGI
1	TRZYMAK NOŻA		257N-12000001	2	
2	TRZPIEŃ NOŻA		257N-12000002	2	
3	PODKŁADKA		257N-03050000	2	
4	DYSK Z BĘBNEM		257N-14010000	1	
5	NAKRĘTKA	M12-10-A2J	0320 0085-24	2	
6	ŚRUBA	M10x20-8.8-A2J	PN-87/M-82406	4	
7	NAKRĘTKA	M10-10-A2J	DIN 985	4	

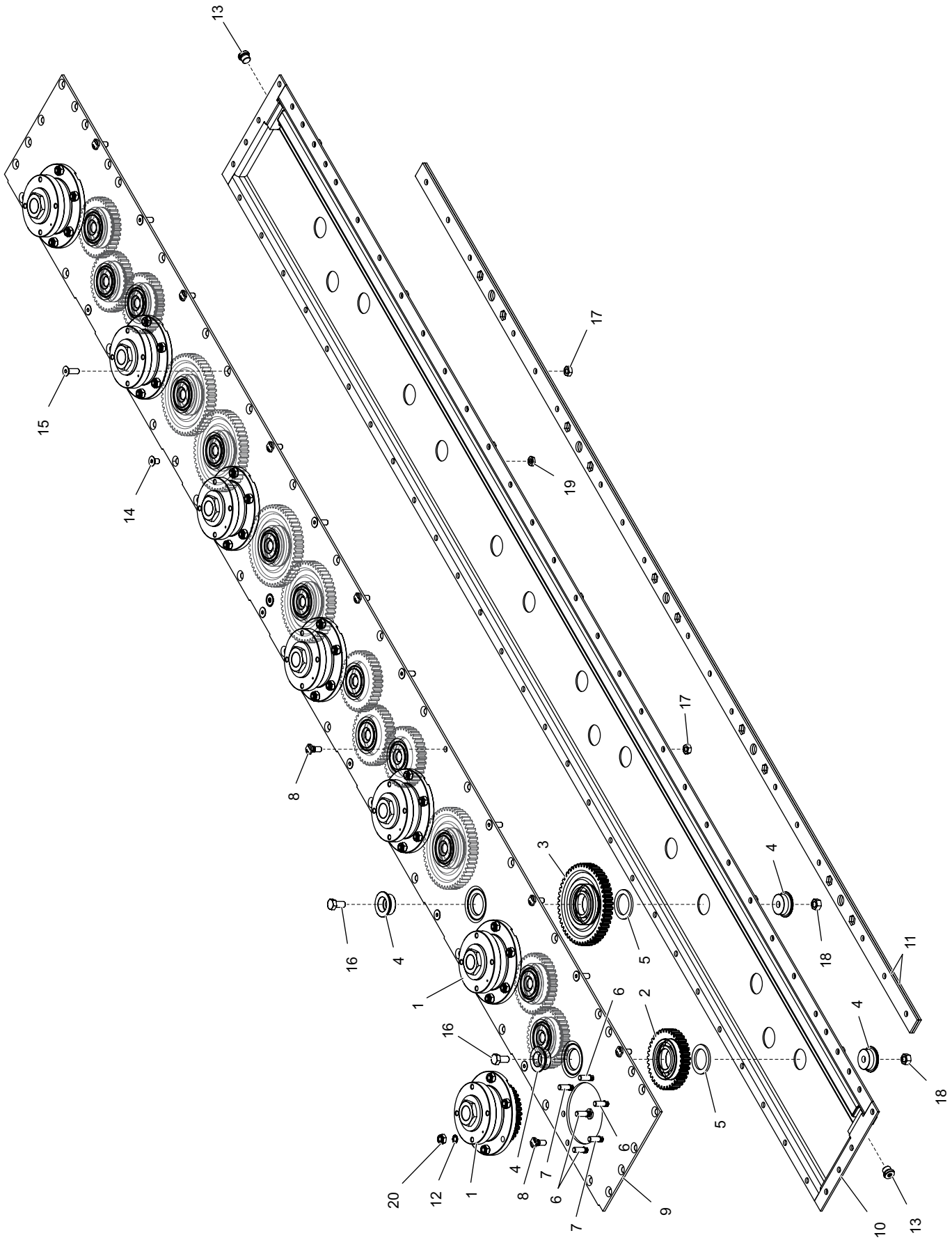
13
15
14
8
16
4
1
16
20
12
1
4
8
7
6
7
6
9
6
3
5
2
5
17
19
17
4
18
4
18
11
10
13

LP.	NAZWA CZĘŚCI	TYP CZĘŚCI	NUMER KATALOGOWY	ILOŚĆ	UWAGI
1	MODUŁ DYSKU		257N-01030000	7	S(024/1)
2	KOŁO MAŁE KPL.		257N-01040000	9	S(025/1)
3	KOŁO DUŻE KPL.		257N-01050000	6	S(026/1)
4	TRZPIEŃ ŁOŻYSKA		257N-01060000	30	
5	PIERŚCIEŃ DYSTANSOWY		257N-01070000	15	
6	ŚRUBA SPECJALNA		257N-01080000	28	
7	ŚRUBA SPECJALNA I		257N-01090000	14	
8	ŚRUBA SPECJALNA II		257N-01100000	14	
9	POKRYWA		304N-01010000	1	
10	RYNNA		304N-01020000	1	
11	WZMOCNIENIE		304N-01030000	2	
12	PODKŁADKA ZABEZPIECZAJĄCA	10	0847 0137-01	42	
13	ZAŚLEPKA	3/8”	VSTI3/8EDCF	3	
14	WKRĘT	M10x16-10,9	PN-EN ISO 10642	6	
15	WKRĘT	M10x30-10,9	PN-EN ISO 10642	6	
16	ŚRUBA	M12x25-12.9	PN-EN ISO 4017	15	
17	NAKRĘTKA	M10-10	PN-EN ISO 4032	20	
18	NAKRĘTKA	M12-12	PN-EN ISO 4032	15	
19	NAKRĘTKA	M10-05	PN-EN ISO 4035	6	
20	NAKRĘTKA	M10-10-A2J	PN-EN ISO 7040	42	

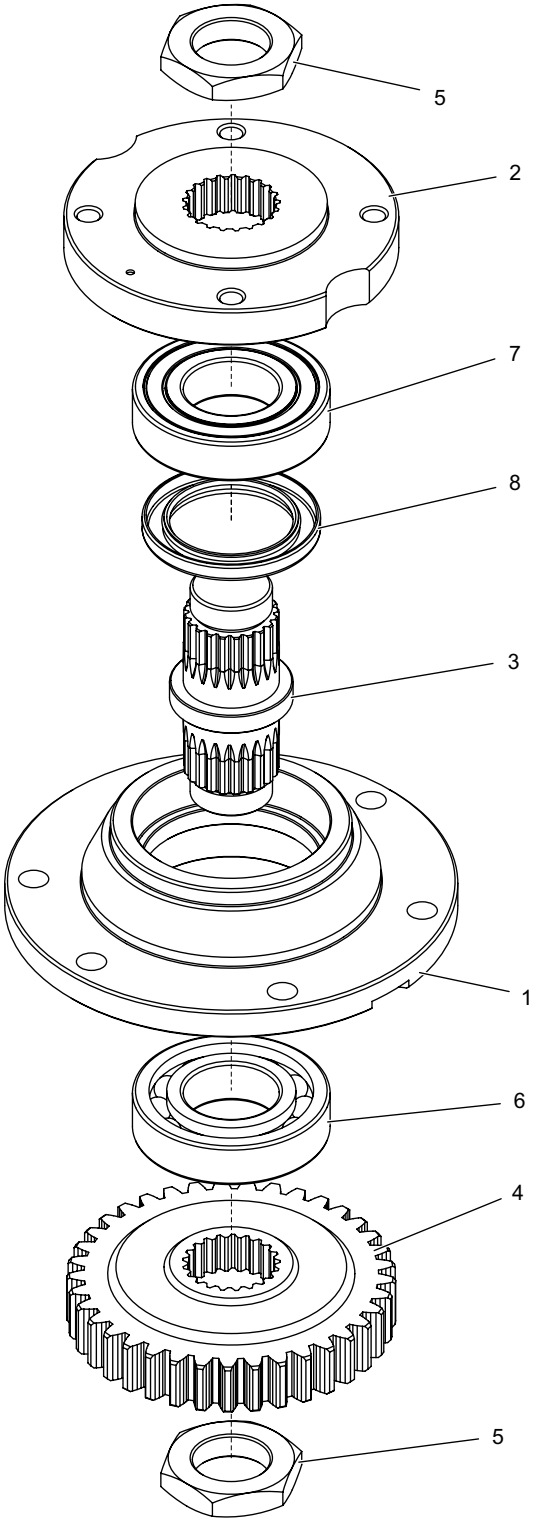
5
2
7
8
3
1
6
4
5

LP.	NAZWA CZĘŚCI	TYP CZĘŚCI	NUMER KATALOGOWY	ILOŚĆ	UWAGI
1	PIASTA DOLNA		257N-01030400	1	
2	PIASTA GÓRNA		257N-01030200	1	
3	WAŁEK DYSKU		257N-01030300	1	
4	KOŁO DYSKU	z=37	257N-01030100	1	
5	NAKRĘTKA PIASTY		257N-01030500	2	
6	ŁOŻYSKO	6207 C3		1	
7	ŁOŻYSKO	6207 2RS C3		1	
8	PIERŚCIEŃ USZCZELNIAJĄCY	A 45x65x7		1	

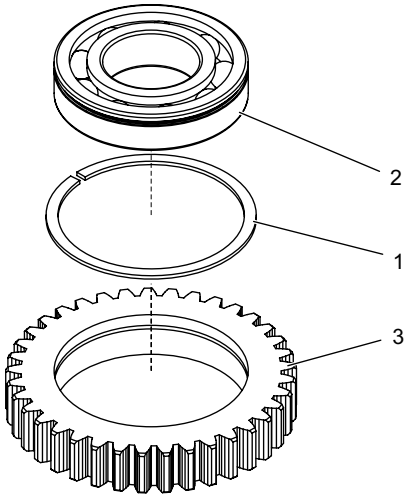
2
1
3

LP.	NAZWA CZĘŚCI	TYP CZĘŚCI	NUMER KATALOGOWY	ILOŚĆ	UWAGI
1	PIERŚCIEŃ OSADCZY	SP80		1	
2	ŁOŻYSKO	6208 N C3		1	
3	KOŁO POŚREDNIE	z=37	257N-01040100	1	

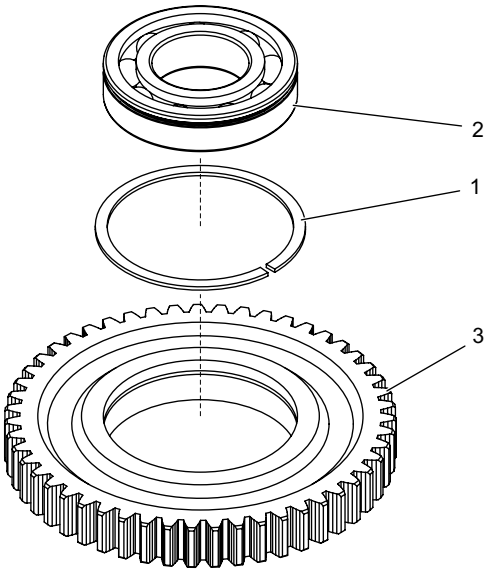
2
1
3

LP.	NAZWA CZĘŚCI	TYP CZĘŚCI	NUMER KATALOGOWY	ILOŚĆ	UWAGI
1	PIERŚCIEŃ OSADCZY	SP80		1	
2	ŁOŻYSKO	6208 N C3		1	
3	KOŁO POŚREDNIE	z=51	257N-01050100	1	