PRONAR Sp. z o.o.

17-210 NAREW, UL. MICKIEWICZA 101A, WOJ. PODLASKIE

tel.: +48 085 681 63 29 +48 085 681 64 29
+48 085 681 63 81 +48 085 681 63 82
fax: +48 085 681 63 83 +48 085 682 71 10

www.pronar.pl

KATALOG CZĘŚCI ZAMIENNYCH

ZGRABIARKA KARUZELOWA

PRONAR ZKP800

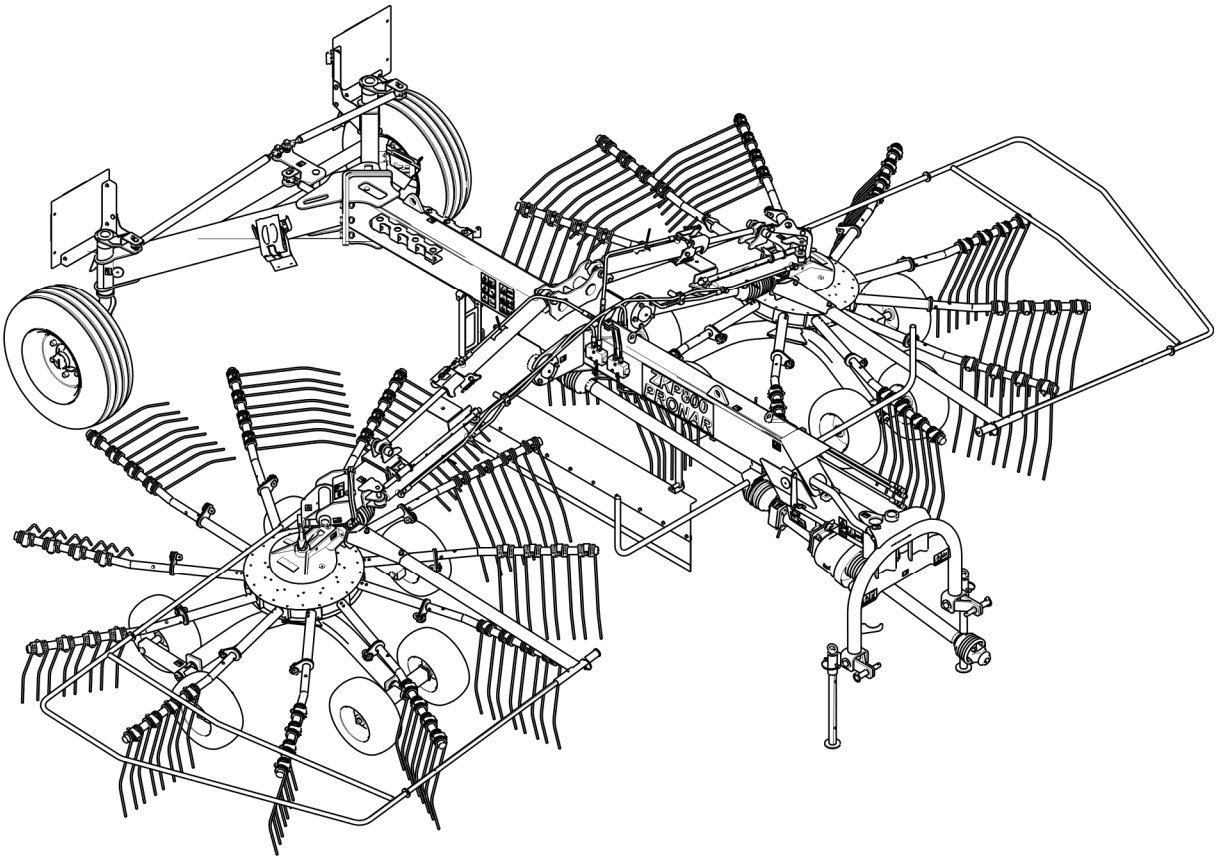

WYDANIE 3A-03-2015 NR PUBLIKACJI 231N-00000000-SP

PL

KATALOG CZĘŚCI ZAMIENNYCH

ZGRABIARKA KARUZELOWA

PRONAR ZKP800

WYDANIE 3A-03-2015 NR PUBLIKACJI 231N-00000000-SP

SPIS TREŚCI

WSTĘP 5
ZASADY KORZYSTANIA Z KATALOGU CZĘŚCI ZAMIENNYCH 6
ZASADY ZAMAWIANIA CZĘŚCI 7
KATALOG CZĘŚCI ZAMIENNYCH 9
ZAWIESZENIE NOŚNE 10
RAMA ŚRODKOWA 12
UKŁAD PRZENIESIENIA NAPĘDU 14
RAMIONA NOŚNE 16
INSTALACJA HYDRAULICZNA 18
OSŁONA FORMUJĄCA 20
UKŁAD JEZDNY 22
ZGRABIARKA PRAWA 24
MOCOWANIE PRZEKŁADNI - PRAWE 26
UKŁAD JEZDNY ZGRABIARKI 28
RAMIĘ GRABIĄCE PRAWE 30
ZGRABIARKA LEWA 32
MOCOWANIE PRZEKŁADNI - LEWE 34
RAMIĘ GRABIĄCE LEWE 36
PRZEKŁADNIA ROTACYJNA 38
INSTALACJA ELEKTRYCZNA 40
NALEPKI INFORMACYJNE 42
KOŁO OGUMIONE 44
ZMIANY KONSTRUKCYJNE 46
INDEKS ALFABETYCZNY 80

WSTĘP

Rozmieszczenie części w katalogu nie musi być kolejnością montażu/demontażu poszczególnych elementów.

Producent zastrzega sobie prawo wprowadzania w produkowanych maszynach zmian konstrukcyjnych ułatwiających obsługę oraz poprawiających jakość ich pracy.

Katalog części zamiennych jest aktualny w dniu wydania.

W przypadku niejasności należy kontaktować się ze Sprzedawcą lub bezpośrednio z Producentem.

Adres Producenta

PRONAR Sp. z o.o.

ul. Mickiewicza 101A

17-210 Narew

Telefony kontaktowe

+48 085 681 63 29 +48 085 681 64 29

+48 085 681 63 81 +48 085 681 63 82

ZASADY KORZYSTANIA Z KATALOGU CZĘŚCI ZAMIENNYCH

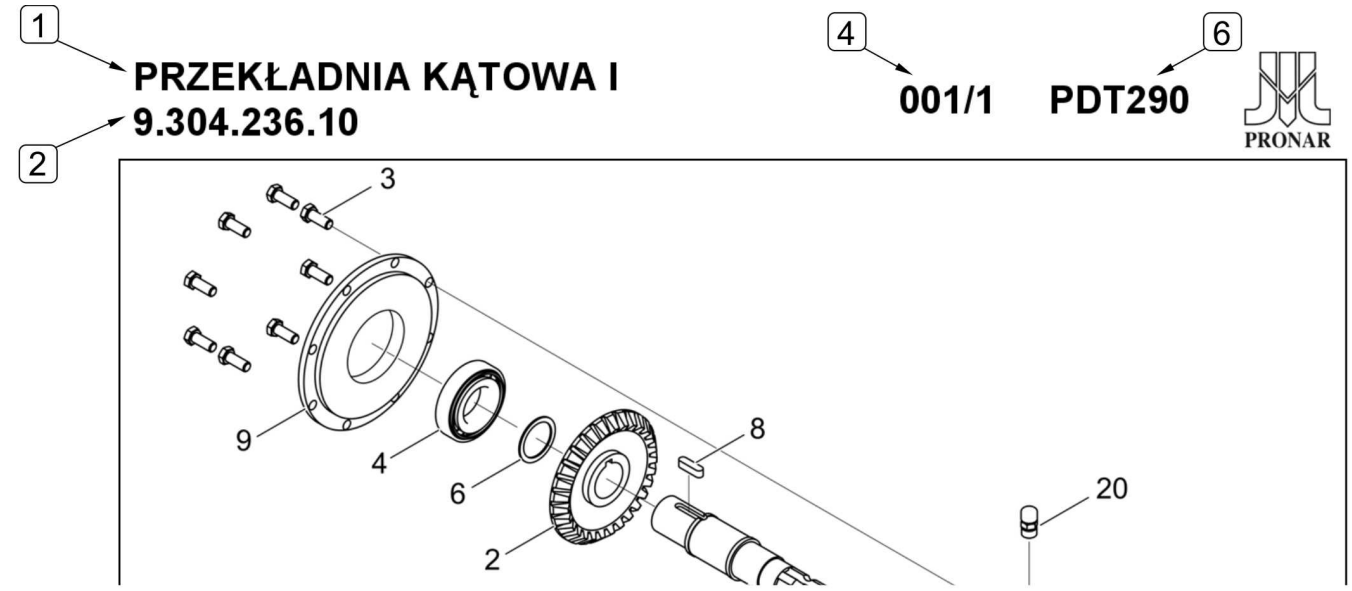

1 PRZEKŁADNIA KĄTOWA I
2 9.304.236.10
5 001/1- 001/3
6 PDT290
PRONAR

LP.	NAZWA CZĘŚCI	TYP	NUMER KATALOGOWY (NUMER NORMY)	ILOŚĆ	UWAGI	ZK
1	OBUDOWA		0.304.0300.00	1		
2	KOŁO ZĘBATE	Z29 M.5	0.304.6000.00	1		
3	ŚRUBA	M10X25 8,8	8.1.1.00061	8		
4	ŁOŻYSKO	30208	8.0.9.00024	1		
5	KOREK	G3/8"GAS	8.6.5.00006	2		

7 8 9 10 11 12 13

(1) Nazwa zespołu *(2) Numer zespołu kompletnego* *(3) Rysunek zestawieniowy*
(4) Numer rysunku *(5) Odniesienie do rysunku (rysunków)* *(6) Typ maszyny*
(7) Liczba porządkowa *(8) Nazwa części* *(9) Typ części*
(10) Numer katalogowy *(11) Ilość części w komplecie* *(12) Uwagi dotyczące części*
(13) Numer zmiany konstrukcyjnej

Katalog części zamiennych zawiera rysunki zestawieniowe umieszczone po lewej stronie publikacji i odpowiadający mu wykaz części zamiennych po stronie prawej.

Rysunek zestawieniowy oraz tabela z wykazem części zamiennych opisane są przy pomocy *nazwy zespołu (1)* oraz *numeru zespołu kompletnego (2)* – jeżeli występuje. Ze względu na złożoność niektórych podzespołów cały układ może być podzielony na kilka widoków.

Pierwszy człon *numeru rysunku (4)*, oznacza grupę rysunków do której odnosi się cały układ, drugi człon *numeru rysunku (4)* oznacza kolejny rysunek w danej grupie. Przykładowo, jeżeli w danym zespole umieszczono 3 rysunki, to każdy z nich będzie oznakowany w sposób następujący 001/1, 001/2 i 001/3. Tabela z wykazem części zamiennych odnosząca się do tej grupy rysunkowej będzie opisana w polu (5) w sposób następujący: 001/1 – 001/3.

Liczba porządkowa (7) umieszczona w tabeli odnosi się do pozycji części zaznaczonej na rysunku podzespołu.

W kolumnie *zmiany konstrukcyjne (13)* umieszczane są numery zmian dotyczące danej części (grupy części). Zmiany konstrukcyjne (jeżeli występują) umieszczone są na końcu *Katalogu części zamiennych* i dotyczą starszych wersji maszyny.

Strzałka umieszczona na rysunku zestawieniowym wskazuje normalny kierunek pracy (jazdy) maszyny.

ZASADY ZAMAWIANIA CZĘŚCI ZAMIENNYCH

Zamówienie części musi obejmować następujące pozycje:

- Nazwę części
- Typ części
- Numer katalogowy
- Ilość zamawianych części
- Typ maszyny i numer fabryczny

Kompletne zamówienie musi zawierać również informacje o kontakcie telefonicznym z osobą zamawiającą oraz adresem dostarczenia przesyłki.

KATALOG CZĘŚCI ZAMIENNYCH

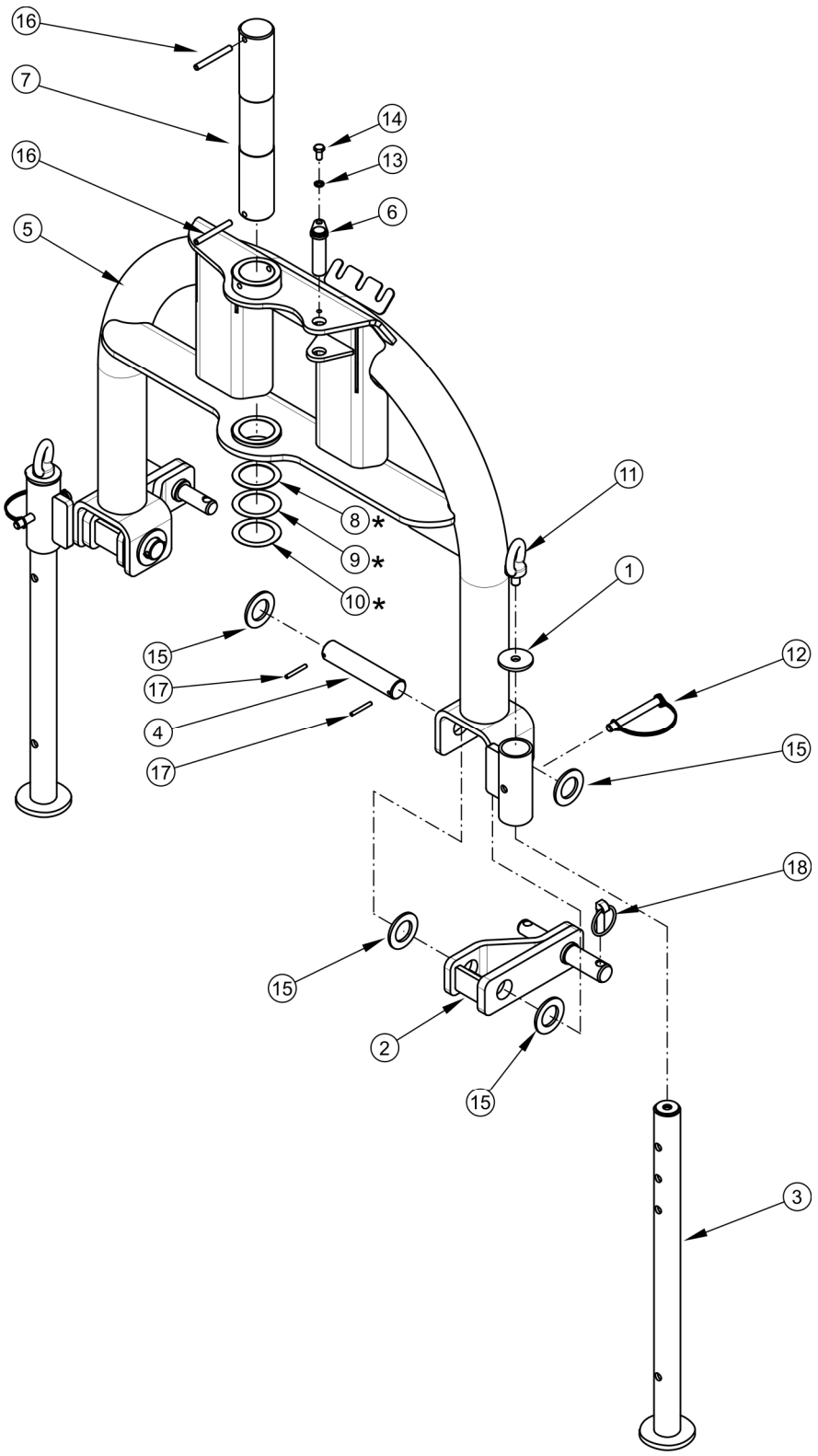
16
7
16
5
14
13
6
11
8*
9*
10*
1
15
17
4
17
12
15
18
15
2
15
3

ZAWIESZENIE NOŚNE
231N-01000000

001/1 ZKP800

PRONAR

LP.	NAZWA CZĘŚCI	TYP	NUMER KATALOGOWY (NUMER NORMY)	ILOŚĆ	UWAGI	ZK
1	BLOKADA STOPY		185N-01350000	2		
2	WAHACZ ZACZEPU		198N-01040000	2		
3	STOPA PODPOROWA		198N-01090000	2		
4	SWORZEŃ ZACZEPU DOLNEGO		198N-01100000	2		
5	ZACZEP		231N-01010000	1		
6	SWORZEŃ CIĘGNA		231N-01020000	1		
7	SWORZEŃ ZAWIESZENIA		231N-01030000	1		
8	PODKŁADKA REGULACYJNA	1 mm	231N-01040000	1*		
9	PODKŁADKA REGULACYJNA	0.5 mm	231N-01050000	1*		
10	PODKŁADKA REGULACYJNA	0.3 mm	231N-01060000	1*		
11	ŚRUBA Z UCHEM	M12-A2J	DIN 580	2		
12	ZAWLECZKA DO RUR	11x100	20029882	2		
13	PODKŁADKA SPRĘŻYSTA	Z8,2-Fe/Zn5	PN-77/M-82008	1		
14	ŚRUBA	M8x16-8.8-A2J	PN-EN ISO 4017:2002	1		
15	PODKŁADKA	30-100 HV-A2J	PN-EN ISO 7091:2003	8		
16	KOŁEK SPRĘŻYSTY	8x70-C	PN-EN ISO 8752:1997	2		
17	KOŁEK SPRĘŻYSTY	5x40-C	PN-EN ISO 8752:1997	4		
18	PRZETYCZKA	12x45-A2J	PN-ISO 7072	2		

*- podkładki regulacyjne do kasowania luzu stosować w ilościach zależnych od potrzeb

RAMA ŚRODKOWA

002/1 ZKP800

PRONAR

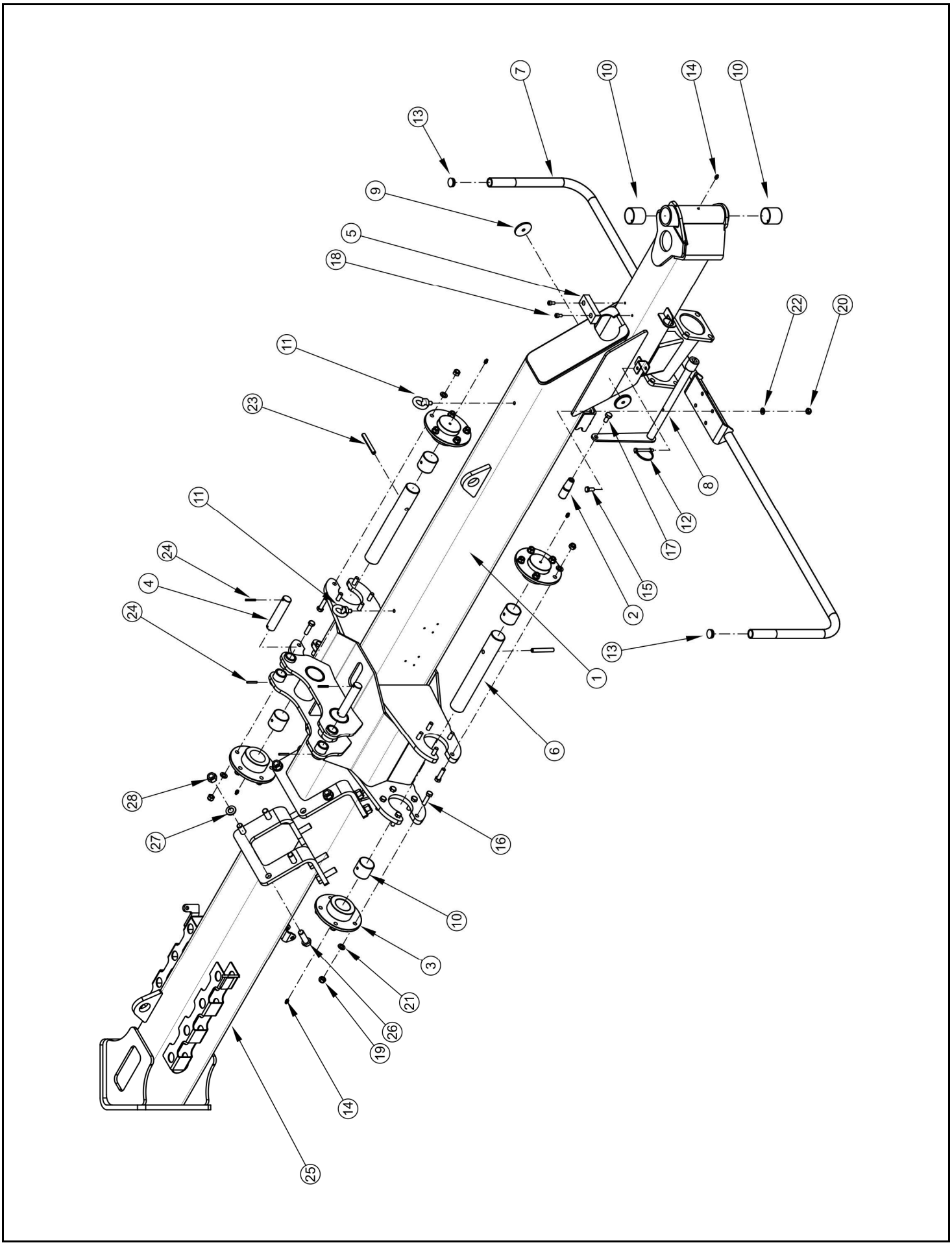

RAMA ŚRODKOWA

002/1 ZKP800

PRONAR

LP.	NAZWA CZĘŚCI	TYP	NUMER KATALOGOWY (NUMER NORMY)	ILOŚĆ	UWAGI	ZK
1	RAMA PRZEDNIA		231N-02460000	1	038/12	ZK01
2	RĄCZKA		6.0121.08012	1		
3	TULEJA NOŚNA		231N-02040000	4		
4	SWORZEŃ SIŁOWNIKA I		231N-02160000	2		
5	PODPARCIE CIĘGNA		231N-02190000	1		
6	SWORZEŃ RAMIENIA		231N-02230000	2		
7	OSŁONA CZOŁOWA		231N-02270000	1		
8	KORBA		231N-02400000	1		
9	KRĄŻEK ODBLASKOWY		14-2.402	4		
10	TULEJKA ŚLIZGOWA		TUP2 50.50	6		
11	ŚRUBA Z UCHEM	M12-A2J	DIN 580	2		
12	ZAWLECZKA DO RUR	8x70	200233385	1		
13	WKŁADKA RURKI	30	466574	2		
14	SMAROWNICZKA	M8x1	PN-76/M-86002	5		
15	ŚRUBA	M10x25-8.8-A2J	PN-EN ISO 4017:2002	4		
16	ŚRUBA	M12x45-8.8-A2J	PN-EN ISO 4017:2002	20		
17	ŚRUBA	M12x25-8.8-A2J	PN-EN ISO 4017:2002	1		
18	ŚRUBA	M8x16	PN-EN ISO 4762:2001	2		
19	NAKRĘTKA SAMOZABEZP.	M12-8-A2J	PN-EN ISO 7040:2003	20		
20	NAKRĘTKA SAMOZABEZP	M10-8-A2J	PN-EN ISO 7040:2003	4		
21	PODKŁADKA	12-100 HV-A2J	PN-EN ISO 7091:2003	20		
22	PODKŁADKA	10-100 HV-A2J	PN-EN ISO 7093-1:2003	4		
23	KOŁEK SPRĘŻYSTY	12x90-C	PN-EN ISO 8752:1997	2		
24	KOŁEK SPRĘŻYSTY	5x40-C	PN-EN ISO 8752:1997	4		
25	RAMA TYLNA		231N-02450000	1	038/12	ZK01
26	ŚRUBA	M18x60-8.8-A2J	PN-EN ISO 4017:2002	8	038/12	ZK01
27	PODKŁADKA	18-100 HV-A2J	PN-EN ISO 7091:2003	8	038/12	ZK01
28	NAKRĘTKA SAMOZABEZP.	M18-8-A2J	PN-EN ISO 7040:2003	8	038/12	ZK01

UWAGI

ZK01 (KZK 038/12) obowiązuje od nr. seryjnego 0048TD

UKŁAD PRZENIESIENIA NAPĘDU

003/1 ZKP800

PRONAR

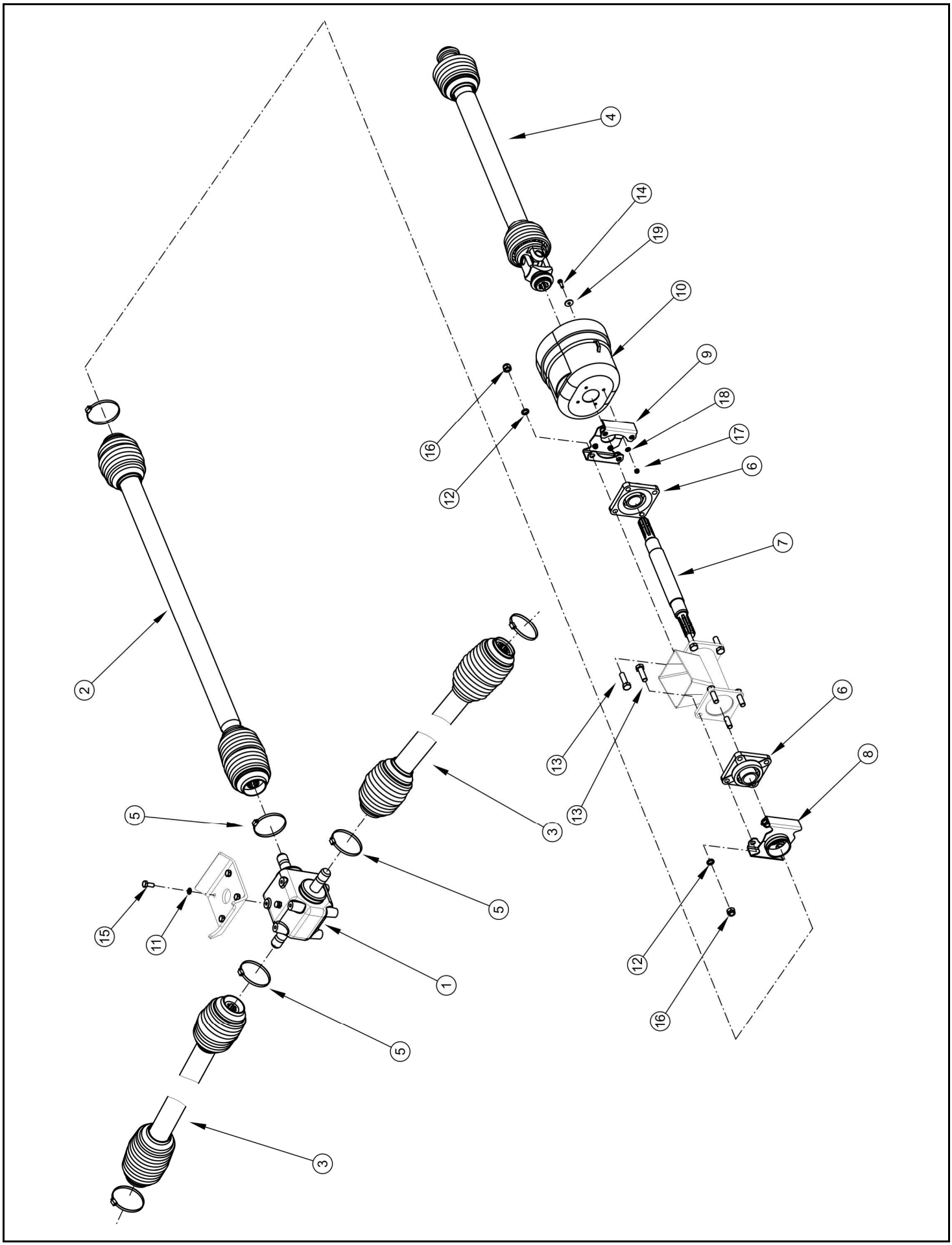

UKŁAD PRZENIESIENIA NAPĘDU

003/1 ZKP800

PRONAR

LP.	NAZWA CZĘŚCI	TYP	NUMER KATALOGOWY (NUMER NORMY)	ILOŚĆ	UWAGI	ZK
1	PRZEKŁADNIA KĄTOWA		PRK-110-01.111.L	1		
2	WAŁ PRZEGUBOWO-TELESKOPOWY		904-01505	1		
3	WAŁ PRZEGUBOWO-TELESKOPOWY		904-01506	2		
4	WAŁ PRZEGUBOWO-TELESKOPOWY		904-80280	1		
5	OPASKA ŚLIMAKOWA	Bs 90-110	PN-71/M-74906	6		
6	ŁOŻYSKO ZESPÓŁ		UCF 209	2		
7	WAŁEK NAPĘDOWY		231N-02200000	1		
8	OSŁONA WAŁKA		231N-02260000	1		
9	OSŁONA WAŁKA II		231N-02410000	1		
10	OSŁONA STOŻKOWA	D4170 401	4170401CE	1		
11	PODKŁADKA SPRĘŻYSTA	Z12,2-Fe/Zn5	PN-77/M-82008	4		
12	PODKŁADKA SPRĘŻYSTA	Z16,3-Fe/Zn5	PN-77/M-82008	8		
13	ŚRUBA	M16x55-8.8-A2J	PN-EN ISO 4017:2002	8		
14	ŚRUBA	M8x25-8.8-A2J	PN-EN ISO 4017:2002	4		
15	ŚRUBA	M12x30-8.8-A2J	PN-EN ISO 4017:2002	4		
16	NAKRĘTKA SAMOZABEZP.	M16-8-A2J	PN-EN ISO 7040:2003	8		
17	NAKRĘTKA SAMOZABEZP.	M8-8-A2J	PN-EN ISO 7040:2003	4		
18	PODKŁADKA	8-100 HV-A2J	PN-EN ISO 7091:2003	4		
19	PODKŁADKA POWIĘKSZONA	8-100 HV-A2J	PN-EN ISO 7093-1:2003	4		

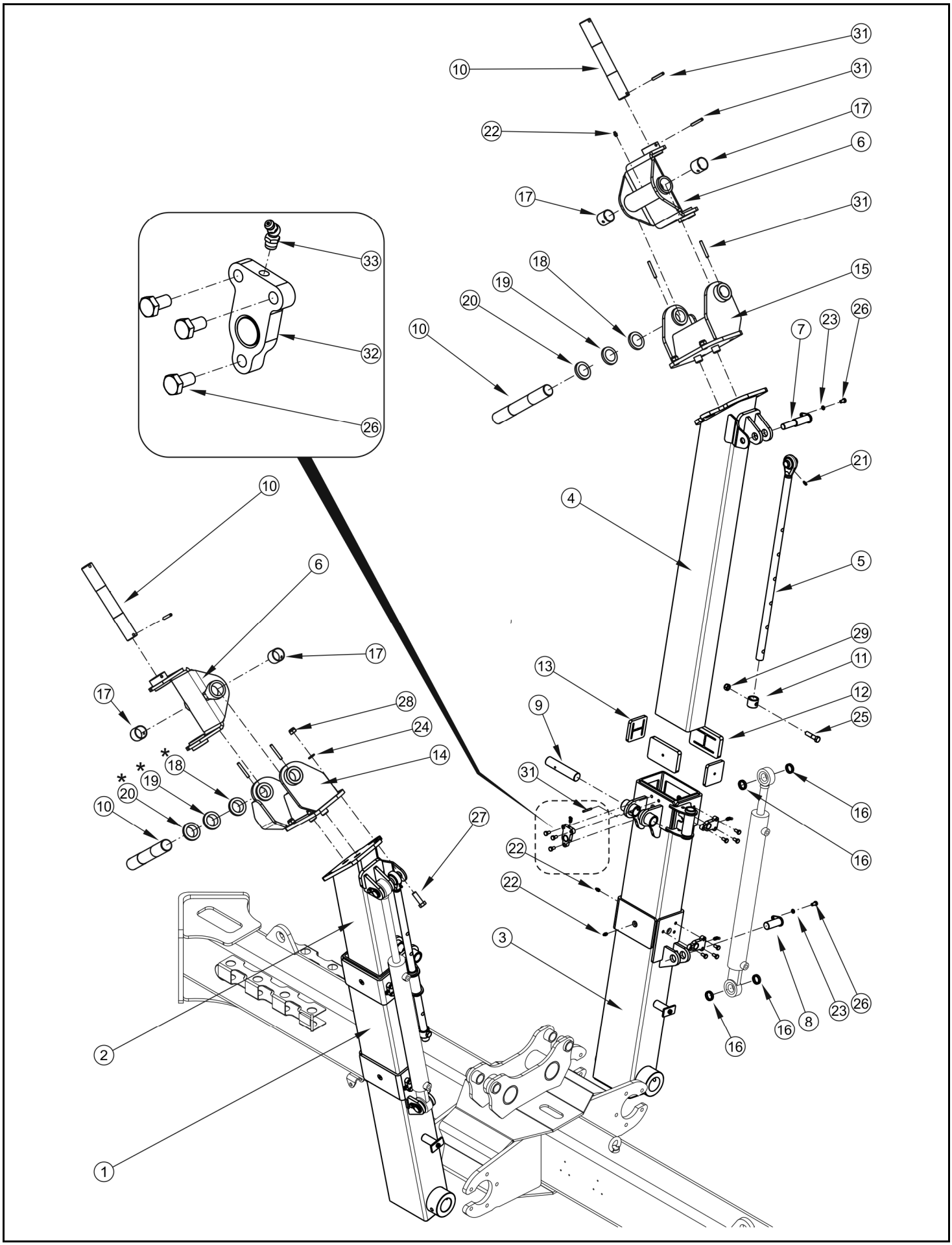
31
10
31
17
22
6
17
31
33
18
15
19
20
26
10
7
23
32
26
21
10
4
6
5
29
17
11
13
12
17
28
9
25
24
14
*
18
*
*
19
31
20
16
10
27
16
22
22
3
26
23
8
16
16
2
1

RAMIONA NOŚNE

004/1 ZKP800

PRONAR

LP.	NAZWA CZĘŚCI	TYP	NUMER KATALOGOWY (NUMER NORMY)	ILOŚĆ	UWAGI	ZK
1	BELKA PRAWA		231N-02020000	1		
2	RAMIĘ PRAWE		231N-02030000	1		
3	BELKA LEWA		231N-02050000	1		
4	RAMIĘ LEWE		231N-02060000	1		
5	REGULACJA RAMIENIA		231N-02070000	2		
6	UCHWYT NOŚNY		231N-02470000	2	144/12	ZK02
7	SWORZEŃ I		231N-02090000	2		
8	SWORZEŃ II		231N-02100000	2		
9	SWORZEŃ SIŁOWNIKA II		231N-02170000	2		
10	SWORZEŃ UKOŚNY		231N-02180000	4		
11	OGRANICZNIK		231N-02210000	2		
12	WKŁADKA ŚLIZGOWA I		231N-02240000	8		
13	WKŁADKA ŚLIZGOWA II		231N-02250000	8		
14	RAMIĘ PRAWE		231N-02420000	1		
15	MOCOWANIE UCHWYTU-LEWE		231N-02430000	1		
16	PIERŚCIEŃ DYSTANSOWY		263N-01100000	8		
17	TULEJKA ŚLIZGOWA		TUP2 40.40	4		
18	PODKŁADKA REGULACYJNA	1 mm	185N-01360000	1*		
19	PODKŁADKA REGULACYJNA	0.5 mm	185N-01370000	1*		
20	PODKŁADKA REGULACYJNA	0.3 mm	185N-01380000	1*		
21	SMAROWNICZKA	M6x1	PN-76/M-86002	2		
22	SMAROWNICZKA	M8x1	PN-76/M-86002	17		
23	PODKŁADKA SPRĘŻYSTA	Z8,2-Fe/Zn5	PN-77/M-82008	4		
24	PODKŁADKA SPRĘŻYSTA	Z14,2-Fe/Zn5	PN-77/M-82008	8		
25	ŚRUBA	M12x50-8.8-A2J	PN-EN ISO 4014:2002	2		
26	ŚRUBA	M8x20-8.8-A2J	PN-EN ISO 4017:2002	18	016/15	ZK04
27	ŚRUBA	M14x45-8.8-A2J	PN-EN ISO 4017:2002	8		
28	NAKRETKA SAMOZABEZP.	M14-8-A2J	PN-EN ISO 7040:2003	8		
29	NAKRĘTKA SAMOZABEZP.	M12-8-A2J	PN-EN ISO 7040:2003	2		
30	KOŁEK SPRĘŻYSTY	8x60-C	PN-EN ISO 8752:1997	8		
31	KOŁEK SPRĘŻYSTY	5x40-C	PN-EN ISO 8752:1997	2		
32	WSTAWKA SMAROWNICY		231N-02440000	6		
33	SMAROWNICZKA	M8x1-45	PN-76/M-86002	6		

*- podkładki regulacyjne do kasowania luzu stosować w ilościach zależnych od potrzeb

UWAGI

ZK01, ZK02 (KZK 038/12, KZK 144/12) obowiązuje od nr. seryjnego 0048TD

ZK04 (KZK 016/15) obowiązuje od nr. seryjnego 0121

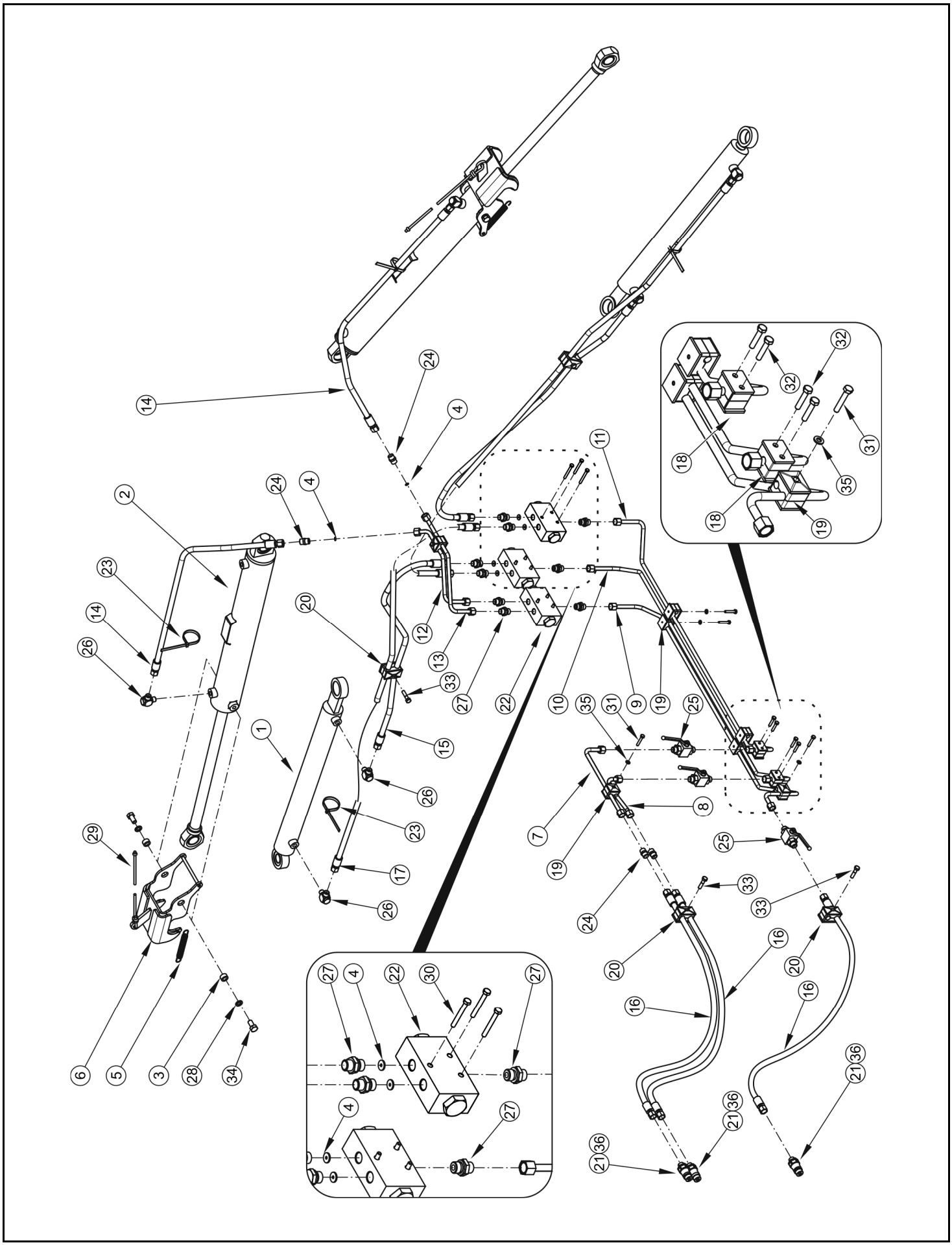
14
24
4
2
23
26
29
6
5
3
28
34
1
20
12
13
33
27
22
15
17
11
10
9
19
35
31
25
8
7
16
21
36
18
32
30

INSTALACJA HYDRAULICZNA

005/1 ZKP800

PRONAR

LP.	NAZWA CZĘŚCI	TYP	NUMER KATALOGOWY (NUMER NORMY)	ILOŚĆ	UWAGI	ZK
1	SIŁOWNIK USTAWIEŃ		106N-04230000	2		
2	SIŁOWNIK NOŚNY		106N-10120000	2		
3	TULEJA ZAPADKI		185N-01150000	4		
4	DŁAWIK		185N-01320500	6		
5	SPRĘŻYNA SIŁOWNIKA		198N-01160000	2		
6	ZAPADKA SIŁOWNIKA		231N-02390000	2		
7	RURA HYDRAULICZNA I		231N-02280000	1		
8	RURA HYDRAULICZNA II		231N-02290000	1		
9	RURA HYDRAULICZNA III		231N-02300000	1		
10	RURA HYDRAULICZNA IV		231N-02310000	1		
11	RURA HYDRAULICZNA V		231N-02320000	1		
12	RURA HYDRAULICZNA VI		231N-02330000	1		
13	RURA HYDRAULICZNA VII		231N-02340000	1		
14	PRZEWÓD	DN8 – 900	231N-02350000	2		
15	PRZEWÓD	DN8 – 1380	231N-02360000	2		
16	PRZEWÓD	DN8 – 2100	231N-02370000	3		
17	PRZEWÓD	DN8 – 2000	231N-02380000	2		
18	OBEJMA POJEDYNCZA	fi 10	A1-10C+APS1	2		
19	OBEJMA PODWÓJNA	fi 10	AD1-10-10C+ADPS1	7		
20	OBEJMA PODWÓJNA	fi 15	AD2-15-15C+ADPS2	4		
21	WTYCZKA	ISO 12,5 M16x1,5	CNV 08 2/1615M	3		
22	DZIELNIK STRUMIENIA	3/8"	V1023-3/8"	3		
23	OPASKA ZACISKOWA	300x7,6	461186	4		
24	ZŁĄCZE PROSTE	16x1,5-16x1,5	G10LCFX	4		
25	ZAWÓR KULOWY	16x1,5	KH10LX	3		
26	ZŁĄCZE OCZKOWE-BANJO	14x1,5-16x1,5	WH10LMKDSOMDCF	6		
27	ZŁĄCZE PROSTE	3/8-16x1,5	GE10LR3/8EDOMDCF	9		
28	PODKŁADKA SPRĘŻYSTA	Z12,2-Fe/Zn5	PN-77/M-82008	4		
29	LINKA PLECIONA POLIAMIDOWA	fi6 L=15000	PN-EN ISO 1140:2006	1		
30	ŚRUBA	M6x50-8.8-A2J	PN-EN ISO 4014:2000	9		
31	ŚRUBA	M6x35-8.8-A2J	PN-EN ISO 4017:2002	7		
32	ŚRUBA	M6x30-8.8-A2J	PN-EN ISO 4017:2002	4		
33	ŚRUBA	M8x35-8.8-A2J	PN-EN ISO 4017:2002	4		
34	ŚRUBA	M12x25-8.8-A2J	PN-EN ISO 4017:2002	4		
35	PODKŁADKA	6-100 HV-A2J	PN-EN ISO 7091:2003	7		
36	POKRYWA WTYCZKI	czerwony	TF12 R	3		

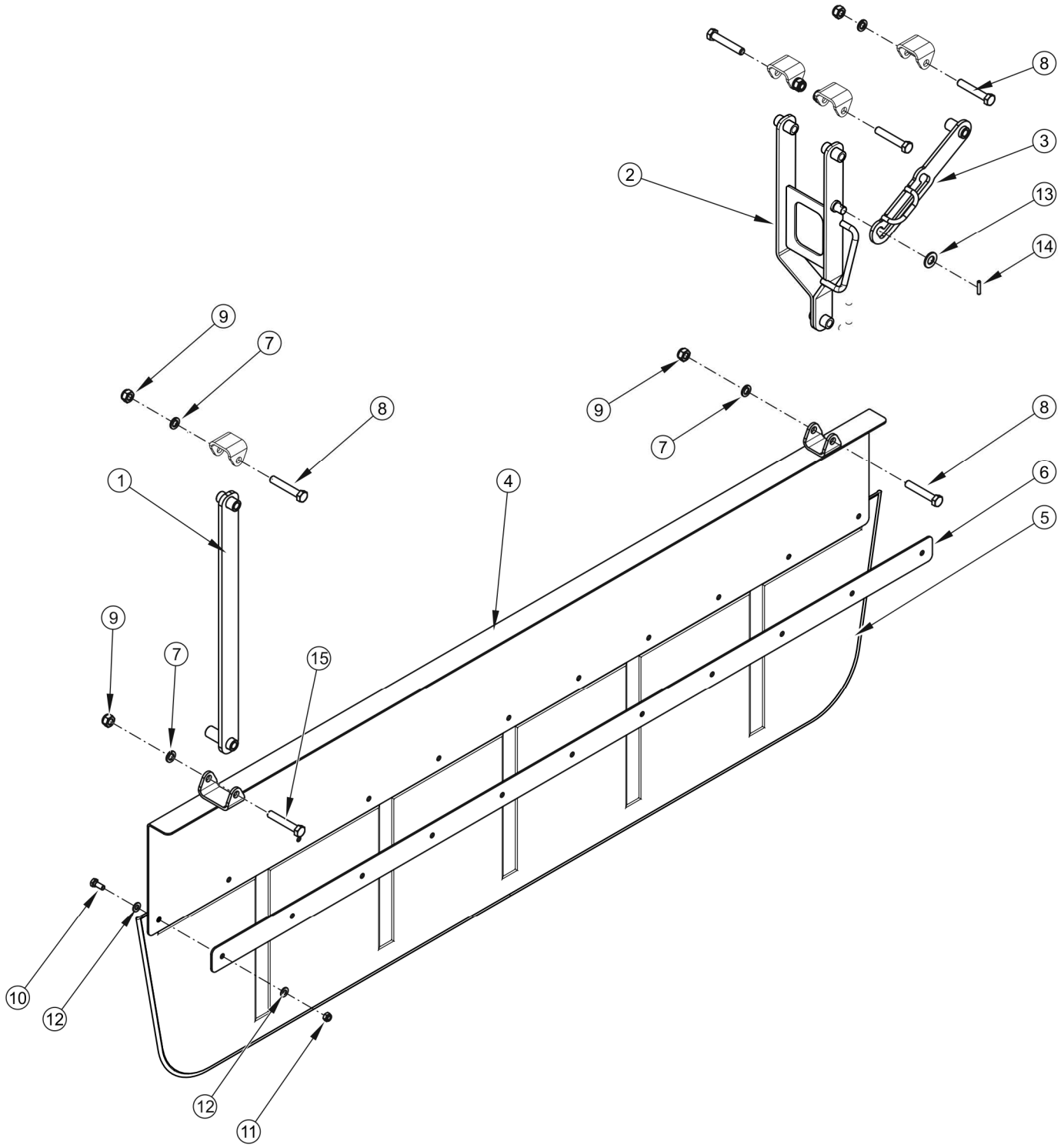
8
3
2
13
14
9
7
8
9
7
8
1
4
6
5
9
7
15
10
12
12
11

OSŁONA FORMUJĄCA

006/1 ZKP800

PRONAR

LP.	NAZWA CZĘŚCI	TYP	NUMER KATALOGOWY (NUMER NORMY)	ILOŚĆ	UWAGI	ZK
1	ZACZEP OSŁONY I		231N-02110000	1		
2	ZACZEP OSŁONY II		231N-02120000	1		
3	ZAPADKA		231N-02130000	1		
4	OSŁONA BLASZANA		231N-02140000	1		
5	OSŁONA FORMUJACA		231N-02480000	1	151/14	ZK03
6	LISTWA		231N-02220000	1		
7	PODKŁADKA SPRĘŻYSTA	Z12,2-Fe/Zn5	PN-77/M-82008	6		
8	ŚRUBA	M12x70-8.8-A2J	PN-EN ISO 4014:2002	5		
9	NAKRĘTKA SAMOZABEZP.	M12-8-A2J	PN-EN ISO 7040:2003	6		
10	ŚRUBA	M8x20-8.8-A2J	PN-EN ISO 4017:2002	11		
11	NAKRĘTKA SAMOZABEZP.	M8-8-A2J	PN-EN ISO 7040:2003	11		
12	PODKŁADKA	8-100 HV-A2J	PN-EN ISO 7091:2003	26		
13	PODKŁADKA	14-100 HV-A2J	PN-EN ISO 7093-1:2002	1		
14	KOŁEK SPRĘŻYSTY	5x25-C	PN-EN ISO 8752:1997	1		
15	ŚRUBA	M12x90-8.8-A2J	PN-EN ISO 4014:2002	1		

UWAGI

ZK03 (KZK 151/14) zmiana obowiązuje od 27.08.2014

UKŁAD JEZDNY
231N-07000000

007/1 ZKP800

PRONAR

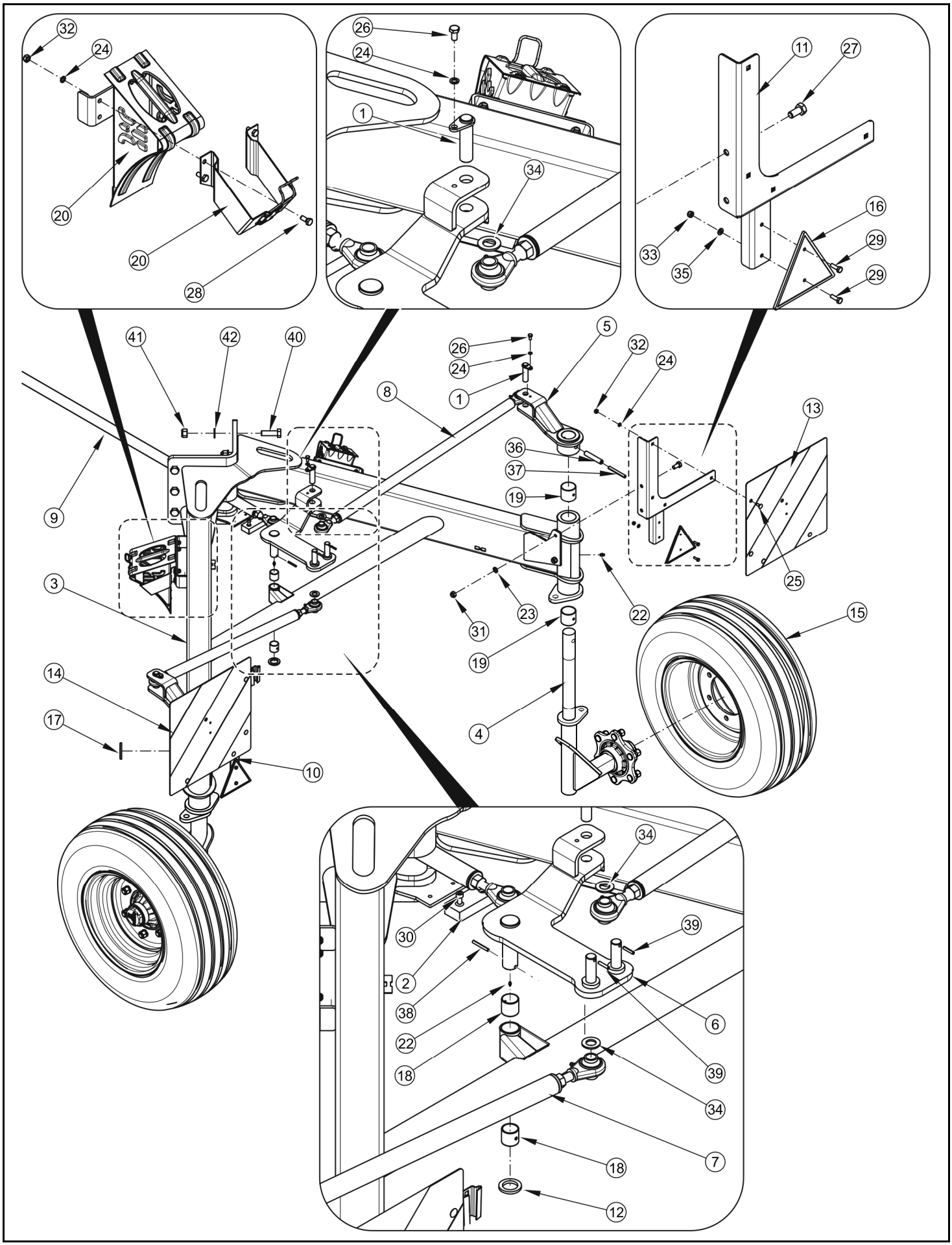

UKŁAD JEZDNY
231N-07000000

007/1 ZKP800

PRONAR

LP.	NAZWA CZĘŚCI	TYP	NUMER KATALOGOWY (NUMER NORMY)	ILOŚĆ	UWAGI	ZK
1	SWORZEŃ CIĘGNA		231N-01020000	3		
2	PODPARCIE CIĘGNA		231N-02190000	1		
3	RAMA JEZDNA		231N-07010000	1	151/14	ZK03
4	OŚ KOŁA		231N-07020000	2	151/14	ZK03
5	UCHWYT KOŁA		231N-03030000	2		
6	REGULACJA CIĘGIEN		231N-03040000	1		
7	CIĘGNO I		231N-03050000	1		
8	CIĘGNO II		231N-03060000	1		
9	CIĘGNO III		231N-03070000	1		
10	UCHWYT ŚWIATEŁ LEWY		231N-03080000	1		
11	UCHWYT ŚWIATEŁ PRAWY		231N-03090000	1		
12	PODKŁADKA DYSTANSOWA		231N-03100000	1		
13	TABLICA OSTRZEGAWCZA PRAWA		231N-03110000	1		
14	TABLICA OSTRZEGAWCZA LEWA		231N-03120000	1		
15	KOŁO OGUMIONE	10.0/75-15.3 10PR	29RPN-00.30.000	2		
16	TRÓJKĄT ODBLASKOWY		13-2.301	2		
17	KRĄŻEK ODBLASKOWY		14-2.402	2		
18	TULEJKA ŚLIZGOWA		TUP2 28.30	2		
19	TULEJKA ŚLIZGOWA		TUP2 50.50	4		
20	KLIN	TYP36	244373	2		
21	UCHWYT KLINA	TYP36	244376	2		
22	SMAROWNICZKA	M8x1	PN-76/M-86002	2		
23	PODKŁADKA SPRĘŻYSTA	Z12,2-Fe/Zn5	PN-77/M-82008	4		
24	PODKŁADKA SPRĘŻYSTA	Z8,2-Fe/Zn5	PN-77/M-82008	19		
25	ŚRUBA Z PODSADZENIEM	M8x20-8.8-A2J	PN-87/M-82406	8		
26	ŚRUBA	M8x16-8.8-A2J	PN-EN ISO 4017:2002	3		
27	ŚRUBA	M12x25-8.8-A2J	PN-EN ISO 4017:2002	4		
28	ŚRUBA	M8x20-8.8-A2J	PN-EN ISO 4017:2002	8		
29	ŚRUBA	M6x20-8.8-A2J	PN-EN ISO 4017:2002	4		
30	ŚRUBA IMBUSOWA	M8x16	PN-EN ISO 4762:2001	2		
31	NAKRĘTKA SAMOZABEZP.	M12-8-A2J	PN-EN ISO 7040:2003	4		
32	NAKRĘTKA SAMOZABEZP.	M8-8-A2J	PN-EN ISO 7040:2003	16		
33	NAKRĘTKA SAMOZABEZP.	M6-8-A2J	PN-EN ISO 7040:2003	4		
34	PODKŁADKA	18-100 HV-A2J	PN-EN ISO 7091:2003	2		
35	PODKŁADKA	6-100 HV-A2J	PN-EN ISO 7091:2003	4		
36	KOŁEK SPRĘŻYSTY	16x85-C	PN-EN ISO 8752:1997	2		
37	KOŁEK SPRĘŻYSTY	10x85-C	PN-EN ISO 8752:1997	2		
38	KOŁEK SPRĘŻYSTY	5x40-C	PN-EN ISO 8752:1997	1		
39	KOŁEK SPRĘŻYSTY	5x25-C	PN-EN ISO 8752:1997	2		
40	PODKŁADKA REGULCYJNA	0.3 mm	231N-01060000	1*		
41	PODKŁADKA REGULCYJNA	1 mm	231N-01040000	1*		
42	PODKŁADKA REGULCYJNA	0.5 mm	231N-01050000	1*		
43	ŚRUBA	M18x60-8.8-A2J	PN-EN ISO 4017:2002	6		
44	NAKRĘTKA SAMOZABEZP.	M18-8-A2J	PN-EN ISO 7040:2003	6		
45	PODKŁADKA	18-100 HV-A2J	PN-EN ISO 7093-1:2003	6		

*- podkładki regulacyjne do kasowania luzu stosować w ilościach zależnych od potrzeb

UWAGI

ZK03 (KZK 151/14) zmiana obowiązuje od 27.08.2014

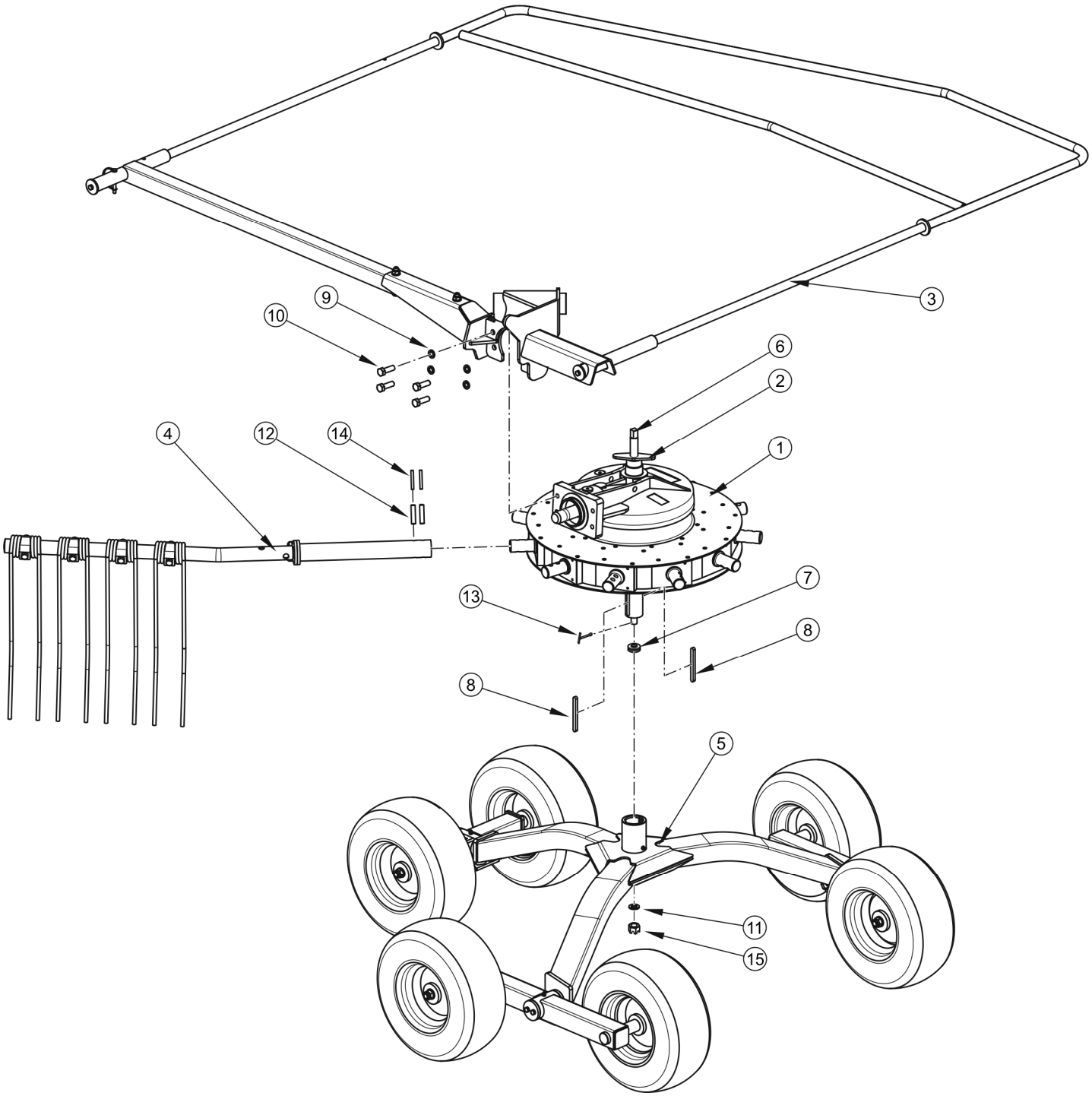
3
9
10
6
2
1
4
12
14
7
13
8
8
5
11
15

ZGRABIARKA PRAWA
231N-08000000

008/1 ZKP800

PRONAR

LP.	NAZWA CZĘŚCI	TYP	NUMER KATALOGOWY (NUMER NORMY)	ILOŚĆ	UWAGI	ZK
1	PRZEKŁADNIA SUCHA-PRAWA		171-01.100.APL	1		
2	BLACHA KONTRUJĄCA		178N-02030400	1		
3	MOCOWANIE PRZEKŁADNI-PRAWE		231N-08010000	1	144/12 151/14	ZK02 ZK03
4	RAMIĘ GRABIĄCE-PRAWE		231N-04020000	11		
5	UKŁAD JEZDNY		231N-04030000	1		
6	ŚRUBA SPECJALNA		231N-04040000	1		
7	ŁOŻYSKO WZDŁUŻNE		51203	1		
8	WPUST PRYZMATYCZNY	A10x8x110	PN-70/M-85005	2		
9	PODKŁADKA SPRĘŻYSTA	Z14,2-Fe/Zn5	PN-77/M-82008	4		
10	ŚRUBA	M14x45-8.8-A2J	PN-EN ISO 4017	4		
11	PODKŁADKA	16-100 HV-A2J	PN-EN ISO 7091	1		
12	KOŁEK SPRĘŻYSTY	12x55-C	PN-EN ISO 8752	22		
13	ZAWLECZKA	4x32-C	PN-EN ISO 1234	1		
14	KOŁEK SPRĘŻYSTY	7x55-C	PN-EN ISO 8752	22		
15	NAKRĘTKA KORONOWA	Z M16-8-B-Fe/Zn5	PN-86/M-82148	1		

UWAGI

ZK02 (KZK 151/14) zmiana obowiązuje od nr. seryjnego 0048TD

ZK03 (KZK 151/14) zmiana obowiązuje od 27.08.2014

MOCOWANIE PRZEKŁADNI - PRAWE
231N-08010000

009/1 ZKP800

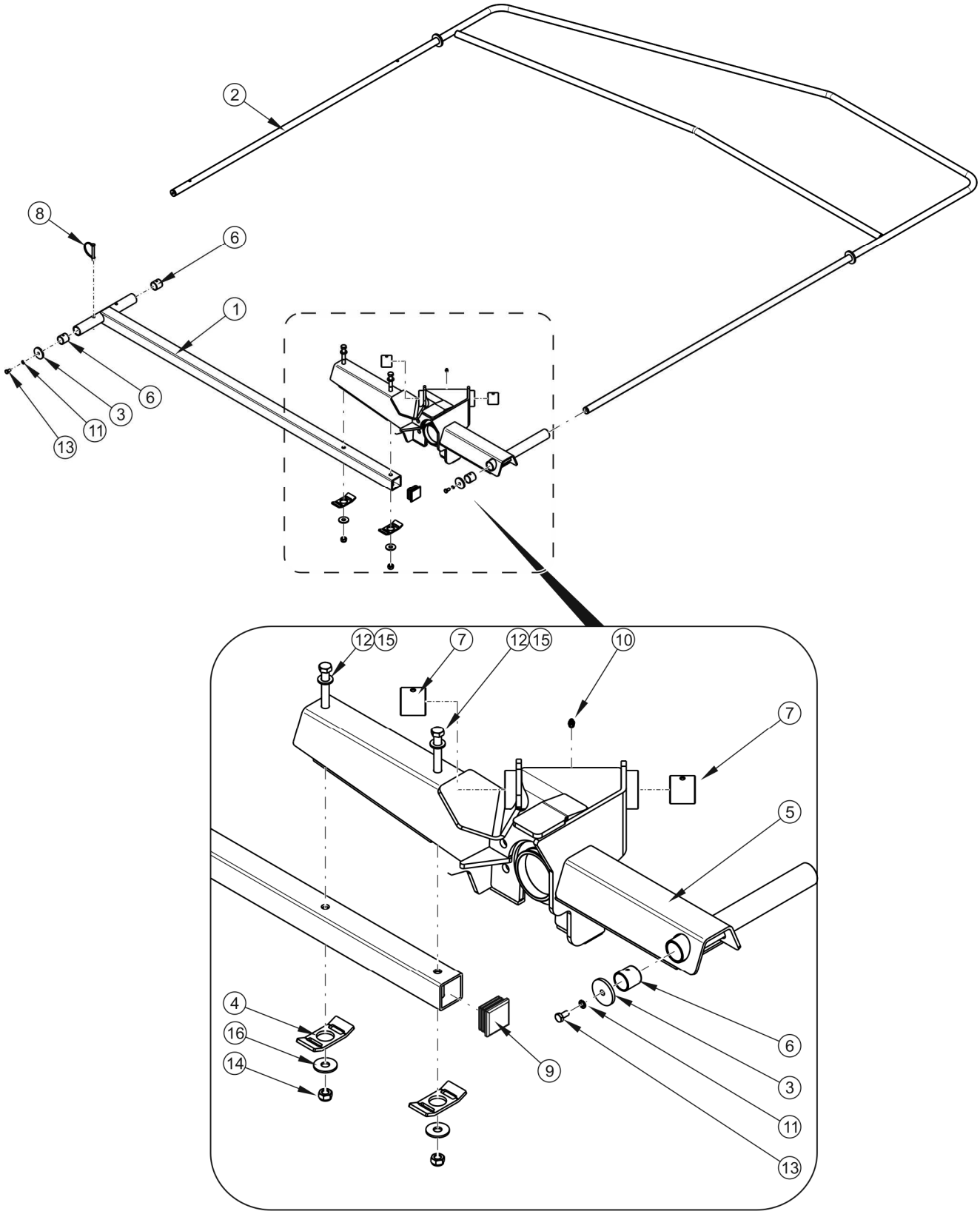

MOCOWANIE PRZEKŁADNI - PRAWE
231N-08010000

009/1 ZKP800

PRONAR

LP.	NAZWA CZĘŚCI	TYP	NUMER KATALOGOWY (NUMER NORMY)	ILOŚĆ	UWAGI	ZK
1	WSPORNIK OSŁONY		231N-04010300	1		
2	OSŁONA		231N-04010400	1		
3	BLOKADA OSŁONY		231N-04010500	2		
4	BLOKADA		231N-08010001	2	151/14	ZK03
5	UCHWYT PRZEKŁADNI-PRAWY	231N-08010100	231N-08010100		144/12 151/14	ZK02 ZK03
6	TULEJKA ŚLIZGOWA	TUP2 28.30	TUP2 28.30	4		
7	TULEJKA ŚLIZGOWA	TUP2 40.40	TUP2 40.40	2		
8	ZAWLECZKA DO RUR	8x70	GRANIT 200233385	1		
9	WKŁADKA PROFILU	50x50	111223	1		
10	SMAROWNICZKA	M8x1	PN-76/M-86002	1		
11	PODKŁADKA SPRĘŻYSTA	Z8,2-Fe/Zn5	PN-77/M-82008	2		
12	ŚRUBA	M12x80-8.8-A2J	PN-EN ISO 4014:2002	2		
13	ŚRUBA	M8x16-8.8-A2J	PN-EN ISO 4017:2002	2		
14	NAKRĘTKA SAMOZABEZP.	M12-8-A2J	PN-EN ISO 7040:2003	2		
15	PODKŁADKA	12-100 HV-A2J	PN-EN ISO 7091:2003	2		
16	PODKŁADKA	12-200HV-Fe//Zn5//A	PN-EN ISO 7093-2	2		

UWAGI

ZK02 (KZK 151/14) zmiana obowiązuje od nr. seryjnego 0048TD

ZK03 (KZK 151/14) zmiana obowiązuje od 27.08.2014

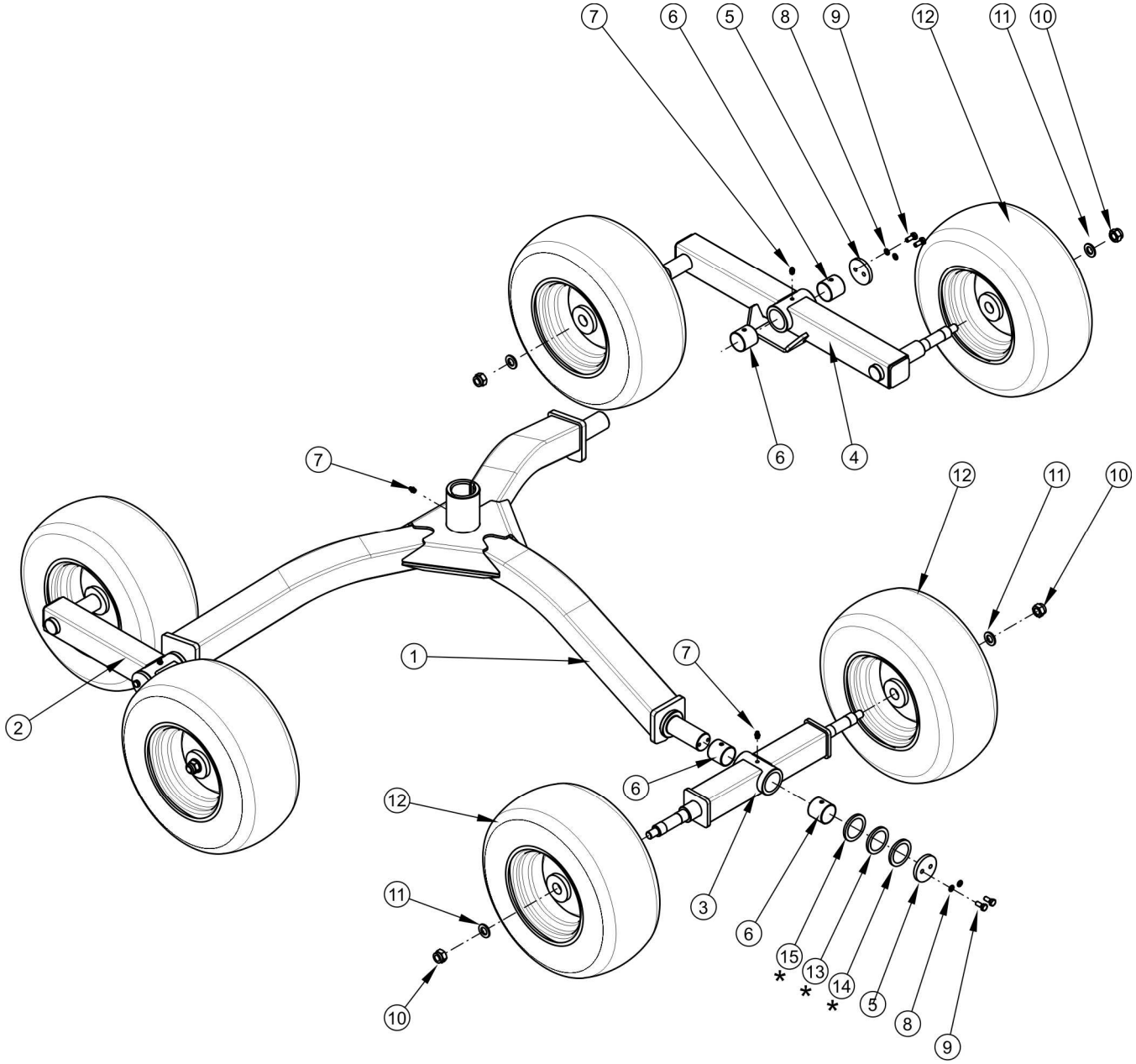
7
6
5
8
9
12
11
10
6
4
7
12
11
10
1
7
2
6
12
3
11
6
15
13
14
5
8
9
10
*
*
*

UKŁAD JEZDNY
231N-04030000

010/1 ZKP800

PRONAR

LP.	NAZWA CZĘŚCI	TYP	NUMER KATALOGOWY (NUMER NORMY)	ILOŚĆ	UWAGI	ZK
1	RAMA		231N-04030100	1		
2	WAHACZ TYLNY		231N-04030200	1		
3	WAHACZ CZOŁOWY		231N-04030300	1		
4	WAHACZ TYLNY II		231N-04030400	1		
5	BLOKADA WAHACZY		231N-04030500	3		
6	TULEJKA ŚLIZGOWA		TUP2 40.40	6		
7	SMAROWNICZKA	M8x1	PN-76/M-86002	4		
8	PODKŁADKA SPRĘŻYSTA	Z8,2-Fe/Zn5	PN-77/M-82008	6		
9	ŚRUBA	M8x20-8.8-A2J	PN-EN ISO 4017	6		
10	NAKRĘTKA SAMOZABEZP.	M16-8-A2J	PN-EN ISO 7040	6		
11	PODKŁADKA	16-100 HV-A2J	PN-EN ISO 7091	6		
12	KOŁO	16x6.50-8		6		
13	PODKŁADKA REGULCYJNA	0.5 mm	185N-01370000	1*		
14	PODKŁADKA REGULCYJNA	0.3 mm	185N-01380000	1*		
15	PODKŁADKA REGULCYJNA	1 mm	185N-01360000	1*		

*- podkładki regulacyjne do kasowania luzu stosować w ilościach zależnych od potrzeb

RAMIĘ GRABIĄCE PRAWE
231N-04020000

011/1 ZKP800

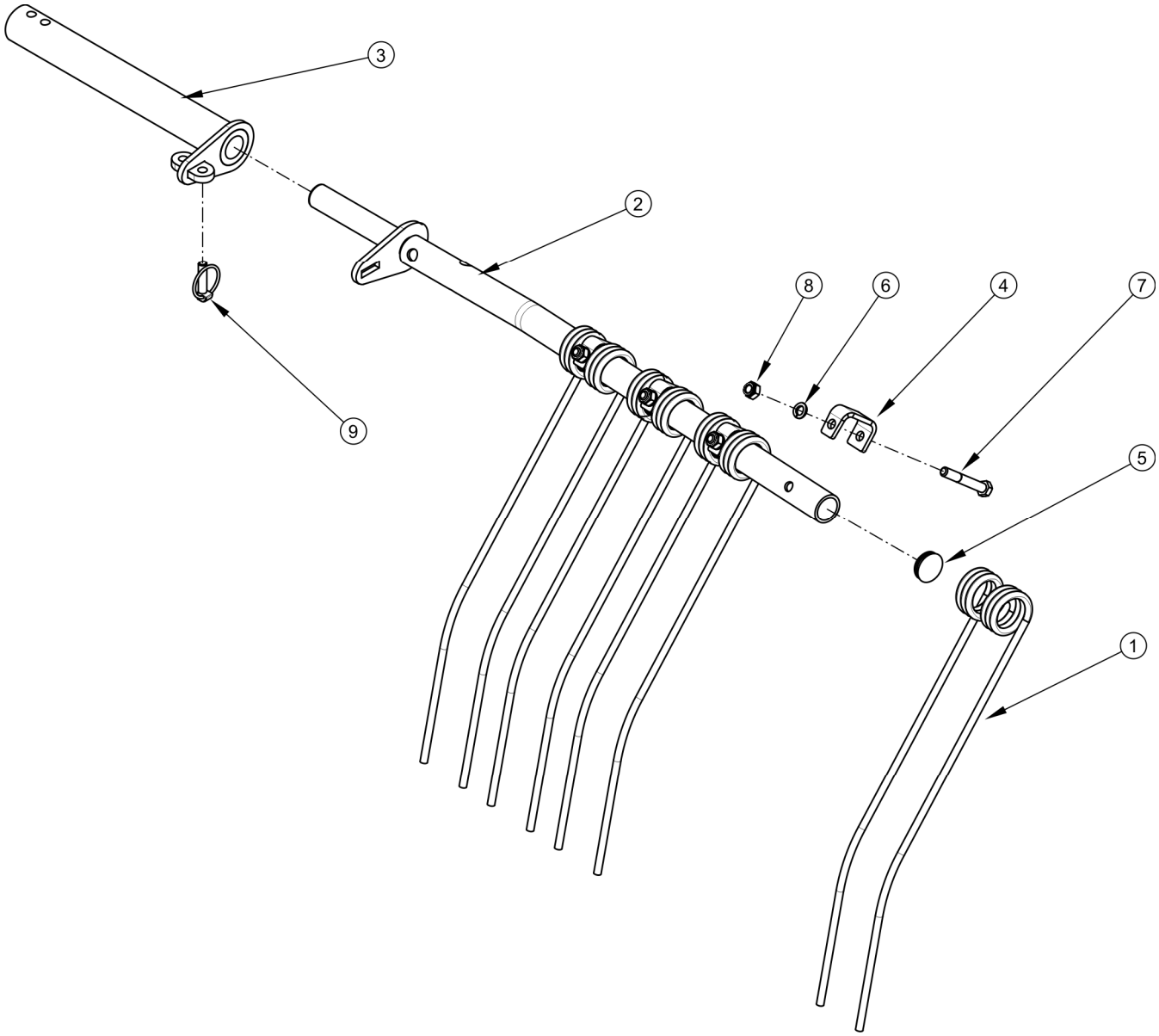

RAMIĘ GRABIĄCE PRAWE
231N-04020000

011/1 ZKP800

PRONAR

LP.	NAZWA CZĘŚCI	TYP	NUMER KATALOGOWY (NUMER NORMY)	ILOŚĆ	UWAGI	ZK
1	PALEC SPRĘŻYSTY		178N-02010300	4		
2	WYSIĘGNIK RAMIENIA		180N-02010100	1		
3	MOCOWANIE RAMIENIA		231N-04020100	1		
4	KĄTOWNIK MOCUJĄCY		231N-04020200	4		
5	WKŁADKA RURKI	38	SR 1560	1		
6	PODKŁADKA SPRĘŻYSTA	Z12,2-Fe/Zn5	PN-77/M-82008	4		
7	ŚRUBA	M12x80-8.8-A2J	PN-EN ISO 4014	4		
8	NAKRĘTKA SAMOZABEZP.	M12-8-A2J	PN-EN ISO 7040	4		
9	PRZETYCZKA	12x45-A2J	PN-ISO 7072	1		

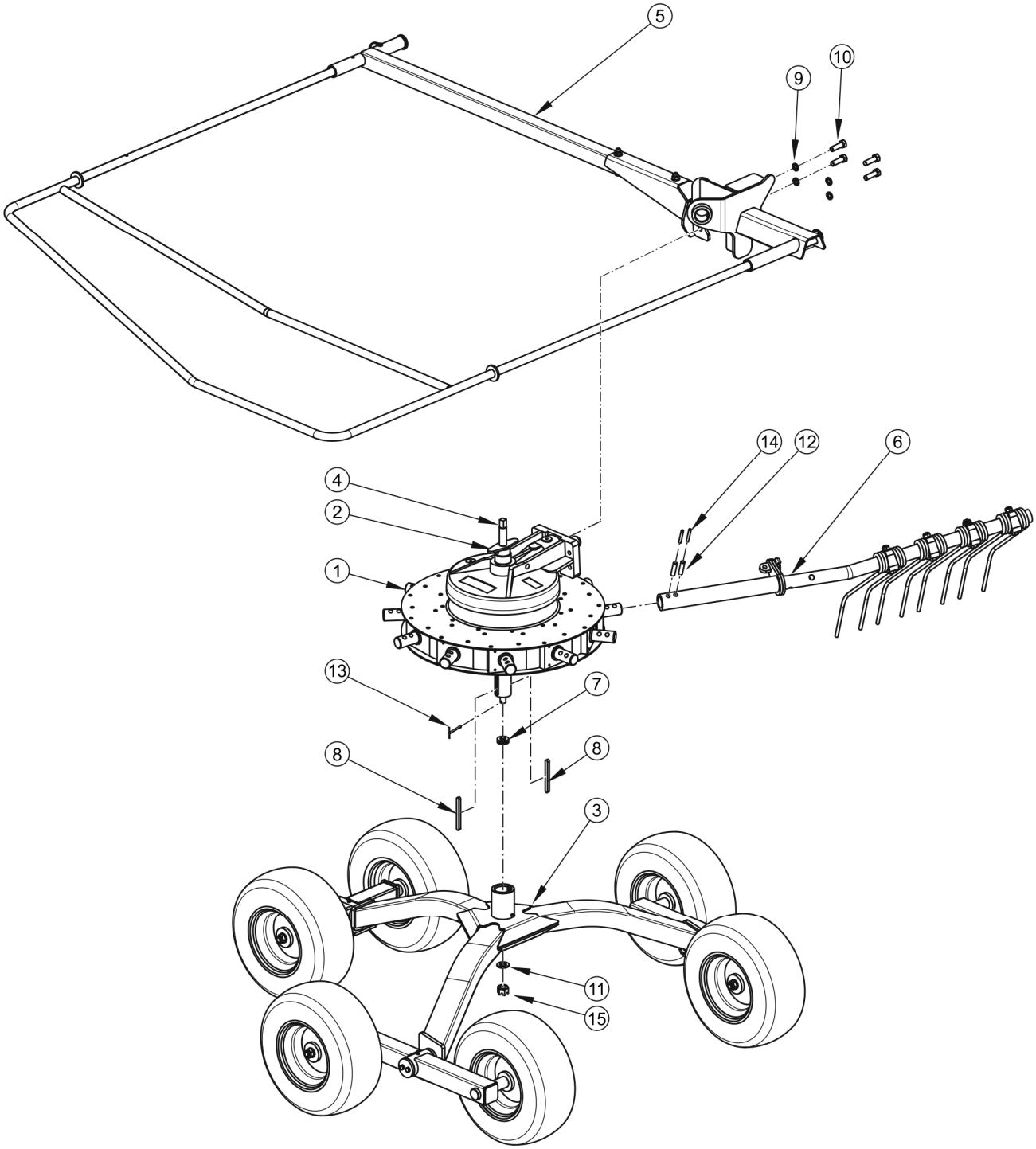
5
10
9
14
12
6
4
2
1
13
7
8
8
3
11
15

ZGRABIARKA LEWA
231N-09000000

012/1 ZKP800

PRONAR

LP.	NAZWA CZĘŚCI	TYP	NUMER KATALOGOWY (NUMER NORMY)	ILOŚĆ	UWAGI	ZK
1	PRZEKŁADNIA SUCHA-LEWA		171-01.100.ALL	1		
2	BLACHA KONTRUJĄCA		178N-02030400	1		
3	UKŁAD JEZDNY		231N-04030000	1		
4	ŚRUBA SPECJALNA		231N-04040000	1		
5	MOCOWANIE PRZEKŁADNI-LEWE		231N-09010000	1	144/12 151/14	ZK02 ZK03
6	RAMIĘ GRABIĄCE-LEWE		231N-05020000	11		
7	ŁOŻYSKO		51203	1		
8	WPUST PRYZMATYCZNY	A10x8x110	PN-70/M-85005	2		
9	PODKŁADKA SPRĘŻYSTA	Z14,2-Fe/Zn5	PN-77/M-82008	4		
10	ŚRUBA	M14x45-8.8-A2J	PN-EN ISO 4017	4		
11	PODKŁADKA	16-100 HV-A2J	PN-EN ISO 7091	1		
12	KOŁEK SPRĘŻYSTY	12x55-C	PN-EN ISO 8752	22		
13	ZAWLECZKA	4x32-C	PN-EN ISO 1234	1		
14	KOŁEK SPRĘŻYSTY	7x55-C	PN-EN ISO 8752	22		
15	NAKRĘTKA KORONOWA	Z M16-8-B-Fe/Zn5	PN-86/M-82148	1		

UWAGI

ZK02 (KZK 151/14) zmiana obowiązuje od nr. seryjnego 0048TD

ZK03 (KZK 151/14) zmiana obowiązuje od 27.08.2014

MOCOWANIE PRZEKŁADNI - LEWE
231N-09010000

013/1 ZKP800

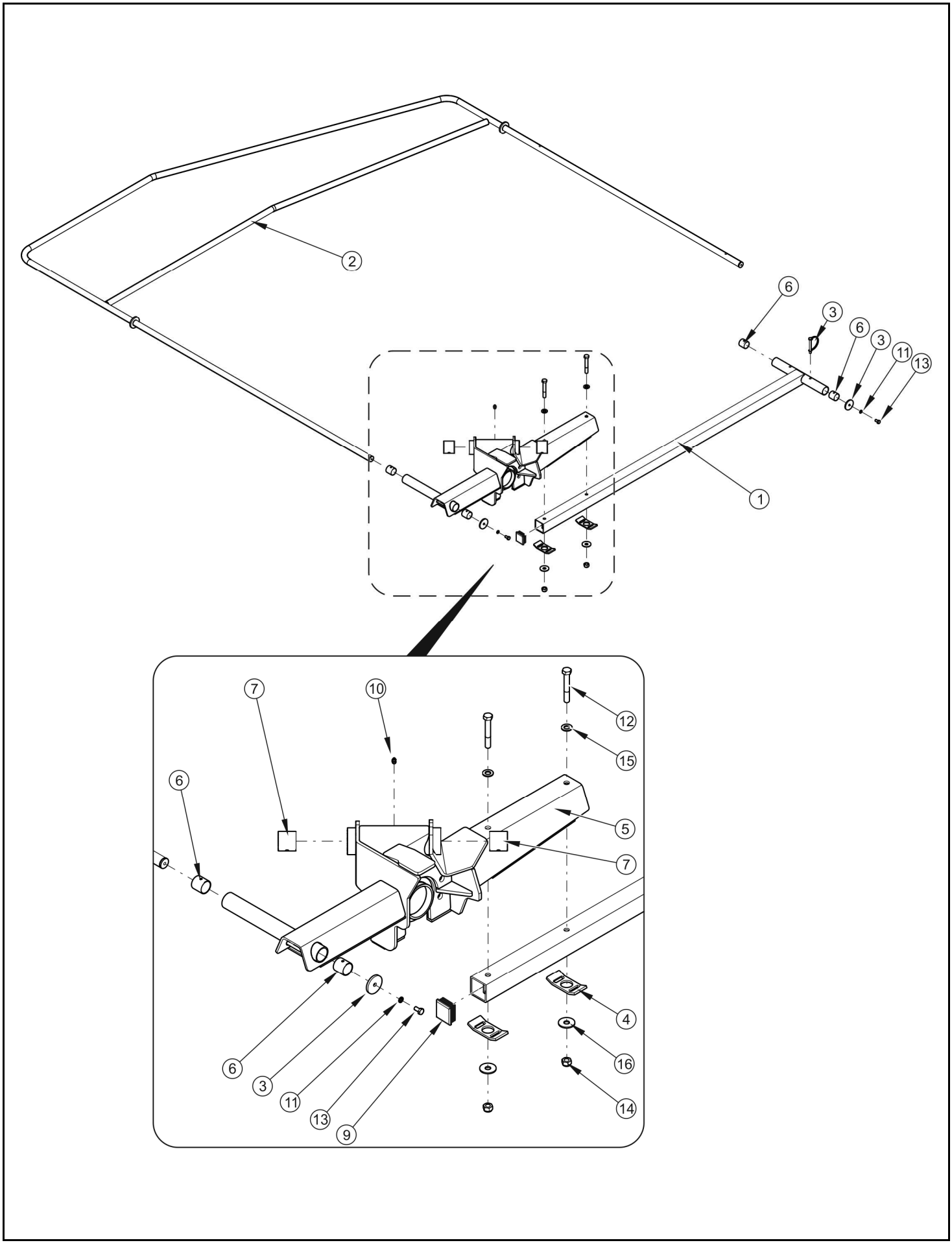

MOCOWANIE PRZEKŁADNI – LEWE
231N-09010000

013/1 ZKP800

PRONAR

LP.	NAZWA CZĘŚCI	TYP	NUMER KATALOGOWY (NUMER NORMY)	ILOŚĆ	UWAGI	ZK
1	WSPORNIK OSŁONY		231N-04010300	1		
2	OSŁONA		231N-04010400	1		
3	BLOKADA OSŁONY		231N-04010500	2		
4	BLOKADA		231N-08010001	2	151/14	ZK03
5	UCHWYT PRZEKŁADNI-LEWY		231N-09010100	1	144/12 151/14	ZK02 ZK03
6	TULEJKA ŚLIZGOWA	TUP2 28.30	TUP2 28.30	4		
7	TULEJKA ŚLIZGOWA	TUP2 40.40	TUP2 40.40	2		
8	ZAWLECZKA DO RUR	8x70	200233385	1		
9	WKŁADKA PROFILU	50x50	111223	1		
10	SMAROWNICZKA M8X1		PN-76/M-86002	1		
11	PODKŁADKA SPRĘŻYSTA	Z8,2-Fe/Zn5	PN-77/M-82008	2		
12	ŚRUBA	M12x80-8.8-A2J	PN-EN ISO 4014:2002	2		
13	ŚRUBA	M8x16-8.8-A2J	PN-EN ISO 4017:2002	2		
14	NAKRĘTKA SAMOZABEZP.	M12-8-A2J	PN-EN ISO 7040:2003	2		
15	PODKŁADKA	12-100 HV-A2J	PN-EN ISO 7091:2003	2		
16	PODKŁADKA	12-200HV-Fe//Zn5//A	PN-EN ISO 7093-2	2		

UWAGI

ZK02 (KZK 151/14) zmiana obowiązuje od nr. seryjnego 0048TD

ZK03 (KZK 151/14) zmiana obowiązuje od 27.08.2014

RAMIĘ GRABIĄCE LEWE
231N-05020000

014/1 ZKP800

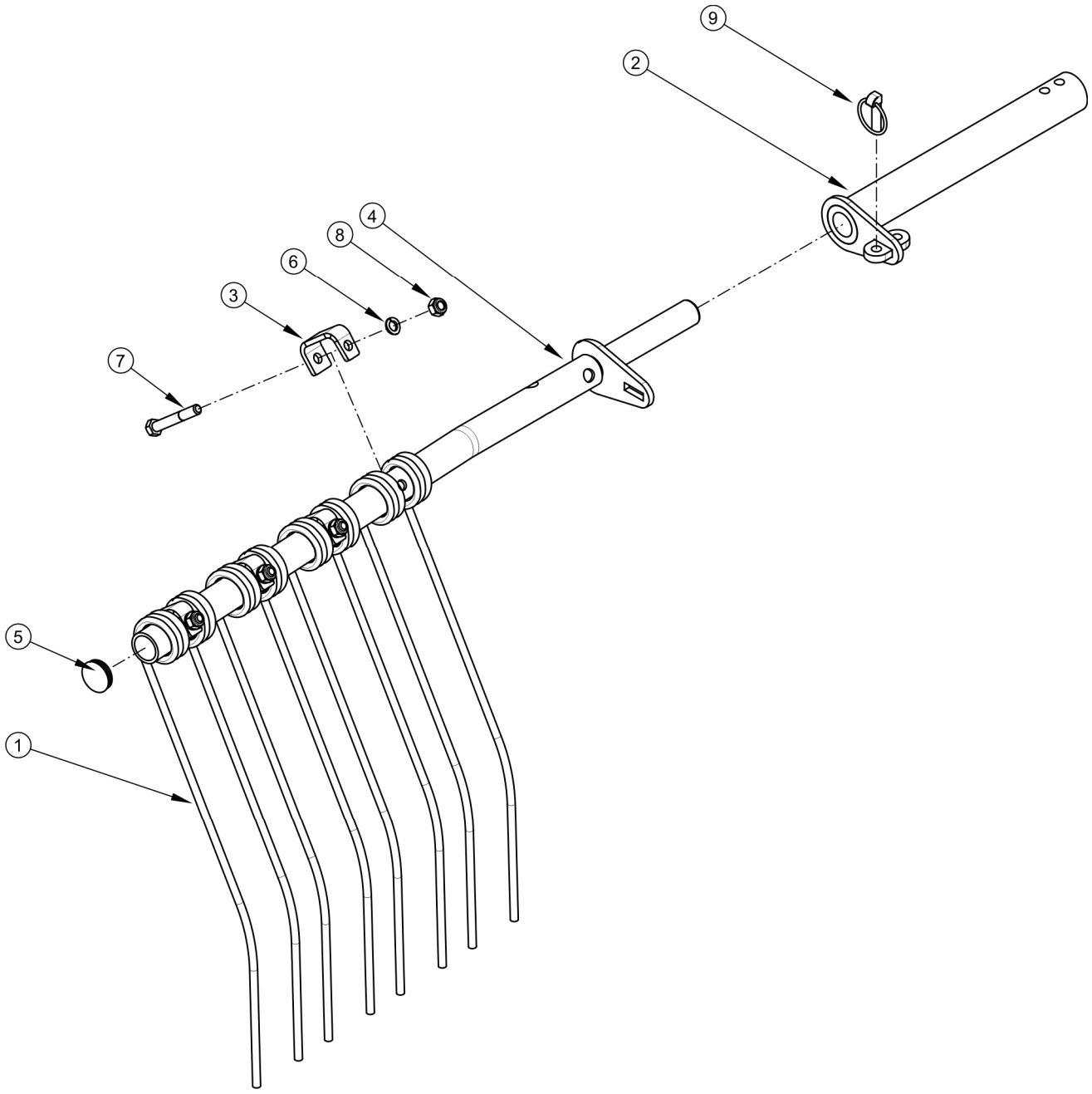

RAMIĘ GRABIĄCE LEWE
231N-05020000

014/1 ZKP800

PRONAR

LP.	NAZWA CZĘŚCI	TYP	NUMER KATALOGOWY (NUMER NORMY)	ILOŚĆ	UWAGI	ZK
1	PALEC SPRĘŻYSTY		178N-02010300	4		
2	MOCOWANIE RAMIENIA		231N-04020100	1		
3	KĄTOWNIK MOCUJĄCY		231N-04020200	4		
4	WYSIĘGNIK RAMIENIA-LEWY		231N-05020100	1		
5	WKŁADKA RURKI	38	SR 1560	1		
6	PODKŁADKA SPRĘŻYSTA	Z12,2-Fe/Zn5	PN-77/M-82008	4		
7	ŚRUBA	M12x80-8.8-A2J	PN-EN ISO 4014	4		
8	NAKRĘTKA SAMOZABEZP.	M12-8-A2J	PN-EN ISO 7040	4		
9	PRZETYCZKA	12x45-A2J	PN-ISO 7072	1		

PRZEKŁADNIA ROTACYJNA
171-01.100.APL-PRAWA; 171-01.100.ALL-LEWA

015/1 ZKP800

PRONAR

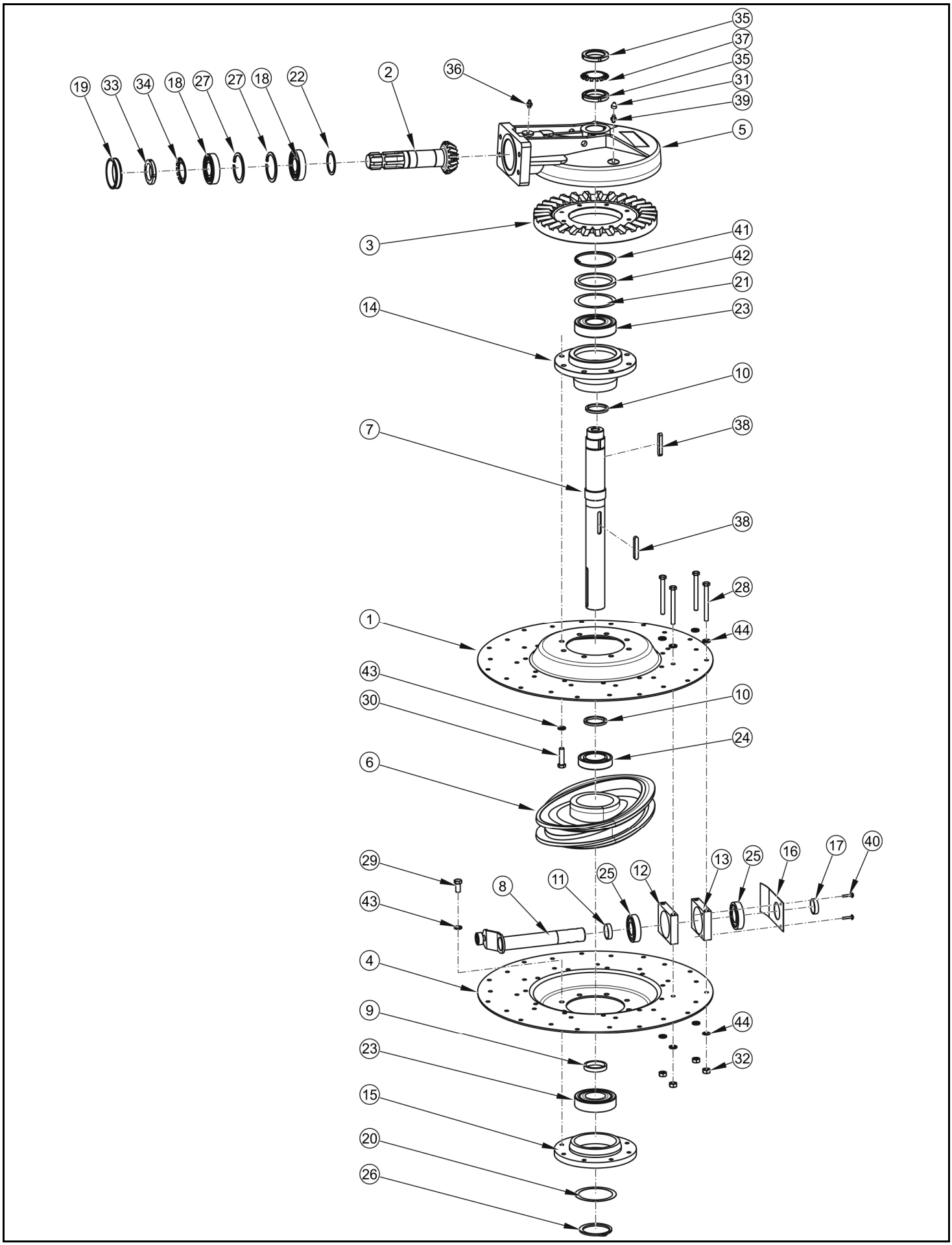

PRZEKŁADNIA ROTACYJNA
171-01.100.APL-PRAWA; 171-01.100.ALL-LEWA

015/1 ZKP800

PRONAR

LP.	NAZWA CZĘŚCI	TYP	NUMER KATALOGOWY (NUMER NORMY)	ILOŚĆ	UWAGI	ZK
1	POKRYWA LEWA		171-01.01.00	1		
2	ZĘBNIK		170-01.02.00	1		
3	KOŁO ZĘBATE		170-01.03.01	1		
4	POKRYWA PRAWA		171-01.04.00	1		
5	POKRYWA GÓRNA		170-01.05.01	1		
6	KOŁO KRZYWKOWE		190-01.06.00	1		
7	WAŁ	Przekładnia prawa	171-01.07.01	1		
	WAŁ	Przekładnia lewa	171-01.07.02	1		
8	KORBA KPL.	Przekładnia prawa	171-01.08.00	11		
	KORBA KPL.	Przekładnia lewa	171-01.08.01	11		
9	PIERŚCIEŃ		120-05.07.00/2	1		
10	PIERŚCIEŃ		120-05.07	2		
11	PIERŚCIEŃ OPOROWY 2		171-01.11.00	11		
12	OPRAWA 1		171-01.12.00	11		
13	OPRAWA 2		171-01.13.00	11		
14	PIASTA GÓRNA		170-01.36.02	1		
15	PIASTA DOLNA		170-01.22.00	1		
16	OSŁONA		171-01.16.00	11		
17	PIERŚCIEŃ DYSTANSOWY		171-01.17.00	11		
18	ŁOŻYSKO STOŻKOWE	30208	PN-M-86220	2		
19	PIERŚCIŃ USZCZELNIAJĄCY	AS 35/80/10	DIN 3760	1		
20	PODKŁADKA DYST.	PS90x110x(0.5)0.1/0.2/0.5	DIN988	1		
21	PODKŁADKA DYST.	PS50x62x(1.5)0.1/0.2/0.5/1	DIN988	1		
22	PODKŁADKA DYST.	PS40x50x(0.75)0.1/0.2/0.5	DIN988	1		
23	ŁOŻYSKO KULKOWE	2RS1 6310 2RS1	PN-M-86100	2		
24	ŁOŻYSKO KULKOWE	6210 2RS1	PN-M-86100	1		
25	ŁOŻYSKO KULKOWE	2RS1 6207 2RS1	PN-M-86100	22		
26	PIERŚCIEŃ OSADCZY	W 110	PN-M 85111	1		
27	PIERŚCIEŃ OSADCZY	W 80	PN-M 85111	2		
28	ŚRUBA	M10 x 110-8.8 Fe/Zn5	PN-EN 24017	44		
29	ŚRUBA	M12 x 25-8.8 Fe/Zn5	PN-EN 24017	8		
30	ŚRUBA	M12 x 45-8.8 Fe/Zn5	PN-EN 24017	8		
31	KAPTUREK DO SMAR.	SN65	652913R	2		
32	NAKRĘTKA	M10-8 Fe/Zn5	PN-EN 24032	44		
33	NAKRĘTKA ŁOŻYSKA	KM8	DIN 981	1		
34	PODKŁADKA ŁOŻYSKA	MB8	DIN 5406	1		
35	NAKRĘTKA ŁOŻYSKA	KM10	DIN 981	2		
36	SMAROWNICZKA	M8X1/45	PN-M-86003	1		
37	PODKŁADKA ŁOŻYSKA	MB10	DIN 5406	1		
38	WPUST PRYZMATYCZNY	A 10x8x63	PN-M-85005	2		
39	SMAROWNICZKA	M8x1	PN-M-86002	1		
40	NIT	D4.8 L 26 D10	501482603	22		
41	PIERŚCIEŃ OSADCZY	W115	PN-M-85111	1		
42	PODKŁADKA DYST.	SS95x115x3.5	DIN988	1		
43	PODKŁADKA NORMALNA	12 A 200Fe/Zn5	PN-EN IS0 887	17		
44	PODKŁADKA NORMALNA	10 A 200Fe/Zn5	PN-EN IS0 887	88		

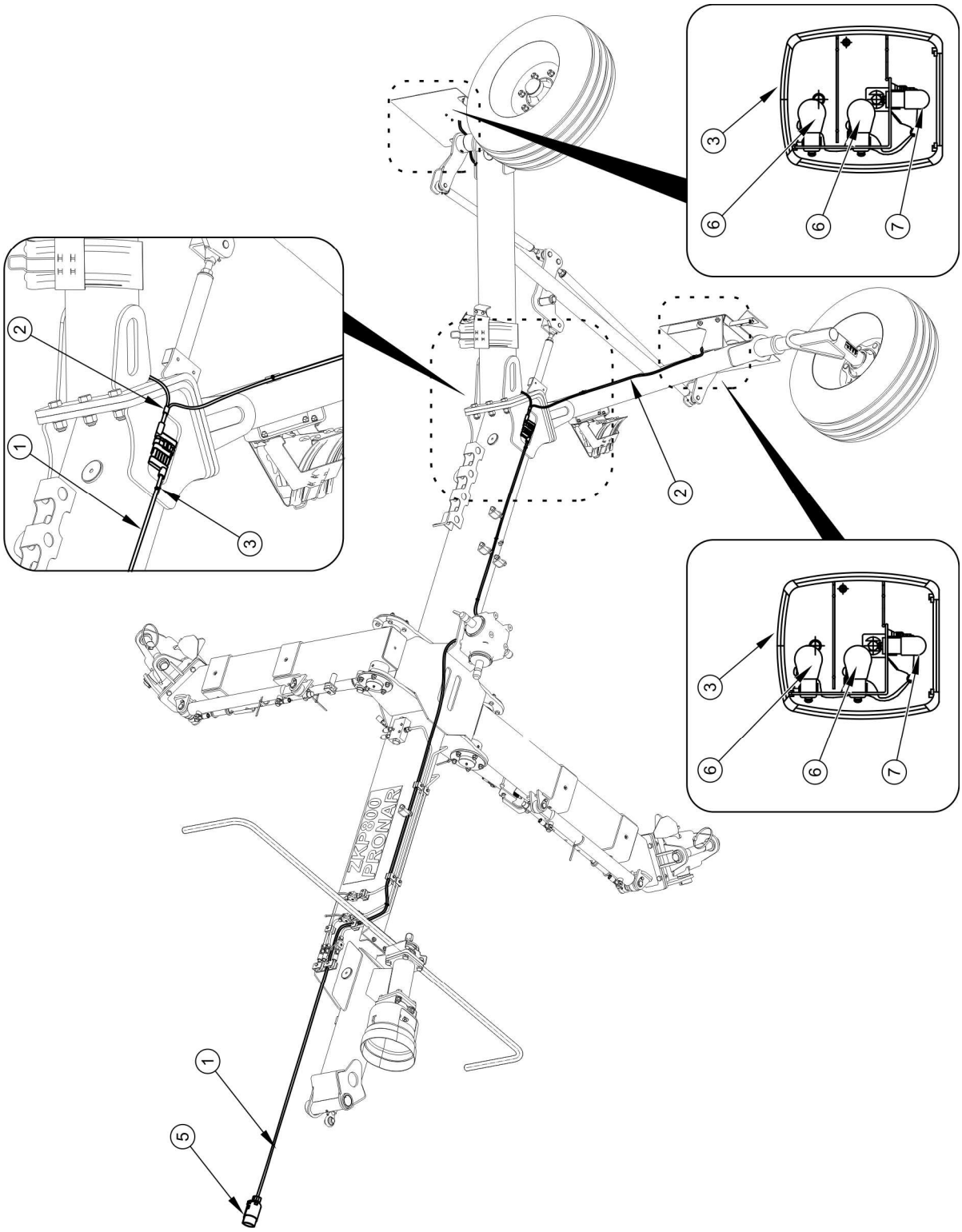
1
2
3
5
6
7
ZKP800
PRONAR

INSTALACJA ELEKTRYCZNA
231N-06000000

016/1 ZKP800

PRONAR

LP.	NAZWA CZĘŚCI	TYP	NUMER KATALOGOWY (NUMER NORMY)	ILOŚĆ	UWAGI	ZK
1	WIĄZKA CENTRALNA		231N-06010000	1		
2	WIĄZKA TYLNA		231N-06020000	1		
3	LAMPA ZESPOLONA	W 18U	92	2		
4	OPASKA KABLOWA	203x4,6	460267	8		
5	WTYK 7-BIEGUNOWY		WN-7	1		
6	ŻARÓWKA	P21W, 12V		4		
7	ŻARÓWKA	R5W, 12V		2		

1

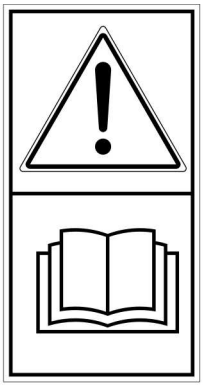

2

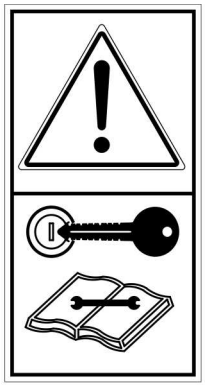

3

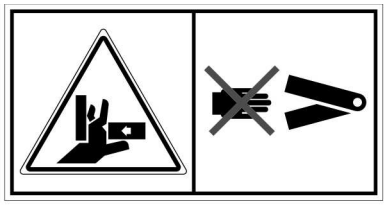

4

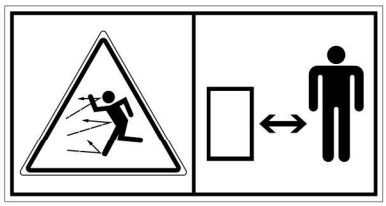

5

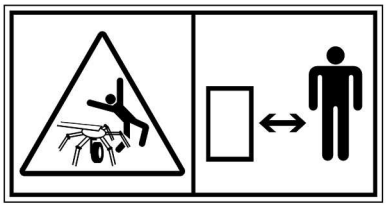

6

7

8

9

10

11

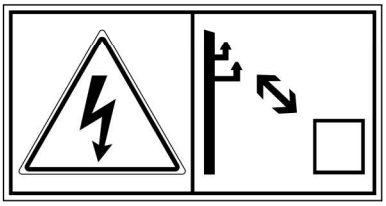

12

13

ZKP800
PRONAR

14

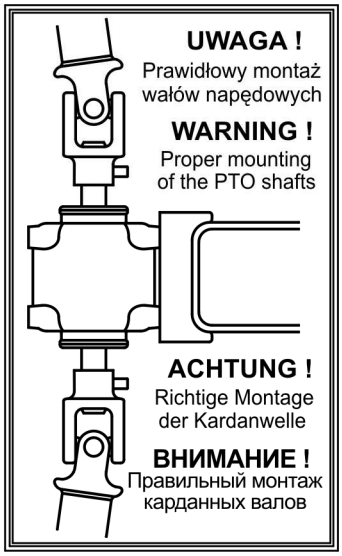

NALEPKI INFORMACYJNE

PRONAR

LP.	NAZWA CZĘŚCI	TYP	NUMER KATALOGOWY (NUMER NORMY)	ILOŚĆ	UWAGI	ZK
1	NALEPKA INFORMACYJNA		178N-00000001	1		
2	NALEPKA INFORMACYJNA		178N-00000002	1		
3	NALEPKA OSTRZEGAWCZA		178N-00000005	8		
4	NALEPKA OSTRZEGAWCZA		178N-00000006	2		
5	NALEPKA OSTRZEGAWCZA		178N-00000007	2		
6	NALEPKA HAK		178N-00000009	4		
7	NALEPKA OSTRZEGAWCZA		185N-00000003	5		
8	NALEPKA OSTRZEGAWCZA		185N-00000004	1		
9	NALEPKA OSTRZEGAWCZA		185N-00000007	2		
10	NALEPKA INFORMACYJNA		185N-00000008	1		
11	NALEPKA OSTRZEGAWCZA		185N-00000009	2		
12	NALEPKA SMAROWANIE		185N-00000011	31		
13	NALEPKA SYMBOL		231N-00000001	2		
14	NALEPKA OSTRZEGAWCZA		231N-00000002	2		

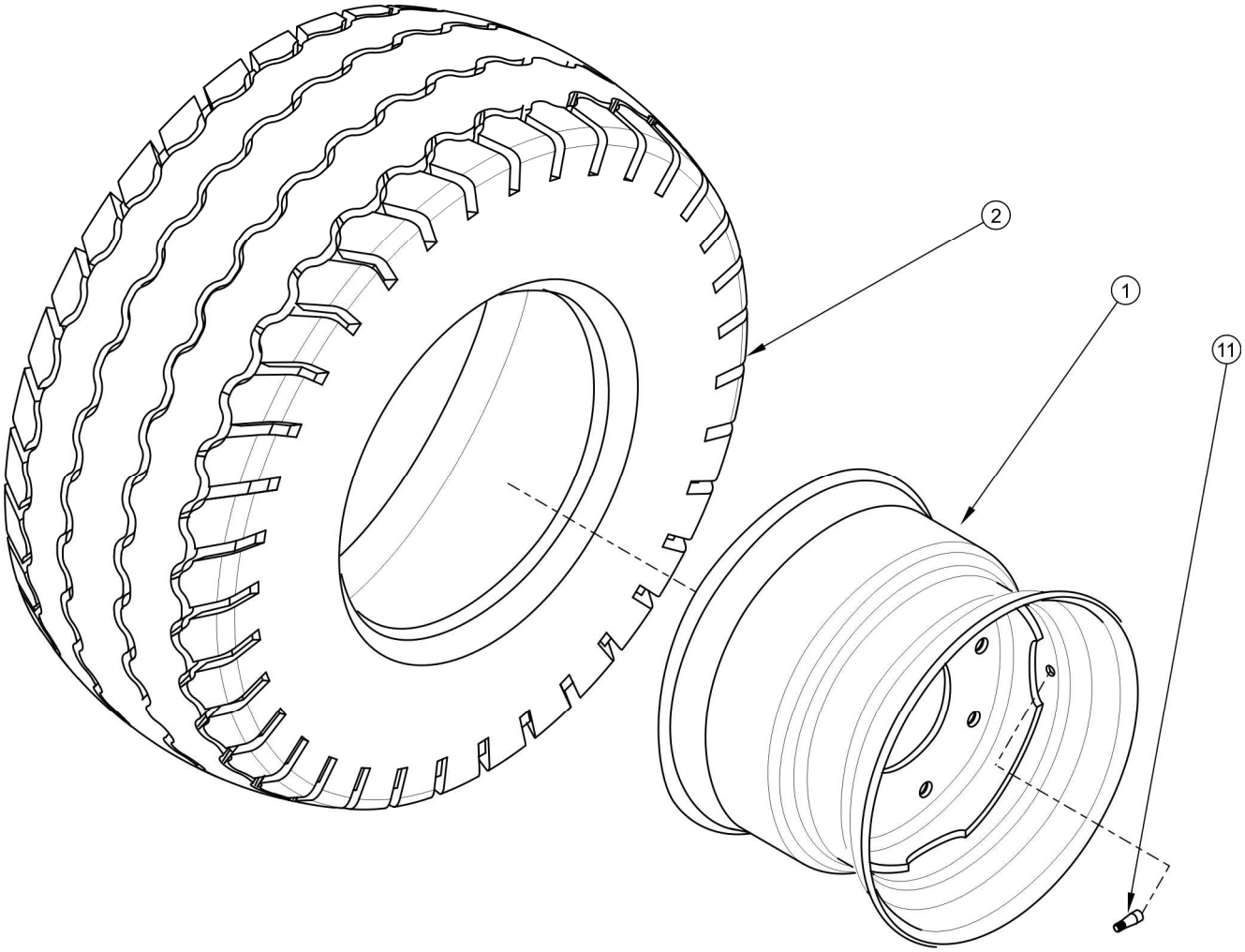
2
1
11

KOŁO OGUMIONE
29RPN-00.30.000

018/1 ZKP800

PRONAR

LP.	NAZWA CZĘŚCI	TYP	NUMER KATALOGOWY (NUMER NORMY)	ILOŚĆ	UWAGI	ZK
1	KOŁO TARCZOWE	9.00x15.3"	153.09.70	1		
2	OPONA	10.0/75-15.3 10PR		1		
3	ZAWÓR		TR 415	1		

ZMIANY KONSTRUKCYJNE

ZGRABIARKA KARUZELOWA

PRONAR ZKP800

WYDANIE 3A-03-2015 NR PUBLIKACJI 231N-00000000-SP

ZK01

(KZK 038/12) ZMIANA OBOWIĄZUJE OD NR. SERYJNEGO 0048TD

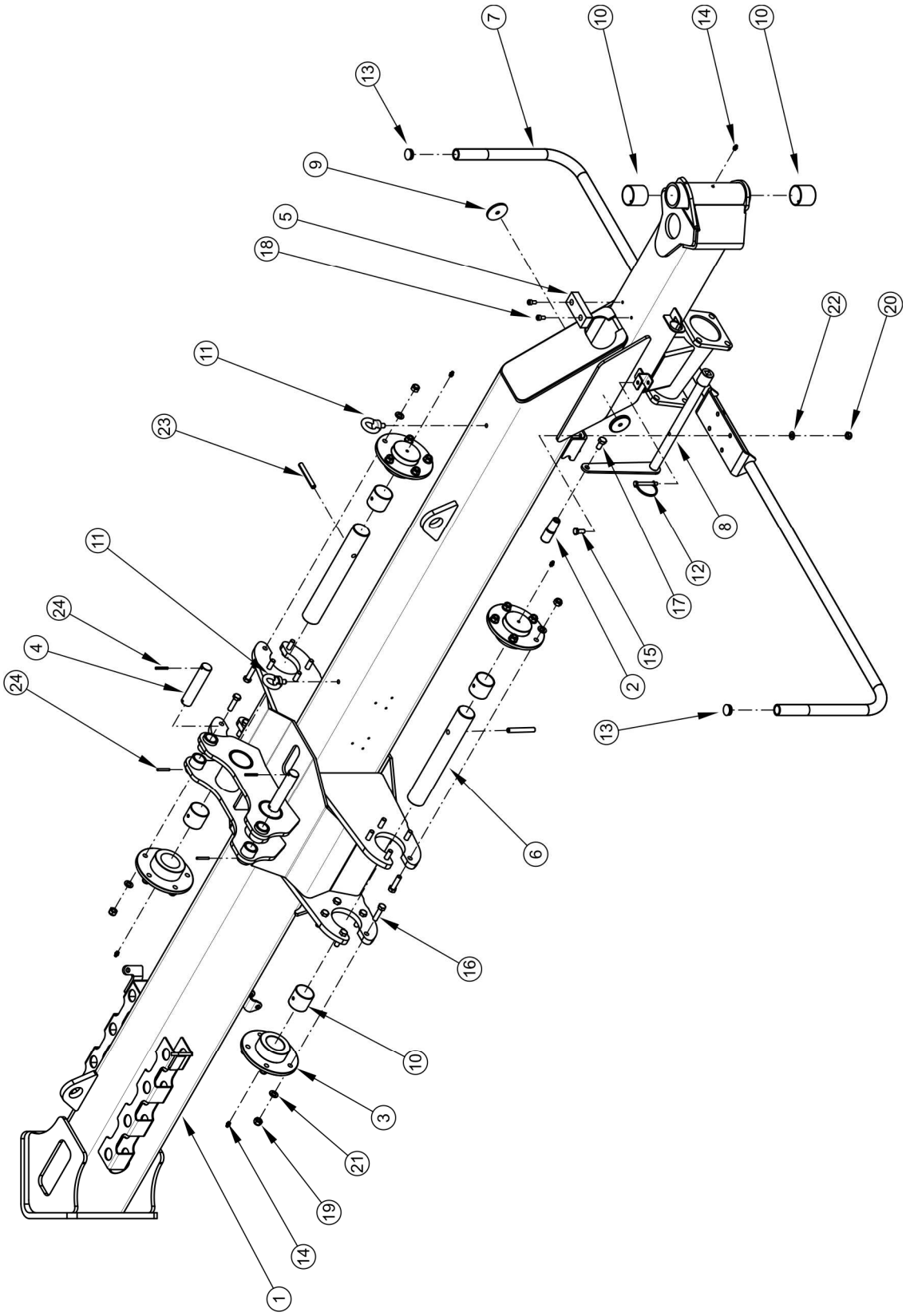
7
10
14
10
13
9
5
18
22
20
11
23
8
12
17
11
24
4
15
2
24
13
6
16
10
3
21
19
14
1

RAMA ŚRODKOWA

ZK01 ZKP800

PRONAR

LP.	NAZWA CZĘŚCI	TYP	NUMER KATALOGOWY (NUMER NORMY)	ILOŚĆ	UWAGI	ZK
1	RAMA GŁÓWNA		231N-02010000	1	038/12	ZK01
2	RĄCZKA		6.0121.08012	1		
3	TULEJA NOŚNA		231N-02040000	4		
4	SWORZEŃ SIŁOWNIKA I		231N-02160000	2		
5	PODPARCIE CIĘGNA		231N-02190000	1		
6	SWORZEŃ RAMIENIA		231N-02230000	2		
7	OSŁONA CZOŁOWA		231N-02270000	1		
8	KORBA		231N-02400000	1		
9	KRĄŻEK ODBLASKOWY		14-2.402	4		
10	TULEJKA ŚLIZGOWA		TUP2 50.50	6		
11	ŚRUBA Z UCHEM	M12-A2J	DIN 580	2		
12	ZAWLECZKA DO RUR	8x70	200233385	1		
13	WKŁADKA RURKI	30	466574	2		
14	SMAROWNICZKA	M8x1	PN-76/M-86002	5		
15	ŚRUBA	M10x25-8.8-A2J	PN-EN ISO 4017:2002	4		
16	ŚRUBA	M12x45-8.8-A2J	PN-EN ISO 4017:2002	20		
17	ŚRUBA	M12x25-8.8-A2J	PN-EN ISO 4017:2002	1		
18	ŚRUBA	M8x16	PN-EN ISO 4762:2001	2		
19	NAKRĘTKA SAMOZABEZP.	M12-8-A2J	PN-EN ISO 7040:2003	20		
20	NAKRĘTKA SAMOZABEZP.	M10-8-A2J	PN-EN ISO 7040:2003	4		
21	PODKŁADKA	12-100 HV-A2J	PN-EN ISO 7091:2003	20		
22	PODKŁADKA	10-100 HV-A2J	PN-EN ISO 7093-1:2003	4		
23	KOŁEK SPRĘŻYSTY	12x90-C	PN-EN ISO 8752:1997	2		
24	KOŁEK SPRĘŻYSTY	5x40-C	PN-EN ISO 8752:1997	4		

ZK02

(KZK 144/12) ZMIANA OBOWIĄZUJE OD NR. SERYJNEGO 0048TD

RAMIONA NOŚNE

ZK02 ZKP800

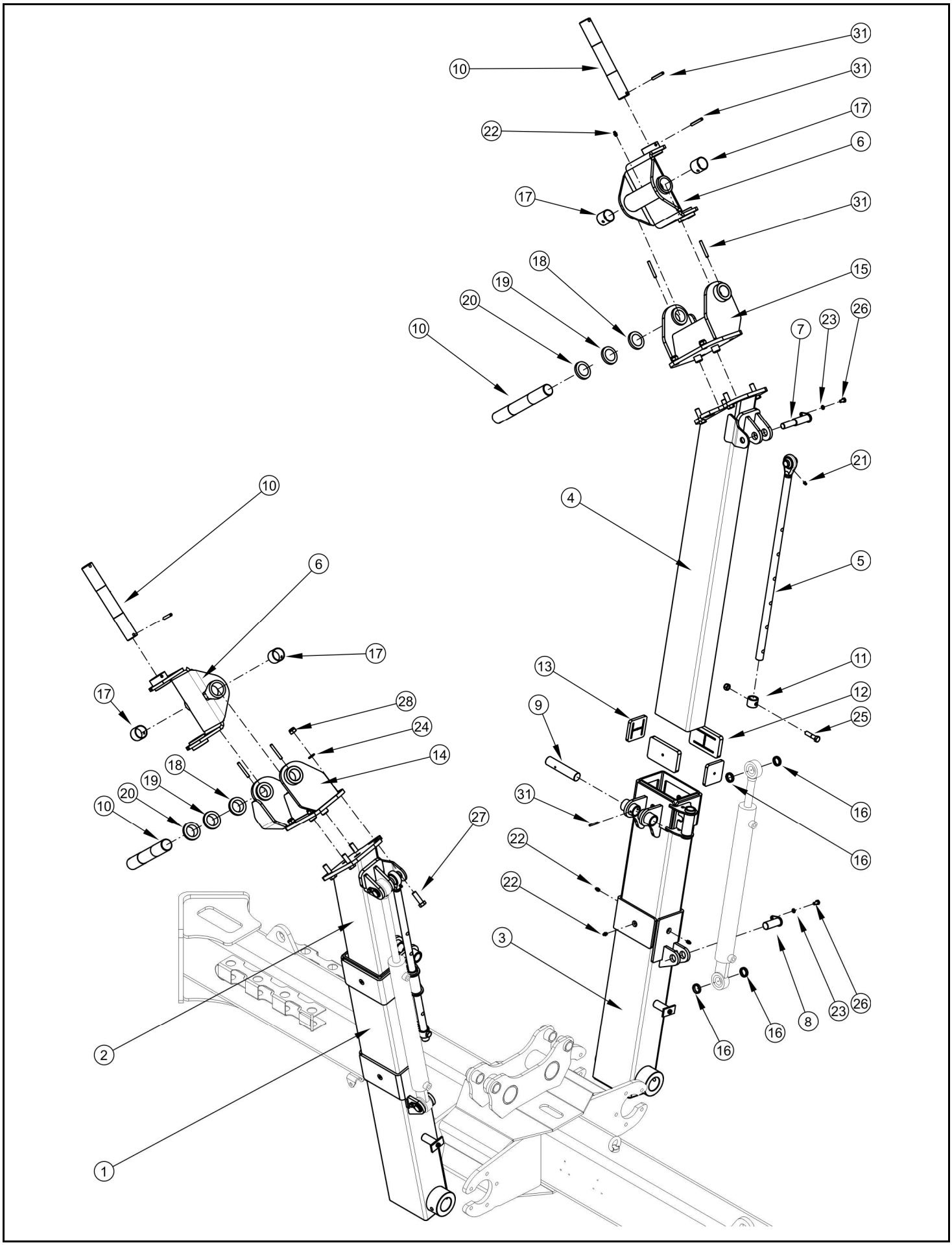

RAMIONA NOŚNE

ZK02 ZKP800

PRONAR

LP.	NAZWA CZĘŚCI	TYP	NUMER KATALOGOWY (NUMER NORMY)	ILOŚĆ	UWAGI	ZK
1	BELKA PRAWA		231N-02020000	1		
2	RAMIĘ PRAWE		231N-02030000	1		
3	BELKA LEWA		231N-02050000	1		
4	RAMIĘ LEWE		231N-02060000	1		
5	REGULACJA RAMIENIA		231N-02070000	2		
6	UCHWYT NOŚNY		231N-02080000	2	144/12	ZK02
7	SWORZEŃ I		231N-02090000	2		
8	SWORZEŃ II		231N-02100000	2		
9	SWORZEŃ SIŁOWNIKA II		231N-02170000	2		
10	SWORZEŃ UKOŚNY		231N-02180000	4		
11	OGRANICZNIK		231N-02210000	2		
12	WKŁADKA ŚLIZGOWA I		231N-02240000	8		
13	WKŁADKA ŚLIZGOWA II		231N-02250000	8		
14	RAMIĘ PRAWE		231N-02420000	1		
15	MOCOWANIE UCHWYTU-LEWE		231N-02430000	1		
16	PIERŚCIEŃ DYSTANSOWY		263N-01100000	8		
17	TULEJKA ŚLIZGOWA		TUP2 40.40	4		
18	PODKŁADKA REGULACYJNA		185N-01360000	1		
19	PODKŁADKA REGULACYJNA		185N-01370000	1		
20	PODKŁADKA REGULACYJNA		185N-01380000	1		
21	SMAROWNICZKA	M6x1	PN-76/M-86002	2		
22	SMAROWNICZKA	M8x1	PN-76/M-86002	18		
23	PODKŁADKA SPRĘŻYSTA	Z8,2-Fe/Zn5	PN-77/M-82008	4		
24	PODKŁADKA SPRĘŻYSTA	Z14,2-Fe/Zn5	PN-77/M-82008	8		
25	ŚRUBA	M12x50-8.8-A2J	PN-EN ISO 4014:2002	2		
26	ŚRUBA	M8x16-8.8-A2J	PN-EN ISO 4017:2002	4		
27	ŚRUBA	M14x45-8.8-A2J	PN-EN ISO 4017:2002	8		
28	NAKRETKA SAMOZABEZP.	M14-8-A2J	PN-EN ISO 7040:2003	8		
29	NAKRĘTKA SAMOZABEZP.	M12-8-A2J	PN-EN ISO 7040:2003	2		
30	KOŁEK SPRĘŻYSTY	8x60-C	PN-EN ISO 8752:1997	8		
31	KOŁEK SPRĘŻYSTY	5x40-C	PN-EN ISO 8752:1997	2		

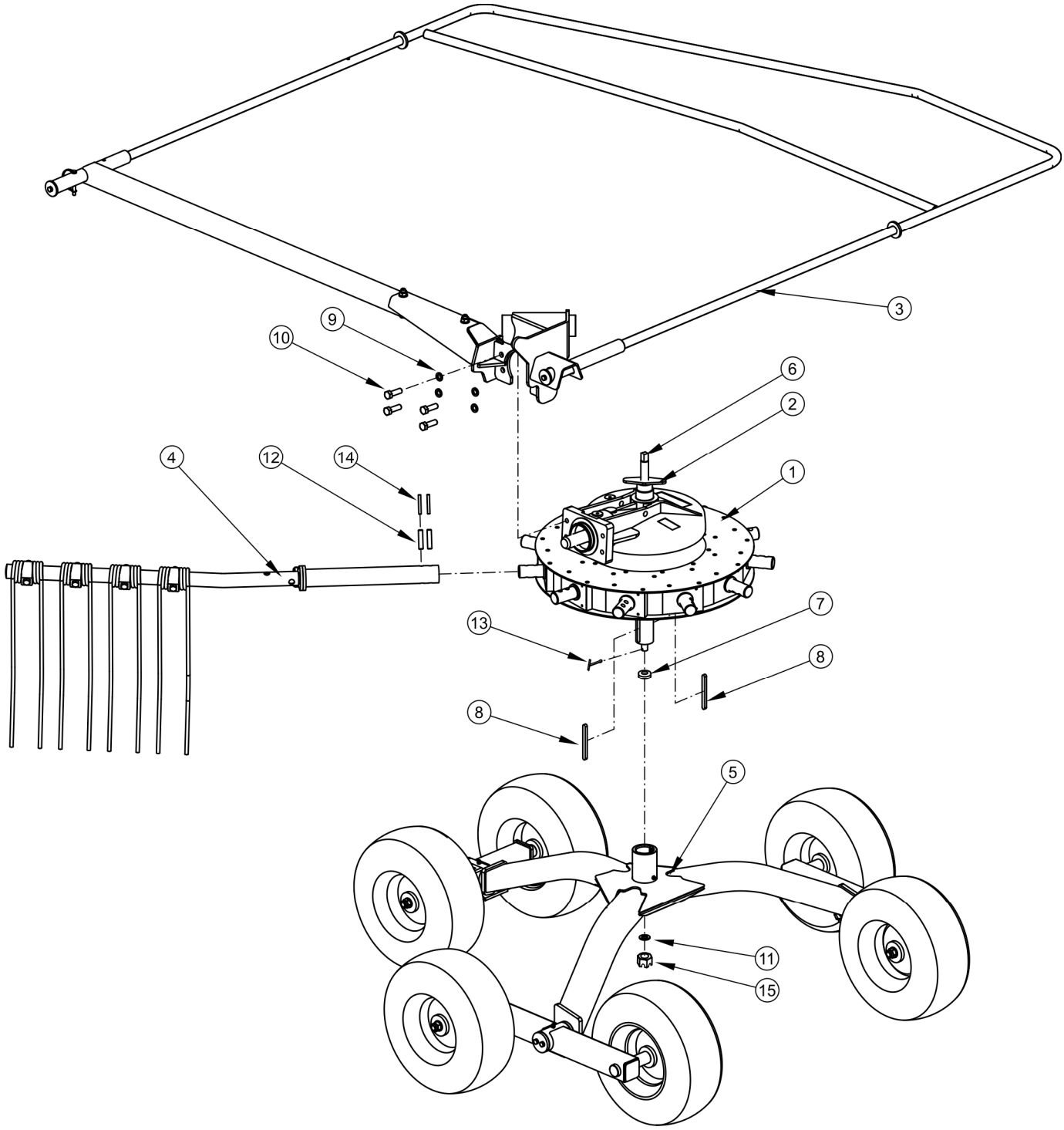
3
9
10
6
2
4
12
14
1
7
13
8
8
5
11
15

ZGRABIARKA PRAWA
231N-04000000

ZK02 ZKP800

PRONAR

LP.	NAZWA CZĘŚCI	TYP	NUMER KATALOGOWY (NUMER NORMY)	ILOŚĆ	UWAGI	ZK
1	PRZEKŁADNIA SUCHA-PRAWA		171-01.100.APL	1		
2	BLACHA KONTRUJĄCA		178N-02030400	1		
3	MOCOWANIE PRZEKŁADNI-PRAWE		231N-04010000	1	144/12	ZK02
4	RAMIĘ GRABIĄCE-PRAWE		231N-04020000	11		
5	UKŁAD JEZDNY		231N-04030000	1		
6	ŚRUBA SPECJALNA		231N-04040000	1		
7	ŁOŻYSKO		51203	1		
8	WPUST PRYZMATYCZNY	A10x8x110	PN-70/M-85005	2		
9	PODKŁADKA SPRĘŻYSTA	Z14,2-Fe/Zn5	PN-77/M-82008	4		
10	ŚRUBA	M14x45-8.8-A2J	PN-EN ISO 4017	4		
11	PODKŁADKA	16-100 HV-A2J	PN-EN ISO 7091	1		
12	KOŁEK SPRĘŻYSTY	12x55-C	PN-EN ISO 8752	22		
13	ZAWLECZKA	4x32-C	PN-EN ISO 1234	1		
14	KOŁEK SPRĘŻYSTY	7x55-C	PN-EN ISO 8752	22		
15	NAKRĘTKA KORONOWA	Z M16-8-B-Fe/Zn5	PN-86/M-82148	1		

MOCOWANIE PRZEKŁADNI - PRAWE
231N-04010000

ZK02 ZKP800

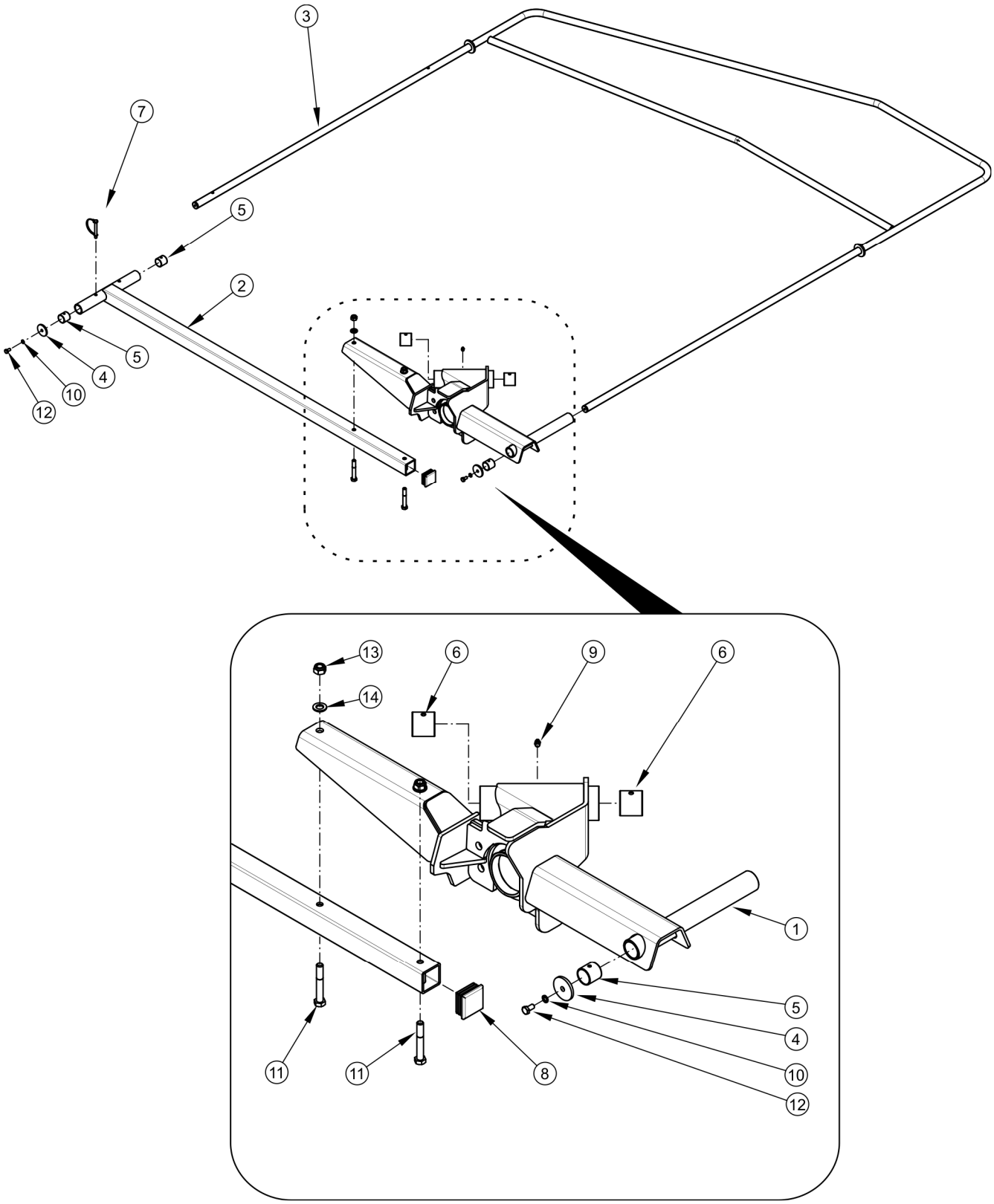

MOCOWANIE PRZEKŁADNI - PRAWE
231N-04010000

ZK02 ZKP800

PRONAR

LP.	NAZWA CZĘŚCI	TYP	NUMER KATALOGOWY (NUMER NORMY)	ILOŚĆ	UWAGI	ZK
1	UCHWYT PRZEKŁADNI-PRAWY		231N-04010100	1	144/12	ZK02
2	WSPORNIK OSŁONY		231N-04010300	1		
3	OSŁONA		231N-04010400	1		
4	BLOKADA OSŁONY		231N-04010500	2		
5	TULEJKA ŚLIZGOWA		TUP2 28.30	4		
6	TULEJKA ŚLIZGOWA		TUP2 40.40	2		
7	ZAWLECZKA DO RUR	8x70	200233385	1		
8	WKŁADKA PROFILU	50x50	111223	1		
9	SMAROWNICZKA	M8x1	PN-76/M-86002	1		
10	PODKŁADKA SPRĘŻYSTA	Z8,2-Fe/Zn5	PN-77/M-82008	2		
11	ŚRUBA	M12x80-8.8-A2J	PN-EN ISO 4014	2		
12	ŚRUBA	M8x16-8.8-A2J	PN-EN ISO 4017	2		
13	NAKRĘTKA SAMOZABEZP.	M12-8-A2J	PN-EN ISO 7040	2		
14	PODKŁADKA	12-100 HV-A2J	PN-EN ISO 7091	2		

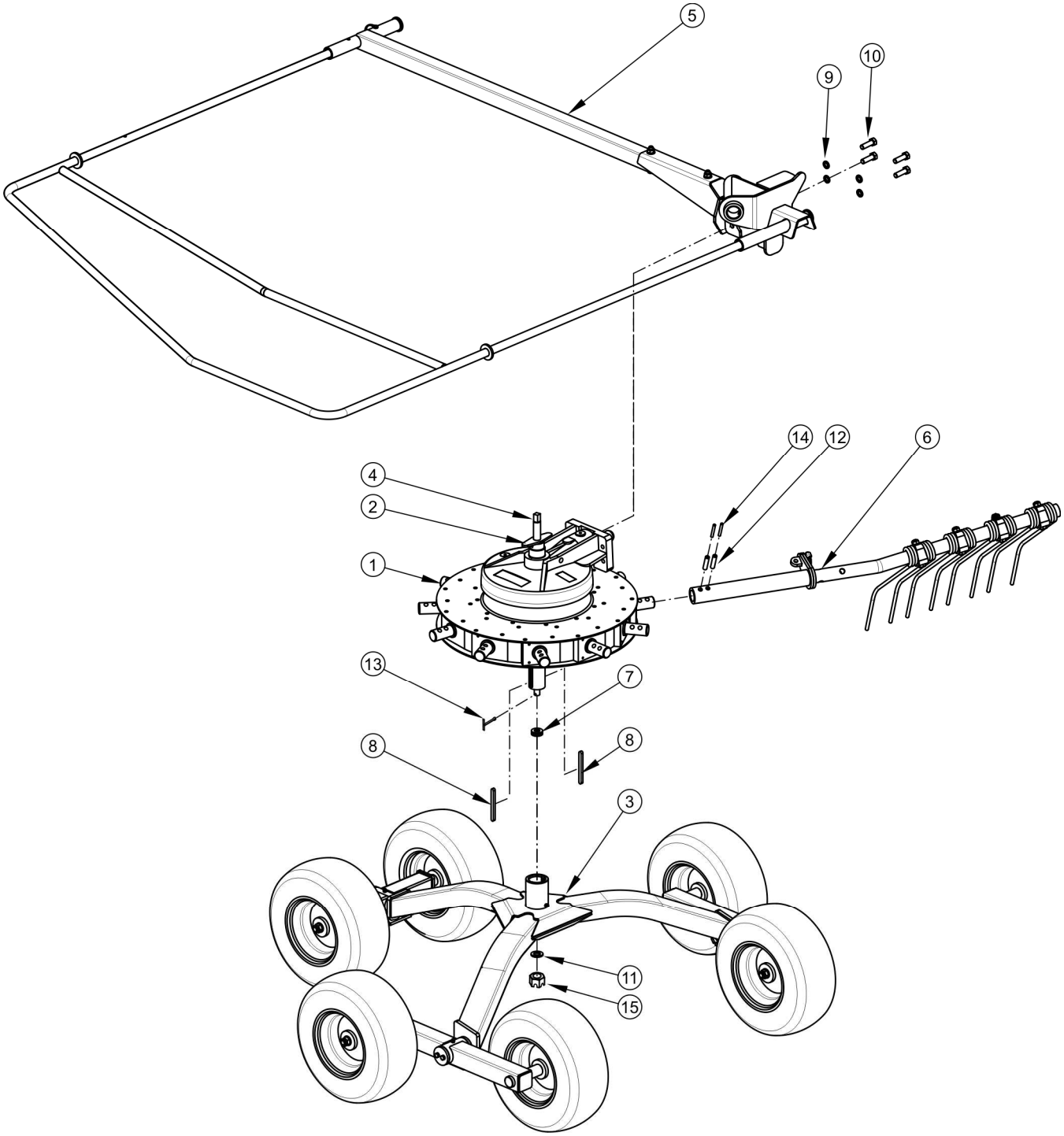
5
10
9
14
12
6
4
2
1
13
7
8
8
3
11
15

ZGRABIARKA LEWA
231N-05000000

ZK02 ZKP800

PRONAR

LP.	NAZWA CZĘŚCI	TYP	NUMER KATALOGOWY (NUMER NORMY)	ILOŚĆ	UWAGI	ZK
1	PRZEKŁADNIA SUCHA-LEWA		171-01.100.ALL	1		
2	BLACHA KONTRUJĄCA		178N-02030400	1		
3	UKŁAD JEZDNY		231N-04030000	1		
4	ŚRUBA SPECJALNA		231N-04040000	1		
5	MOCOWANIE PRZEKŁADNI-LEWE		231N-05010000	1	144/12	ZK02
6	RAMIĘ GRABIĄCE-LEWE		231N-05020000	11		
7	ŁOŻYSKO		51203	1		
8	WPUST PRYZMATYCZNY	A10x8x110	PN-70/M-85005	2		
9	PODKŁADKA SPRĘŻYSTA	Z14,2-Fe/Zn5	PN-77/M-82008	4		
10	ŚRUBA	M14x45-8.8-A2J	PN-EN ISO 4017	4		
11	PODKŁADKA	16-100 HV-A2J	PN-EN ISO 7091	1		
12	KOŁEK SPRĘŻYSTY	12x55-C	PN-EN ISO 8752	22		
13	ZAWLECZKA	4x32-C	PN-EN ISO 1234	1		
14	KOŁEK SPRĘŻYSTY	7x55-C	PN-EN ISO 8752	22		
15	NAKRĘTKA KORONOWA	Z M16-8-B-Fe/Zn5	PN-86/M-82148	1		

MOCOWANIE PRZEKŁADNI - LEWE
231N-05010000

ZK02 ZKP800

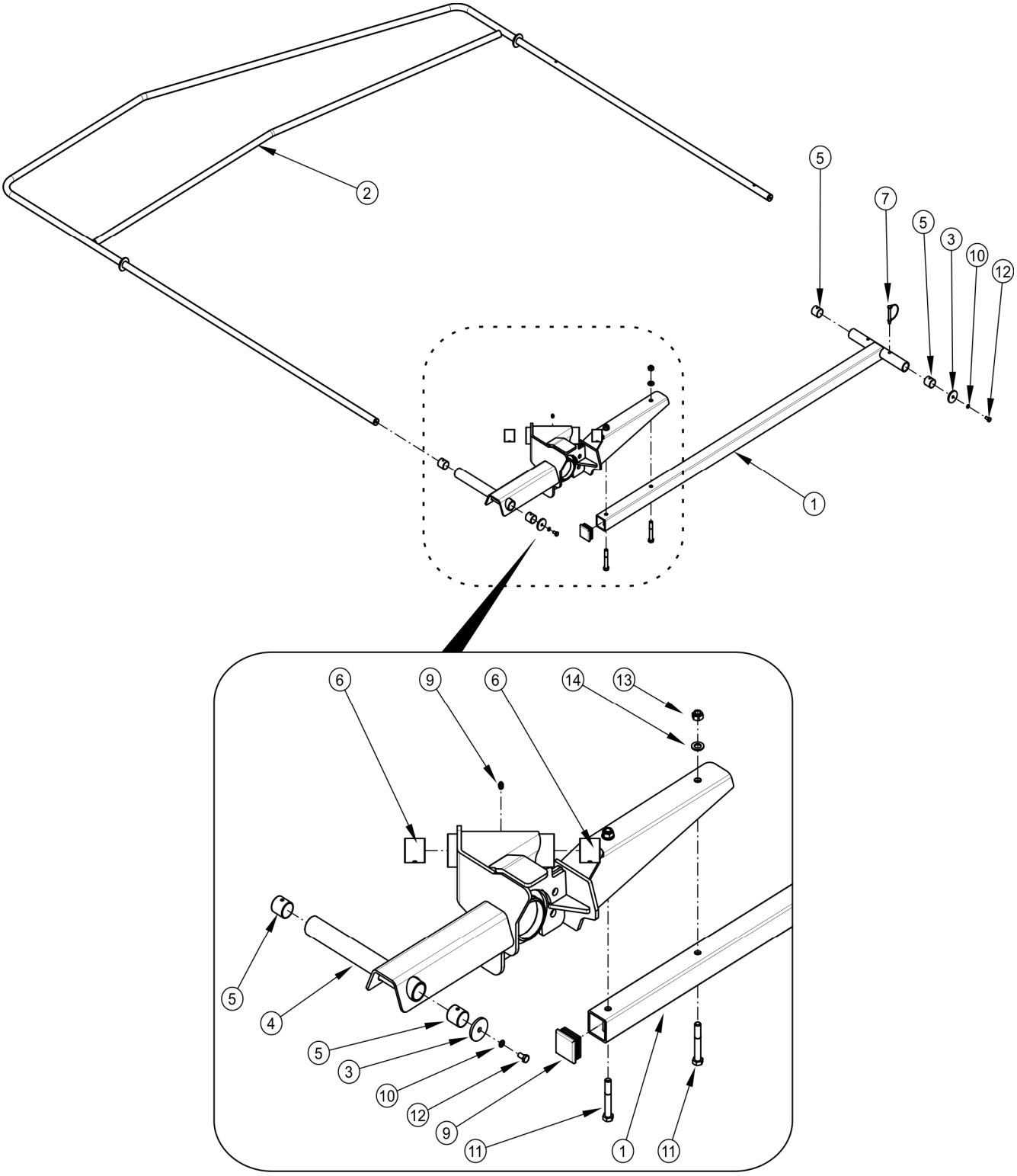

MOCOWANIE PRZEKŁADNI – LEWE
231N-05010000

ZK02 ZKP800

PRONAR

LP.	NAZWA CZĘŚCI	TYP	NUMER KATALOGOWY (NUMER NORMY)	ILOŚĆ	UWAGI	ZK
1	WSPORNIK OSŁONY		231N-04010300	1		
2	OSŁONA		231N-04010400	1		
3	BLOKADA OSŁONY		231N-04010500	2		
4	UCHWYT PRZEKŁADNI-LEWY		231N-05010100	1	144/12	ZK02
5	TULEJKA ŚLIZGOWA		TUP2 28.30	4		
6	TULEJKA ŚLIZGOWA		TUP2 40.40	2		
7	ZAWLECZKA DO RUR	8x70	200233385	1		
8	WKŁADKA PROFILU	50x50	111223	1		
9	SMAROWNICZKA	M8x1	PN-76/M-86002	1		
10	PODKŁADKA SPRĘŻYSTA	Z8,2-Fe/Zn5	PN-77/M-82008	2		
11	ŚRUBA	M12x80-8.8-A2J	PN-EN ISO 4014	2		
12	ŚRUBA	M8x16-8.8-A2J	PN-EN ISO 4017	2		
13	NAKRĘTKA SAMOZABEZP.	M12-8-A2J	PN-EN ISO 7040	2		
14	PODKŁADKA	12-100 HV-A2J	PN-EN ISO 7091	2		

ZK03

(KZK 151/14) ZMIANA OBOWIĄZUJE OD 27.08.2014

UKŁAD JEZDNY
231N-03000000

ZK03 ZKP800

PRONAR

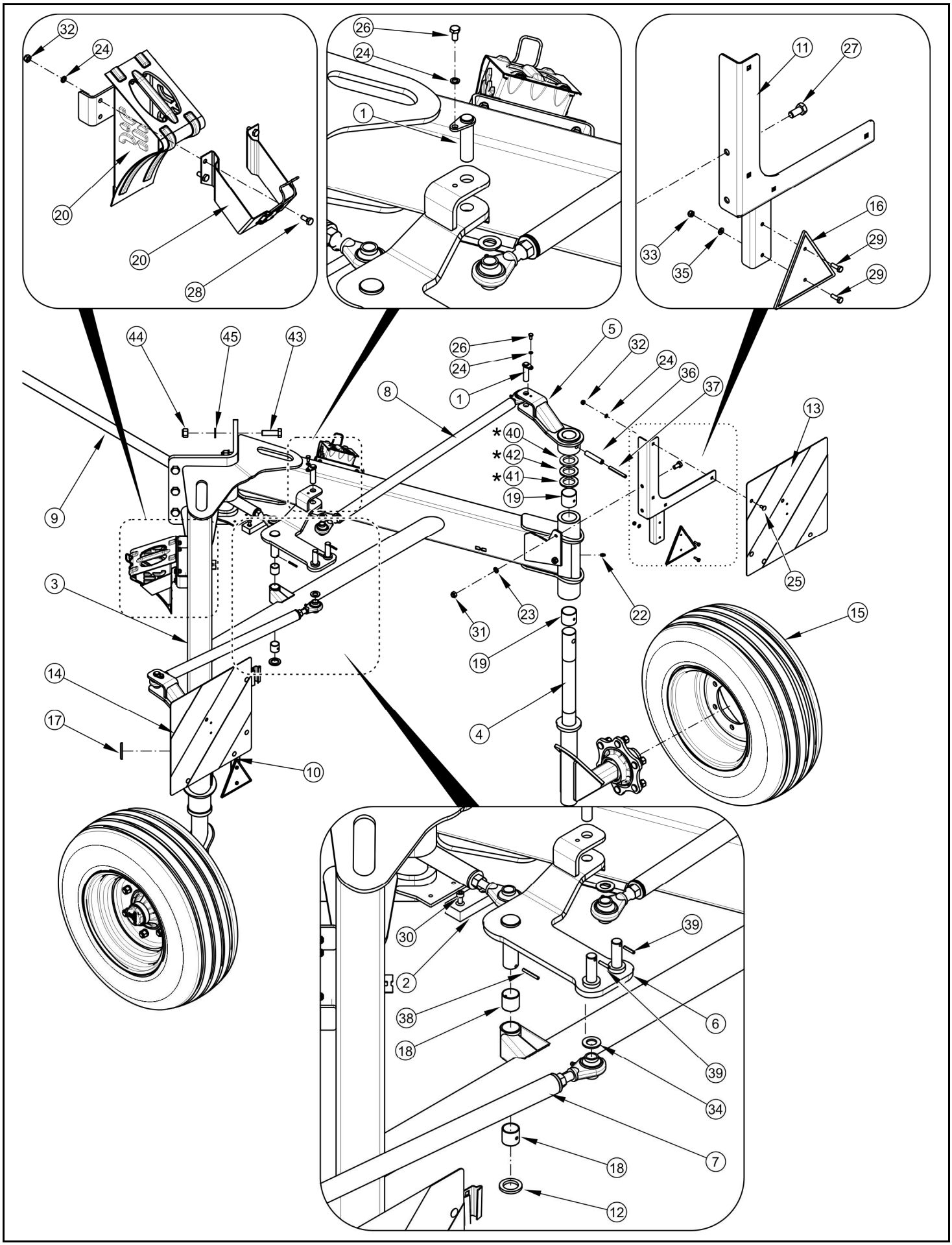

UKŁAD JEZDNY
231N-03000000

ZK03 ZKP800

PRONAR

LP.	NAZWA CZĘŚCI	TYP	NUMER KATALOGOWY (NUMER NORMY)	ILOŚĆ	UWAGI	ZK
1	SWORZEŃ CIĘGNA		231N-01020000	3		
2	PODPARCIE CIĘGNA		231N-02190000	1		
3	RAMA JEZDNA		231N-03010000	1	151/14	ZK03
4	OŚ KOŁA		231N-03020000	2	151/14	ZK03
5	UCHWYT KOŁA		231N-03030000	2		
6	REGULACJA CIĘGIEN		231N-03040000	1		
7	CIĘGNO I		231N-03050000	1		
8	CIĘGNO II		231N-03060000	1		
9	CIĘGNO III		231N-03070000	1		
10	UCHWYT ŚWIATEŁ LEWY		231N-03080000	1		
11	UCHWYT ŚWIATEŁ PRAWY		231N-03090000	1		
12	PODKŁADKA DYSTANSOWA		231N-03100000	1		
13	TABLICA OSTRZEGAWCZA PRAWA		231N-03110000	1		
14	TABLICA OSTRZEGAWCZA LEWA		231N-03120000	1		
15	KOŁO OGUMIONE	10.0/75-15.3 10PR	29RPN-00.30.000	2		
16	TRÓJKĄT ODBLASKOWY		13-2.301	2		
17	KRĄŻEK ODBLASKOWY		14-2.402	2		
18	TULEJKA ŚLIZGOWA		TUP2 28.30	2		
19	TULEJKA ŚLIZGOWA		TUP2 50.50	4		
20	KLIN	TYP36	244373	2		
21	UCHWYT KLINA	TYP36	244376	2		
22	SMAROWNICZKA	M8x1	PN-76/M-86002	2		
23	PODKŁADKA SPRĘŻYSTA	Z12,2-Fe/Zn5	PN-77/M-82008	4		
24	PODKŁADKA SPRĘŻYSTA	Z8,2-Fe/Zn5	PN-77/M-82008	19		
25	ŚRUBA Z PODSADZENIEM	M8x20-8.8-A2J	PN-87/M-82406	8		
26	ŚRUBA	M8x16-8.8-A2J	PN-EN ISO 4017:2002	3		
27	ŚRUBA	M12x25-8.8-A2J	PN-EN ISO 4017:2002	4		
28	ŚRUBA	M8x20-8.8-A2J	PN-EN ISO 4017:2002	8		
29	ŚRUBA	M6x20-8.8-A2J	PN-EN ISO 4017:2002	4		
30	ŚRUBA IMBUSOWA	M8x16	PN-EN ISO 4762:2001	2		
31	NAKRĘTKA SAMOZABEZP.	M12-8-A2J	PN-EN ISO 7040:2003	4		
32	NAKRĘTKA SAMOZABEZP.	M8-8-A2J	PN-EN ISO 7040:2003	16		
33	NAKRĘTKA SAMOZABEZP.	M6-8-A2J	PN-EN ISO 7040:2003	4		
34	PODKŁADKA	18-100 HV-A2J	PN-EN ISO 7091:2003	2		
35	PODKŁADKA	6-100 HV-A2J	PN-EN ISO 7091:2003	4		
36	KOŁEK SPRĘŻYSTY	16x85-C	PN-EN ISO 8752:1997	2		
37	KOŁEK SPRĘŻYSTY	10x85-C	PN-EN ISO 8752:1997	2		
38	KOŁEK SPRĘŻYSTY	5x40-C	PN-EN ISO 8752:1997	1		
39	KOŁEK SPRĘŻYSTY	5x25-C	PN-EN ISO 8752:1997	2		
40	PODKŁADKA REGULCYJNA	0.3 mm	231N-01060000	1*		
41	PODKŁADKA REGULCYJNA	1 mm	231N-01040000	1*		
42	PODKŁADKA REGULCYJNA	0.5 mm	231N-01050000	1*		
43	ŚRUBA	M18x60-8.8-A2J	PN-EN ISO 4017:2002	6		
44	NAKRĘTKA SAMOZABEZP.	M18-8-A2J	PN-EN ISO 7040:2003	6		
45	PODKŁADKA	18-100 HV-A2J	PN-EN ISO 7093-1:2003	6		

*- podkładki regulacyjne do kasowania luzu stosować w ilościach zależnych od potrzeb

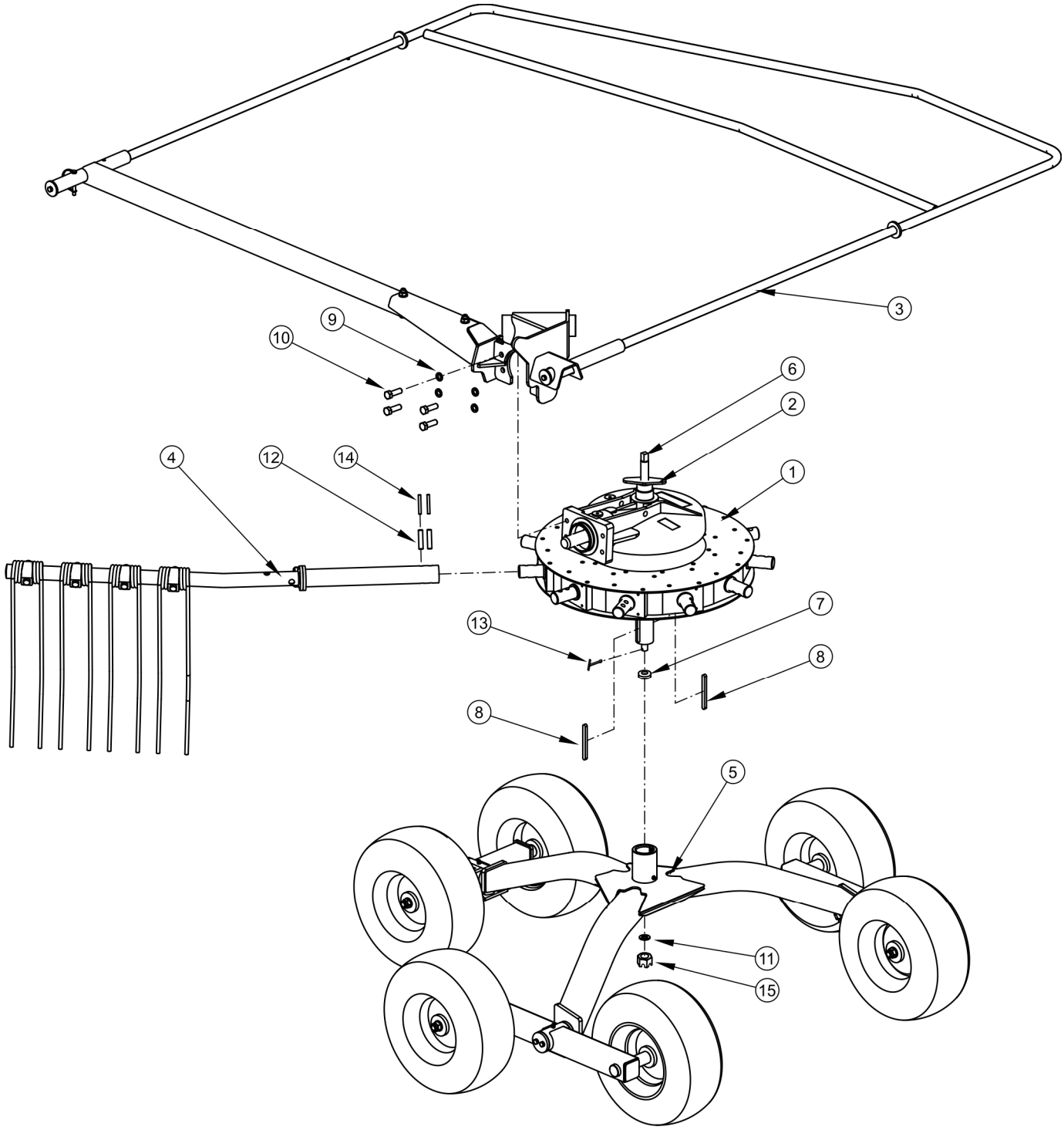
3
9
10
6
2
4
12
14
1
7
13
8
8
5
11
15

ZGRABIARKA PRAWA
231N-04000000

ZK03 ZKP800

PRONAR

LP.	NAZWA CZĘŚCI	TYP	NUMER KATALOGOWY (NUMER NORMY)	ILOŚĆ	UWAGI	ZK
1	PRZEKŁADNIA SUCHA-PRAWA		171-01.100.APL	1		
2	BLACHA KONTRUJĄCA		178N-02030400	1		
3	MOCOWANIE PRZEKŁADNI-PRAWE		231N-04050000	1	151/14	ZK03
4	RAMIĘ GRABIĄCE-PRAWE		231N-04020000	11		
5	UKŁAD JEZDNY		231N-04030000	1		
6	ŚRUBA SPECJALNA		231N-04040000	1		
7	ŁOŻYSKO		51203	1		
8	WPUST PRYZMATYCZNY	A10x8x110	PN-70/M-85005	2		
9	PODKŁADKA SPRĘŻYSTA	Z14,2-Fe/Zn5	PN-77/M-82008	4		
10	ŚRUBA	M14x45-8.8-A2J	PN-EN ISO 4017	4		
11	PODKŁADKA	16-100 HV-A2J	PN-EN ISO 7091	1		
12	KOŁEK SPRĘŻYSTY	12x55-C	PN-EN ISO 8752	22		
13	ZAWLECZKA	4x32-C	PN-EN ISO 1234	1		
14	KOŁEK SPRĘŻYSTY	7x55-C	PN-EN ISO 8752	22		
15	NAKRĘTKA KORONOWA	Z M16-8-B-Fe/Zn5	PN-86/M-82148	1		

MOCOWANIE PRZEKŁADNI - PRAWE
231N-04050000

ZK03 ZKP800

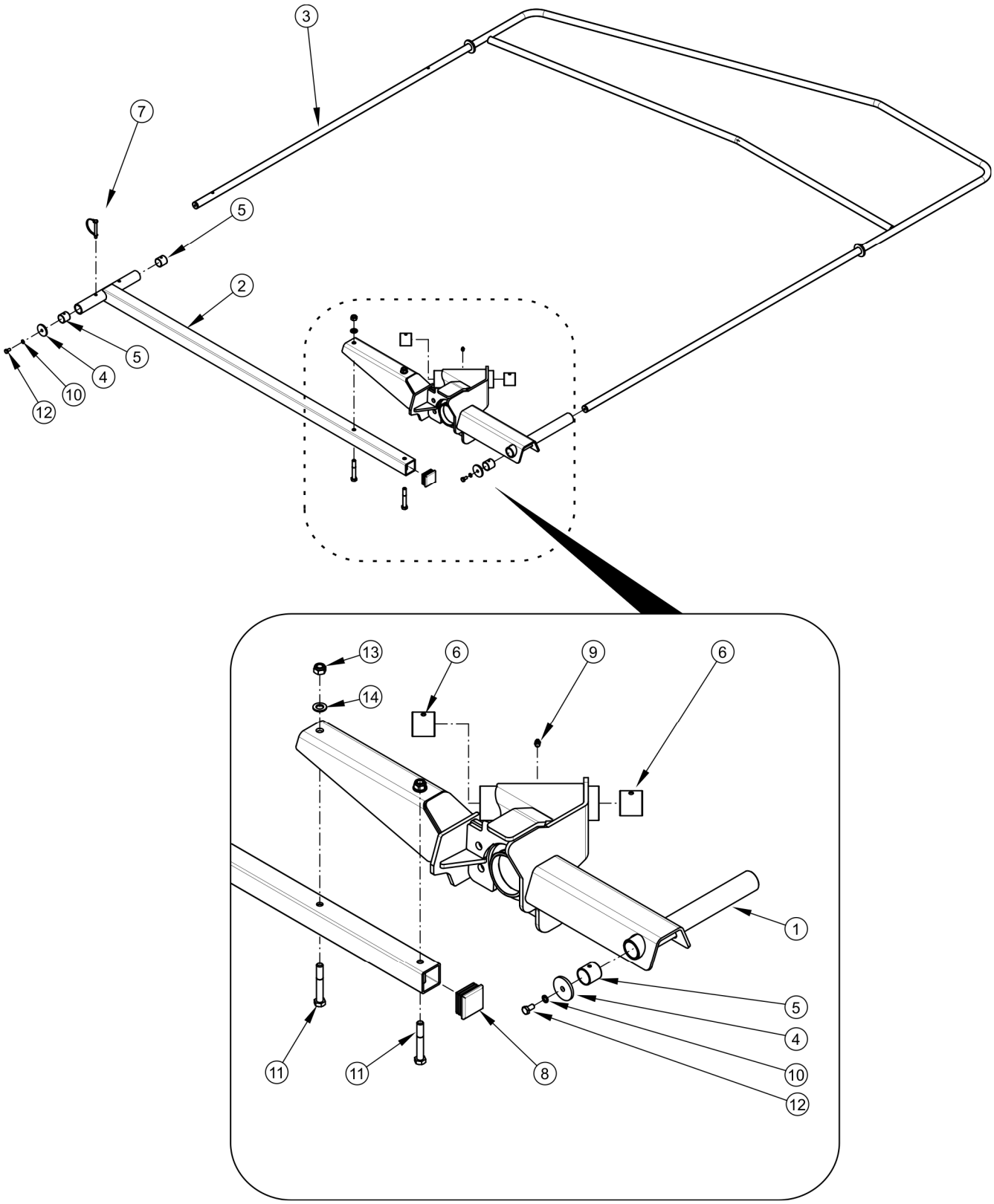

MOCOWANIE PRZEKŁADNI - PRAWE
231N-04050000

ZK03 ZKP800

PRONAR

LP.	NAZWA CZĘŚCI	TYP	NUMER KATALOGOWY (NUMER NORMY)	ILOŚĆ	UWAGI	ZK
1	UCHWYT PRZEKŁADNI-PRAWY		231N-04050100	1	151/14	ZK03
2	WSPORNIK OSŁONY		231N-04010300	1		
3	OSŁONA		231N-04010400	1		
4	BLOKADA OSŁONY		231N-04010500	2		
5	TULEJKA ŚLIZGOWA		TUP2 28.30	4		
6	TULEJKA ŚLIZGOWA		TUP2 40.40	2		
7	ZAWLECZKA DO RUR	8x70	200233385	1		
8	WKŁADKA PROFILU	50x50	111223	1		
9	SMAROWNICZKA	M8x1	PN-76/M-86002	1		
10	PODKŁADKA SPRĘŻYSTA	Z8,2-Fe/Zn5	PN-77/M-82008	2		
11	ŚRUBA	M12x80-8.8-A2J	PN-EN ISO 4014	2		
12	ŚRUBA	M8x16-8.8-A2J	PN-EN ISO 4017	2		
13	NAKRĘTKA SAMOZABEZP.	M12-8-A2J	PN-EN ISO 7040	2		
14	PODKŁADKA	12-100 HV-A2J	PN-EN ISO 7091	2		

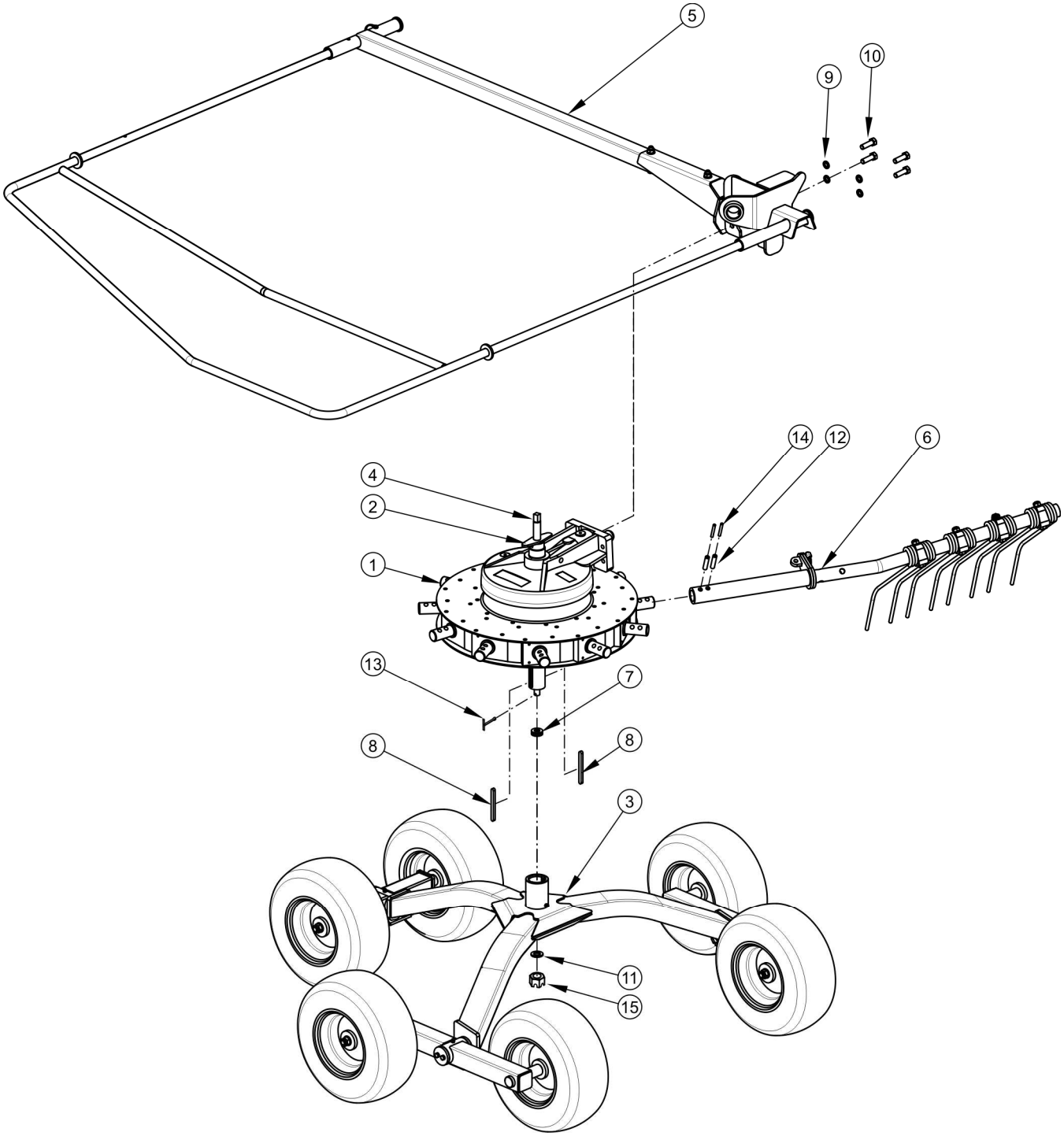
5
10
9
14
12
6
4
2
1
13
7
8
8
3
11
15

ZGRABIARKA LEWA
231N-05000000

ZK03 ZKP800

PRONAR

LP.	NAZWA CZĘŚCI	TYP	NUMER KATALOGOWY (NUMER NORMY)	ILOŚĆ	UWAGI	ZK
1	PRZEKŁADNIA SUCHA-LEWA		171-01.100.ALL	1		
2	BLACHA KONTRUJĄCA		178N-02030400	1		
3	UKŁAD JEZDNY		231N-04030000	1		
4	ŚRUBA SPECJALNA		231N-04040000	1		
5	MOCOWANIE PRZEKŁADNI-LEWE		231N-05030000	1	151/14	ZK03
6	RAMIĘ GRABIĄCE-LEWE		231N-05020000	11		
7	ŁOŻYSKO		51203	1		
8	WPUST PRYZMATYCZNY	A10x8x110	PN-70/M-85005	2		
9	PODKŁADKA SPRĘŻYSTA	Z14,2-Fe/Zn5	PN-77/M-82008	4		
10	ŚRUBA	M14x45-8.8-A2J	PN-EN ISO 4017	4		
11	PODKŁADKA	16-100 HV-A2J	PN-EN ISO 7091	1		
12	KOŁEK SPRĘŻYSTY	12x55-C	PN-EN ISO 8752	22		
13	ZAWLECZKA	4x32-C	PN-EN ISO 1234	1		
14	KOŁEK SPRĘŻYSTY	7x55-C	PN-EN ISO 8752	22		
15	NAKRĘTKA KORONOWA	Z M16-8-B-Fe/Zn5	PN-86/M-82148	1		

MOCOWANIE PRZEKŁADNI - LEWE
231N-05030000

ZK03 ZKP800

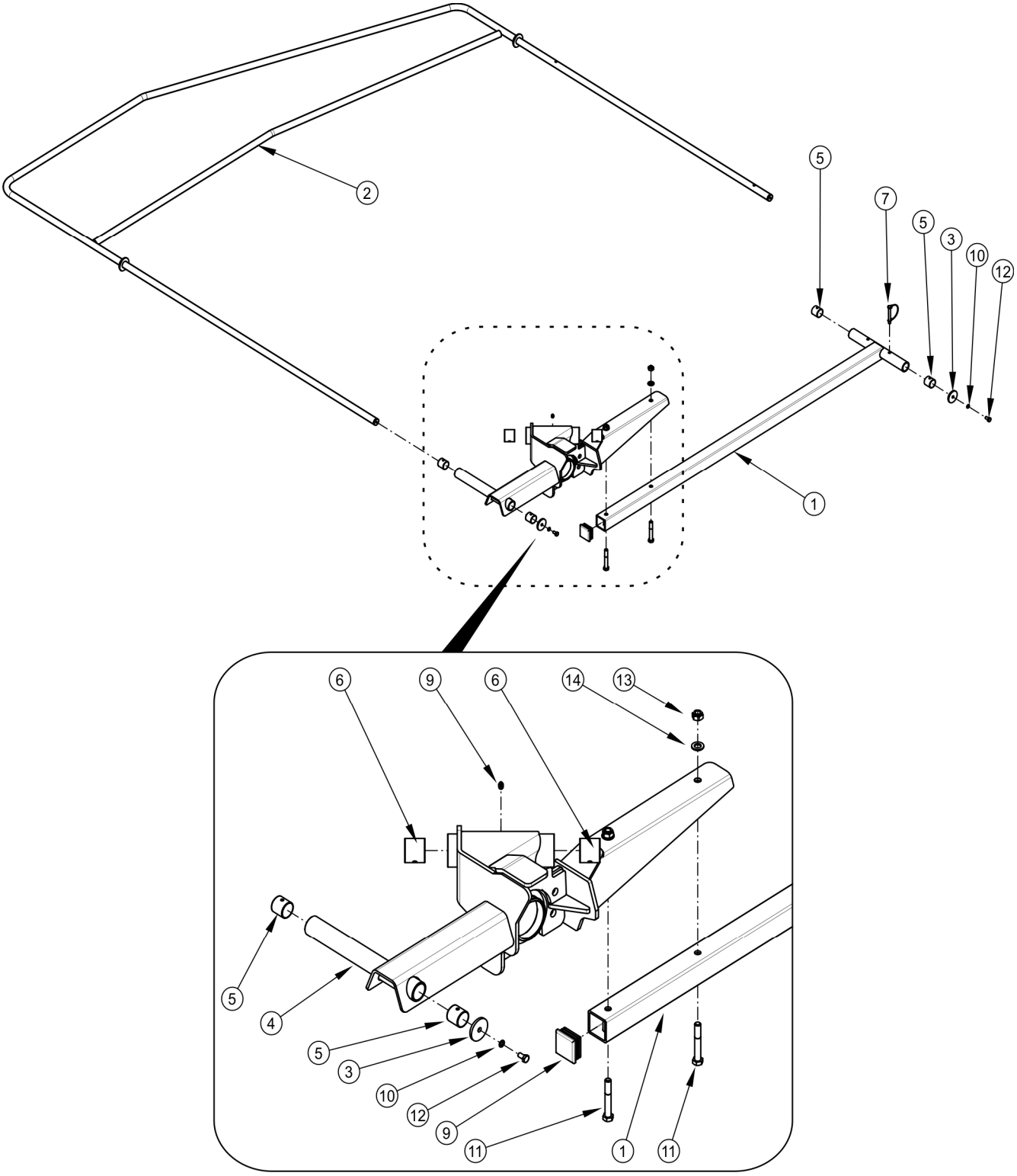

MOCOWANIE PRZEKŁADNI – LEWE
231N-05030000

ZK03 ZKP800

PRONAR

LP.	NAZWA CZĘŚCI	TYP	NUMER KATALOGOWY (NUMER NORMY)	ILOŚĆ	UWAGI	ZK
1	WSPORNIK OSŁONY		231N-04010300	1		
2	OSŁONA		231N-04010400	1		
3	BLOKADA OSŁONY		231N-04010500	2		
4	UCHWYT PRZEKŁADNI-LEWY		231N-05030100	1	151/14	ZK03
5	TULEJKA ŚLIZGOWA		TUP2 28.30	4		
6	TULEJKA ŚLIZGOWA		TUP2 40.40	2		
7	ZAWLECZKA DO RUR	8x70	200233385	1		
8	WKŁADKA PROFILU	50x50	111223	1		
9	SMAROWNICZKA	M8x1	PN-76/M-86002	1		
10	PODKŁADKA SPRĘŻYSTA	Z8,2-Fe/Zn5	PN-77/M-82008	2		
11	ŚRUBA	M12x80-8.8-A2J	PN-EN ISO 4014	2		
12	ŚRUBA	M8x16-8.8-A2J	PN-EN ISO 4017	2		
13	NAKRĘTKA SAMOZABEZP.	M12-8-A2J	PN-EN ISO 7040	2		
14	PODKŁADKA	12-100 HV-A2J	PN-EN ISO 7091	2		

OSŁONA FORMUJĄCA

ZK03 ZKP800

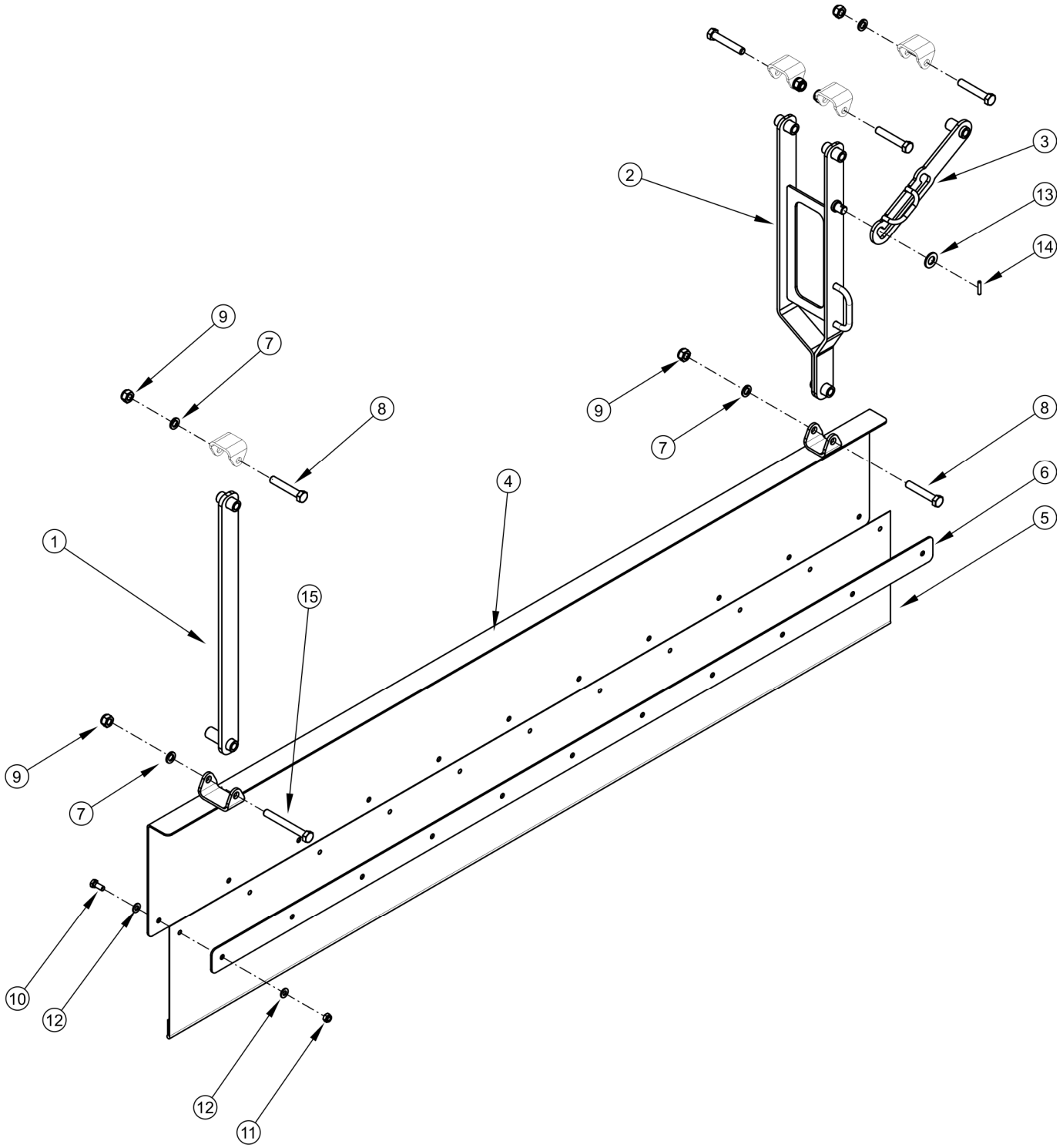

OSŁONA FORMUJĄCA

ZK03 ZKP800

PRONAR

LP.	NAZWA CZĘŚCI	TYP	NUMER KATALOGOWY (NUMER NORMY)	ILOŚĆ	UWAGI	ZK
1	ZACZEP OSŁONY I		231N-02110000	1		
2	ZACZEP OSŁONY II		231N-02120000	1		
3	ZAPADKA		231N-02130000	1		
4	OSŁONA BLASZANA		231N-02140000	1		
5	OSŁONA FORMUJACA		231N-02150000	1	151/14	ZK03
6	LISTWA		231N-02220000	1		
7	PODKŁADKA SPRĘŻYSTA	Z12,2-Fe/Zn5	PN-77/M-82008	6		
8	ŚRUBA	M12x70-8.8-A2J	PN-EN ISO 4014:2002	5		
9	NAKRĘTKA SAMOZABEZP.	M12-8-A2J	PN-EN ISO 7040:2003	6		
10	ŚRUBA	M8x20-8.8-A2J	PN-EN ISO 4017:2002	11		
11	NAKRĘTKA SAMOZABEZP.	M8-8-A2J	PN-EN ISO 7040:2003	11		
12	PODKŁADKA	8-100 HV-A2J	PN-EN ISO 7091:2003	26		
13	PODKŁADKA	14-100 HV-A2J	PN-EN ISO 7093-1:2002	1		
14	KOŁEK SPRĘŻYSTY	5x25-C	PN-EN ISO 8752:1997	1		
15	ŚRUBA	M12x90-8.8-A2J	PN-EN ISO 4014:2002	1		

ZK04

(KZK 151/14) ZMIANA OBOWIĄZUJE OD 27.08.2014

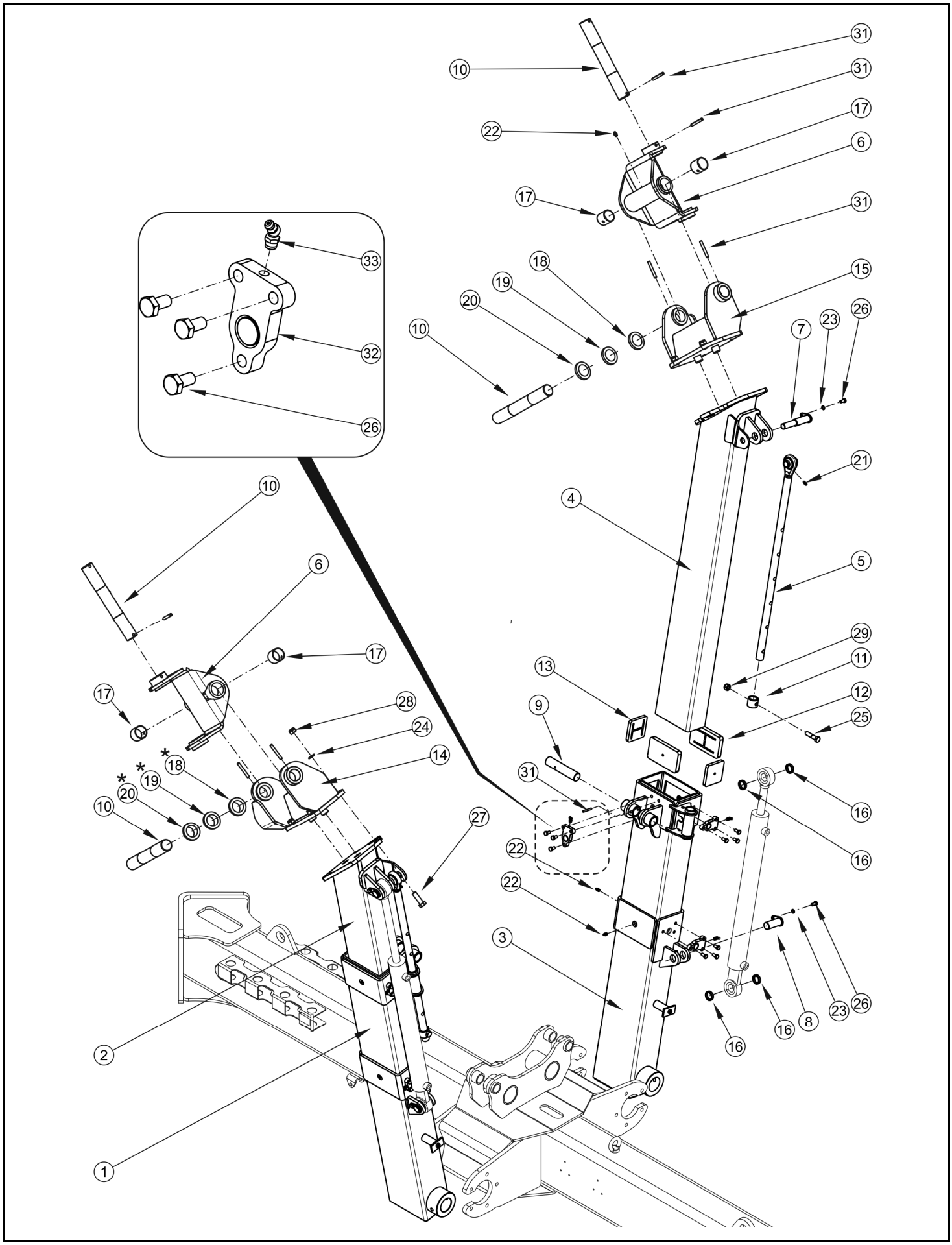
31
10
31
17
22
6
17
31
33
18
15
19
20
26
10
7
23
32
26
21
10
4
6
5
29
17
11
13
12
17
28
9
25
24
14
*
18
31
*
*
19
20
16
10
27
16
22
22
3
26
23
8
16
16
2
1

RAMIONA NOŚNE

ZK04 ZKP800

PRONAR

LP.	NAZWA CZĘŚCI	TYP	NUMER KATALOGOWY (NUMER NORMY)	ILOŚĆ	UWAGI	ZK
1	BELKA PRAWA		231N-02020000	1		
2	RAMIĘ PRAWE		231N-02030000	1		
3	BELKA LEWA		231N-02050000	1		
4	RAMIĘ LEWE		231N-02060000	1		
5	REGULACJA RAMIENIA		231N-02070000	2		
6	UCHWYT NOŚNY		231N-02470000	2		
7	SWORZEŃ I		231N-02090000	2		
8	SWORZEŃ II		231N-02100000	2		
9	SWORZEŃ SIŁOWNIKA II		231N-02170000	2		
10	SWORZEŃ UKOŚNY		231N-02180000	4		
11	OGRANICZNIK		231N-02210000	2		
12	WKŁADKA ŚLIZGOWA I		231N-02240000	8		
13	WKŁADKA ŚLIZGOWA II		231N-02250000	8		
14	RAMIĘ PRAWE		231N-02420000	1		
15	MOCOWANIE UCHWYTU-LEWE		231N-02430000	1		
16	PIERŚCIEŃ DYSTANSOWY		263N-01100000	8		
17	TULEJKA ŚLIZGOWA		TUP2 40.40	4		
18	PODKŁADKA REGULACYJNA	1 mm	185N-01360000	1*		
19	PODKŁADKA REGULACYJNA	0.5 mm	185N-01370000	1*		
20	PODKŁADKA REGULACYJNA	0.3 mm	185N-01380000	1*		
21	SMAROWNICZKA	M6x1	PN-76/M-86002	2		
22	SMAROWNICZKA	M8x1	PN-76/M-86002	17		
23	PODKŁADKA SPRĘŻYSTA	Z8,2-Fe/Zn5	PN-77/M-82008	4		
24	PODKŁADKA SPRĘŻYSTA	Z14,2-Fe/Zn5	PN-77/M-82008	8		
25	ŚRUBA	M12x50-8.8-A2J	PN-EN ISO 4014:2002	2		
26	ŚRUBA	M8x16-8.8-A2J	PN-EN ISO 4017:2002	22	016/15	ZK04
27	ŚRUBA	M14x45-8.8-A2J	PN-EN ISO 4017:2002	8		
28	NAKRETKA SAMOZABEZP.	M14-8-A2J	PN-EN ISO 7040:2003	8		
29	NAKRĘTKA SAMOZABEZP.	M12-8-A2J	PN-EN ISO 7040:2003	2		
30	KOŁEK SPRĘŻYSTY	8x60-C	PN-EN ISO 8752:1997	8		
31	KOŁEK SPRĘŻYSTY	5x40-C	PN-EN ISO 8752:1997	2		
32	WSTAWKA SMAROWNICY		231N-02440000	6		
33	SMAROWNICZKA	M8x1-45	PN-76/M-86002	6		

*- podkładki regulacyjne do kasowania luzu stosować w ilościach zależnych od potrzeb

INDEKS ALFABETYCZNY

NAZWA CZĘŚCI	NUMER KATALOGOWY	STRONA
BELKA LEWA	231N-02050000	16
BELKA PRAWA	231N-02020000	16
BLACHA KONTRUJĄCA	178N-02030400	24, 32
BLOKADA	231N-08010001	26, 34
BLOKADA OSŁONY	231N-04010500	26, 34
BLOKADA STOPY	185N-01350000	10
BLOKADA WAHACZY	231N-04030500	28
CIĘGNO I	231N-03050000	22
CIĘGNO II	231N-03060000	22
CIĘGNO III	231N-03070000	22
DŁAWIK	185N-01320500	18
DZIELNIK STRUMIENIA 3/8"	V1023-3/8"	18
KĄTOWNIK MOCUJĄCY	231N-04020200	30, 36
KLIN TYP36	244373	22
KOŁO KRZYWKOWE	190-01.06.00	38
KOŁO OGUMIONE 10.0/75-15.3 10PR	29RPN-00.30.000	22
KOŁO ZĘBATE	171-01.03.01	38
KORBA	231N-02400000	12
KORBA KPL.	171-01.08.00	38
KORBA KPL.	171-01.08.01	38
KRĄŻEK ODBLASKOWY	14-2.402	12, 22
LAMPA ZESPOLONA W 18U	92	40
LISTWA	231N-02220000	20
ŁOŻYSKO	51203	24, 32
ŁOŻYSKO ZESPÓŁ	UCF 209	14
MOCOWANIE PRZEKŁADNI-LEWE	231N-09010000	32
MOCOWANIE PRZEKŁADNI-PRAWE	231N-08010000	24
MOCOWANIE RAMIENIA	231N-04020100	30, 36
MOCOWANIE UCHWYTU-LEWE	231N-02430000	16
NALEPKA HAK	178N-00000009	42
NALEPKA INFORMACYJNA	178N-00000001	42
NALEPKA INFORMACYJNA	178N-00000002	42
NALEPKA INFORMACYJNA	185N-00000008	42
NALEPKA OSTRZEGAWCZA	178N-00000005	42
NALEPKA OSTRZEGAWCZA	178N-00000006	42
NALEPKA OSTRZEGAWCZA	178N-00000007	42

NAZWA CZĘŚCI	NUMER KATALOGOWY	STRONA
NALEPKA OSTRZEGAWCZA	185N-00000003	42
NALEPKA OSTRZEGAWCZA	185N-00000004	42
NALEPKA OSTRZEGAWCZA	185N-00000007	42
NALEPKA OSTRZEGAWCZA	185N-00000009	42
NALEPKA OSTRZEGAWCZA	231N-00000002	42
NALEPKA SMAROWANIE	185N-00000011	42
NALEPKA SYMBOL	231N-00000001	42
OBEJMA PODWÓJNA FI 10	AD1-10-10C+ADPS1	18
OBEJMA PODWÓJNA FI 15	AD2-15-15C+ADPS2	18
OBEJMA POJEDYŃCZA FI 10	A1-10C+APS1	18
OGRANICZNIK	231N-02210000	16
OPASKA KABLOWA 203X4,6	460267	40
OPASKA ZACISKOWA 300X7,6	461186	18
OPRAWA 1	171-01.12.00	38
OPRAWA 2	171-01.13.00	38
OSŁONA	231N-04010400	26, 34
OSŁONA	171-01.16.00	38
OSŁONA BLASZANA	231N-02140000	20
OSŁONA CZOŁOWA	231N-02270000	12
OSŁONA FORMUJACA	231N-02480000	20
OSŁONA STOŻKOWA	4170401CE	14
OSŁONA WAŁKA	231N-02260000	14
OSŁONA WAŁKA II	231N-02410000	14
OŚ KOŁA	231N-07020000	22
PALEC SPRĘŻYSTY	178N-02010300	30, 36
PIASTA DOLNA	171-01.22.00	38
PIASTA GÓRNA	171-01.36.02	38
PIERŚCIEŃ	120-05.07	38
PIERŚCIEŃ	120-05.07.00/2	38
PIERŚCIEŃ DYSTANSOWY	263N-01100000	16
PIERŚCIEŃ DYSTANSOWY	171-01.17.00	38
PIERŚCIEŃ OPOROWY 2	171-01.11.00	38
PODKŁADKA DYSTANSOWA	231N-03100000	22
PODKŁADKA REGULACYJNA	231N-01040000	10,22
PODKŁADKA REGULACYJNA	231N-01050000	10,22
PODKŁADKA REGULACYJNA	231N-01060000	10,22

NAZWA CZĘŚCI	NUMER KATALOGOWY	STRONA
PODKŁADKA REGULACYJNA	185N-01360000	16,28,48
PODKŁADKA REGULACYJNA	185N-01370000	16,28,48
PODKŁADKA REGULACYJNA	185N-01380000	16,28,48
PODPARCIE CIĘGNA	231N-02190000	12, 22
POKRYWA GÓRNA	171-01.05.01	38
POKRYWA LEWA	171-01.01.00	38
POKRYWA PRAWA	171-01.04.00	38
PRZEKŁADNIA KĄTOWA	PRK-110-01.111.L	14
PRZEKŁADNIA SUCHA-LEWA	171-01.100.ALL	32
PRZEKŁADNIA SUCHA-PRAWA	171-01.100.APL	24
PRZEWÓD DN8 - 1380	231N-02360000	18
PRZEWÓD DN8 - 2000	231N-02380000	18
PRZEWÓD DN8 - 2100	231N-02370000	18
PRZEWÓD DN8 - 900	231N-02350000	18
RAMA	231N-04030100	28
RAMA GŁÓWNA	231N-02010000	46
RAMA PRZEDNIA	231N-02460000	12
RAMA TYLNA	231N-02450000	12
RAMA JEZDNA	231N-07010000	22
RAMIĘ GRABIĄCE-LEWE	231N-05020000	32
RAMIĘ GRABIĄCE-PRAWE	231N-04020000	24
RAMIĘ LEWE	231N-02060000	16
RAMIĘ PRAWE	231N-02030000	16
RAMIĘ PRAWE	231N-02420000	16
RĄCZKA	6.0121.08012	12
REGULACJA CIĘGIEN	231N-03040000	22
REGULACJA RAMIENIA	231N-02070000	16
RURA HYDRAULICZNA I	231N-02280000	18
RURA HYDRAULICZNA II	231N-02290000	18
RURA HYDRAULICZNA III	231N-02300000	18
RURA HYDRAULICZNA IV	231N-02310000	18
RURA HYDRAULICZNA V	231N-02320000	18
RURA HYDRAULICZNA VI	231N-02330000	18
RURA HYDRAULICZNA VII	231N-02340000	18
SIŁOWNIK NOŚNY	106N-10120000	18
SIŁOWNIK USTAWIEŃ	106N-04230000	18

NAZWA CZĘŚCI	NUMER KATALOGOWY	STRONA
SPRĘŻYNA SIŁOWNIKA	198N-01160000	18
STOPA PODPOROWA	198N-01090000	10
SWORZEŃ CIĘGNA	231N-01020000	10, 22
SWORZEŃ I	231N-02090000	16
SWORZEŃ II	231N-02100000	16
SWORZEŃ RAMIENIA	231N-02230000	12
SWORZEŃ SIŁOWNIKA I	231N-02160000	12
SWORZEŃ SIŁOWNIKA II	231N-02170000	16
SWORZEŃ UKOŚNY	231N-02180000	16
SWORZEŃ ZACZEPU DOLNEGO	198N-01100000	10
SWORZEŃ ZAWIESZENIA	231N-01030000	10
ŚRUBA SPECJALNA	231N-04040000	24, 32
TABLICA OSTRZEGAWCZA LEWA	231N-03120000	22
TABLICA OSTRZEGAWCZA PRAWA	231N-03110000	22
TRÓJKĄT ODBLASKOWY	13-2.301	22
TULEJA NOŚNA	231N-02040000	12
TULEJA ZAPADKI	185N-01150000	18
TULEJKA ŚLIZGOWA	TUP2 40.40	16, 26, 28, 34
TULEJKA ŚLIZGOWA	TUP2 28.30	22, 26, 34
TULEJKA ŚLIZGOWA	TUP2 50.50	12, 22
UCHWYT KLINA TYP36	244376	22
UCHWYT KOŁA	231N-03030000	22
UCHWYT NOŚNY	231N-02470000	16
UCHWYT PRZEKŁADNI-LEWY	231N-09010100	34
UCHWYT PRZEKŁADNI-PRAWY	231N-08010100	26
UCHWYT ŚWIATEŁ LEWY	231N-03080000	22
UCHWYT ŚWIATEŁ PRAWY	231N-03090000	22
UKŁAD JEZDNY	231N-04030000	24, 32
WAHACZ CZOŁOWY	231N-04030300	28
WAHACZ TYLNY	231N-04030200	28
WAHACZ TYLNY II	231N-04030400	28
WAHACZ ZACZEPU	198N-01040000	10
WAŁ	171-01.07.01	38
WAŁ	171-01.07.02	38
WAŁ PRZEGUBOWO-TELESKOPOWY	904-01505	14
WAŁ PRZEGUBOWO-TELESKOPOWY	904-01506	14

NAZWA CZĘŚCI	NUMER KATALOGOWY	STRONA
WAŁ PRZEGUBOWO-TELESKOPOWY	904-80280	14
WAŁEK NAPĘDOWY	231N-02200000	14
WIĄZKA CENTRALNA	231N-06010000	40
WIĄZKA TYLNA	231N-06020000	40
WKŁADKA PROFILU 50X50	111223	26, 34
WKŁADKA RURKI 40	466578	30, 36
WKŁADKA ŚLIZGOWA I	231N-02240000	16
WKŁADKA ŚLIZGOWA II	231N-02250000	16
WSPORNIK OSŁONY	231N-04010300	26, 34
WSTAWKA SMAROWNICY	231N-02440000	16
WTYCZKA ISO 12,5 M16X1,5 EURO	08 2/1615M	18
WTYK 7-BIEGUNOWY	WN-7	40
WYSIĘGNIK RAMIENIA	180N-02010100	30
WYSIĘGNIK RAMIENIA-LEWY	231N-05020100	36
ZACZEP	231N-01010000	10
ZACZEP OSŁONY I	231N-02110000	20
ZACZEP OSŁONY II	231N-02120000	20
ZAPADKA	231N-02130000	20
ZAPADKA SIŁOWNIKA	231N-02390000	18
ZAWLECZKA DO RUR 8X70	200233385	26, 34
ZAWÓR KULOWY 16X1,5	KH10LX	18
ZĘBNIK	171-01.02.00	38
ZŁĄCZE OCZKOWE-BANJO14X1,5-16X1,5	WH10LMKDSOMDCF	18
ZŁĄCZE PROSTE 3/8-16X1,5	GE10LR3/8EDOMDCF	18
ZŁĄCZE PROSTE16X1,5-16X1,5	G10LCFX	18