PRONAR Sp. z o.o.

17-210 NAREW, UL. MICKIEWICZA 101A, WOJ. PODLASKIE

tel.: +48 085 681 63 29 +48 085 681 64 29
+48 085 681 63 81 +48 085 681 63 82
fax: +48 085 681 63 83 +48 085 682 71 10

www.pronar.pl

KATALOG CZĘŚCI ZAMIENNYCH

PRZETRZĄSACZ KARUZELOWY

PRONAR PWP530

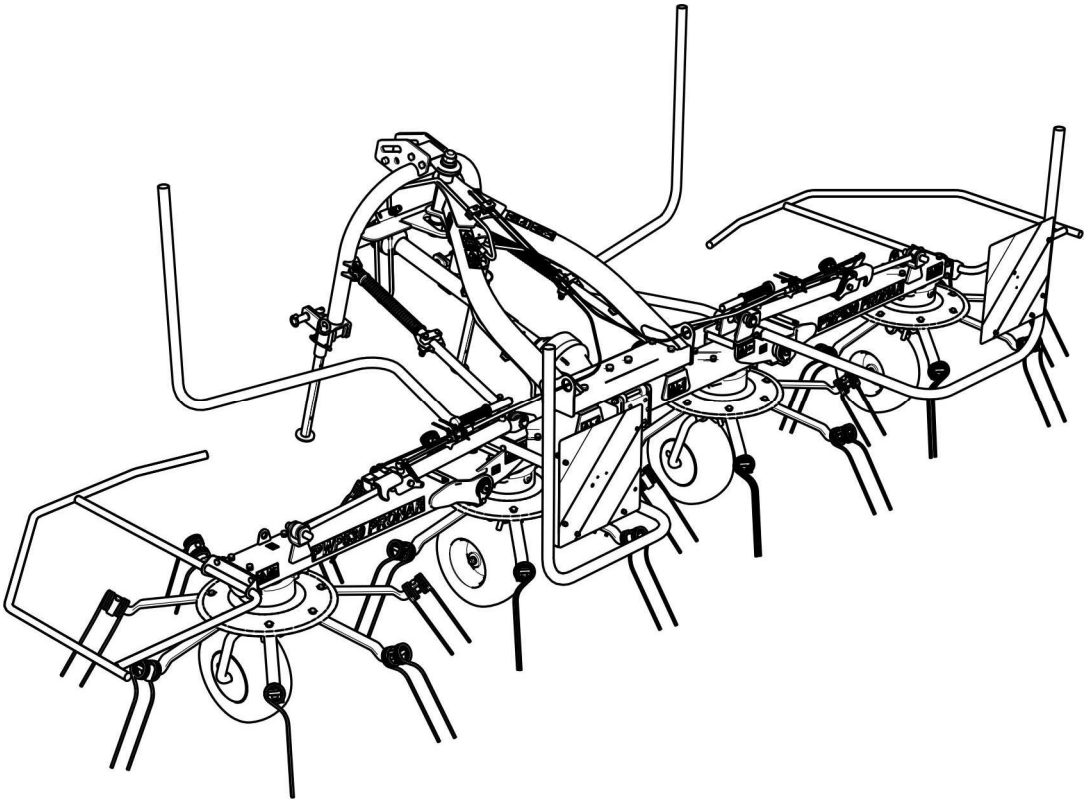

WYDANIE 2A-12-2011 NR PUBLIKACJI 199N-00000000-SP

PL

KATALOG CZĘŚCI ZAMIENNYCH

PRZETRZĄSACZ KARUZELOWY

PRONAR PWP530

WYDANIE 2A-12-2011 NR PUBLIKACJI 199N-00000000-SP

SPIS TREŚCI

WSTĘP 5

ZASADY KORZYSTANIA Z KATALOGU CZĘŚCI ZAMIENNYCH 6

ZASADY ZAMAWIANIA CZĘŚCI 7

KATALOG CZĘŚCI ZAMIENNYCH 8

- UKŁAD ZAWIESZENIA 8
- AMORTYZATOR 10
- KARUZELA Z KÓŁKIEM JEZDNYM 12
- RAMA MODUŁU CENTRALNEGO 14
- OSŁONA 16
- RAMA MODUŁU ŚRODKOWEGO PRAWEGO 18
- RAMA MODUŁU ŚRODKOWEGO LEWEGO 20
- UKŁAD NAPĘDOWY 22
- PRZEKŁADNIA KĄTOWA 4350-9.318.802 24
- PRZEKŁADNIA KĄTOWA 4350-9.319.800 26
- UKŁAD HYDRAULICZNY 28
- CYLINDER 50sj25B/500m1a18 30
- NALEPKI INFORMACYJNE I OSTRZEGAWCZE 32

WSTĘP

Rozmieszczenie części w katalogu nie musi być kolejnością montażu/demontażu poszczególnych elementów.

Producent zastrzega sobie prawo wprowadzania w produkowanych maszynach zmian konstrukcyjnych ułatwiających obsługę oraz poprawiających jakość ich pracy.

Katalog części zamiennych jest aktualny w dniu wydania.

W przypadku niejasności należy kontaktować się ze Sprzedawcą lub bezpośrednio z Producentem.

Adres Producenta

PRONAR Sp. z o.o.

ul. Mickiewicza 101A

17-210 Narew

Telefony kontaktowe

+48 085 681 63 29 +48 085 681 64 29

+48 085 681 63 81 +48 085 681 63 82

ZASADY KORZYSTANIA Z KATALOGU CZĘŚCI ZAMIENNYCH

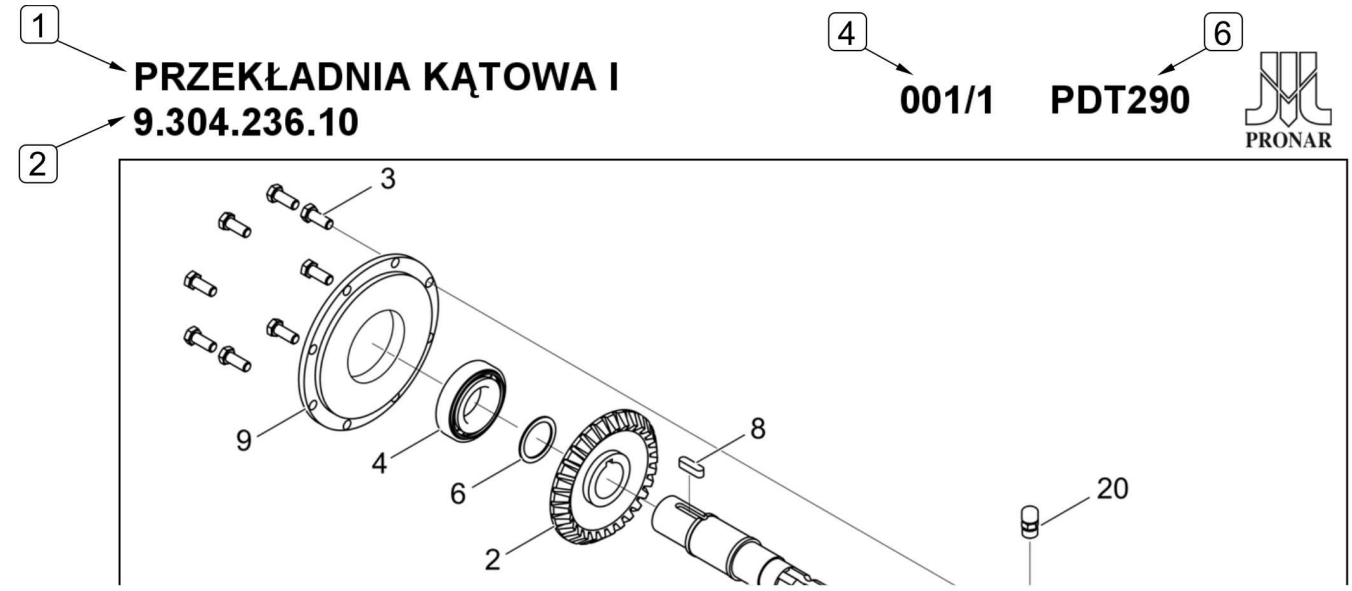

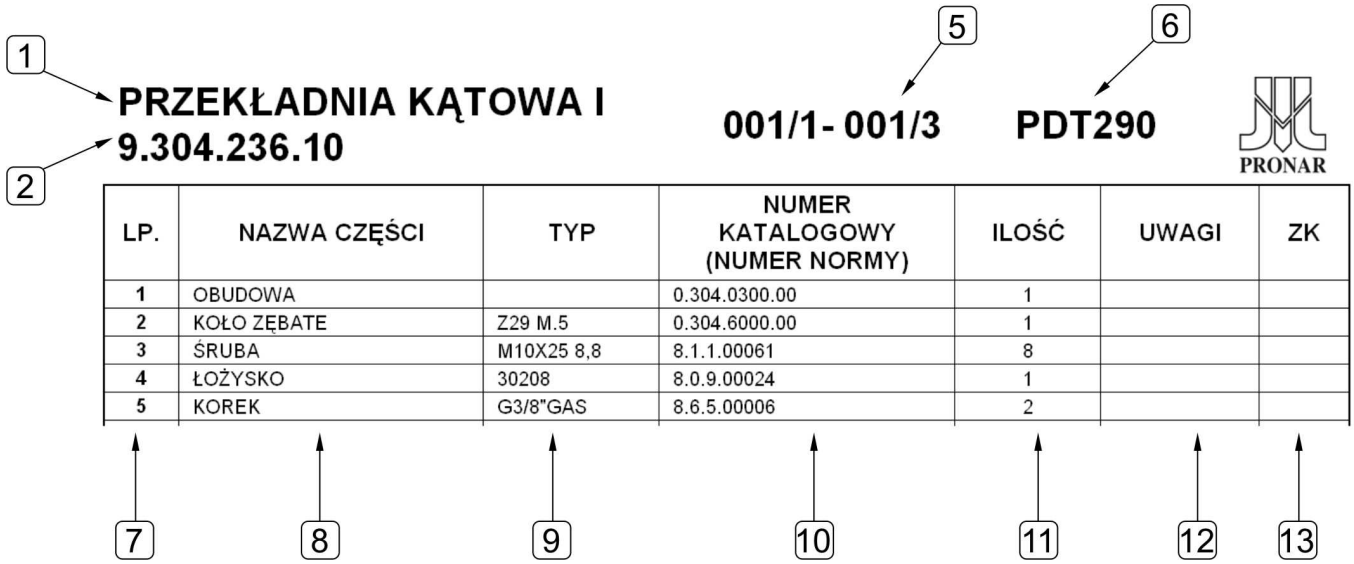

LP.	NAZWA CZĘŚCI	TYP	NUMER KATALOGOWY (NUMER NORMY)	ILOŚĆ	UWAGI	ZK
1	OBUDOWA		0.304.0300.00	1		
2	KOŁO ZĘBATE	Z29 M.5	0.304.6000.00	1		
3	ŚRUBA	M10X25 8,8	8.1.1.00061	8		
4	ŁOŻYSKO	30208	8.0.9.00024	1		
5	KOREK	G3/8"GAS	8.6.5.00006	2		

(1) Nazwa zespołu *(2) Numer zespołu kompletnego* *(3) Rysunek zestawieniowy*
(4) Numer rysunku *(5) Odniesienie do rysunku (rysunków)* *(6) Typ maszyny*
(7) Liczba porządkowa *(8) Nazwa części* *(9) Typ części* *(10) Numer katalogowy*
(11) Ilość części w komplecie (12) Uwagi dotyczące części (13) Numer zmiany konstrukcyjnej

Katalog części zamiennych zawiera rysunki zestawieniowe umieszczone po lewej stronie publikacji i odpowiadający mu wykaz części zamiennych po stronie prawej.

Rysunek zestawieniowy oraz tabela z wykazem części zamiennych opisane są przy pomocy *nazwy zespołu (1)* oraz *numeru zespołu kompletnego (2)* – jeżeli występuje. Ze względu na złożoność niektórych podzespołów cały układ może być podzielony na kilka widoków. Pierwszy człon *numeru rysunku (4)*, oznacza grupę rysunków do której odnosi się cały układ,

drugi człon *numeru rysunku (4)* oznacza kolejny rysunek w danej grupie. Przykładowo, jeżeli w danym zespole umieszczono 3 rysunki, to każdy z nich będzie oznakowany w sposób następujący 001/1, 001/2 i 001/3. Tabela z wykazem części zamiennych odnosząca się do tej grupy rysunkowej będzie opisana w polu (5) w sposób następujący: 001/1 – 001/3.

Liczba porządkowa (7) umieszczona w tabeli odnosi się do pozycji części zaznaczonej na rysunku podzespołu.

W kolumnie *zmiany konstrukcyjne (13)* umieszczane są numery zmian dotyczące danej części (grupy części). Zmiany konstrukcyjne (jeżeli występują) umieszczone są na końcu *Katalogu części zamiennych* i dotyczą starszych wersji maszyny.

Strzałka umieszczona na rysunku zestawieniowym wskazuje normalny kierunek pracy (jazdy) maszyny.

ZASADY ZAMAWIANIA CZĘŚCI ZAMIENNYCH

Zamówienie części musi obejmować następujące pozycje:

- Nazwę części
- Typ części
- Numer katalogowy
- Ilość zamawianych części
- Typ maszyny i numer fabryczny

Kompletne zamówienie musi zawierać również informacje o kontakcie telefonicznym z osobą zamawiającą oraz adresem dostarczenia przesyłki.

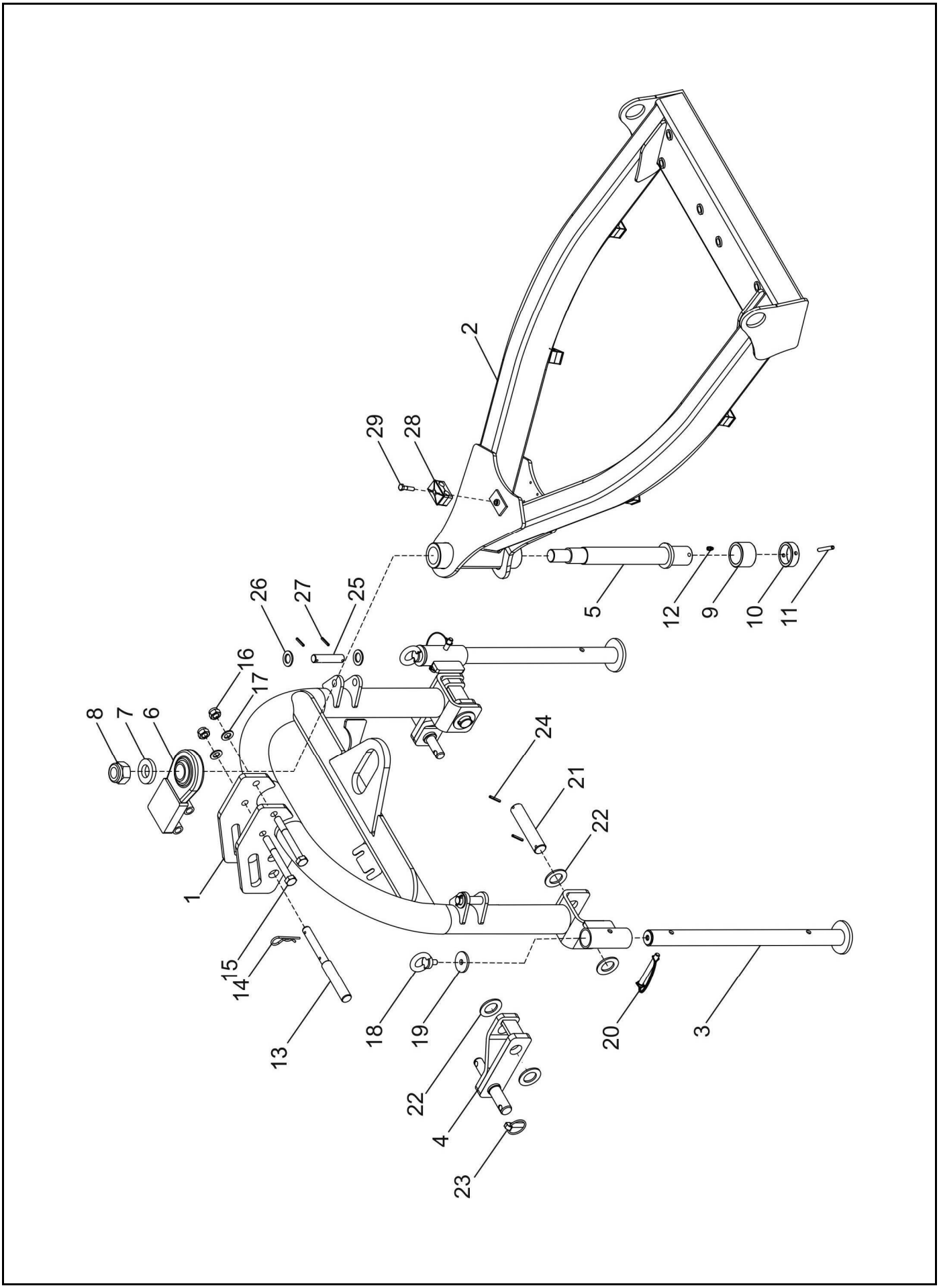
2
29
28
26
27
25
5
12
9
10
11
16
17
8
7
6
24
21
22
1
15
14
13
18
19
22
4
23
20
3

UKŁAD ZAWIESZENIA

001/0 PWP530

PRONAR

LP.	NAZWA CZĘŚCI	TYP	NUMER KATALOGOWY (NUMER NORMY)	ILOŚĆ	UWAGI	ZK
1	ZACZEP		198N-01020000	1		
2	RAMA NOŚNA II		199N-05010000	1		
3	STOPA PODPOROWA		198N-01090000	2		
4	WAHACZ ZACZEPU		198N-01040000	2		
5	SWORZEŃ RAMY		198N-01050000	1		
6	PRZEGUB KULOWY		198N-01010000	1		
7	TULEJKA SWORZNIA		198N-01060000	1		
8	NAKRĘTKA SAMOZABEZPIECZAJĄCA	M30-8-A2J	PN-EN ISO 7040	1		
9	TULEJKA DO ŁOŻYSK IGIEŁKOWYCH	IR45x58,5x39,7	IR45x58,5x39,7	1		
10	TULEJKA BLOKUJĄCA		198N-01070000	1		
11	KOŁEK SPRĘŻYSTY	8x60-St	PN-EN ISO 8752	1		
12	SMAROWNICZKA	M8x1	PN-76/M-86002	1		
13	SWORZEŃ ZACZEPU - GÓRNY		198N-01140000	1		
14	ZAWLECZKA SPRĘŻYSTA	4x75-A2J	PN-ISO 7072	1		
15	ŚRUBA	M16x140-8.8-A2J	PN-EN ISO 4014	2		
16	NAKRĘTKA SAMOZABEZPIECZAJĄCA	M16-8-A2J	PN-EN ISO 7040	2		
17	PODKŁADKA	16-100 HV-A2J	PN-EN ISO 7091	2		
18	ŚRUBA Z UCHEM	M12-A2J	DIN 580	2		
19	BLOKADA STOPY		185N-01350000	2		
20	ZAWLECZKA DO RUR	11x100	20029882	2		
21	SWORZEŃ ZACZEPU DOLNEGO		198N-01100000	2		
22	PODKŁADKA	30-100 HV-A2J	PN-EN ISO 7091	8		
23	PRZETYCZKA	12x45-A2J	PN-ISO 7072	2		
24	KOŁEK SPRĘŻYSTY	5x40-St	PN-EN ISO 8752	4		
25	SWORZEŃ TELESKOPU		198N-01170000	2		
26	PODKŁADKA	20-100 HV-A2J	PN-EN ISO 7091	4		
27	KOŁEK SPRĘŻYSTY	5x35-St	PN-EN ISO 8752	5		
28	OBEJMA PODWÓJNA	∅ 15	AD2-15-15C+ADPS2	1		
29	ŚRUBA	M8x35-8.8-A2J	PN-EN ISO 4017	1		
30	PODKŁADKA	22-100 HV-A2J	PN-EN ISO 7091	1		

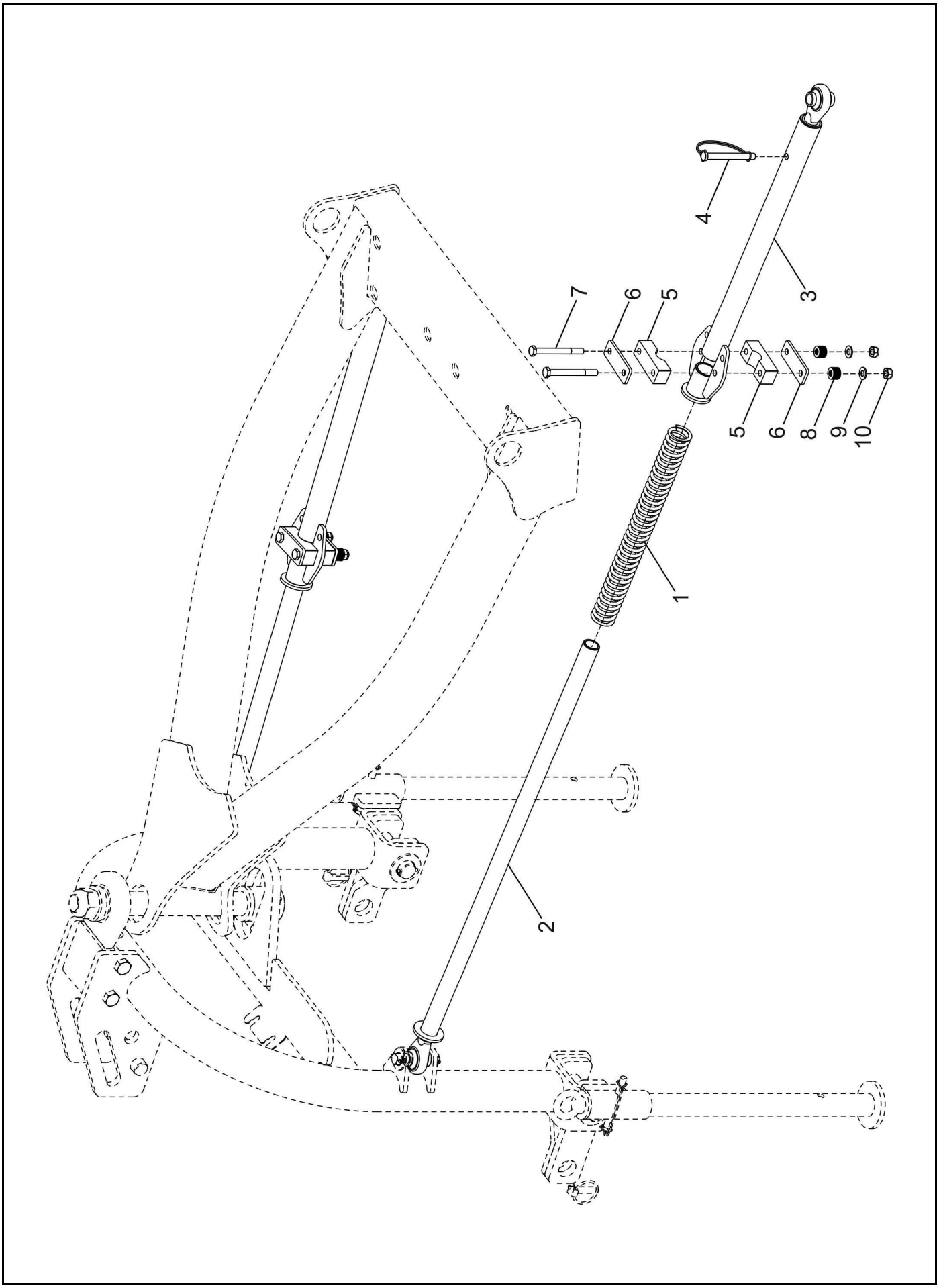
1
2
3
4
5
6
7
5
6
8
9
10

AMORTYZATOR
198N-05000000

002/0 PWP530

PRONAR

LP.	NAZWA CZĘŚCI	TYP	NUMER KATALOGOWY (NUMER NORMY)	ILOŚĆ	UWAGI	ZK
1	SPRĘŻYNA AMORTYZATORA		180N-01060000	1		
2	RURA WEWNĘTRZNA		198N-05020000	1		
3	RURKA ZEWNĘTRZNA		198N-05010000	1		
4	ZAWLECZKA DO RUR	11x100	20029882	1		
5	WKŁADKA	MMP.P3 30SH	198N-05040000	2		
6	PODKŁADKA		198N-05030000	2		
7	ŚRUBA	M10x100-8.8-A2J	PN-EN ISO 4014	2		
8	SPRĘŻYNA TALERZOWA	20x10,2x1 - ocynk	S22610	20		
9	PODKŁADKA	10-100 HV-A2J	PN-EN ISO 7091	2		
10	NAKRĘTKA SAMOZABEZPIECZAJĄCA	M10-8-A2J	PN-EN ISO 7040	2		

UWAGA: Ilości podane w tabeli dotyczą jednego amortyzatora.

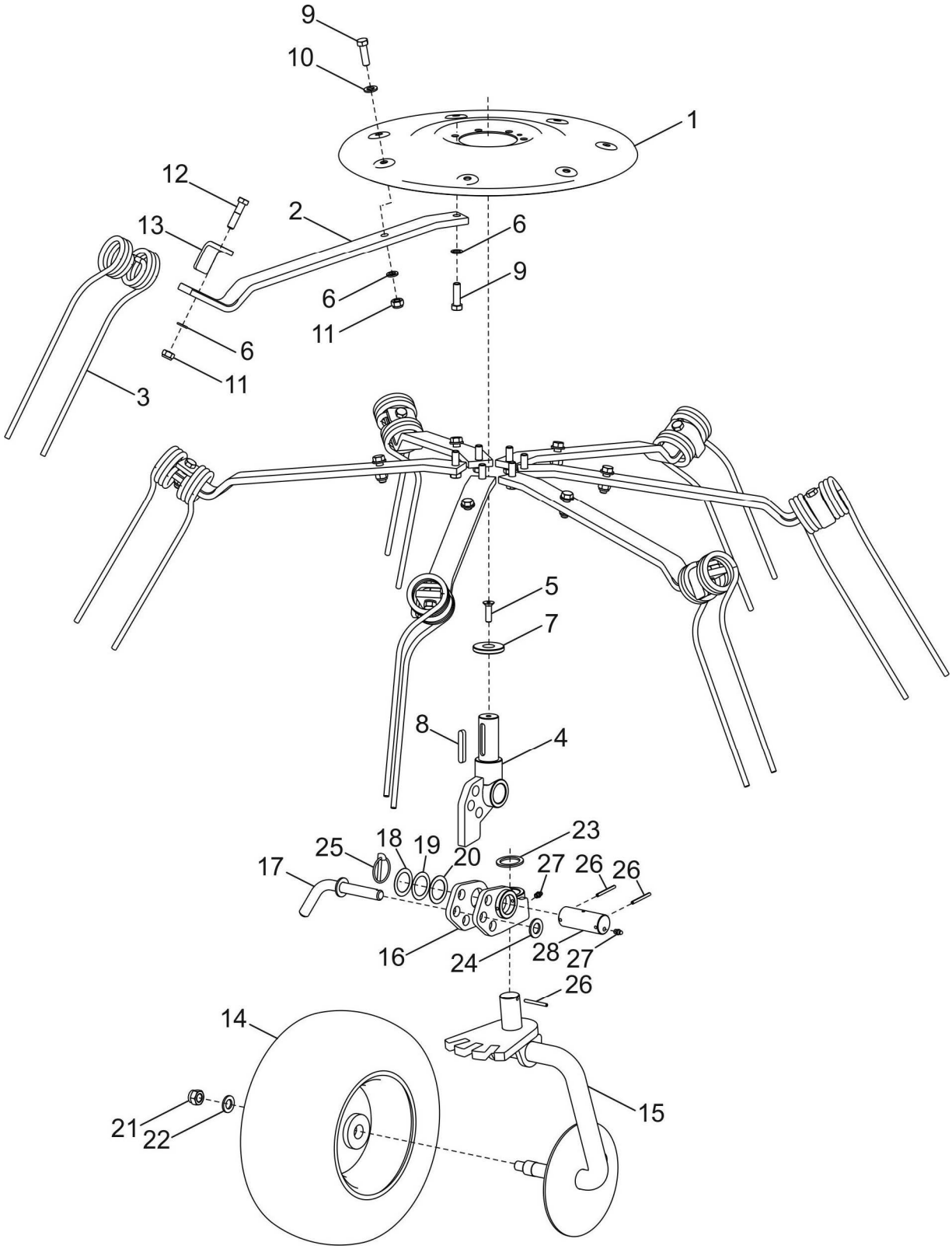
9
10
1
12
2
13
6
9
6
11
6
11
3
5
7
8
4
23
25
18
19
20
27
26
26
17
16
24
28
27
26
14
15
21
22

KARUZELA Z KÓŁKIEM JEZDNYM

003/0 PWP530

PRONAR

LP.	NAZWA CZĘŚCI	TYP	NUMER KATALOGOWY (NUMER NORMY)	ILOŚĆ	UWAGI	ZK
1	TARCZA MOCUJĄCA		198N-02020000	1		
2	RAMIĘ PALCA		198N-02040000	7		
3	PALEC PRZETRZĄSACZA		198N-02050000	7		
4	UCHWYT KOŁA		198N-10020000	1		
5	WKRĘT Z ŁBEM STOŻKOWYM Z GNIAZDEM SZEŚCIOKĄTNYM	M10x35-8.8-A2J	PN-EN ISO 10642	1		
6	PODKŁADKA SPRĘŻYSTA	Z12,2-Fe/Zn5	PN-77/M-82008	21		
7	PODKŁADKA USTALAJĄCA		198N-10080000	1		
8	WPUST	A 10x8x60	PN-70/M-85005	1		
9	ŚRUBA	M12x40-10.9-A2J	PN-EN ISO 4017	14		
10	PODKŁADKA	12-100 HV-A2J	PN-EN ISO 7091	7		
11	NAKRĘTKA SAMOZABEZPIECZAJĄCA	M12-10-A2J	PN-EN ISO 7040	14		
12	ŚRUBA	M12x50-10.9-A2J	PN-EN ISO 4014	7		
13	ZACISK PALCA		198N-02230000	7		
14	KOŁO	16x6.50-8	16x6.50-8	1		
15	MOCOWANIE KOŁA		198N-10050000	1		
16	REGULACJA KOŁA		198N-10030000	1		
17	SWORZEŃ KOŁA		198N-10010000	1		
18	PODKŁADKA REGULACYJNA		206N-02210000	1		
19	PODKŁADKA REGULACYJNA		206N-02220000	1		
20	PODKŁADKA REGULACYJNA		206N-02230000	1		
21	NAKRĘTKA SAMOZABEZPIECZAJĄCA	M16-8-A2J	PN-EN ISO 7040	1		
22	PODKŁADKA	16-100 HV-A2J	PN-EN ISO 7091	1		
23	PODKŁADKA DYSTANSOWA		198N-10060000	1		
24	PODKŁADKA	18-100 HV-A2J	PN-EN ISO 7091	1		
25	PRZETYCZKA	6x42	PN-ISO 7072	1		
26	KOŁEK SPRĘŻYSTY	5x50-C	PN-EN ISO 8752	3		
27	SMAROWNICZKA	M8x1	PN-76/M-86002	2		
28	SWORZEŃ ŁĄCZĄCY		198N-10070000	1		

UWAGA: Ilości podane w tabeli dotyczą jednego modułu karuzeli z kółkiem jezdnym.

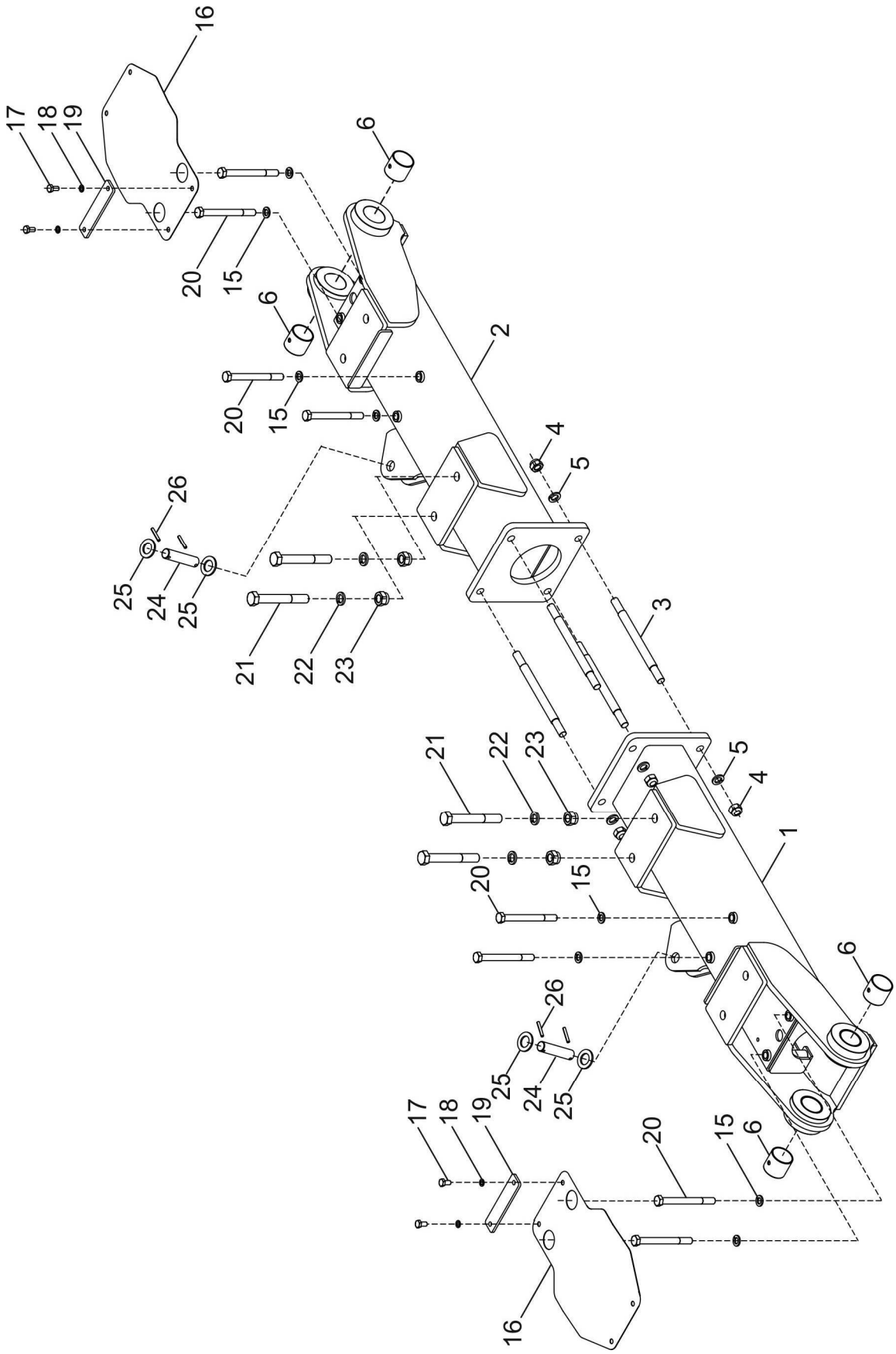
16
17
18
19
6
20
15
6
2
20
15
4
5
26
25
24
25
21
22
23
3
21
22
23
5
4
1
20
15
6
26
25
24
25
17
18
19
20
15
6
16

RAMA MODUŁU CENTRALNEGO

004/0 PWP530

PRONAR

LP.	NAZWA CZĘŚCI	TYP	NUMER KATALOGOWY (NUMER NORMY)	ILOŚĆ	UWAGI	ZK
1	BELKA NOŚNA LEWA		198N-02030000	1		
2	BELKA NOŚNA PRAWA		198N-02010000	1		
3	SWORZEŃ GWINTOWANY		198N-02140000	4		
4	NAKRĘTKA SAMOZABEZPIECZAJĄCA	M14-8-A2J	PN-EN ISO 7040	8		
5	PODKŁADKA SPRĘŻYSTA	Z14,2-Fe/Zn5	PN-77/M-82008	8		
6	TULEJKA ŚLIZGOWA	TUP2 40.40	TUP2 40.40	4		
15	PODKŁADKA SPRĘŻYSTA	Z12,2-Fe/Zn5	PN-77/M-82008	8		
16	OSŁONKA BREZENTOWA		198N-02130000	2		
17	ŚRUBA	M8x16-8.8-A2J	PN-EN ISO 4017	4		
18	PODKŁADKA SPRĘŻYSTA	Z8,2-Fe/Zn5	PN-77/M-82008	4		
19	ZACISK		198N-02100000	2		
20	ŚRUBA	M12x125-8.8-A2J	PN-EN ISO 4014	8		
21	SRUBA	M16x120-8.8-A2J	PN-EN ISO 4014:2002	4		
22	PODKŁADKA SPRĘŻYSTA	Z16,3-Fe/Zn5	PN-77/M-82008	4		
23	NAKRĘTKA SAMOZABEZPIECZAJĄCA	M16-8-A2J	PN-EN ISO 7040	4		
24	SWORZEŃ TELESKOPU		198N-01170000	2		
25	PODKŁADKA	20-100 HV-A2J	PN-EN ISO 7091	4		
26	KOŁEK SPRĘŻYSTY	5x35-St	PN-EN ISO 8752	4		

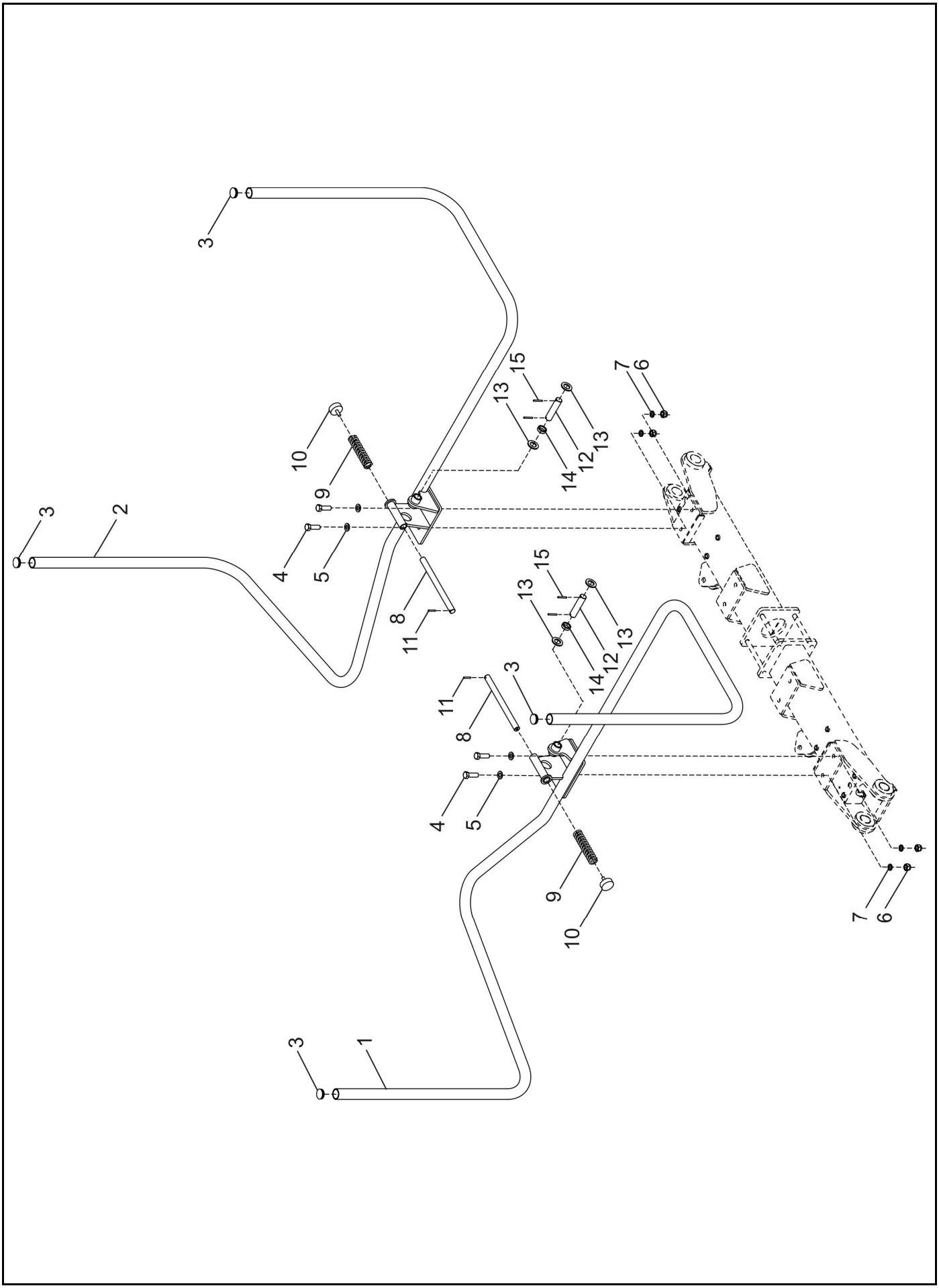
3
2
3
4
5
9
10
8
11
13
15
14
12
13
7
6
3
1
3
4
5
8
11
9
10
13
15
14
12
13
7
6

OSŁONA

005/0 PWP530

PRONAR

LP.	NAZWA CZĘŚCI	TYP	NUMER KATALOGOWY (NUMER NORMY)	ILOŚĆ	UWAGI	ZK
1	OSŁONA LEWA		199N-02020000	1		
2	OSŁONA PRAWA		199N-02010000	1		
3	WKŁADKA RURKI	40	466578	4		
4	ŚRUBA	M16x50-8.8-A2J	PN-EN ISO 4017	4		
5	PODKŁADKA	16-100 HV-A2J	PN-EN ISO 7091	4		
6	NAKRĘTKA SAMOZABEZPIECZAJĄCA	M16-8-A2J	PN-EN ISO 7040	4		
7	PODKŁADKA SPRĘŻYSTA	Z16,3-Fe/Zn5	PN-77/M-82008	4		
8	POPYCHACZ		198N-01210000	2		
9	SPRĘŻYNA POPYCHACZA		198N-01220000	2		
10	AMORTYZATOR GUMOWO-METALOWY	50x18	10416	2		
11	KOŁEK SPRĘŻYSTY	5x35-St	PN-EN ISO 8752	2		
12	SWORZEŃ SIŁOWNIKA		198N-01180000	2		
13	PODKŁADKA	24-100 HV-A2J	PN-EN ISO 7091	4		
14	TULEJKA DYSTANSOWA		198N-01200000	2		
15	KOŁEK SPRĘŻYSTY	5x40-St	PN-EN ISO 8752	4		

RAMA MODUŁU ŚRODKOWEGO PRAWEGO

006/0 PWP530

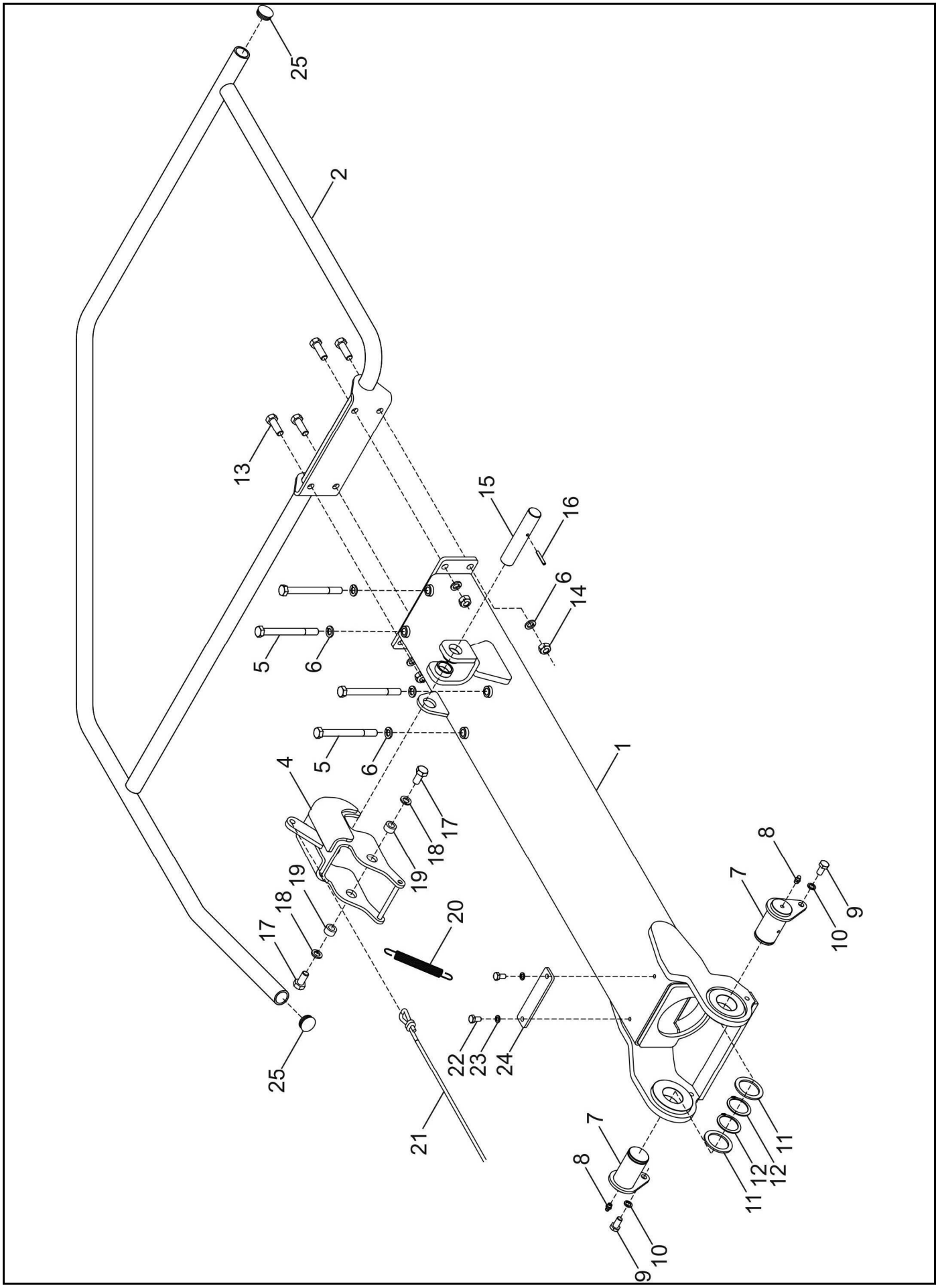

RAMA MODUŁU ŚRODKOWEGO PRAWEGO

006/0 PWP530

PRONAR

LP.	NAZWA CZĘŚCI	TYP	NUMER KATALOGOWY (NUMER NORMY)	ILOŚĆ	UWAGI	ZK
1	BELKA ŚRODKOWA		199N-03010000	1		
2	OSŁONA		199N-03020000	1		
4	ZAPADKA		198N-01150000	1		
5	ŚRUBA	M12x125-8.8-A2J	PN-EN ISO 4014	4		
6	PODKŁADKA SPRĘŻYSTA	Z12,2-Fe/Zn5	PN-77/M-82008	8		
7	SWORZEŃ SZTYWNY		198N-03020000	2		
8	SMAROWNICZKA	M8x1	PN-76/M-86002	2		
9	ŚRUBA	M10x20-8.8-A2J	PN-EN ISO 4017	2		
10	PODKŁADKA SPRĘŻYSTA	Z10,2-Fe/Zn5	PN-77/M-82008	2		
11	PODKŁADKA DYSTANSOWA		198N-03060000	2		
12	PIERŚCIEŃ OSADCZY	Z 40	PN-81/M-85111	2		
13	ŚRUBA	M12x35-8.8-A2J	PN-EN ISO 4017	4		
14	NAKRĘTKA SAMOZABEZPIECZAJĄCA	M12-8-A2J	PN-EN ISO 7040	4		
15	SWORZEŃ SIŁOWNIKA		198N-04050000	1		
16	KOŁEK SPRĘŻYSTY	5x35-St	PN-EN ISO 8752	1		
17	ŚRUBA	M12x25-8.8-A2J	PN-EN ISO 4017	2		
18	PODKŁADKA SPRĘŻYSTA	Z12.2-Fe/Zn5	PN-77/M-82008	2		
19	TULEJA ZAPADKI		185N-01150000	2		
20	SPRĘŻYNA SIŁOWNIKA		198N-01160000	1		
21	LINKA PLECIONA POLIAMIDOWA	∅6 L=5000	PN-EN ISO 1140	1		
22	ŚRUBA	M8x16-8.8-A2J	PN-EN ISO 4017	2		
23	PODKŁADKA SPRĘŻYSTA	Z8,2-Fe/Zn5	PN-77/M-82008	2		
24	ZACISK		198N-02100000	1		
25	WKŁADKA RURKI	30	466574	2		

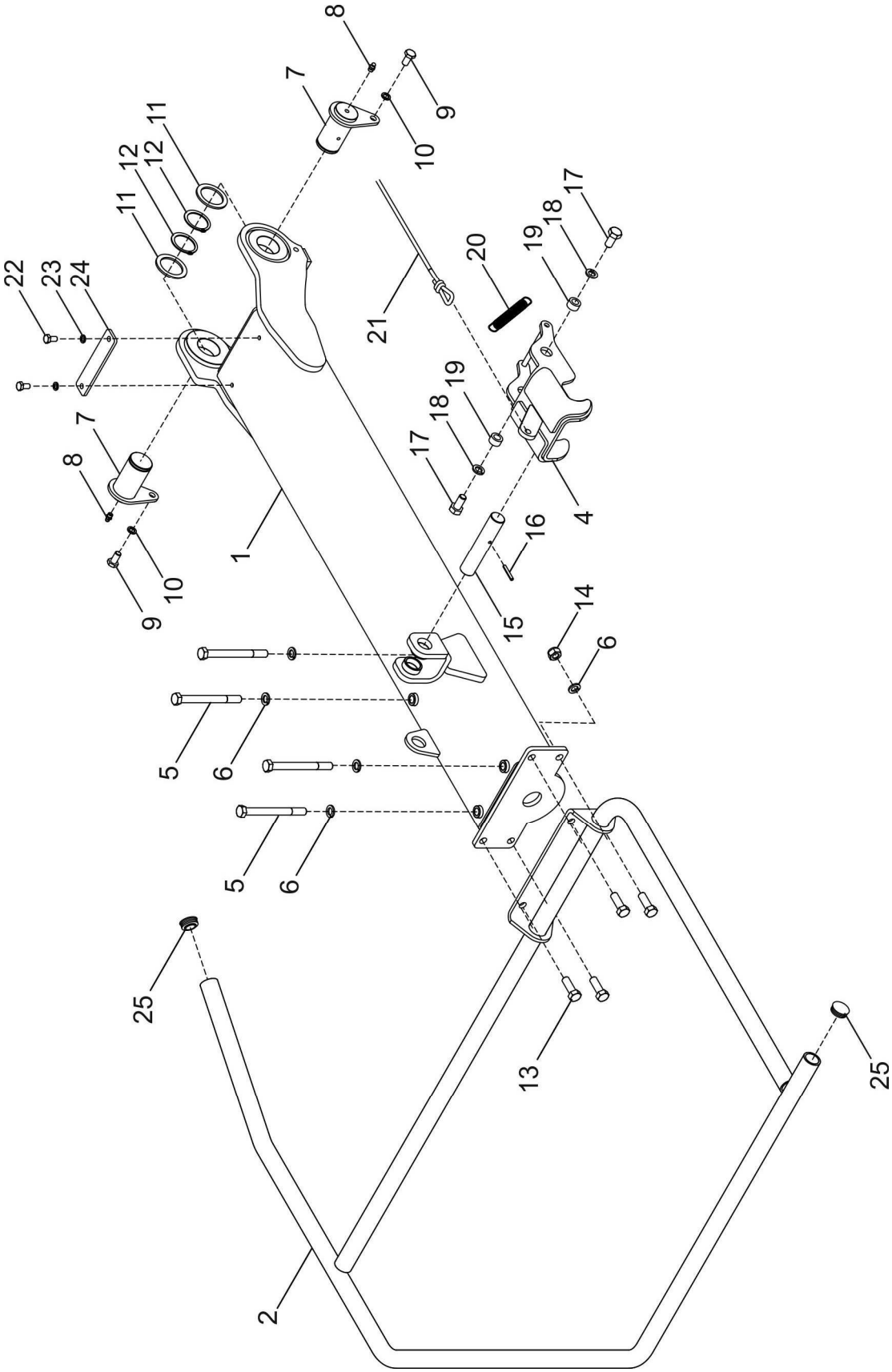
8
7
9
10
11
12
12
11
22
23
24
21
20
19
18
17
7
8
10
9
1
19
18
17
4
16
15
14
6
5
6
5
6
25
13
25
2

RAMA MODUŁU ŚRODKOWEGO LEWEGO

007/0 PWP530

PRONAR

LP.	NAZWA CZĘŚCI	TYP	NUMER KATALOGOWY (NUMER NORMY)	ILOŚĆ	UWAGI	ZK
1	BELKA ŚRODKOWA LEWA		199N-04010000	1		
2	OSŁONA		199N-03020000	1		
4	ZAPADKA		198N-01150000	1		
5	ŚRUBA	M12x125-8.8-A2J	PN-EN ISO 4014	4		
6	PODKŁADKA SPRĘŻYSTA	Z12,2-Fe/Zn5	PN-77/M-82008	8		
7	SWORZEŃ SZTYWNY		198N-03020000	2		
8	SMAROWNICZKA	M8x1	PN-76/M-86002	2		
9	ŚRUBA	M10x20-8.8-A2J	PN-EN ISO 4017	2		
10	PODKŁADKA SPRĘŻYSTA	Z10,2-Fe/Zn5	PN-77/M-82008	2		
11	PODKŁADKA DYSTANSOWA		198N-03060000	2		
12	PIERŚCIEŃ OSADCZY	Z 40	PN-81/M-85111	2		
13	ŚRUBA	M12x35-8.8-A2J	PN-EN ISO 4017	4		
14	NAKRĘTKA SAMOZABEZPIECZAJĄCA	M12-8-A2J	PN-EN ISO 7040	4		
15	SWORZEŃ SIŁOWNIKA		198N-04050000	1		
16	KOŁEK SPRĘŻYSTY	5x35-St	PN-EN ISO 8752	1		
17	ŚRUBA	M12x25-8.8-A2J	PN-EN ISO 4017	2		
18	PODKŁADKA SPRĘŻYSTA	Z12.2-Fe/Zn5	PN-77/M-82008	2		
19	TULEJA ZAPADKI		185N-01150000	2		
20	SPRĘŻYNA SIŁOWNIKA		198N-01160000	1		
21	LINKA PLECIONA POLIAMIDOWA	∅6 L=5000	PN-EN ISO 1140	1		
22	ŚRUBA	M8x16-8.8-A2J	PN-EN ISO 4017	2		
23	PODKŁADKA SPRĘŻYSTA	Z8,2-Fe/Zn5	PN-77/M-82008	2		
24	ZACISK		198N-02100000	1		
25	WKŁADKA RURKI	30	466574	2		

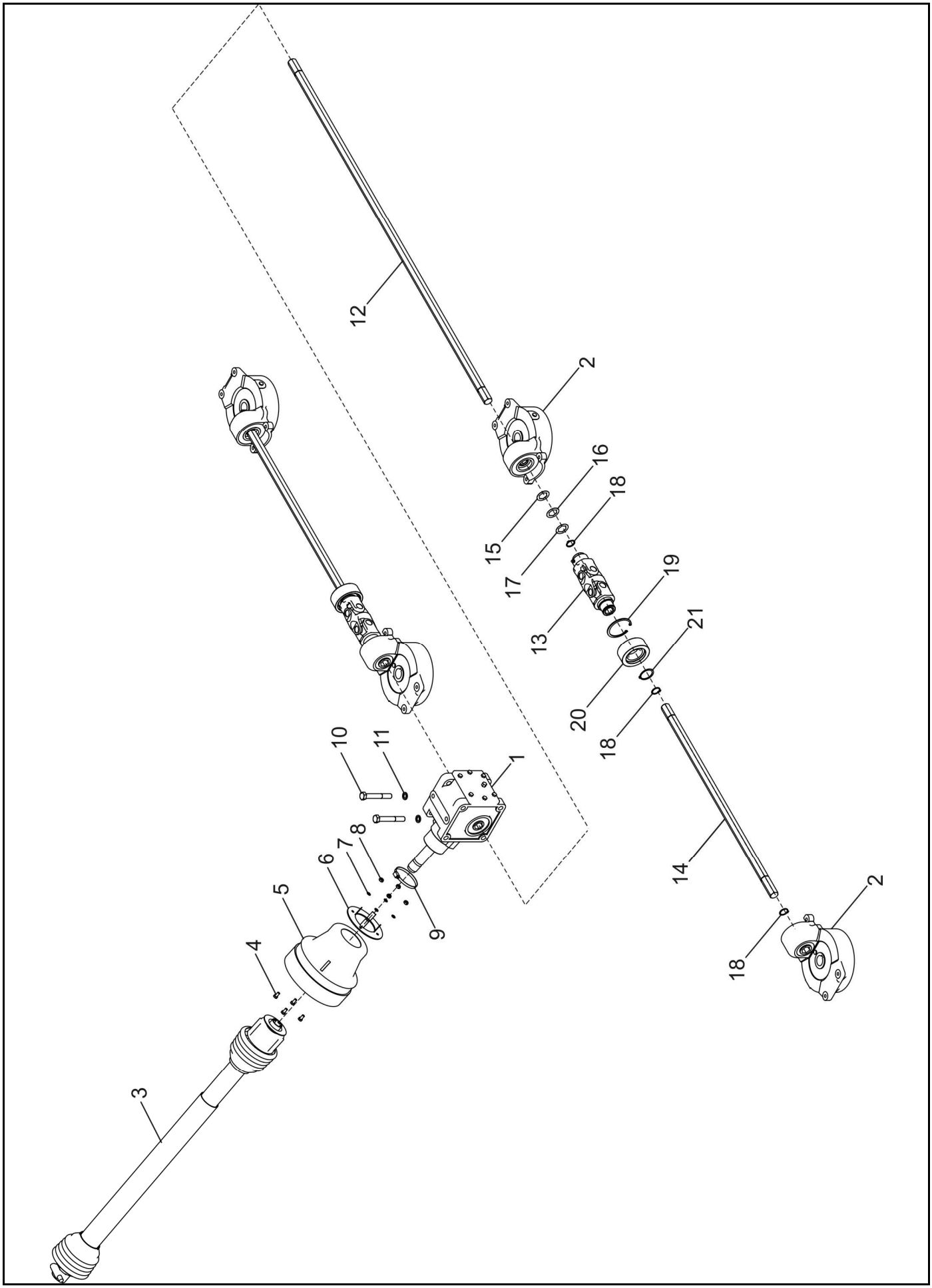
12
2
16
18
15
17
19
13
21
20
18
10
11
1
8
7
6
14
2
5
9
4
18
3

UKŁAD NAPĘDOWY

008/0 PWP530

PRONAR

LP.	NAZWA CZĘŚCI	TYP	NUMER KATALOGOWY (NUMER NORMY)	ILOŚĆ	UWAGI	ZK
1	PRZEKŁADNIA KĄTOWA		4350-9.318.802	1		
2	PRZEKŁADNIA KĄTOWA		4350-9.319.800	4		
3	WAŁ PRZEGUBOWO TELESKOPOWY		T201310ENC12U34 7102131CE007153 1620-6200-131-03	1		
4	ŚRUBA	M8x16-8.8-A2J	PN-EN ISO 4017	4		
5	OSŁONA KOŃCÓWKI WAŁU		41703	1		
6	OSŁONA		198N-08010000	1		
7	PODKŁADKA SPRĘŻYSTA	Z8.2-Fe/Zn5	PN-77/M-82008	4		
8	NAKRĘTKA SAMOZABEZPIECZAJĄCA	M8-8-A2J	PN-EN ISO 7040	4		
9	OPASKA ŚLIMAKOWA	Bs 70-90	PN-71/M-74906	1		
10	ŚRUBA	M16x110-8.8-A2J	PN-EN ISO 4014	2		
11	PODKŁADKA SPRĘŻYSTA	Z16,3-Fe/Zn5	PN-77/M-82008	2		
12	WAŁEK NAPĘDOWY		198N-02080000	1		
13	PRZEGUB PODWÓJNY		SH20.000000	2		
14	WAŁEK NAPĘDOWY		199N-03040000	2		
15	PODKŁADKA DYST. I		198N-02180000	2		
16	PODKŁADKA DYST. II		198N-02190000	2		
17	PODKŁADKA DYST. III		198N-02200000	2		
18	PIERŚCIEŃ OSADCZY	Z 28	PN-81/M-85111	6		
19	PIERŚCIEŃ OSADCZY	W85	PN-81/M-85111	2		
20	ŁOŻYSKO KULKOWE WAHLIWE	2209 2RS	2209 2RS	2		
21	PIERŚCIEŃ OSADCZY	Z 45	PN-81/M-85111	2		

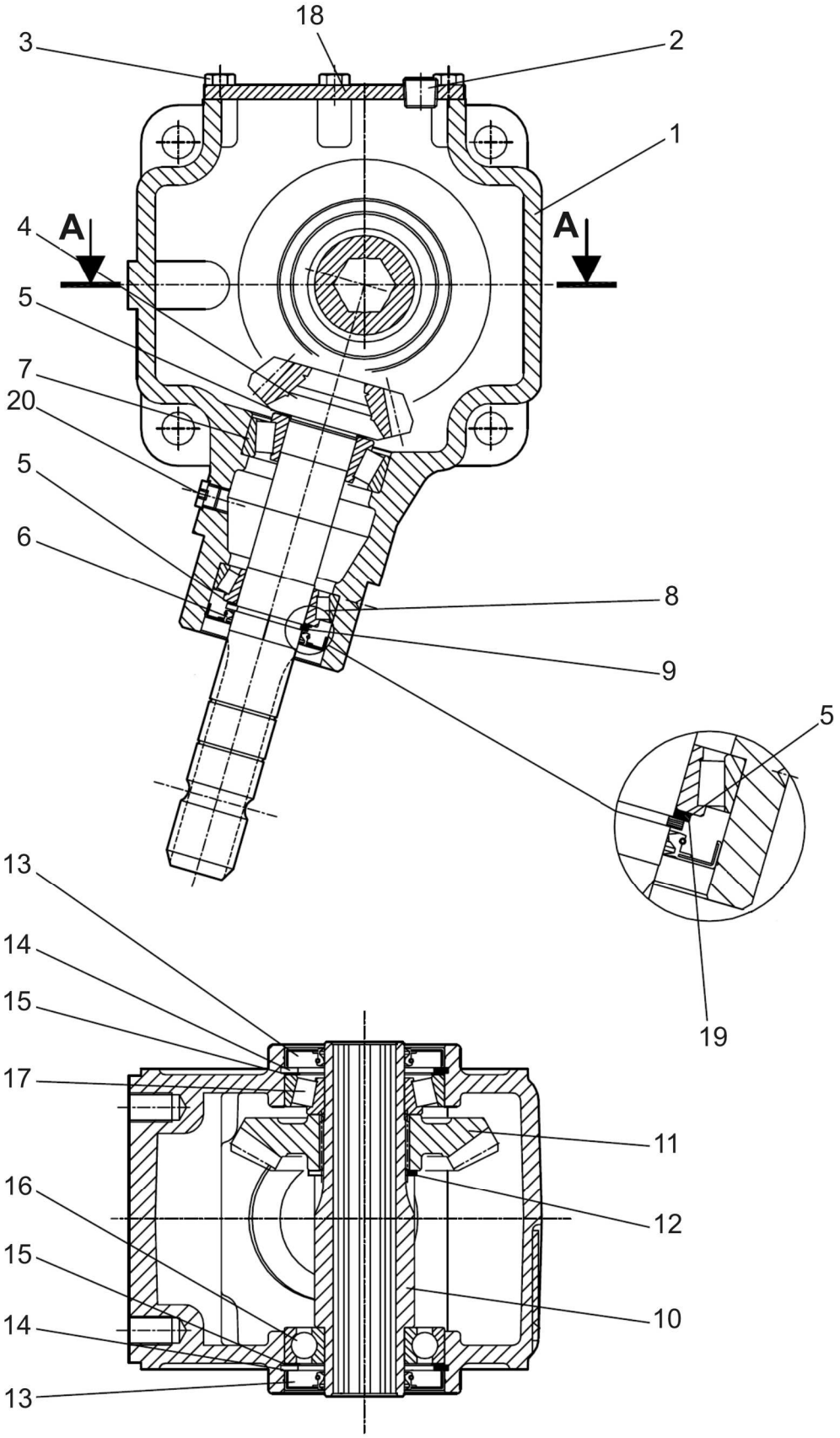
18
3
2
1
A
A
4
5
7
20
5
6
8
9
5
19
13
14
15
17
11
16
12
15
10
14
13

PRZEKŁADNIA KĄTOWA
4350-9.318.802

009/0 PWP530

PRONAR

LP.	NAZWA CZĘŚCI	TYP	NUMER KATALOGOWY (NUMER NORMY)	ILOŚĆ	UWAGI	ZK
1	OBUDOWA		0.318.0301.00	1		
2	KOREK	3/8”	8.6.5.00006	1		
3	ŚRUBA	M8x22 HHB (8.8)	8.1.1.00041	6		
4	WAŁ ZĘBATY	1”3/8 Z6 Z13 M5.8	0.318.5002.00	1		
5	ZESTAW PODKŁADEK	35.3x48	0.259.7500.00	2		
6	USZCZELNIACZ	35x62x8	8.7.1.02456	1		
7	ŁOŻYSKO ROLKOWE	32207 (35x72x24.25)	8.0.9.00127	1		
8	ŁOŻYSKO ROLKOWE	32007 X (35x62x18)	8.0.9.02367	1		
9	PIERŚCIEŃ OSADCZY	33x35x2.5	8.5.1.00583	1		
10	WAŁ		0.318.3000.00 (01)	1		
11	KOŁO ZĘBATE KORONOWE	Z23 M5.8	0.318.6000.00	1		
12	PIERŚCIEŃ OSADCZY	44x41.5x2,5	8.5.1.02368	1		
13	USZCZELNIACZ	40x80x10	8.7.1.02537	2		
14	PIERŚCIEŃ OSADCZY	80x83.5x2,5	8.5.2.00030	2		
15	ZESTAW PODKŁADEK	69x79.7	0.267.7500.00	2		
16	ŁOŻYSKO KULKOWE	6208 (40x80x8)	8.0.1.00871	1		
17	ŁOŻYSKO ROLKOWE	30208 (40x80x19.75	8.0.9.00024	1		
18	POKRYWKA		0.318.1301.00	1		
19	PODKŁADKA	35.3x48x2	0.110.7100.00	1		
20	KOREK	1/8”	8.6.6.02652	1		

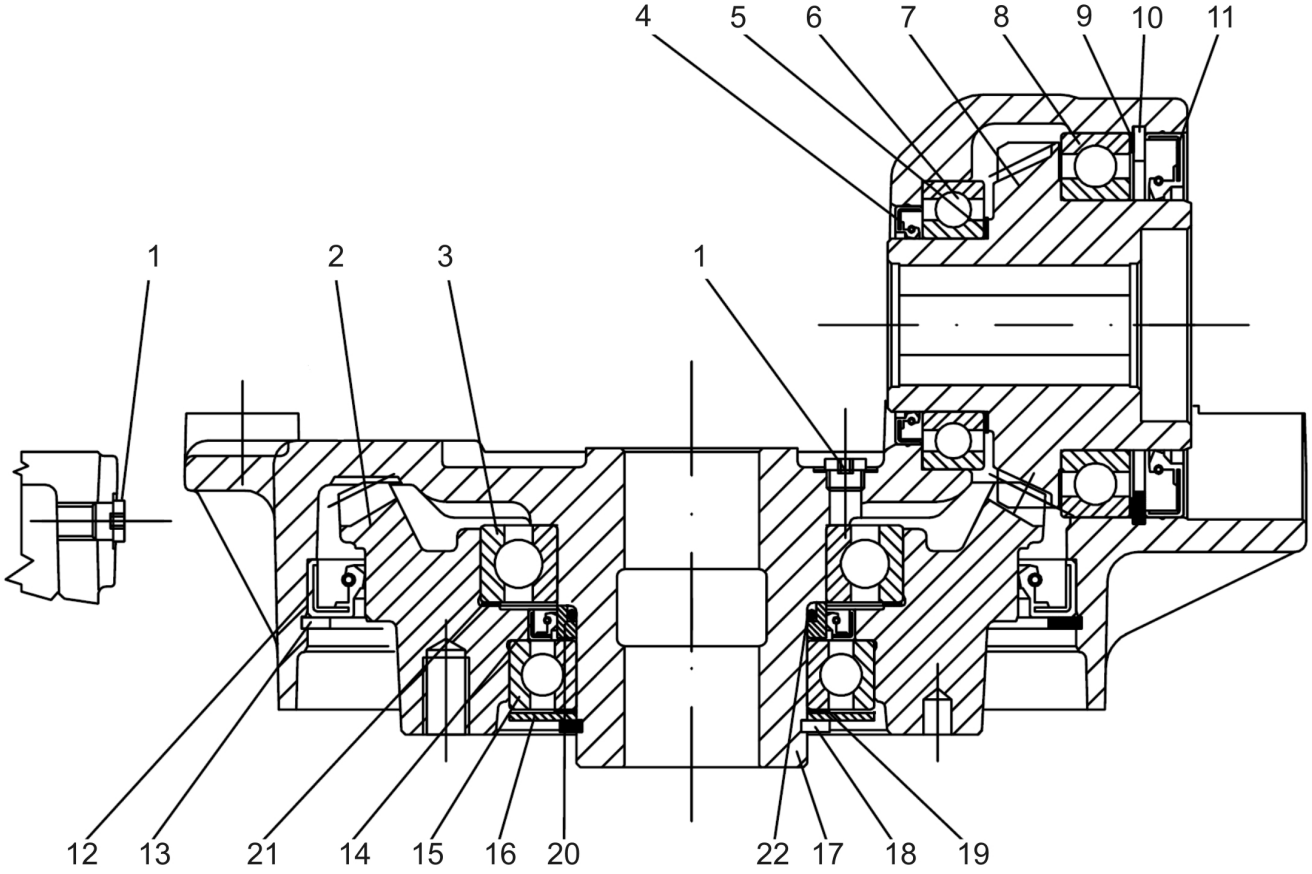
4
5
6
7
8
9
10
11
1
2
3
1
12
13
21
14
15
16
20
22
17
18
19

PRZEKŁADNIA KĄTOWA
4350-9.319.800

010/0 PWP530

PRONAR

LP.	NAZWA CZĘŚCI	TYP	NUMER KATALOGOWY (NUMER NORMY)	ILOŚĆ	UWAGI	ZK
1	KOREK	1/8”	8.6.6.02652	2		
2	KOŁO ZĘBATE KORONOWE	Z40 M4,6	0.319.6000.00	1		
3	ŁOŻYSKO	6014	8.0.1.00416	1		
4	USZCZELNIACZ	45x62x8	8.7.1.02538	1		
5	PODKŁADKA	45.2x54.8	0.175.7500	-		
6	ŁOŻYSKO	6009	8.0.1.00715	1		
7	KOŁO ZĘBATE	Z20 M4,6	0.319.5000.00	1		
8	ŁOŻYSKO	6013	8.0.1.00480	1		
9	PODKŁADKA	85.3x99.7	0.703.7500	-		
10	PIERŚCIEŃ OSADCZY	100I UNI 7435	8.5.2.00123	1		
11	USZCZELNIACZ	65x100x10	8.7.1.02539	1		
12	USZCZELNIACZ	170x200x15	8.7.1.02541	1		
13	PIERŚCIEŃ OSADCZY	BR200	8.5.3.02370	1		
14	USZCZELNIACZ	70x85x8	8.7.1.02540	1		
15	ŁOŻYSKO	6012-2RS-C3	8.0.1.02516	1		
16	PODKŁADKA	60,3x95x2	0.319.7100.00	1		
17	OBUDOWA		0.319.0300.00	1		
18	PIERŚCIEŃ OSADCZY	60E UNI 7435	8.5.1.01551	1		
19	PODKŁADKA	60.3x71.7	0.248.7500	-		
20	TULEJKA		0.319.7000.00	1		
21	PODKŁADKA	95.2x109.8	0.160.7500.00	-		
22	PIERŚCIEŃ USZCZELNIAJĄCY O-RING	OR-3231	8.7.6.02514	1		

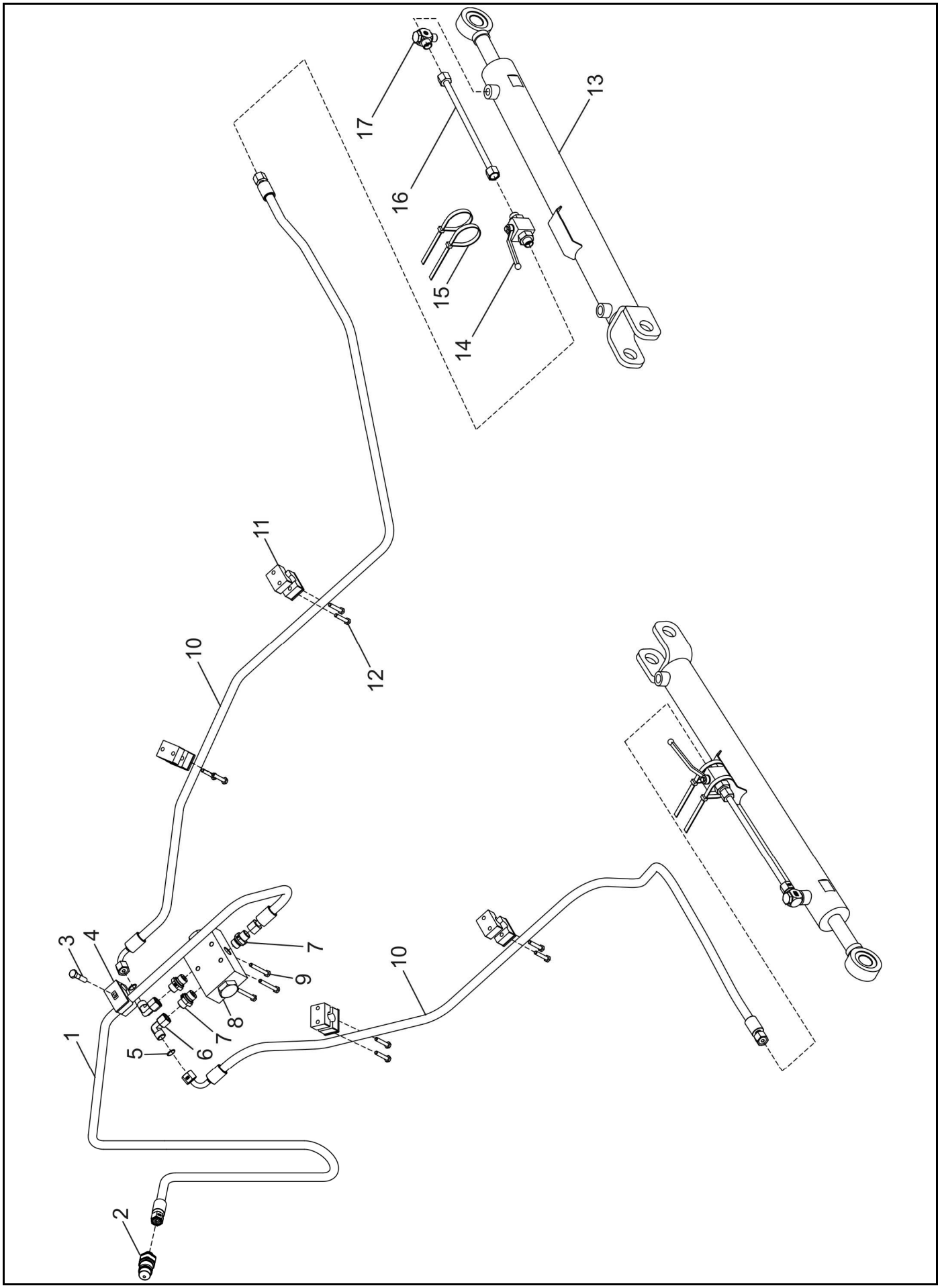
1
2
3
4
5
6
7
7
8
9
10
10
11
12
13
14
15
16
17

UKŁAD HYDRAULICZNY

011/0 PWP530

PRONAR

LP.	NAZWA CZĘŚCI	TYP	NUMER KATALOGOWY (NUMER NORMY)	ILOŚĆ	UWAGI	ZK
1	PRZEWÓD	DN8-2200	185N-01320800	1		
2	ZŁĄCZE MĘSKIE	M16x1,5	CNV 08 2/1615M	1		
3	ŚRUBA	M8x35-8.8-A2J	PN-EN ISO 4017	1		
4	OBEJMA PODWÓJNA	∅ 15	AD2-15-15C+ADPS2	1		
5	DŁAWIK		185N-01320500	2		
6	KOLANO	16x1,5	EW10LOMDCF	2		
7	ZŁĄCZE PROSTE	3_8-16x1,5	GE10LR3/8EDOMDCF	3		
8	DZIELNIK STRUMIENIA	3/8”	V1023-3/8”	1		
9	ŚRUBA	M6x50-8.8-A2J	PN-EN ISO 4014	3		
10	PRZEWÓD	DN8-1800	198N-01230000	2		
11	OBEJMA POJEDYŃCZA	∅ 15	A215C+APS2	4		
12	ŚRUBA	M6x35-8.8-A2J	PN-EN ISO 4017	8		
13	CYLINDER	50sj25B/500m1a18	106N-04200000	2		
14	ZAWÓR KULOWY	16x1,5	KH10LX	2		
15	OPASKA ZACISKOWA	300x7,6	461186	4		
16	RURA HYDRAULICZNA – KPL.		199N-02030000	2		
17	ZŁĄCZE OCZKOWE	14x1,5-16x1,5	WH10LMKDSOMDCF	2		

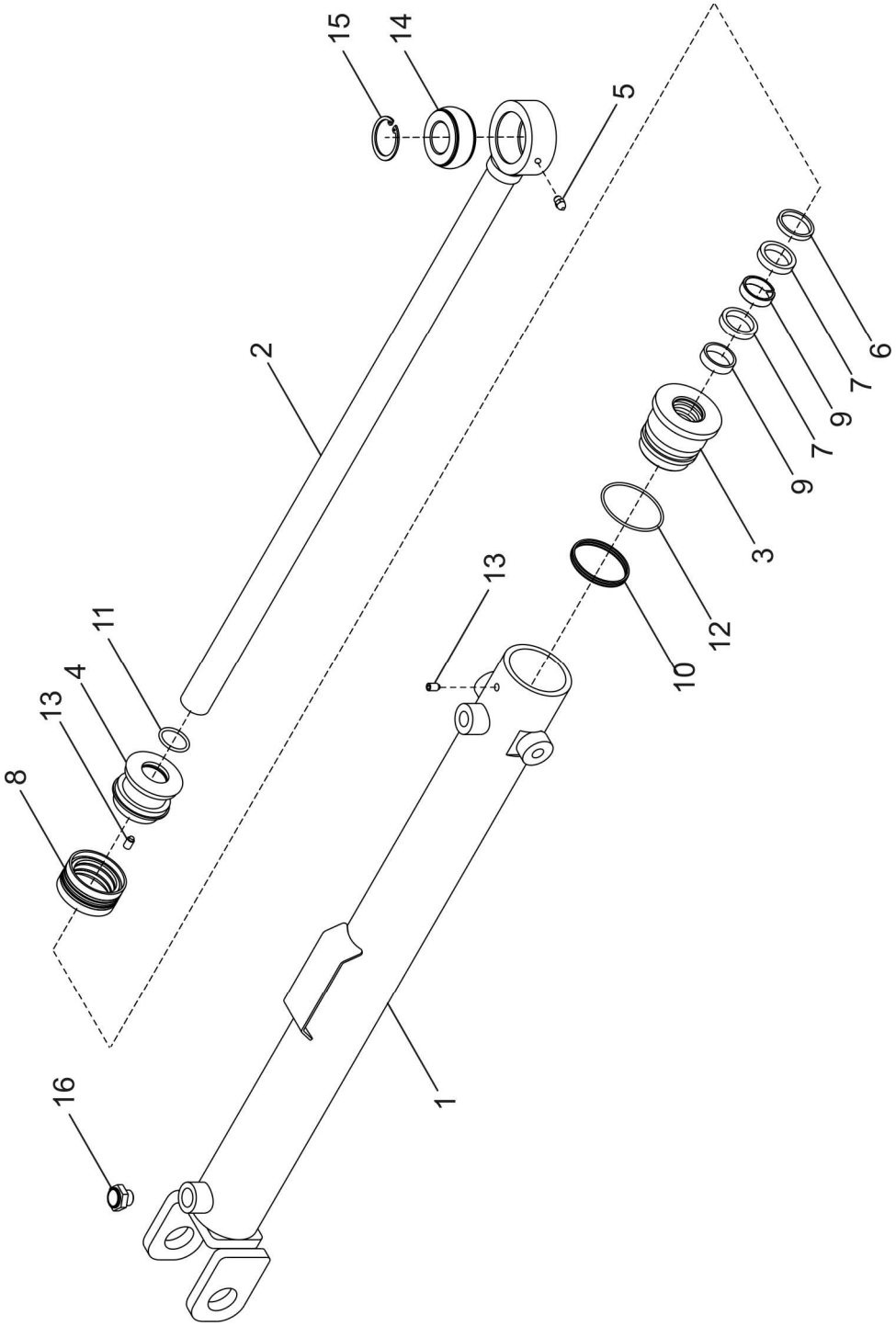
15
14
5
2
6
7
9
7
9
3
12
10
13
11
4
13
8
1
16

CYLINDER 50sj25B/500m1a18
106N-0420000

012/0 PWP530

PRONAR

LP.	NAZWA CZĘŚCI	TYP	NUMER KATALOGOWY (NUMER NORMY)	ILOŚĆ	UWAGI	ZK
1	KORPUS CYLINDRA		106N-04200100	1		
2	ZESPÓŁ TŁOCZYSKA		106N-04200300	1		
3	DŁAWNICA		106N-04170004	1		
4	TŁOK		106N-04170003	1		
5	SMAROWNICZKA		DIN 71412 - AM6	1		
6	PIERŚCIEŃ ZGARNIAJĄCY		K06-025 PU 25-33-5/7	1		
7	USZCZELKA		K38-025 PU 25x33x5,8/6,3	2		
8	USZCZELKA		K18 050-034/1	1		
9	PIERŚCIEŃ PROWADZĄCY		K68-025/1 25x29x9,6	2		
10	PIERŚCIEŃ USZCZELNIAJĄCY		DU0200500-Z20	1		
11	PIERŚCIEŃ USZCZELNIAJĄCY	O-ring	22,3x2,4	1		
12	PIERŚCIEŃ USZCZELNIAJĄCY	O-ring	50x3	1		
13	WKRĘT	M6x8x3	DIN 915	2		
14	ŁOŻYSKO PRZEGUBOWE ŚLIZGOWE		GE25CX	1		
15	PIERŚCIEŃ OSADCZY	42x1,75	DIN 472	1		
16	TŁUMIK HAŁASU		80.0173.38	1		

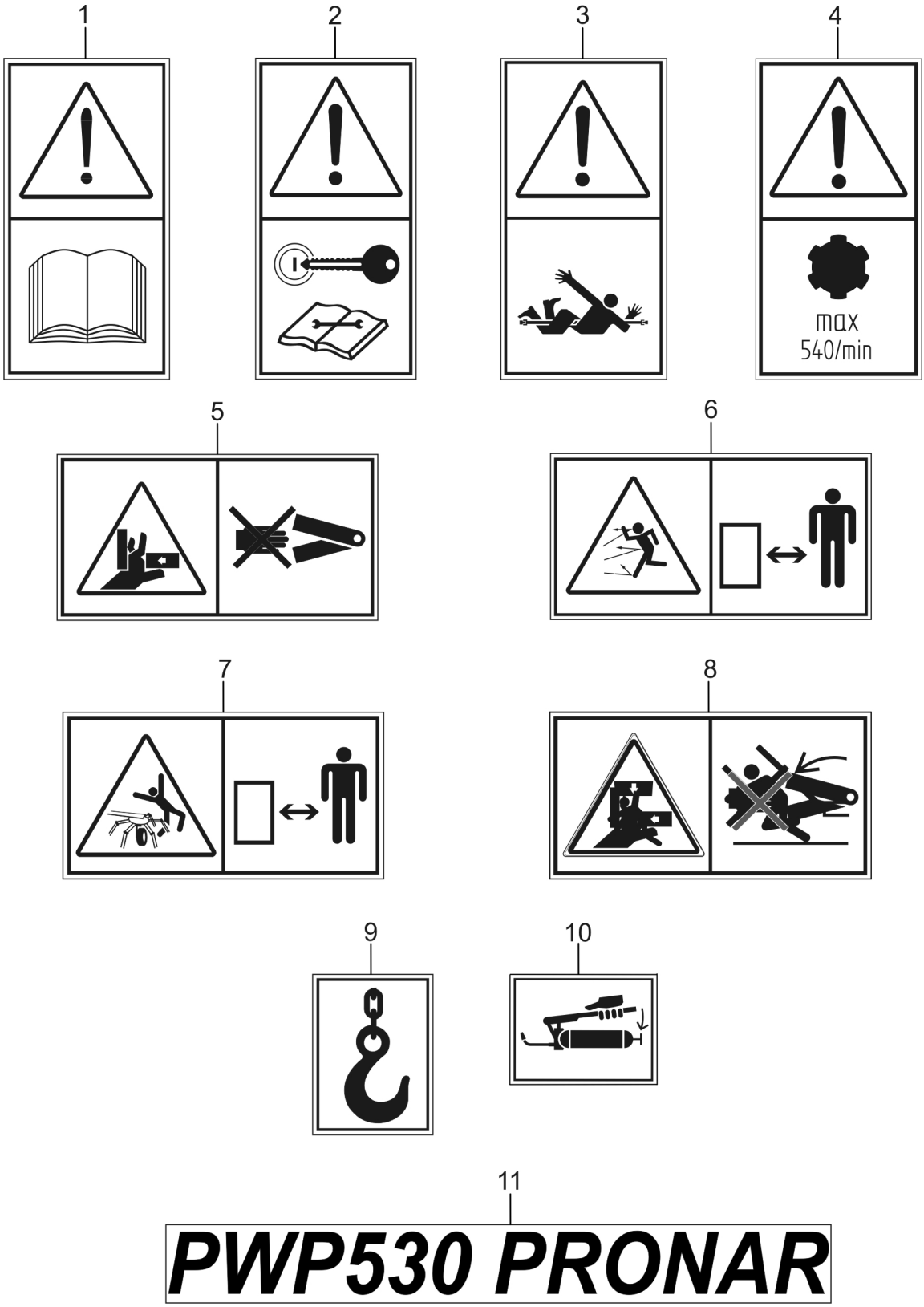
1
2
3
4
max
540/min
5
6
7
8
9
10
11
PWP530 PRONAR

NALEPKI INFORMACYJNE I OSTRZEGAWCZE

013/0 PWP530

PRONAR

LP.	NAZWA CZĘŚCI	TYP	NUMER KATALOGOWY (NUMER NORMY)	ILOŚĆ	UWAGI	ZK
1	NALEPKA INFORMACYJNA		178N-00000001	1		
2	NALEPKA INFORMACYJNA		178N-00000002	1		
3	NALEPKA INFORMACYJNA		178N-00000003	1		
4	NALEPKA INFORMACYJNA		178N-00000004	1		
5	NALEPKA OSTRZEGAWCZA		178N-00000005	2		
6	NALEPKA OSTRZEGAWCZA		178N-00000006	1		
7	NALEPKA OSTRZEGAWCZA		178N-00000007	1		
8	NALEPKA OSTRZEGAWCZA		185N-00000007	2		
9	NALEPKA HAK		178N-00000009	2		
10	NALEPKA SMAROWANIE		185N-00000011	4		
11	NALEPKA SYMBOL		199N-00000001	2		