PRONAR Sp. z o.o.

17-210 NAREW, UL. MICKIEWICZA 101A, WOJ. PODLASKIE

tel.: +48 085 681 63 29 +48 085 681 64 29
+48 085 681 63 81 +48 085 681 63 82
fax: +48 085 681 63 83 +48 085 682 71 10

www.pronar.pl

KATALOG CZĘŚCI ZAMIENNYCH

POSYPYWARKA PIASKU
PRONAR PS-250

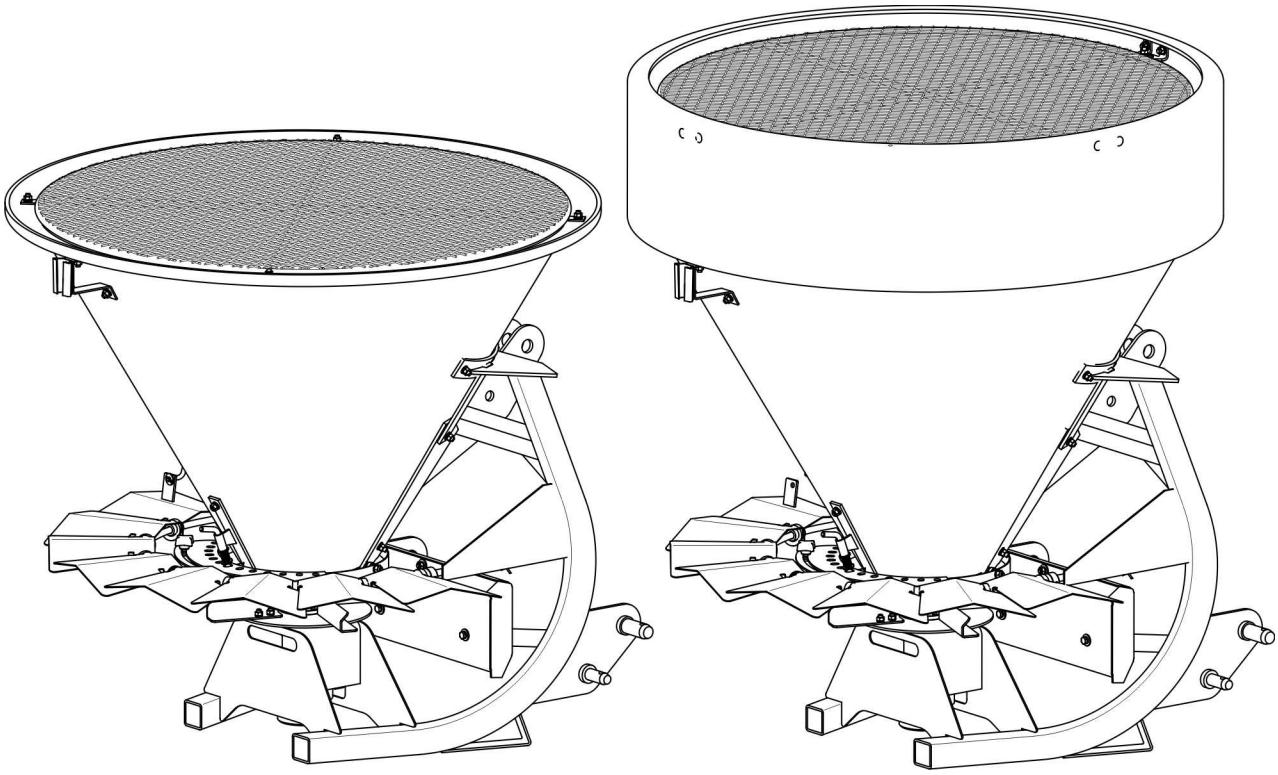

WYDANIE 2A-01-2014 NR PUBLIKACJI 19N-00000000-SP

PL

KATALOG CZĘŚCI ZAMIENNYCH

POSYPYWARKA PIASKU
PRONAR PS-250

WYDANIE 2A-01-2014 NR PUBLIKACJI 19N-00000000-SP

SPIS TREŚCI

WSTĘP 5

ZASADY KORZYSTANIA Z KATALOGU CZĘŚCI ZAMIENNYCH 6

ZASADY ZAMAWIANIA CZĘŚCI 7

KATALOG CZĘŚCI ZAMIENNYCH 9

- RAMA I ZBIORNIK 10
- SITO I OBRĘCZ (zbiornik metalowy) 12
- SITO I OBRĘCZ (zbiornik 250dm^3 z tworzywa) 14
- SITO I OBRĘCZ (zbiornik 500dm^3 z tworzywa) 16
- MIESZADŁO I ROZTRZĄSACZ 18
- TARCZA ZASYPOWA 20
- TARCZA ROZSIEWAJĄCA 22
- OSŁONY 24
- OSŁONA KPL. 26
- INSTALACJA HYDRAULICZNA 28
- MOCOWANIE NAPĘDU 30
- NALEPKI 32
- POKRYWA 34

WSTĘP

Rozmieszczenie części w katalogu nie musi być kolejnością montażu/demontażu poszczególnych elementów.

Producent zastrzega sobie prawo wprowadzania w produkowanych maszynach zmian konstrukcyjnych ułatwiających obsługę oraz poprawiających jakość ich pracy.

Katalog części zamiennych jest aktualny w dniu wydania.

W przypadku niejasności należy kontaktować się ze Sprzedawcą lub bezpośrednio z Producentem.

Adres Producenta

PRONAR Sp. z o.o.

ul. Mickiewicza 101A

17-210 Narew

Telefony kontaktowe

+48 085 681 63 29 +48 085 681 64 29

+48 085 681 63 81 +48 085 681 63 82

ZASADY KORZYSTANIA Z KATALOGU CZĘŚCI ZAMIENNYCH

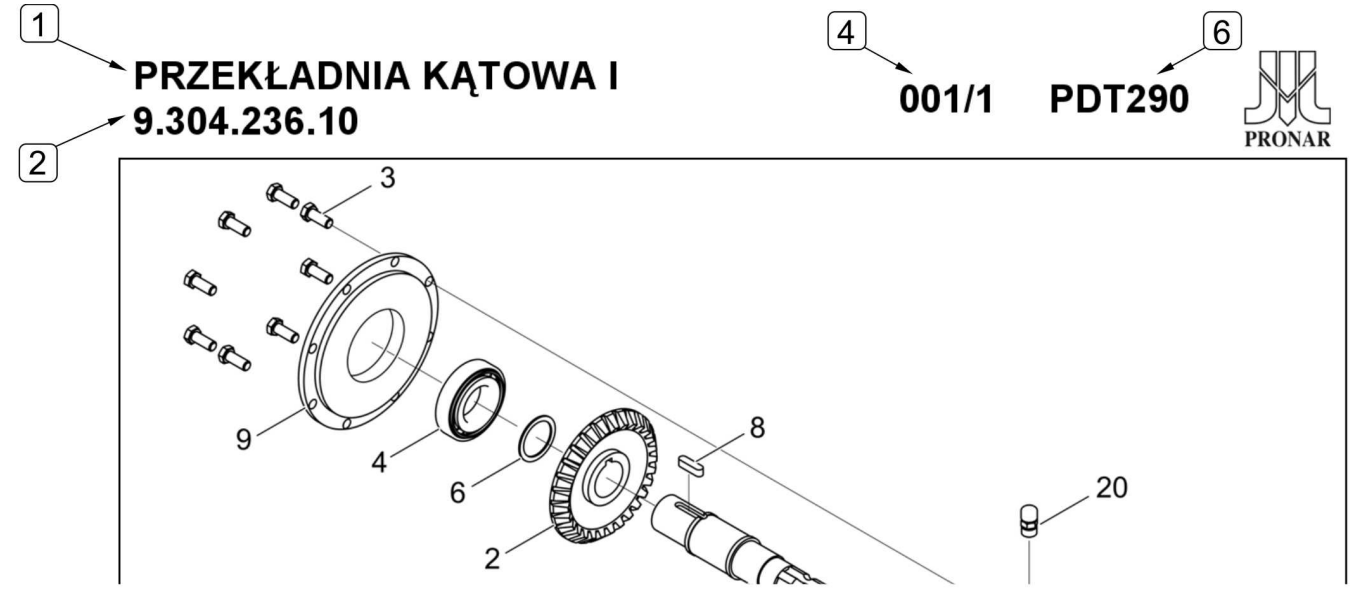

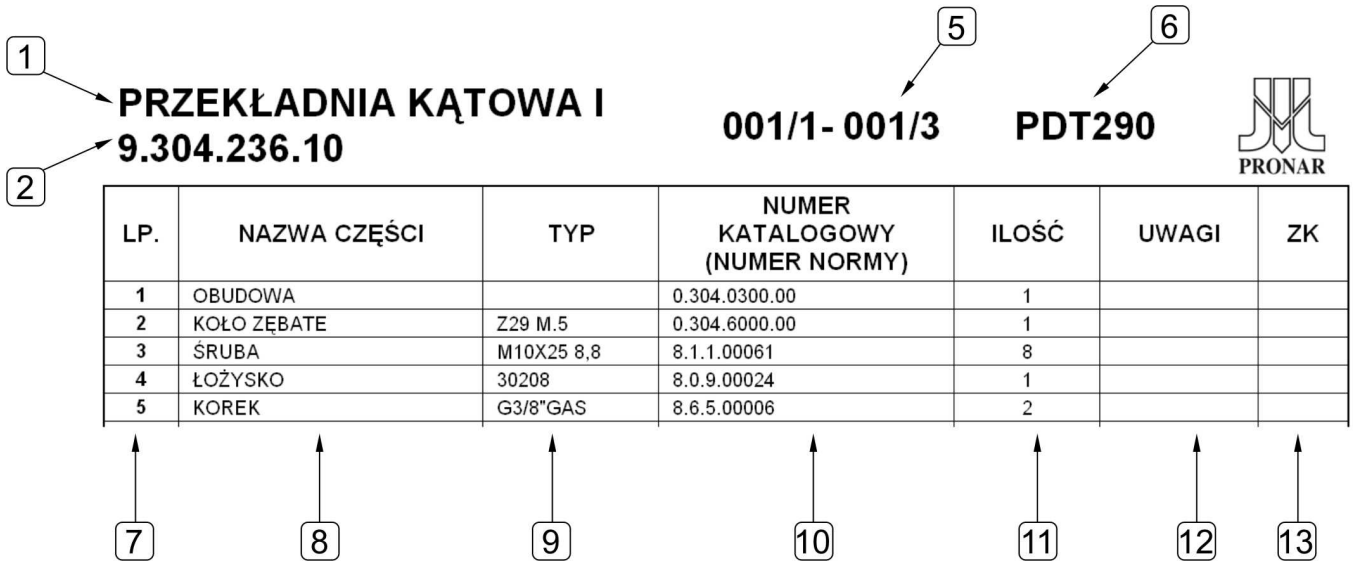

LP.	NAZWA CZĘŚCI	TYP	NUMER KATALOGOWY (NUMER NORMY)	ILOŚĆ	UWAGI	ZK
1	OBUDOWA		0.304.0300.00	1		
2	KOŁO ZĘBATE	Z29 M.5	0.304.6000.00	1		
3	ŚRUBA	M10X25 8,8	8.1.1.00061	8		
4	ŁOŻYSKO	30208	8.0.9.00024	1		
5	KOREK	G3/8"GAS	8.6.5.00006	2		

1) Nazwa zespołu *(2) Numer zespołu kompletnego* *(3) Rysunek zestawieniowy*
(4) Numer rysunku *(5) Odniesienie do rysunku (rysunków)* *(6) Typ maszyny*
(7) Liczba porządkowa *(8) Nazwa części* *(9) Typ części*
(10) Numer katalogowy *(11) Ilość części w komplecie* *(12) Uwagi dotyczące części*
(13) Numer zmiany konstrukcyjnej

Katalog części zamiennych zawiera rysunki zestawieniowe umieszczone po lewej stronie publikacji i odpowiadający mu wykaz części zamiennych po stronie prawej.

Rysunek zestawieniowy oraz tabela z wykazem części zamiennych opisane są przy pomocy *nazwy zespołu (1)* oraz *numeru zespołu kompletnego (2)* – jeżeli występuje. Ze względu na złożoność niektórych podzespołów cały układ może być podzielony na kilka widoków.

Pierwszy człon *numeru rysunku (4)*, oznacza grupę rysunków do której odnosi się cały układ, drugi człon *numeru rysunku (4)* oznacza kolejny rysunek w danej grupie. Przykładowo, jeżeli w danym zespole umieszczono 3 rysunki, to każdy z nich będzie oznakowany w sposób następujący 001/1, 001/2 i 001/3. Tabela z wykazem części zamiennych odnosząca się do tej grupy rysunkowej będzie opisana w polu (5) w sposób następujący: 001/1 – 001/3.

Liczba porządkowa (7) umieszczona w tabeli odnosi się do pozycji części zaznaczonej na rysunku podzespołu.

W kolumnie *zmiany konstrukcyjne (13)* umieszczane są numery zmian dotyczące danej części (grupy części). Zmiany konstrukcyjne (jeżeli występują) umieszczone są na końcu *Katalogu części zamiennych* i dotyczą starszych wersji maszyny.

Strzałka umieszczona na rysunku zestawieniowym wskazuje normalny kierunek pracy (jazdy) maszyny.

ZASADY ZAMAWIANIA CZĘŚCI ZAMIENNYCH

Zamówienie części musi obejmować następujące pozycje:

- Nazwę części
- Typ części
- Numer katalogowy
- Ilość zamawianych części
- Typ maszyny i numer fabryczny

Kompletne zamówienie musi zawierać również informacje o kontakcie telefonicznym z osobą zamawiającą oraz adresem dostarczenia przesyłki.

KATALOG CZĘŚCI ZAMIENNYCH

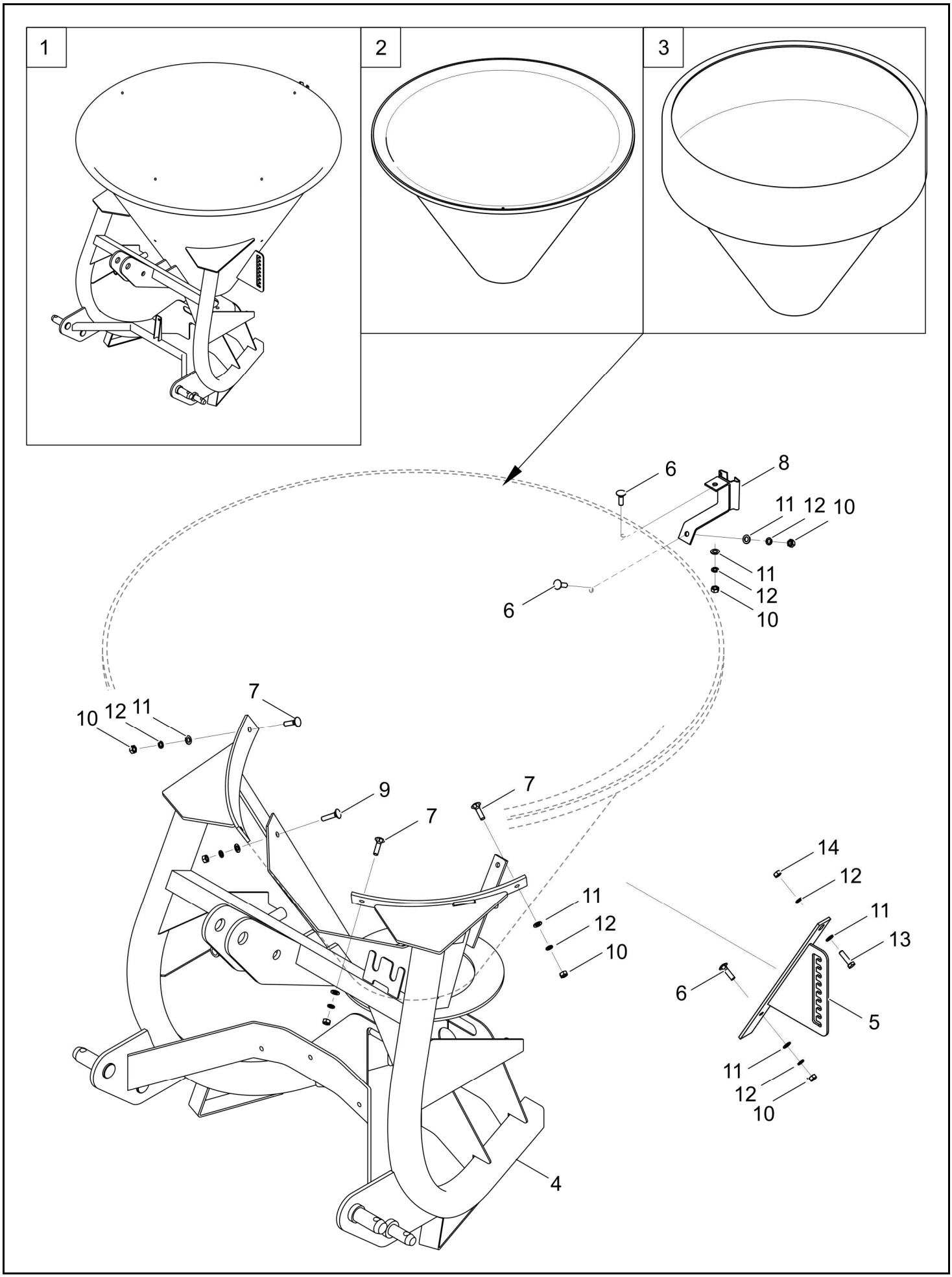
1
2
3
6
8
11 12 10
11
12
10
6
7
10 12 11
9
7
7
14
12
11
12
10
11
13
6
5
11
12
10
4

RAMA I ZBIORNIK 001/1 PS-250

PRONAR

LP.	NAZWA CZĘŚCI	TYP	NUMER KATALOGOWY (NUMER NORMY)	ILOŚĆ	UWAGI	ZK
1	KOSZ ZASYPOWY Z KONSTRUKCJĄ NOŚNĄ		19RPN-01.00.00	1	metalowy	
2	KOSZ ZASYPOWY	250 dm^3	19RPN-00.00.00.12	1	z tworzywa sztucznego	
3	KOSZ ZASYPOWY	500 dm^3	19RPN-00.00.00.20	1	z tworzywa sztucznego	
4	KONSTRUKCJA NOŚNA		19RPN-13.00.00.00	1	do zbiornika z tworzywa	
5	UCHWYT ZACZEPOWY		19RPN-16.00.00.00	1	do zbiornika z tworzywa	
6	ŚRUBA	Z M8x25-8.8	PN-87/M-82406	4	1H18N9T	
7	ŚRUBA	Z M8x30-8.8	PN-87/M-82406	4	1H18N9T	
8	WSPORNIK TRÓJKĄTA		19RPN-15.00.00.00	1	do zbiornika z tworzywa	
9	ŚRUBA	Z M8x35-8.8	PN-87/M-82406	2	1H18N9T	
10	NAKRĘTKA	M8-8-Fe/Zn5	PN-EN ISO 4032	12		
11	PODKŁADKA	8-100HV-Fe/Zn5	PN-EN ISO 7091	13		
12	PODKŁADKA SPRĘŻYSTA	8,2-Fe/Zn5	PN-77/M-82008	13		
13	ŚRUBA	M8x30-5,6-Fe/Zn5	PN-EN ISO 4017	1		
14	NAKRĘTKA SAMOZABEZPIECZAJĄCA	M8-8	PN-EN ISO 7040	1	1H18N9T	

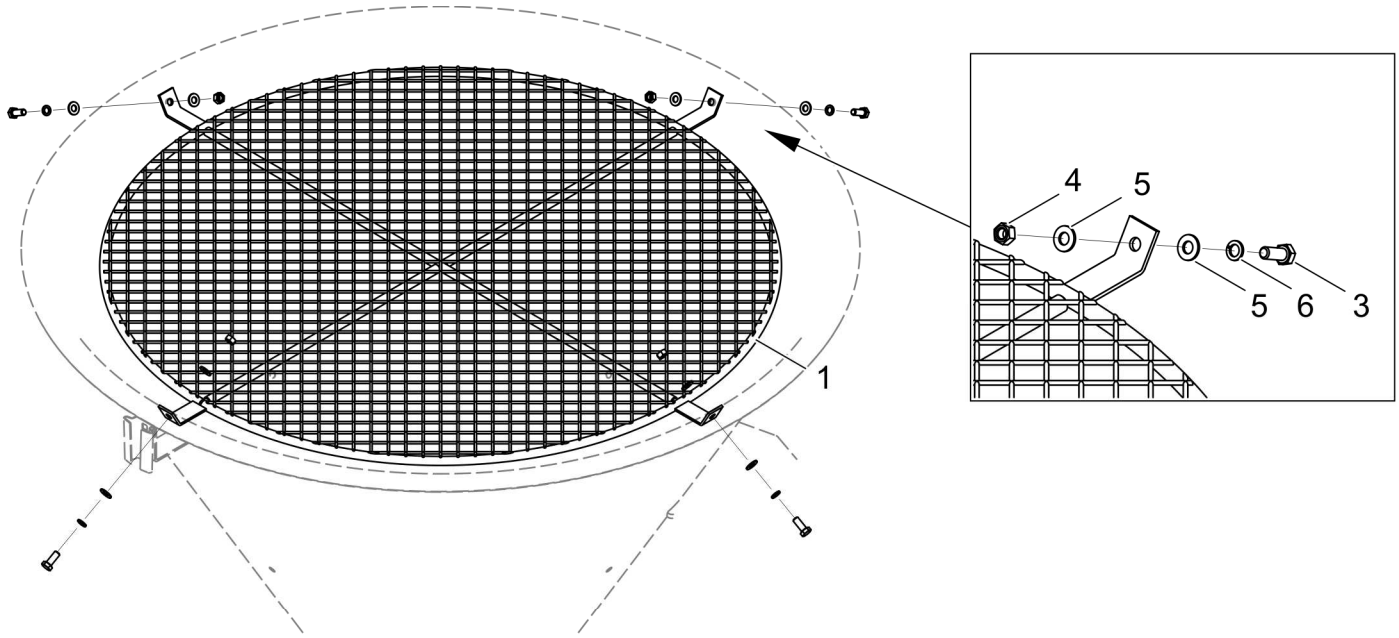
1
4
5
5
6
3

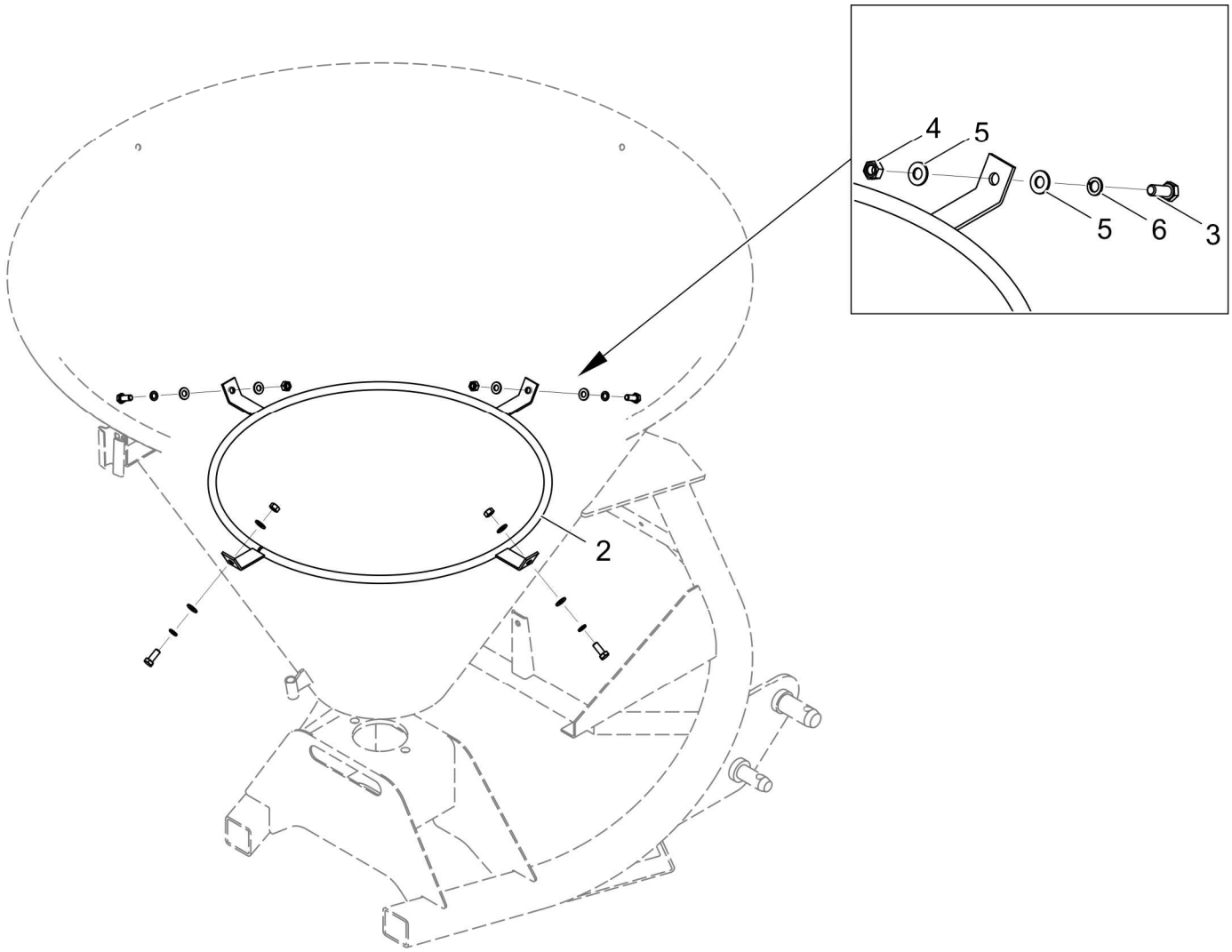
2
4
5
5
6
3

SITO I OBRĘCZ
(zbiornik 250 dm^3, metalowy)

002/1 PS-250

PRONAR

LP.	NAZWA CZĘŚCI	TYP	NUMER KATALOGOWY (NUMER NORMY)	ILOŚĆ	UWAGI	ZK
1	OBRĘCZ		19RPN-07.00.00	1		
2	SITO		19RPN-08.00.00	1		
3	ŚRUBA	M8x20-5,6-A2J	PN-EN ISO 4017	8		
4	NAKRĘTKA	M8-8-A2J	PN-EN ISO 4032	8		
5	PODKŁADKA	8-100HV-Fe/Zn5	PN-EN ISO 7091	16		
6	PODKŁADKA SPRĘŻYSTA	8,2-Fe//Zn5//A	PN-77/M-82008	8		

SITO I OBRĘCZ
(zbiornik 250 dm^3, tworzywo sztuczne)

003/1 PS-250

PRONAR

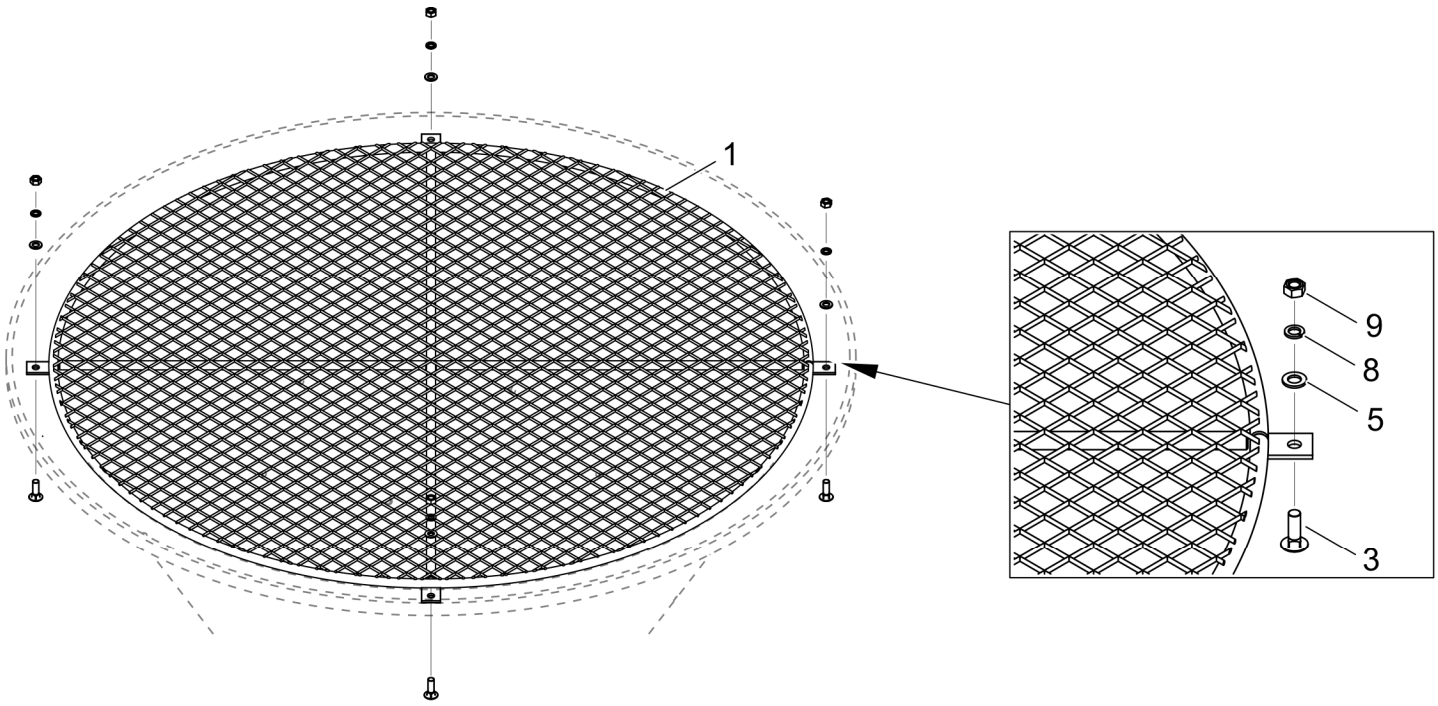

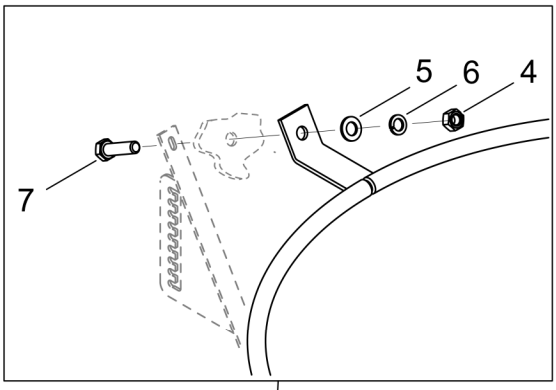

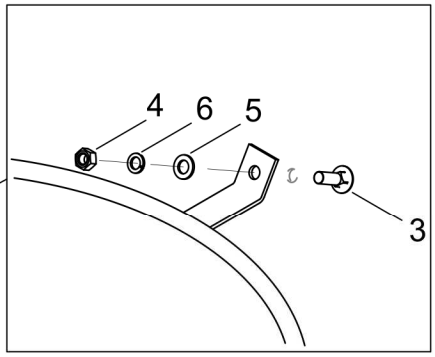

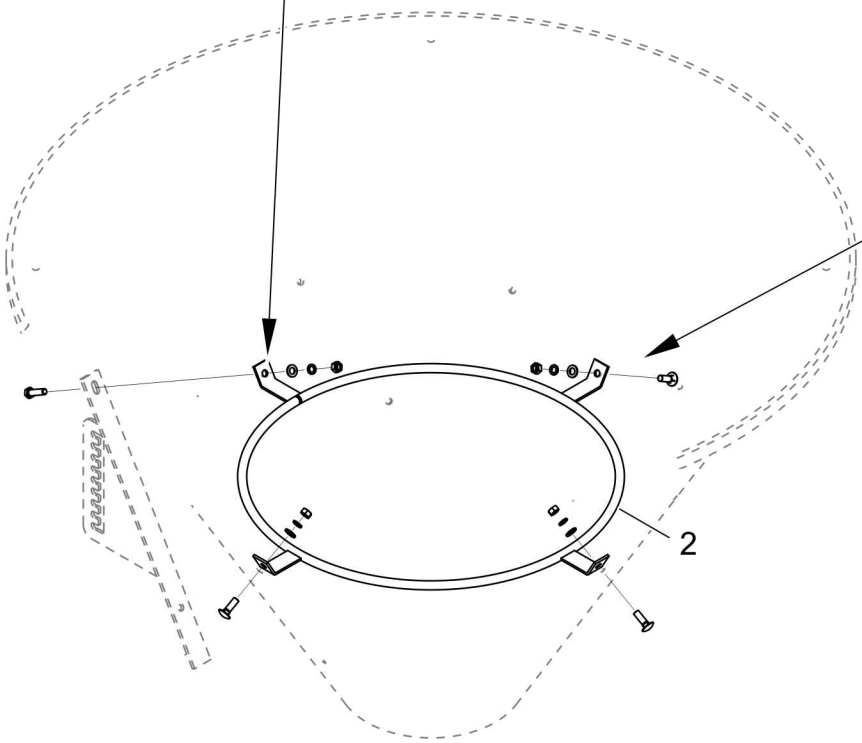

SITO I OBRĘCZ
(zbiornik 250 dm^3, tworzywo sztuczne)

003/1 PS-250

PRONAR

LP.	NAZWA CZĘŚCI	TYP	NUMER KATALOGOWY (NUMER NORMY)	ILOŚĆ	UWAGI	ZK
1	SITO		19RPN-14.00.00.00	1		
2	OBRĘCZ		19RPN-07.00.00	1		
3	ŚRUBA	Z M8x25-8.8	PN-87/M-82406	7	1H18N9T	
4	NAKRĘTKA	M8-8	PN-EN ISO 4032	4	1H18N9T	
5	PODKŁADKA	8-100HV-Fe//Zn5//A	PN-EN ISO 7091	16		
6	PODKŁADKA SPRĘŻYSTA	8,2-Fe//Zn5//A	PN-77/M-82008	8		
7	ŚRUBA	Z M8x30-8.8	PN-EN ISO 82406	1	1H18N9T	
8	NAKRĘTKA	M8-8-A2J	PN-EN ISO 4032	4		

SITO I OBRĘCZ
(zbiornik 500 dm^3, tworzywo sztuczne)

004/1 PS-250

PRONAR

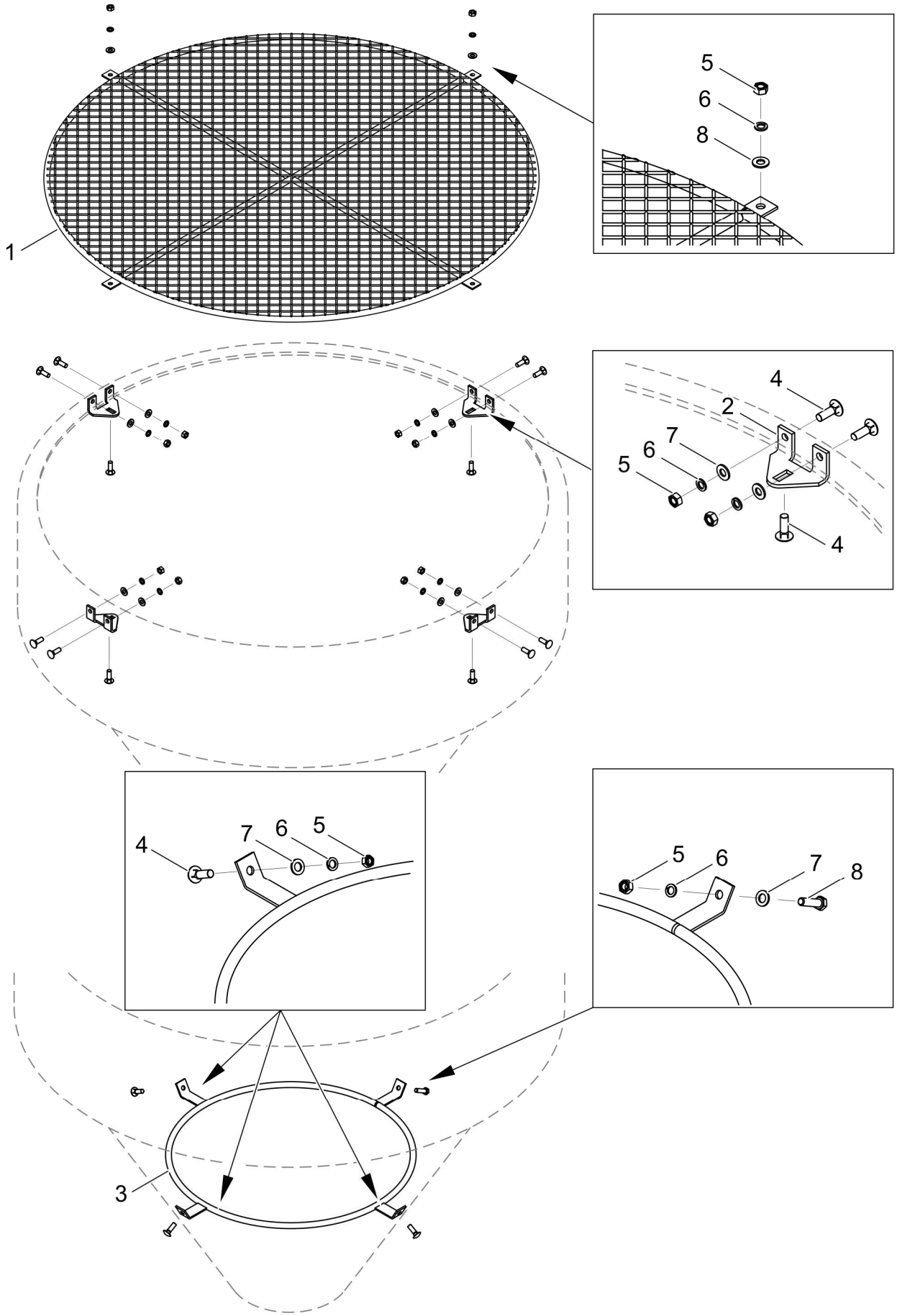

SITO I OBRĘCZ
(zbiornik 500 dm^3, tworzywo sztuczne)

004/1 PS-250

PRONAR

LP.	NAZWA CZĘŚCI	TYP	NUMER KATALOGOWY (NUMER NORMY)	ILOŚĆ	UWAGI	ZK
1	SITO		19RPN-14.00.00.00	1		
2	ZACZEP SITA		19N-00000021	4		
3	OBRĘCZ		19RPN-07.00.00	1		
4	ŚRUBA	Z M8x25-8.8	PN-87/M-82406	15	1H18N9T	
5	NAKRĘTKA	M8-8	PN-EN ISO 4032	16	1H18N9T	
6	PODKŁADKA SPRĘŻYSTA	8,2-Fe//Zn5//A	PN-77/M-82008	16		
7	PODKŁADKA	8-100HV-Fe//Zn5//A	PN-EN ISO 7091	16		
8	ŚRUBA	Z M8x30-8.8	PN-EN ISO 4017	1	1H18N9T	

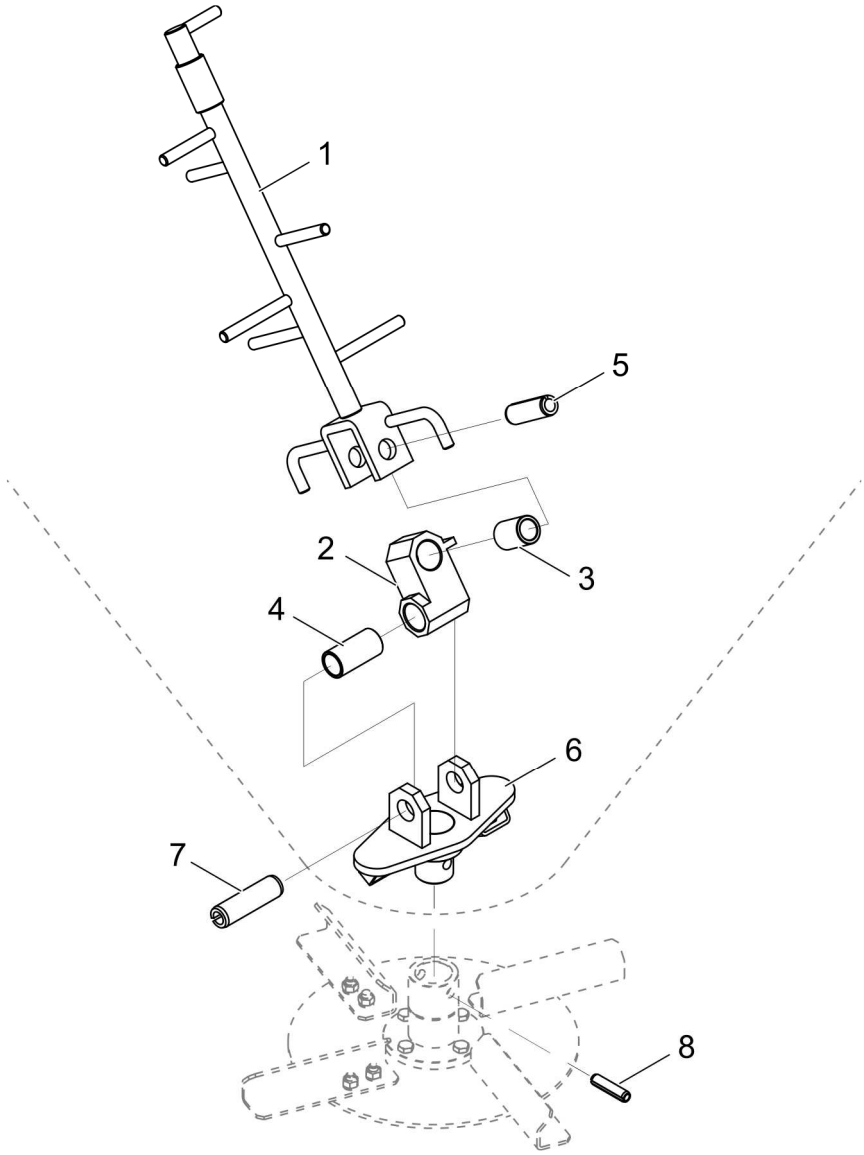
1
5
2
3
4
6
7
8

MIESZADŁO KPL. 19N-05000000
ROZTRZĄSACZ 19N-04000000

005/1 PS-250

PRONAR

LP.	NAZWA CZĘŚCI	TYP	NUMER KATALOGOWY (NUMER NORMY)	ILOŚĆ	UWAGI	ZK
1	MIESZADŁO		19RPN-05.01.00	1		
2	PRZEGUB KPL.		19RPN-05.02.00	1		
3	TULEJKA		19RPN-05.00.03	1		
4	TULEJKA		19RPN-05.00.04	1		
5	KOŁEK SPRĘŻYSTY	18x55-St-Fe/Zn5	PN-EN ISO 8752	1		
6	ROZTRZĄSACZ		19RPN-04.00.00	1		
7	KOŁEK SPRĘŻYSTY	20x70-St-Fe/Zn5	PN-EN ISO 8752	1		
8	KOŁEK SPRĘŻYSTY	10x40-St-Fe/Zn5	PN-EN ISO 8752	1		

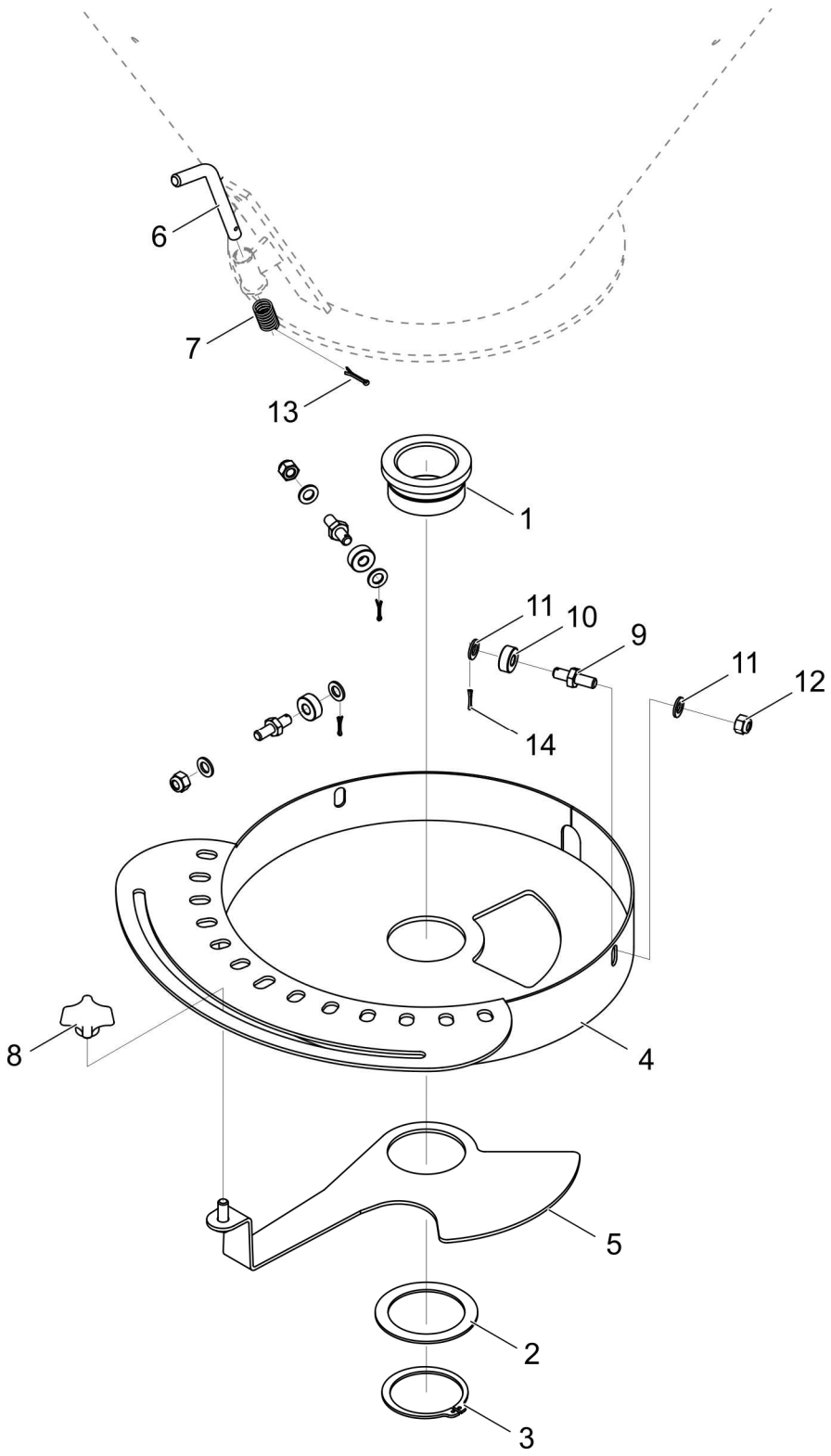
6
7
13
1
11
10
9
11
12
14
8
4
5
2
3

TARCZA ZASYPOWA 006/1 PS-250

PRONAR

LP.	NAZWA CZĘŚCI	TYP	NUMER KATALOGOWY (NUMER NORMY)	ILOŚĆ	UWAGI	ZK
	TARCZA ZASYPOWA KPL.		19N-02000000	1	Poz. 1-5	
1	TULEJKA		19RPN-02.00.02	1		
2	PODKŁADKA		19RPN-02.00.05	1		
3	PIERŚCIEŃ OSADCZY SPRĘŻYSTY	Z60	PN-81/M-85111	1		
4	ZESPÓŁ TARCZY		19RPN-02.01.00.00	1		
5	ZESPÓŁ PRZESŁONY		19RPN-02.02.00.00	1		
6	PRZETYCZKA		19RPN-00.00.00.11	1		
7	SPRĘŻYNA		19RPN-00.00.05	1		
8	POKRĘTŁO	PN2 M8	-	1		
9	OŚ		19RPN-00.00.01	3		
10	KRĄŻEK		19RPN-00.00.02	3		
11	PODKŁADKA	8-100HV-Fe//Zn5//A	PN-EN ISO 7091	6		
12	NAKRĘTKA SAMOZABEZPIECZAJĄCA	M8-8A2J	PN-EN ISO 7040	6		
13	ZAWLECZKA	2,5x16-St-Fe/Zn5	PN-EN ISO 1234	1		
14	ZAWLECZKA	2x16-St-Fe/Zn5	PN-EN ISO 1234	3		

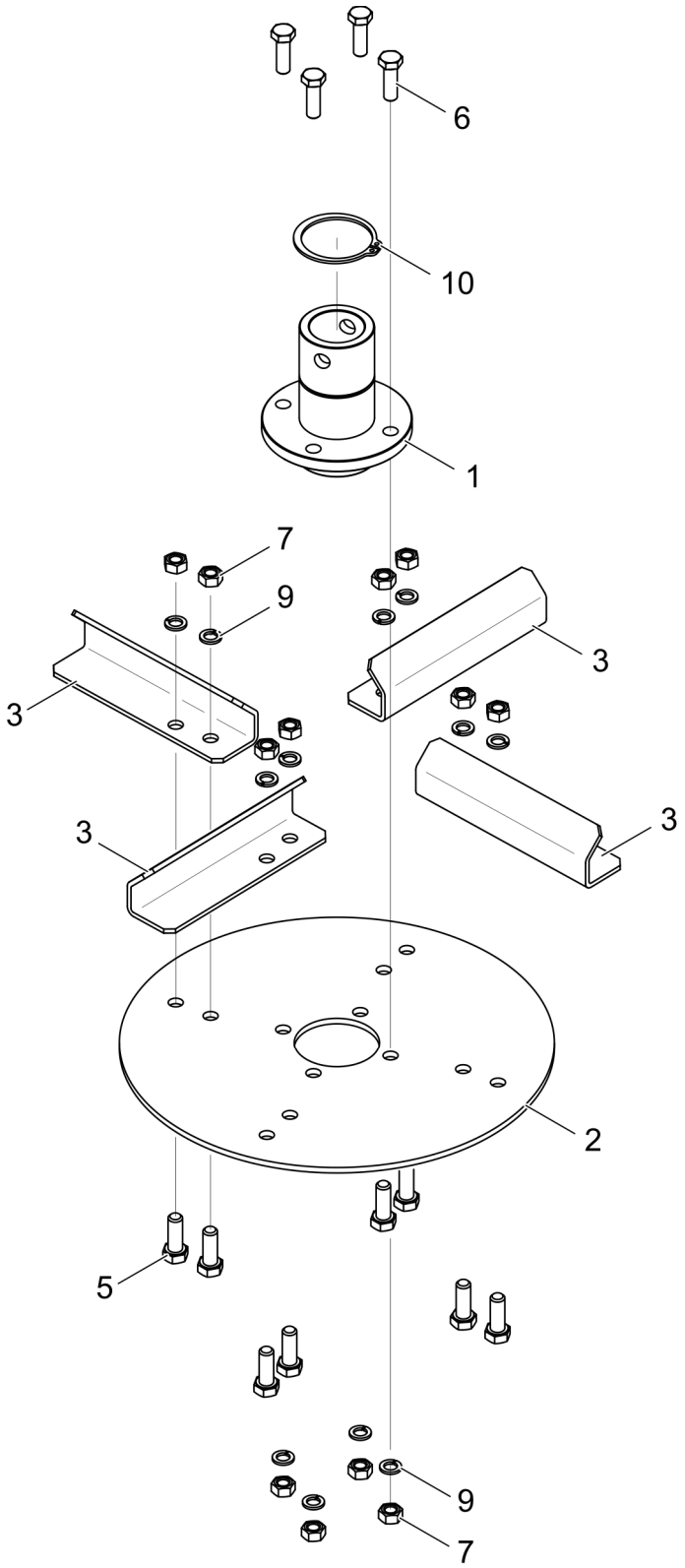
6
10
1
7
9
3
3
3
3
2
5
9
7

TARCZA ROZSIEWAJĄCA
19RPN-03.00.00

007/1 PS-250

PRONAR

LP.	NAZWA CZĘŚCI	TYP	NUMER KATALOGOWY (NUMER NORMY)	ILOŚĆ	UWAGI	ZK
1	TULEJKA		19RPN-03.00.01	1		
2	TARCZA		19RPN-03.02.00	1		
3	ŁOPATKA		19RPN-03.00.03	4		
5	ŚRUBA	M8x20-5,8-B-A2J	PN-EN ISO 4017	8		
6	ŚRUBA	M8x25-5,8-B- A2J	PN-EN ISO 4017	4		
7	NAKRĘTKA	M8-8-A2J	PN-EN ISO 4032	12		
9	PODKŁADKA SPRĘŻYSTA	8,2-Fe//Zn9//A	PN-77/M-82008	13		
10	PIERŚCIEŃ OSADCZY	Z45	PN-81/M-85111	1		

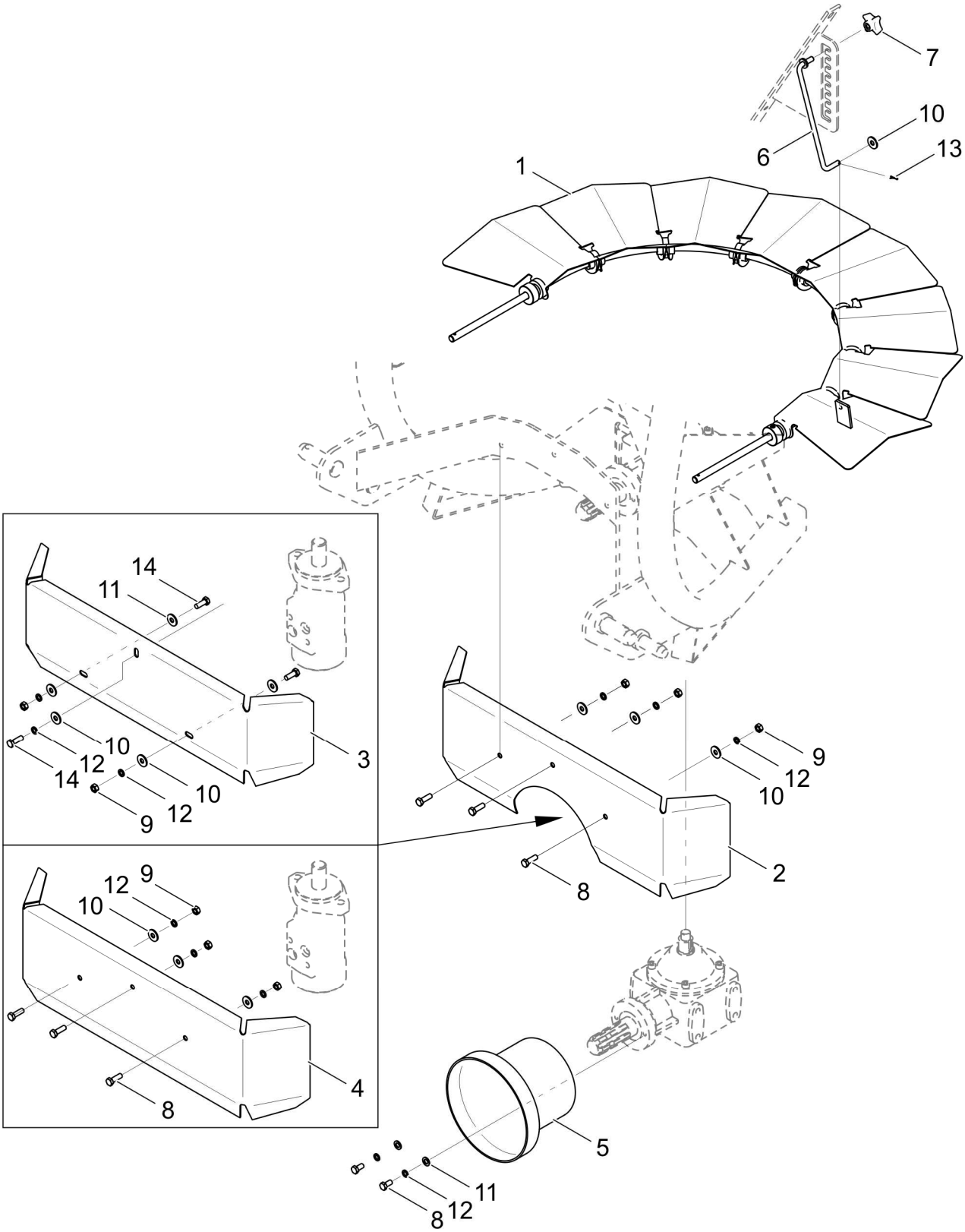
7
10
13
6
1
14
11
10
12
14
10
12
9
3
9
12
10
2
8
12
9
10
8
4
5
11
12
8

OSŁONY 008/1 PS-250

PRONAR

LP.	NAZWA CZĘŚCI	TYP	NUMER KATALOGOWY (NUMER NORMY)	ILOŚĆ	UWAGI	ZK
1	OSŁONA KPL.		19RPN-11.00.00.00			
2	OSŁONA		19N-00000017-02	1	do maszyn z napędem WOM	
3	OSŁONA		19N-00000017	1	do maszyn z napędem hydraulicznym i metalowym zbiornikiem	
4	OSŁONA		19RPN-00.00.03	1	do maszyn z napędem hydraulicznym	
5	OSŁONA KOŃCÓWKI WAŁU		19N-00000018	1	do maszyn z napędem WOM	
6	ZACZEP		19RPN-11.03.00.00	1		
7	POKRĘTŁO PN2 M8		-	1		
8	ŚRUBA	M8x16-5,6-A2J	PN-EN ISO 4017	2		
9	NAKRĘTKA	M8-8-A2J	PN-EN ISO 4032	3		
10	PODKŁADKA	8-200HV-Fe//Zn5//A	PN-EN ISO 7093	4		
11	PODKŁADKA	8-100HV-Fe//Zn5//A	PN-EN ISO 7091	2	3szt. dla poz. 3	
12	PODKŁADKA SPRĘŻYSTA	8,2-Fe//Zn5//A	PN-77/M-82008	5		
13	ZAWLECZKA	2x16-St-Fe//Zn5//A	PN-EN ISO 1234	2		
14	ŚRUBA	M8x20-5.6-A2J	PN-EN ISO 4017	3		

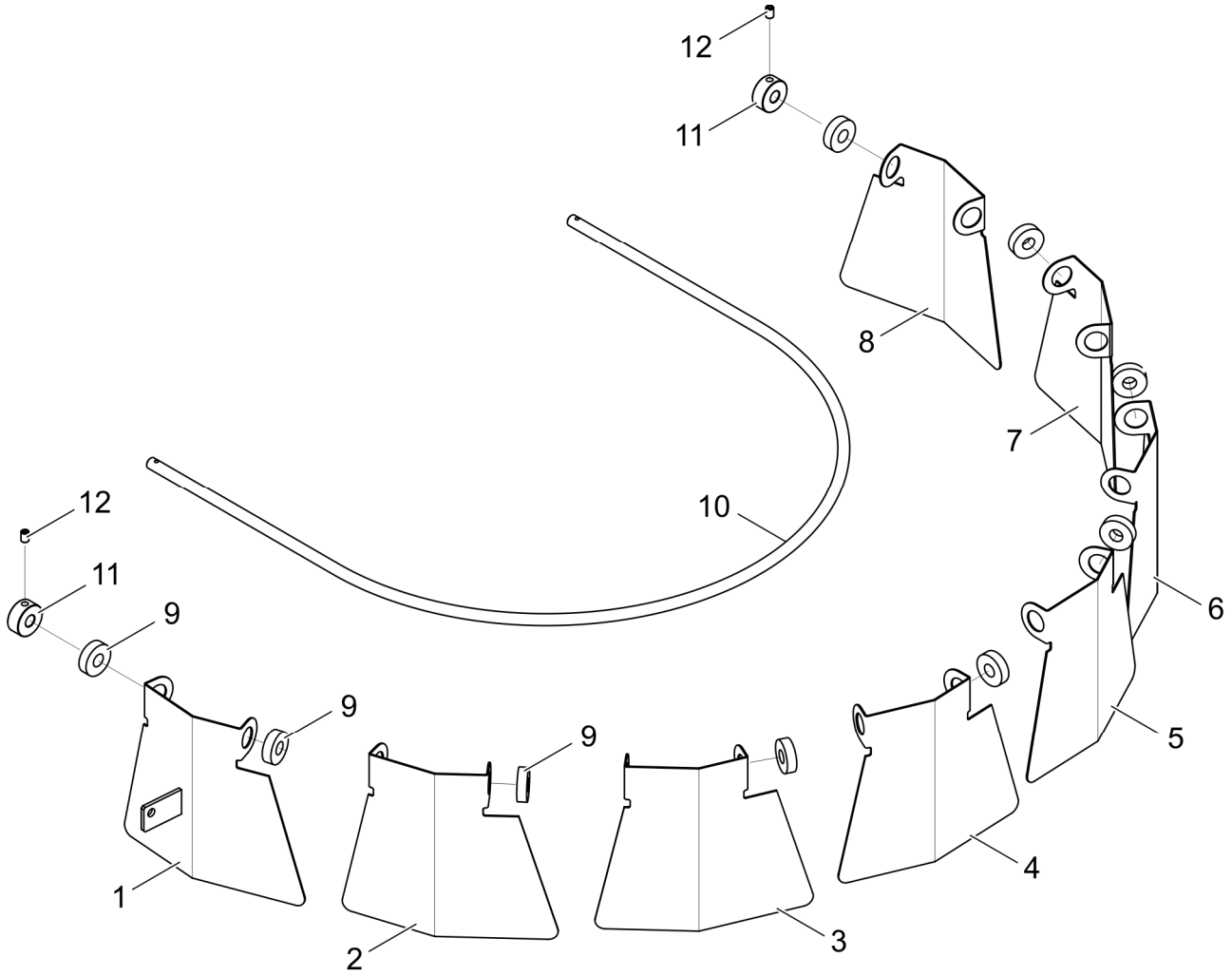
12
11
8
7
10
6
5
4
3
2
1
9
9
9
12
11

OSŁONA KPL.
19RPN-11.00.00.00

009/1 PS-250

PRONAR

LP.	NAZWA CZĘŚCI	TYP	NUMER KATALOGOWY (NUMER NORMY)	ILOŚĆ	UWAGI	ZK
1	SEGMENT WODZĄCY		19RPN-11.02.00.00	1		
2	SEGMENT OSŁONY		19RPN-11.00.00.01-2	1		
3	SEGMENT OSŁONY		19RPN-11.00.00.01-3	1		
4	SEGMENT OSŁONY		19RPN-11.00.00.01-4	1		
5	SEGMENT OSŁONY		19RPN-11.00.00.01-5	1		
6	SEGMENT OSŁONY		19RPN-11.00.00.01-6	1		
7	SEGMENT OSŁONY		19RPN-11.00.00.01-7	1		
8	SEGMENT OSŁONY		19RPN-11.00.00.01-8	1		
9	TULEJKA DYSTANSOWA		19RPN-11.00.00.02	1		
10	PROWADNICA		19RPN-11.00.00.03	1		
11	TULEJKA ZACISKOWA		19RPN-11.00.00.04	2		
12	WKRĘT DOCISKOWY	M8x12-45H	PN-84/M-82314	2		

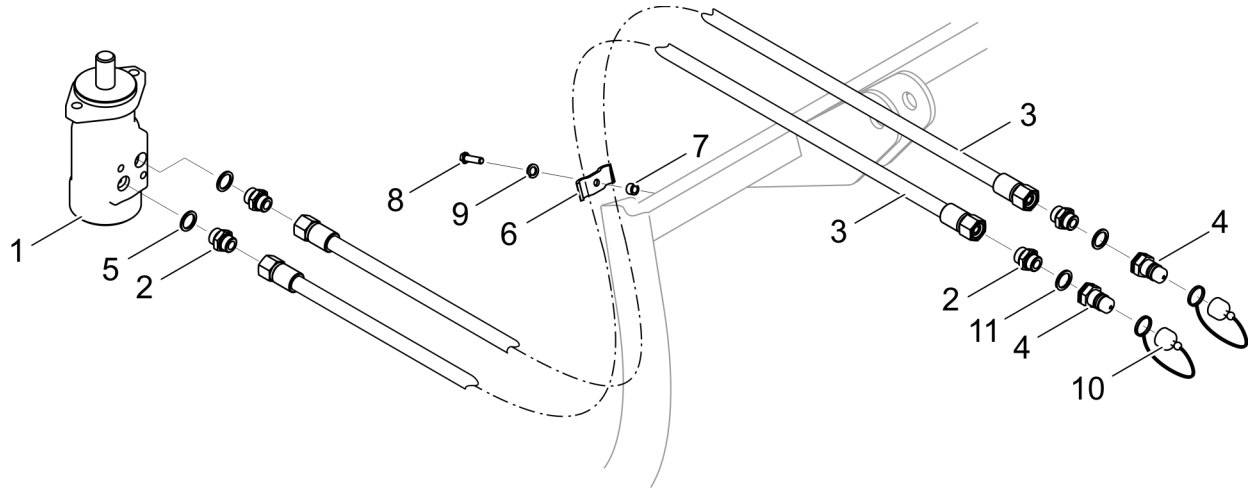
1
5
2
8
9
6
7
3
3
2
11
4
4
10

INSTALACJA HYDRAULICZNA
19RPN-10.00.00

010/1 **PS-250**

PRONAR

LP.	NAZWA CZĘŚCI	TYP	NUMER KATALOGOWY (NUMER NORMY)	ILOŚĆ	UWAGI	ZK
1	SILNIK HYDRAULICZNY		SH03-80-C-G1/2"	1		
1	SILNIK HYDRAULICZNY		GMVD 080-630-F202	1		
2	KORPUS ZŁĄCZKI		12RPN-18.00.01	4		
3	PRZEWÓD		19RPN-10.01.00	2		
4	SZYBKOZŁĄCZKA-WTYCZKA		NV 12 GAS M	2		
5	USZCZELKA	28x21x2		2	Cu-m	
6	UCHWYT PRZEWODU II		6RPN-04.00.04	1		
7	TULEJKA II		6RPN-04.00.24	1		
8	ŚRUBA	M8x30-5,6-A2J	PN-EN ISO 4017	1		
9	PODKŁADKA SPRĘŻYSTA	8,2-Fe//Zn5//A	PN-77/M-82008	1		
10	ZATYCZKA WTYKU		TF 12	2		
11	PODKŁADKA METALOWO-GUMOWA		PP45-D	2		

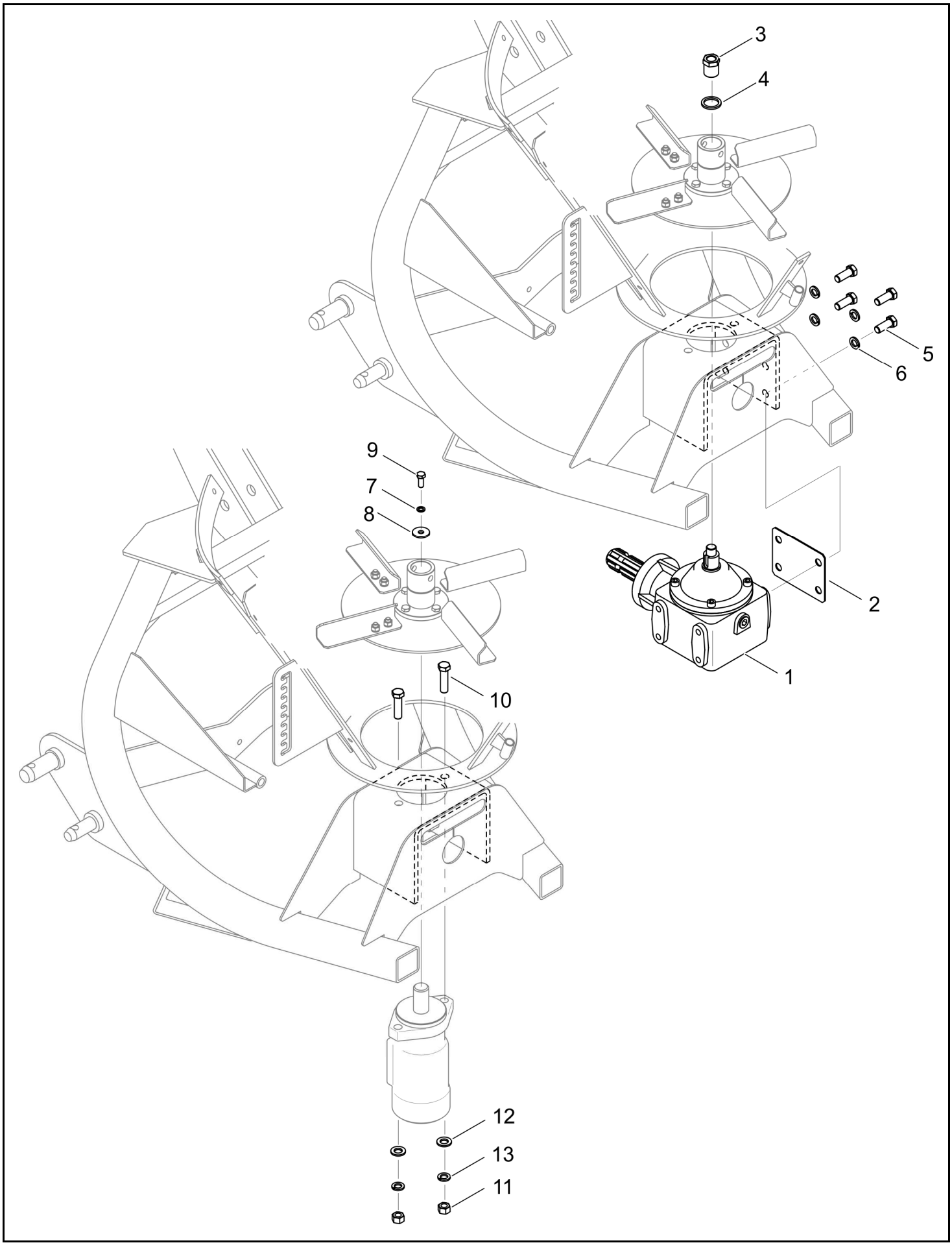
3
4
5
6
9
7
8
2
1
10
12
13
11

MOCOWANIE NAPĘDU 011/1 PS-250

PRONAR

LP.	NAZWA CZĘŚCI	TYP	NUMER KATALOGOWY (NUMER NORMY)	ILOŚĆ	UWAGI	ZK
1	PRZEKŁADNIA		19N-00000019	1	do maszyn z napędem mechanicznym (WOM)	
2	PODKŁADKA		19N-00000016	1		
3	NAKRĘTKA		19N-00000014	1		
4	PODKŁADKA		19N-00000015	1		
5	ŚRUBA	M12x30-5,6-A2J	PN-EN ISO 4017	4		
6	PODKŁADKA SPRĘŻYSTA	12,2-Fe//Zn5//A	PN-77/M-82008	4		
7	PODKŁADKA SPRĘŻYSTA	8,2-Fe//Fe//Zn5//A	PN-77/M-82008	1	do maszyn z napędem hydraulicznym	
8	PODKŁADKA		15RPN-00.00.10	1		
9	ŚRUBA	M8x20-5,6-A2J	PN-EN ISO 4017	1		
10	ŚRUBA	M12x45-5,6-A2J	PN-EN ISO 4017	2		
11	NAKRĘTKA	M12-5-A2J	PN EN ISO 4032	2		
12	PODKŁADKA	12-100HV-Fe//Zn5//A	PN-EN ISO 7091	2		
13	PODKŁADKA SPRĘŻYSTA	12,2-Fe//Zn5//A	PN-77/M-82008	2		

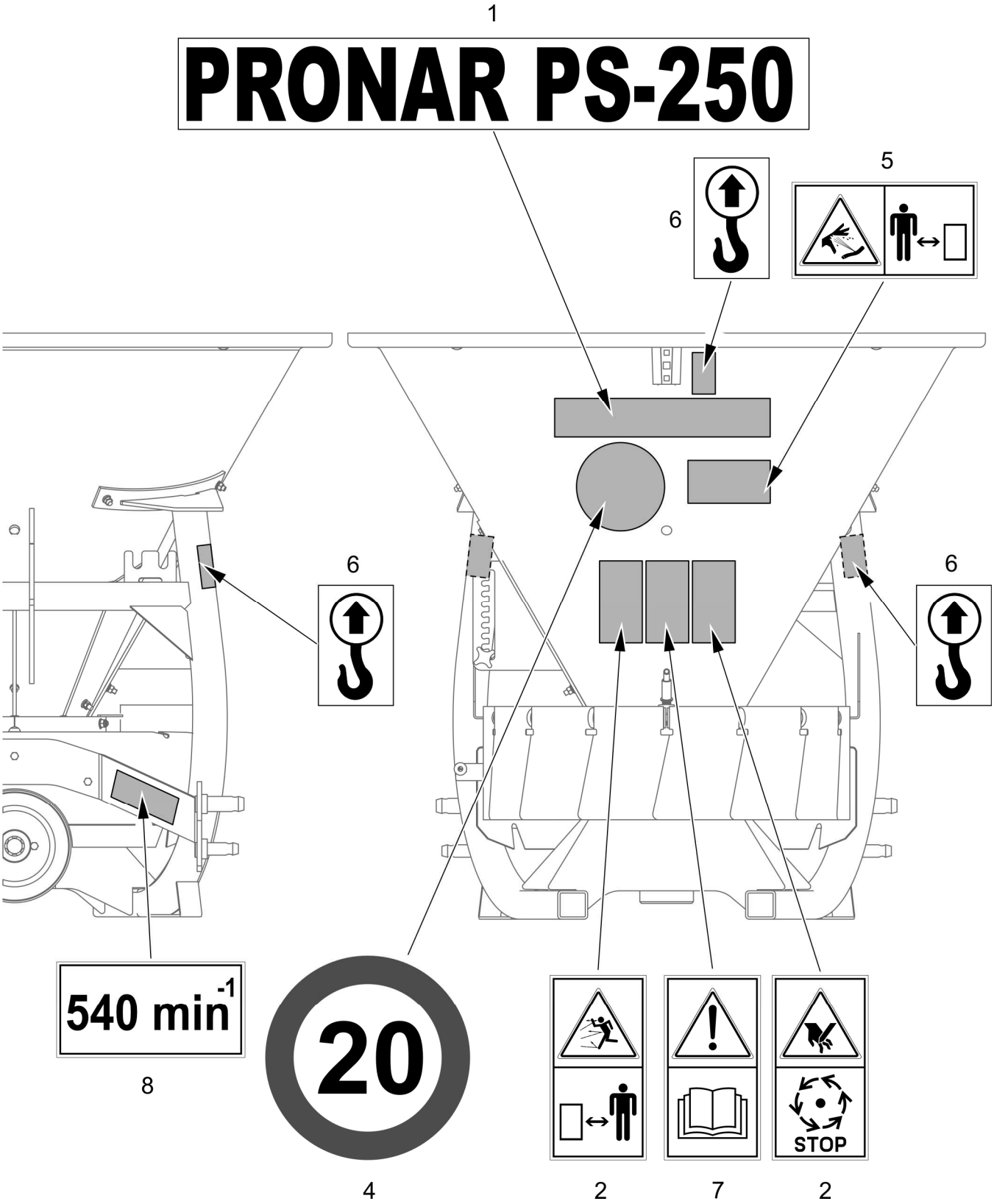
1
PRONAR PS-250
5
6
6
6
540 min-1
8
20
4
STOP
2
7
2

NALEPKI
19RPN-12.00.00.00

012/1 PS-250

PRONAR

LP.	NAZWA CZĘŚCI	TYP	NUMER KATALOGOWY (NUMER NORMY)	ILOŚĆ	UWAGI	ZK
1	NALEPKA TYP		19RPN-00.00.00.01	1		
2	NALEPKA OSTRZEGAWCZA I		19RPN-00.00.00.02	1		
3	NALEPKA OSTRZEGAWCZA I		19RPN-00.00.00.03			
4	NALEPKA OGRANICZENIA PRĘDK.		19RPN-00.00.00.04	1		
5	NALEPKA XII		19RPN-00.00.00.09	1	tylko do maszyn z napędem hydraulicznym	
6	NALEPKA INFORMACYJNA I		35RPN-27.00.00.09	3		
7	NALEPKA INFORMACYJNA II		70RPN-00.00.00.04	1		
8	NALEPKA 540 OBR/MIN		78RPN-00.00.00.15	1	tylko do maszyn z napędem mechanicznym	

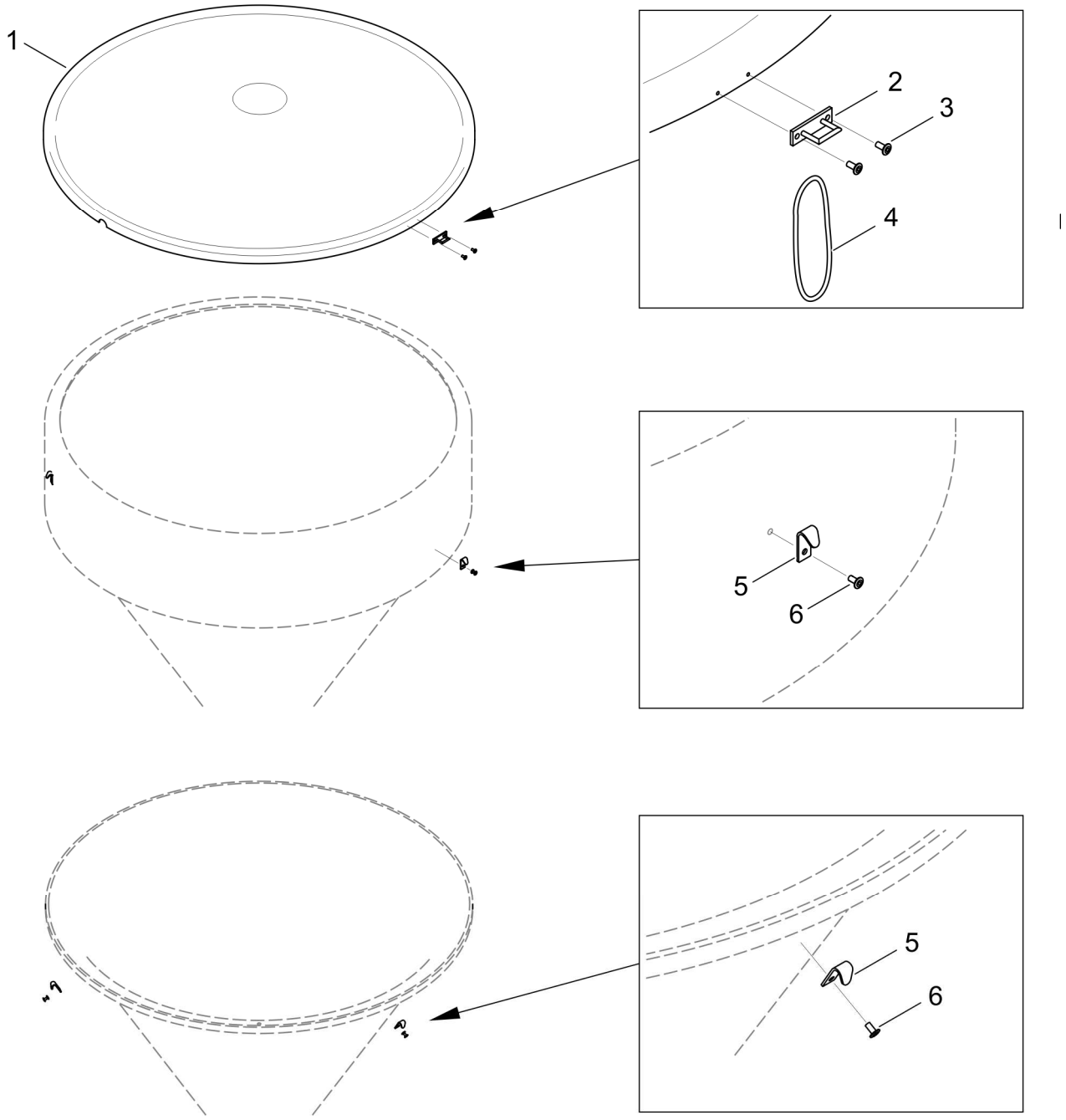
1
2
3
4
5
6
5
6

POKRYWA
242N-95000000-01

013/1 PS-250

PRONAR

LP.	NAZWA CZĘŚCI	TYP	NUMER KATALOGOWY (NUMER NORMY)	ILOŚĆ	UWAGI	ZK
	POKRYWA KPL.		242N-95000000-01	1	Poz. 1 – 4	
1	POKRYWA	zielona	242N-95000002	1		
2	PROWADNICA PLANDEKOWA	H=17	17.17	3		
3	NIT JEDNOSTRONNY	4,8X11 AlA/St-L	PN-EN ISO 15975	6		
4	NACIĄG GUMOWY	L=200	62.20	3		
5	HAK CYNKOWANY	13x51	21.13	3		
6	NIT JEDNOSTRONNY	4,8X11 AlA/St-L	PN-EN ISO 15975	3		