PRONAR Sp. z o.o.

17-210 NAREW, UL. MICKIEWICZA 101A, WOJ. PODLASKIE

tel.:	+48 085 681 63 29	+48 085 681 64 29
	+48 085 681 63 81	+48 085 681 63 82
fax:	+48 085 681 63 83	+48 085 682 71 10

www.pronar.pl

KATALOG CZĘŚCI ZAMIENNYCH

PRZYCZEPA ROLNICZA

PRONAR T679/2

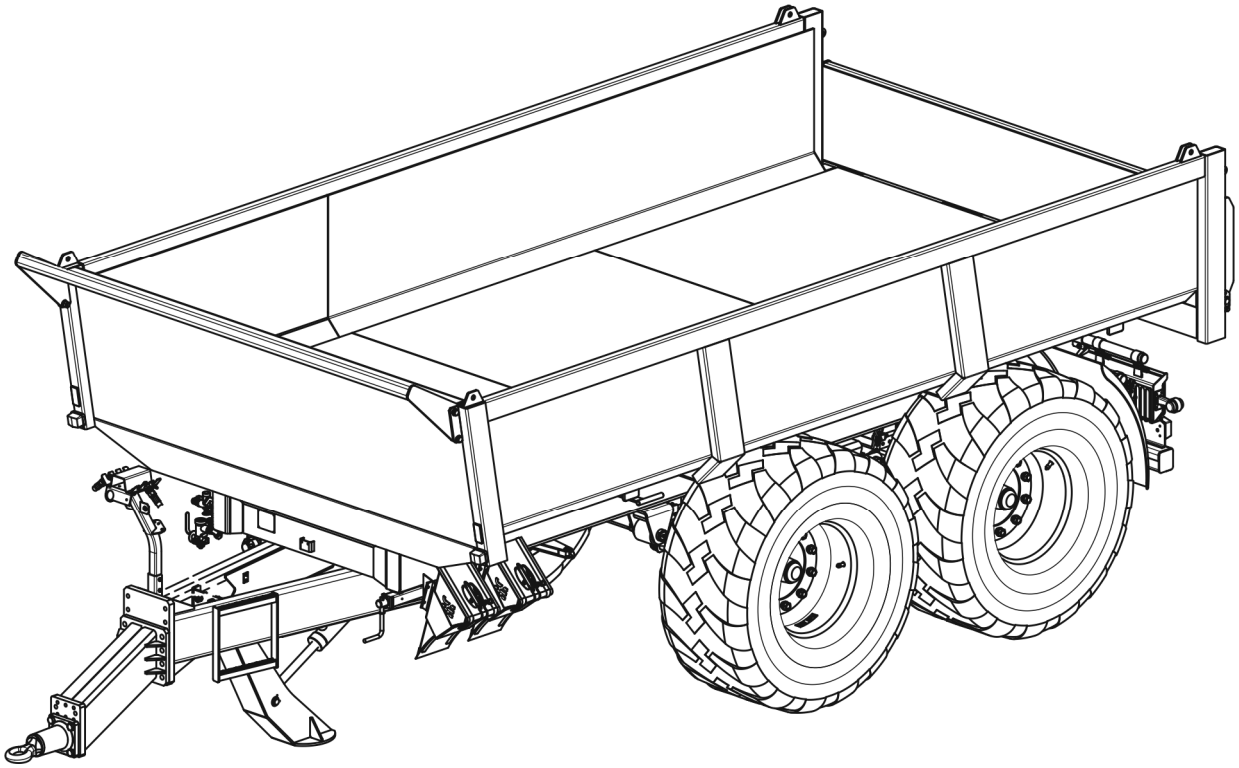

WYDANIE 3A-06-2014

NR PUBLIKACJI 96N-00000000-SP

PL

KATALOG CZĘŚCI ZAMIENNYCH

PRZYCZEPA ROLNICZA

PRONAR T679/2

WYDANIE 3A-06-2014 NR PUBLIKACJI 96N-00000000-SP

SPIS TREŚCI

WSTĘP **5**

ZASADY KORZYSTANIA Z KATALOGU CZĘŚCI ZAMIENNYCH **6**

ZASADY ZAMAWIANIA CZĘŚCI ZAMIENNYCH **8**

PRZYCZEPA ROLNICZA **11**

INSTALACJA HYDRAULICZNA KLAPY 16
CYLINDER 18
INSTAL. HYDRAUL. WYWROTU (BW) 20
INSTAL. HYDRAUL. WYWROTU (WT) 22
INSTALACJA ELEKTRYCZNA 24
BELKA OŚWIETLENIOWA KPL. 26
INSTALACJA PNEUM. 1-PRZEWODOWA 28
INSTALACJA PNEUMAT. 2- PRZEW. ALB 32
INSTALACJA PNEUM. 2- PRZEWODOWA 36
INSTAL. HYDRAUL. PODPORY PROSTEJ 40
INSTAL. HYDR. PODPORY NOŻYCOWEJ 42
PODPORA MECHANICZNA 44
PODPORA TELESKOPOWA 46
OŚ JEZDNA HAMOWANA (ADR) 48
OŚ JEZDNA HAMOWANA (PRONAR) 50
HAMULEC POSTOJOWY 52
MECHANIZM HAMULCA POSTOJOWEGO 54
ZAWIESZENIE RESOROWE LEWE 56
ZAWIESZENIE RESOROWE PRAWE 58
BŁOTNIKI KPL. 60
INSTALACJA HAMULCÓW HYDRAULICZ. 62
ZACZEP TYLNY 64
LINA OGRANICZAJACA WYWROT 66
KOMPLET NADSTAW 800 68
KLAPA UCHYLNA 70
NALEPKI 72

INDEKS **74**

WSTĘP

Rozmieszczenie części w katalogu nie musi być kolejnością montażu/demontażu poszczególnych elementów.

Producent zastrzega sobie prawo wprowadzania w produkowanych maszynach zmian konstrukcyjnych ułatwiających obsługę oraz poprawiających jakość ich pracy.

Katalog części zamiennych jest aktualny w dniu wydania.

W przypadku niejasności należy kontaktować się ze Sprzedawcą lub bezpośrednio z Producentem.

Adres Producenta

PRONAR Sp. z o.o.

ul. Mickiewicza 101A

17-210 Narew

Telefony kontaktowe

+48 085 681 63 29 +48 085 681 64 29

+48 085 681 63 81 +48 085 681 63 82

ZASADY KORZYSTANIA Z KATALOGU CZĘŚCI ZAMIENNYCH

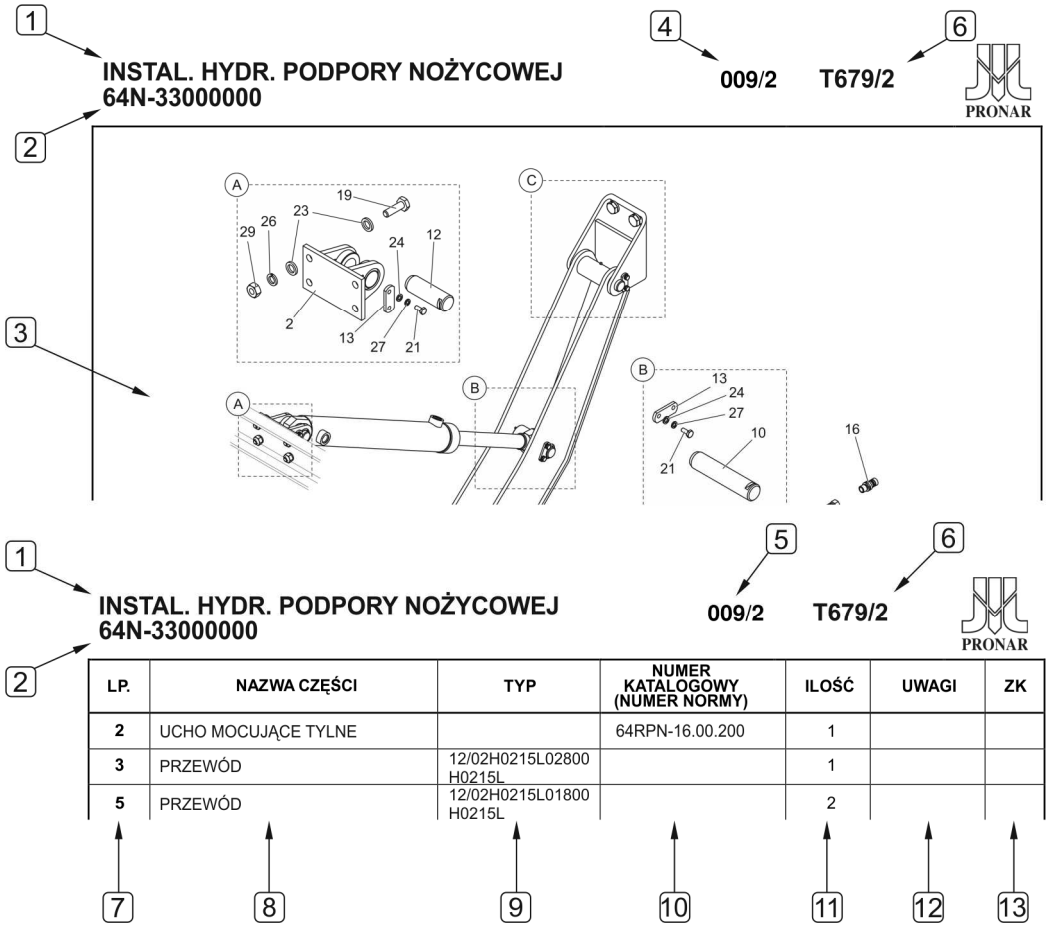

LP.	NAZWA CZĘŚCI	TYP	NUMER KATALOGOWY (NUMER NORMY)	ILOŚĆ	UWAGI	ZK
2	UCHO MOCUJĄCE TYLNE		64RPN-16.00.200	1		
3	PRZEWÓD	12/02H0215L02800 H0215L		1		
5	PRZEWÓD	12/02H0215L01800 H0215L		2		

(1) Nazwa zespołu (2) Numer zespołu kompletnego (3) Rysunek zestawieniowy
(4) Numer rysunku (5) Odniesienie do rysunku (rysunków) (6) Typ maszyny
(7) Liczba porządkowa (8) Nazwa części (9) Typ części (10) Numer katalogowy
(11) Ilość części w komplecie (12) Uwagi dotyczące części (13) Numer zmiany konstrukcyjnej

Katalog części zamiennych zawiera rysunki zestawieniowe umieszczone po lewej stronie publikacji i odpowiadający mu wykaz części zamiennych po stronie prawej.

Rysunek zestawieniowy oraz tabela z wykazem części zamiennych opisane są przy pomocy *nazwy zespołu (1)* oraz *numeru zespołu kompletnego (2)* – jeżeli występuje. Ze względu na złożoność niektórych podzespołów cały układ może być podzielony na kilka widoków. Pierwszy człon *numeru rysunku (4)*, oznacza grupę rysunków do której odnosi się cały układ, drugi człon *numeru rysunku (4)* oznacza kolejny rysunek w danej grupie. Przykładowo, jeżeli w danym zespole umieszczono 3 rysunki, to każdy z nich będzie oznakowany w sposób następujący 001/1, 001/2 i 001/3. Tabela z wykazem części zamiennych odnosząca się do tej grupy rysunkowej będzie opisana w polu (5) w sposób następujący: 001/1 – 001/3.

Liczba porządkowa (7) umieszczona w tabeli odnosi się do pozycji części zaznaczonej na rysunku podzespołu.

Kolumna *uwagi dotyczące części (12)* może zawierać:

– odniesienie do rysunku danej części kompletnej (003/1),

– wyposażenia maszyny (OPT – wyposażenie opcjonalne, ACC – wyposażenie dodatkowe) itp.,

– obowiązujące numery seryjne (np.: „00010~” – obowiązuje od nr. seryjnego 00010; „~00009” – obowiązuje do nr. seryjnego 00009) itp.

W kolumnie *zmiany konstrukcyjne (13)* umieszczane są numery zmian dotyczące danej części (grupy części). Zmiany konstrukcyjne (jeżeli występują) umieszczone są na końcu *Katalogu części zamiennych* i dotyczą starszych wersji maszyny. Zmiany są oznaczone kolejno cyframi (1, 2, 3 …). W przypadku dokonanych zmian niektóre części mogą być zastąpione, zmodyfikowane, usunięte lub dodane w porównaniu z poprzednimi wersjami: A – dodano część (część wprowadzona do użytku), C – zmieniono numer części, D – usunięto część, E – dodano część z wyjątkiem wyżej wymienionych powodów, Q – zmiana ilości

PRZYKŁAD: „1(D)” 1– pierwsza zmiana, D – usunięto część

E Symbol połączenia. Występuje zwykle parami (np. A-A, B-B … E-E itd.)

Strzałka umieszczona na rysunku zestawieniowym wskazuje normalny kierunek pracy (jazdy) maszyny.

ZASADY ZAMAWIANIA CZĘŚCI ZAMIENNYCH

Zamówienie części musi obejmować następujące pozycje:

- Nazwę części
- Typ części
- Numer katalogowy
- Ilość zamawianych części
- Typ maszyny i numer fabryczny

Kompletne zamówienie musi zawierać również informacje o kontakcie telefonicznym z osobą zamawiającą oraz adresem dostarczenia przesyłki.

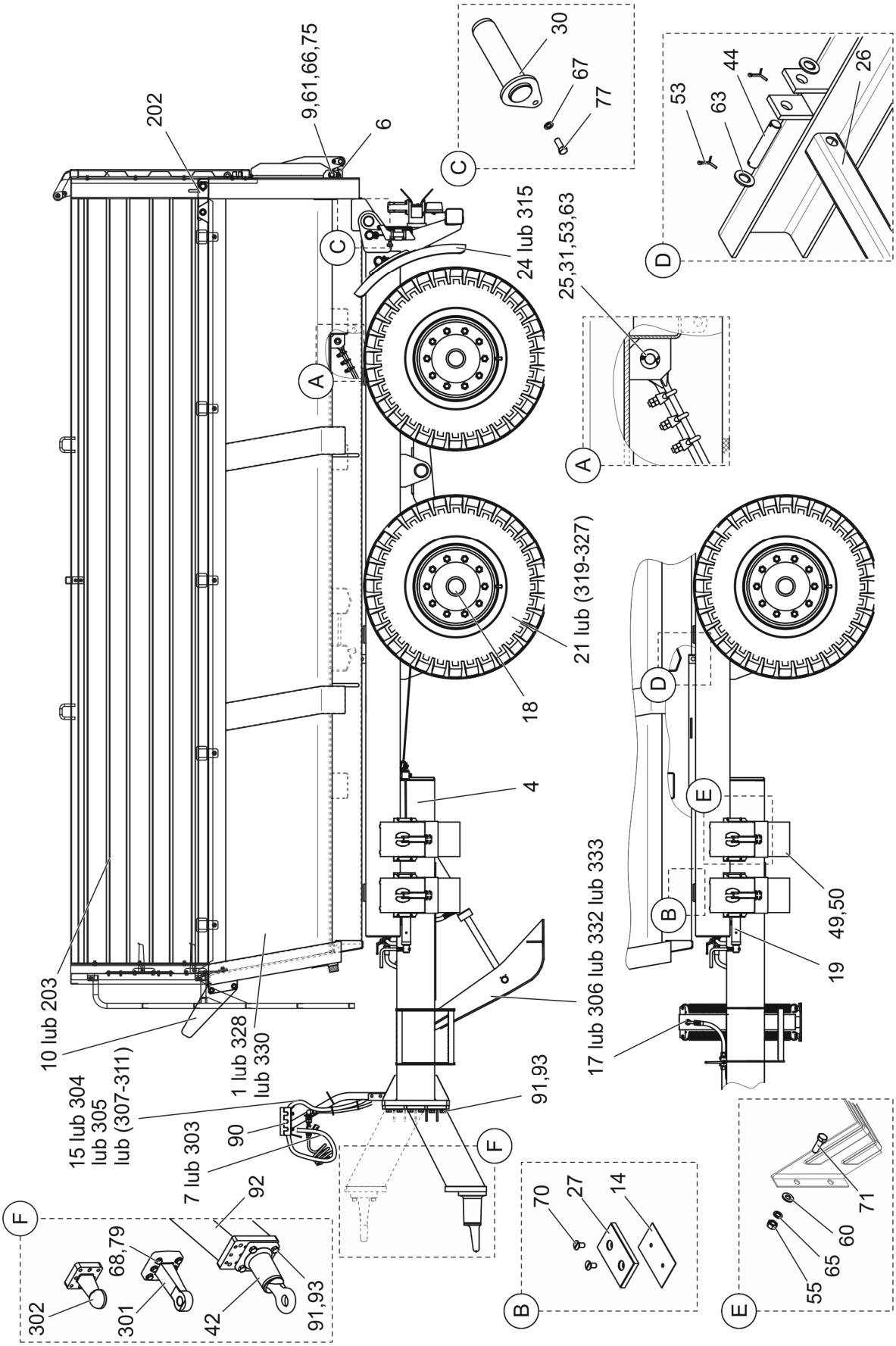
202
9,61,66,75
6
30
67
77
C
C
24 lub 315
25,31,53,63
53
63
44
26
D
A
A
21 lub (319-327)
18
D
4
E
B
49,50
19
17 lub 306 lub 332 lub 333
10 lub 203
1 lub 328
lub 330
15 lub 304
lub 305
lub (307-311)
91,93
90
7 lub 303
F
92
F
68,79
302
301
42
91,93
70
27
14
B
71
60
65
55
E

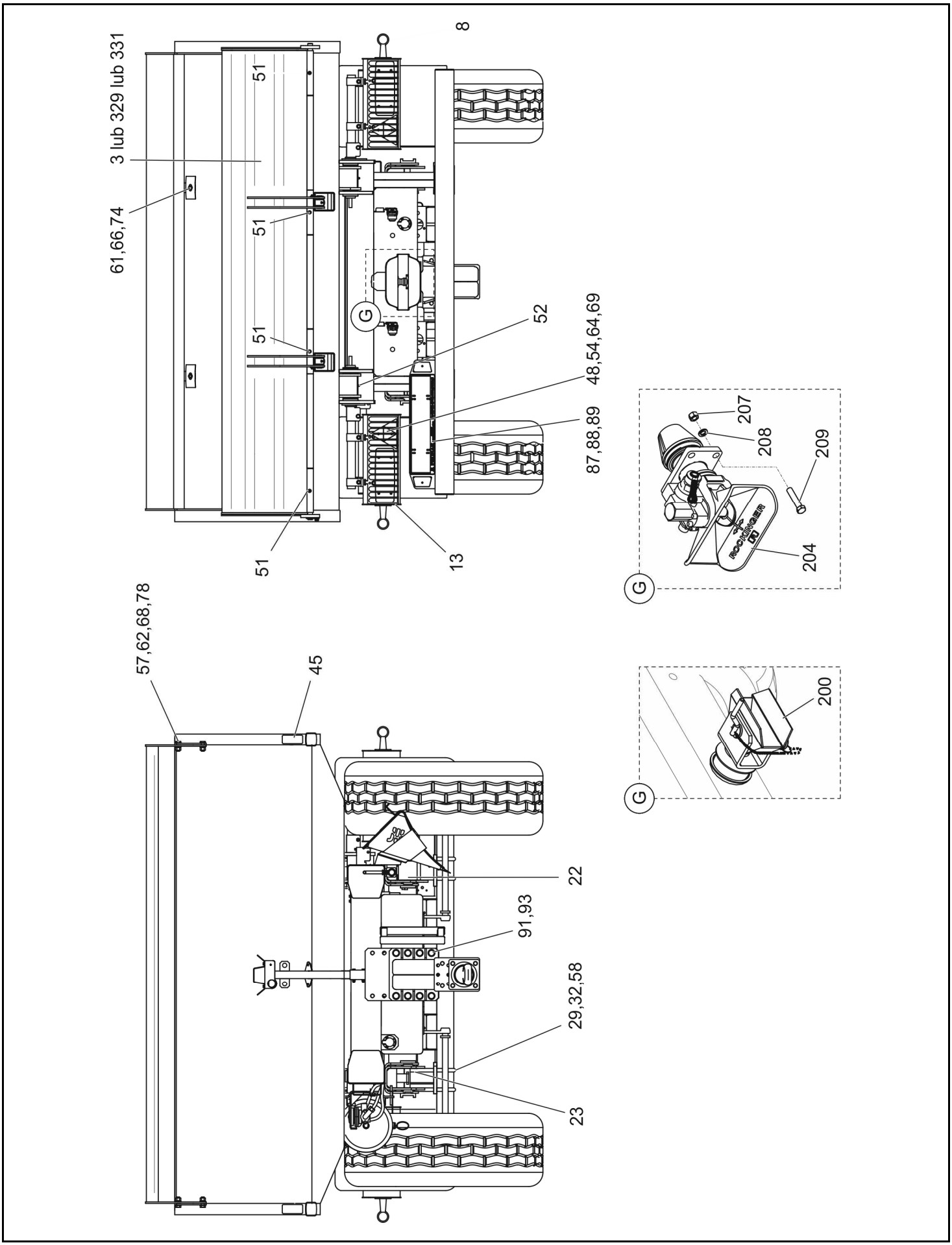
8
3 lub 329 lub 331
61,66,74
51
51
51
51
G
52
48,54,64,69
87,88,89
13
207
208
209
204
G
57,62,68,78
45
22
91,93
29,32,58
23
200
G

LP.	NAZWA CZĘŚCI	TYP	NUMER KATALOGOWY (NUMER NORMY)	ILOŚĆ	UWAGI	ZK
1	SKRZYNIA ŁADUNKOWA	S235	96RPN-01.00.00.00	1	lub: 328, 330	
3	KLAPA KPL.	S235	96RPN-02.00.00.00	1	dla: 1	
4	RAMA DOLNA		96RPN-10.00.00.00	1		
6	**INSTALACJA HYDRAUL. KLAPY**		**96RPN-08000000**	**1**	**002/1**	
7	**INSTAL. HYDR. WYWROTU**	**bez wyjścia**	**96RPN-09000000**	**1**	**lub: 303 003/1**	
8	**INSTALACJA ELEKTRYCZNA**		**96RPN-06.00.00.00**	**1**	**004/1**	
9	SWORZEŃ KLAPY KPL.		96RPN-00.01.00.00	1		
10	NADSTAWA		96RPN-00.02.00.00	1	lub: 203	
13	**BELKA OŚWIETLENIOWA KPL.**		**58RPN-00.25.000**	**1**	**005/1**	
14	PODKŁADKA		64RPN-01.00.022	6		
15	**INSTALACJA PNEUM. I PRZEW.**	**bez wyjścia**	**64RPN-39000000**	**1**	**lub: 304, 305, 307-311 006/1**	
17	**INSTAL. HYDR. PODPORY PROSTEJ**		**64RPN-34000000**	**1**	**lub: 306, 332, 333 009/1**	
18	**OŚ JEZDNA**	**kw.90x1800 kpl (ADR)**	**64RPN-21.00.000-02**	**2**	**010/1**	
19	**HAMULEC POSTOJOWY**		**64RPN-00.03.000**	**1**	**011/1**	
21	KOŁO	385/65R22,5reg. 18PR; ET=-30	64RPN-00.07.000	4	lub: 319-327	
22	**ZAWIESZENIE RESOROWE LEWE**		**64RPN-00.08.000**	**1**	**012/1**	
23	**ZAWIESZENIE RESOROWE PRAWE**		**64RPN-00.09.000**	**1**	**012/2**	
24	**BŁOTNIKI KPL**		**64RPN-00.16.000**	**1**	**dla: 21, 319-321 013/1**	
25	**LINA OGRANICZAJĄCA WYWRÓT**		**96RPN-00.00.01.00**	**2**	**016/1**	
26	PODPORA SKRZYNI ŁAD. Z WYSIĘGN. KPL		96RPN-00.08.00.00	1		
27	PODKŁAD AMORTYZUJĄCY		64RPN-00.00.004	6		
29	ŚRUBA KABŁĄKOWA		64RPN-00.00.008	8		
30	SWORZEŃ WYWROTU SKRZYNI ŁAD. KPL.		58RPN-00.05.000	2		
31	SWORZEŃ		58RPN-00.01.003	4		
32	PŁYTA RESOROWA GÓRNA		58RPN-00.00.003	4		
42	CIĘGNO OBROTOWE	Ø50	00664400			
44	SWORZEŃ PODPORY		29RPN-00.00.009	2		
45	ODBLASK PROST. SAMOPRZYLEP.	biały	DOB35	2		
48	TRÓJKĄT ODBLASKOWY	DOB31		2		
49	KLIN DO KÓŁ		EB22-034	2		
50	KIESZEŃ DO KLINA		EB22-034	2		
51	SMAROWNICZKA	M6	PN-76/M-86002	4		
52	SMAROWNICZKA KĄTOWA	45º M8x1		2		
53	ZAWLECZKA	4x32-St A2J	PN EN ISO-1234	12		
54	NAKRĘTKA	M5-5-A2J	PN-EN ISO 4032	4		
55	NAKRĘTKA	M8-5-A2J	PN-EN ISO 4032	8		
56	NAKRĘTKA	M10-8-A2J	PN-EN ISO 4032	4		
57	NAKRĘTKA	M16-8-A2J	PN EN ISO-4032	4		
58	NAKRĘTKA	M20x1.5-5-A2J	PN EN ISO-4032	32		
60	PODKŁADKA	8-100HV-A4J	PN EN ISO 7091	8		
61	PODKŁADKA	10-100HV-A4J	PN EN ISO 7091	7		
62	PODKŁADKA	16-100HV-A4J	PN EN ISO 7091	4		
63	PODKŁADKA	20-100HV-A4J	PN EN ISO 7091	12		
64	PODKŁADKA SPRĘŻYSTA	Z 5.1-Fe/Zn5	PN-77/M-82008	4		

LP.	NAZWA CZĘŚCI	TYP	NUMER KATALOGOWY (NUMER NORMY)	ILOŚĆ	UWAGI	ZK
65	PODKŁADKA SPRĘŻYSTA	Z 8.2-Fe/Zn5	PN-90/M-82008	8		
66	PODKŁADKA SPRĘŻYSTA	Z 10.2-Fe/Zn5	PN-90/M-82008	7		
67	PODKŁADKA SPRĘŻYSTA	Z 12.2-Fe/Zn5	PN-90/M-82008	2		
68	PODKŁADKA SPRĘŻYSTA	Z 16.3-Fe/Zn5	PN-90/M-82008	12lub(10*)	dla: 42, 301*, 302	
69	WKRĘT	M5x20-4,8-A2J	PN EN ISO 1207	4		
70	WKRĘT	M8x16-8.8-A2J	PN EN ISO 10642	12		
71	ŚRUBA	M8x25-8.8-A2J	PN EN ISO 4014	8		
74	ŚRUBA	M10x16-8.8-A2J	PN-EN ISO 4017	2		
75	ŚRUBA	M10x30-8.8-A2J	PN-EN ISO 4017	1		
76	ŚRUBA	M10x40-8.8-A2J	PN EN ISO 4017	4		
77	ŚRUBA	M12x30-8.8-A2J	PN EN ISO 4017	2		
78	ŚRUBA	M16x45-8.8-A2J	PN-EN ISO 4017	4		
79	ŚRUBA IMBUSOWA	M16x65-10.9-A2J	PN-EN ISO 4762	12lub(10*)	dla: 42,301*, 302	
85	TORBA STRUNOWA	30x40		1		
86	OPASKA ZACISKOWA	4,6x200	460267	1		
87	RAMKA POD TABLICĘ REJESTR.	prostokątna		1		
88	NIT	P Al/Fe 5x12	PN-83/M-82971	4		
89	PODKŁADKA	6-100HV-A2J	PN-EN ISO 7091	4		
90	WSPORNIK PRZEWODÓW KPL		125RPN-00.01.00.00-02	1		
91	ŚRUBA	M20x50-10.9-A2J	PN-EN ISO 4017	12		
92	KORPUS DYSZLA		177N-00050100	1		
93	PODKŁADKA SPRĘŻYSTA	Z 20.5-Fe/Zn5	PN-90/M-82008	12		
			WYPOSAŻENIE DODATKOWE (ACC)			
200	**ZACZEP TYLNY**		**45RPN-23.00.000**	**1**	**015/1**	
201	OSTRZEG. TRÓJKĄT ODBLASK.			1		
202	**KLAPA UCHYLNA**		**96RPN-00.06.00.00**	**1**	**018/1**	
203	**KOMPLET NADSTAW**	**800**	**96N-12000000**	**1**	**017/1**	
204	ZACZEP AUTOMATYCZNY		RO400A3600	1		
207	NAKRĘTKA	M14-5-A2J	PN EN ISO 4032	4	Dla poz. 204	
208	PODKŁADKA SPRĘŻYSTA	Z 14.2 -Fe/Zn5	PN-90/M-82008	4	Dla poz. 204	
209	ŚRUBA	M14x70-8.8-A2J	PN-EN ISO 4014	4	Dla poz. 204	
			WYPOSAŻENIE OPCJONALNE (OPT)			
301	CIĘGNO	Ø40 DIN11026	00652202	1	razem: 301, 68*, 79*	
302	CIĘGNO KULOWE	K80 Typ 80-3192	00652900	1	razem: 4, 68, 79	
303	**INSTAL. HYDR. WYWROTU**	**z wyjściem**	**96RPN-09000000/01**	**1**	**003/2**	
304	**INSTAL. HAMULCÓW HYDRAUL.**	**z wyjściem**	**64RPN-32000000/01**	**1**	**014/1**	
305	**INSTALACJA PNEUM. II PRZEW.**	**z ALB z wyjściem**	**64N-29000000/1**	**1**	**007/1-007/2**	
306	**INSTAL. HYDR. PODPORY NOŻYC.**		**64RPN-33000000**	**1**	**009/2**	
307	**INSTALACJA PNEUM. II PRZEW.**	**z wyjściem**	**64RPN-37000000/1**	**1**	**008/1-008/2**	
308	**INSTAL. HAMULCÓW HYDRAUL.**	**bez wyjścia**	**64RPN-32000000**	**1**	**014/1**	
309	**INSTALACJA PNEUM. II PRZEW.**	**z ALB bez wyjścia.**	**64RPN-29000000**	**1**	**007/1-007/2**	
310	**INSTALACJA PNEUM. II PRZEW.**	**bez wyjścia**	**64RPN-37000000**	**1**	**008/1-008/2**	
311	**INSTALACJA PNEUM. I PRZEW.**	**z wyjściem**	**64RPN-39000000/1**	**1**	**006/1-006/2**	
315	**BŁOTNIKI KPL**		**64RPN-00.16.000/1**	**1**	**dla 322-327 013/1**	

LP.	NAZWA CZĘŚCI	TYP	NUMER KATALOGOWY (NUMER NORMY)	ILOŚĆ	UWAGI	ZK
319	KOŁO	385/65R22.5 ET=-30 (nowa)	77RPN-00.11.00.00	4	razem: 24	
320	KOŁO	425/65R22,5reg. 168F ET=0	77RPN-00.07.00.00	4	razem: 24	
321	KOŁO	425/65R22,5 ET=0 (nowa)	77RPN-00.12.00.00	4	razem: 24	
322	KOŁO	445/65R22,5reg. 170F ET=0	103RPN-00.00.01.00	4	razem: 315	
323	KOŁO	445/65R22,5 ET=0 (nowa)	103RPN-00.00.12.00	4	razem: 315	
324	KOŁO	500/60-22,5; 16PR; ET=-30	96RPN-00.03.00.00	4	razem: 315	
325	KOŁO	500/60R22.5; 160A8; ET=-30	64RPN-00.14.00.00	4	razem: 315	
326	KOŁO	550/45-22,5 16PR; ET=-50	64RPN-00.10.000	4	razem: 315	
327	KOŁO	550/45R22,5; 151E; ET=-50	64RPN-00.15.000	4	razem: 315	
328	SKRZYNIA ŁADUNKOWA	HARDOX 450	96RPN-01.00.00.00/H	1		
329	KLAPA KPL.	HARDOX 450	96RPN-02.00.00.00/H	1	dla: 328	
330	SKRZYNIA ŁADUNKOWA	400HB	96RPN-01.00.00.00/TR	1		
331	KLAPA KPL.	400HB	96RPN-02.00.00.00/TR	1	dla: 330	
332	**PODPORA MECHANICZNA**		**96RPN-00.07.00.00**	**1**	**009/3**	
333	**PODPORA TELESKOPOWA KPL**		**96RPN-07000000**	**1**	**009/4**	
335	**OŚ JEZDNA**	**kw.90x1800 kpl (PRONAR)**	**64RPN-21.00.000-01**	**2**	**zam. z poz. 18 010/2**	
336	OŚ JEZDNA	kw.90x1800 kpl	64RPN-21.00.000	2	zam. z poz. 18	

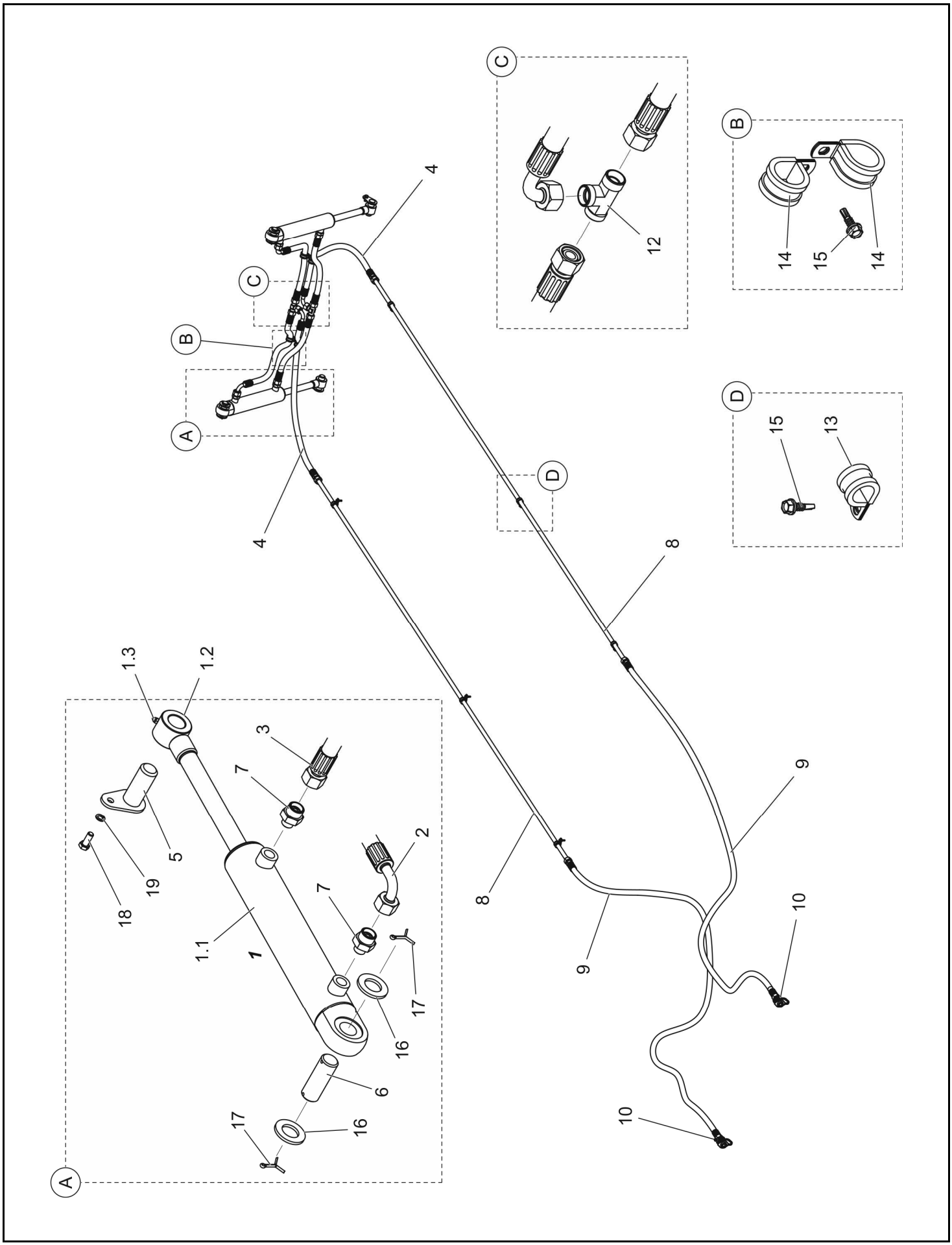
A
B
C
D
1
1.1
1.2
1.3
2
3
4
5
6
7
8
9
10
12
13
14
15
16
17
18
19

INSTALACJA HYDRAULICZNA KLAPY 96N-08000000

002/1 **T679/2**

PRONAR

LP.	NAZWA CZĘŚCI	TYP	NUMER KATALOGOWY (NUMER NORMY)	ILOŚĆ	UWAGI	ZK
1	*SIŁOWNIK KLAPY KPL*		*96RPN-04.01.00.00*	*2*		
1.1	**CYLINDER**	**50sj25A-200g2a16n90**	**33RPN-04.19.00.00**	**1**	**002/2**	
1.2	UCHO SIŁOWNIKA KLAPY		96RPN-04.01.01.00	1		
1.3	SMAROWNICZKA	M6	PN-76/M-86002	1		
2	PRZEWÓD	10/02H1715L00600H0215L		2		
3	PRZEWÓD	10/02H0215L00420H0215L		2		
4	PRZEWÓD	12/02H1715L00950H0415L		2		
5	SWORZEŃ ZABEZPIECZAJĄCY		96RPN-04.00.01.00	2		
6	SWORZEŃ MOCOWANIA SIŁOWNI.		96RPN-04.00.00.01	2		
7	KORPUS ZŁĄCZKI		GE15LR3/8EDOMDCF	4		
8	RURKA KPL		64N-30000100	2		
9	PRZEWÓD	12/02H0415L03700H0215L		2		
10	SZYBKOZŁĄCZE		CNV082/2215M	2		
11	OPASKA ZACISKOWA	360x4,8		2		
12	KORPUS ZŁACZKI TRÓJNIKOWEJ		T15LCFX	2		
13	OBEJMA	Rubber Clip	16/12W1	6		
14	OBEJMA	Rubber Clip	22/12W1	4		
15	WKRĘT SAMOWIERCĄCY	5,5x19 -A2J	PN-EN ISO 15480	8		
16	PODKŁADKA	27-160HV-A2J	PN EN ISO 28738	4		
17	ZAWLECZKA	4x32-St-A2J	PN-EN ISO 1234	8		
18	ŚRUBA	M8x20-8.8-A2J	PN-EN ISO 4017	2		
19	PODKŁADKA SPRĘŻYSTA	Z 8.2-Fe/Zn5	PN-90/M-82008	2		

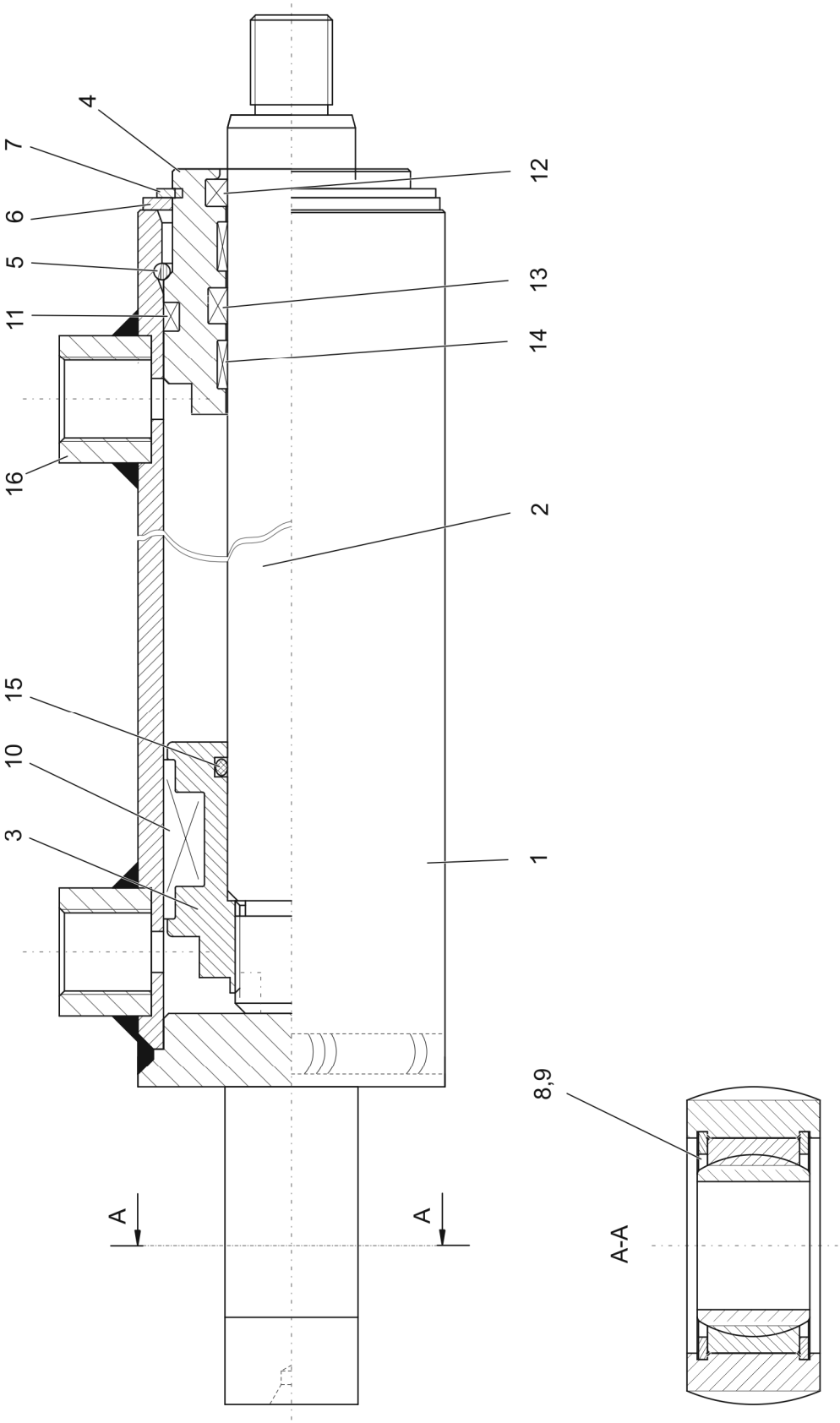
4
7
6
5
11
16
15
10
3
12
13
14
2
1
8,9
A
A
A-A

CYLINDER
33RPN-04.19.00.00

002/2 **T679/2**

PRONAR

LP.	NAZWA CZĘŚCI	TYP	NUMER KATALOGOWY (NUMER NORMY)	ILOŚĆ	UWAGI	ZK
1	OBUDOWA CYLINDRA		33RPN-04.19.01.00	1		
2	TŁOCZYSKO		33RPN-04.01.00.02	1		
3	TŁOK		33RPN-04.14.00.03	1		
4	PROWADNICA		33RPN-04.14.00.04	1		
5	PIERŚCIEŃ ZAMYKAJĄCY		33RPN-04.01.00.11	2		
6	PODKŁADKA		33RPN-04.01.00.09	1		
7	PIERŚCIEŃ ZABEZPIECZAJĄCY	Z45	PN-81/M-85111	1		
8	ŁOŻYSKO ŚLIZGOWE POPRZECZNE		GE25ES	1		
9	PIERŚCIEŃ OSADCZY	W42	PN-81/M-85111	2		
10	PAKIET USZCZELNIAJĄCY TŁOKA		K18 050-034/1	1		
11	PIERŚCIEŃ USZCZELNIAJĄCY		DUO 300500	1		
12	PIERŚCIEŃ ZGARNIAJĄCY		K27-025	1		
13	USZCZELNIENIE		K33-025/2 PU	1		
14	PIERŚCIEŃ PROWADZĄCY		K68-025/1	2		
15	PIERŚCIEŃ USZCZELNIAJĄCY		KO-0250020	1		
16	ZAŚLEPKA	N41	410025	2		

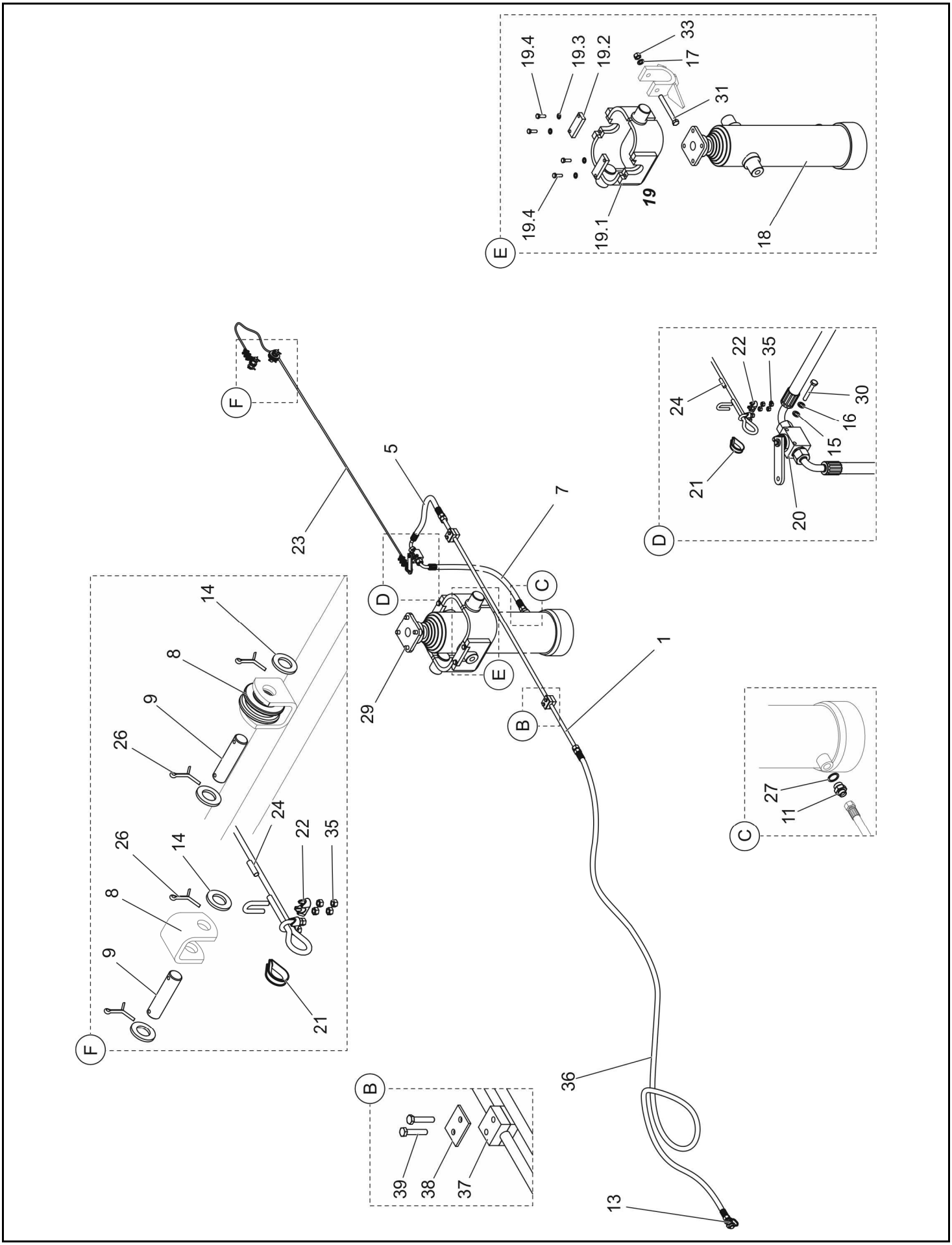
E
19.4
19.3
19.2
33
17
31
19.4
19.1
19
18
F
23
5
7
D
C
B
E
29
1
36
13
D
22
35
24
30
16
15
21
20
C
27
11
F
14
8
9
26
26
14
8
9
24
22
35
21
B
39
38
37

INSTAL. HYDRAUL. WYWROTU (BW)
96N-09000000

003/1 **T679/2**

PRONAR

LP.	NAZWA CZĘŚCI	TYP	NUMER KATALOGOWY (NUMER NORMY)	ILOŚĆ	UWAGI	ZK
1	RURKA KPL.		64N-31000100	1		
5	PRZEWÓD	12/02H1715L00550H0415L		1		
6	PRZEWÓD	12/02H0215L00450H0215L		1		
7	PRZEWÓD	12/02H1715L00800H0215L		1		
8	KÓŁKO LINOWE		29RPN-13.00.001	1		
9	OŚ KÓŁKA		29RPN-13.00.002	2		
11	ZŁĄCZKA	M27x2-M22x1,5-15L	118RPN-13.00.00.02	1		
13	SZYBKOZŁĄCZE		CNV082/2215M	1		
14	PODKŁADKA	16-100HV-A4J	PN EN ISO-7091	4		
15	PODKŁADKA	6-100HV-A4J	PN EN ISO-7091	2		
16	PODKŁADKA SPRĘŻYSTA	Z 6.1-Fe/Zn5	PN-77/M-82008	2		
17	PODKŁADKA SPRĘŻYSTA	Z 12.2-Fe/Zn5	PN-77/M-82008	2		
18	**CYLINDER TELESKOPOWY**	**170 (z łożyskiem)**	**106N-00260000-01**	**1**	**003/3** ~ 00317	
19	*ZAWIESIE CYLINDRA*	*170*	*106N-00262000*	*1*	~ 00317	
19.1	OBEJMA ZAWIESIA		106N-00262001	1		
19.2	PODKŁADKA	18G2A	106N-002620023	2		
19.3	PODKŁADKA	10,2 A Fe/Zn9	PN-78/M-82007	4		
19.4	ŚRUBA	M10x35-8.8-A2J	PN-EN ISO 4017	4		
20	ZAWÓR ODCINAJĄCY PISTER	456.01.120	HBKH-15L-DN13	1	cynkowany	
21	KAUSZA	A6 oc.	PN-66/M-80247	2		
22	ZACISK KABŁĄKOWY	6.5 oc.	PN-73/M-80241	6		
23	LINA	Ø6 6x19+P+p l=2200	96N-05000000P23	1		
24	RURKA TERMOKURCZLIWA	RC12,7/6,4x30	130N-21000003RU	2		
26	ZAWLECZKA	4x32-St A2J	PN EN ISO-1234	4		
27	PODKŁADKA MIEDZIANA	35/27/2		1		
29	WKRĘT STOŻKOWY	M12x25-8.8 -A2J	PN EN ISO-10642	4		
30	ŚRUBA	M6X45-5,8-A2J	PN EN ISO-4014	4		
31	ŚRUBA	M12X110-8,8-A2J	PN EN ISO-4014	2		
33	NAKRĘTKA	M12-5-A2J	PN EN ISO-4032	2		
35	NAKRĘTKA	M5-5-A2J	PN EN ISO-4032	12		
36	PRZEWÓD	12/02H0415L03700H0215L		1		
37	OBEJMA		A2 15C	4		
38	PŁYTKA		APS2	2		
39	ŚRUBA	M6x35-5.6-A2J	PN-EN ISO 4014	4		

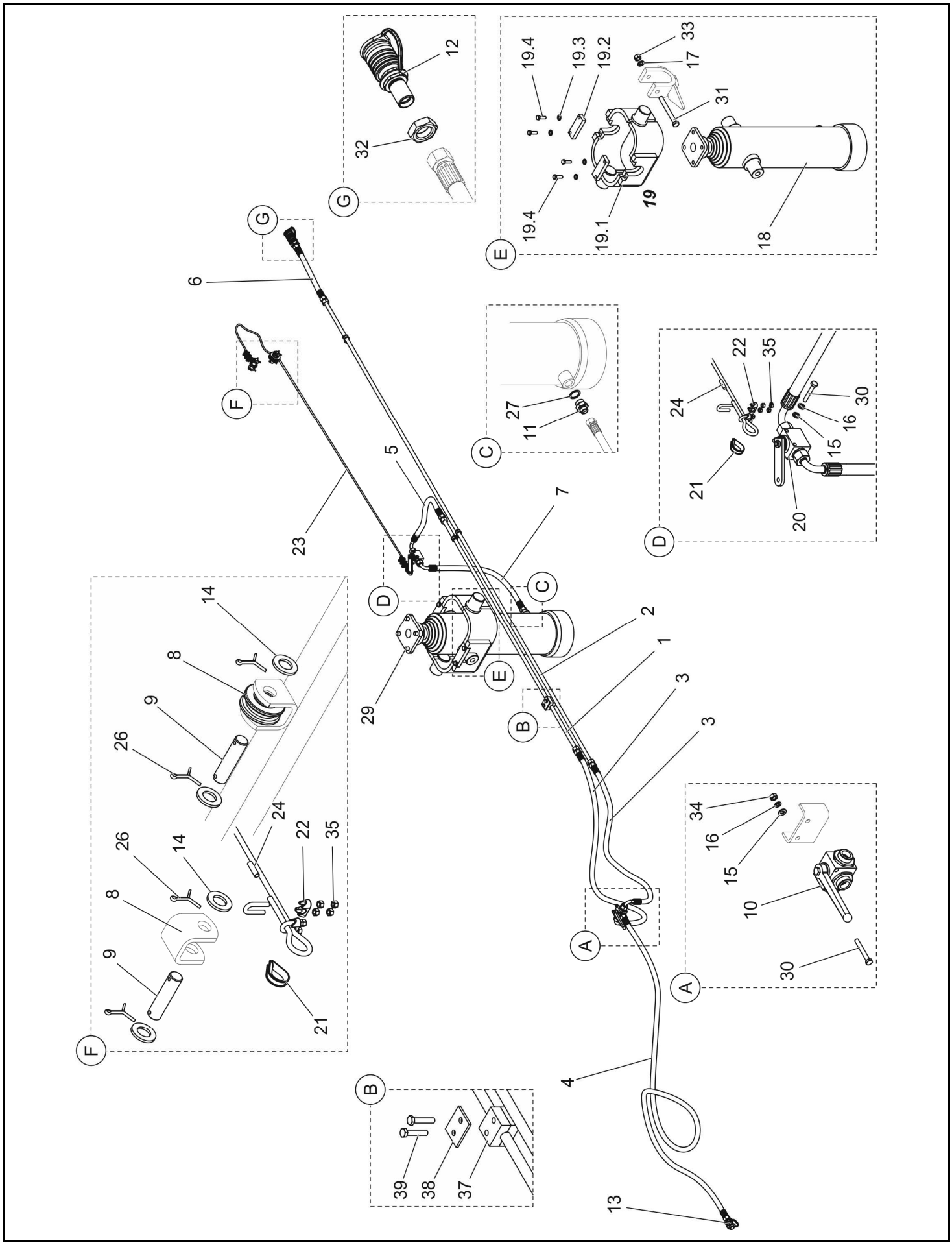
A
B
C
D
E
F
G
1
2
3
3
4
5
6
7
8
8
9
9
10
11
12
13
14
14
15
15
16
16
17
18
19
19.1
19.2
19.3
19.4
19.4
20
21
21
22
22
23
24
24
26
26
27
29
30
30
31
32
33
34
35
35
37
38
39

INSTAL. HYDRAUL. WYWROTU (WT)
96N-09000000-01

003/2 **T679/2**

PRONAR

LP.	NAZWA CZĘŚCI	TYP	NUMER KATALOGOWY (NUMER NORMY)	ILOŚĆ	UWAGI	ZK
1	RURKA KPL.		64N-31000100	1		
2	RURKA KPL.		64N-30000100	1		
3	PRZEWÓD	12/02H1715L01300H0415L		2		
4	PRZEWÓD	12/02H0215L02500H0215L		1		
5	PRZEWÓD	12/02H1715L00550H0415L		1		
6	PRZEWÓD	12/02H0215L00450H0215L		1		
7	PRZEWÓD	12/02H1715L00800H0215L		1		
8	KÓŁKO LINOWE		29RPN-13.00.001	1		
9	OŚ KÓŁKA		29RPN-13.00.002	2		
10	ZAWÓR TRÓJDROGOWY HYDRAUL.		29RPN-13.00.003	1		
11	ZŁĄCZKA	M27x2-M22x1,5-15L	118RPN-13.00.00.02	1		
12	SZYBKOZŁĄCZE GNIAZDO		CPV082/2215F	1		
13	SZYBKOZŁĄCZE		CNV082/2215M	1		
14	PODKŁADKA	16-100HV-A4J	PN EN ISO-7091	4		
15	PODKŁADKA	6-100HV-A4J	PN EN ISO-7091	4		
16	PODKŁADKA SPRĘŻYSTA	Z 6.1-Fe/Zn5	PN-77/M-82008	4		
17	PODKŁADKA SPRĘŻYSTA	Z 12.2-Fe/Zn5	PN-77/M-82008	2		
18	CYLINDER TELESKOPOWY	170 (z łożyskiem)	106N-00260000-01	1	~ 00317	
19	*ZAWIESIE CYLINDRA*	*170*	*106N-00262000*	*1*	~ 00317	
19.1	OBEJMA ZAWIESIA		106N-00262001	1		
19.2	PODKŁADKA	18G2A	106N-002620023	2		
19.3	PODKŁADKA	10,2 A Fe/Zn9	PN-78/M-82007	4		
19.4	ŚRUBA	M10x35-8.8-A2J	PN-EN ISO 4017	4		
20	ZAWÓR ODCINAJĄCY PISTER	456.01.120	HBKH-15L-DN13	1	cynkowany	
21	KAUSZA	A6 oc.	PN-66/M-80247	2		
22	ZACISK KABŁĄKOWY	6.5 oc.	PN-73/M-80241	6		
23	LINA	Ø6 6x19+P+p l=2200	96N-05000000P23	1		
24	RURKA TERMOKURCZLIWA	RC12,7/6,4x30	130N-21000003RU	2		
26	ZAWLECZKA	4x32-St A2J	PN EN ISO-1234	4		
27	PODKŁADKA MIEDZIANA	35/27/2		1		
29	WKRĘT STOŻKOWY	M12x25-8.8 -A2J	PN EN ISO-10642	4		
30	ŚRUBA	M6X45-5,8-A2J	PN EN ISO-4014	4		
31	ŚRUBA	M12X110-8,8-A2J	PN EN ISO-4014	2		
32	NAKRĘTKA	M22X1,5-4-A2J	PN EN ISO-8675	1		
33	NAKRĘTKA	M12-5-A2J	PN EN ISO-4032	2		
34	NAKRĘTKA	M6-5-A2J	PN EN ISO-4032	2		
35	NAKRĘTKA	M5-5-A2J	PN EN ISO-4032	12		
37	OBEJMA		A2 15C	4		
38	PŁYTKA		APS2	2		
39	ŚRUBA	M6x35-5.6-A2J	PN-EN ISO 4014	4		

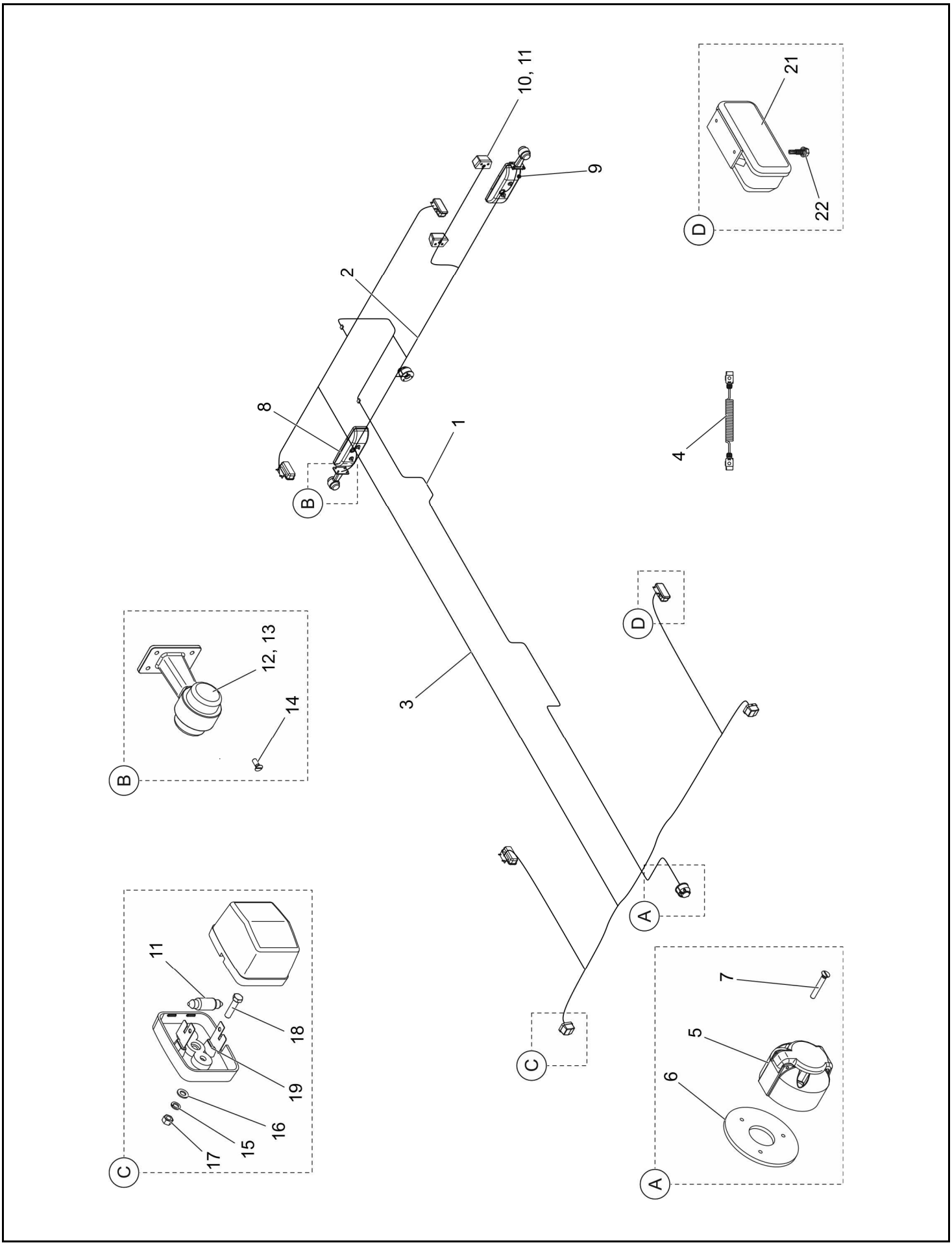
1
2
3
4
5
6
7
8
9
10, 11
12, 13
14
15
16
17
18
19
21
22
A
B
C
D

INSTALACJA ELEKTRYCZNA
96RPN-06.00.00.00

004/1 **T679/2**

PRONAR

LP.	NAZWA CZĘŚCI	TYP	NUMER KATALOGOWY (NUMER NORMY)	ILOŚĆ	UWAGI	ZK
1	WIĄZKA CENTRALNA		64RPN-10.01.00.00	1		
2	WIĄZKA TYLNA		67RPN-10.01.00.00	1		
3	WIĄZKA PRZEDNIA		96RPN-06.02.00.00	1		
4	PRZEWÓD SPIRALNY	7P/12V	601041	1		
5	GNIAZDO	GN-7(X7)	8JB001941-002	2		
6	PODKŁADKA GNIAZDA 7-BIEGUN.		006004.60	2		
7	WKRĘT	M5x35-5.8 Fe/Zn5	PN/M-82207	6		
8	LAMPA TYLNA ZESPOLONA	WE 549P	04	1		
9	LAMPA TYLNA ZESPOLONA	WE 549L	03	1		
10	LAMPKA OŚW.TABLICY REJESTR.	LT-120		2		
11	ŻARÓWKA	C5W-SV8,5		4		
12	LAMPA OBRYSOWA		127 021 00 00	2		
13	ŻARÓWKA	R5W		2		
14	WKRĘT	M5x16 B Fe/Zn5	PN/M-82201	8		
15	PODKŁADKA SPRĘŻYSTA	5,1 Fe/Zn9	PN/M-82008	4		
16	PODKŁADKA	5-100 HV-A2J	PN-EN ISO 7091:2003	4		
17	NAKRĘTKA	M5-8-A2J	PN-EN ISO 4032:2004	4		
18	ŚRUBA	M5x25-5.8-A2J	PN-EN ISO 4017:2002	4		
19	LAMPA PRZEDNIA POZ.	LO-110PP		2		
20	PRZELOTKA GUMOWA		Ø12	6		
21	LAMPA POZYCYJNA BOCZNA	W 17d	100kz	4		
22	WKRĘT SAMOWIERCĄCY	M5,5x19	DIN-7904-K	8		

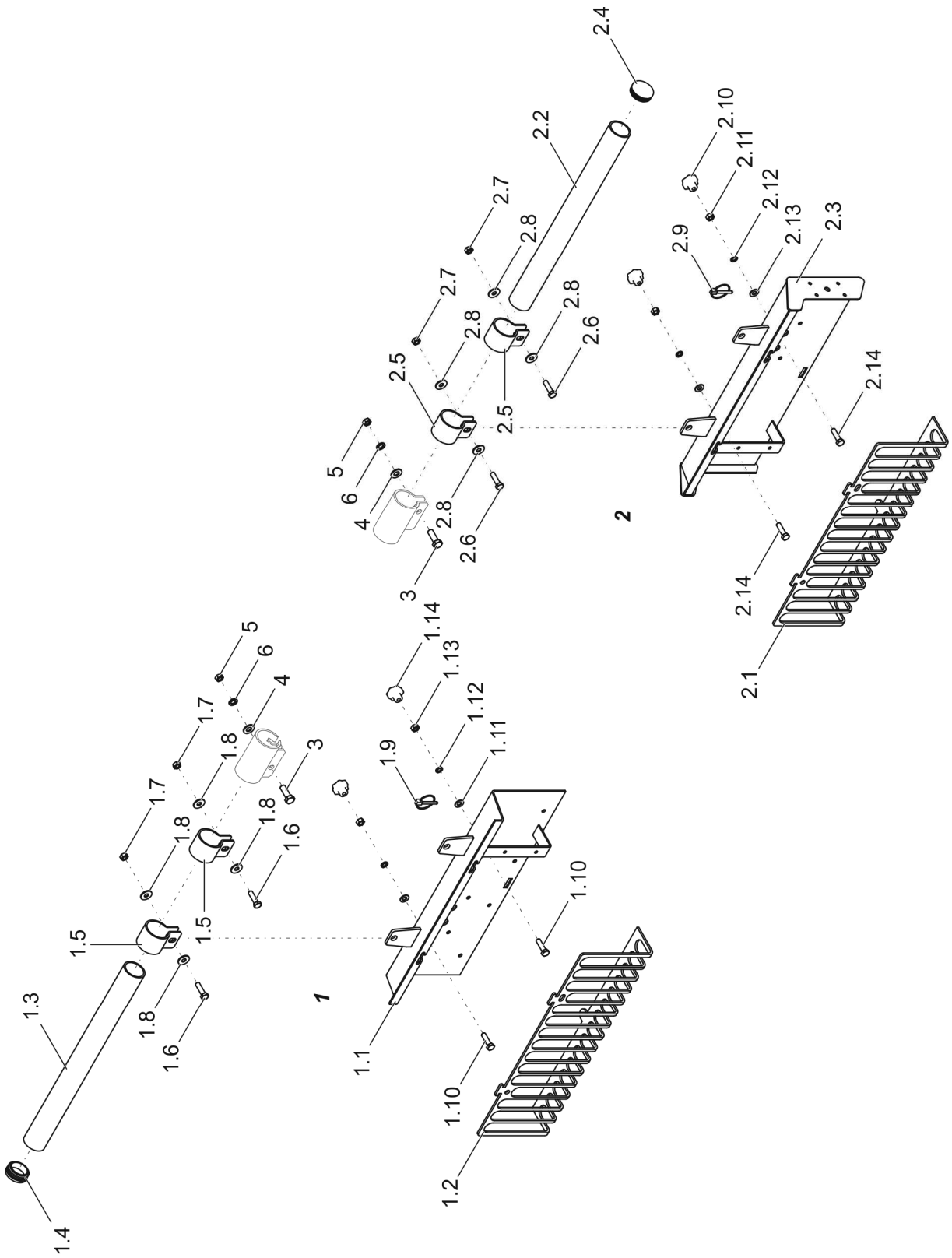
1
2
1.1
1.2
1.3
1.4
1.5
1.6
1.7
1.8
1.9
1.10
1.11
1.12
1.13
1.14
2.1
2.2
2.3
2.4
2.5
2.6
2.7
2.8
2.9
2.10
2.11
2.12
2.13
2.14
3
4
5
6

BELKA OŚWIETLENIOWA KPL. 58RPN-00.25.000

005/1 **T679/2**

PRONAR

LP.	NAZWA CZĘŚCI	TYP	NUMER KATALOGOWY (NUMER NORMY)	ILOŚĆ	UWAGI	ZK
1	*BELKA OŚWIETLENIOWA*	*LEWA*	*58RPN-00.25.100*	*1*		
1.1	BELKA OŚWIETLENIOWA LEWA		58RPN-00.25.101	1		
1.2	OSŁONA LAMPY		58RPN-00.25.104	1		
1.3	RURA WSPORNIKA		58RPN-00.25.105	1		
1.4	WKŁADKA DO RUREK OKRĄGŁYCH		nr kat. 111494	1		
1.5	UCHWYT ZACISKOWY	SR1780	Nr kat. 12884	2		
1.6	ŚRUBA	M10x65-8,8 A2J	PN-EN ISO 4014	2		
1.7	NAKRĘTKA SAMOZABEZPIECZ.	M10-8-A2J	PN-EN ISO 7040	2		
1.8	PODKŁADKA	10-100HV	PN-EN ISO 7091	4		
1.9	PRZETYCZKA	4,5x35 - St	PN-ISO 7072	1		
1.10	ŚRUBA	M8x30-8,8-A2J	PN-EN ISO 4017	2		
1.11	PODKŁADKA	8-100HV A2J	PN-EN ISO 7091	4		
1.12	PODKŁADKA SPRĘŻYSTA	Z8,2-Fe/Zn5	PN-77/M-82008	2		
1.13	NAKRĘTKA	M8-8-A2J	PN-EN ISO 4032	2		
1.14	NAKRĘTKA Z UCHWYTEM GWIAZD.		AED001	2		
2	*BELKA OŚWIETLENIOWA*	*PRAWA*	*58RPN-00.25.200*	*1*		
2.1	OSŁONA LAMPY		58RPN-00.25.104	1		
2.2	RURA WSPORNIKA		58RPN-00.25.105	1		
2.3	BELKA OŚWIETLENIOWA PRAWA		58RPN-00.25.201	1		
2.4	WKŁADKA DO RUREK OKRĄGŁYCH		nr kat. 111494	1		
2.5	UCHWYT ZACISKOWY	SR1780	Nr kat. 12884	2		
2.6	ŚRUBA	M10x65-8,8 A2J	PN-EN ISO 4014	2		
2.7	NAKRĘTKA SAMOZABEZPIECZ.	M10-8-A2J	PN-EN ISO 7040	2		
2.8	PODKŁADKA	10-100HV	PN-EN ISO 7091	4		
2.9	PRZETYCZKA	4,5x35 - St	PN-ISO 7072	1		
2.10	NAKRĘTKA Z UCHWYTEM GWIAZD.		AED001	2		
2.11	NAKRĘTKA	M8-8-A2J	PN-EN ISO 4032	2		
2.12	PODKŁADKA SPRĘŻYSTA	Z8,2-Fe/Zn5	PN-77/M-82008	2		
2.13	PODKŁADKA	8-100HV A2J	PN-EN ISO 7091	4		
2.14	ŚRUBA	M8x30-8,8-A2J	PN-EN ISO 4017	2		
3	ŚRUBA	M10x30-8.8-A2J	PN-EN ISO 4017	2		
4	PODKŁADKA	10-100HV-A2J	PN-EN ISO 7091	2		
5	NAKRĘTKA	M10-8-A2J	PN-EN ISO 4032	2		
6	PODKŁADKA SPRĘŻYSTA	Z 10,2-A2J	PN/M-82008	2		

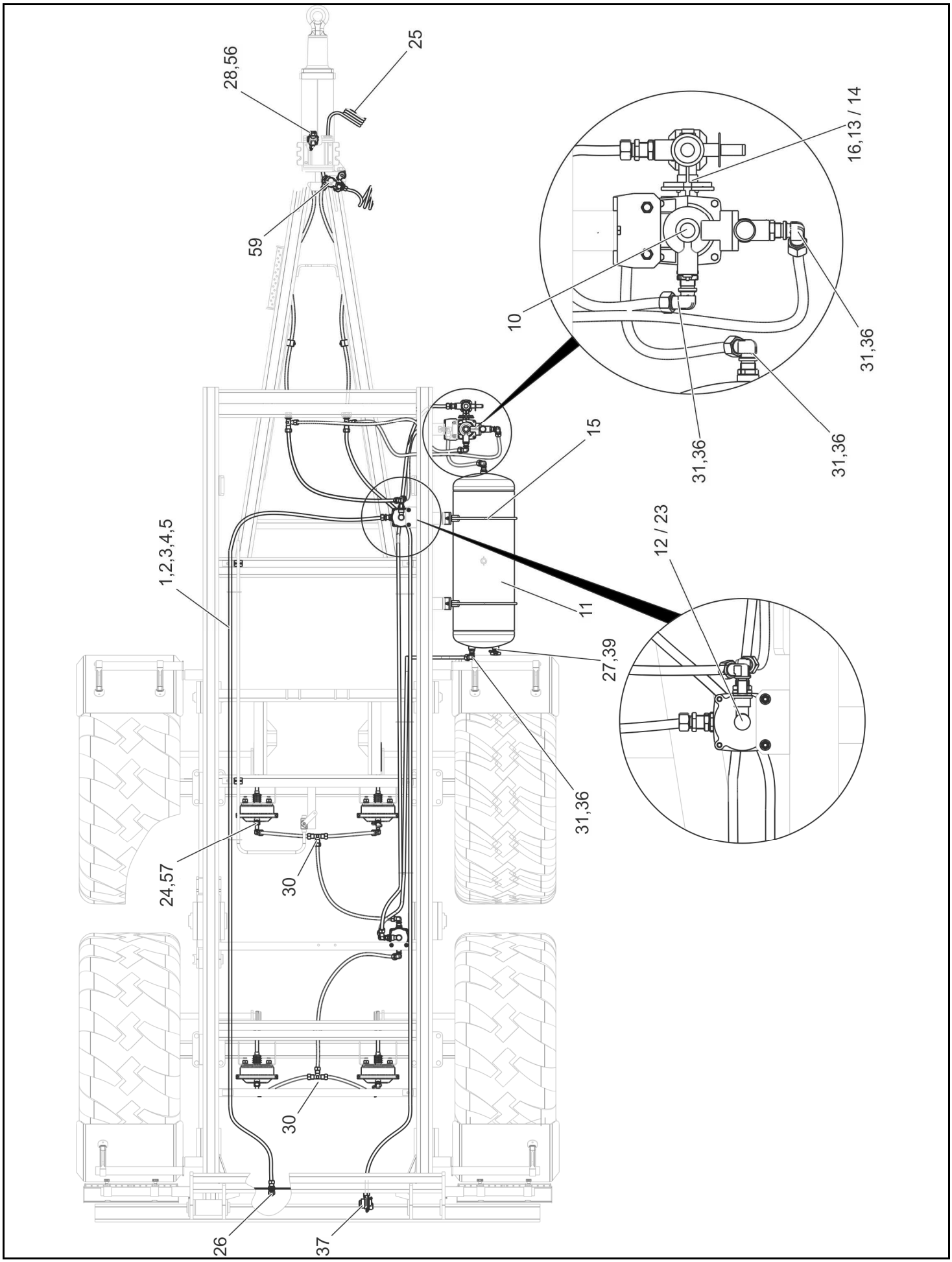
28,56
25
59
16,13 / 14
10
31,36
31,36
31,36
15
1,2,3,4,5
12 / 23
11
27,39
31,36
24,57
30
30
26
37

INSTALACJA PNEUM. 1-PRZEWODOWA 64RPN-39000000

006/1-006/2 **T679/2**

PRONAR

LP.	NAZWA CZĘŚCI	TYP	NUMER KATALOGOWY (NUMER NORMY)	ILOŚĆ		UWAGI	ZK
				A	B		
1	TEKALAN	PA12 15x1,5 L=13500	DIN74324	1	-		
2	TEKALAN	PA12 15X1,5 L=23300	DIN74324	-	1		
3	NAKRĘTKA ŁĄCZNIKOWA	BŁH M22x1,5	063.000.006	28	36		
4	PIERŚCIEŃ ZACINAJĄCY	BŁH Ø15,2	063.000.005	28	36		
5	TULEJKA WZMOCNIONA	Ø12	Ø12x17	28	36		
7	SIŁOWNIK MEMBRANOWY	20" SMB-20.01		4	4		
8	SPRĘŻYNA		45RPN-05.00.002	4	4		
9	ZAWÓR ODWADNIAJĄCY	83.10.012.0		1	1		
10	ZAWÓR HAMULCOWY		5.213.02.700.0	1	1		
11	ZBIORNIK POWIETRZA	Ø310 60l	110RPN-03.01.00.00	1	1		
12	ZAWÓR PRZEKAŹNIKOWY		AC 574AY	1*	2*		
13	RĘCZNY REGULATOR SIŁY HAM.		5.222.00.012.0	1	1		
14	RĘCZNY REGULATOR SIŁY HAM.		352 011 122	1*	1*		
15	OPASKA ZBIORNIKA POWIETRZA	fi310 kpl	163N-00140000	2	2		
16	PIERŚCIEŃ USZCZELNIAJĄCY	Ø20x5	PN-64/M-73093	1	1		
18	WIDEŁKI SIŁOWNIKA		70RPN-09.00.01.00	2	2		
19	WIDEŁKI		70RPN-14.00.00.01	2	2		
20	FILTR PRZEWODY	81.01.010.0		2	2		
21	WSPORNIK ZBIORNIKA		158N-19000100	2	2		
22	ZACZEP ZŁĄCZA	331000		1	1		
23	ZAWÓR PRZEKAŹNIKOWY	PETOLETKA	5.232.61.030.0	1	2		
24	ZAŚLEPKA CZUJNIKA	BD	13RPN-03.01.02	2	2		
25	WĄŻ SPIRALNY	12x1.5/4500/2xM22x1.5	WS-7	1	1		
26	KOREK KPL	15L.	45RPN-63.07.000	1	1		
27	ZŁĄCZE KONTROLNE	M22x1.5	88.10.011.0	1	1		
28	KOREK		29RPN-11.00.002	2	3		
29	SWORZEŃ		29RPN-11.00.004	2	2		
30	ŁĄCZNIK TRÓJDROŻNY		BŁH 063 309 066	3	6		
31	ŁĄCZNIK KOLANKOWY		BŁH 063 206 054	9	12		
33	ŁĄCZNIK KOLANKOWY	BŁH M16x1,5/M22x1,5	10.01.037	6	7		
34	ŁĄCZNIK PROSTY DŁUGI		M16x1.5 333 200 108	2	4		
35	ZŁĄCZE KONTROLNE		M16x1.5 333 200 108	2	2		
36	KOMPLET USZCZELNIAJĄCY		KMPL M22x1.5	10	12		
37	ZŁĄCZE PRZEWODÓW		87.40.011.0	-	1		
39	KOMPLET USZCZELNIAJĄCY		KMPL M16x1.5	5	6		
40	OPASKA ZACISKOWA	4,8x360		8	8		
43	PRZECIWNAKRĘTKA	LN-M22X1,5	PN-EN 8434-1	4	6		
44	ŚRUBA	M10x35-5.6-A2J	PN-EN ISO 4017:2002	2	2		
45	ŚRUBA	M8x25-5.6-A2J	PN-EN ISO 4017:2002	12	12		
46	NAKRĘTKA	M10-5-A2J	PN-EN ISO 4032:2004	2	2		
47	PODKŁADKA	12-100 HV-A2J	PN-EN ISO 7091:2003	8	8		
48	PODKŁADKA	10-100 HV-A2J	PN-EN ISO 7091:2003	2	2		
49	PODKŁADKA	8-100 HV-A2J	PN-EN ISO 7091:2003	18	18		
50	PODKŁADKA SPRĘŻYSTA	Z10.2 -Fe/Zn5	PN-77/M-82008	2	2		

A – 64RPN-39000000-instalacja bez wyjścia na tył B – 64RPN-39000000 / 1 instalacja z wyjściem na tył
*- zawór przekaźnikowy „Knorr”

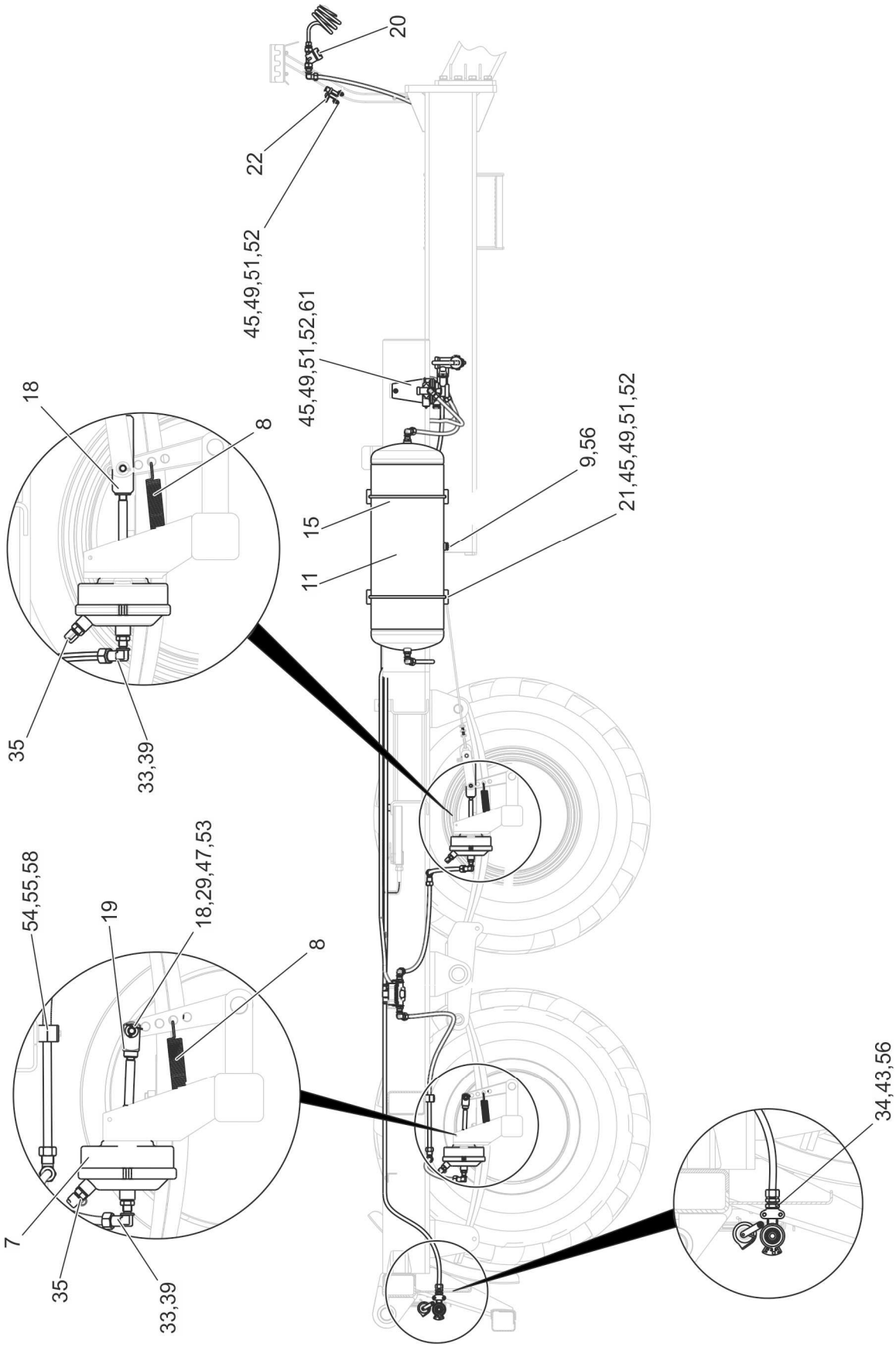
20
22
45,49,51,52
45,49,51,52,61
18
8
9,56
21,45,49,51,52
15
11
35
33,39
54,55,58
19
18,29,47,53
8
7
35
33,39
34,43,56

INSTALACJA PNEUM. 1-PRZEWODOWA 64RPN-39000000

006/1-006/2 **T679/2**

PRONAR

LP.	NAZWA CZĘŚCI	TYP	NUMER KATALOGOWY (NUMER NORMY)	ILOŚĆ		UWAGI	ZK
				A	B		
51	NAKRĘTKA	M8-5-A2J	PN-EN ISO 4032:2004	18	16		
52	PODKŁADKA SPRĘŻYSTA	Z8.2-Fe/Zn5	PN-77/M-82008	18	16		
53	ZAWLECZKA	3.2x25-St-A2J	PN-EN ISO 1234:2001	4	4		
54	OBEJMA		A2 15C	6	6		
55	PŁYTKA		APS2	3	3		
56	PIERŚCIEŃ+ ORING	Ø22	324-900-000378	2	6		
57	PIERŚCIEŃ+ ORING	Ø16	324-900-000379	2	2		
58	ŚRUBA	M6x35-5.6-A2J	PN-EN ISO 4014:2002	6	6		
59	ZŁĄCZE PRZEWODÓW		87.30.010.0	1	1		
61	WSPORNIK ZAWORU		118RPN-17.00.00.01	1	1		

A – 64RPN-39000000-instalacja bez wyjścia na tył B – 64RPN-39000000 / 1 instalacja z wyjściem na tył
*- zawór przekaźnikowy „Knorr”

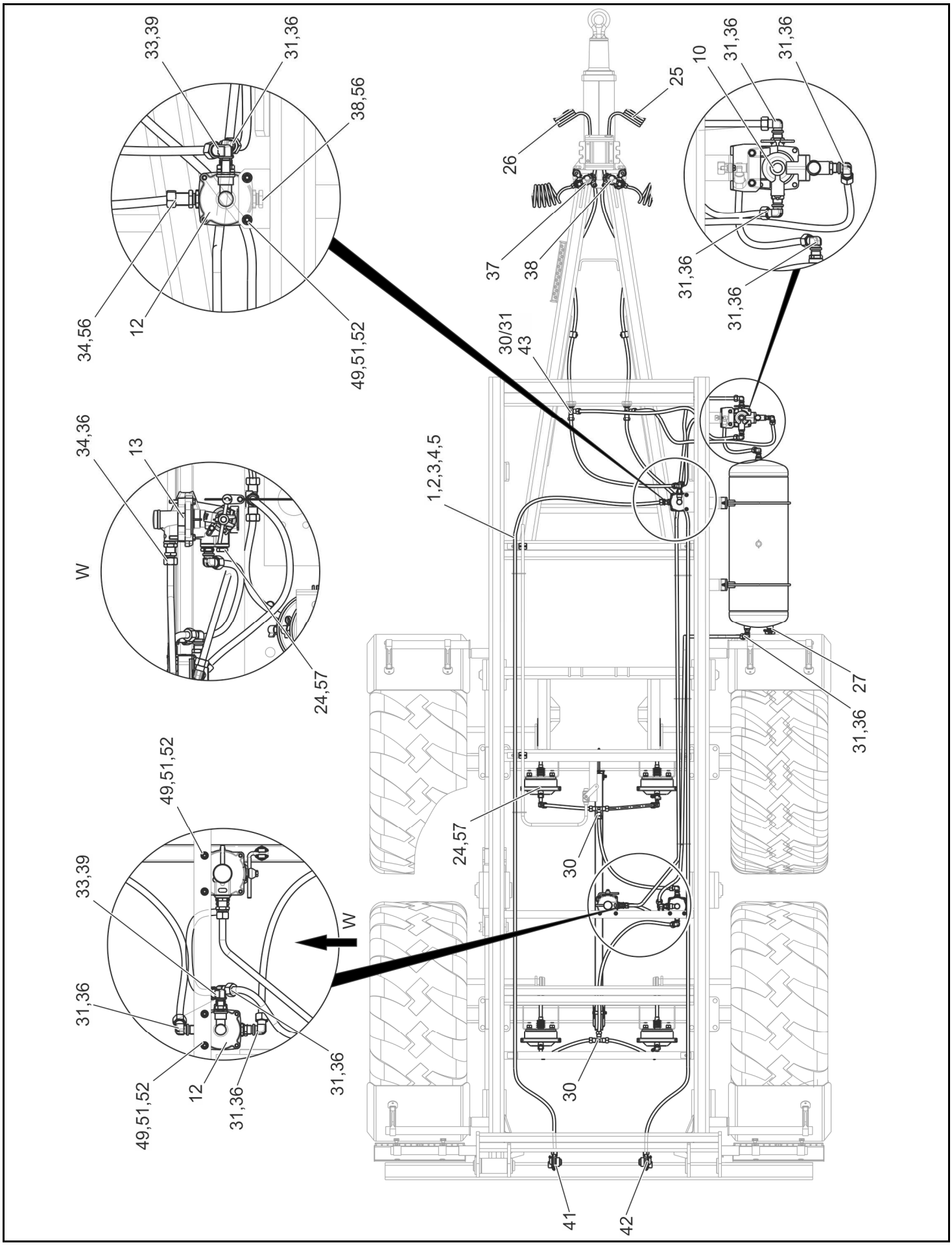
33,39
31,36
38,56
34,56
12
49,51,52
26
25
10
31,36
31,36
37
38
31,36
31,36
30/31
43
1,2,3,4,5
34,36
13
W
24,57
27
31,36
49,51,52
24,57
30
33,39
W
31,36
31,36
49,51,52
12
31,36
30
41
42

INSTALACJA PNEUMAT. 2- PRZEW. ALB 64RPN-29000000

007/1-007/2 **T679/2**

PRONAR

LP.	NAZWA CZĘŚCI	TYP	NUMER KATALOGOWY (NUMER NORMY)	ILOŚĆ		UWAGI	ZK
				A	B		
1	TEKALAN	PA12 15x1,5 l=14200	DIN74324	1			
2	TEKALAN	PA12 15X1,5 L=24000	DIN74324		1		
3	NAKRĘTKA ŁĄCZNIKOWA	BŁH M22x1,5	063.000.006	30	38		
4	PIERŚCIEŃ ZACINAJĄCY	BŁH Ø15,2	063.000.005	30	38		
5	TULEJKA WZM. DO TEKALANA	Ø12	Ø12x17	30	38		
6	BELKA ALB		64RPN-29000001	1	1		
7	SIŁOWNIK MEMBRANOWY	20"	SMB-20.01	4	4		
8	SPRĘŻYNA		45RPN-05.00.002	4	4		
9	ZAWÓR ODWADNIAJĄCY		83.10.012.0	1	1		
10	ZAWÓR HAMULCOWY		5.213.02.700.0	1	1		
11	ZBIORNIK POWIETRZA	Ø310 60l	110RPN-03.01.00.00	1	1		
12	ZAWÓR PRZEKAŹNIKOWY		AC 574AY	1	2		
13	AUTOMATYCZNY REG. SIŁY HAM.		5 223 21 500 0	1	1	lub:14	
14	AUTOMATYCZNY REG. SIŁY HAM.		475 713 500 0	1*	1*		
15	OPASKA ZBIORNIKA POWIETRZA	fi310 kpl	163N-00140000	2			
16	WSPORNIK	kw 90-100 kpl I	125RPN-09.01.00.00	1	1		
17	WSPORNIK	kw 90-100 kpl II	125RPN-09.02.00.00	1	1		
18	WIDEŁKI SIŁOWNIKA		70RPN-09.00.01.00	2	2		
19	WIDEŁKI		70RPN-14.00.00.01	2	2		
20	FILTR PRZEWODY		81.01.010.0	2	2		
21	WSPORNIK ZBIORNIKA		158N-19000100	2	2		
22	ZACZEP ZŁĄCZA		331000	2	2		
23	ZAWÓR PRZEKAŹNIKOWY		5.232.61.030.0	1	2		
24	ZAŚLEPKA CZUJNIKA	BD	13RPN-03.01.02	3	3		
25	WĄŻ SPIRALNY	12x1.5/4500/2xM22x1.5	WS-7	1	1	czerwony	
26	WĄŻ SPIRALNY	12x1.5/4500/2xM22x1.5	WS-8	1	1	żółty	
27	ZŁĄCZE KONTROLNE	M22x1.5	88.10.011.0	1	1		
28	KOREK		29RPN-11.00.002	1	2		
29	SWORZEŃ		29RPN-11.00.004	2	2	czewony	
30	ŁĄCZNIK TRÓJDROŻNY		BŁH 063 309 066	3	6		
31	ŁĄCZNIK KOLANKOWY		BŁH 063 309 066	10	13		
33	ŁĄCZNIK KOLANKOWY	BŁH M16x1,5/M22x1,5	10.01.037	6	7		
34	ŁĄCZNIK PROSTY DŁUGI	M22x1.5	063 130 047	2	4		
35	ZŁĄCZE KONTROLNE	M16x1.5	333 200 108	2	2		
36	KOMPLET USZCZELNIAJĄCY		KMPL M22x1.5	10	12		
37	ZŁĄCZE PRZEWODÓW		87.10.030.0	1	1	Żółta	
38	ZŁĄCZE PRZEWODÓW		87.10.020.0	1	1	Czerwona	
39	KOMPLET USZCZELNIAJĄCY		KMPL M16x1.5	5	6		
40	OPASKA ZACISKOWA	4,8x360		8	8		
41	ZŁĄCZE PRZEWODÓW		87.15.030.0	1			
42	ZŁĄCZE PRZEWODÓW		87.15.020.0	1			
43	PRZECIWNAKRĘTKA	LN-M22X1,5	PN-EN 8434-1	4	6		
44	ŚRUBA	M10x35-5.6-A2J	PN-EN ISO 4017:2002	2	2		
45	ŚRUBA	M8x25-5.6-A2J	PN-EN ISO 4017:2002	10	10		

A – 64RPN-29000000-instalacja bez wyjścia na tył B – 64RPN-29000000 / 1 - instalacja z wyjściem na tył
*- regulator hamowania „Wabco”

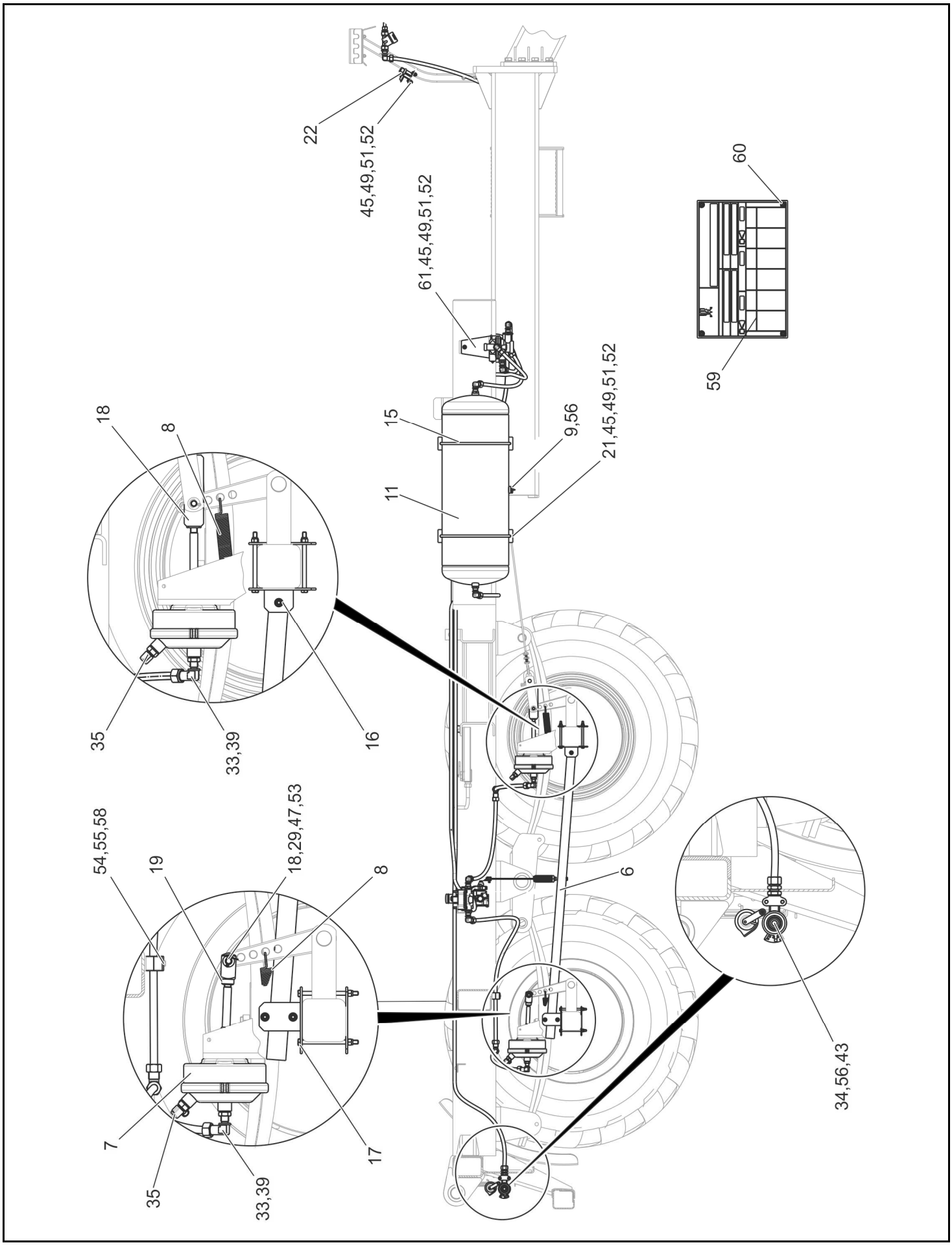
22
45,49,51,52
61,45,49,51,52
60
59
15
9,56
21,45,49,51,52
11
18
8
35
33,39
16
54,55,58
19
18,29,47,53
8
6
7
35
33,39
17
34,56,43

INSTALACJA PNEUMAT. 2- PRZEW. ALB 64RPN-29000000

007/1-007/2 **T679/2**

PRONAR

LP.	NAZWA CZĘŚCI	TYP	NUMER KATALOGOWY (NUMER NORMY)	ILOŚĆ		UWAGI	ZK
				A	B		
46	NAKRĘTKA	M10-5-A2J	PN-EN ISO 4032:2004	2	2		
47	PODKŁADKA	12-100 HV-A2J	PN-EN ISO 7091:2003	8	8		
48	PODKŁADKA	10-100 HV-A2J	PN-EN ISO 7091:2003	2	2		
49	PODKŁADKA	8-100 HV-A2J	PN-EN ISO 7091:2003	16	14		
50	PODKŁADKA SPRĘŻYSTA	Z10.2 -Fe/Zn5	PN-77/M-82008	2	2		
51	NAKRĘTKA	M8-5-A2J	PN-EN ISO 4032:2004	16	14		
52	PODKŁADKA SPRĘŻYSTA	Z8.2-Fe/Zn5	PN-77/M-82008	16	14		
53	ZAWLECZKA	3.2x25-St-A2J	PN-EN ISO 1234:2001	4	4		
54	OBEJMA		A2 15C	6	6		
55	PŁYTKA		APS2	3	3		
56	USZCZELKA	22x27x2 Cu-m	324-900-000115	2	6		
57	USZCZELKA	17x22x2 Cu-m	324-900-000111	3	3		
58	ŚRUBA	M6x35-5.6-A2J	PN-EN ISO 4014:2002	6	6		
59	TABLICZKA ALB		67RPN-14.00.00.02	1	1		
60	NIT	P Al/Fe 3x8	PN-83/M-82971	4	4		
61	WSPORNIK ZAWORU		118RPN-17.00.00.01	1	1		

A – 64RPN-29000000-instalacja bez wyjścia na tył B – 64RPN-29000000 / 1 - instalacja z wyjściem na tył
*- regulator hamowania „Wabco”

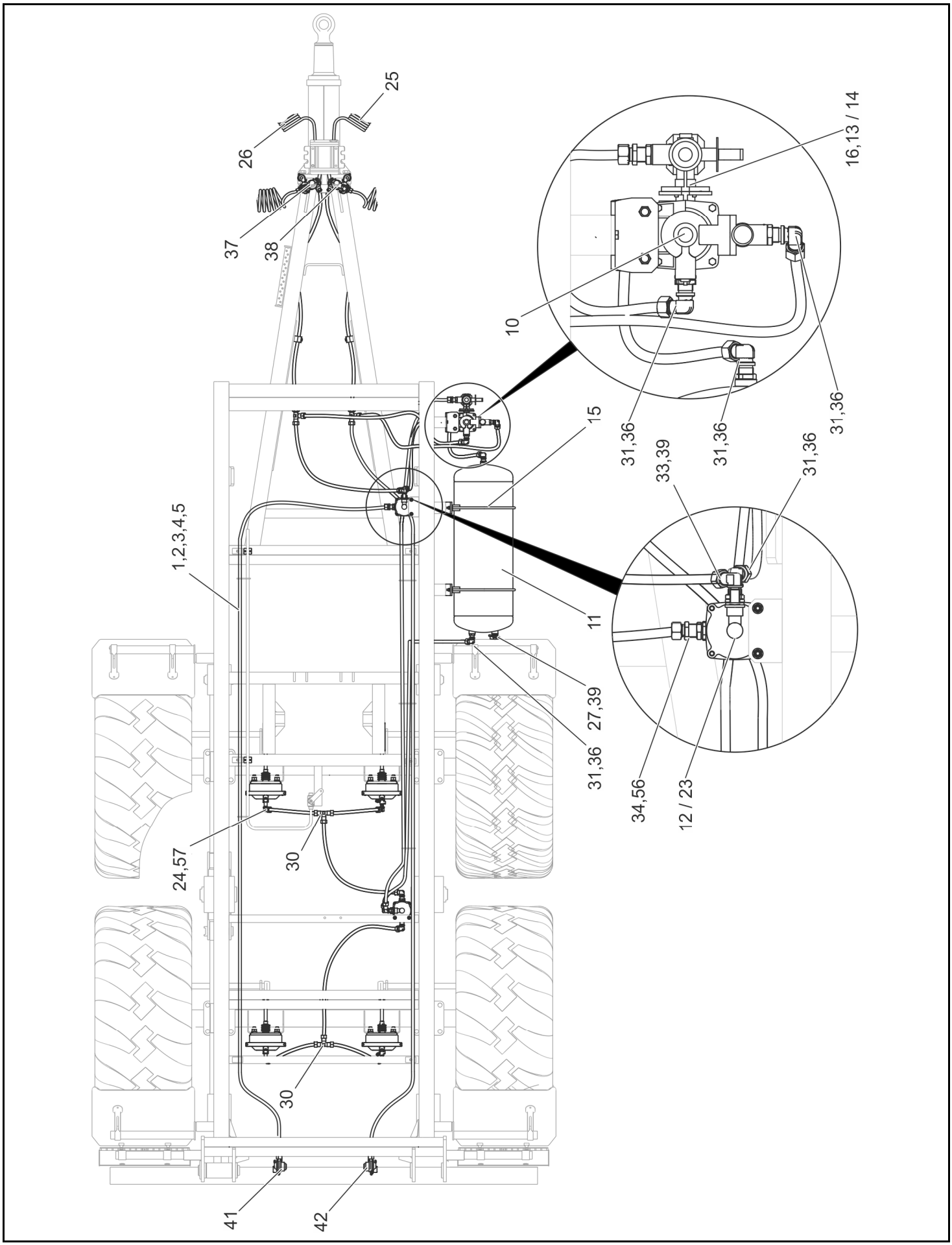
25
26
37
38
10
16,13 / 14
31,36
31,36
31,36
15
33,39
31,36
1,2,3,4,5
11
27,39
31,36
34,56
12 / 23
24,57
30
30
41
42

INSTALACJA PNEUM. 2- PRZEWODOWA 64RPN-37000000

008/1-008/2 **T679/2**

PRONAR

LP.	NAZWA CZĘŚCI	TYP	NUMER KATALOGOWY (NUMER NORMY)	ILOŚĆ		UWAGI	ZK
				A	B		
1	TEKALAN	PA12 15x1,5 L=13500	DIN74324	1			
2	TEKALAN	PA12 15X1,5 L=23300	DIN74324		1		
3	NAKRĘTKA ŁĄCZNIKOWA	BŁH M22x1,5	063.000.006	28	36		
4	PIERŚCIEŃ ZACINAJĄCY	BŁH Ø15,2	063.000.005	28	36		
5	TULEJKA WZM. DO TEKALANA	Ø12	Ø12x17	28	36		
7	SIŁOWNIK MEMBRANOWY	20"	SMB-20.01	4	4		
8	SPRĘŻYNA		45RPN-05.00.002	4	4		
9	ZAWÓR ODWADNIAJĄCY		83.10.012.0	1	1		
10	ZAWÓR HAMULCOWY		5.213.02.700.0	1	1		
11	ZBIORNIK POWIETRZA	Ø310 60l	110RPN-03.01.00.00	1	1		
12	ZAWÓR PRZEKAŹNIKOWY		AC 574AY	1	2		
13	RĘCZNY REGULATOR SIŁY HAM.		5.222.00.012.0	1	1		
14	RĘCZNY REGULATOR SIŁY HAM.		352 011 122	1	1		Haldex
15	OPASKA ZB POWITRZA	fi310 kpl	163N-00140000	2	2		
16	PIERŚCIEŃ USZCZELNIAJĄCY	Ø20x5	PN-64/M-73093	1	1		
18	WIDEŁKI SIŁOWNIKA		70RPN-09.00.01.00	2	2		
19	WIDEŁKI		70RPN-14.00.00.01	2	2		
20	FILTR PRZEWODY		81.01.010.0	2	2		
21	WSPORNIK ZBIORNIKA		158N-19000100	2	2		
22	ZACZEP ZŁĄCZA L		331000	2	2		
23	ZAWÓR PRZEKAŹNIKOWY		5.232.61.030.0	1	2		
24	ZAŚLEPKA CZUJNIKA	BD	13RPN-03.01.02	2	2		
25	WĄŻ SPIRALNY	12x1.5/4500/2xM22x1.5	WS-7	1	1		czerwony
26	WĄŻ SPIRALNY	12x1.5/4500/2xM22x1.5	WS-8	1	1		żółty
27	ZŁĄCZE KONTROLNE	M22x1.5	88.10.011.0	1	1		
28	KOREK		29RPN-11.00.002	1	2		
29	SWORZEŃ		29RPN-11.00.004	2	2		
30	ŁĄCZNIK TRÓJDROŻNY	BŁH	063 309 066	3	6		
31	ŁĄCZNIK KOLANKOWY	BŁH	063 206 054	9	12		
33	ŁĄCZNIK KOLANKOWY	BŁH M16x1,5/M22x1,5	10.01.037	6	7		
34	ŁĄCZNIK PROSTY DŁUGI	M22x1.5	063 130 047	2	4		
35	ZŁĄCZE KONTROLNE	M16x1.5	333 200 108	2	2		
36	KOMPLET USZCZELNIAJĄCY		KMPL M22x1.5	10	12		
37	ZŁĄCZE PRZEWODÓW		87.10.030.0	1	1		Żółta
38	ZŁĄCZE PRZEWODÓW		87.10.020.0	1	1		Czerwona
39	KOMPLET USZCZELNIAJĄCY		KMPL M16x1.5	5	6		
40	OPASKA ZACISKOWA	4,8x360		8	8		
41	ZŁĄCZE PRZEWODÓW		87.15.030.0		1		Żółty
42	ZŁĄCZE PRZEWODÓW		87.15.020.0		1		Czerwony
43	PRZECIWNAKRĘTKA	LN-M22X1,5	PN-EN 8434-1	4	6		
44	ŚRUBA	M10x35-5.6-A2J	PN-EN ISO 4017:2002	2	2		
45	ŚRUBA	M8x25-5.6-A2J	PN-EN ISO 4017:2002	12	12		
46	NAKRĘTKA	M10-5-A2J	PN-EN ISO 4032:2004	2	2		
47	PODKŁADKA	12-100 HV-A2J	PN-EN ISO 7091:2003	8	8		

A – 64RPN-37000000-instalacja bez wyjścia na tył B – 64RPN-37000000 / 1 - instalacja z wyjściem na tył
*- regulator hamowania „Haldex”

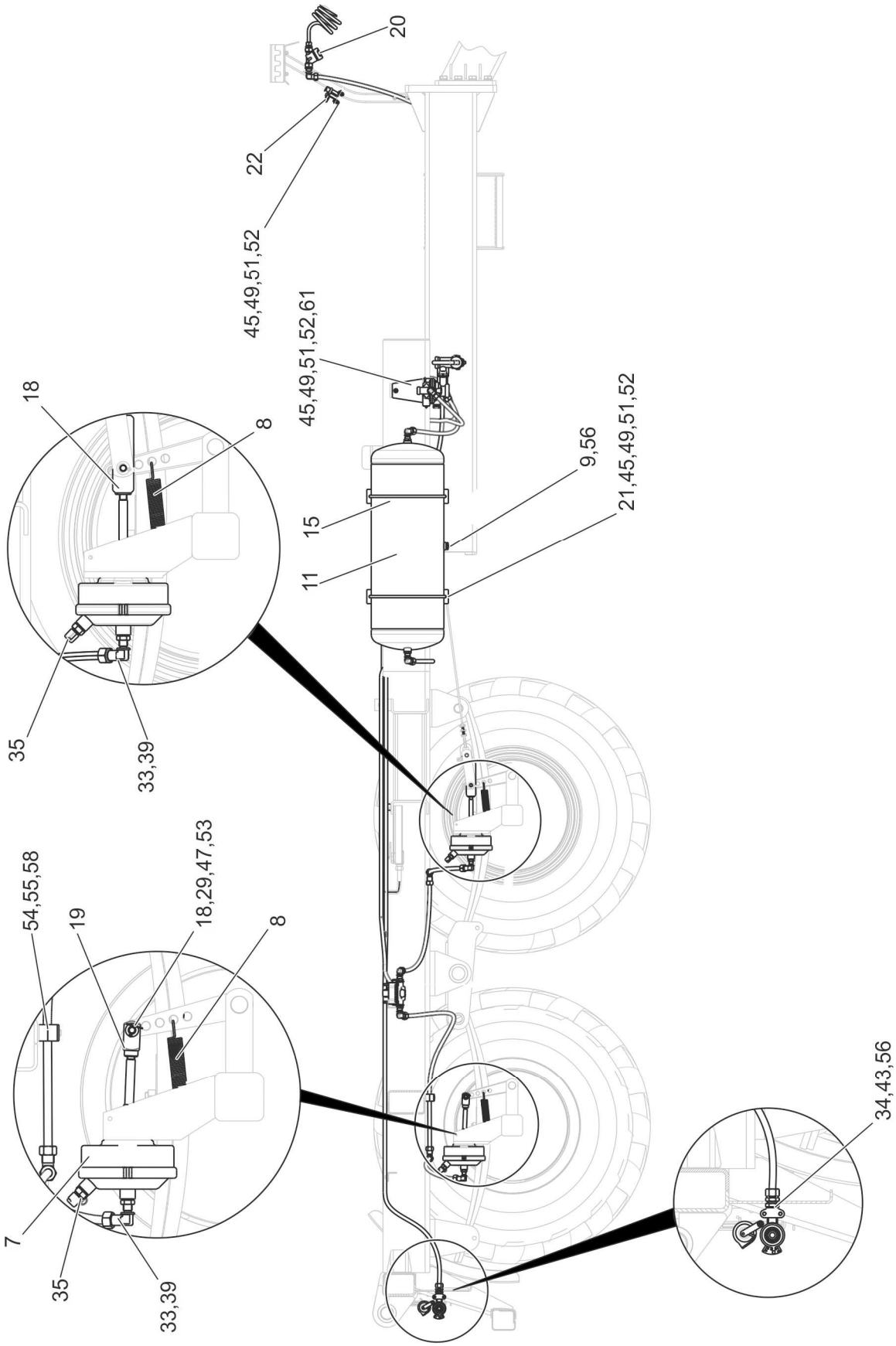
20
22
45,49,51,52
45,49,51,52,61
18
8
9,56
21,45,49,51,52
15
11
35
33,39
54,55,58
19
18,29,47,53
8
7
35
33,39
34,43,56

INSTALACJA PNEUM. 2- PRZEWODOWA 64RPN-37000000

008/1-008/2 **T679/2**

PRONAR

LP.	NAZWA CZĘŚCI	TYP	NUMER KATALOGOWY (NUMER NORMY)	ILOŚĆ		UWAGI	ZK
				A	B		
48	PODKŁADKA	10-100 HV-A2J	PN-EN ISO 7091:2003	2	2		
49	PODKŁADKA	8-100 HV-A2J	PN-EN ISO 7091:2003	18	16		
50	PODKŁADKA SPRĘŻYSTA	Z10.2 -Fe/Zn5	PN-77/M-82008	2	2		
51	NAKRĘTKA	M8-5-A2J	PN-EN ISO 4032:2004	18	16		
52	PODKŁADKA SPRĘŻYSTA	Z8.2-Fe/Zn5	PN-77/M-82008	18	16		
53	ZAWLECZKA	3.2x25-St-A2J	PN-EN ISO 1234:2001	4	4		
54	OBEJMA		A2 15C	6	6		
55	PŁYTKA		APS2	3	3		
56	USZCZELKA	22x27x2 Cu-m	324-900-000115	2	6		
57	USZCZELKA	17x22x2 Cu-m	324-900-000111	2	2		
58	ŚRUBA	M6x35-5.6-A2J	PN-EN ISO 4014:2002	6	6		
61	WSPORNIK ZAWORU		118RPN-17.00.00.01	1	1		

A – 64RPN-37000000-instalacja bez wyjścia na tył B – 64RPN-37000000 / 1 - instalacja z wyjściem na tył
*- regulator hamowania „Haldex”

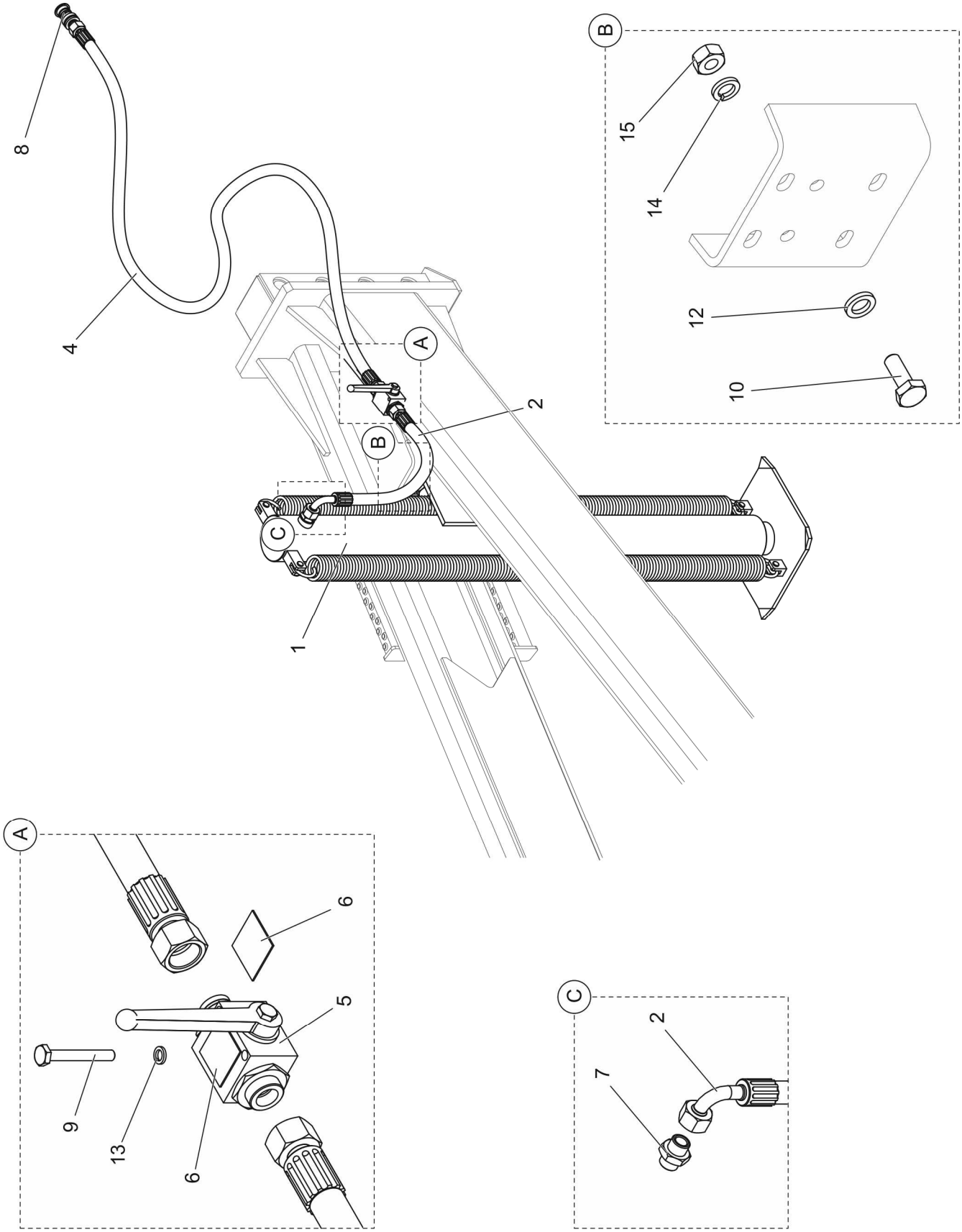
8
4
A
B
C
1
2
15
14
12
10
6
5
9
13
6
2
7

INSTAL. HYDRAUL. PODPORY PROSTEJ 64N-34000000

009/1 **T679/2**

PRONAR

LP.	NAZWA CZĘŚCI	TYP	NUMER KATALOGOWY (NUMER NORMY)	ILOŚĆ	UWAGI	ZK
1	PODPORA HYDRAUL. PROSTA KPL		64RPN-17.01.000	1		
2	PRZEWÓD	12/02H1715L00350H0215L		1		
4	PRZEWÓD	12/02H0215L01800H0215L		1		
5	ZAWÓR HYDRAULICZNY		45RPN-26.00.001	1		
6	NALEPKA	O/Z	45RPN-26.00.002	1		
7	ZŁĄCZKA		GE15LM22X1.5EDOMDCF	1		
8	SZYBKOZŁĄCZE		CNV082/2215M	1		
9	ŚRUBA	M6x50-5.8-A2J	PN EN ISO 4014	2		
10	ŚRUBA	M16x45-8.8-A2J	PN EN ISO 4017	4		
12	PODKŁADKA	16-100HV-A4J	PN EN ISO 7091	4		
13	PODKŁADKA SPRĘŻYSTA	Z6.1-Fe/Zn5	PN-77/M-82008	2		
14	PODKŁADKA SPRĘŻYSTA	Z16.3-Fe/Zn5	PN-76/M-82008	4		
15	NAKRĘTKA	M16-5-A2J	PN EN ISO 4032	4		

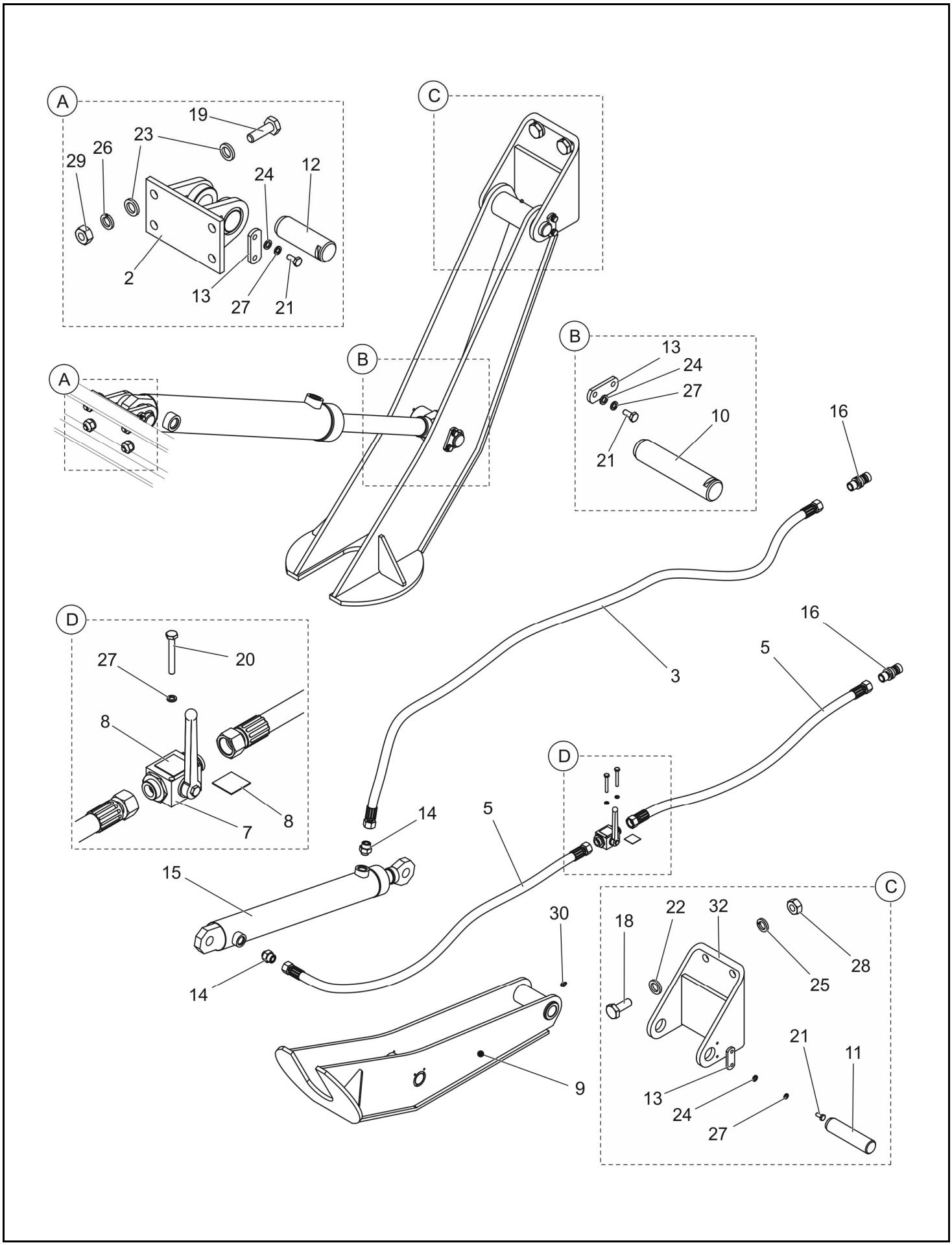
A
19
23
26
29
24
12
2
13
27
21
C
B
A
B
13
24
27
10
21
16
D
27
20
8
7
8
3
16
5
D
14
5
15
C
30
22
32
18
28
25
14
21
11
9
13
24
27

INSTAL. HYDR. PODPORY NOŻYCOWEJ 64N-33000000

009/2 **T679/2**

PRONAR

LP.	NAZWA CZĘŚCI	TYP	NUMER KATALOGOWY (NUMER NORMY)	ILOŚĆ	UWAGI	ZK
2	UCHO MOCUJĄCE TYLNE		64RPN-16.00.200	1		
3	PRZEWÓD	12/02H0215L02800H0215L		1		
5	PRZEWÓD	12/02H0215L01800H0215L		2		
7	ZAWÓR HYDRAULICZNY		45RPN-26.00.001	1		
8	NALEPKA	O/Z	45RPN-26.00.002	1		
9	PODPORA KPL.		45RPN-47.00.200	1		
10	SWORZEŃ I		45RPN-47.00.001	1		
11	SWORZEŃ II		45RPN-47.00.002	1		
12	SWORZEŃ III		45RPN-47.00.003	1		
13	PŁYTKA ZABEZPIECZAJĄCA		45RPN-47.00.004	3		
14	KORPUS ZŁĄCZKI	M22x1.5 - M18x1.5	GE15LMEDOMDCF	2		
15	SIŁOWNIK	63sj36A/400m3b16	33RPN-05.04.00.00	1		
16	SZYBKOZŁĄCZE		CNV082/2215M	2		
18	ŚRUBA	M16X45-8,8-A2J	PN EN ISO-4017	4		
19	ŚRUBA	M12X35-8,8-A2J	PN EN ISO-4017	4		
20	ŚRUBA	M6X50-5,8-A2J	PN EN ISO-4017	2		
21	ŚRUBA	M6X16-8,8-A2J	PN EN ISO-4017	6		
22	PODKŁADKA	16-100HV-A4J	PN EN ISO-7091	4		
23	PODKŁADKA	12-100HV-A4J	PN EN ISO-7091	4		
24	PODKŁADKA	6-100HV-A4J	PN EN ISO-7091	6		
25	PODKŁADKA SPRĘŻYSTA	Z16.3-Fe/Zn5	PN-77/M-82008	4		
26	PODKŁADKA SPRĘŻYSTA	Z12.2-Fe/Zn5	PN-77/M-82008	4		
27	PODKŁADKA SPRĘŻYSTA	Z6.1-Fe/Zn5	PN-77/M-82008	8		
28	NAKRĘTKA	M16-8-A2J	PN EN ISO 4032	4		
29	NAKRĘTKA	M12-8-A2J	PN EN ISO 4032	4		
30	SMAROWNICZKA	M6	PN-76-M-82002	1		
32	UCHO MOCUJĄCE PRZEDNIE		64RPN-16.00.300	1		

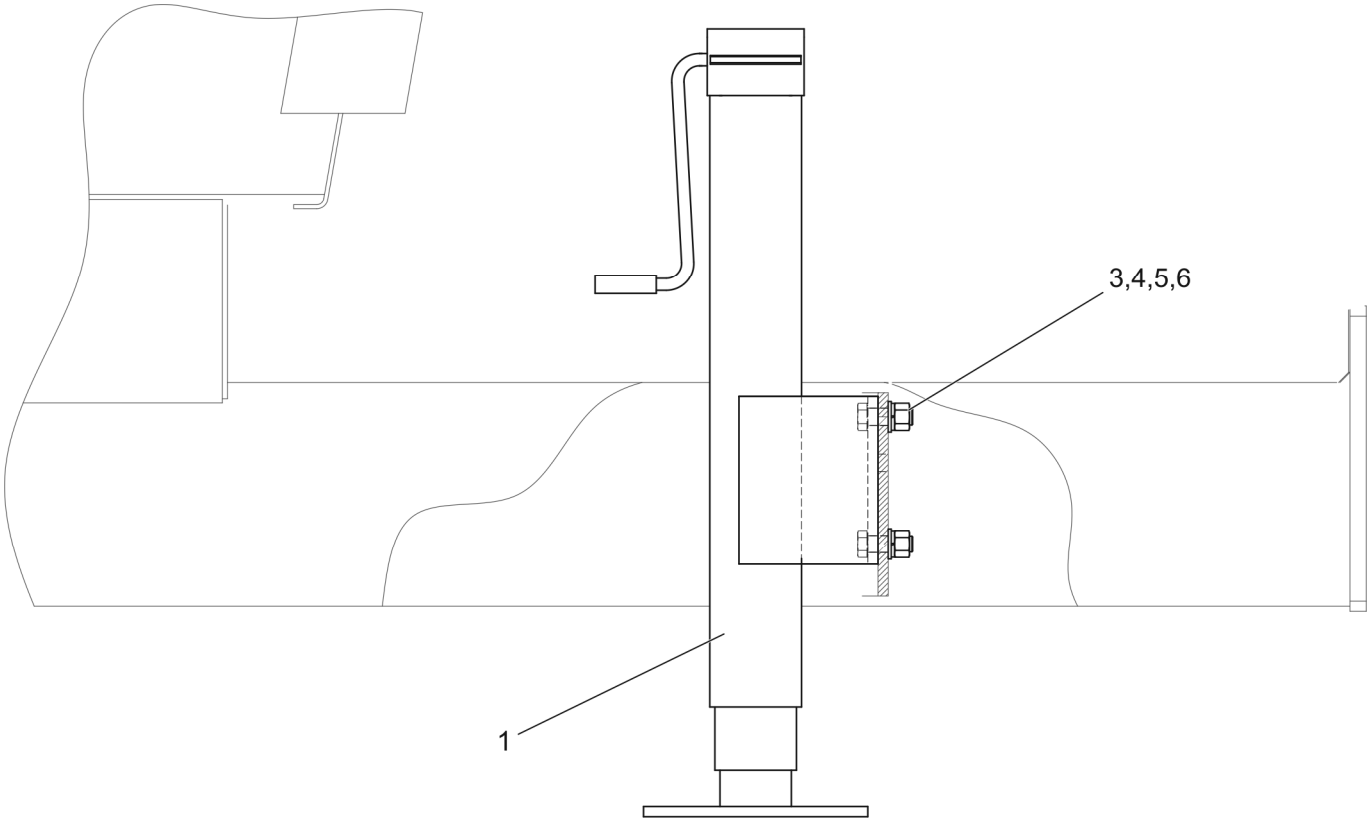
3,4,5,6
1

PODPORA MECHANICZNA
96RPN-00.07.00.00

009/3 **T679/2**

PRONAR

LP.	NAZWA CZĘŚCI	TYP	NUMER KATALOGOWY (NUMER NORMY)	ILOŚĆ	UWAGI	ZK
1	PODPORA MECHANICZNA		96RPN-00.07.01.00	1		
3	ŚRUBA	M16x45-8.8-B-Fe/Zn	PN-85/M-82105	4		
4	PODKŁADKA	17-Fe/Zn5	PN-78/M-82005	4		
5	PODKŁADKA SPRĘŻYSTA	Z16.3-Fe/Zn5	PN-76/M-82008	4		
6	NAKRĘTKA	M16-5-B-Fe/Zn5	PN-86/M-82144	4		

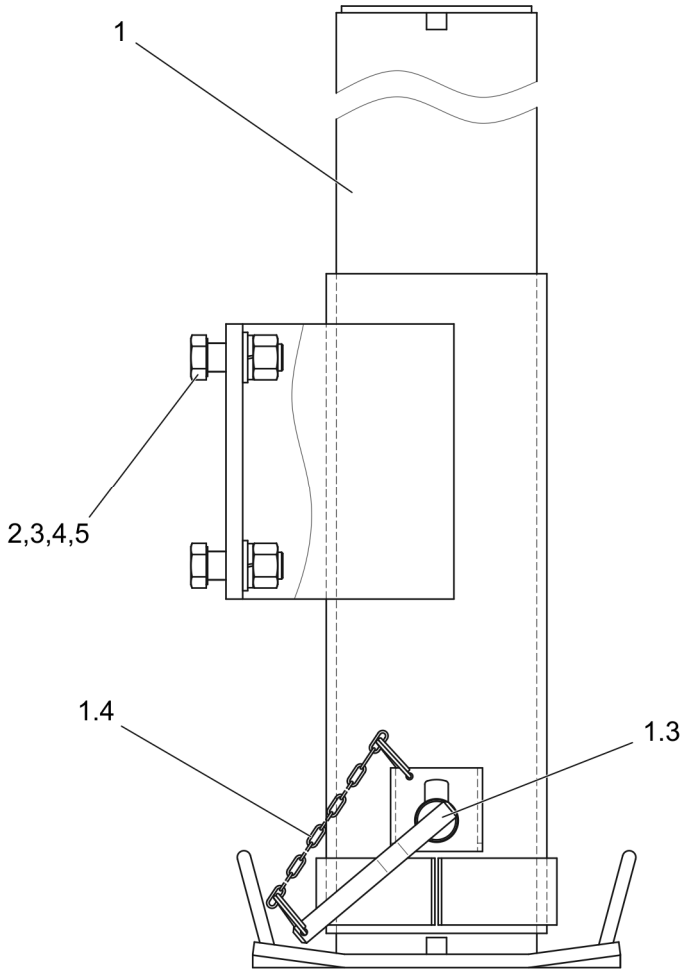
1
2,3,4,5
1.4
1.3

PODPORA TELESKOPOWA
96RPN-07000000

009/4 **T679/2**

PRONAR

LP.	NAZWA CZĘŚCI	TYP	NUMER KATALOGOWY (NUMER NORMY)	ILOŚĆ	UWAGI	ZK
1	*PODPORA TELESKOPOWA*	*550*	*96RPN-07010000*	*1*		
1.3	SWORZEŃ ZABEZPIECZAJĄCY		158N-13010300	1		
1.4	ŁAŃCUSZEK KPL		158N-13010400	1		
2	ŚRUBA	M16x45-8.8-A2J	PN EN ISO 4017	4		
3	PODKŁADKA	16-100HV-A2J	PN EN ISO 7091	4		
4	PODKŁADKA SPRĘŻYSTA	Z16.3-Fe/Zn5	PN-76/M-82008	4		
5	NAKRĘTKA	M16-8-A2J	PN EN ISO 4032	4		

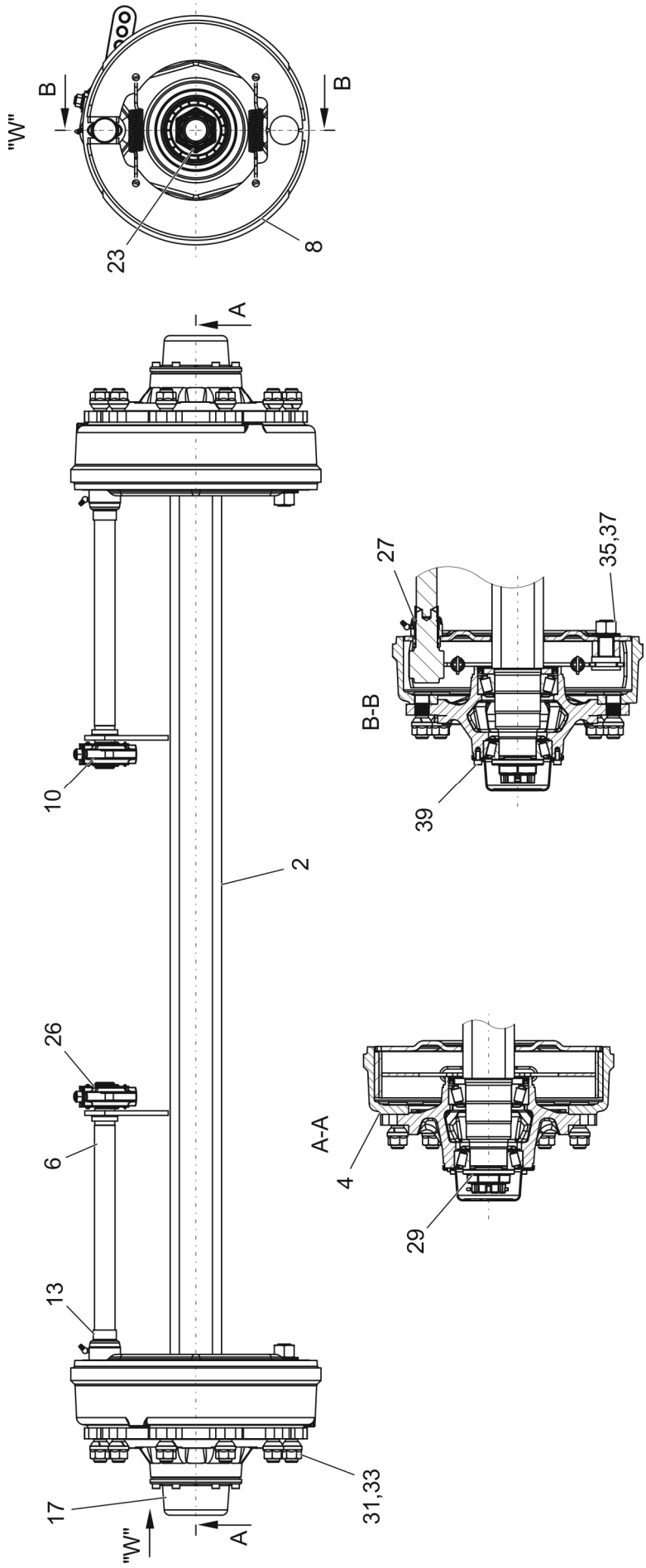
"W"
B
B
23
8
A
A
10
2
26
6
13
17
31,33
"W"
27
35,37
B-B
39
A-A
4
29

OŚ JEZDNA HAMOWANA (ADR)
156N-19000000-02

010/1 **T679/2**

PRONAR

LP.	NAZWA CZĘŚCI	TYP	NUMER KATALOGOWY (NUMER NORMY)	ILOŚĆ	UWAGI	ZK
2	OŚ KPL. II		156N-19000300	1		
4	BĘBEN KOMPLETNY	400x80 H10 335-280	66LTG1001 KPL	2		
6	ROZPIERACZ KPL.	L=500	75A3553004	2		
8	HAMULEC	400x80 408E	731TG01	2		
10	DŹWIGNIA	200-175-150-125-100	7611503	2		
13	OSŁONA GUMOWA	na wałek Ø35	53A08	2		
17	KAPSEL	125	56112522	2		
23	ZAWLECZKA	do nakrętki M48	58209	2		
26	PIERŚCIEŃ SEGERA	32 DIN471	58511	2		
27	PIERŚCIEŃ SEGERA	38 DIN471	58513	2		
29	NAKRĘTKA KORONOWA	M48x1,5 WR65 H44	57548B6	2		
31	NAKRĘTKA KOŁA	M22x1,5	57322B1	20		
33	PODKŁADKA SPRĘŻYSTA	Ø22,5	574221	20		
35	NAKRĘTKA	M24x1,5 DIN934	97124B1	2		
37	PODKŁADKA PODWÓJNA	M24	9800241	2		
39	ŚRUBA DO KAPSLA		96308A0101	12		

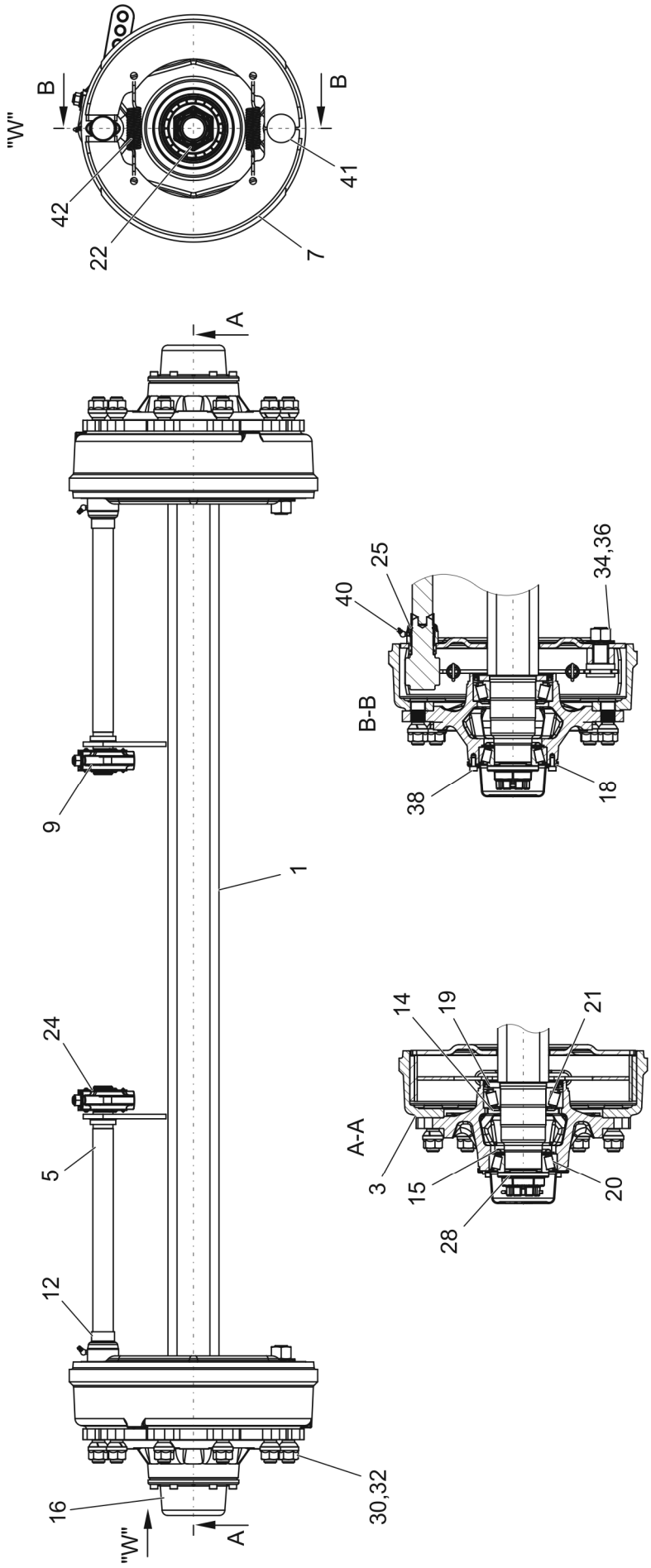
"W"
B
B
42
22
41
7
A
A
9
1
24
5
12
16
30,32
"W"
B-B
40
25
34,36
38
18
A-A
14
19
21
3
15
20
28

OŚ JEZDNA HAMOWANA (PRONAR)
156N-19000000-01

010/2 **T679/2**

PRONAR

LP.	NAZWA CZĘŚCI	TYP	NUMER KATALOGOWY (NUMER NORMY)	ILOŚĆ	UWAGI	ZK
1	OŚ KPL.		156N-19000100	1		
3	BĘBEN HAMULCOWY KPL.		156N-18000500	2		
5	OŚ ROZPIERACZA	500	156N-91001100	2		
7	SZCZĘKA HAMULCOWA KPL.	AF 665	156N-18010000	2		
9	DŹWIGNIA ROZPIERACZA KPL.		156N-09000500	2		
12	OSŁONA GUMOWA		156N-09000012	2		
14	ODRZUTNIK SMARU IX		156N-18000004	2		
15	ODRZUTNIK SMARU VIII		156N-18000003	2		
16	KOŁPAK		156N-18000006	2		
18	USZCZELKA		156N-18000005	2		
19	USZCZELNIENIE III		156N-18000400	2		
20	ŁOŻYSKO STOŻKOWE	jednorzędowe	32213	2		
21	ŁOŻYSKO STOŻKOWE	jednorzędowe	32216	2		
22	ZAWLECZKA	5x80-St-A2J	PN-EN ISO 1234	2		
24	PIERŚCIEŃ OSADCZY SPRĘŻYNUJ.	Z32	PN-81/M-85111	2		
25	PIERŚCIEŃ OSADCZY SPRĘŻYNUJ.	Z38	PN-81/M-85111	2		
28	NAKRĘTKA		156N-09000001	2		
30	NAKRĘTKA	G M22x1,5-10	PN-88/S-91240/62-6	20		
32	PODKŁADKA	M24x1,5	PN-88/S-91240/63	20		
34	NAKRĘTKA	M24x2-8-A2J	PN-EN ISO 8673	2		
36	PODKŁADKA		NL24	2		
38	ŚRUBA	M8x16-8,8-A2J	PN-EN ISO 4762	12		
40	SMAROWNICZKA KĄTOWA	M6/45	PN-76/M-86003	2		
41	SWORZEŃ USTALAJĄCY		156N-18000002	2		
42	SPRĘŻYNA		156N-18000007	2		

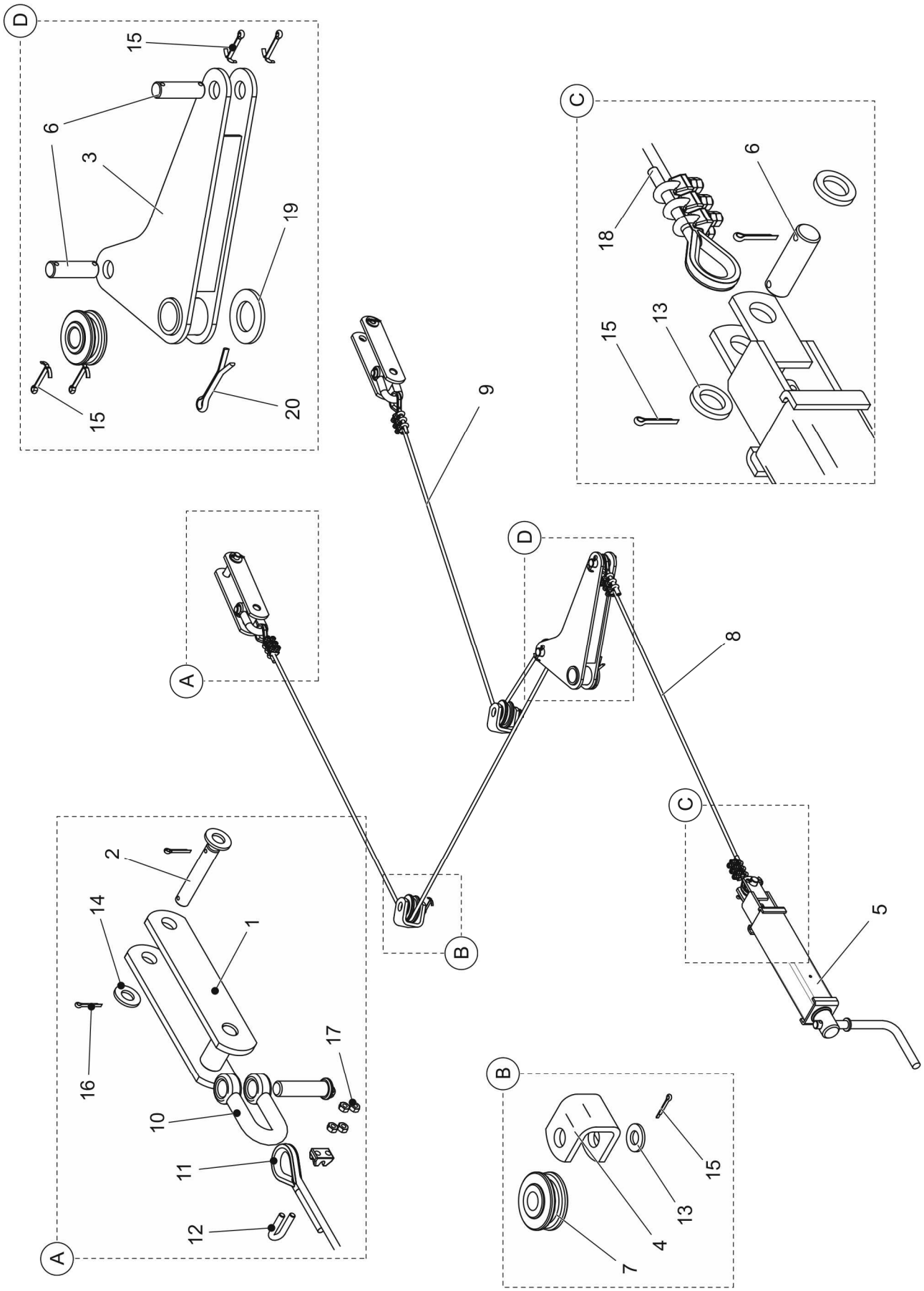
D
15
6
3
19
15
20
C
6
18
15
13
9
A
D
8
C
5
2
14
1
16
17
10
11
12
A
B
B
15
13
4
7

HAMULEC POSTOJOWY
64RPN-00.03.000

011/1 **T679/2**

PRONAR

LP.	NAZWA CZĘŚCI	TYP	NUMER KATALOGOWY (NUMER NORMY)	ILOŚĆ	UWAGI	ZK
1	ODCIĄGACZ HAMULCA RĘCZNEGO		45RPN-22.01.000	2		
2	SWORZEŃ HAMULCA		45RPN-22.00.002	2		
3	DŹWIGNIA		58RPN-09.00.100	1		
4	ZACZEP LINKI		29RPN-01.00.018	2		
5	**MECHANIZM HAMULCA**		**29RPN-12.01.000-01**	**1**	**011/2**	
6	SWORZEŃ		29RPN-12.00.001	3		
7	KÓŁKO LINOWE		29RPN-13.00.001	3		
8	LINKA I	Ø6 6x19+P+p l=900		1		
9	LINKA II	Ø6 6x19+P+p l=2600		1		
10	SZEKLA ŚRUBOWA	S.2768		2		
11	KAUSZA	A6 oc	PN-66/M-80247	4		
12	ZACISK KABŁĄKOWY	6.5 oc	PN-73/M-80241	12		
13	PODKŁADKA	16-100HV-A4J	PN EN ISO-7091	5		
14	PODKŁADKA	12-100HV-A4J	PN EN ISO-7091	4		
15	ZAWLECZKA	S-Zn-4x40	PN EN ISO 1234	5		
16	ZAWLECZKA	S-Zn3.2x25	PN EN ISO 1234	4		
17	NAKRĘTKA	M5-5-A2J	PN EN ISO-4032	24		
18	RURKA TERMOKURCZLIWA	RC12,7/6,4x30	130N-21000003RU	4		
19	PODKŁADKA	28 Fe/Zn5	PN-90/M-82004	1		
20	ZAWLECZKA	S-Zn 6.3x45	PN EN ISO 1234	1		

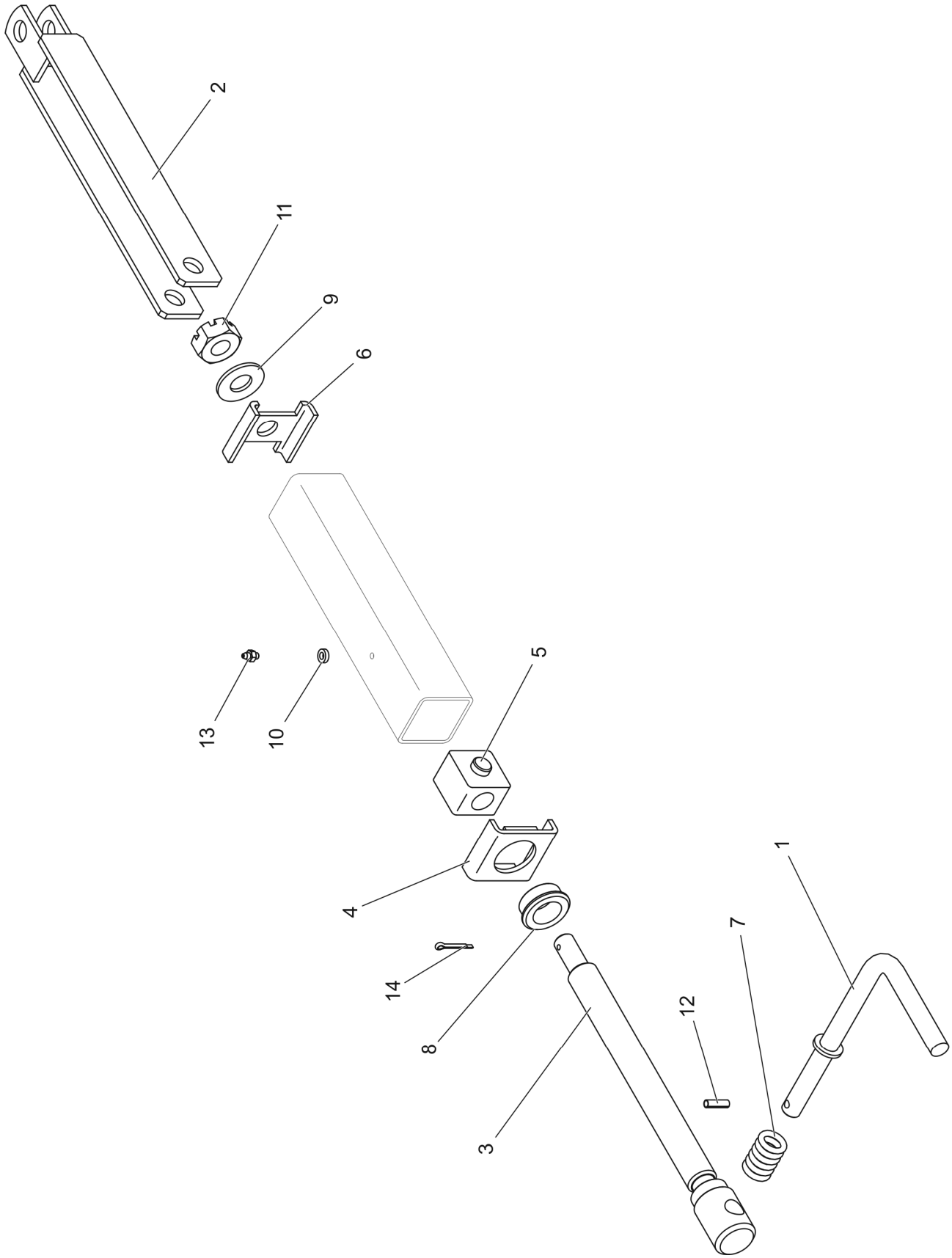
2
11
9
6
13
10
5
4
14
8
3
12
7
1

MECHANIZM HAMULCA POSTOJOWEGO 29RPN-12.01.000-01

011/2 **T679/2**

PRONAR

LP.	NAZWA CZĘŚCI	TYP	NUMER KATALOGOWY (NUMER NORMY)	ILOŚĆ	UWAGI	ZK
1	KORBA KPL.		29RPN-12.01.100	1		
2	CIĘGNO KPL.		29RPN-12.01.200	1		
3	ŚRUBA KPL.		29RPN-12.01.300	1		
4	ZAŚLEPKA KPL.		29RPN-12.01.400	1		
5	NAKRĘTKA		29RPN-12.01.002	1		
6	ZAŚLEPKA		29RPN-12.01.003	1		
7	SPRĘŻYNA		29RPN-12.01.004	1		
8	TULEJKA		29RPN-12.01.005	1		
9	PODKŁADKA	16-100 HV-A2J	PN-EN ISO 7091:2003	1		
10	PODKŁADKA 6-100 HV-A2J		PN-EN ISO 7091:2003	1		
11	NAKRĘTKA KORONOWA	K M16-5-C-A2J	PN-86/M-82148	1		
12	KOŁEK SPRĘŻYSTY	6x24-St	PN-EN ISO 8752:1997	1		
13	SMAROWNICZKA	M6	PN-76/M-86002	1		
14	ZAWLECZKA	4x32-St-A2J	PN-EN ISO 1234:2001	1		

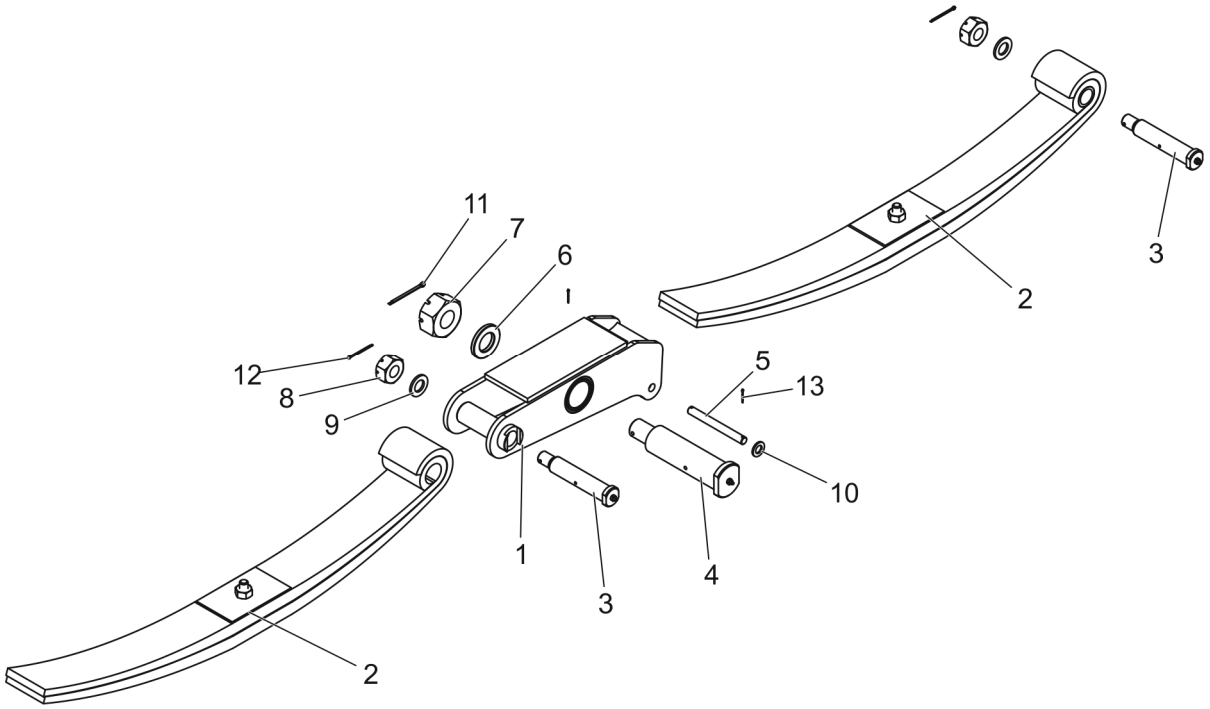
11
7
6
12
8
9
5
13
10
1
3
4
2
3
2

ZAWIESZENIE RESOROWE LEWE
64RPN-00.08.000

012/1 **T679/2**

PRONAR

LP.	NAZWA CZĘŚCI	TYP	NUMER KATALOGOWY (NUMER NORMY)	ILOŚĆ	UWAGI	ZK
1	WAHACZ LEWY KPL.		64RPN-00.08.100	1		
2	RESOR PARABOLICZNY		64RPN-00.08.200	2		
3	SWORZEŃ RESORU KPL		64RPN-00.08.300	2		
4	SWORZEŃ WAHACZA KPL		67RPN-00.04.02.00	1		
5	SWORZEŃ RESORU		45RPN-00.03.001	2		
6	PODKŁADKA		37RPN-18.00.002	1		
7	NAKRĘTKA KORONOWA	Z M36x3-8-B-Fe/Zn5	PN-86/M-82148	1		
8	NAKRĘTKA KORONOWA	Z M24-8-B-Fe/Zn5	PN-86/M-82148	2		
9	PODKŁADKA	25-Fe/Zn5	PN-78/M-82005	2		
10	PODKŁADKA	17-Fe/Zn5	PN-78/M-82005	4		
11	ZAWLECZKA	S-Zn 6.3x71	PN-76/M-82001	1		
12	ZAWLECZKA	S-Zn 5x50	PN-76/M-82001	2		
13	ZAWLECZKA	S-Zn 4x32	PN-76/M-82001	4		

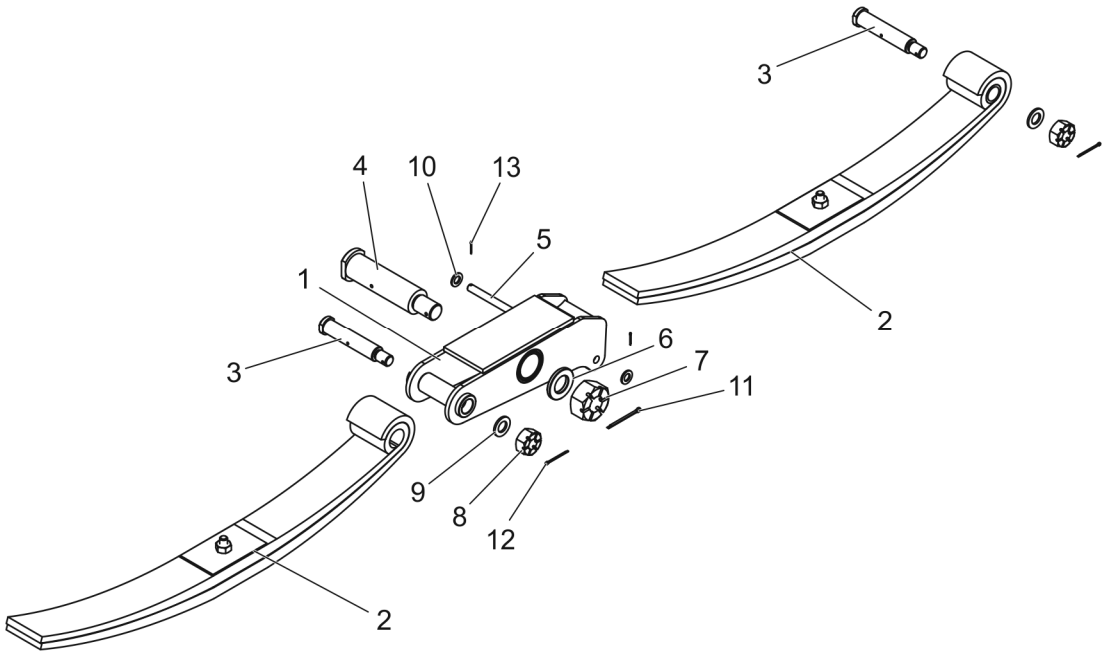
3
4
10
13
5
1
3
6
7
11
2
9
8
12
2

ZAWIESZENIE RESOROWE PRAWE
64RPN-00.09.000

012/2 **T679/2**

PRONAR

LP.	NAZWA CZĘŚCI	TYP	NUMER KATALOGOWY (NUMER NORMY)	ILOŚĆ	UWAGI	ZK
1	WAHACZ PRAWY KPL.		64RPN-00.09.100	1		
2	RESOR PARABOLICZNY		64RPN-00.08.200	2		
3	SWORZEŃ RESORU KPL		64RPN-00.08.300	2		
4	SWORZEŃ WAHACZA KPL		67RPN-00.04.02.00	1		
5	SWORZEŃ RESORU		45RPN-00.03.001	2		
6	PODKŁADKA		37RPN-18.00.002	1		
7	NAKRĘTKA KORONOWA	Z M36x3-8-B-Fe/Zn5	PN-86/M-82148	1		
8	NAKRĘTKA KORONOWA	Z M24-8-B-Fe/Zn5	PN-86/M-82148	2		
9	PODKŁADKA	25-Fe/Zn5	PN-78/M-82005	2		
10	PODKŁADKA	17-Fe/Zn5	PN-78/M-82005	4		
11	ZAWLECZKA	S-Zn 6.3x71	PN-76/M-82001	1		
12	ZAWLECZKA	S-Zn 5x50	PN-76/M-82001	2		
13	ZAWLECZKA	S-Zn 4x32	PN-76/M-82001	4		

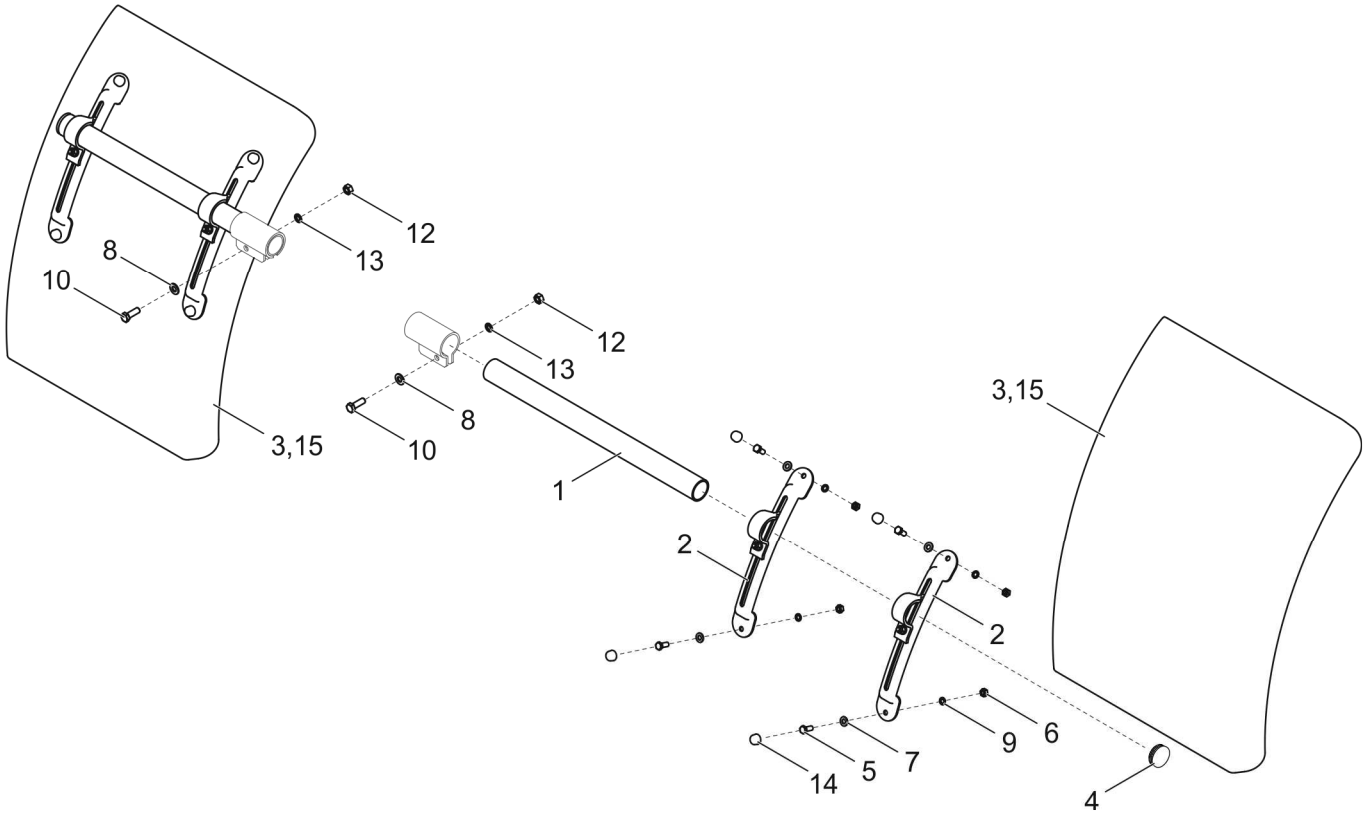
12
13
8
10
12
13
8
10
3,15
3,15
1
2
2
6
9
7
5
14
4

BŁOTNIKI KPL.
64RPN-00.16.000

013/1 **T679/2**

PRONAR

LP.	NAZWA CZĘŚCI	TYP	NUMER KATALOGOWY (NUMER NORMY)	ILOŚĆ	UWAGI	ZK
1	RAMIĘ		58RPN-00.23.001	2		
2	MOCOWANIE BŁOTNIKA		163N-00080100	4		
3	BŁOTNIK	1/4 B545xL755xR800	410.017	2	OPT	
4	WKŁADKA DO RUREK OKRĄGŁYCH	SR 1530	111494	2		
5	ŚRUBA	Z M8x20-4.6-A2J	PN-M-82406	8		
6	NAKRĘTKA	M8-8-A2J	PN-EN ISO 4032	8		
7	PODKŁADKA	8-100HV-Fe/Zn5	PN-EN ISO 7091	8		
8	PODKŁADKA	10-100HV-A2J	PN-EN ISO 7093-2	8		
9	PODKŁADKA SPRĘŻYSTA	Z 8,2-A2J	PN/M-82008	8		
10	ŚRUBA	M10x30-8.8-A2J	PN-EN ISO 4017	2		
11	PODKŁADKA	10-100HV-A2J	PN-EN ISO 7091	2		
12	NAKRĘTKA	M10-8-A2J	PN-EN ISO 4032	2		
13	PODKŁADKA SPRĘŻYSTA	Z 10,2-A2J	PN/M-82008	2		
14	OSŁONA DO ŁBÓW SZEŚCIOKĄT.	M8 SR1802	nr kat. 12838	8		
15	BŁOTNIK	1/4 B455xL725xR600	410.018	2		

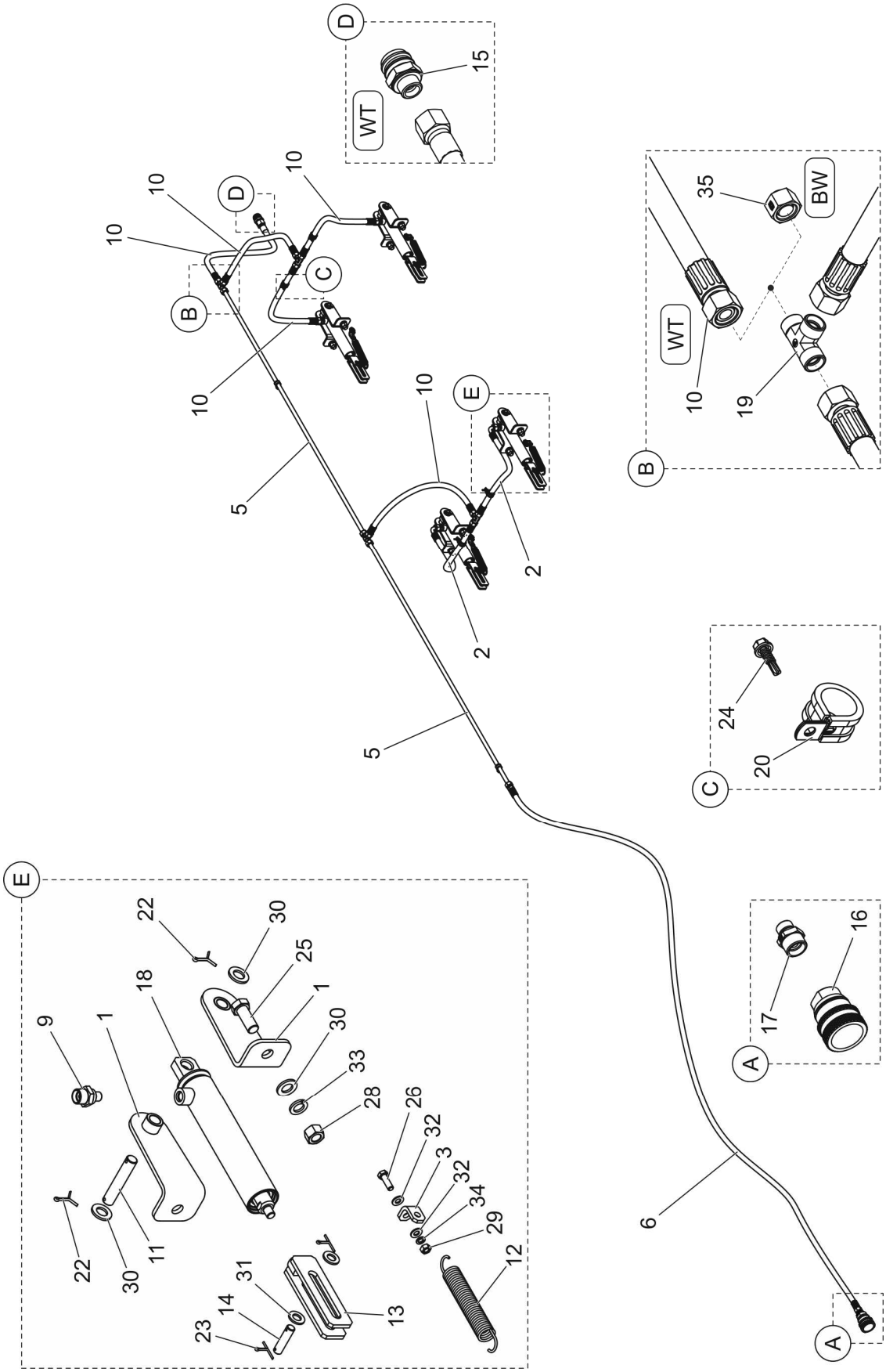
D
WT
15
10
10
D
10
B
C
10
5
10
E
2
2
5
B
WT
35
BW
10
19
C
24
20
E
22
30
25
18
1
9
1
30
33
28
26
32
3
32
34
29
12
22
30
11
31
14
23
13
A
17
16
6
A

INSTALACJA HAMULCÓW HYDRAULICZ. 64N-32000000

014/1 **T679/2**

PRONAR

LP.	NAZWA CZĘŚCI	TYP	NUMER KATALOGOWY (NUMER NORMY)	ILOŚĆ	UWAGI	ZK
	INSTALACJA HAMULCÓW HYDR.	*Z wyjściem*	*64N-32000000/01*			
	INSTALACJA HAMULCÓW HYDR.	*Bez wyjścia*	*64N-32000000*			
1	WSPORNIK CYLINDRA KPL.		64RPN-13.01.000	8		
2	PRZEWÓD	12/02H1715L00750H0215L		2		
3	MOCOWANIE SPRĘŻYNY		64RPN-13.00.001	4		
5	RURKA KPL		64N-31000100	2		
6	PRZEWÓD	12/02H0415L03700H0215L		1		
9	KORPUS ZŁĄCZKI	M16x1.5-M22x1.5	GE15LM16x1.5EDOMDCF	4		
10	PRZEWÓD	12/02H0215L00850H0215L		5 lub 4(BW)		
11	SWORZEŃ CYLINDRA		45RPN-12.00.001	4		
12	SPRĘŻYNA		45RPN-05.00.002	4		
13	KOŃCÓWKA WIDEŁKOWA		37RPN-19.02.000	4		
14	SWORZEŃ		29RPN-11.00.004	2		
15	WTYCZKA SZYBKOZŁĄCZKI		VF 5/2215 M	1		
16	GNIAZDO SZYBKOZŁĄCZKI		VF 38GAS F	1		
17	KORPUS ZŁĄCZKI	G3/8-M22x1.5	GE15LR3/8EDOMDCF	1		
18	CYLINDER NURNIKOWY	25/140m2a16	33N-00430000	4		
19	KORPUS ZŁĄCZKI TRÓJNIKOWEJ		T15LCFX	4		
20	OBEJMA RUBBER CLIP		22/12W1	4		
22	ZAWLECZKA	4x32-St-A2J	PN-EN ISO 1234:2001	8		
23	ZAWLECZKA	3.2x25-St-A2J	PN-EN ISO 1234:2001	4		
24	WKRĘT SAMOWIERCĄCY	5,5x19 -A2J	PN-EN ISO 15480	4		
25	ŚRUBA	M16x40-8.8-A2J	PN-EN ISO 4017	8		
26	ŚRUBA	M8x25-8.8-A2J	PN-EN ISO 4017	4		
28	NAKRĘTKA	M16-8-A2J	PN-EN ISO 4032	8		
29	NAKRĘTKA	M8-5-A2J	PN-EN ISO 4032	4		
30	PODKŁADKA	16-100HV-A4J	PN-EN ISO 7091	16		
31	PODKŁADKA	12-100HV-A4J	PN-EN ISO 7091	4		
32	PODKŁADKA	8-100HV-A4J	PN-EN ISO 7091	8		
33	PODKŁADKA SPRĘŻYSTA	16.3 Fe/Zn5	PN-77/M-82008	8		
34	PODKŁADKA SPRĘŻYSTA	8.2 Fe/Zn5	PN-77/M-82008	4		
35	KOREK		VKAM15LCF	1 (BW)		

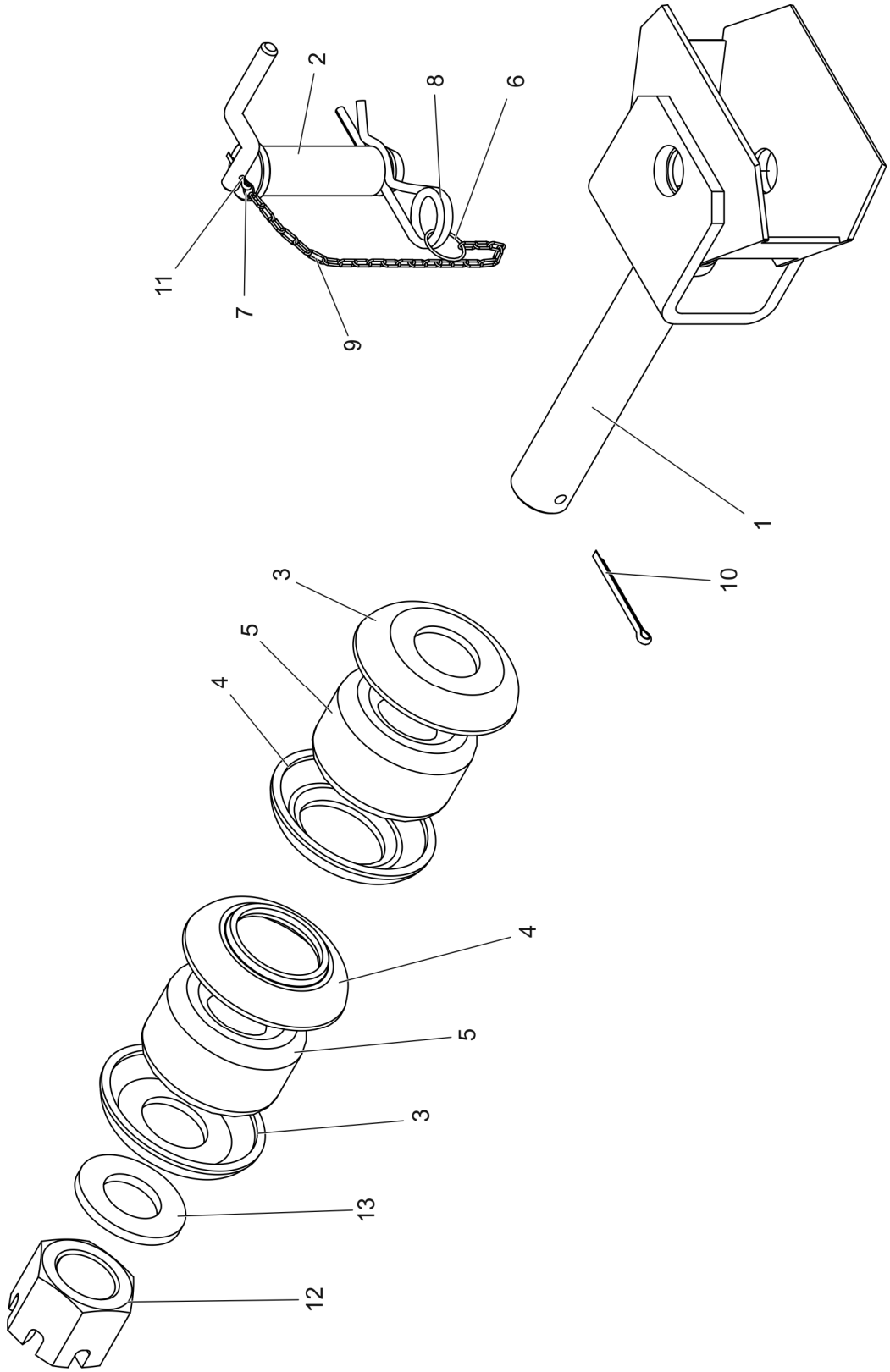
2
8
6
11
7
9
1
10
3
5
4
4
5
3
13
12

ZACZEP TYLNY
45RPN-23.00.000

015/1 **T679/2**

PRONAR

LP.	NAZWA CZĘŚCI	TYP	NUMER KATALOGOWY (NUMER NORMY)	ILOŚĆ	UWAGI	ZK
1	KORPUS ZACZEPU		45RPN-23.01.000	1		
2	SWORZEŃ KPL.		29RPN-00.01.200	1		
3	GNIAZDO AMORTYZATORA I		45RPN-23.00.001	2		
4	GNIAZDO AMORTYZATORA II		45RPN-23.00.002	2		
5	AMORTYZATOR		45RPN-23.00.003	2		
6	KÓŁKO I		29RPN-14.06.203	1		
7	KÓŁKO II		29RPN-14.06.204	1		
8	ZAWLECZKA SPRĘŻYSTA	6x115-Fe/Zn6c	PN-ISO 7072	1		
9	ŁAŃCUSZEK SANITARNY	L≈250mm		1		
10	ZAWLECZKA	S-Zn-8x80	PN-76/M-82001	1		
11	ZAWLECZKA	S-Zn-3.2x25	PN-76/M-82001	1		
12	NAKRĘTKA KORONOWA	Z M42x2-8-B	PN-86/M-82148	1		
13	PODKŁADKA	43 Fe/Zn	PN-78/M-82005	1		

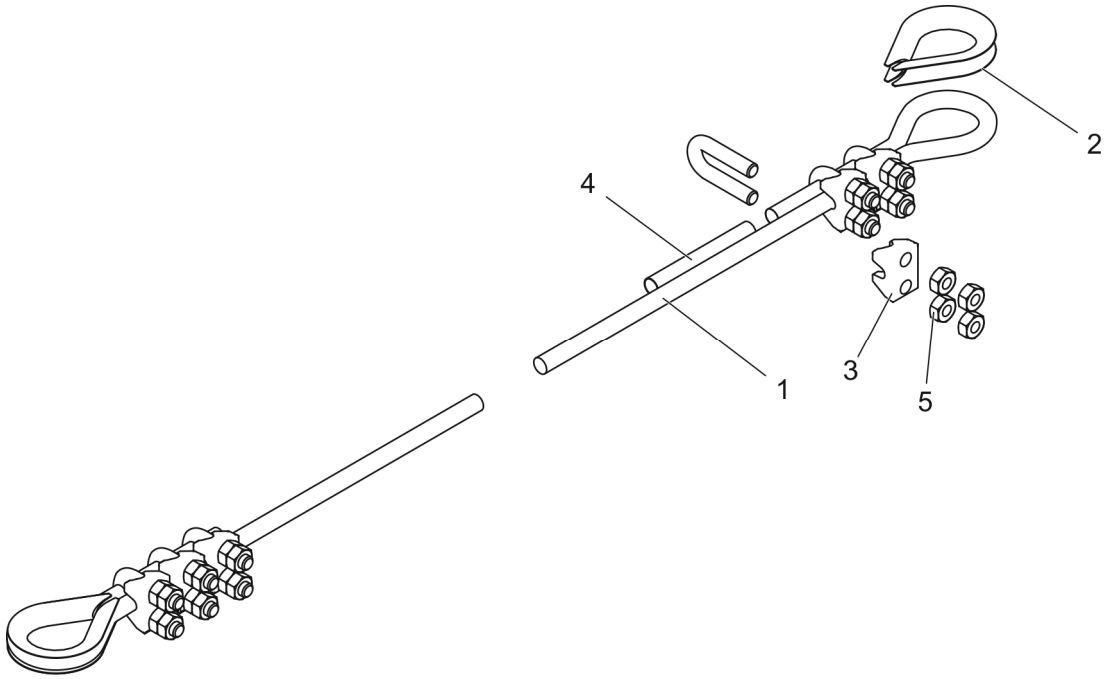
2
4
1
3
5

LINA OGRANICZAJACA WYWROT
96RPN-00.00.01.00

016/1 **T679/2**

PRONAR

LP.	NAZWA CZĘŚCI	TYP	NUMER KATALOGOWY (NUMER NORMY)	ILOŚĆ	UWAGI	ZK
1	LINKA	Ø12 6X37+AO L=1500	96N-00000100P1			
2	KAUSZA	A12 A2J	PN-EN 13411-1:2004	2		
3	ZACISK KABŁĄKOWY	13 A2J	PN-EN 13411-5+A1:2009	6		
4	RURKA TERMOKURCZLIWA	RC12,7/6,4x30	130N-21000003RU	2		
5	NAKRĘTKA	M10-5-A2J	PN-EN ISO 4032	12		

KOMPLET NADSTAW 800
96N-12000000

017/1 T679/2

PRONAR

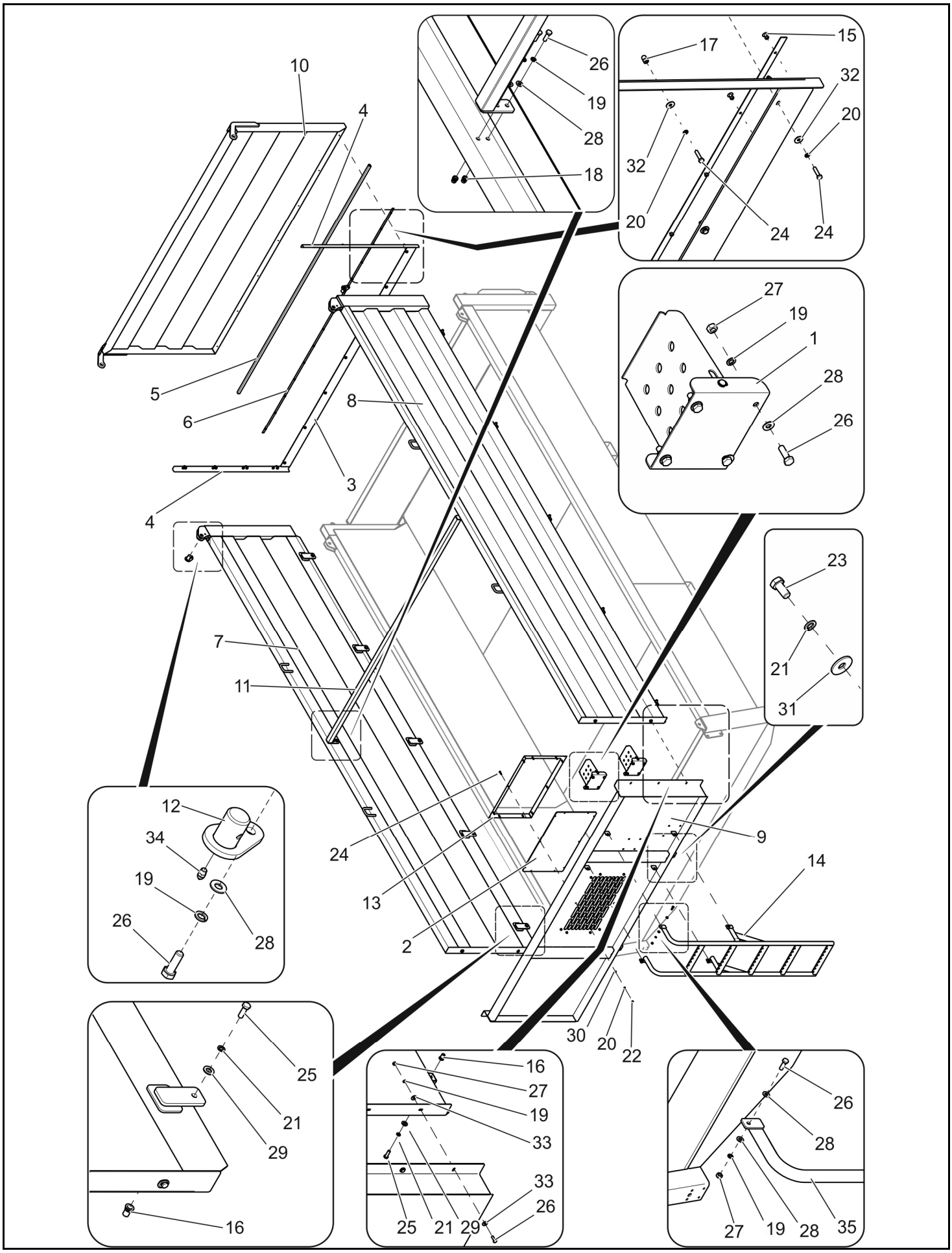

KOMPLET NADSTAW 800
96N-12000000

017/1 **T679/2**

PRONAR

LP.	NAZWA CZĘŚCI	TYP	NUMER KATALOGOWY (NUMER NORMY)	ILOŚĆ	UWAGI	ZK
1	STOPIEŃ BURTOWY	EB 20-010		2		
2	OKNO PLEXI		202N-06000002	1		
3	ZAKŁADKA KLAPY		96N-12000001	1		
4	ZAŚLEPKA KLAPY		96N-12000002	2		
5	USZCZELKA		96N-12000003	1		
6	LISTWA		96N-12000004	1		
7	NADSTAWA PRAWA		96N-12010000	1		
8	NADSTAWA LEWA		96N-12020000	1		
9	NADSTAWA PRZEDNIA		96N-12030000	1		
10	KLAPA UCHYLNA		96N-12040000	1		
11	POPRZECZKA		96N-12050000	1		
12	SWORZEŃ KLAPY		96N-12060000	2		
13	RAMKA OKNA		96N-12070000	1		
14	DRABINKA KPL.		96N-12080000	1	Poz. 35+19+26+27+28	
15	NIT	P AlFe 5x12	DIN 7337	14		
16	NITONAKRĘTKA	M10	SFM01045G	10		
17	NITONAKRĘTKA	M6	SSM0645	8		
18	NITONAKRĘTKA RADEŁKOWANA	M8	SSM0845R	4		
19	PODKŁADKA SPRĘŻYSTA	8,2-A2J	PN-77/M-82008	24		
20	PODKŁADKA SPRĘŻYSTA	6,1-A2J	PN-77/M-82008	25		
21	PODKŁADKA SPRĘŻYSTA	10,2-A2J	PN-77/M-82008	12		
22	NAKRĘTKA	M6-8 A2J	PN-EN 24032	10		
23	ŚRUBA Z ŁBEM SZEŚCIOKĄTNYM	M10x20-8.8-A2J	ISO 4017	2		
24	ŚRUBA Z ŁBEM SZEŚCIOKĄTNYM	M6x25-8.8-A2J	PN-EN ISO 4017	25		
25	ŚRUBA Z ŁBEM SZEŚCIOKĄTNYM	M10x30-8,8-A2J	PN-EN ISO 4017	10		
26	ŚRUBA Z ŁBEM SZEŚCIOKĄTNYM	M8x25-8,8-A2J	PN-EN ISO 4017	24		
27	NAKRĘTKA	M8-8-A2J	PN-EN ISO 4032	18		
28	PODKŁADKA	8-100HV A2J	PN-EN ISO 7091	22		
29	PODKŁADKA	12-100HV A2J	PN-EN ISO 7091	10		
30	PODKŁADKA	6-100 HV A2J	PN-EN ISO 7091:2003	10		
31	PODKŁADKA	10,5-100HV-A2J	PN-EN ISO 7093	2		
32	PODKŁADKA	6-100 HV - A2J	PN-EN ISO 7093-2	15		
33	PODKŁADKA	8-200HV A2J	PN-EN ISO 7093-2	12		
34	SMAROWNICZKA	M6	PN-M-86002:1976	2		
35	DRABINKA		96N-12080100	1		

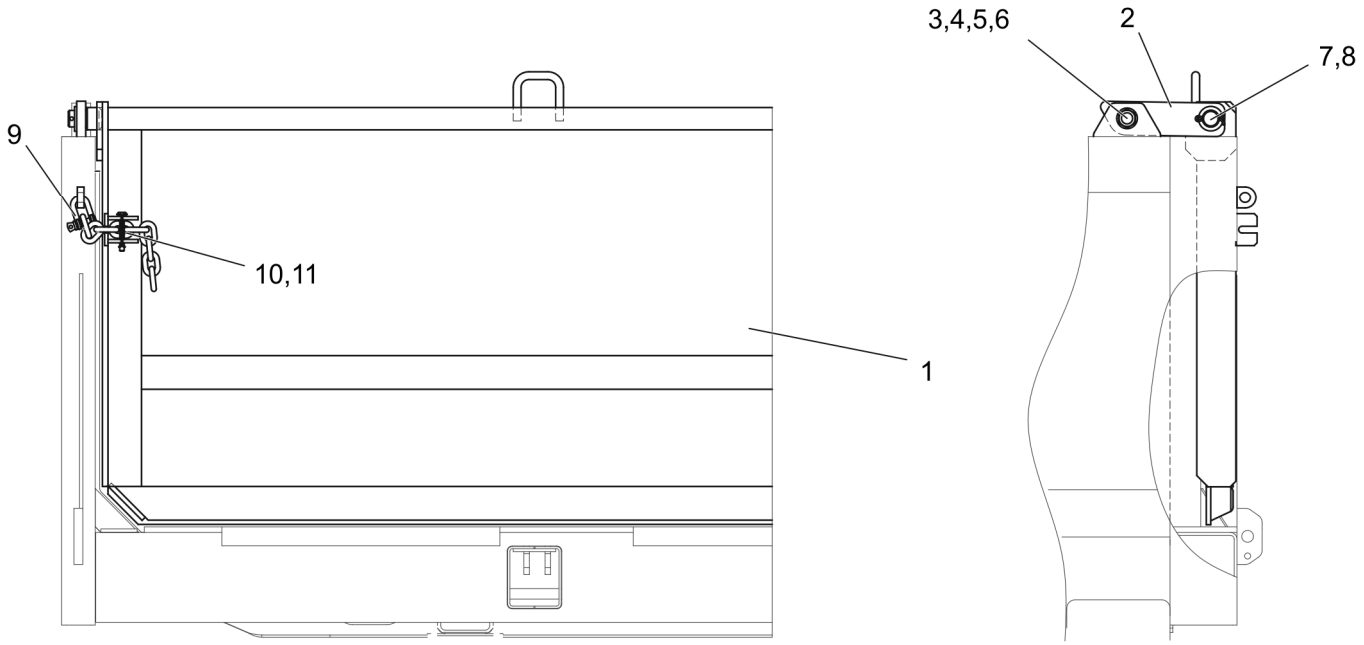
3,4,5,6
2
7,8
9
10,11
1

KLAPA UCHYLNA
96RPN-00.06.00.00

018/1 **T679/2**

PRONAR

LP.	NAZWA CZĘŚCI	TYP	NUMER KATALOGOWY (NUMER NORMY)	ILOŚĆ	UWAGI	ZK
1	KLAPA UCHYLNA KPL.		96RPN-00.06.01.00	1		
2	RAMIĘ KLAPY		96RPN-00.06.00.01	2		
3	PODKŁADKA	21-Fe/Zn5	PN-78/M-82005	4		
4	ŚRUBA	M20x70-8.8-B-Fe/Zn	PN-85/M-82105	2		
5	NAKRĘTKA	M20-8-B-Fe/Zn5	PN-86/M-82144	2		
6	PODKŁADKA SPRĘŻYSTA	Z 20.5-Fe/Zn5	PN-90/M-82008	2		
7	PODKŁADKA	30 Fe/Zn5	PN-90/M-82004	2		
8	ZAWLECZKA	S-Zn 6.3x45	PN-76/M-82001	2		
9	SZEKLA	M10		2		
10	ŁAŃCUCH	(10ogniw) Ø9x27x31, klasa 5 ocynkowany		2		
11	PRZETYCZKA	S.2266		2		

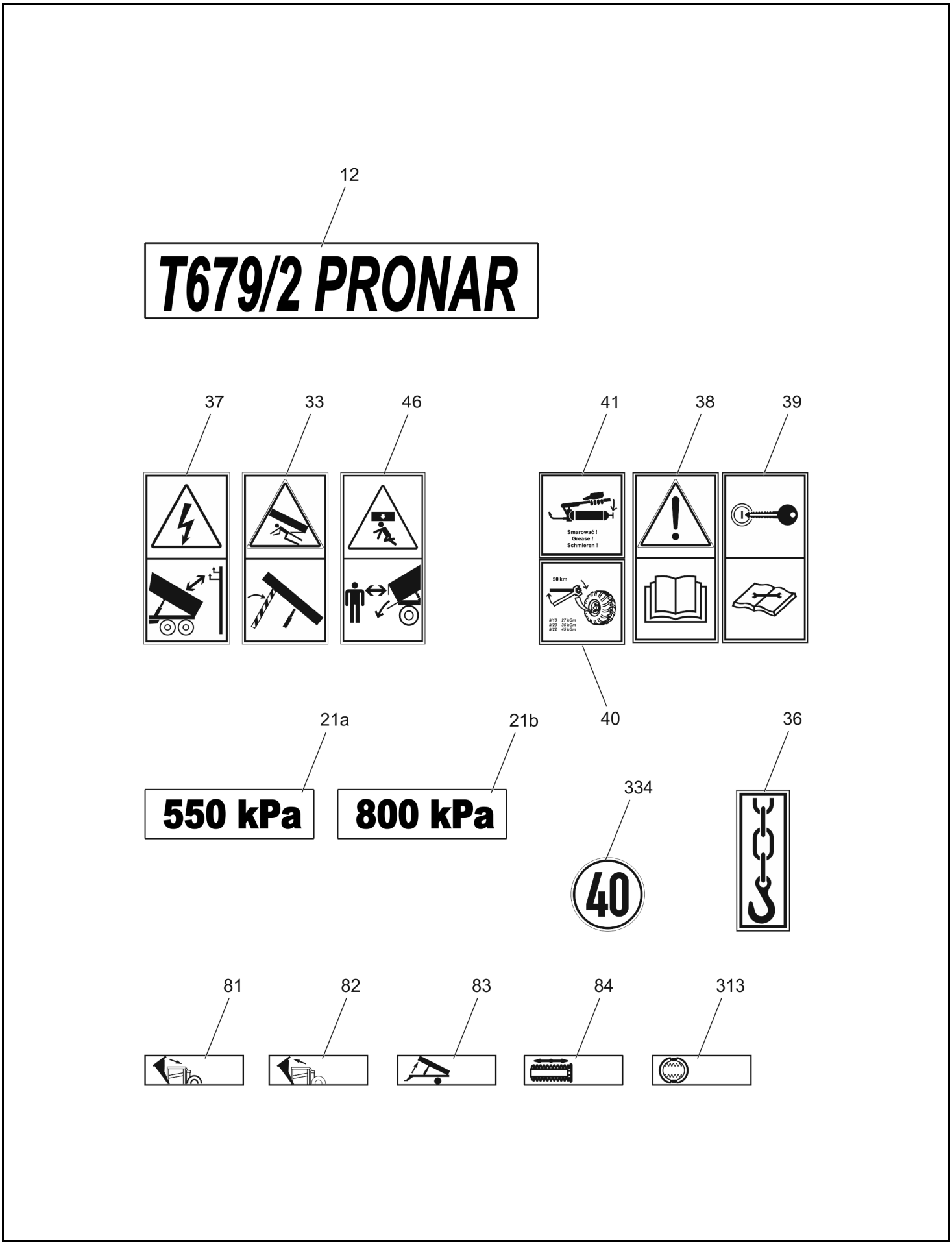
12
T679/2 PRONAR
37
33
46
41
38
39
Smarować !
Grease !
Schmieren !
50 km
M16 27 kGm
M20 35 kGm
M22 45 kGm
40
21a
21b
36
550 kPa
800 kPa
334
40
81
82
83
84
313

NALEPKI

019/1 T679/2

PRONAR

LP.	NAZWA CZĘŚCI	TYP	NUMER KATALOGOWY (NUMER NORMY)	ILOŚĆ	UWAGI	ZK
12	NALEPKA	T679/2	96RPN-00.00.00.05	2		
21a	NALEPKA	550kPa	37RPN-00.00.007	2		
21b	NALEPKA	900kPa	67RPN-00.00.00.04	2		
33	NALEPKA OSTRZEGAWCZA I		58RPN-00.00.012	2		
36	NALEPKA TRANSPORTOWA		58RPN-00.00.019	4		
37	NALEPKA OSTRZEGAWCZA III		58RPN-00.00.020	2		
38	NALEPKA OSTRZEGAWCZA II		70RPN-00.00.00.04	1		
39	NALEPKA OSTRZEGAWCZA III		70RPN-00.00.00.05	1		
40	NALEPKA INFORMACYJNA II		104RPN-00.00.00.06	1		
41	NALEPKA	smarowanie	104RPN-00.00.00.04	1		
46	NALEPKA OSTRZEGAWCZA		96RPN-00.00.00.06	2		
81	NALEPKA INFORMACYJNA III		58RPN-00.00.038	1		
82	NALEPKA INFORMACYJNA II		58RPN-00.00.037	1		
83	NALEPKA INFORMACYJNA III		29RPN-00.00.027	1		
84	NALEPKA INFORMACYJNA I		45RPN-00.00.011	1		
313	NALEPKA INFORMACYJNA IV		29RPN-00.00.028	1		
334	NALEPKA	40km/h	204N-00000008	1		

NUMER KATALOGOWY	RYS.	LP.
006004.60	004/1	6
00652202	001/1-2	301
00652900	001/1-2	302
00664400	001/1-2	42
03	004/1	9
04	004/1	8
063 130 047	007/1-2	34
063 130 047	008/1-2	34
063 206 054	008/1-2	31
063 309 066	008/1-2	30
063.000.005	006/1-2	4
063.000.005	007/1-2	4
063.000.005	008/1-2	4
063.000.006	006/1-2	3
063.000.006	007/1-2	3
063.000.006	008/1-2	3
10.01.037	006/1-2	33
10.01.037	007/1-2	33
10.01.037	008/1-2	33
100kz	004/1	21
103RPN-00.00.01.00	001/1-2	322
103RPN-00.00.12.00	001/1-2	323
104RPN-00.00.00.04	019/1	41
104RPN-00.00.00.06	019/1	40
106N-00260000-01	003/1	18
106N-00260000-01	003/2	18
106N-00262000	003/1	19
106N-00262000	003/2	19
106N-00262001	003/1	19.1
106N-00262001	003/2	19.1
106N-002620023	003/1	19.2
106N-002620023	003/2	19.2
110RPN-03.01.00.00	006/1-2	11
110RPN-03.01.00.00	007/1-2	11
110RPN-03.01.00.00	008/1-2	11
111494	005/1	1.4
111494	005/1	2.4
111494	013/1	4
118RPN-13.00.00.02	003/1	11
118RPN-13.00.00.02	003/2	11
118RPN-17.00.00.01	006/1-2	61
118RPN-17.00.00.01	007/1-2	61
118RPN-17.00.00.01	008/1-2	61
125RPN-00.01.00.00-02	001/1-2	90
125RPN-09.01.00.00	007/1-2	16
125RPN-09.02.00.00	007/1-2	17
127 021 00 00	004/1	12
12838	013/1	14
12884	005/1	1.5
12884	005/1	2.5
130N-21000003RU	003/1	24
130N-21000003RU	003/2	24
130N-21000003RU	011/1	18
130N-21000003RU	016/1	4
13RPN-03.01.02	006/1-2	24
13RPN-03.01.02	007/1-2	24
13RPN-03.01.02	008/1-2	24
156N-09000001	010/2	28
156N-09000012	010/2	12
156N-09000500	010/2	9
156N-18000002	010/2	41
156N-18000003	010/2	15
156N-18000004	010/2	14
156N-18000005	010/2	18
156N-18000006	010/2	16
156N-18000007	010/2	42
156N-18000400	010/2	19
156N-18000500	010/2	3
156N-18010000	010/2	7

NUMER KATALOGOWY	RYS.	LP.
156N-19000100	010/2	1
156N-19000300	010/1	2
156N-91001100	010/2	5
158N-13010300	009/4	1.3
158N-13010400	009/4	1.4
158N-19000100	006/1-2	21
158N-19000100	007/1-2	21
158N-19000100	008/1-2	21
16/12W1	002/1	13
163N-00080100	013/1	2
163N-00140000	006/1-2	15
163N-00140000	007/1-2	15
163N-00140000	008/1-2	15
177N-00050100	001/1-2	92
202N-06000002	017/1	2
204N-00000008	019/1	334
22/12W1	002/1	14
22/12W1	014/1	20
29RPN-00.00.009	001/1-2	44
29RPN-00.00.027	019/1	83
29RPN-00.00.028	019/1	313
29RPN-00.01.200	015/1	2
29RPN-01.00.018	011/1	4
29RPN-11.00.002	006/1-2	28
29RPN-11.00.002	007/1-2	28
29RPN-11.00.002	008/1-2	28
29RPN-11.00.004	006/1-2	29
29RPN-11.00.004	007/1-2	29
29RPN-11.00.004	008/1-2	29
29RPN-11.00.004	014/1	14
29RPN-12.00.001	011/1	6
29RPN-12.01.000-01	011/1	5
29RPN-12.01.002	011/2	5
29RPN-12.01.003	011/2	6
29RPN-12.01.004	011/2	7
29RPN-12.01.005	011/2	8
29RPN-12.01.100	011/2	1
29RPN-12.01.200	011/2	2
29RPN-12.01.300	011/2	3
29RPN-12.01.400	011/2	4
29RPN-13.00.001	003/1	8
29RPN-13.00.001	003/2	8
29RPN-13.00.001	011/1	7
29RPN-13.00.002	003/1	9
29RPN-13.00.002	003/2	9
29RPN-13.00.003	003/2	10
29RPN-14.06.203	015/1	6
29RPN-14.06.204	015/1	7
32213	010/2	20
32216	010/2	21
324-900-000111	007/1-2	57
324-900-000111	008/1-2	57
324-900-000115	007/1-2	56
324-900-000115	008/1-2	56
324-900-000378	006/1-2	56
324-900-000379	006/1-2	57
331000	007/1-2	22
331000	008/1-2	22
333 200 108	007/1-2	35
333 200 108	008/1-2	35
33N-00430000	014/1	18
33RPN-04.01.00.02	002/2	2
33RPN-04.01.00.09	002/2	6
33RPN-04.01.00.11	002/2	5
33RPN-04.14.00.03	002/2	3
33RPN-04.14.00.04	002/2	4
33RPN-04.19.00.00	002/1	1.1
33RPN-04.19.01.00	002/2	1
33RPN-05.04.00.00	009/2	15
352 011 122	006/1-2	14
352 011 122	008/1-2	14

NUMER KATALOGOWY	RYS.	LP.
37RPN-00.00.007	019/1	21a
37RPN-18.00.002	012/1	6
37RPN-18.00.002	012/2	6
37RPN-19.02.000	014/1	13
410.017	013/1	3
410.018	013/1	15
410025	002/2	16
45RPN-00.00.011	019/1	84
45RPN-00.03.001	012/1	5
45RPN-00.03.001	012/2	5
45RPN-05.00.002	006/1-2	8
45RPN-05.00.002	007/1-2	8
45RPN-05.00.002	008/1-2	8
45RPN-05.00.002	014/1	12
45RPN-12.00.001	014/1	11
45RPN-22.00.002	011/1	2
45RPN-22.01.000	011/1	1
45RPN-23.00.000	001/1-2	200
45RPN-23.00.001	015/1	3
45RPN-23.00.002	015/1	4
45RPN-23.00.003	015/1	5
45RPN-23.01.000	015/1	1
45RPN-26.00.001	009/1	5
45RPN-26.00.001	009/2	7
45RPN-26.00.002	009/1	6
45RPN-26.00.002	009/2	8
45RPN-47.00.001	009/2	10
45RPN-47.00.002	009/2	11
45RPN-47.00.003	009/2	12
45RPN-47.00.004	009/2	13
45RPN-47.00.200	009/2	9
45RPN-63.07.000	006/1-2	26
460267	001/1-2	86
475 713 500 0	007/1-2	14
5 223 21 500 0	007/1-2	13
5.213.02.700.0	006/1-2	10
5.213.02.700.0	007/1-2	10
5.213.02.700.0	008/1-2	10
5.222.00.012.0	006/1-2	13
5.222.00.012.0	008/1-2	13
5.232.61.030.0	006/1-2	23
5.232.61.030.0	007/1-2	23
5.232.61.030.0	008/1-2	23
53A08	010/1	13
56112522	010/1	17
57322B1	010/1	31
574221	010/1	33
57548B6	010/1	29
58209	010/1	23
58511	010/1	26
58513	010/1	27
58RPN-00.00.003	001/1-2	32
58RPN-00.00.012	019/1	33
58RPN-00.00.019	019/1	36
58RPN-00.00.020	019/1	37
58RPN-00.00.037	019/1	82
58RPN-00.00.038	019/1	81
58RPN-00.01.003	001/1-2	31
58RPN-00.05.000	001/1-2	30
58RPN-00.23.001	013/1	1
58RPN-00.25.000	001/1-2	13
58RPN-00.25.100	005/1	1
58RPN-00.25.101	005/1	1.1
58RPN-00.25.104	005/1	1.2
58RPN-00.25.104	005/1	2.1
58RPN-00.25.105	005/1	1.3
58RPN-00.25.105	005/1	2.2
58RPN-00.25.200	005/1	2
58RPN-00.25.201	005/1	2.3
58RPN-09.00.100	011/1	3
601041	004/1	4

NUMER KATALOGOWY	RYS.	LP.
64N-29000000/1	001/1-2	305
64N-30000100	002/1	8
64N-30000100	003/2	2
64N-31000100	003/1	1
64N-31000100	003/2	1
64N-31000100	014/1	5
64N-32000000	014/1	
64N-32000000/01	014/1	
64RPN-00.00.004	001/1-2	27
64RPN-00.00.008	001/1-2	29
64RPN-00.03.000	001/1-2	19
64RPN-00.07.000	001/1-2	21
64RPN-00.08.000	001/1-2	22
64RPN-00.08.100	012/1	1
64RPN-00.08.200	012/1	2
64RPN-00.08.200	012/2	2
64RPN-00.08.300	012/1	3
64RPN-00.08.300	012/2	3
64RPN-00.09.000	001/1-2	23
64RPN-00.09.100	012/2	1
64RPN-00.10.000	001/1-2	326
64RPN-00.14.00.00	001/1-2	325
64RPN-00.15.000	001/1-2	327
64RPN-00.16.000	001/1-2	24
64RPN-00.16.000/1	001/1-2	315
64RPN-01.00.022	001/1-2	14
64RPN-10.01.00.00	004/1	1
64RPN-13.00.001	014/1	3
64RPN-13.01.000	014/1	1
64RPN-16.00.200	009/2	2
64RPN-16.00.300	009/2	32
64RPN-17.01.000	009/1	1
64RPN-21.00.000	001/1-2	336
64RPN-21.00.000-01	001/1-2	335
64RPN-21.00.000-02	001/1-2	18
64RPN-29000000	001/1-2	309
64RPN-29000001	007/1-2	6
64RPN-32000000	001/1-2	308
64RPN-32000000/01	001/1-2	304
64RPN-33000000	001/1-2	306
64RPN-34000000	001/1-2	17
64RPN-37000000	001/1-2	310
64RPN-37000000/1	001/1-2	307
64RPN-39000000	001/1-2	15
64RPN-39000000/1	001/1-2	311
66LTG1001 KPL	010/1	4
67RPN-00.00.00.04	019/1	21b
67RPN-00.04.02.00	012/1	4
67RPN-00.04.02.00	012/2	4
67RPN-10.01.00.00	004/1	2
67RPN-14.00.00.02	007/1-2	59
70RPN-00.00.00.04	019/1	38
70RPN-00.00.00.05	019/1	39
70RPN-09.00.01.00	006/1-2	18
70RPN-09.00.01.00	007/1-2	18
70RPN-09.00.01.00	008/1-2	18
70RPN-14.00.00.01	006/1-2	19
70RPN-14.00.00.01	007/1-2	19
70RPN-14.00.00.01	008/1-2	19
731TG01	010/1	8
75A3553004	010/1	6
7611503	010/1	10
77RPN-00.07.00.00	001/1-2	320
77RPN-00.11.00.00	001/1-2	319
77RPN-00.12.00.00	001/1-2	321
81.01.010.0	007/1-2	20
81.01.010.0	008/1-2	20
83.10.012.0	007/1-2	9
83.10.012.0	008/1-2	9
87.10.020.0	007/1-2	38
87.10.020.0	008/1-2	38
87.10.030.0	007/1-2	37
87.10.030.0	008/1-2	37
87.15.020.0	007/1-2	42
87.15.020.0	008/1-2	42
87.15.030.0	007/1-2	41
87.15.030.0	008/1-2	41

NUMER KATALOGOWY	RYS.	LP.
87.30.010.0	006/1-2	59
87.40.011.0	006/1-2	37
88.10.011.0	006/1-2	27
88.10.011.0	007/1-2	27
88.10.011.0	008/1-2	27
8JB001941-002	004/1	5
96308A0101	010/1	39
96N-00000100P1	016/1	1
96N-05000000P23	003/1	23
96N-05000000P23	003/2	23
96N-12000000	001/1-2	203
96N-12000001	017/1	3
96N-12000002	017/1	4
96N-12000003	017/1	5
96N-12000004	017/1	6
96N-12010000	017/1	7
96N-12020000	017/1	8
96N-12030000	017/1	9
96N-12040000	017/1	10
96N-12050000	017/1	11
96N-12060000	017/1	12
96N-12070000	017/1	13
96N-12080000	017/1	14
96N-12080100	017/1	35
96RPN-00.00.00.05	019/1	12
96RPN-00.00.00.06	019/1	46
96RPN-00.00.01.00	001/1-2	25
96RPN-00.01.00.00	001/1-2	9
96RPN-00.02.00.00	001/1-2	10
96RPN-00.03.00.00	001/1-2	324
96RPN-00.06.00.00	001/1-2	202
96RPN-00.06.00.01	018/1	2
96RPN-00.06.01.00	018/1	1
96RPN-00.07.00.00	001/1-2	332
96RPN-00.07.01.00	009/3	1
96RPN-00.08.00.00	001/1-2	26
96RPN-01.00.00.00	001/1-2	1
96RPN-01.00.00.00/H	001/1-2	328
96RPN-01.00.00.00/TR	001/1-2	330
96RPN-02.00.00.00	001/1-2	3
96RPN-02.00.00.00/H	001/1-2	329
96RPN-02.00.00.00/TR	001/1-2	331
96RPN-04.00.00.01	002/1	6
96RPN-04.00.01.00	002/1	5
96RPN-04.01.00.00	002/1	1
96RPN-04.01.01.00	002/1	1.2
96RPN-06.00.00.00	001/1-2	8
96RPN-06.02.00.00	004/1	3
96RPN-07000000	001/1-2	333
96RPN-07010000	009/4	1
96RPN-08000000	001/1-2	6
96RPN-09000000	001/1-2	7
96RPN-09000000/01	001/1-2	303
96RPN-10.00.00.00	001/1-2	4
97124B1	010/1	35
9800241	010/1	37
A2 15C	003/1	37
A2 15C	003/2	37
A2 15C	006/1-2	54
A2 15C	007/1-2	54
A2 15C	008/1-2	54
AC 574AY	006/1-2	12
AC 574AY	007/1-2	12
AC 574AY	008/1-2	12
AED001	005/1	2.10
AED001	005/1	1.14
APS2	003/1	38
APS2	003/2	38
APS2	006/1-2	55
APS2	007/1-2	55
APS2	008/1-2	55
BŁH 063 206 054	006/1-2	31
BŁH 063 309 066	006/1-2	30
BŁH 063 309 066	007/1-2	30
BŁH 063 309 066	007/1-2	31
CNV082/2215M	002/1	10
CNV082/2215M	003/1	13

NUMER KATALOGOWY	RYS.	LP.
CNV082/2215M	003/2	13
CNV082/2215M	009/1	8
CNV082/2215M	009/2	16
CPV082/2215F	003/2	12
DIN 7337	017/1	15
DIN74324	006/1-2	1
DIN74324	006/1-2	2
DIN74324	007/1-2	1
DIN74324	007/1-2	2
DIN74324	008/1-2	1
DIN74324	008/1-2	2
DIN-7904-K	004/1	22
DOB35	001/1-2	45
DUO 300500	002/2	11
EB22-034	001/1-2	49
EB22-034	001/1-2	50
GE15LM16x1.5EDOMDCF	014/1	9
GE15LM22X1.5 EDOMDCF	009/1	7
GE15LMEDOMDCF	009/2	14
GE15LR3/8EDOMDCF	002/1	7
GE15LR3/8EDOMDCF	014/1	17
GE25ES	002/2	8
HBKH-15L-DN13	003/1	20
HBKH-15L-DN13	003/2	20
ISO 4017	017/1	23
K18 050-034/1	002/2	10
K27-025	002/2	12
K33-025/2 PU	002/2	13
K68-025/1	002/2	14
KMPL M16x1.5	006/1-2	39
KMPL M16x1.5	007/1-2	39
KMPL M16x1.5	008/1-2	39
KMPL M22x1.5	006/1-2	36
KMPL M22x1.5	007/1-2	36
KMPL M22x1.5	008/1-2	36
KO-0250020	002/2	15
M16x1.5 333 200 108	006/1-2	34
M16x1.5 333 200 108	006/1-2	35
NL24	010/2	36
Ø12	004/1	20
Ø12x17	006/1-2	5
Ø12x17	007/1-2	5
Ø12x17	008/1-2	5
RO400A3600	001/1-2	204
SFM01045G	017/1	16
SMB-20.01	007/1-2	7
SMB-20.01	008/1-2	7
SSM0645	017/1	17
SSM0845R	017/1	18
T15LCFX	002/1	12
T15LCFX	014/1	19
VF 38GAS F	014/1	16
VF 5/2215 M	014/1	15
VKAM15LCF	014/1	35
WS-7	006/1-2	25
WS-7	007/1-2	25
WS-7	008/1-2	25
WS-8	007/1-2	26
WS-8	008/1-2	26