PRONAR Sp. z o.o.
ul. Mickiewicza 101A, 17-210 Narew

tel./fax: +48 085 681 63 29 +48 085 681 64 29
+48 085 681 63 82 +48 085 681 63 84
fax: +48 085 681 63 83 +48 085 682 71 10

www.pronar.pl

KATALOG CZĘŚCI ZAMIENNYCH

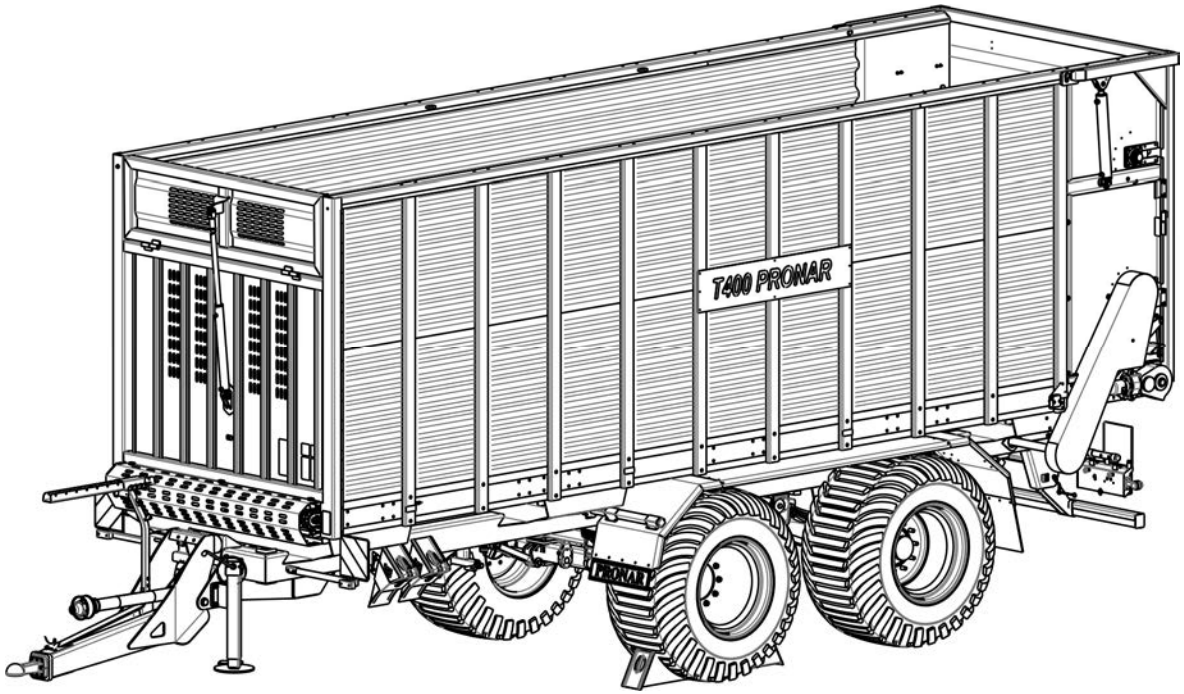

PRZYCZEPA ROLNICZA

PRONAR T400

WYDANIE 2A-12-2013

NR PUBLIKACJI 252N-00000000-SP

PL

KATALOG CZĘŚCI ZAMIENNYCH

PRZYCZEPA ROLNICZA

PRONAR T400

WYDANIE 2A-12-2013

NR PUBLIKACJI 252N-00000000-SP

SPIS TREŚCI

WSTĘP 5
ZASADY KORZYSTANIA Z KATALOGU CZĘŚCI ZAMIENNYCH 6
ZASADY ZAMAWIANIA CZĘŚCI ZAMIENNYCH 7
KATALOG CZĘŚCI ZAMIENNYCH 9
SPIS TREŚCI 5
ELEMENTY PODWOZIA 10
DYSZEL.....12
ZACZEPY TYLNE 14
ZACZEP TYLNY KPL. 16
KOMPLET BŁOTNIKÓW.....18
ZAWIESZENIE RESOROWE TANDEM KPL.....20
ZAWIESZENIE RESOROWE TANDEM 22
KOMPLETACJA OGUMIENIA 24
OŚ JEZDNA SZTYWNA / SKRĘTNA.....26
UKŁAD HAMULCOWY OSI SZTYWNEJ / SKRĘTNEJ 28
MOCOWANIE AMORTYZATORA SKRĘTU.....30
MOCOWANIE ZWROTNICY OSI SKRĘTNEJ 32
INSTALACJA HAMULCA RĘCZNEGO 34
MECHANIZM HAMULCA 36
MECHANIZM PRZESYŁU MOCY.....38
MECHANIZM NAPĘDU ADAPTERA 40
ŁĄCZNIK WOM.....42
ŁĄCZNIK WOM TYLNY.....44
ŁĄĆZNIK WOM.....46
SKRZYNIA ŁADUNKOWA I 48
SKRZYNIA ŁADUNKOWA II 50
MECHANIZM PODAJĄCY KPL 52
MECHANIZM NAPĘDOWY PRZEDNI 54
KOŁO GNIAZDOWE PRZEDNIE KPL.....56
MECHANIZM NAPĘDOWY TYLNY 58
SKRZYNKA NARZĘDZIOWA 60
KLAPA TYLNA KPL.....62
SYSTEM SMAROWANIA.....64
PODŁOGA KPL. 66
BELKA OŚWIETLENIOWA KPL 68
WALCE DOZUJĄCE (ZIELONKA). 70
WALCE DOZUJĄCE (KISZONKA). 72
NAPINACZ.....74
NAPINACZ.....76
OSŁONA ADAPTERA PRAWA. 78
OSŁONA ADAPTERA LEWA 80
INSTALACJA HYDRAULICZNA KLAPY 82
ZAMEK HYDRAULICZNY KPL.....84
CYLINDER 86
INSTALACJA HYDRAULICZNA BLOKADY SKRĘTU.....88
INSTALACJA HYDRAULICZNA PODAJNIKA 90
INSTALACJA HYDRAULICZNA NADSTAWY PRZEDNIEJ 92
CYLINDER 94
INSTALACJA ELEKTRYCZNA.....96
INSTALACJA PNEUMATYCZNA DWUPRZEWODOWA 98
ZAWÓR GŁÓWNY Z REGULATOREM.....100
SIŁOWNIKI HAMULCOWE 102
ZBIORNIK POWIETRZA 104
INSTALACJA PNEUMATYCZNA DWUPRZEWODOWA Z ALB 106
ZAWÓR PRZEKAŹNIKOWY.....108
REGULATOR SIŁY HAMOWANIA ALB.....110
ZAWÓR GŁÓWNY.....112

NALEPKI **114**
INDEX **117**

WSTĘP

Rozmieszczenie części w katalogu nie musi być kolejnością montażu/demontażu poszczególnych elementów.

Producent zastrzega sobie prawo wprowadzania w produkowanych maszynach zmian konstrukcyjnych ułatwiających obsługę oraz poprawiających jakość ich pracy.

Katalog części zamiennych jest aktualny w dniu wydania.

W przypadku niejasności należy kontaktować się ze Sprzedawcą lub bezpośrednio z Producentem.

Adres Producenta

PRONAR Sp. z o.o.

ul. Mickiewicza 101A

17-210 Narew

Telefony kontaktowe

+48 085 681 63 29 +48 085 681 64 29

+48 085 681 63 81 +48 085 681 63 82

ZASADY KORZYSTANIA Z KATALOGU CZĘŚCI ZAMIENNYCH

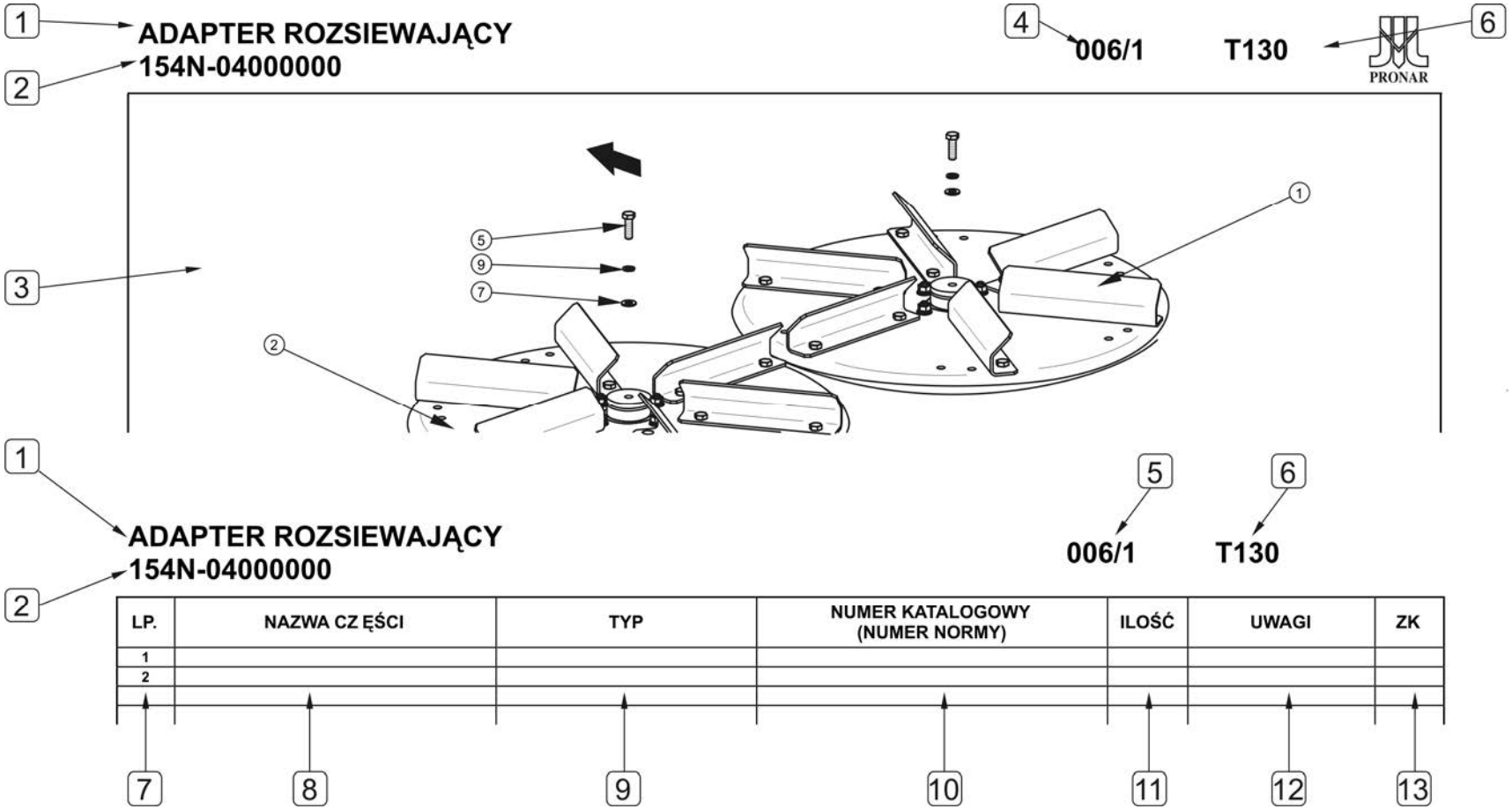

(1) Nazwa zespołu

(2) Numer zespołu kompletnego

(3) Rysunek zestawieniowy

(4) Numer rysunku

(5) Odniesienie do rysunku (rysunków)

(6) Typ maszyny

(7) Liczba porządkowa

(8) Nazwa części

(9) Typ części

(10) Numer katalogowy lub numer normy

(11) Ilość części w komplecie

(12) Uwagi dotyczące części

(13) Numer zmiany konstrukcyjnej

Katalog części zamiennych zawiera rysunki zestawieniowe umieszczone po lewej stronie publikacji i odpowiadający mu wykaz części zamiennych po stronie prawej.

Rysunek zestawieniowy oraz tabela z wykazem części zamiennych opisane są przy pomocy *nazwy zespołu (1)* oraz *numeru zespołu kompletnego (2)* – jeżeli występuje. Ze względu na złożoność niektórych podzespołów cały układ może być podzielony na kilka widoków. Pierwszy człon *numeru rysunku (4)*, oznacza grupę rysunków do której odnosi się cały układ, drugi człon *numeru rysunku (4)* oznacza kolejny rysunek w danej grupie. Przykładowo, jeżeli w danym zespole umieszczono 3 rysunki, to każdy z nich będzie oznakowany w sposób następujący 001/1, 001/2 i 001/3. Tabela z wykazem części zamiennych odnosząca się do tej grupy rysunkowej będzie opisana w polu (5) w sposób następujący: 001/1 – 001/3.

Liczba porządkowa (7) umieszczona w tabeli odnosi się do pozycji części zaznaczonej na rysunku podzespołu.

W kolumnie *zmiany konstrukcyjne (13)* umieszczane są numery zmian dotyczące danej części (grupy części). Zmiany konstrukcyjne (jeżeli występują) umieszczone są na końcu *Katalogu części zamiennych* i dotyczą starszych wersji maszyny.

Strzałka umieszczona na rysunku zestawieniowym wskazuje normalny kierunek pracy (jazdy) maszyny.

ZASADY ZAMAWIANIA CZĘŚCI ZAMIENNYCH

Zamówienie części musi obejmować następujące pozycje:

- Nazwę części
- Typ części
- Numer katalogowy
- Ilość zamawianych części
- Typ maszyny i numer fabryczny

Kompletne zamówienie musi zawierać również informacje o kontakcie telefonicznym z osobą zamawiającą oraz adresem dostarczenia przesyłki.

KATALOG CZĘŚCI ZAMIENNYCH

ELEMENTY PODWOZIA

001/1 **T400**

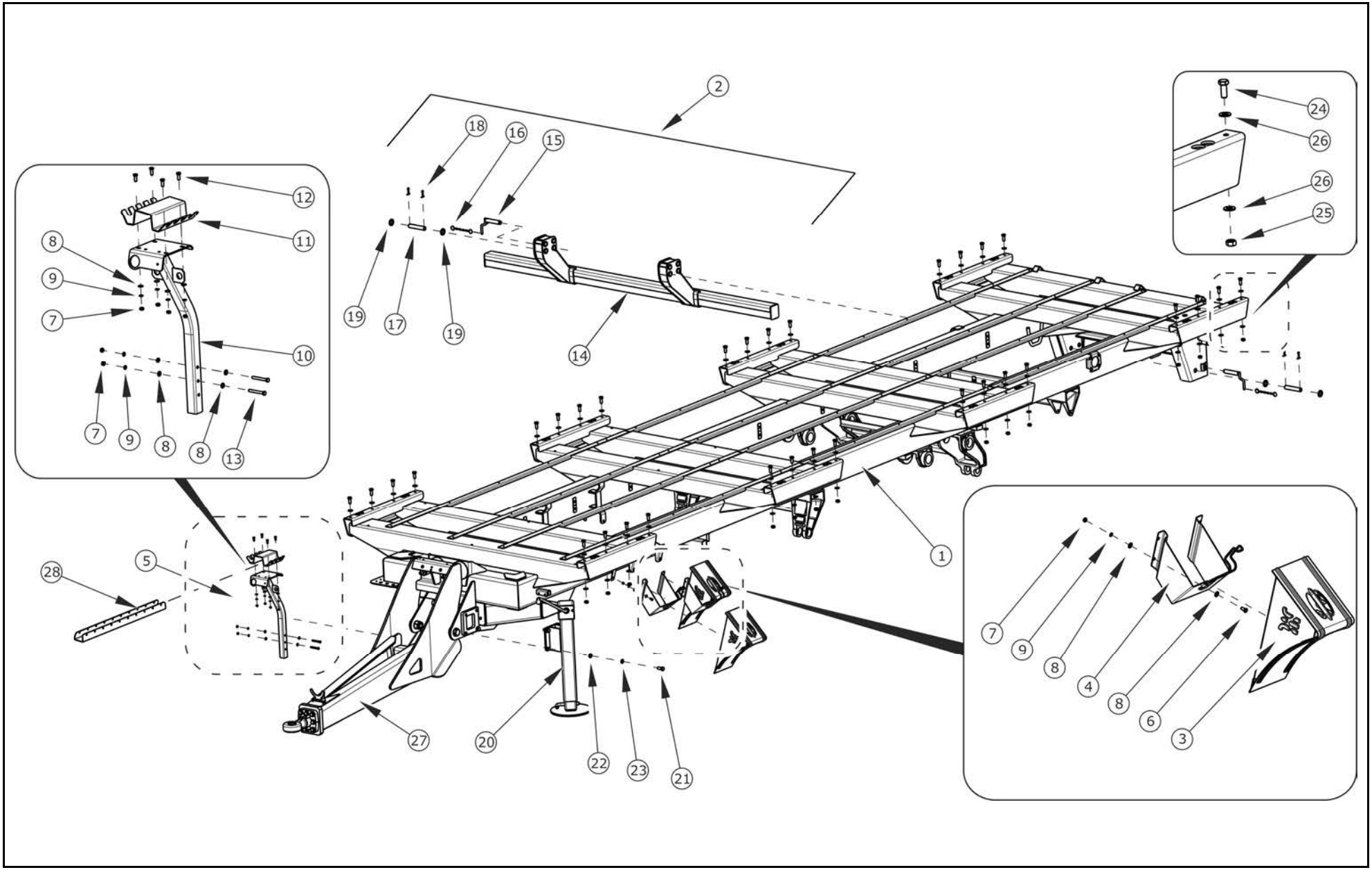

ELEMENTY PODWOZIA

001/1 **T400**

PRONAR

LP.	NAZWA CZĘŚCI	TYP	NUMER KATALOGOWY (NUMER NORMY)	ILOŚĆ	UWAGI	ZK
1	RAMA DOLNA		252N-01000000	1		
2	TYLNE ZABEZPIECZENIE KPL.	2550	118RPN-22000000/02	1		
3	KLIN DO KOŁA AL-KO	UK53ST	244375	2		
4	UCHWYT KILNA AL-KO	HA53ST	244378	2		
5	WSPORNIK PRZEWODÓW KPL.		125RPN-00.01.00.00-04	1		
6	ŚRUBA	M8x16-5.6-A2J	PN-EN ISO 4017	8		
7	NAKRĘTKA	M8-5-A2J	PN-EN ISO 4032	14		
8	PODKŁADKA	8-100HV-A2J	PN-EN ISO 7091	24		
9	PODKŁADKA SPRĘŻYSTA	Z 8.2-Fe/Zn5	PN-90/M-82008	14		
10	RAMIĘ WYSIĘGNIKA		125RPN-00.01.02.00	1		
11	GRZEBIEŃ 8		74RPN-00.03.00.02	1		
12	ŚRUBA	M8x20-5.6-A2J	PN-EN ISO 4017	4		
13	ŚRUBA	M8x65-8.8-A2J	PN-EN ISO 4014	2		
14	TYLNE ZABEZPIECZENIE II		118N-22010000/02	1		
15	PRZETYCZKA KPL		118N-22020000	2		
16	ŁAŃCUSZEK KPL		158N-13010400	2		
17	SWORZEŃ TULEJI WYWROTU		67RPN-00.00.00.01	2		
18	ZAWLECZKA	6.3x45-St-A2J	PN-EN ISO 1234	4		
19	PODKŁADKA	24-100HV-A4J	PN-EN ISO 7091	4		
20	PODPORA KPL.		252N-00020000	1		
21	ŚRUBA	M16x35-10,9-A2J	PN-EN ISO 4017	4		
22	PODKŁADKA	16-100HV-A2J	PN-EN ISO 7091	4		
23	PODKŁADKA SPRĘŻ.	16.3 -Fe/Zn5	PN-77/M-82008	4		
24	ŚRUBA	M12x35-10,9-A2J	PN-EN ISO 4017	32		
25	NAKRĘTKA	M12-10-A2J	PN-EN ISO 7042	32		
26	PODKŁADKA	12-100HV-A2J	PN-EN ISO 7091	64		
27	DYSZEL DOLNY KPL.		252N-21000000-01	1		
28	PODSTAWA PRZEWODÓW		252N-00000008	1		
29	DYSZEL DOLNY KPL.		252N-21000000	1		
30	WĄŻ SPIRALNY *		SGX-75	1	L=1400	

***** Nie pokazano na rysunku
Pozycja 27 i pozycja 29 występują współzamiennie, rodzaj zaczepu zależy od kompletacji przyczepy

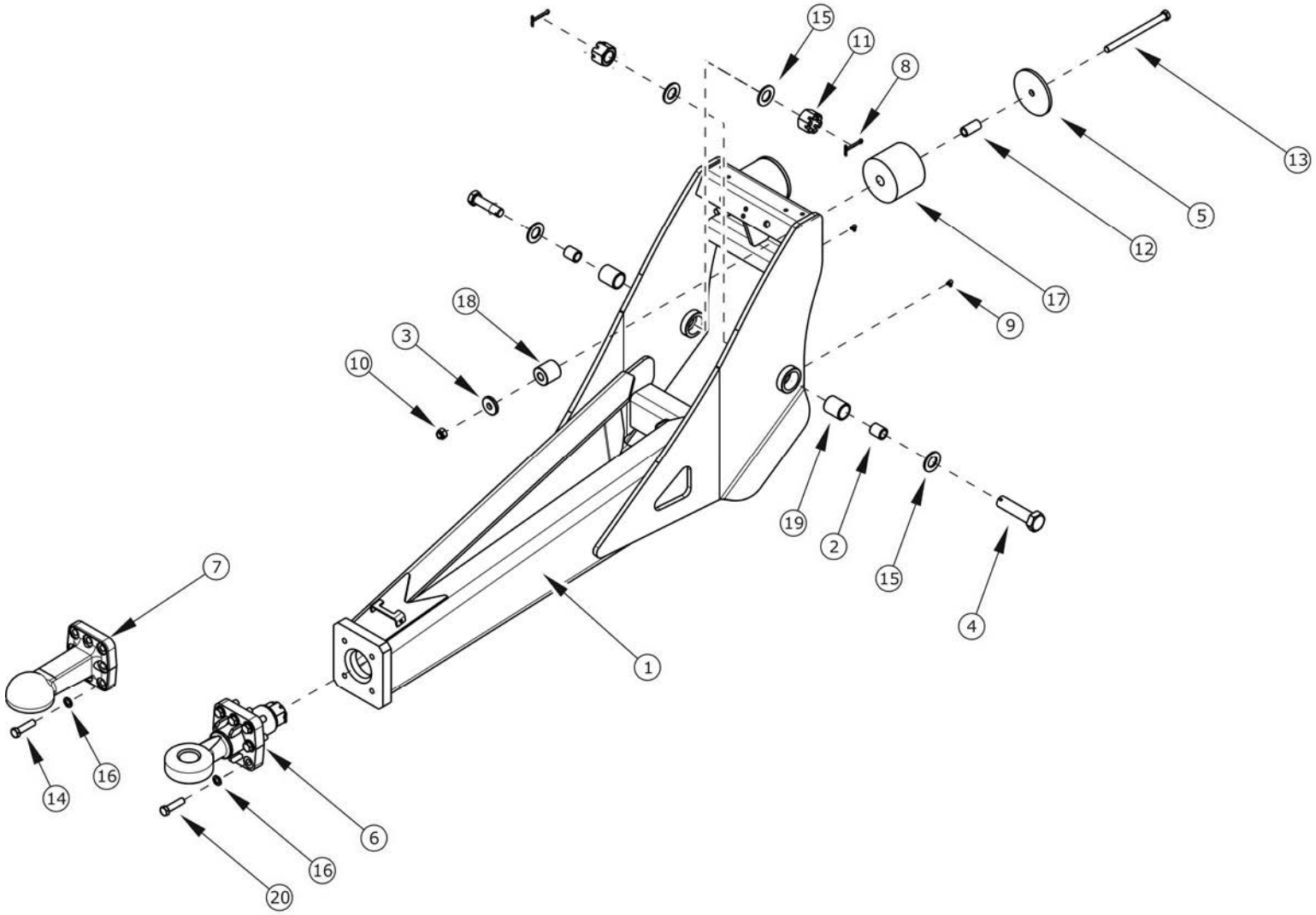
15
11
8
13
5
12
17
9
18
3
10
19
2
15
4
7
1
14
16
6
16
20

DYSZEL

002/1 **T400**

PRONAR

LP.	NAZWA CZĘŚCI	TYP	NUMER KATALOGOWY (NUMER NORMY)	ILOŚĆ	UWAGI	ZK
1	DYSZEL		252N-21010000	1		
2	TULEJA		153N-03000001	2		
3	PODKŁADKA AMORTYZATORA		153N-03000002	2		
4	ŚRUBA MOCOWANIA DYSZLA		153N-03000003	2		
5	PODKŁADKA AMORTYZATORA II		153N-03000004	4		
6	ZACZEP SCHARMULLER OBROTOWY	fi50	664400	1		
7	ZACZEP SCHARMULLER KULOWY	K80	664900	1		
8	ZAWLECZKA	6,3x56-St-A2J	PN-EN ISO 1234	2		
9	SMAROWNICZKA	M6x90	PN-76/M-86003	2		
10	NAKRĘTKA SAMOZABEZPIECZAJĄCA	M16-8-A2J	PN-EN ISO 7040	2		
11	NAKRĘTKA KORONOWA	M30-8-B-Fe/Zn5	PN-86/M-82148	2		
12	TULEJKA AMORTYZATORA		153N-03000005	2		
13	ŚRUBA	M16x200-10.9-A2J	PN-EN ISO 4014	2		
14	ŚRUBA	M20x70-10.9-A2J	PN-EN ISO 4017	4		
15	PODKŁADKA	30-100HV-A4J	PN-EN ISO 7091	4		
16	PODKŁADKA	Z20,5-Fe/Zn5	PN-77/M-82008	4		
17	SPRĘŻYNA POLIURETANOWA		SU-M 125100	2		
18	SPRĘŻYNA POLIURETANOWA		SU-M 050025	2		
19	ŁOŻYSKO ŚLIZGOWE		TUP2 45.50	2		
20	ŚRUBA	M20x60-10.9-A2J	PN-EN ISO 4017	4		

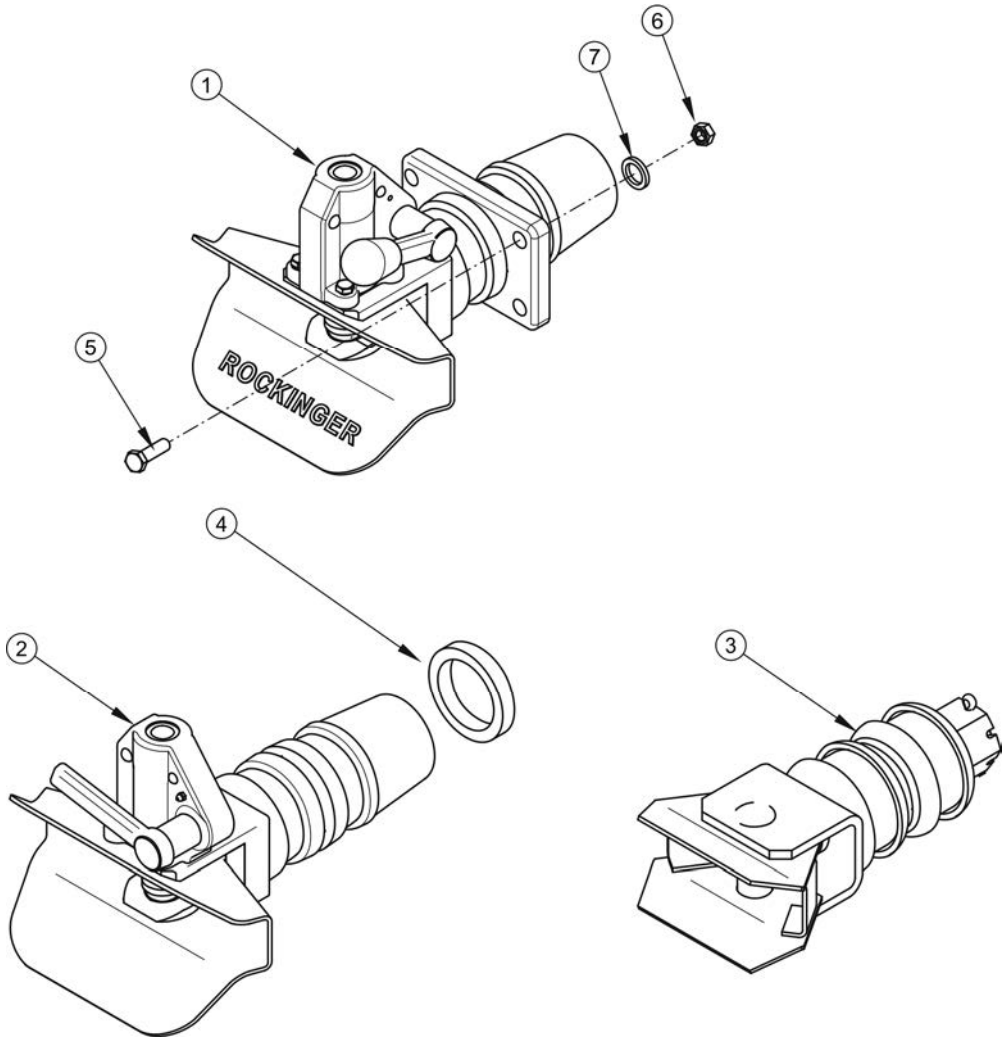
1
2
3
4
5
6
7
ROCKINGER

ZACZEPY TYLNE

003/1 **T400**

PRONAR

LP.	NAZWA CZĘŚCI	TYP	NUMER KATALOGOWY (NUMER NORMY)	ILOŚĆ	UWAGI	ZK
1	ZACZEP AUTOMATYCZNY		RO*40AGRI 45	1		
2	SPRZĘG HOLOWNICZY	Uc=22t	Z.210.37.00	1		
3	ZACZEP TYLNY KPL		53RPN-30.00.000	1		
4	PIERŚCIEŃ DYSTANSOWY		62RPN-00.00.007	1		
5	ŚRUBA	M16x60-8.8-A2J	PN-EN ISO 4014	4		
6	NAKRĘTKA SAMOZABEZPIECZAJĄCA	M16-8-A2J	PN-EN ISO 7040	4		
7	PODKŁADKA	16-100HV-A2J	PN-EN ISO 7091	4		

ZACZEP TYLNY KPL.
53RPN-30.00.000

004/1 **T400**

PRONAR

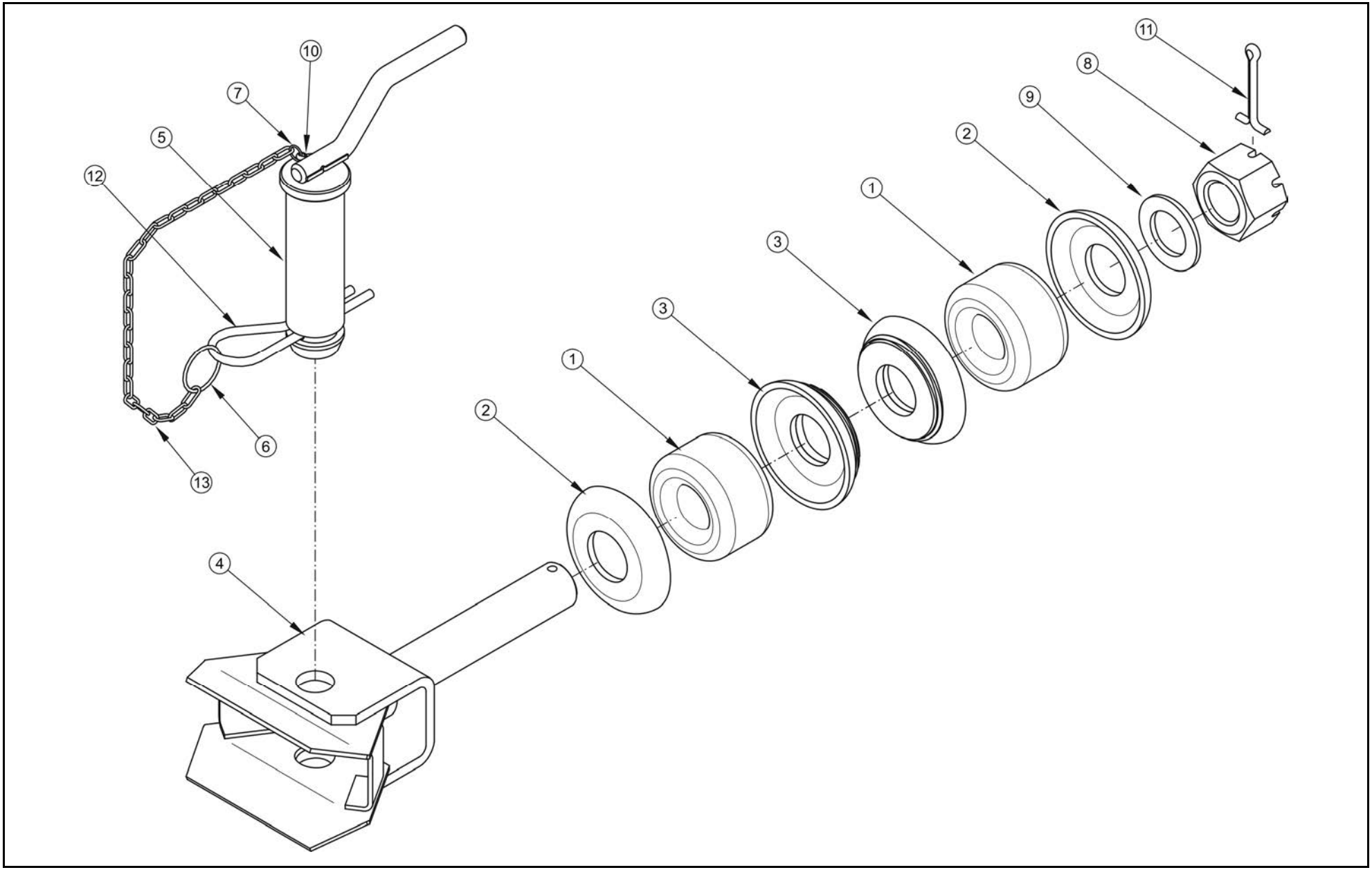

ZACZEP TYLNY KPL.
53RPN-30.00.000

004/1 **T400**

PRONAR

LP.	NAZWA CZĘŚCI	TYP	NUMER KATALOGOWY (NUMER NORMY)	ILOŚĆ	UWAGI	ZK
1	AMORTYZATOR		45RPN-23.00.003	2		
2	GNIAZDO AMORTYZATORA I		45RPN-23.00.001	2		
3	GNIAZDO AMORTYZATORA KPL		53RPN-30.02.000	2		
4	KORPUS ZACZEPU		53RPN-30.01.000	1		
5	SWORZEŃ KPL.		29RPN-00.01.200	1		
6	KÓŁKO I		29RPN-14.06.203	1		
7	KÓŁKO II		29RPN-14.06.204	1		
8	NAKRĘTKA KORONOWA	M42x2-8-B	PN-86/M-82148	1		
9	PODKŁADKA	42-100 HV-A2J	PN-EN ISO 7091	1		
10	ZAWLECZKA	3.2x25-St-A2J	PN-EN ISO 1234	1		
11	ZAWLECZKA	8x80-St-A2J	PN-EN ISO 1234	1		
12	ZAWLECZKA SPRĘŻYSTA	6x115-Fe/Zn6c	PN-ISO 7072	1		
13	ŁAŃCUSZEK SANITARNY			1	L= 250 mm	

KOMPLET BŁOTNIKÓW
252N-12000000

005/1 **T400**

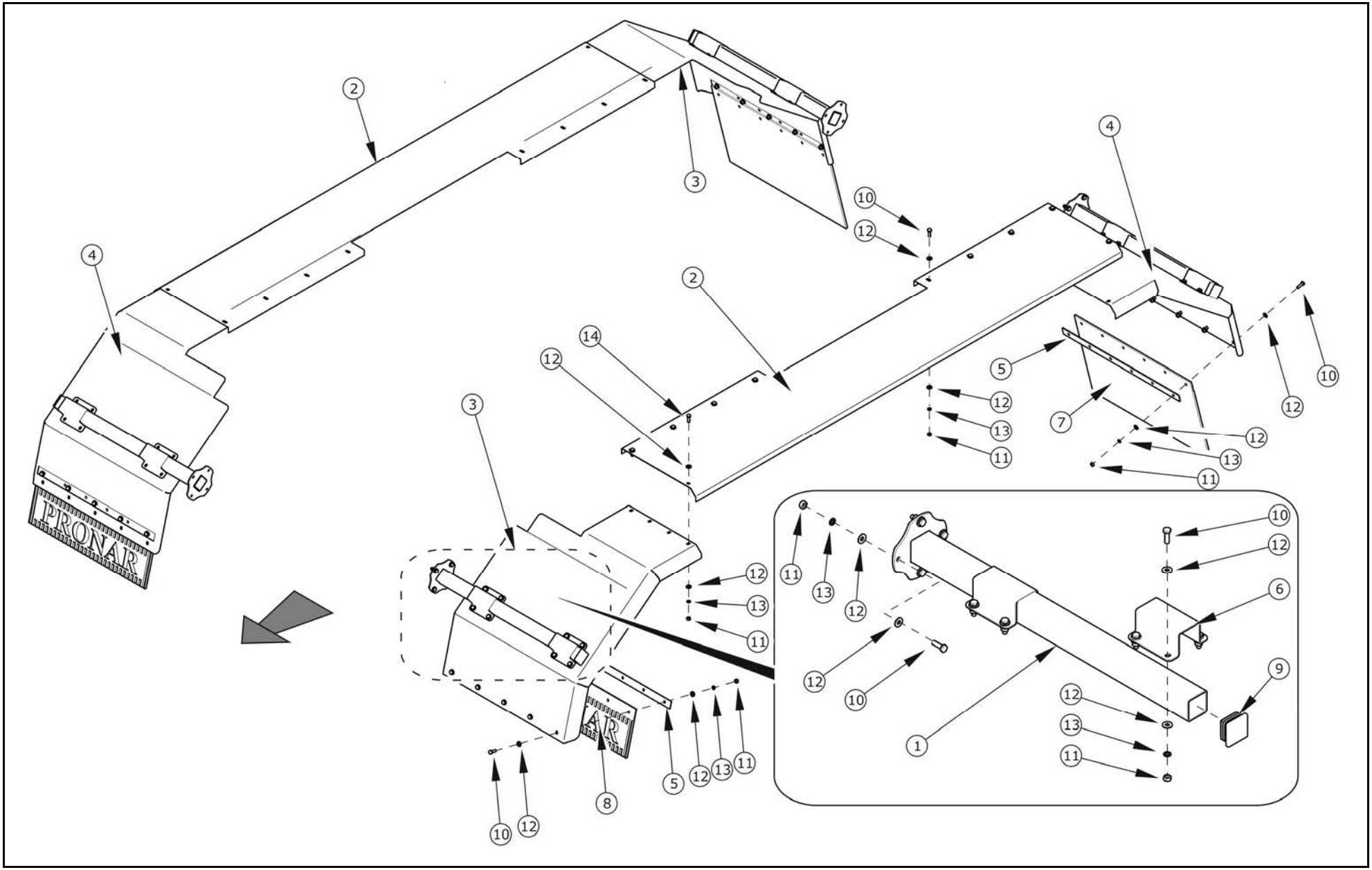

KOMPLET BŁOTNIKÓW
252N-12000000

005/1 **T400**

PRONAR

LP.	NAZWA CZĘŚCI	TYP	NUMER KATALOGOWY (NUMER NORMY)	ILOŚĆ	UWAGI	ZK
1	WSPORNIK PROSTY		252N-12010000	4		
2	BLACHA POZIOMA BŁOTNIKA		252N-12000001	2		
3	BLACHA KOŃCOWA BŁOTNIKA I		252N-12000002	2		
4	BLACHA KOŃCOWA BŁOTNIKA II		252N-12000003	2		
5	DOCISK CHLAPACZA		252N-12000004	4		
6	OBEJMA		205N-00040003	8		
7	CHLAPACZ GUMOWY	450x400	000819	2		
8	CHLAPACZ GUMOWY	450x300	000805	2		
9	WKŁADKA DO RUREK KWADRATOWYCH	SR1540	199274	4		
10	ŚRUBA	M8x25-8.8-A2J	PN-EN ISO 4017	60		
11	NAKRĘTKA	M8-8-A2J	PN-EN ISO 4032	88		
12	PODKŁADKA	8-100HV-A2J	PN-EN ISO 7091	176		
13	PODKŁADKA	Z8.2-Fe/Zn5	PN-77/M-82008	88		
14	ŚRUBA	M8x20-8.8-A2J	PN-EN ISO 4017	36		

ZAWIESZENIE RESOROWE TANDEM KPL 252N-17000000

006/1 T400

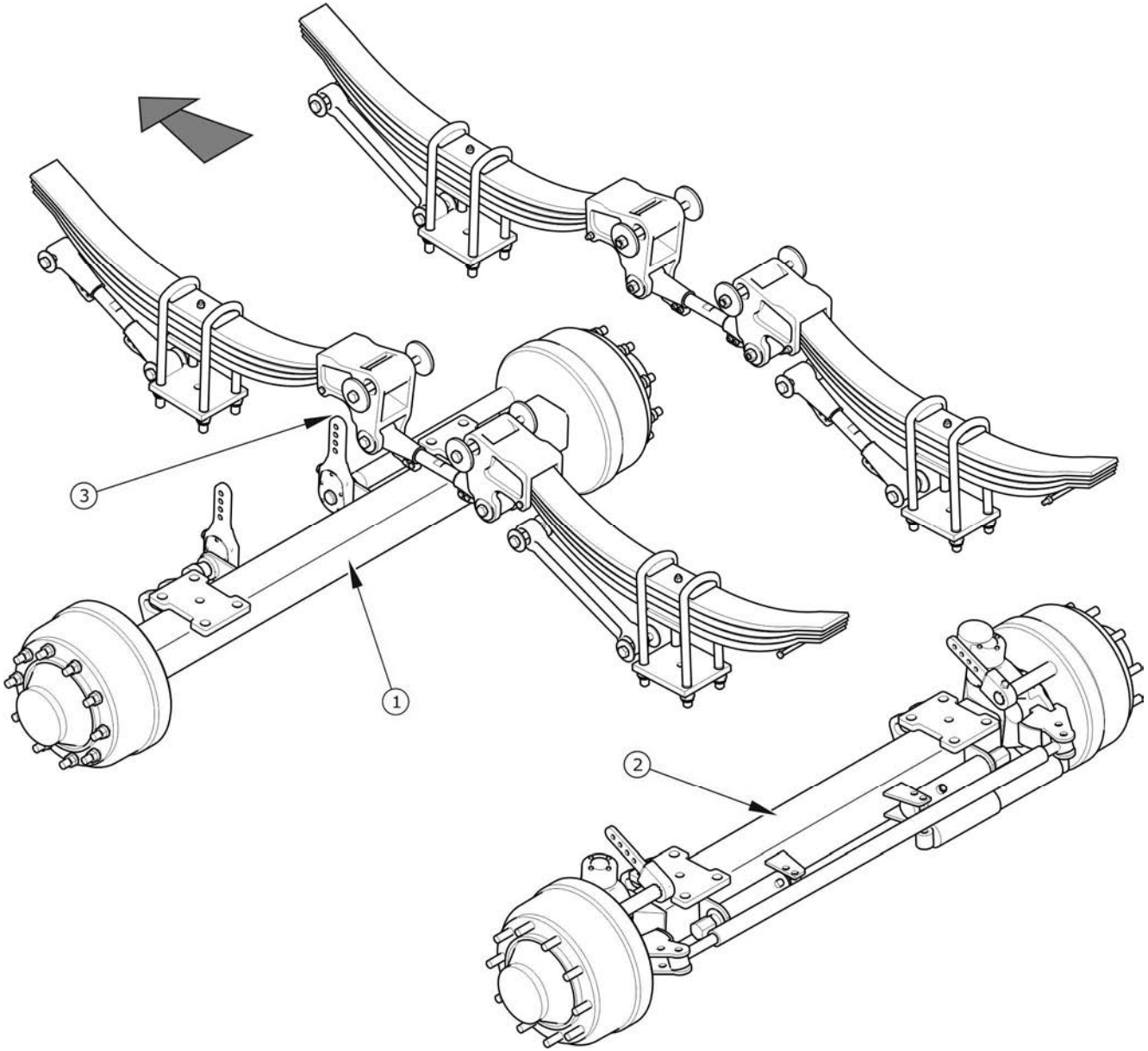

ZAWIESZENIE RESOROWE TANDEM KPL 252N-17000000-01

006/1 **T400**

PRONAR

LP.	NAZWA CZĘŚCI	TYP	NUMER KATALOGOWY (NUMER NORMY)	ILOŚĆ	UWAGI	ZK
1	OŚ SZTYWNA	2100/40 ADR kpl	252N-17010000	1		
2	OŚ SKRĘTNA	2100/40 ADR kpl	252N-17020000	1		
3	ZAWIESZENIE RESOROWE TANDEM		KB218AB4N1541	1		

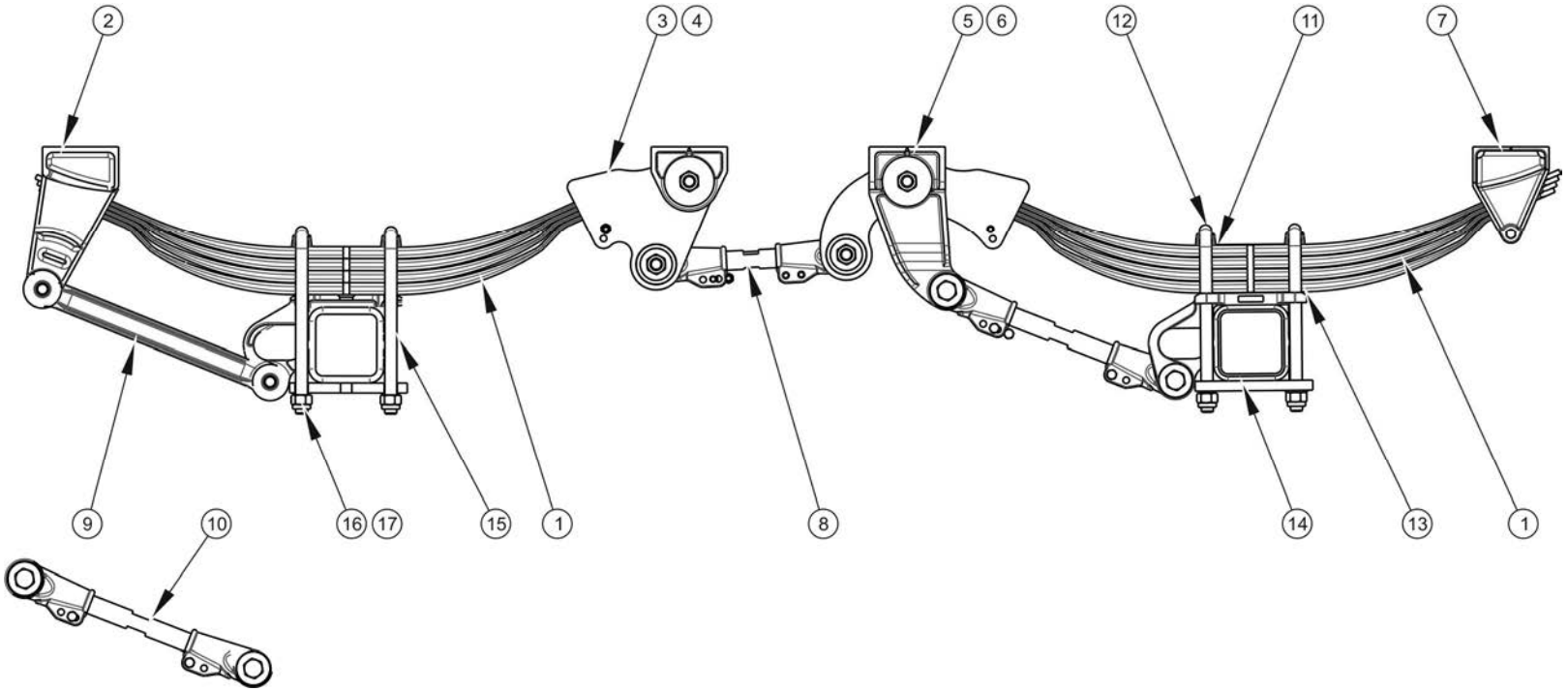
2
3
4
5
6
12
11
7
9
10
16
17
15
1
8
14
13
1

ZAWIESZENIE RESOROWE TANDEM KB218AB4N1541

007/1 **T400**

PRONAR

LP.	NAZWA CZĘŚCI	TYP	NUMER KATALOGOWY (NUMER NORMY)	ILOŚĆ	UWAGI	ZK
1	RESOR	4x23 100x1197	935B01	4		
2	WSPORNIK PRZEDNI		939SAA1	2		
3	WAHACZ PRZEDNI PRAWY		4055107	1		
4	WAHACZ PRZEDNI LEWY		4055109	1		
5	WAHACZ TYLNY PRAWY		4055108	1		
6	WAHACZ TYLNY LEWY		4055110	1		
7	WSPORNIK TYLNY		938SPA1	2		
8	CIĘGŁO REGULACYJNE		938ABR360	2	L= 235	
9	CIĘGNO STAŁE		938ABF490	2	L=490	
10	CIĘGŁO REGULACYJNE		938ABR466	2	L=320	
11	PODKŁAD ŚRUBY KABŁĄKOWEJ		454101	8		
12	ŚRUBA KABŁĄKOWA		42224027	8		
13	WSPORNIK OSI		4377A502	4		
14	PŁYTA		939PCQ15001	4		
15	PŁYTA USZTYWNIAJĄCA		43C53	4		
16	PODKŁADKA		9812401	16		
17	NAKRĘTKA		97424D1	16		

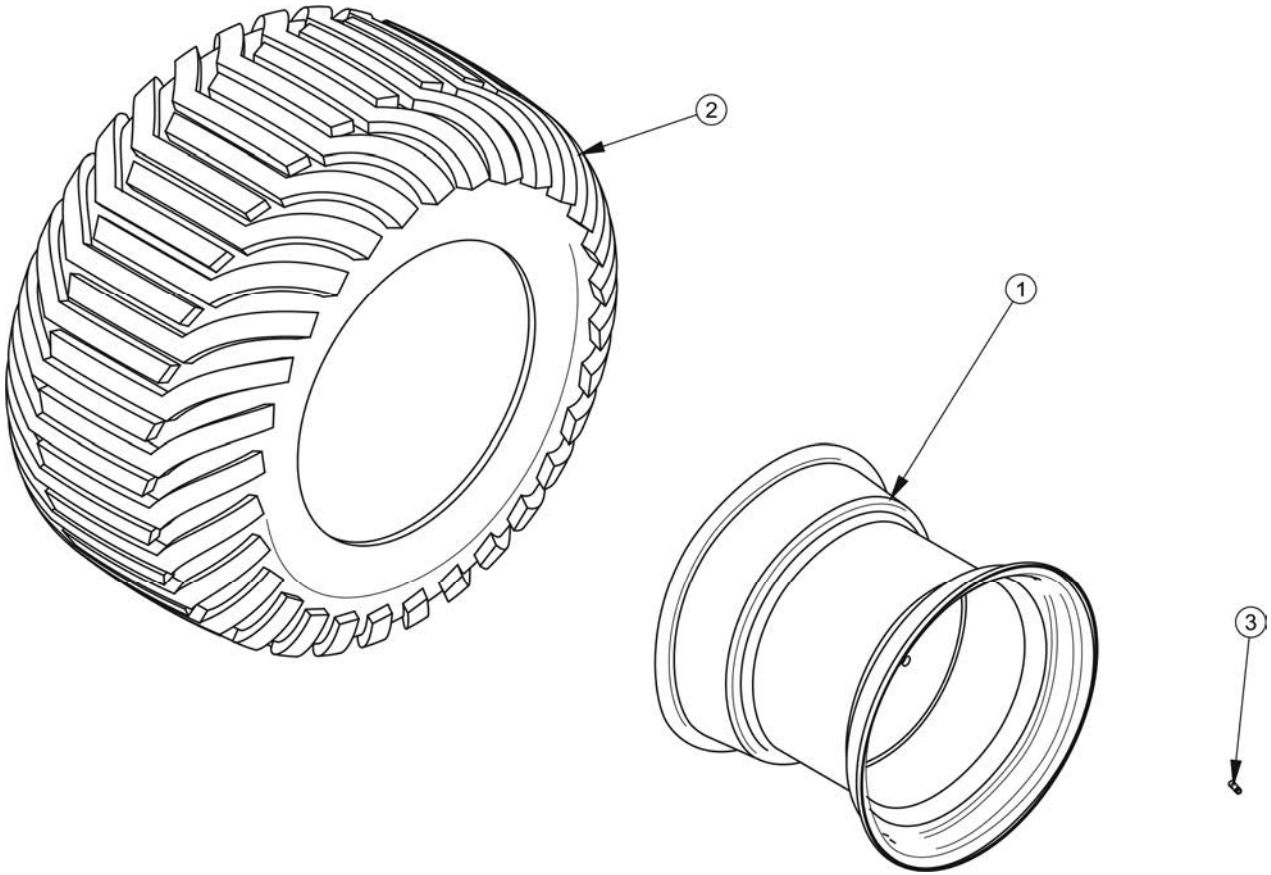
2
1
3

KOMPLETACJA OGUMIENIA

008/1 **T400**

PRONAR

LP.	NAZWA CZĘŚCI	TYP	NUMER KATALOGOWY (NUMER NORMY)	ILOŚĆ	UWAGI	ZK
1	KOŁO TARCZOWE KPL	24.00x26.5; ET=-50				
2	OPONA	700/50-26,5 16PR 174A8				
3	ZAWÓR	TR 415				

OŚ JEZDNA SZTYWNA / SKRĘTNA
AS5VF1WA017 / BTS5VF1WA003

009/1 **T400**

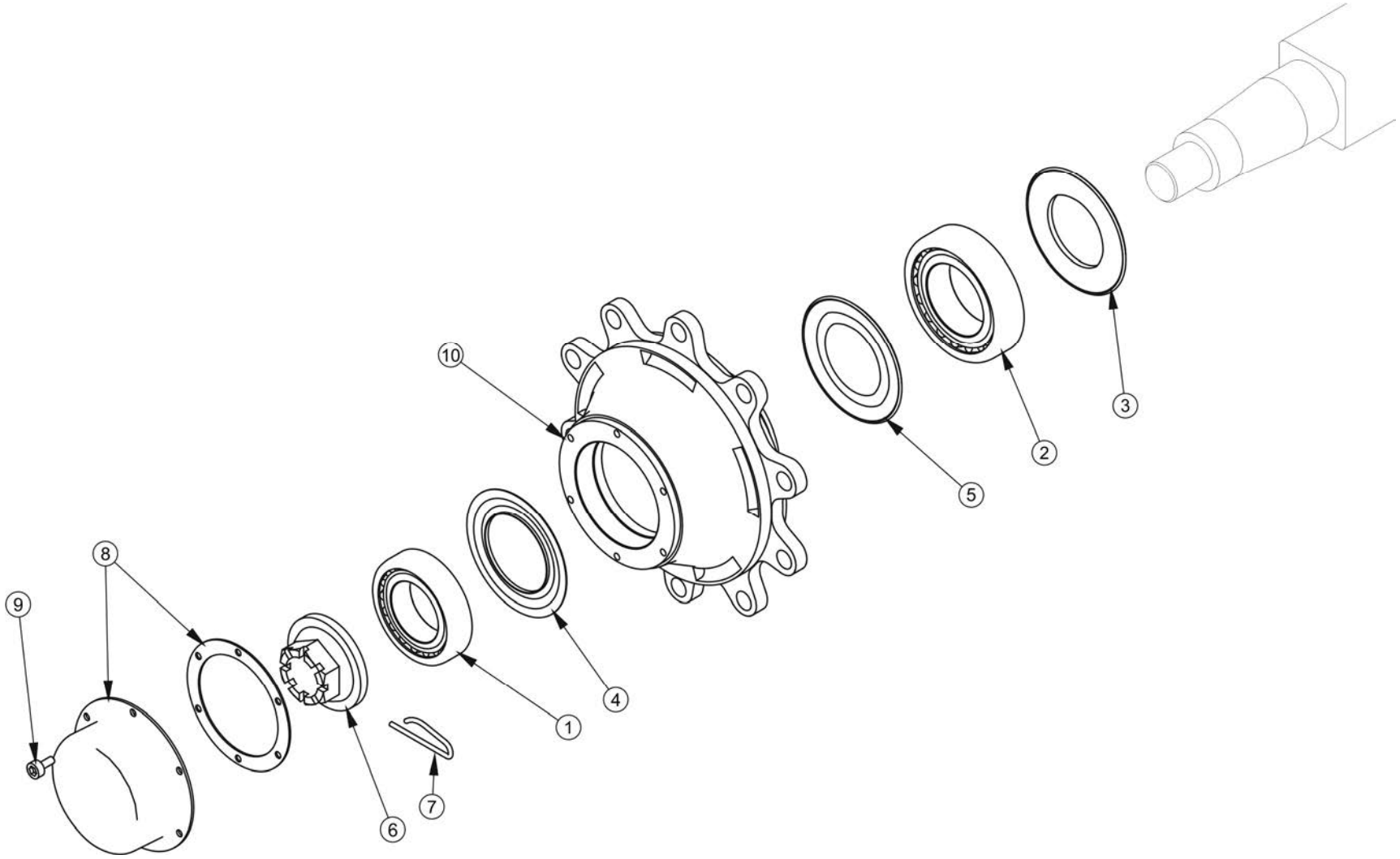

OŚ JEZDNA SZTYWNA / SKRĘTNA
AS5VF1WA017 / BTS5VF1WA003

009/1 **T400**

PRONAR

LP.	NAZWA CZĘŚCI	TYP	NUMER KATALOGOWY (NUMER NORMY)	ILOŚĆ	UWAGI	ZK
1	ŁOŻYSKO	33215	9RCVF	1		
2	ŁOŻYSKO	33020		1		
3	PIERŚCIEŃ USZCZELNIAJĄCY	∅150/102	9RNVF	1		
4	PIERŚCIEŃ USZCZELNIAJĄCY	∅119		1		
5	PIERŚCIEŃ USZCZELNIAJĄCY	∅150		1		
6	NAKRĘTKA KORONOWA		9RDF7090	1		
7	ZAWLECZKA ZABEZPIECZAJĄCA			1		
8	KOŁPAK Z USZCZELKĄ		9RT130L	1		
9	ŚRUBA			12		
10	PIASTA		61L1VI001	1		

UKŁAD HAMULCOWY OSI SZTYWNEJ / SKRĘTNEJ
AS5VF1WA017 / BTS5VF1WA003

010/1 **T400**

PRONAR

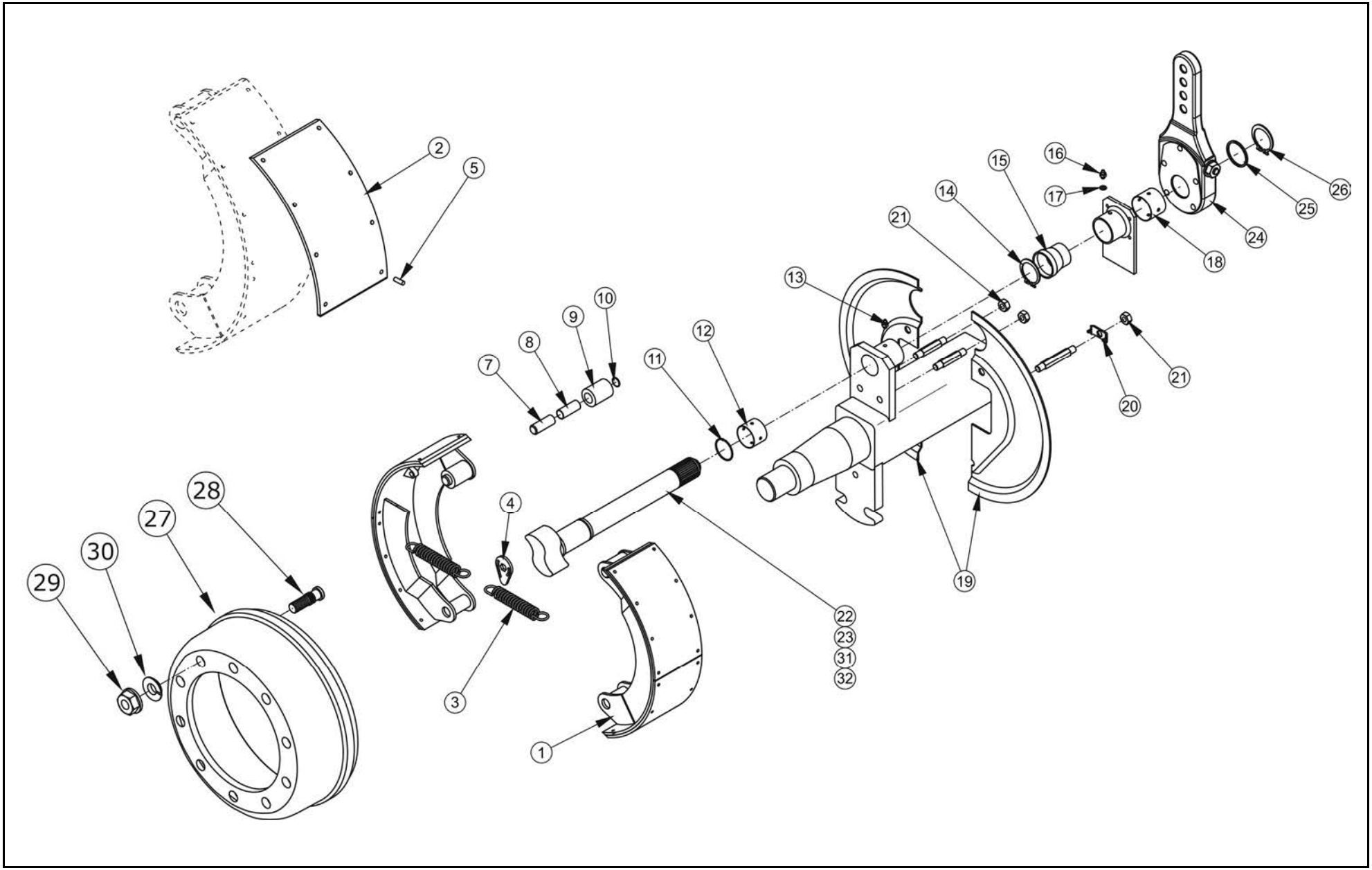

UKŁAD HAMULCOWY OSI SZTYWNEJ / SKRĘTNEJ AS5VF1WA017 / BTS5VF1WA003

010/1 **T400**

PRONAR

LP.	NAZWA CZĘŚCI	TYP	NUMER KATALOGOWY (NUMER NORMY)	ILOŚĆ	UWAGI	ZK
1	HAMULEC KOMPLETNY		9RE0034	2		
3	SPRĘŻYNA	L=100 mm ∅5		2		
4	ZACZEP SPRĘŻYN			1		
2	OKŁADZINA HAMULCOWA		9RH0014	4		
3	SPRĘŻYNA	L=100 mm ∅5		2		
4	ZACZEP SPRĘŻYN			1		
5	NIT			34		
3	SPRĘŻYNA	L=100 mm ∅5	9RK0007	4		
4	ZACZEP SPRĘŻYN			2		
7	SWORZEŃ	∅20 mm L 47 mm	9RE0070	2		
8	TULEJKA	∅20 mm		2		
9	WAŁEK	∅50 mm		2		
10	PIERŚCIEŃ ZABEZPIECZAJĄCY	∅20 mm		4		
11	PIERŚCIEŃ USZCZELNIAJĄCY	∅41/28	9RL0010	2		
12	TULEJA WAŁKA ROZPIERACZA	∅42 mm		4		
13	SMAROWNICZKA	M8x1.25		2		
14	PIERŚCIEŃ ROZPRĘŻNY	∅42 mm		2		
15	OSŁONA GUMOWA			2		
16	SMAROWNICZKA	M8x1.25		2		
17	PODKŁADKA	∅8 mm		4		
18	TULEJA WAŁKA ROZPIERACZA	∅38 mm		2		
19	OSŁONA	110	9RM008	1		
20	PODKŁADKA BLOKUJĄCA			1		
21	NAKRĘTKA			4		
22	WAŁEK ROZPIERACZA PRAWY		7544063009	1	Dotyczy AS5VF1WA017	
23	WAŁEK ROZPIERACZA LEWY		7554063009	1	Dotyczy AS5VF1WA017	
24	DŹWIGNIA WAŁKA ROZPIERACZA		9RR0010	1		
25	PODKŁADKA	∅26 mm		1		
26	PIERŚCIEŃ ROZPRĘŻNY	∅25 mm		1		
27	BĘBEN		66LWA1001	1		
28	SZPILKA		9RC22L1-10	10		
29	NAKRĘTKA		9RD228G-10	10		
30	PODKŁADKA			10		
31	WAŁEK ROZPIERACZA PRAWY		7544062004	1	Dotyczy BTS5VF1WA003	
32	WAŁEK ROZPIERACZA LEWY		7554062004	1	Dotyczy BTS5VF1WA003	

MOCOWANIE AMORTYZATORA SKRĘTU

011/1 T400

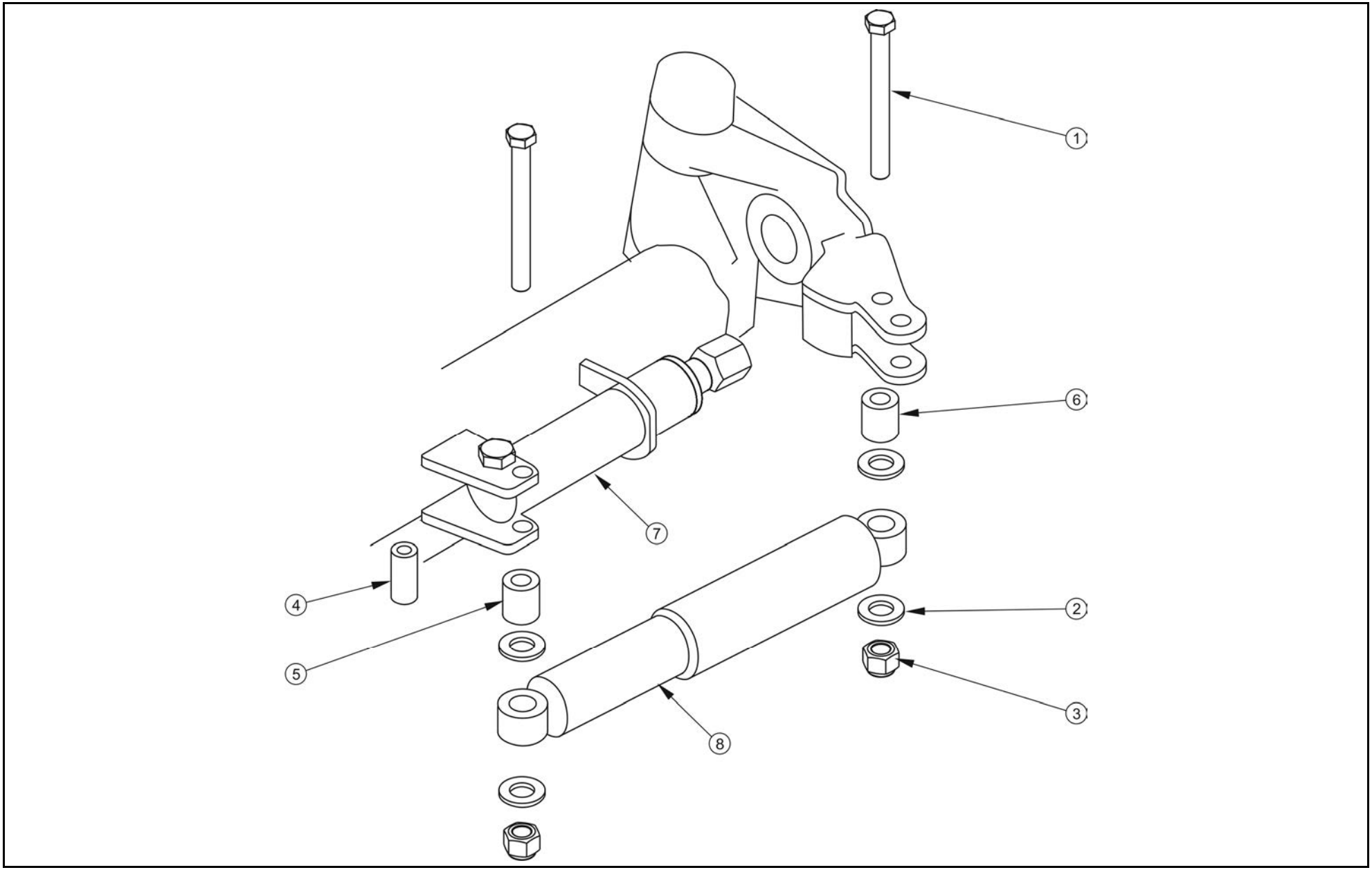

MOCOWANIE AMORTYZATORA SKRĘTU

011/1 **T400**

PRONAR

LP.	NAZWA CZĘŚCI	TYP	NUMER KATALOGOWY (NUMER NORMY)	ILOŚĆ	UWAGI	ZK
1	ŚRUBA		9RST04	2		
2	PODKŁADKA			4		
3	NAKRĘTKA			2		
4	TULEJA DYSTANSOWA			1		
5	TULEJA DYSTANSOWA			1		
6	TULEJA DYSTANSOWA			1		
7	SIŁOWNIK HYDRAULICZNY		8116010001	2		
8	AMORTYZATOR		8218301	1		

MOCOWANIE ZWROTNICY OSI SKRĘTNEJ

012/1 **T400**

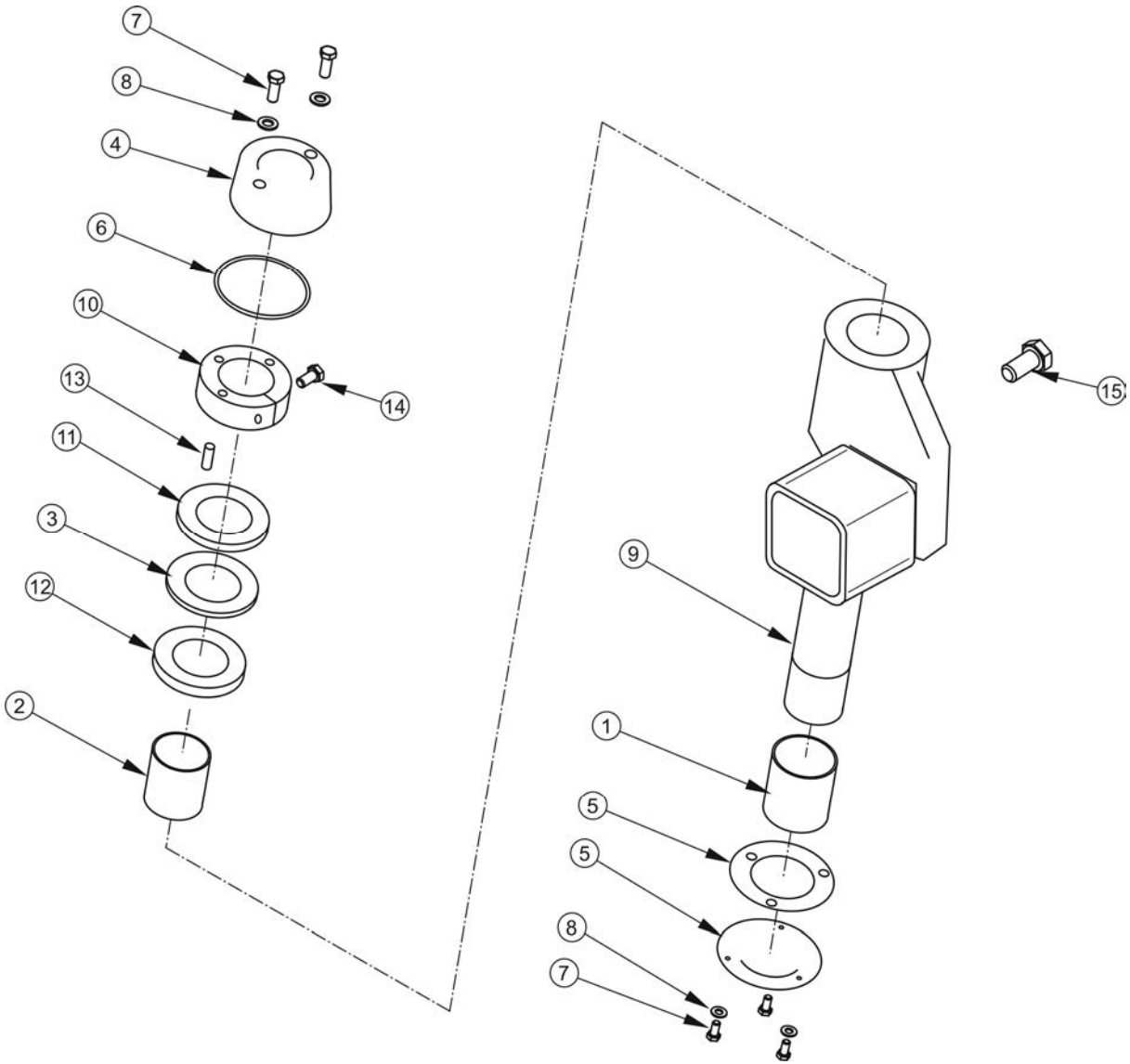

MOCOWANIE ZWROTNICY OSI SKRĘTNEJ

012/1 **T400**

PRONAR

LP.	NAZWA CZĘŚCI	TYP	NUMER KATALOGOWY (NUMER NORMY)	ILOŚĆ	UWAGI	ZK
1	TULEJA Ø60/65 L65	772606501	9RST01	2		
2	TULEJA Ø55/60 L65	772556501		2		
3	PODKŁADKA Ø42	57D02		2		
3	PODKŁADKA Ø42	57D02	9RST06	1		
4	POKRYWA	56701		1		
5	POKRYWA + USZCZELKA	56702		1		
6	PIERŚCIEŃ USZCZELNIAJĄCY	53108501		1		
7	ŚRUBA M10X1,5 L14	96110B0141		5		
8	PODKŁADKA Ø10	9830101		5		
9	SWORZEŃ	83206001		1		
10	PIERŚCIEŃ OPOROWY M48X2,0	57648D1		1		
11	PODKŁADKA Ø51	57D01		1		
12	PODKŁADKA Ø55	57D03		1		
13	KOŁEK Ø8 L16	58405		1		
14	ŚRUBA M10X1,5 L30	96310B0301		1		
15	ŚRUBA M20X1,5 - 65MM	96820B0531	9RS101	4		
15	ŚRUBA M20X1,5 – 80MM	96820B0800	RST05	4		

INSTALACJA HAMULCA RĘCZNEGO
252N-07000000

013/1 **T400**

PRONAR

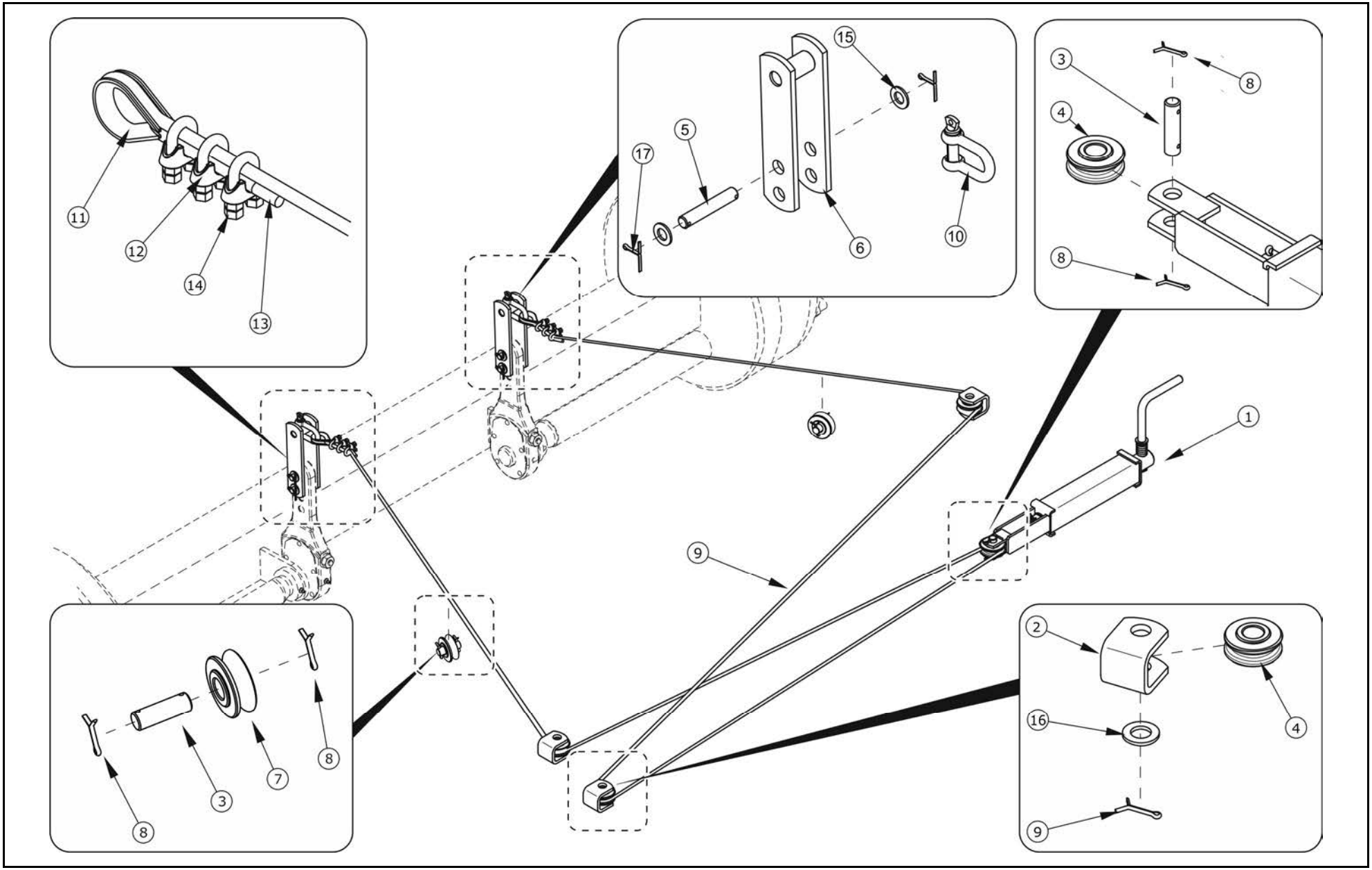

INSTALACJA HAMULCA RĘCZNEGO
252N-07000000

013/1 **T400**

PRONAR

LP.	NAZWA CZĘŚCI	TYP	NUMER KATALOGOWY (NUMER NORMY)	ILOŚĆ	UWAGI	ZK
1	MECHANIZM HAMULCA		29RPN-12.01.000-02	1		
2	ZACZEP LINKI		29RPN-01.00.018	3		
3	SWORZEŃ		29RPN-12.00.001	3		
4	KÓŁKO LINOWE		29RPN-13.00.001	4		
5	SWORZEŃ HAMULCA		45RPN-22.00.002	2		
6	RAMIĘ KPL.		118RPN-09.01.00.00	2		
7	KÓŁKO LINKI HAMULCA		30RPN-09.00.001	2		
8	ZAWLECZKA	4x25-St-A2J	PN-EN ISO 1234	9		
9	LINA		Ø6 6x19+P+p l=6500	1		
10	SZEKLA ŚRUBOWA		S.2768	2		
11	KAUSZA	A6-A2J	PN-EN 13411-1	2		
12	ZACISK KABŁĄKOWY	6.5-A2J	PN-EN 13411-5	6		
13	RURKA TERMOKURCZLIWA	PBF 12/6 l=60	BN-89/C-89209	2		
14	NAKRĘTKA	M5-6-A2J	PN-EN ISO 4032	24		
15	PODKŁADKA	12-100 HV-A2J	PN-EN ISO 7091	4		
16	PODKŁADKA	16-100 HV-A2J	PN-EN ISO 7091	3		
17	ZAWLECZKA	3.2x25-St-A2J	PN-EN ISO 1234	4		

MECHANIZM HAMULCA
29RPN-12.01.000-02

014/1 **T400**

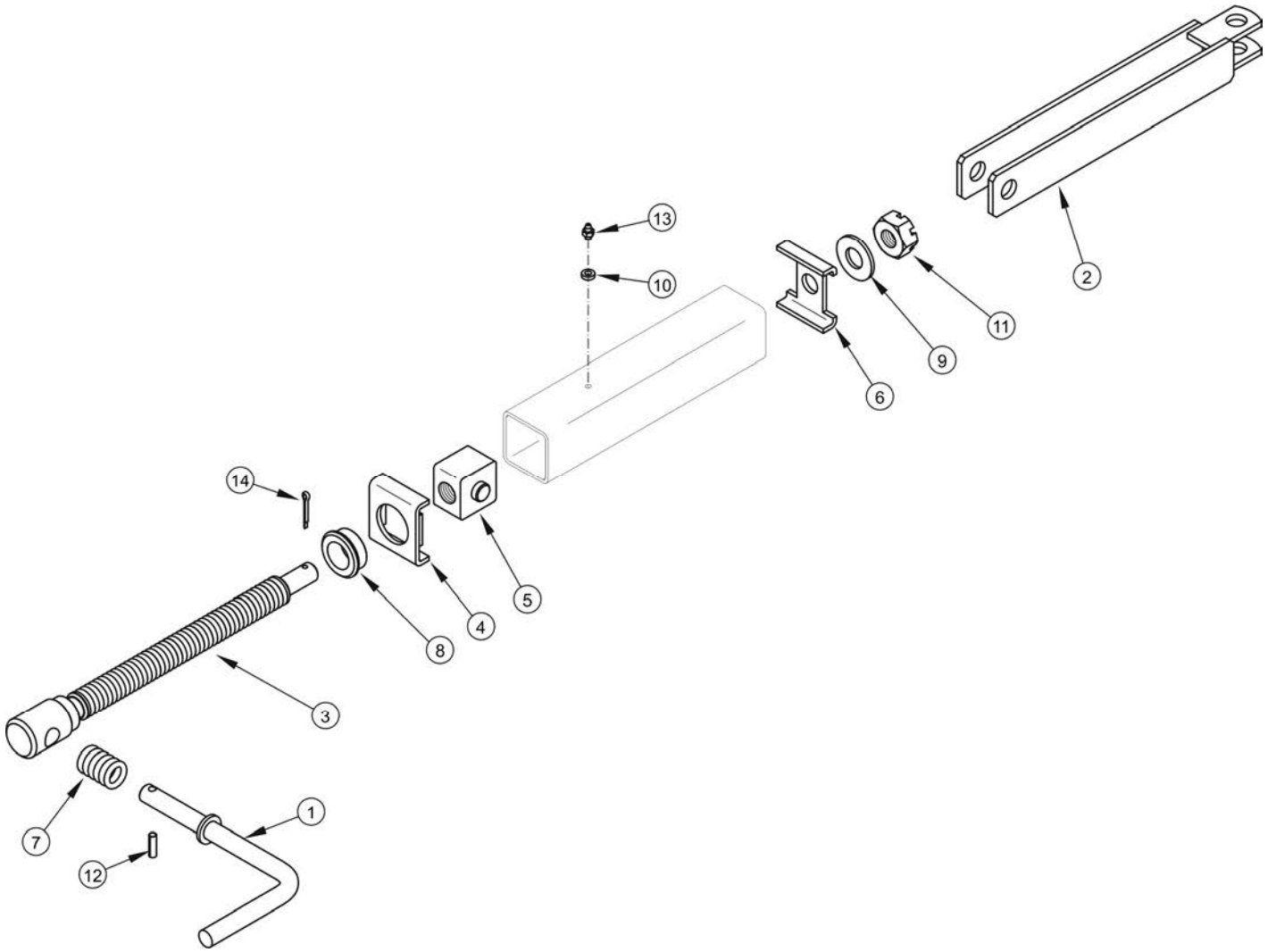

MECHANIZM HAMULCA
29RPN-12.01.000-02

014/1 **T400**

PRONAR

LP.	NAZWA CZĘŚCI	TYP	NUMER KATALOGOWY (NUMER NORMY)	ILOŚĆ	UWAGI	ZK
1	KORBA KPL.		29RPN-12.01.100-01	1		
2	CIĘGNO KPL.		29RPN-12.01.200	1		
3	ŚRUBA KPL.		29RPN-12.01.300	1		
4	ZAŚLEPKA KPL.		29RPN-12.01.400	1		
5	NAKRĘTKA		29RPN-12.01.002	1		
6	ZAŚLEPKA		29RPN-12.01.003	1		
7	SPRĘŻYNA		29RPN-12.01.004	1		
8	TULEJKA		29RPN-12.01.005	1		
9	PODKŁADKA	16-100 HV-A2J	PN-EN ISO 7091	1		
10	PODKŁADKA	6-100 HV-A2J	PN-EN ISO 7091	1		
11	NAKRĘTKA KORONOWA	K M16-5-C-A2J	PN-86/M-82148	1		
12	KOŁEK SPRĘŻYSTY	6X24-ST	PN-EN ISO 8752	1		
13	SMAROWNICZKA	M6	PN-76/M-86002	1		
14	ZAWLECZKA	4X32-ST-A2J	PN-EN ISO 1234	1		

MECHANIZM PRZESYŁU MOCY
252N-19000000

015/1 **T400**

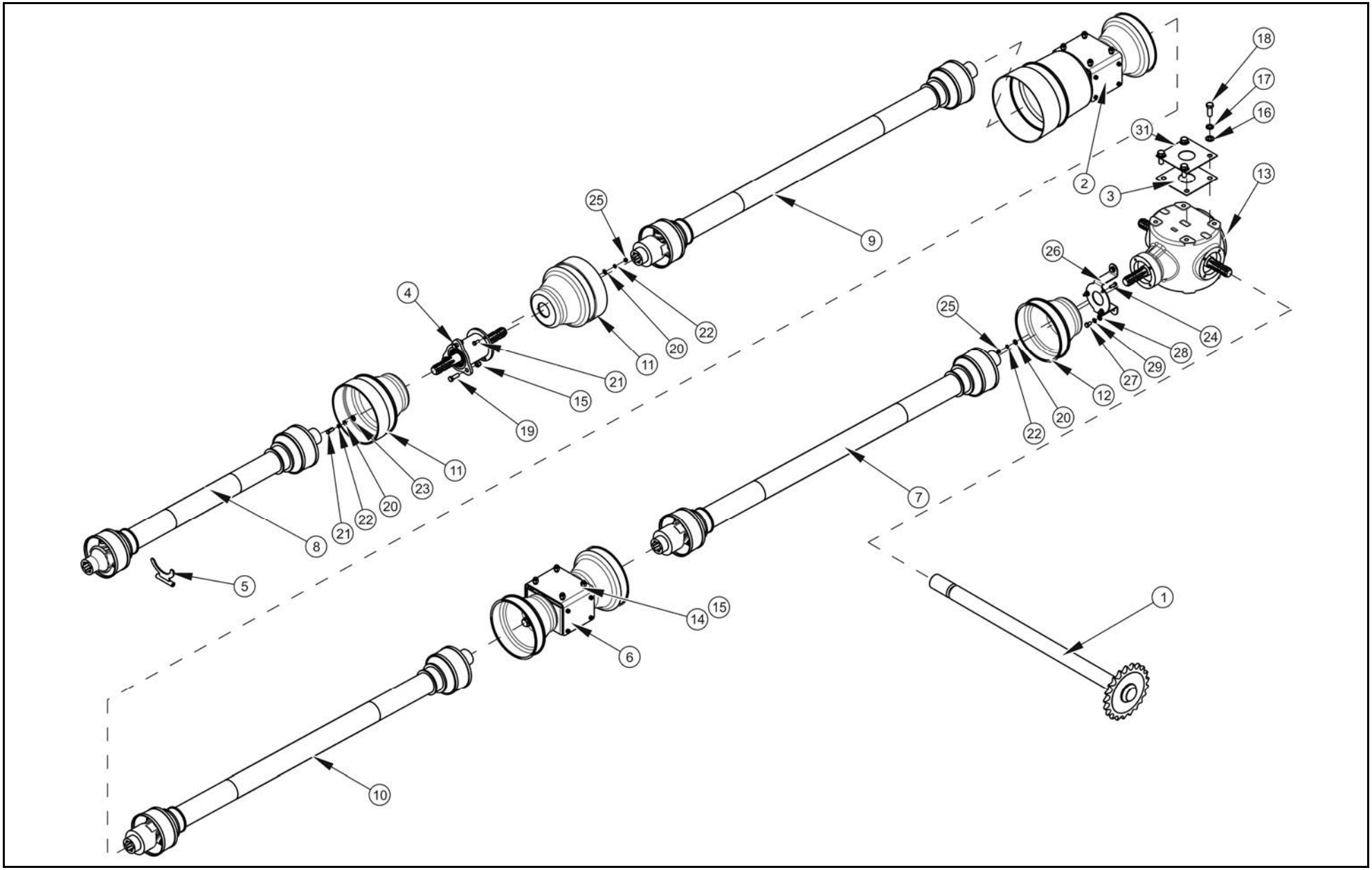

MECHANIZM PRZESYŁU MOCY
252N-19000000

015/1 **T400**

PRONAR

LP.	NAZWA CZĘŚCI	TYP	NUMER KATALOGOWY (NUMER NORMY)	ILOŚĆ	UWAGI	ZK
1	MECHANIZM NAPĘDU ADAPTERA		252N-19010000	1		
2	ŁĄCZNIK WOM		252N-19020000	1		
3	PODKŁADKA REGULACYJNA		252N-19000001	2		
4	ŁĄCZNIK WOM		129RPN-00.08.00.00	1		
5	WSPORNIK WAŁU		70RPN-00.04.03.00	1		
6	ŁĄCZNIK WOM TYLNY		70RPN-07.03.00.00	2		
7	WAŁ PRZEGUBOWO-TELESKOPOWY		7105121CE007007	1		
8	WAŁ PRZEGUBOWO-TELESKOPOWY		7106121CE007007	1		
9	WAŁ ZE SPRZĘGŁEM AUTOMATYCZNYM		7105121CE00719A	1		
10	WAŁ PRZEGUBOWO-TELESKOPOWY		7105121CE007096	1		
11	OSŁONA KOŃCÓWKI WAŁU		41703	2		
12	OSŁONA KOŃCÓWKI WAŁU		21903	1		
13	PRZEKŁADNIA KĄTOWA		118-02.011.L	1		
14	ŚRUBA	M12x30-10.9-A2J	PN-EN ISO 4017	8		
15	NAKRĘTKA SAMOZABEZPIECZAJĄCA	M12-8-A2J	PN-EN ISO 7040	11		
16	PODKŁADKA	16-100HV-A2J	PN-EN ISO 7091	4		
17	PODKŁADKA SPRĘŻYSTA	Z16.3-Fe/Zn5	PN-77/M-82008	4		
18	ŚRUBA	M16x40-10.9-A2J	PN-EN ISO 4017	4		
19	ŚRUBA	M12x35-10.9-A2J	PN-EN ISO 4017	3		
20	PODKŁADKA	8-100HV-A2J	PN-EN ISO 7091	17		
21	ŚRUBA	M8x25-5.6-A2J	PN-EN ISO 4017	3		
22	PODKŁADKA	Z8.2-Fe/Zn5	PN-77/M-82008	10		
23	DYSTANS		315N-00000003	3		
24	ŚRUBA	M8x20-5.6-A2J	PN-EN ISO 4017	7		
25	NAKRĘTKA	M8-6-A2J	PN-EN ISO 4032	7		
26	WSPORNIK OSŁONY		252N-19000003	1		
27	ŚRUBA	M10x16-8.8-A2J	PN-EN ISO 4017	2		
28	PODKŁADKA	10-100HV-A2J	PN-EN ISO 7091	2		
29	PODKŁADKA	Z10.2-Fe/Zn5	PN-77/M-82008	2		
30	NALEPKA N=540		75N-00000004	1		
31	PODKŁADKA REGULACYJNA II		252N-19000004	2		
32						
33						

MECHANIZM NAPĘDU ADAPTERA
252N-19010000

016/1 **T400**

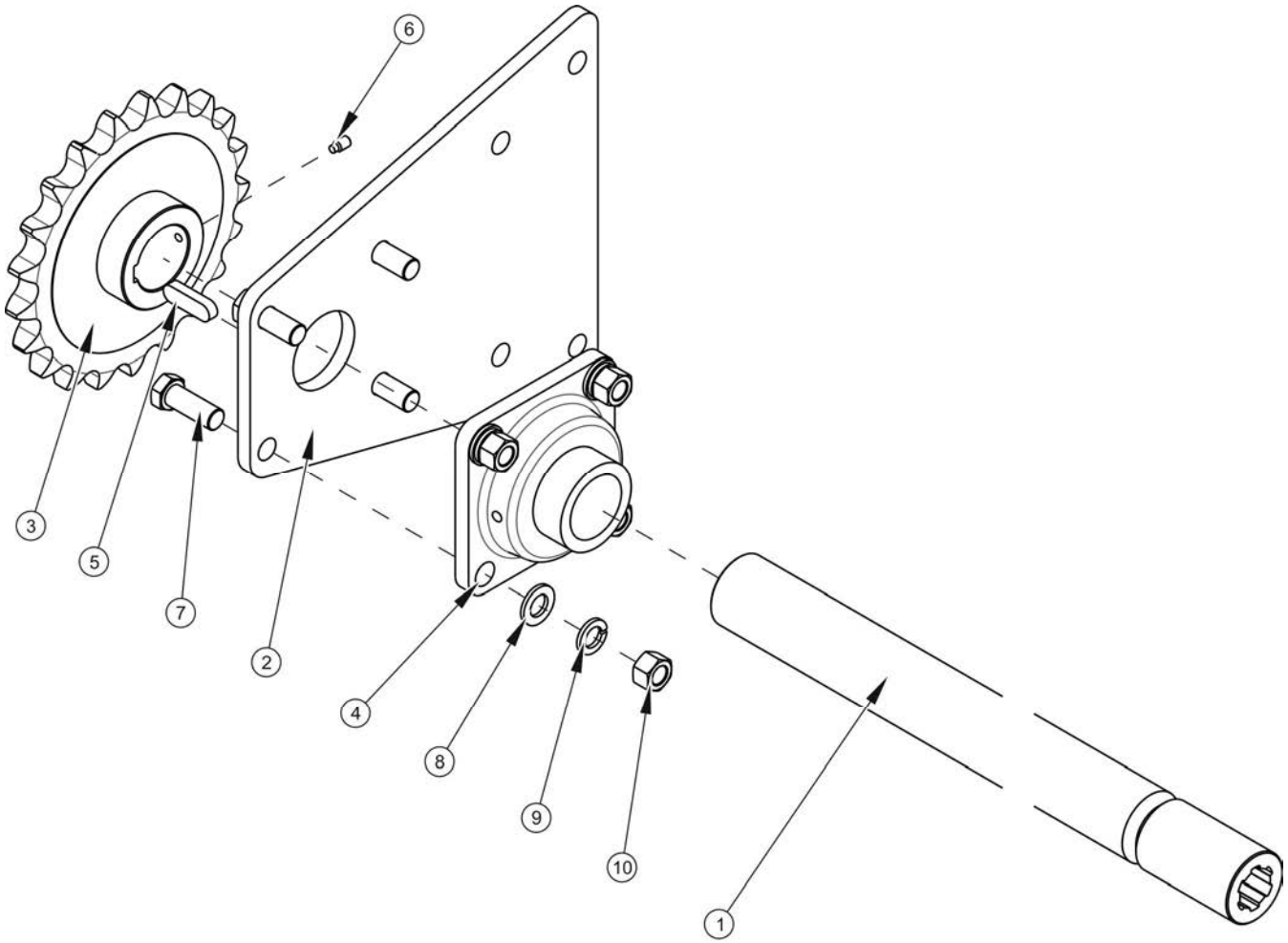

MECHANIZM NAPĘDU ADAPTERA
252N-19010000

016/1 **T400**

PRONAR

LP.	NAZWA CZĘŚCI	TYP	NUMER KATALOGOWY (NUMER NORMY)	ILOŚĆ	UWAGI	ZK
1	WAŁ NAPĘDU ADAPTERA		252N-19010100	1		
2	PŁYTA MOCUJĄCA		252N-19000002	1		
3	KOŁO ŁAŃCUCHOWE Z 21		70RPN-07.04.03.00	1		
4	ZESPÓŁ ŁOŻYSKOWY		TCJ50N	1		
5	WPUST PRYZMATYCZNY	A 14x8x45	PN-70/M-85005	1		
6	WKRĘT	M8x12-45H	PN-EN ISO 4027	1		
7	ŚRUBA	M16x50-8.8-A2J	PN-EN ISO 4017	4		
8	PODKŁADKA	16-100HV-A4J	PN-EN ISO 7091	4		
9	PODKŁADKA SPRĘŻYSTA	Z16.3-Fe/Zn5	PN-77/M-82008	4		
10	NAKRĘTKA	M16-8-A2J	PN-EN ISO 4032	4		
11						
12						
13						
14						
15						
16						
17						
18						
19						
20						
21						
22						
23						
24						
25						
26						
27						
28						
29						
30						
31						
32						
33						

ŁĄCZNIK WOM
252N-19020000

017/1 **T400**

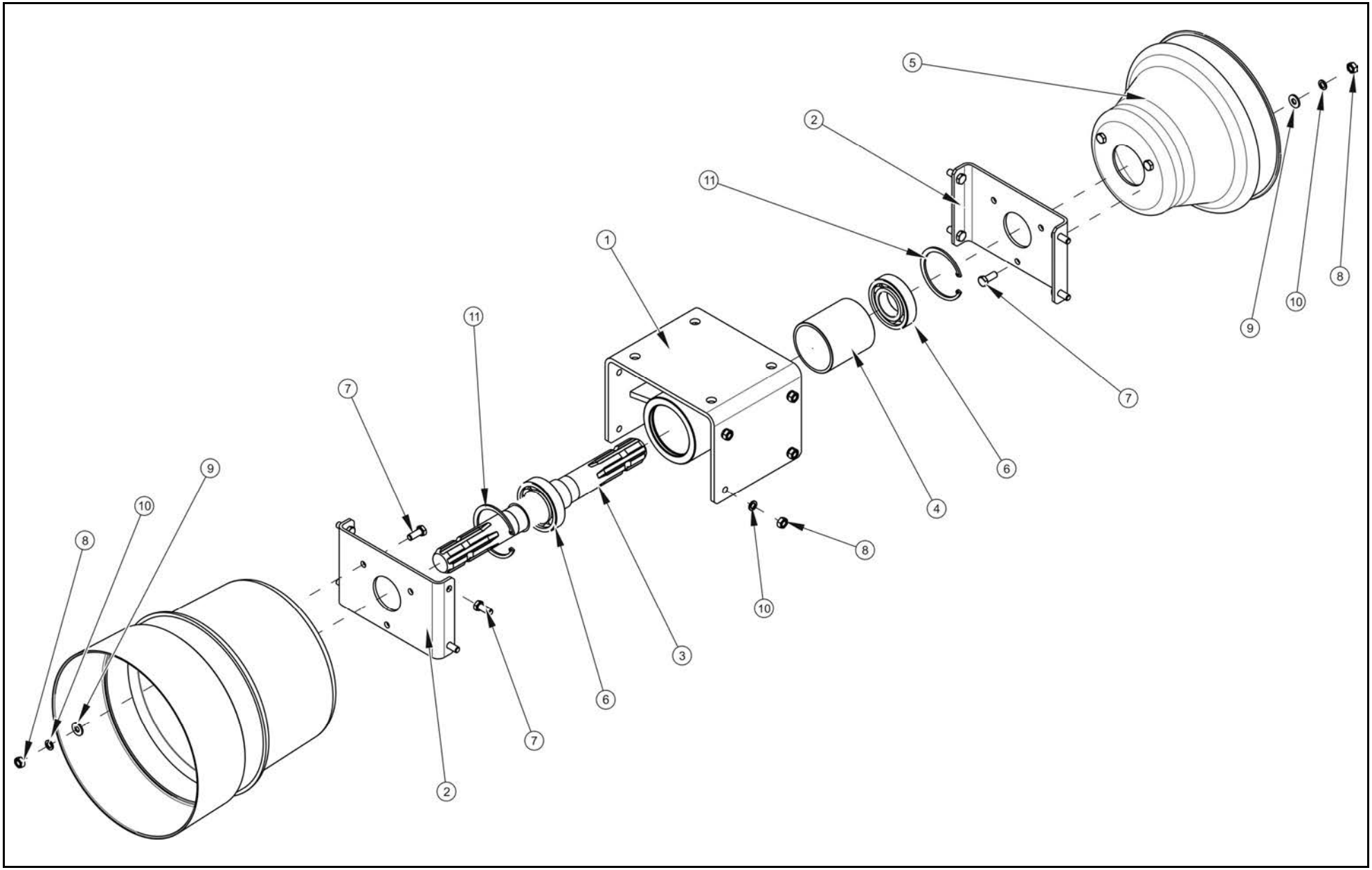

ŁĄCZNIK WOM
252N-19020000

017/1 **T400**

PRONAR

LP.	NAZWA CZĘŚCI	TYP	NUMER KATALOGOWY (NUMER NORMY)	ILOŚĆ	UWAGI	ZK
1	OBUDOWA TYLNIA WOM		70RPN-07.03.01.00	1		
2	PŁYTA CZOŁOWA		70RPN-07.02.00.01	2		
3	WAŁEK ŁĄCZNIKA WOM		70RPN-07.01.00.01	1		
4	TULEJA		70RPN-07.01.00.02	1		
5	OSŁONA KOŃCÓWKI WAŁU		21903	1		
6	ŁOŻYSKO KULKOWE		6207 2RS	2		
7	ŚRUBA	M8x20-8.8-A2J	PN-EN ISO 4017	14		
8	NAKRĘTKA	M8-5-A2J	PN-EN ISO 4032	14		
9	PODKŁADKA	8-100HV-A2J	PN-EN ISO 7093	6		
10	PODKŁADKA SPRĘŻYSTA	Z8,2-Fe/Zn5	PN-77/M-82008	14		
11	PIERŚCIEŃ OSADCZY	W 72	PN-81/M-85111	2		
12	OSŁONA KOŃCÓWKI WAŁU		4171402	1		
13						
14						
15						
16						
17						
18						
19						
20						
21						
22						
23						
24						
25						
26						
27						
28						
29						
30						
31						
32						
33						

ŁĄCZNIK WOM TYLNY
70N-07030000

018/1 **T400**

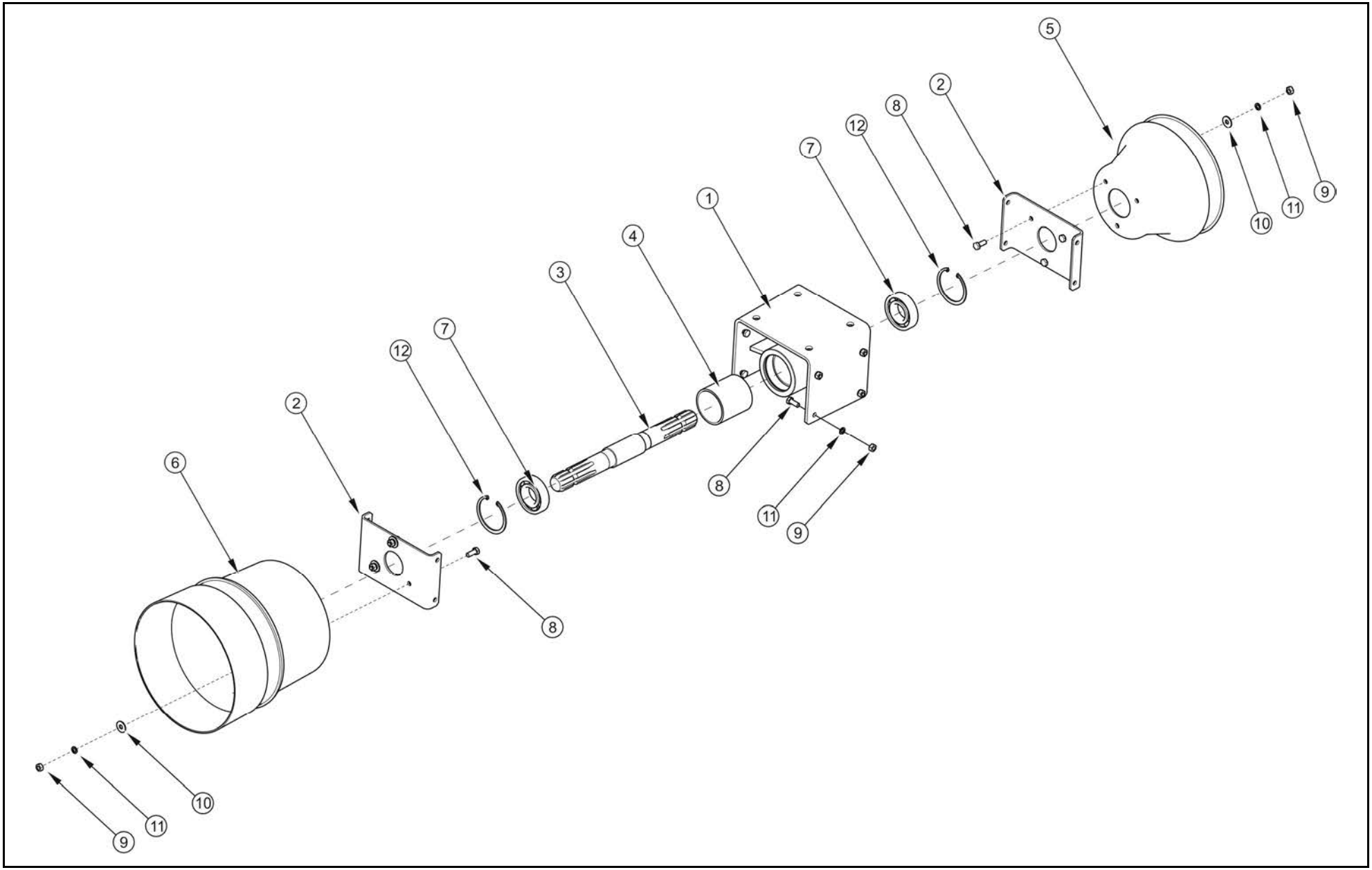

ŁĄCZNIK WOM TYLNY
70N-07030000

018/1 **T400**

PRONAR

LP.	NAZWA CZĘŚCI	TYP	NUMER KATALOGOWY (NUMER NORMY)	ILOŚĆ	UWAGI	ZK
1	OBUDOWA TYLNIA WOM		70RPN-07.03.01.00	1		
2	PŁYTA CZOŁOWA		70RPN-07.02.00.01	2		
3	WAŁEK ŁĄCZNIKA WOM		70RPN-07.01.00.01	1		
4	TULEJA		70RPN-07.01.00.02	1		
5	OSŁONA KOŃCÓWKI WAŁU		21903	2		
6	ŁOŻYSKO KULKOWE		6207 2RS	2		
7	ŚRUBA	M8x20-8.8-A2J	PN-EN ISO 4017	14		
8	NAKRĘTKA	M8-5-A2J	PN-EN ISO 4032	14		
9	PODKŁADKA	8-100HV-A2J	PN-EN ISO 7093	6		
10	PODKŁADKA SPRĘŻYSTA	Z8,2-Fe/Zn5	PN-77/M-82008	14		
11	PIERŚCIEŃ OSADCZY	W 72	PN-81/M-85111	2		
12						
13						
14						
15						
16						
17						
18						
19						
20						
21						
22						
23						
24						
25						
26						
27						
28						
29						
30						
31						
32						
33						

ŁĄCZNIK WOM
129N-00080000

019/1 T400

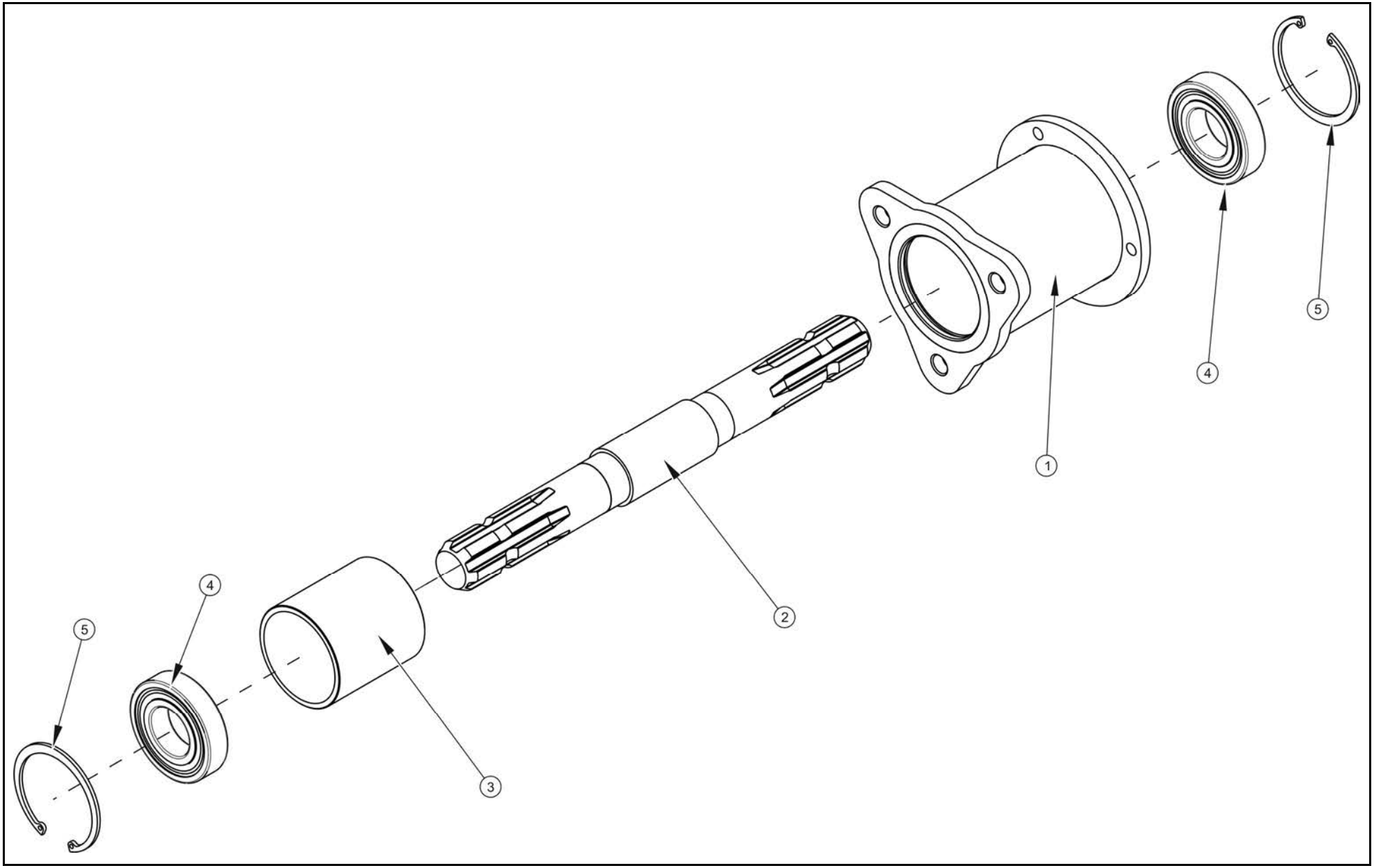

ŁĄCZNIK WOM
129N-00080000

019/1 **T400**

PRONAR

LP.	NAZWA CZĘŚCI	TYP	NUMER KATALOGOWY (NUMER NORMY)	ILOŚĆ	UWAGI	ZK
1	OBUDOWA ŁĄCZNIKA WOM		129RPN-00.08.01.00	1		
2	WAŁEK ŁĄCZNIKA WOM		70RPN-07.01.00.01	1		
3	TULEJA		70RPN-07.01.00.02	1		
4	ŁOŻYSKO KULKOWE	6207 2RS	PN/M-86100	2		
5	PIERSCIEN OSADCZY	W 72	PN-81/M-85111	2		
6						
7						
8						
9						
10						
11						
12						
13						
14						
15						
16						
17						
18						
19						
20						
21						
22						
23						
24						
25						
26						
27						
28						
29						
30						
31						
32						
33						

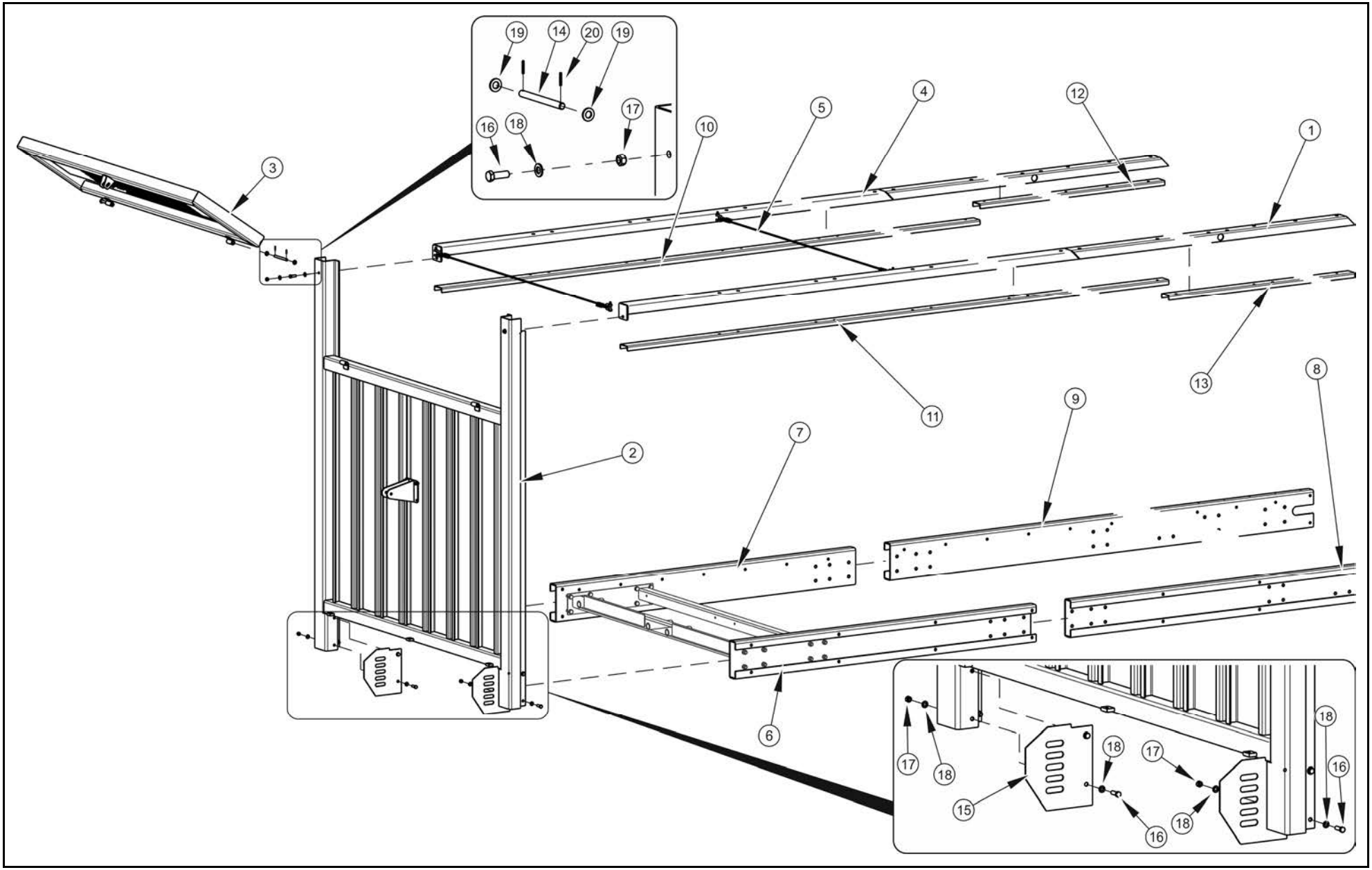
19
14
20
19
16
18
17
10
5
4
12
1
3
11
13
8
9
7
2
6
17
18
18
17
18
16
15
16
18

SKRZYNIA ŁADUNKOWA I

020/1 **T400**

PRONAR

LP.	NAZWA CZĘŚCI	TYP	NUMER KATALOGOWY (NUMER NORMY)	ILOŚĆ	UWAGI	ZK
1	PODŁUŻNICA BOCZNA GÓRNA I		252N-02030000	1		
2	RAMKA PRZEDNIA II		252N-02240000	1		
3	OKNO PRZEDNIE		252N-02050000-01	1		
4	PODŁUŻNICA BOCZNA GÓRNA II		252N-02160000	1		
5	LINKA SPINAJĄCA		252N-02230000	2		
6	PODŁUŻNICA PRZEDNIA LEWA		252N-02000001	1		
7	PODŁUŻNICA PRZEDNIA PRAWA		252N-02000002	1		
8	PODŁUŻNICA TYLNA LEWA		252N-02000003	1		
9	PODŁUŻNICA TYLNA PRAWA		252N-02000004	1		
10	BLACHA OSŁONOWA GÓRNA I LEWA		252N-02000005	1		
11	BLACHA OSŁONOWA GÓRNA I PRAWA		252N-02000007	1		
12	BLACHA OSŁONOWA GÓRNA II LEWA		252N-02000008	1		
13	BLACHA OSŁONOWA GÓRNA II PRAWA		252N-02000009	1		
14	SWORZEŃ		252N-02000026	2		
15	OSŁONA BOCZNA II		252N-03000006	2		
16	ŚRUBA	M12x35-10,9-A2J	PN-EN ISO 4017	10		
17	NAKRĘTKA	M12-10-A2J	PN-EN ISO 7040	108		
18	PODKŁADKA	12-100HV-A2J	PN-EN ISO 7091	208		
19	PODKŁADKA	16-100HV-A2J	PN-EN ISO 7091	180		
20	KOŁEK SPRĘŻYSTY	3,5x24-N-C	PN-EN ISO 8752	4		
21						
22						
23						
24						
25						
26						
27						
28						
29						
30						
43	ŚRUBA	M6x16-8,8-A2J	PN-EN ISO 4017	40	Patrz rysunek 021/1	
44	PODKŁADKA	6-200HV-A2J	PN-EN ISO 7093-2	40		

SKRZYNIA ŁADUNKOWA II

021/1 **T400**

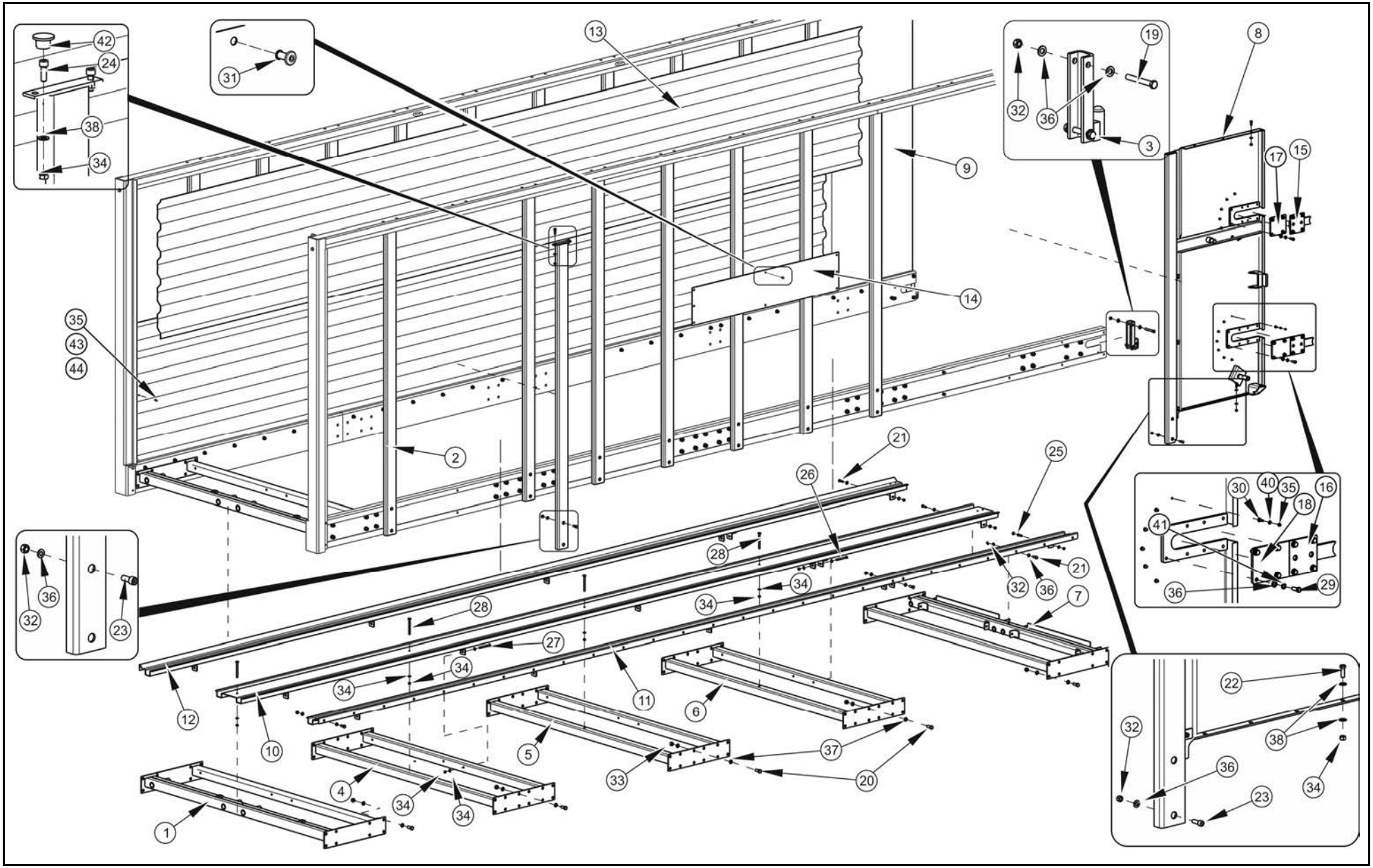

SKRZYNIA ŁADUNKOWA II

021/1 **T400**

PRONAR

LP.	NAZWA CZĘŚCI	TYP	NUMER KATALOGOWY (NUMER NORMY)	ILOŚĆ	UWAGI	ZK
1	ŁĄCZNIK I		252N-02010000	1		
2	SŁUPEK BOCZNY I		252N-02020000	18		
3	BLOKADA KLAPY		252N-02060000	2		
4	ŁĄCZNIK ŚRODKOWY		252N-02070000	1		
5	ŁĄCZNIK ŚRODKOWY II		252N-02080000	1		
6	ŁĄCZNIK ŚRODKOWY III		252N-02090000	1		
7	ŁĄCZNIK TYLNY		252N-02100000	1		
8	OSŁONA TYLNA LEWA		252N-02110000-01	1		
9	OSŁONA TYLNA PRAWA		252N-02120000-01	1		
10	RYNNA ŚRODKOWA		252N-02250000	1		
11	RYNNA LEWA		252N-02260000	1		
12	RYNNA PRAWA		252N-02270000	1		
13	BLACHA TRAPEZOWA		252N-02000006	4		
14	PODSTAWA NALEPKI		252N-02000013	2		
15	ZAŚLEPKA		252N-20040000	2		
16	ZAŚLEPKA DOLNA		252N-20070000	2		
17	ZAŚLEPKA GÓRNA		252N-20000001	2		
18	ZAŚLEPKA DOLNA		252N-20000002	2		
19	ŚRUBA	M12x90-10,9-A2J	PN-EN ISO 4014	4		
20	ŚRUBA	M16x40-10,9-A2J	PN-EN ISO 4017	88		
21	ŚRUBA	M12x30-10,9-A2J	PN-EN ISO 4017	54		
22	ŚRUBA	M10x30-10,9-A2J	PN-EN ISO 4017	10		
23	ŚRUBA	M12x30-10,9-A2J	PN-EN ISO4762	40		
24	ŚRUBA	M10x30-10,9-A2J	PN-EN ISO4762	46		
25	ŚRUBA	M10x35-10,9-A2J	PN-EN ISO 4017	4		
26	ŚRUBA	M10x110-10,9-A2J	PN-EN ISO 4017	4		
27	ŚRUBA	M10x100-10,9-A2J	PN-EN ISO 4017	12		
28	ŚRUBA	M10x120-8,8-Fe/Zn5	PN-87/M-82406	4		
29	ŚRUBA	M12x30-8,8-A2J	PN-EN ISO 4017	32		
30	ŚRUBA	M6x20-5,8-A2J	PN-M-82406	28		
31	NIT ZRYWALNY	4,8x12 A4	PN 82971	416		
32	NAKRĘTKA	M12-10-A2J	PN-EN ISO 7040	108		
33	NAKRĘTKA	M16-10-A2J	PN-EN ISO 7040	88		
34	NAKRĘTKA	M10-10-A2J	PN-EN ISO 7040	80		
35	NAKRĘTKA	M6-8-A2J	PN-EN ISO 7040	68		
36	PODKŁADKA	12-100HV-A2J	PN-EN ISO 7091	208		
37	PODKŁADKA	16-100HV-A2J	PN-EN ISO 7091	180		
38	PODKŁADKA	10-100HV-A2J	PN-EN ISO 7091	110		
39	PODKŁADKA	8-100HV-A2J	PN-EN ISO 7091	4		
40	PODKŁADKA	6-100HV-A4J	PN-EN ISO 7091	28		
41	PODKŁADKA	Z12,2-Fe/Zn5	PN-77/M-82008	32		
42	ZAŚLEPKA ZATRZASKOWA	SR 1086	466857	46		

MECHANIZM PODAJĄCY KPL
252N-03000000

022/1 **T400**

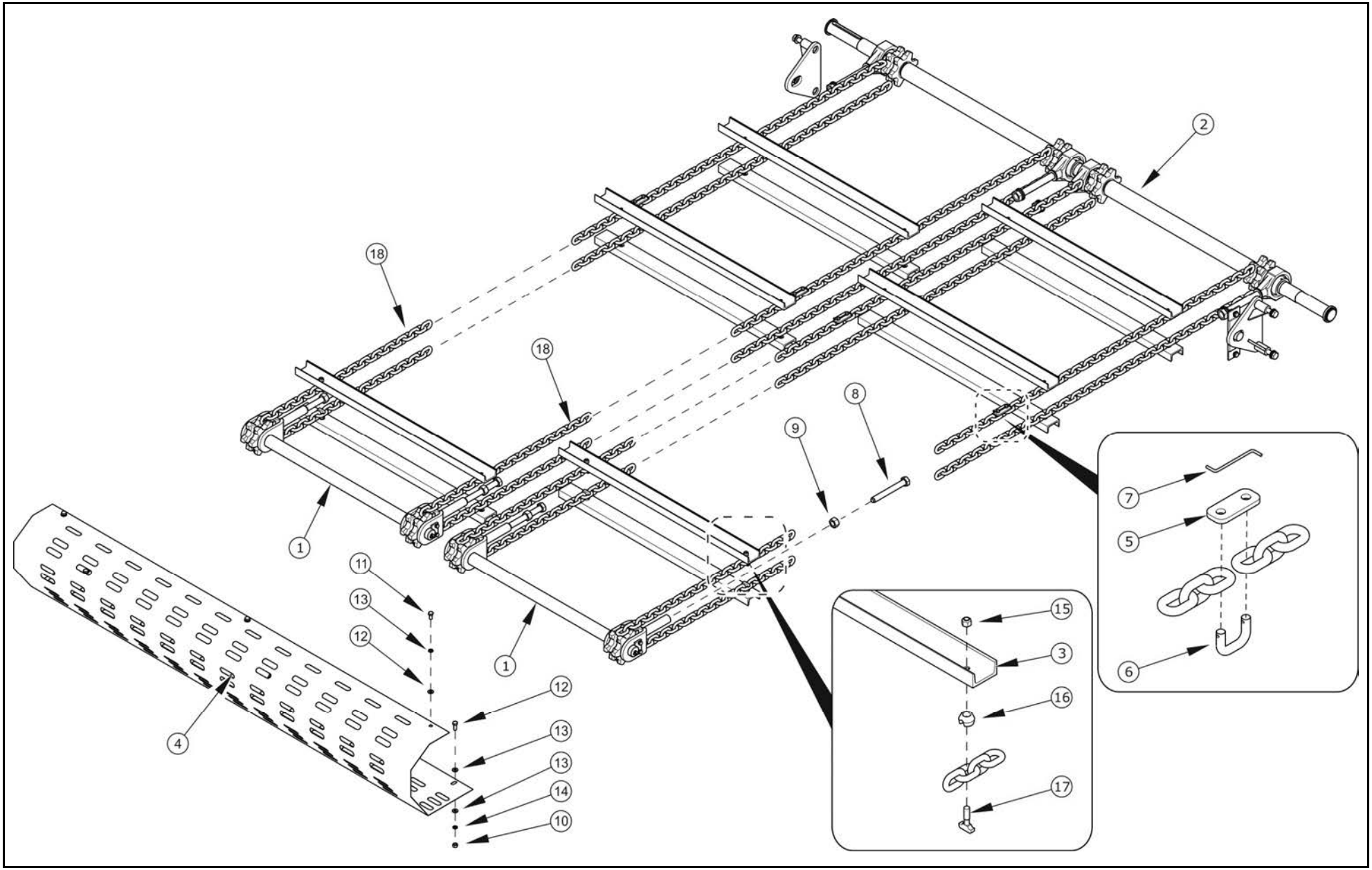

MECHANIZM PODAJĄCY KPL 252N-03000000

022/1 T400

PRONAR

LP.	NAZWA CZĘŚCI	TYP	NUMER KATALOGOWY (NUMER NORMY)	ILOŚĆ	UWAGI	ZK
1	MECHANIZM NAPĘDOWY PRZEDNI		252N-03010000	2		
2	MECHANIZM NAPĘDOWY TYLNY		252N-03020000	1		
3	LISTWA ZBIERAJĄCA		252N-03000001	52		
4	OSŁONA PRZEDNIA II		252N-03000005	1		
5	PŁYTKA ZAMYKAJĄCA		250N-04000001	4		
6	OGNIWO ZAMYKAJĄCE		250N-04000002	4		
7	SPINKA		250N-04000003	4		
8	ŚRUBA NAPINACZA		252N-03000004	4		
9	NAKRĘTKA	M20-8-A2J	PN-EN ISO 4032	4		
10	NAKRĘTKA	M10-8-A2J	PN-EN ISO 4032	3		
11	ŚRUBA	M10x20-8,8-A2J	PN-EN ISO 4017	3		
12	ŚRUBA	M10x25-8,8-A2J	PN-EN ISO 4017	3		
13	PODKŁADKA	10-200HV-A2J	PN-EN ISO 7091	9		
14	PODKŁĄDKA SPRĘŻYSTA	Z10.2-Fe/Zn5	PN-77/M-82008	6		
15	NAKRĘTKA SAMOZABEZPIECZAJĄCA	M10-10-A2J	PN-EN ISO 7040	104		
16	DOCISK ŁAŃCUCHA	11x31	7554-150236	104		
17	ŚRUBA DO ŁAŃCUCHA	11x31	324-700-000177	104		
18	ŁAŃCUCH	11x31mm, 519 ogniw	PN-75/M-84540	4		

MECHANIZM NAPĘDOWY PRZEDNI
252N-03010000

023/1 **T400**

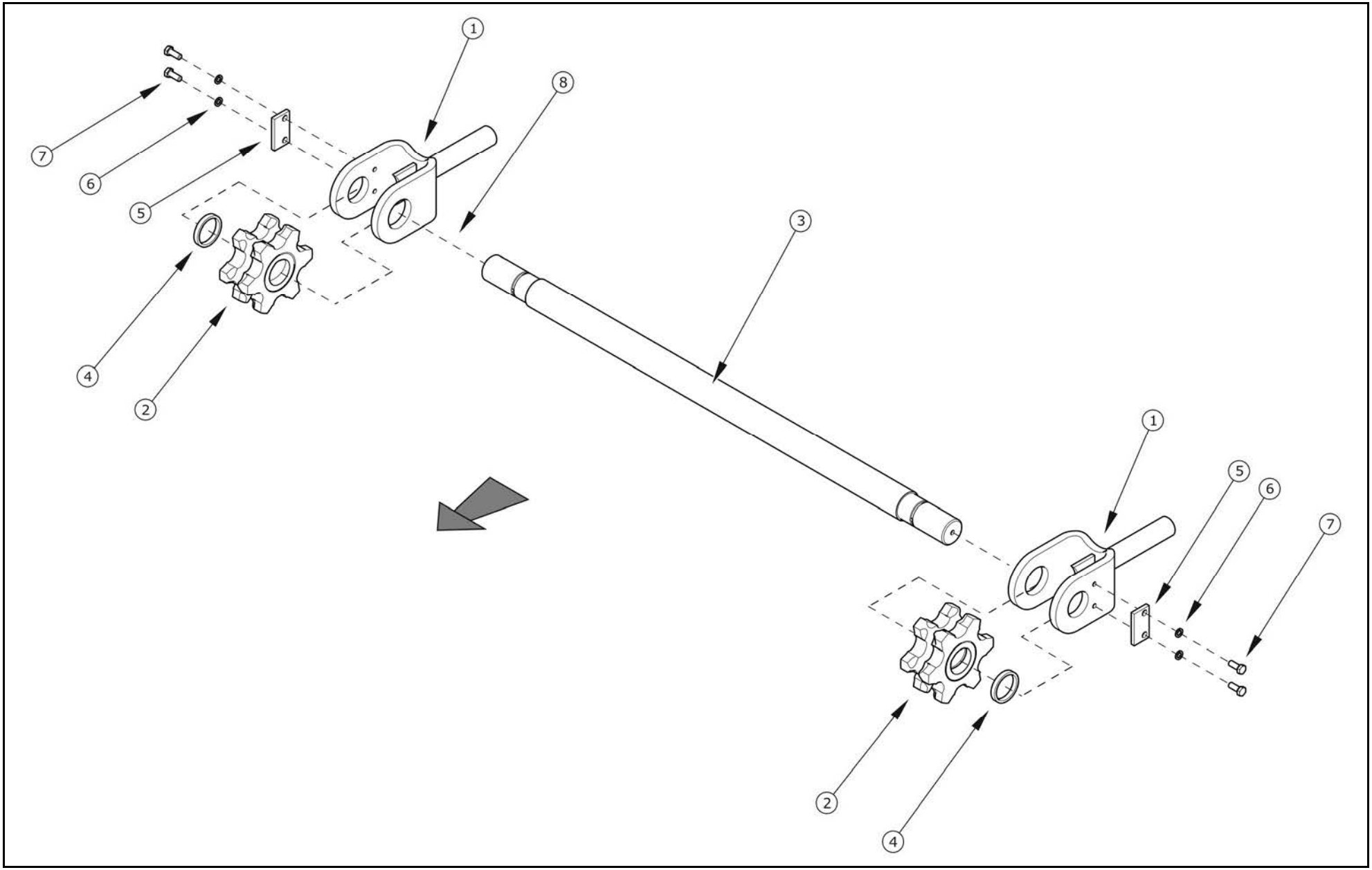

MECHANIZM NAPĘDOWY PRZEDNI
252N-03010000

023/1 **T400**

PRONAR

LP.	NAZWA CZĘŚCI	TYP	NUMER KATALOGOWY (NUMER NORMY)	ILOŚĆ	UWAGI	ZK
1	PROWADNICA PRZEDNIA		252N-03010100	2		
2	KOŁO GNIAZDOWE PRZEDNIE KPL		252N-03010200	2		
3	WAŁ PRZEDNI		252N-03010001	1		
4	TULEJKA DYSTANSOWA		252N-03010002	2		
5	BLOKADA SWORZNIA		166N-02020004/2	2		
6	PODKŁADKA SPRĘŻYSTA	Z8,2-Fe/Zn5	PN-77/M-82008	4		
7	ŚRUBA	M8x20-5,8-A2J	PN-EN ISO 4017	4		
8						

KOŁO GNIAZDOWE PRZEDNIE KPL.
252N-03010200

024/1 **T400**

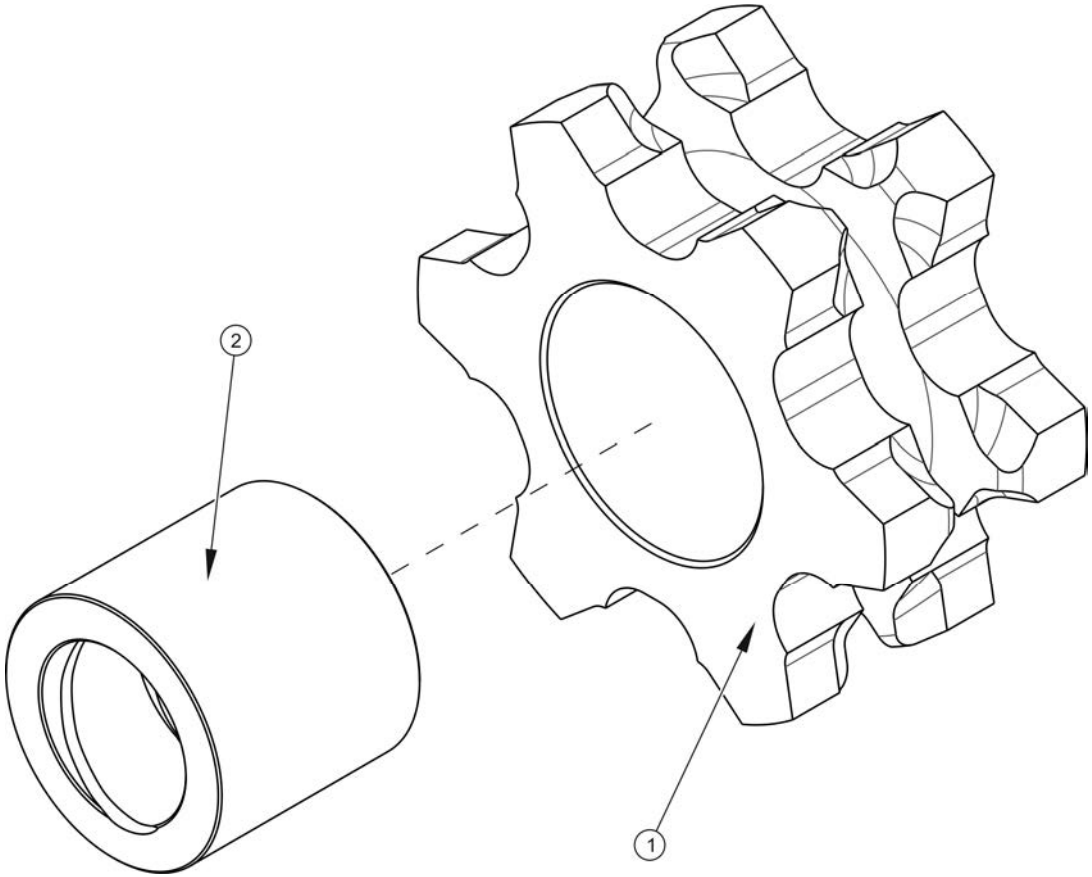

KOŁO GNIAZDOWE PRZEDNIE KPL. 252N-03010200

024/1 **T400**

PRONAR

LP.	NAZWA CZĘŚCI	TYP	NUMER KATALOGOWY (NUMER NORMY)	ILOŚĆ	UWAGI	ZK
1	KOŁO GNIAZDOWE		252N-03010201	1		
2	PANEWKA		252N-03010202	1		
3						
4						
5						
6						
7						
8						

MECHANIZM NAPĘDOWY TYLNY
252N-03020000

025/1 **T400**

PRONAR

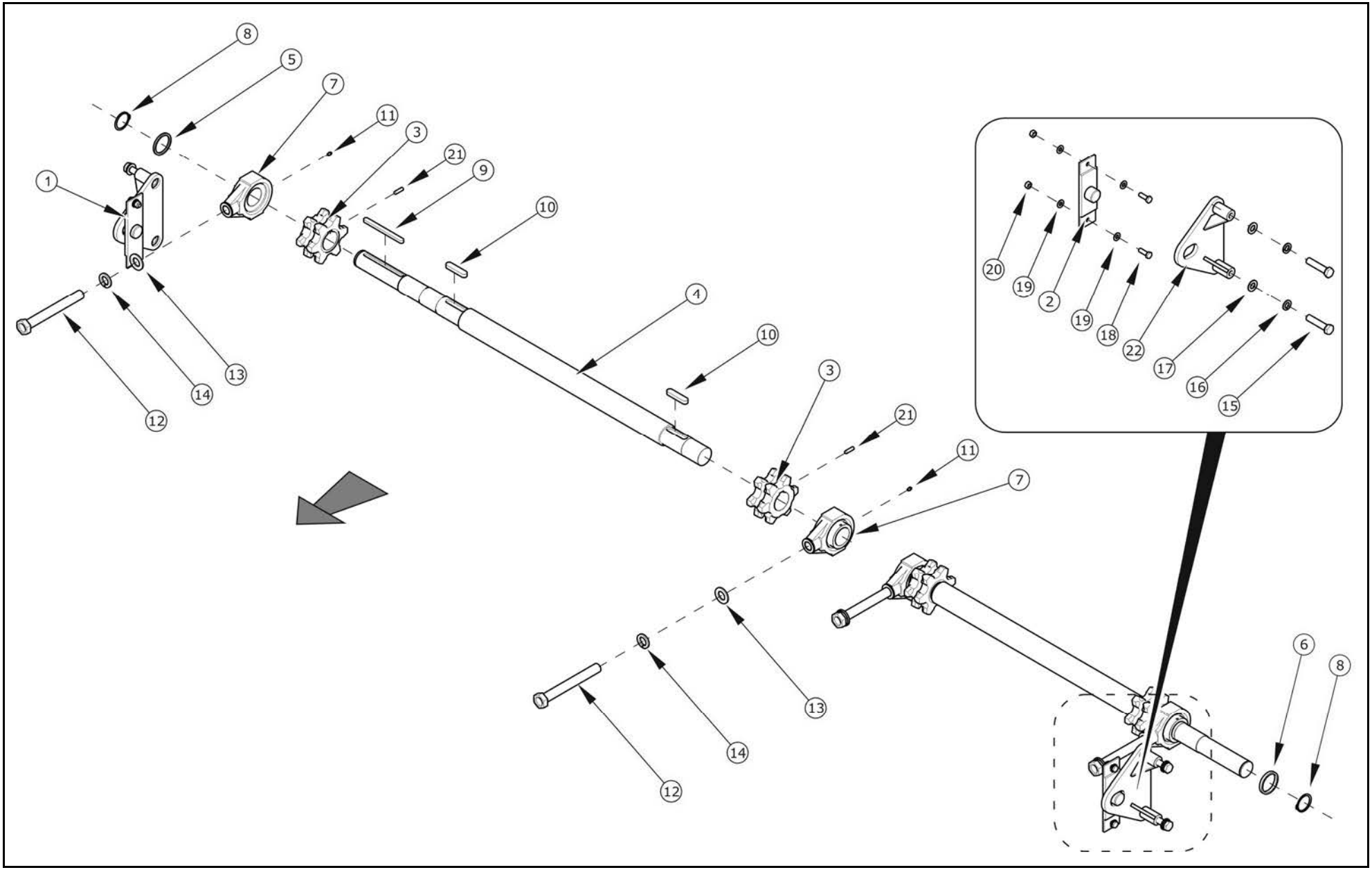

MECHANIZM NAPĘDOWY TYLNY
252N-03020000

025/1 **T400**

PRONAR

LP.	NAZWA CZĘŚCI	TYP	NUMER KATALOGOWY (NUMER NORMY)	ILOŚĆ	UWAGI	ZK
1	WSPORNIK REDUKTORA		252N-03020100	1		
2	BLOKADA WSPORNIKA		252N-03020200	2		
3	KOŁO GNIAZDOWE		252N-03020001	4		
4	WAŁEK NAPĘDOWY		252N-03020002	2		
5	TULEJKA DYSTANSOWA I		252N-03020003	1		
6	TULEJKA DYSTANSOWA II		252N-03020004	1		
7	ZESPÓŁ ŁOŻYSKOWY	PHE 50		4		
8	PIERSCIEŃ OSADCZY SPRĘŻYNUJĄCY	Z45	PN-M-85111	2		
9	WPUST PRYZMATYCZNY	A 12x8x140	PN-70/M-85005	2		
10	WPUST PRYZMATYCZNY	A 16x10x70	PN-70/M-85005	4		
11	SMAROWNICZKA	M10x1	PN-M-86002	4		
12	ŚRUBA	M24x200-8,8-A2J	PN-EN ISO 4014	4		
13	PODKŁADKA	24-200HV-A2J	PN-EN ISO 7091	4		
14	PODKŁADKA	Z24,5-Fe/Zn5	PN-77/M-82008	4		
15	ŚRUBA	M16x70-8,8-A2J	PN-EN ISO 4017	4		
16	PODKŁADKA	16-200HV-A2J	PN-EN ISO 7091	4		
17	PODKŁADKA	Z16,3-Fe/Zn5	PN-77/M-82008	4		
18	ŚRUBA	M10x30-8,8-A2J	PN-EN ISO 4017	4		
19	PODKŁADKA	10-200HV-A2J	PN-EN ISO 7091	8		
20	NAKRĘTKA	M10-10-A2J	DIN 980	4		
21	WKRĘT	M12x12-45H	PN-EN ISO 4027	4		
22	WSPORNIK REDUKTORA II		252N-03020300	1		

SKRZYNKA NARZĘDZIOWA
163N-00050000

026/1 **T400**

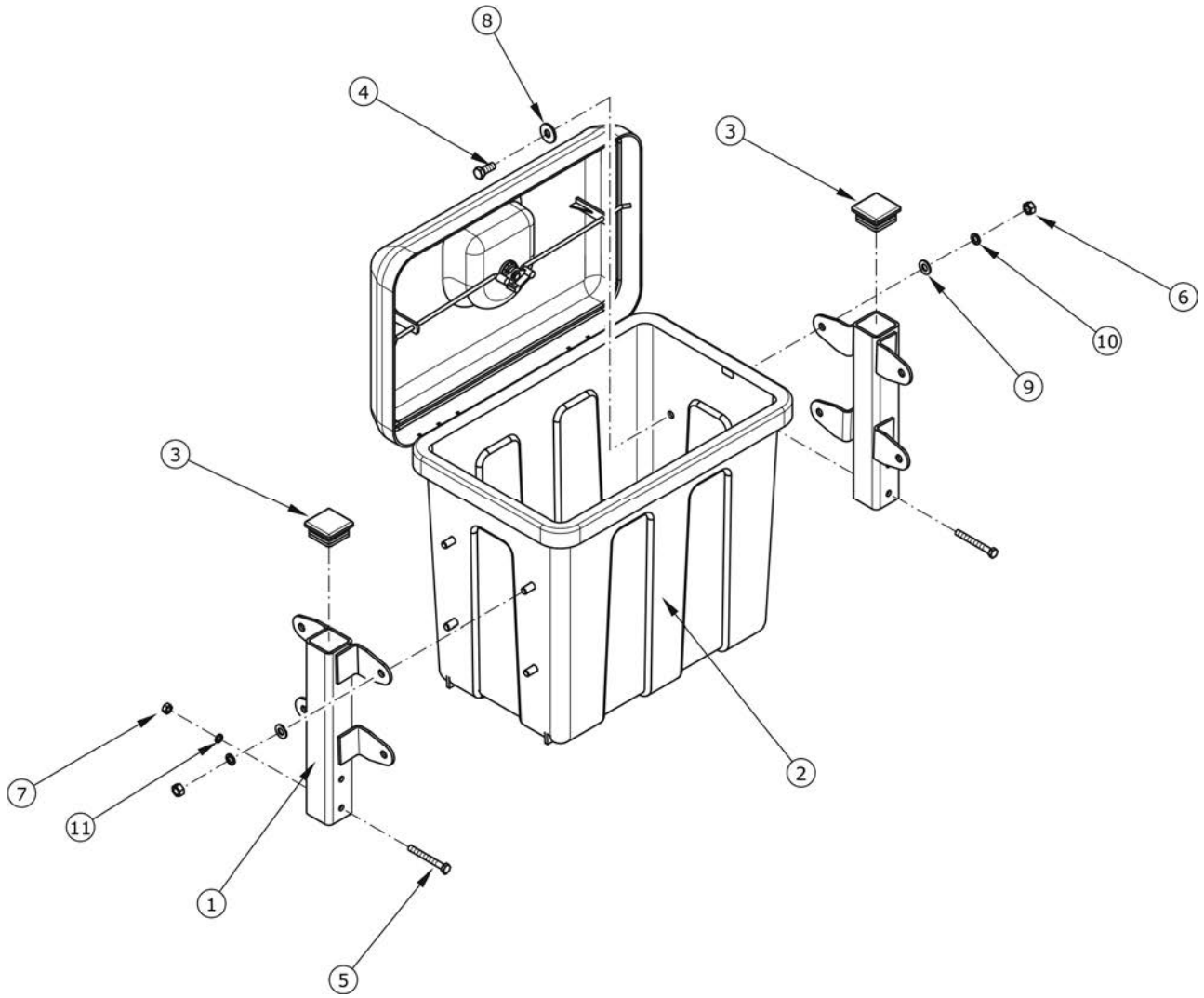

SKRZYNKA NARZĘDZIOWA
163N-00050000

026/1 **T400**

PRONAR

LP.	NAZWA CZĘŚCI	TYP	NUMER KATALOGOWY (NUMER NORMY)	ILOŚĆ	UWAGI	ZK
1	WSPORNIK SKRZYNKI		163N-00050100	2		
2	SKRZYNKA NARZĘDZIOWA		44 60 15 100	1		
3	KWADRATOWA WKŁADKA	SR1540	199274	2		
4	ŚRUBA	M10x25-5.6-A2J	PN-EN ISO 4017	8		
5	ŚRUBA	M8x70-5,6-A2J	PN-EN ISO 4014	4		
6	NAKRĘTKA	M10-6-A2J	PN-EN ISO 4032	8		
7	NAKRĘTKA	M8-6-A2J	PN-EN ISO 4032	4		
8	PODKŁADKA	10-100HV-A2J	PN-EN ISO 70923-2	8		
9	PODKŁADKA	10-100HV A2J	PN-EN ISO 7091	8		
10	PODKŁADKA SPR.ĘŻYSTA	10,2-A2J	PN-77/M-82008	8		
11	PODKŁADKA SPRĘŻYSTA	8,2-A2J	PN-77/M-82008	4		

KLAPA TYLNA KPL.

027/1 T400

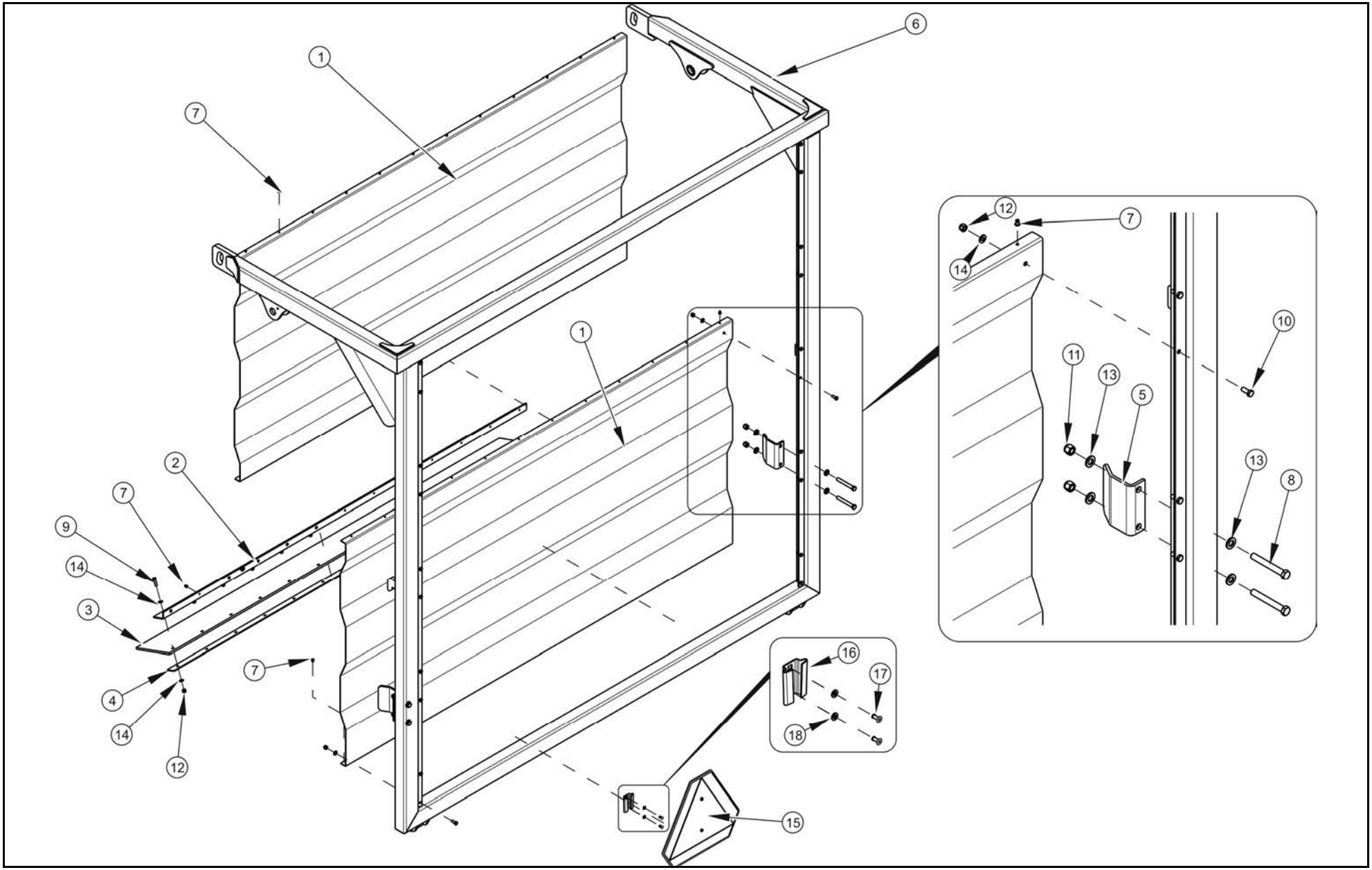

KLAPA TYLNA KPL. 027/1 T400

PRONAR

LP.	NAZWA CZĘŚCI	TYP	NUMER KATALOGOWY (NUMER NORMY)	ILOŚĆ	UWAGI	ZK
1	PROFIL BLACHY		252N-04000001	2		ZK8
2	PODSTAWA USZCZELNIACZA		252N-04000002	1		
3	GUMA USZCZELNIAJĄCA		252N-04000003	1		
4	DOCISK GUMY		252N-04000004	1		
5	ŚLIZGACZ		252N-04000005	2		
6	KLAPA		252N-04010000-01	1		
7	NIT ZRYWALNY	4,8x12	PN-83/M-82971	49		
8	ŚRUBA	M12x90-8,8-A2J	PN-EN ISO 4014	4		
9	ŚRUBA	M8x30-8,8-A2J	PN-EN ISO 4017	13		
10	ŚRUBA	M8x20-8.8-A2J	PN-EN ISO 4017	20		
11	NAKRĘTKA SAMOZABEZPIECZAJACA	M12-8 A2J	PN-EN ISO 7040	4		
12	NAKRĘTKA SAMOZABEZPIECZAJĄCA	M8-8-A2J	PN-EN ISO 7040	33		
13	PODKŁADKA	12-100HV-A4J	PN-EN ISO 7091	8		
14	PODKŁADKA	8-100HV-A4J	PN-EN ISO 7091	46		
15	TABLICA WYRÓŻNIAJĄCA			1		
16	UCHWYT TABLICY WYRÓZNIAJĄCEJ		PN/R-36154	1		
17	NIT	5x12	PN-83/M-82971	2		
18	PODKŁADKA	6-100HV-A2J	PN-EN ISO 7091	2		
19						
20						

SYSTEM SMAROWANIA
252N-23000000

028/1 **T400**

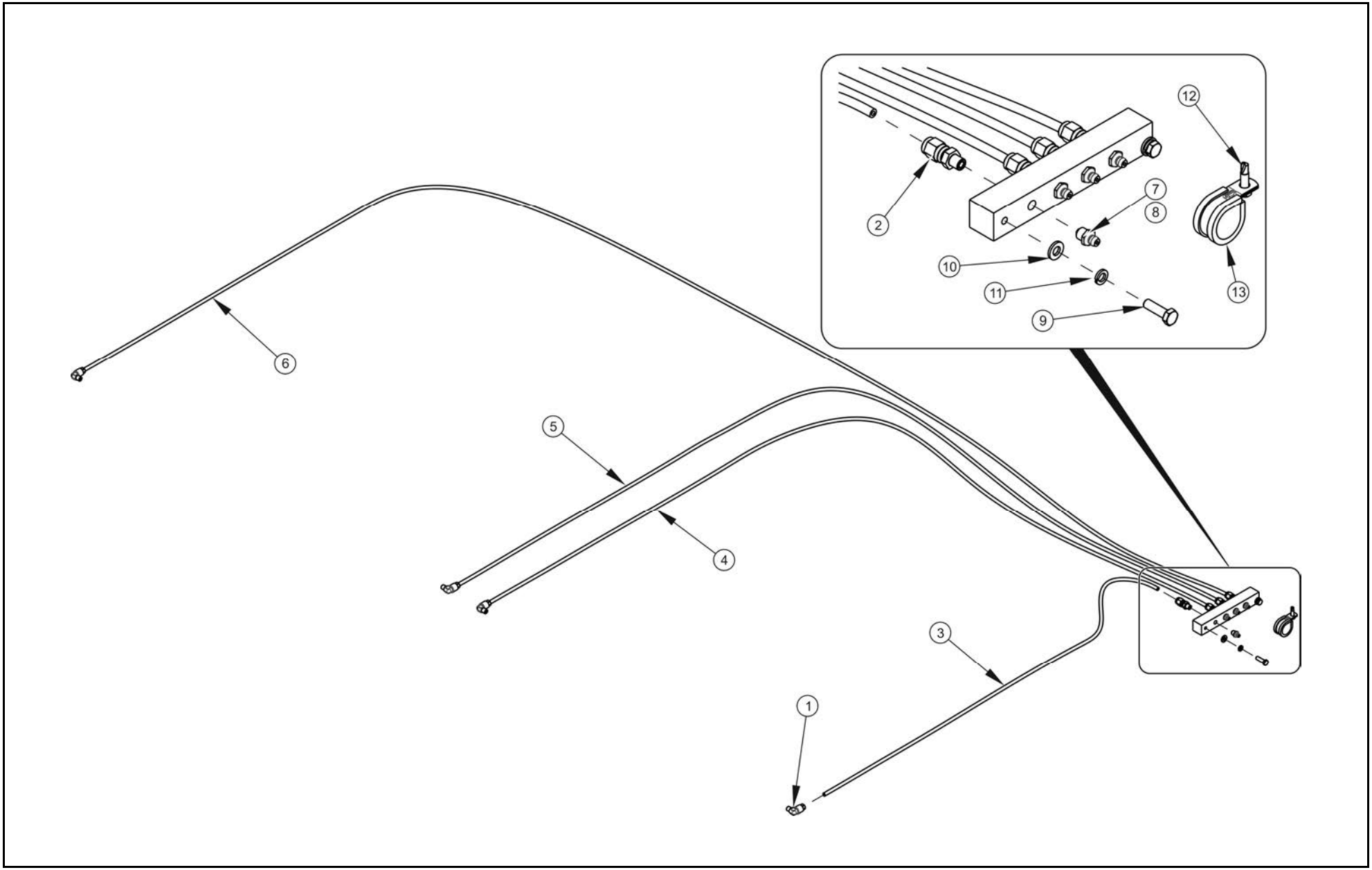

SYSTEM SMAROWANIA
252N-23000000

028/1 **T400**

PRONAR

LP.	NAZWA CZĘŚCI	TYP	NUMER KATALOGOWY (NUMER NORMY)	ILOŚĆ	UWAGI	ZK
1	PRZYŁĄCZKA KĄTOWA	WE 6 LL M 8x1	_425000006025	4		
2	PRZYŁĄCZKA PROSTA	GE 6 LL M 8x1	_425000006006	4		
3	PRZEWÓD SMAROWY	PA 66	1301610	1	l=950 mm	
4	PRZEWÓD SMAROWY	PA 66	1301610	1	l=1760	
5	PRZEWÓD SMAROWY	PA 66	1301610	1	l=1880	
6	PRZEWÓD SMAROWY	PA 66	1301610	1	l=2780	
7	KAPTUREK DOZOWNIKA Z NAKŁADKĄ		652913G	4		
8	SMAROWNICZKA PROSTA	M8x1	PN-76/M-86002	4		
9	ŚRUBA	M6x20-8.8-A2J	PN-EN ISO 4017	2		
10	PODKŁADKA	6-100HV-A4J	PN-EN ISO 7091	2		
11	PODKŁADKA SPRĘŻYSTA	Z6,1-A2J	PN-M-82008	2		
12	WKRĘT SAMOWIERCĄCY	fi5.5x19-A2J	PN-EN ISO 15480	3		
13	OBEJMA RUBBER CLIP	22/12W1		3		
14						
15						
16						
17						
18						
19						
20						

PODŁOGA KPL.
252N-16000000

029/1 **T400**

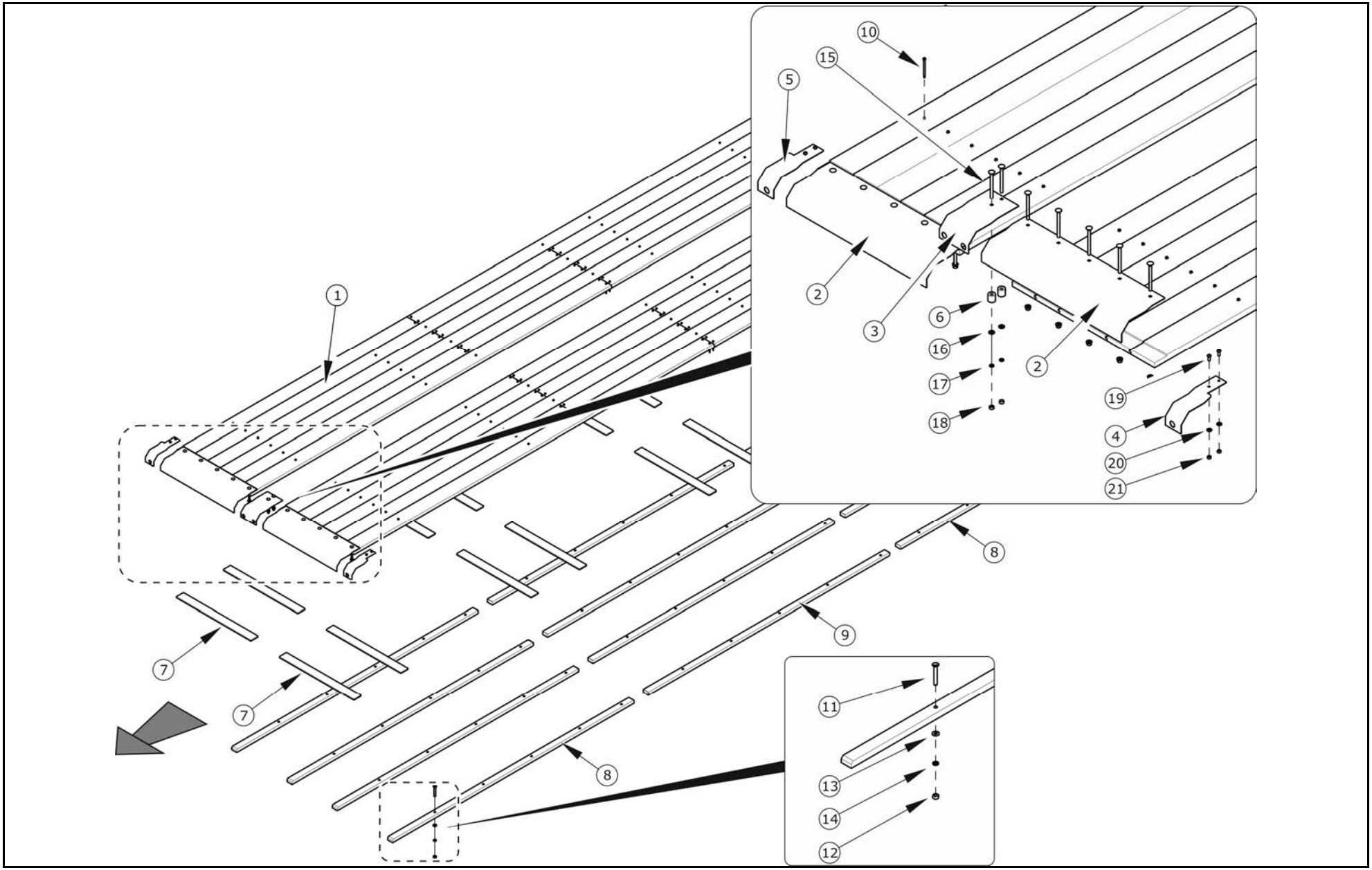

PODŁOGA KPL.
252N-16000000

029/1 **T400**

PRONAR

LP.	NAZWA CZĘŚCI	TYP	NUMER KATALOGOWY (NUMER NORMY)	ILOŚĆ	UWAGI	ZK
1	DESKOWANIE PODŁOGI KPL		252N-00010000	1		
2	OSŁONA WAŁU KPL.		252N-02000100	2		
3	OSŁONA ŚRODKOWA		252N-02000016	1		
4	OSŁONA LEWA		252N-02000018	1		
5	OSŁONA PRAWA		252N-02000019	1		
6	TULEJKA DYSTANSOWA I		252N-02000015	2		
7	DYSTANS PODŁOGI		252N-00000003	20		
8	LISTWA ŚLIZGOWA I		252N-00000001	8		
9	LISTWA ŚLIZGOWA II		252N-00000002	4		
10	WKRĘT SAMO-WIERCĄCY	6,3x80	973963666	142		
11	WKRĘT Z ŁBEM STOŻKOWYM	M6x40-8.8-A2J	DIN 7991	68		
12	NAKRĘTKA	M6-8-A2J	PN-EN ISO 4032	68		
13	PODKŁADKA	6-100HV-A2J	PN-EN ISO 7091	68		
14	PODKŁADKA	Z6.1-Fe/Zn5	PN-77/M-82008	68		
15	ŚRUBA	Z M10x120-8,8-Fe/Zn5	PN-87/M-82406	12		
16	PODKŁADKA	10-100 HV-A2J	PN-EN ISO 7091	12		
17	PODKŁADKA SPRĘŻYSTA	Z 10.2-Fe/Zn5	PN-90/M-82008	12		
18	NAKRĘTKA	M10-8-A2J	PN-EN ISO 4032	12		
19	ŚRUBA	M8x20- 8,8 -A2J	DIN 7380	4		
20	PODKŁADKA	8-100 HV-A2J	PN-EN ISO 7091	4		
21	NAKRĘTKA	M8-8-A2J	DIN 980	4		

BELKA OŚWIETLENIOWA KPL
252N-11000000

030/1 **T400**

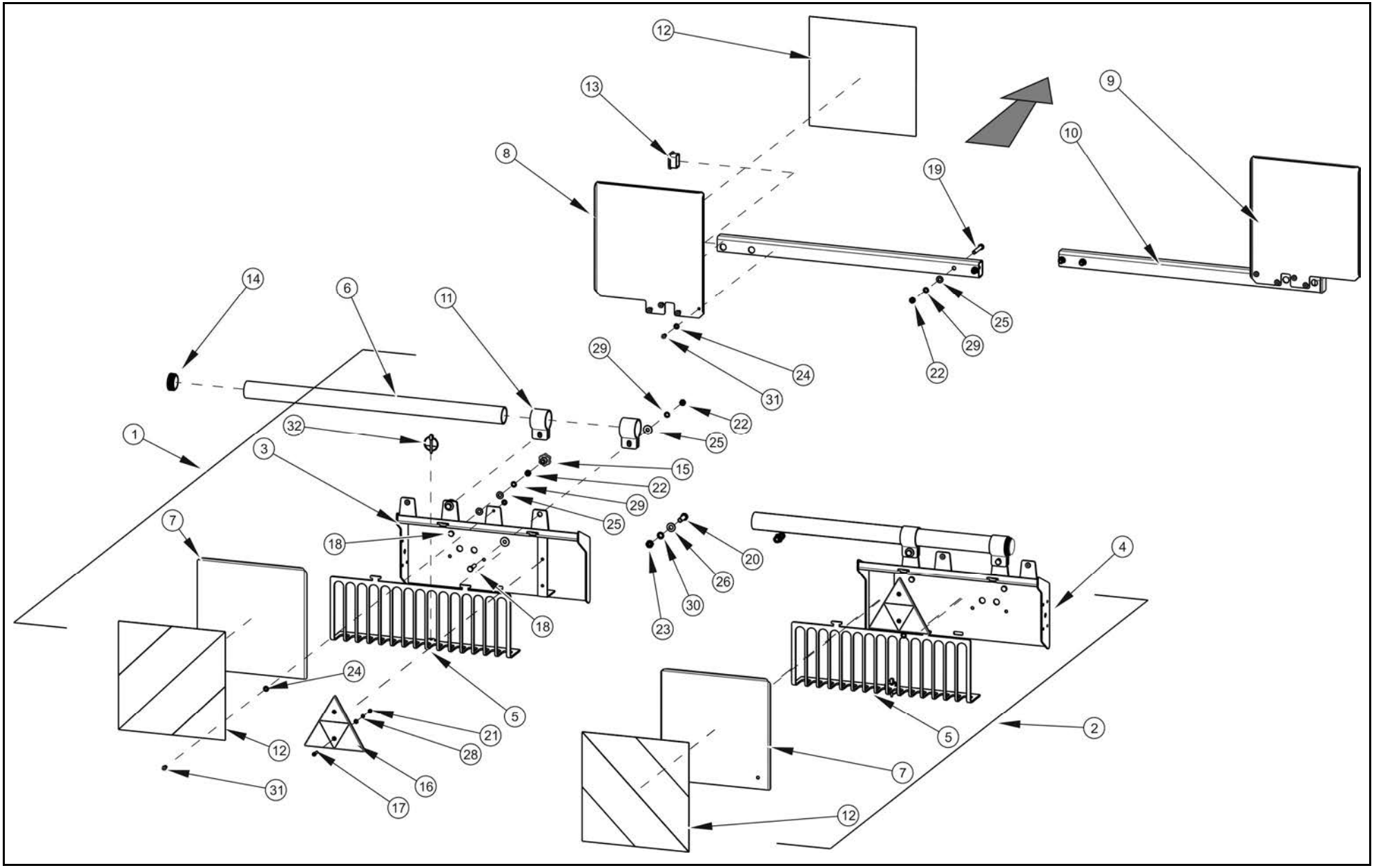

BELKA OŚWIETLENIOWA KPL 252N-11000000

030/1 **T400**

PRONAR

LP.	NAZWA CZĘŚCI	TYP	NUMER KATALOGOWY (NUMER NORMY)	ILOŚĆ	UWAGI	ZK
1	BELKA OŚWIETLENIOWA LEWA KPL		252N-11010000	1		
2	BELKA OŚWIETLENIOWA PRAWA KPL		252N-11020000	1		
3	BELKA OŚWIETLENIOWA LEWA		252N-11010100	1		
4	BELKA OŚWIETLENIOWA PRAWA		252N-11020100	1		
5	OSŁONA LAMPY		58RPN-00.25.104	2		
6	RAMIĘ WSPORNIKA		252N-11010001	2		
7	PODSTAWA TABLICY		252N-11000001	2		
8	PODSTAWA TABLICY PRZÓD I		205N-00040008	1		
9	PODSTAWA TABLICY PRZÓD II		205N-00040009	1		
10	WSPORNIK OBRYSÓWKI PRZEDNI		104RPN-00.00.00.13	2		
11	OBEJMA		58RPN-00.25.001	4		
12	TABLICA OSTRZEGAWCZA	282x282	DIN 11030	4		
13	ZASLEPKA OTWORU		57403069903	2		
14	WKŁADKA DO RUREK OKRĄGŁYCH		111494	2		
15	NAKRĘTKA Z UCHWYTEM GWIAZDOWYM		AED001	4		
16	TRÓJKĄT ODBLASKOWY		DOB31	2		
17	WKRĘT	M5x20-4.8-B-Fe/Zn5	PN-EN ISO 1207	4		
18	ŚRUBA	M8x30-8,8-A2J	PN-EN ISO 4017	8		
19	ŚRUBA	M8x50-8.8-A2J	PN-EN ISO 4017	4		
20	ŚRUBA	M10x30-8.8-A2J	PN-EN ISO 4017	2		
21	NAKRĘTKA	M5-5-B-Fe/Zn5	PN-EN ISO 4032	4		
22	NAKRĘTKA	M8-5-A2J	PN-EN ISO 4032	12		
23	NAKRĘTKA	M10-8-A2J	PN-EN ISO 4032	2		
24	PODKŁADKA	6-100HV-A2J	PN-EN ISO 7091	18		
25	PODKŁADKA	8-100HV-A2J	PN-EN ISO 7091	12		
26	PODKŁADKA	10-100HV-A2J	PN-EN ISO 7091	2		
27	PODKŁADKA	8-100 HV-A2J	PN-EN ISO 7093-1	8		
28	PODKŁADKA SPRĘŻYSTA	Z 5.1-Fe/Zn5	PN-77/M-82008	4		
29	PODKŁADKA SPRĘŻYSTA	Z 8.2-Fe/Zn5	PN-90/M-82008	4		
30	PODKŁADKA SPRĘŻYSTA	Z 10,2-Fe/Zn5	PN-90/M-82008	2		
31	NIT	5x12	PN-83/M-82971	12		
32	PRZETYCZKA	4,5x35 - St	PN-ISO 7072	2		
33						
34						
35						

WALCE DOZUJĄCE
252N-20000000-01 (ZIELONKA)

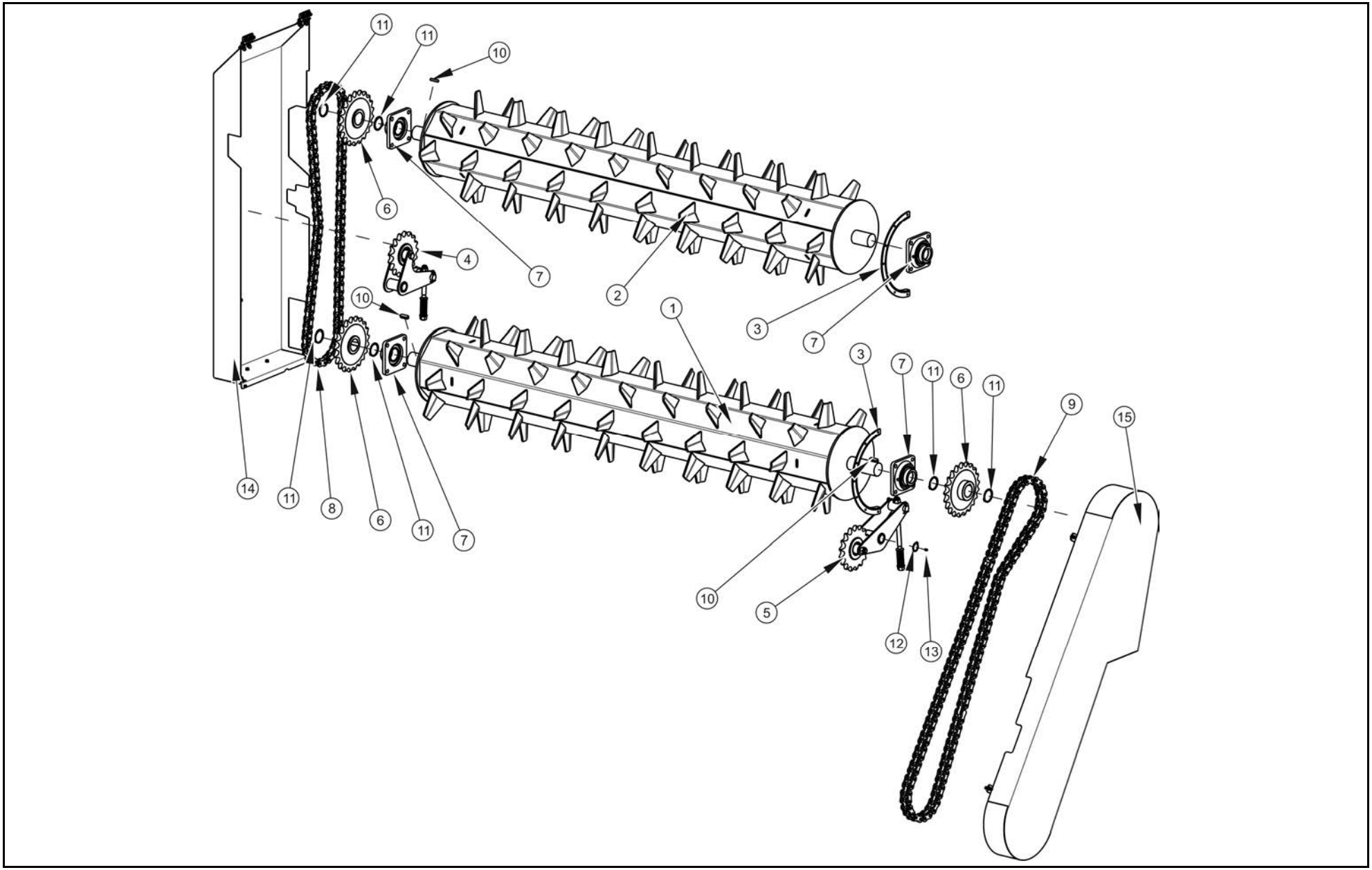

WALCE DOZUJĄCE
252N-20000000-01 (ZIELONKA)

031/1 **T400**

PRONAR

LP.	NAZWA CZĘŚCI	TYP	NUMER KATALOGOWY (NUMER NORMY)	ILOŚĆ	UWAGI	ZK
1	WALEC DOLNY		252N-20010000	1		
2	WALEC GÓRNY		252N-20020000	1		
3	OSŁONA WLACA		252N-20030000	4		
4	NAPINACZ		252N-20080000	1		
5	NAPINACZ KPL		70RPN-02.07.00.00	1		
6	KOŁO ŁAŃCUCHOWE Z 21		70RPN-02.00.05.00	3		
7	ZESPÓŁ ŁOŻYSKOWY		PCF50	4		
8	ŁAŃCUCH ROLKOWY	20B-82 PZ	PN-77/M-84168	1		
9	ŁAŃCUCH ROLKOWY	20B-101 WZ	PN-77/M-84168	1		
10	WPUST PRYZMATYCZNY	A 14x8x45	PN-70/M-85005	3		
11	PIERŚCIEŃ OSADCZY SPRĘŻYNUJĄCY	Z50	PN-81/M-85111	6		
12	PIERŚCIEŃ OSADCZY SPRĘŻYNUJĄCY	Z30	PN-81/M-85111	2		
13	SMAROWNICZKA	M6	PN-76/M-86002	2		
14	OSŁONA ADAPTERA PRAWA		252N-00030000	1		
15	OSŁONA ADAPTERA LEWA		252N-00040000	1		
16						
17						
18						
19						
20						
21						
22						
23						
24						
25						
26						
27						
28						
29						
30						
31						
32						
33						
34						
35						

WALCE DOZUJĄCE
252N-20000000-02 (KISZONKA)

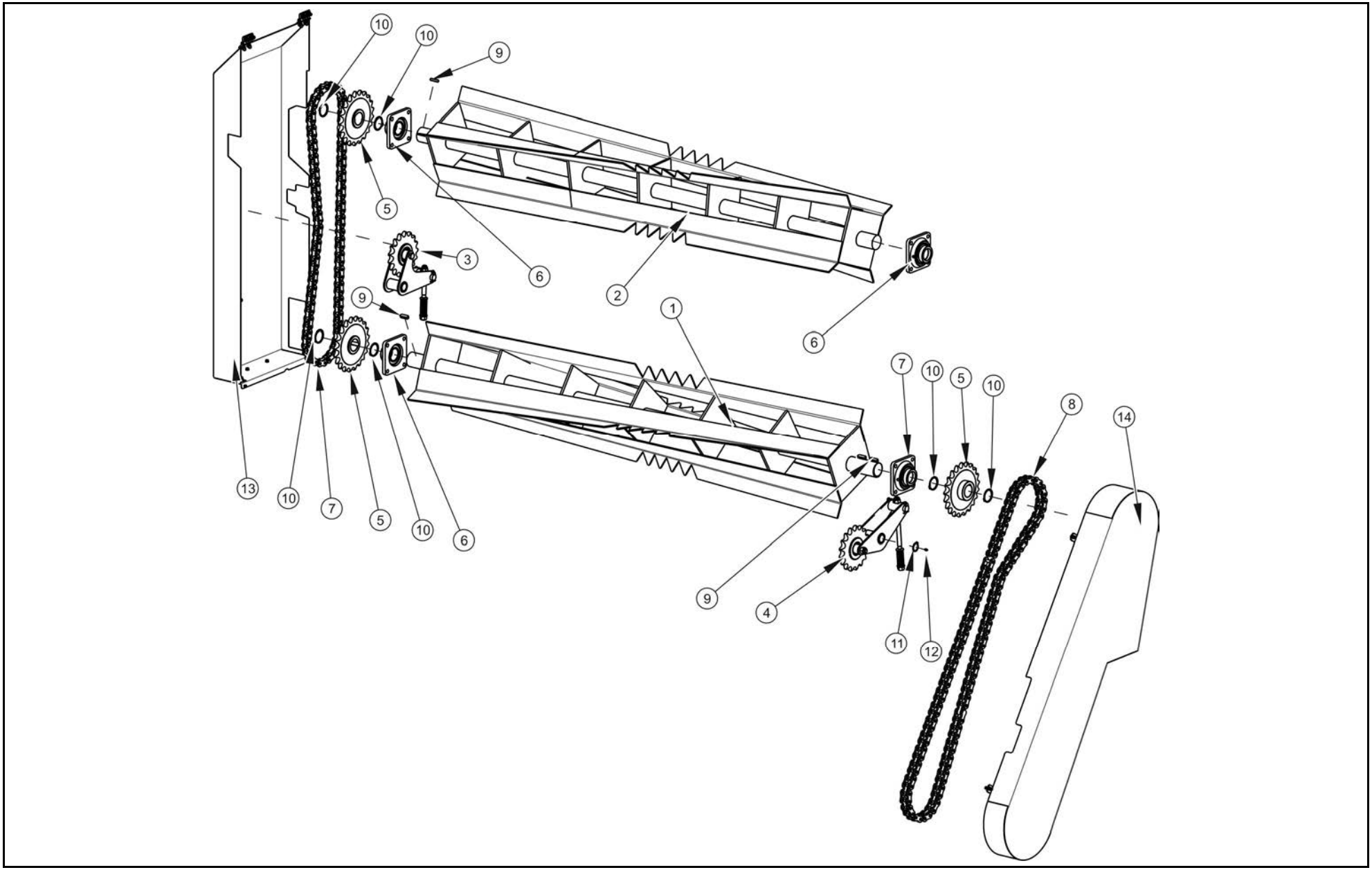

WALCE DOZUJĄCE
252N-20000000-02 (KISZONKA)

032/1 **T400**

PRONAR

LP.	NAZWA CZĘŚCI	TYP	NUMER KATALOGOWY (NUMER NORMY)	ILOŚĆ	UWAGI	ZK
1	WALEC DOLNY		252N-20040000	1		
2	WALEC GÓRNY		252N-20050000	1		
3	NAPINACZ		252N-20080000	1		
4	NAPINACZ KPL		70RPN-02.07.00.00	1		
5	KOŁO ŁAŃCUCHOWE Z 21		70RPN-02.00.05.00	3		
6	ZESPÓŁ ŁOŻYSKOWY		PCF50	4		
7	ŁAŃCUCH ROLKOWY	20B-82 PZ	PN-77/M-84168	1		
8	ŁAŃCUCH ROLKOWY	20B-101 WZ	PN-77/M-84168	1		
9	WPUST PRYZMATYCZNY	A 14x8x45	PN-70/M-85005	3		
10	PIERŚCIEŃ OSADCZY SPRĘŻYNUJĄCY	Z50	PN-81/M-85111	6		
11	PIERŚCIEŃ OSADCZY SPRĘŻYNUJĄCY	Z30	PN-81/M-85111	2		
12	SMAROWNICZKA	M6	PN-76/M-86002	2		
13	OSŁONA ADAPTERA PRAWA		252N-00030000	1		
14	OSŁONA ADAPTERA LEWA		252N-00040000	1		
15						
16						
17						
18						
19						
20						
21						
22						
23						
24						
25						
26						
27						
28						
29						
30						
31						
32						
33						
34						
35						

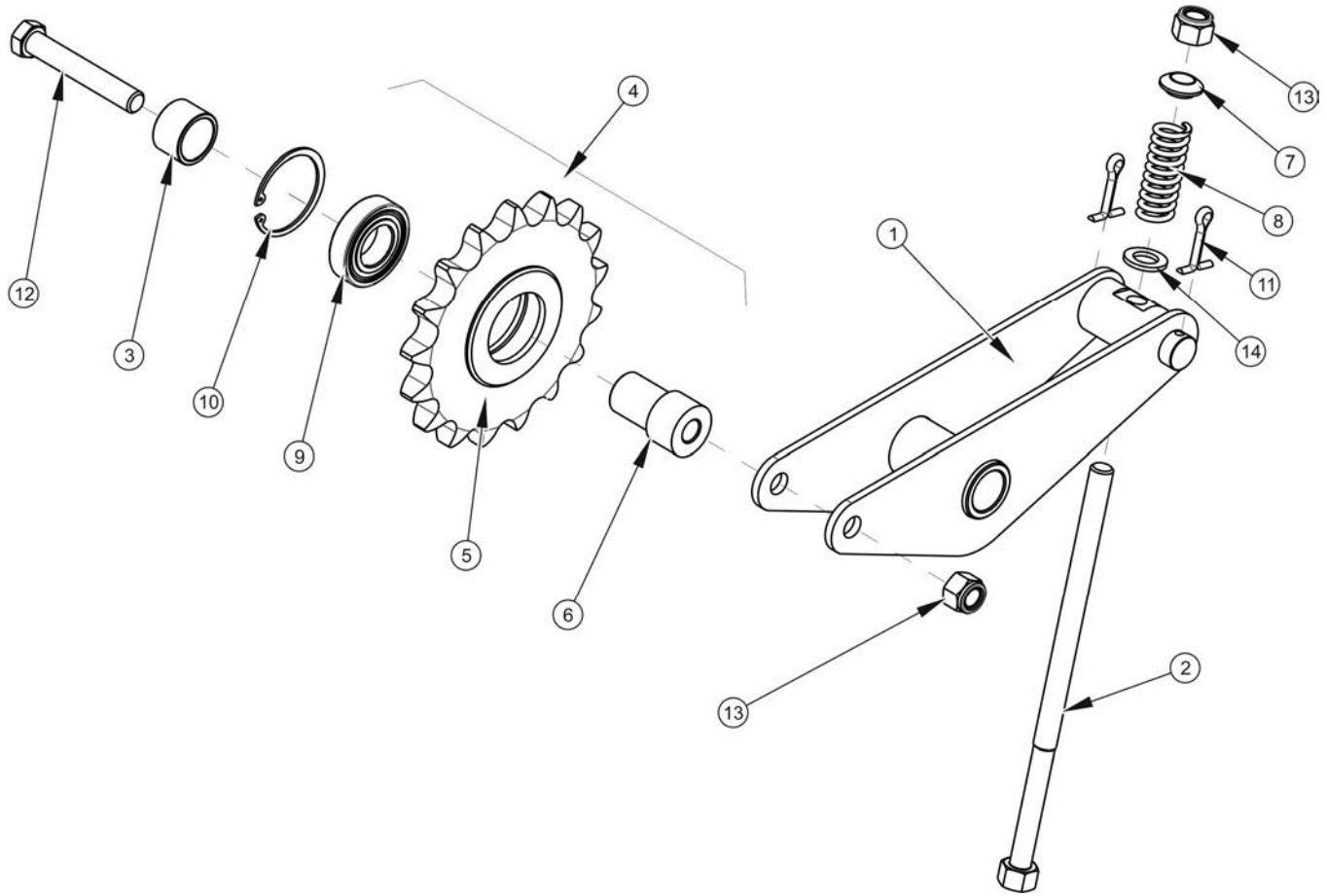
1
2
3
4
5
6
7
8
9
10
11
12
13
13
14

NAPINACZ
252N-20080000

033/1 **T400**

PRONAR

LP.	NAZWA CZĘŚCI	TYP	NUMER KATALOGOWY (NUMER NORMY)	ILOŚĆ	UWAGI	ZK
1	KORPUS		252N-20080100	1		
2	ŚRUBA NAPINACZA KPL.		252N-20080200	1		
3	TULEJKA DYSTANSOWA		70RPN-02.07.00.01	1		
4	KOŁO ZĘBATE KPL.		70RPN-02.07.02.00	1		
5	KOŁO ZĘBATE NAPINACZA		70RPN-02.07.02.01	1		
6	TULEJKA ŁOŻYSKA		70RPN-02.07.02.02	1		
7	PODKŁADKA KULISTA		DIN 6319-17-C	1		
8	SPRĘŻYNA		C.280.480.0940.N	1		
9	ŁOŻYSKO KULKOWE	6206 2RS	PN-85/M-86100	1		
10	PIERŚCIEŃ OSADCZY SPRĘŻYNUJĄCY	W 62	PN-81/M-85111	1		
11	ZAWLECZKA	6,3x45-St-A2J	PN-EN ISO 1234	2		
12	ŚRUBA	M16x100-8,8-A2J	PN-EN ISO 4014	1		
13	NAKRĘTKA SAMOZABEZPIECZAJĄCA	M16-8-A2J	PN-EN ISO 7040	2		
14	PODKŁADKA	16-100HV-A4J	PN-EN ISO 7091	1		
15						
16						
17						
18						
19						
20						
21						
22						
23						
24						
25						
26						
27						
28						
29						
30						
31						
32						
33						
34						
35						

NAPINACZ
70N-02070000

034/1 **T400**

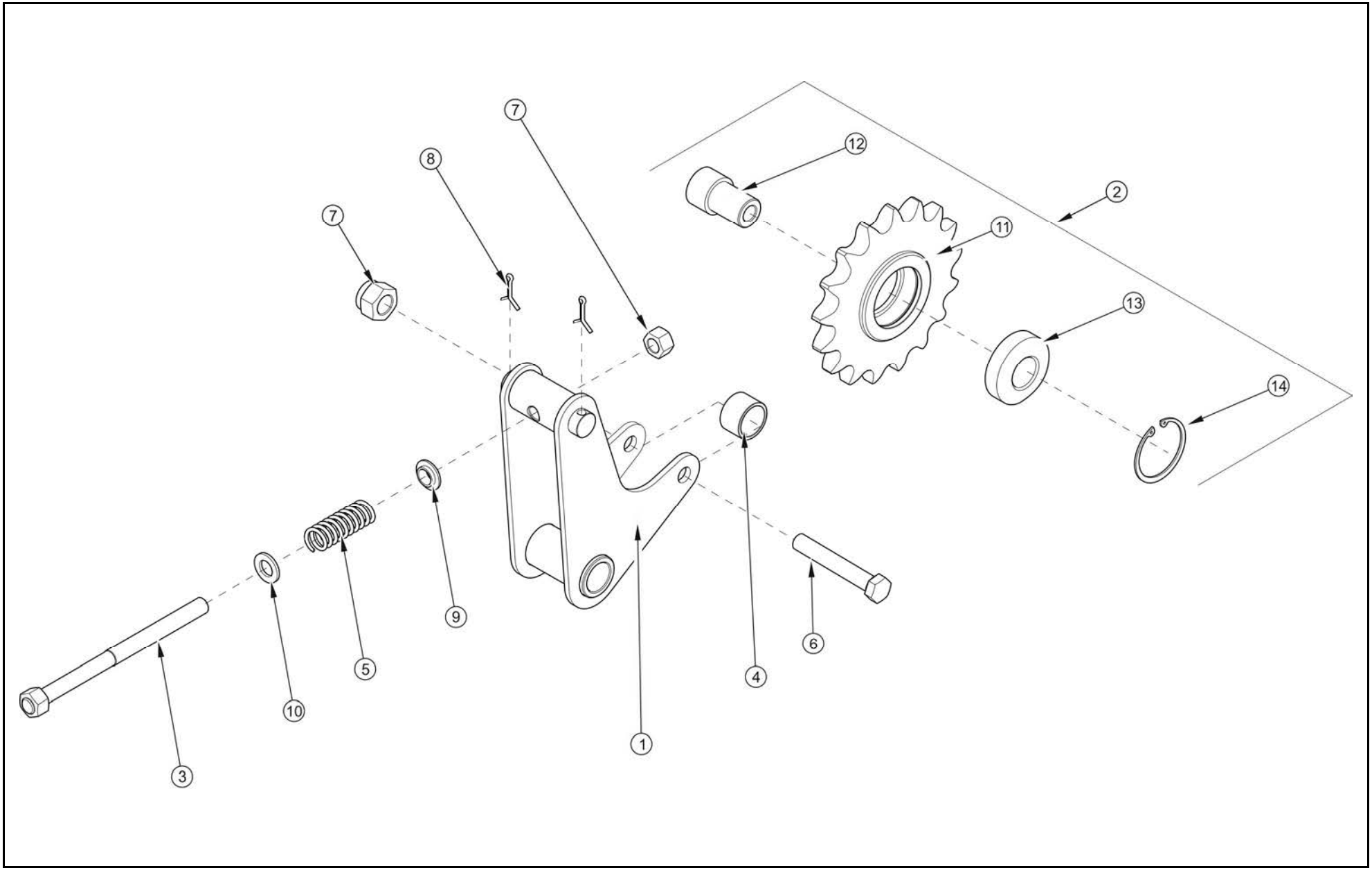

NAPINACZ
70N-02070000

034/1 **T400**

PRONAR

LP.	NAZWA CZĘŚCI	TYP	NUMER KATALOGOWY (NUMER NORMY)	ILOŚĆ	UWAGI	ZK
1	KORPUS		70RPN-02.07.01.00	1		
2	KOŁO ZĘBATE KPL		70RPN-02.07.02.00	1		
3	ŚRUBA NAPINACZA KPL		70RPN-02.07.03.00	1		
4	TULEJKA DYSTANSOWA		70RPN-02.07.00.01	1		
5	SPRĘŻYNA		70RPN-02.07.00.03	1		
6	ŚRUBA	M16x100-8.8-B-Fe/Zn5	PN-85/M-82101	1		
7	NAKRĘTKA SAMOZABEZPIECZAJĄCA	M16-8-B-Fe/Zn5	PN-85/82175	2		
8	ZAWLECZKA	6,3x45-St-A2J	PN-EN ISO 1234	2		
9	PODKŁADKA KULISTA		DIN 6319-17-C	1		
10	PODKŁADKA	16-100HV-A2J	PN-78/M-82005	1		
11	KOŁO ZĘBATE NAPINACZA		70RPN-02.07.02.01	1		
12	TULEJKA ŁOŻYSKA		70RPN-02.07.02.02	1		
13	ŁOŻYSKO KULKOWE	6206 2RS	PN-EN ISO 7040	1		
14	PIERŚCIEŃ OSADCZY SPRĘŻYNUJĄCY	W 62	PN-85/M-86100	1		
15						
16						
17						
18						
19						
20						
21						
22						
23						
24						
25						
26						
27						
28						
29						
30						
31						
32						
33						
34						
35						

OSŁONA ADAPTERA PRAWA
252N-00030000

035/1 **T400**

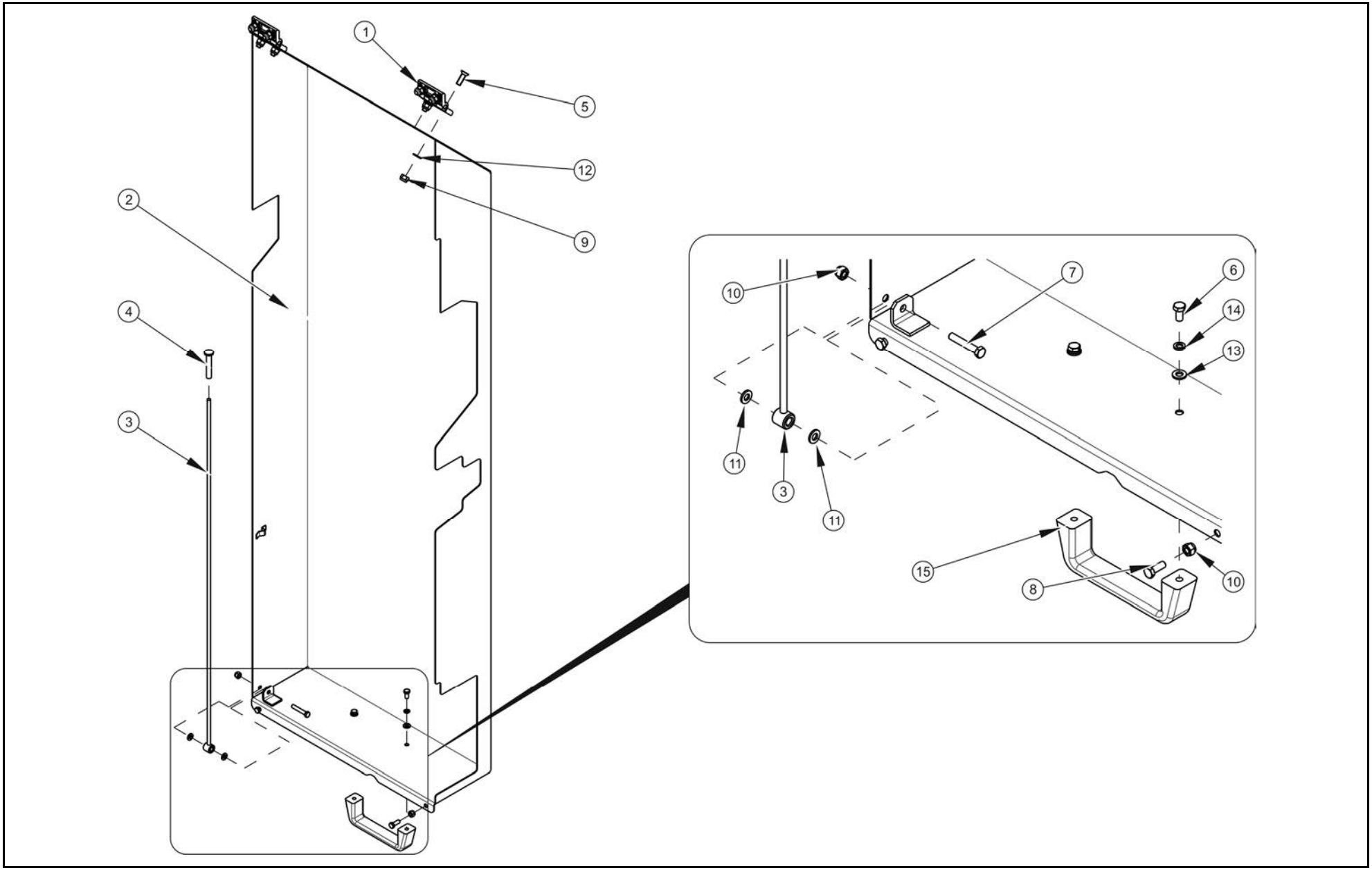

OSŁONA ADAPTERA PRAWA
252N-00030000

035/1 **T400**

PRONAR

LP.	NAZWA CZĘŚCI	TYP	NUMER KATALOGOWY (NUMER NORMY)	ILOŚĆ	UWAGI	ZK
1	ZAWIAS		1056-U14	2		
2	OSŁONA PRAWA		252N-00030100	1		
3	PODPORA		252N-00030200	1		
4	ŻEBROWA NASADKA		491670	1		
5	ŚRUBA	M8x25-8.8-A2J	PN-EN ISO 10642	8		
6	ŚRUBA	M6x12-5.6-A2J	PN-EN ISO 4017	2		
7	ŚRUBA	M6x35-5,6-A2J	PN-EN ISO 4017	1		
8	ŚRUBA	M6x16-5.6-A2J	PN-EN ISO 4017	2		
9	NAKRĘTKA SAMOZABEZPIECZAJĄCA	M8-8-A2J	PN-EN ISO 7040	8		
10	NAKRĘTKA SAMOZABEZPIECZAJĄCA	M6-8-A2J	PN-EN ISO 7040	3		
11	PODKŁADKA	6-100HV-A2J	PN-EN ISO 7091	2		
12	PODKŁADKA	8-100HV-A4J	PN-EN ISO 7091	8		
13	PODKŁADKA	6-100 HV-A2J	PN-EN ISO 7091	2		
14	PODKŁADKA SPRĘŻYSTA	Z6,1-Fe/Zn5	PN-M-82008	2		
15	UCHWYT STANDARDOWY	SR 1586	462237	1		
16						
17						
18						
19						
20						
21						
22						
23						
24						
25						
26						
27						
28						
29						
30						
31						
32						
33						
34						
35						

OSŁONA ADAPTERA LEWA
252N-00040000

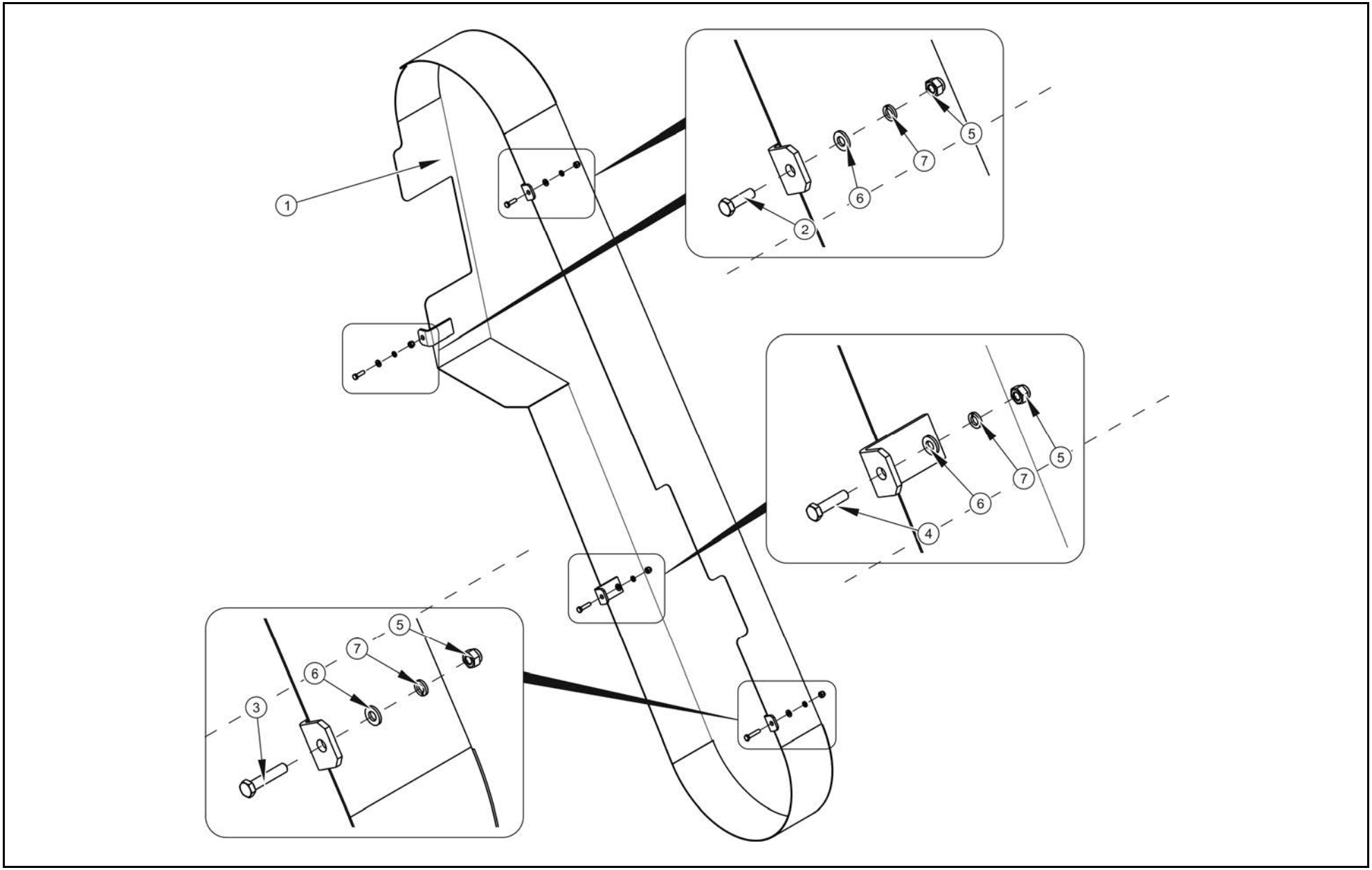

OSŁONA ADAPTERA LEWA
252N-00040000

036/1 **T400**

PRONAR

LP.	NAZWA CZĘŚCI	TYP	NUMER KATALOGOWY (NUMER NORMY)	ILOŚĆ	UWAGI	ZK
1	OSŁONA LEWA		252N-00040200	1		
2	ŚRUBA	M6x20-8.8-A2J	PN-EN ISO 4017	2		
3	ŚRUBA	M6x30-5,6-A2J	PN-EN ISO 4017	1		
4	ŚRUBA	M6x25-8.8-A2J	PN-EN ISO 4017	1		
5	NAKRĘTKA SAMOZABEZPIECZAJĄCA	M6-8-A2J	PN-EN ISO 7040	4		
6	PODKŁADKA	6-100 HV-A2J	PN-EN ISO 7091	4		
7	PODKŁADKA SPRĘŻYSTA	Z6,1-Fe/Zn5	PN-M-82008	4		
8						
9						
10						
11						
12						
13						
14						
15						
16						
17						
18						
19						
20						
21						
22						
23						
24						
25						
26						
27						
28						
29						
30						
31						
32						
33						
34						
35						

INSTALACJA HYDRAULICZNA KLAPY
252N-06000000

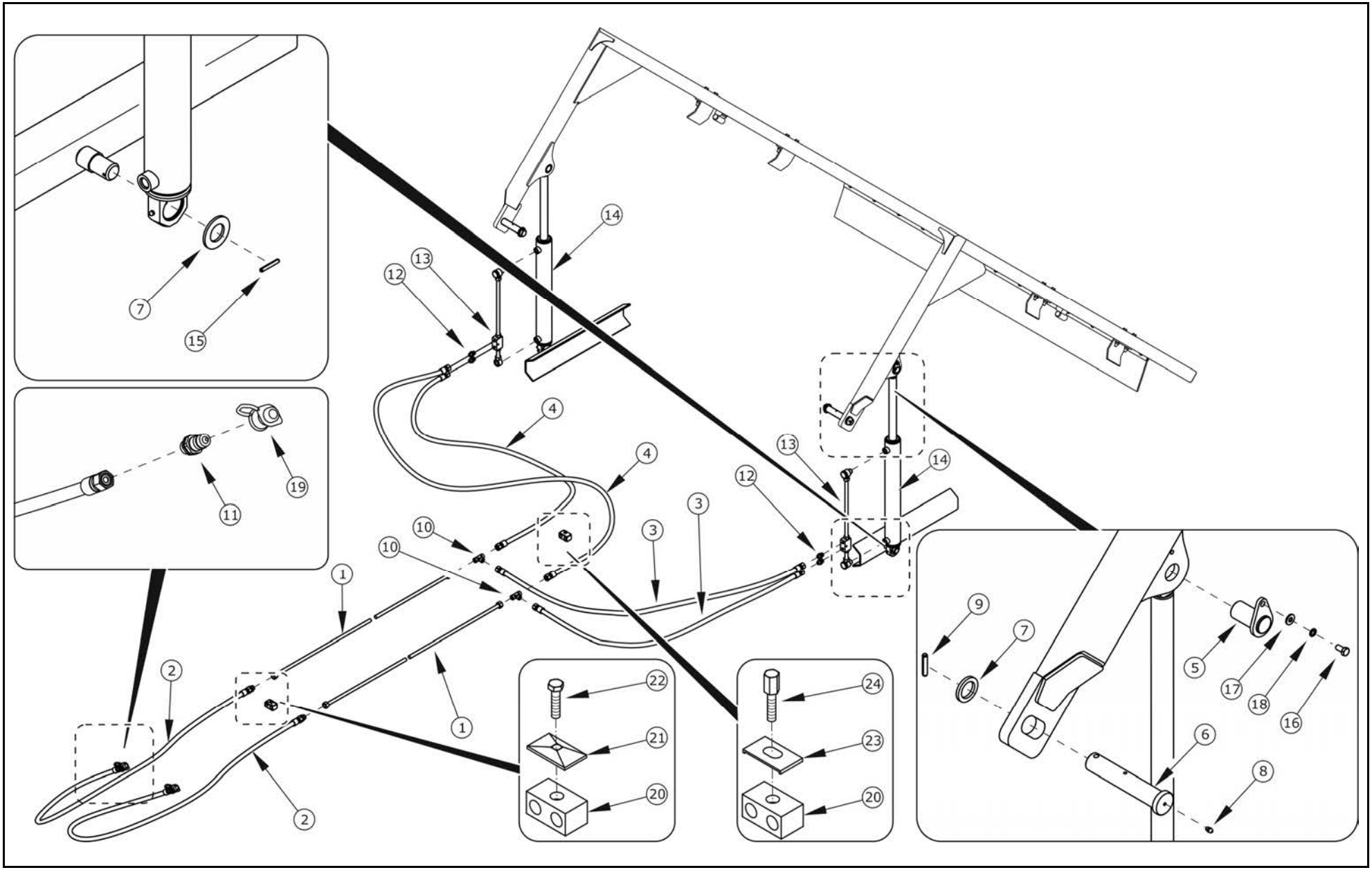

INSTALACJA HYDRAULICZNA KLAPY 252N-06000000

037/1 T400

PRONAR

LP.	NAZWA CZĘŚCI	TYP	NUMER KATALOGOWY (NUMER NORMY)	ILOŚĆ	UWAGI	ZK
1	RURKA KPL	6000	252N-06010000	2		
2	PRZEWÓD		10/02H0415L04600H0215L	2		
3	PRZEWÓD		10/02H1715L03950H0215L00100A	2		
4	PRZEWÓD		10/02H1715L03200H0215L00100A	2		
5	SWORZEŃ		252N-06060000	2		
6	SWORZEŃ KLAPY		252N-06000001	2		
7	PODKŁADKA	30-160HV-A2J	PN-EN 8738	4		
8	SMAROWNICZKA	M6	PN-76/M-86002	2		
9	KOŁEK SPRĘŻYSTY	8x45-N-C	PN-EN ISO 8752:1997	2		
10	KORPUS ZŁACZKI TRÓJNIKOWEJ		T15LCFX	2		
11	SZYBKOZŁĄCZKA - WTYK		CNV 08 2/2215 M	2		
12	ZŁĄCZKA		GE15LR3/8EDOMDCF	4		
13	ZAMEK HYDRAULICZNY KPL		182N-09010000	2		
14	CYLINDER	63sj36A/480g2a16	106N-05270000	2		
15	KOŁEK SPRĘŻYSTY	6x45-N-C	PN-EN ISO 8752:1997	2		
16	ŚRUBA	M8x16-8.8-A2J	PN-EN ISO 4017	2		
17	PODKŁADKA		PN-77/M-82008	2		
18	PODKŁADKA	8-100HV-A2J	PN-EN ISO 7091	2		
19	ZATYCZKA WTYKU	1/2 czarna	TF12N	2		
20	OBEJMA		AD2 18-18C	26		
21	PŁYTKA		ADPS2	14		
22	ŚRUBA	M8x35-5.6-A2J	PN-EN ISO 4014	14		
23	ŚRUBA PAKIETOWA		ADVTEA2	12		
24	PŁYTKA ZABEZPIECZAJĄCA PAKIET		APMRSD2-5	12		

ZAMEK HYDRAULICZNY KPL
182N-09010000

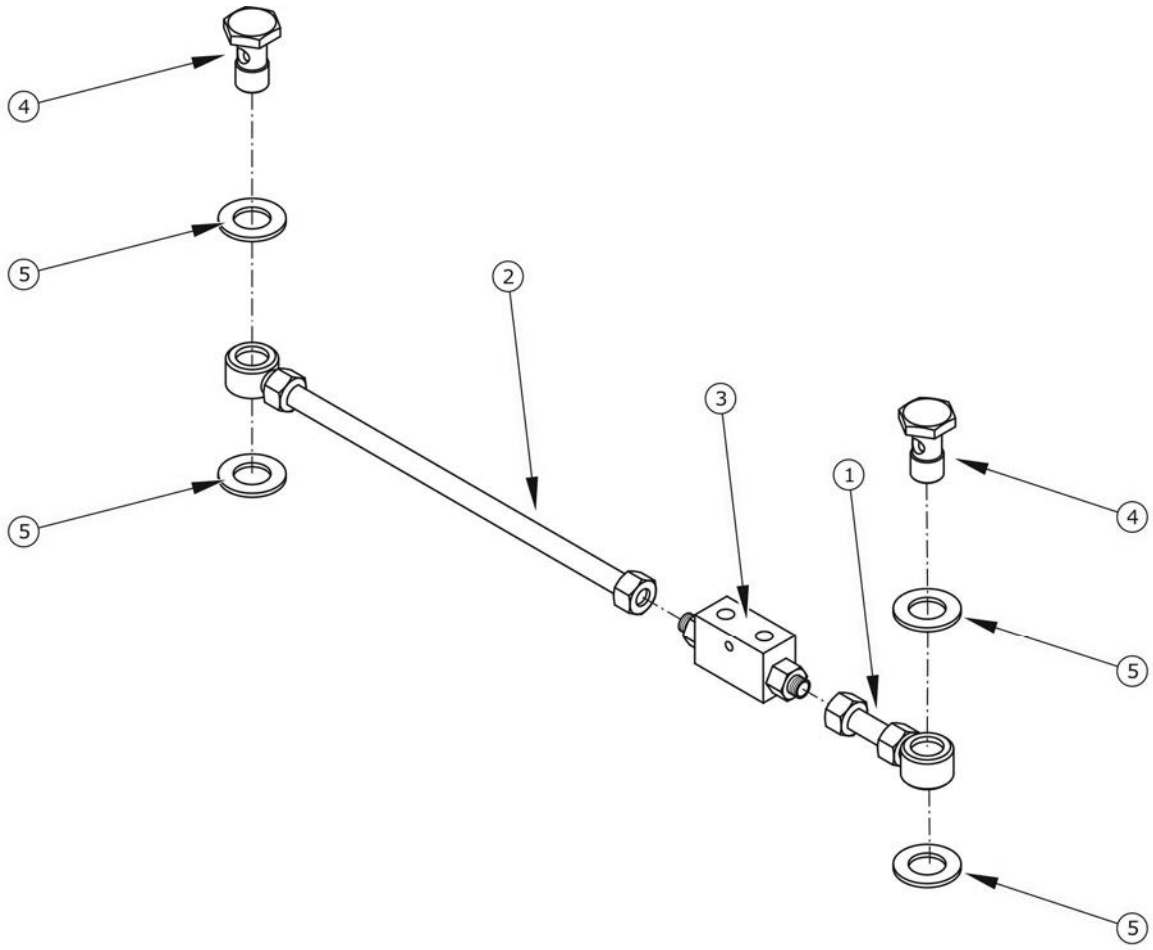

ZAMEK HYDRAULICZNY KPL
182N-09010000

038/1 **T400**

PRONAR

LP.	NAZWA CZĘŚCI	TYP	NUMER KATALOGOWY (NUMER NORMY)	ILOŚĆ	UWAGI	ZK
1	RURKA BANJO KRÓTKA		OC 3/8"	1		
2	RURKA BANJO B.DŁUGA		OXL 400 3/8”	1		
3	ZAMEK HYDRAULICZNY JEDNOSTRONNY		VBPDE3/8"L2CEXC	1		
4	ŚRUBA OTWOROWA	G3/8	58RPN-14.00.003	2		
5	PODKŁADKA MIEDZIANA	17x22x2		8		

CYLINDER 63SJ36A/480G2A16
106N-05270000

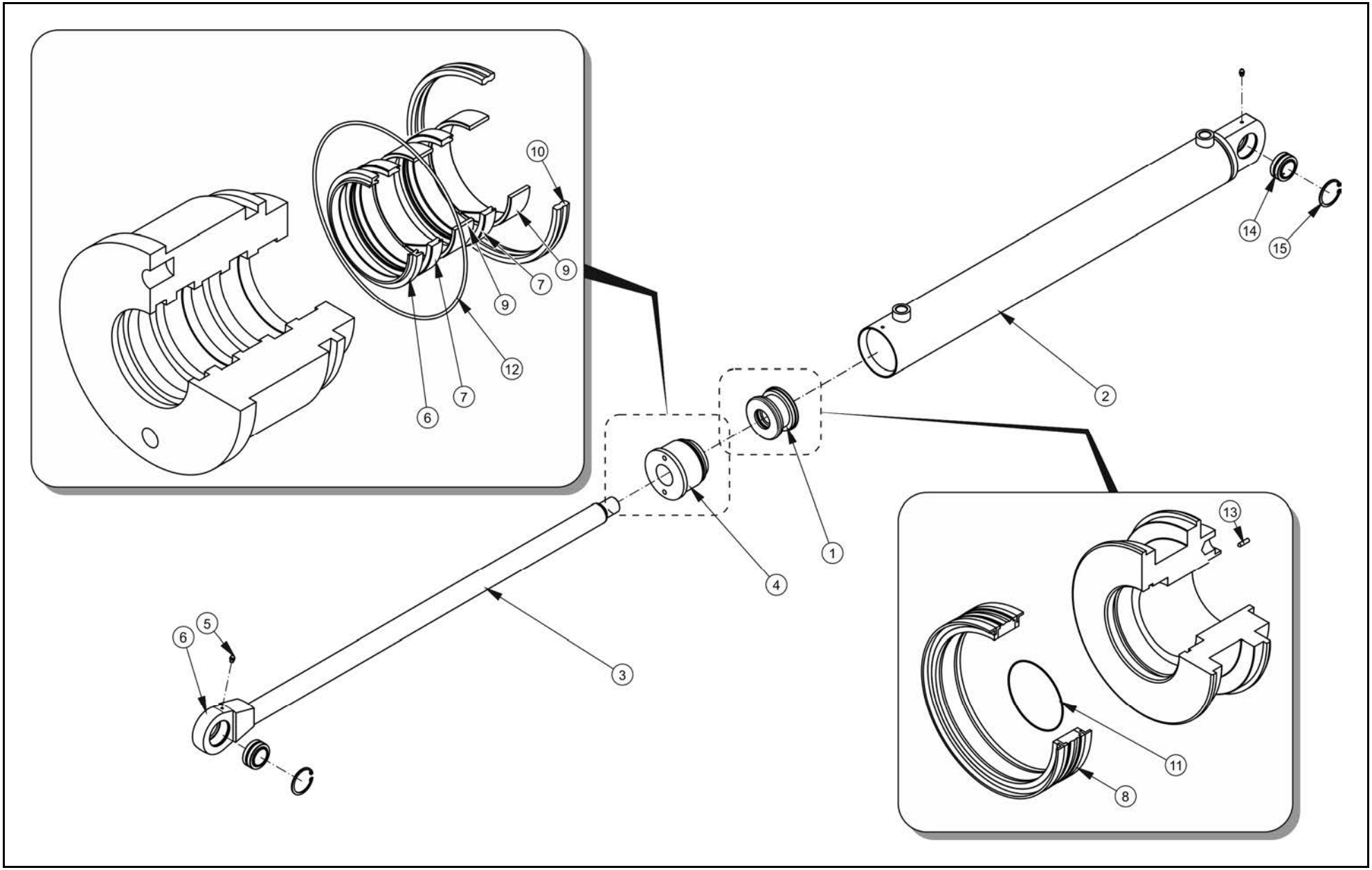

CYLINDER 63SJ36A/480G2A16
106N-05270000

039/1 **T400**

PRONAR

LP.	NAZWA CZĘŚCI	TYP	NUMER KATALOGOWY (NUMER NORMY)	ILOŚĆ	UWAGI	ZK
1	TŁOK		106N-05270003	1		
2	KORPUS CYLINDRA		106N-05270100	1		
3	ZESPÓŁ TŁOCZYSKA		106N-05270200	1		
4	DŁAWNICA		106N-05380004	1		
5	SMAROWNICZKA	M6x1	PN-86002	2		
6	PIERŚCIEŃ ZGARNIAJĄCY	K06-36X44X5/7	K06-036	1		
7	PIERŚCIEŃ USZCZALNIAJĄCY TŁOCZYSKA	K33-36X46X8/9	K33-036 PU	2		
8	PAKIET TŁOKOWY	K18-63X47X18,4	K18-063-04	1		
9	PAKIET TŁOKOWY	63x47x31,1	TPM-9021	1		
10	PIERŚCIEŃ PROWADZĄCY	K68-36X40X9,5	K68-036	2		
11	PIERŚCIEŃ USZCZELNIAJĄCY	57,6x63x6,2	DU0300630	1		
12	ORING	30x3		1		
13	ORING	65x3	10.505.917	1		
14	WKRĘT DOCISKOWY	M6X8-45H	ISO-4028	2		
15	ŁOŻYSKO ŚLIZGOWE		GE-030-ES	2		
16	PIERŚCIEŃ OSADCZY SPRĘŻYSTY	W47	PN/M-85111	2		

INSTALACJA HYDRAULICZNA BLOKADY SKRĘTU
252N-09000000

040/1 **T400**

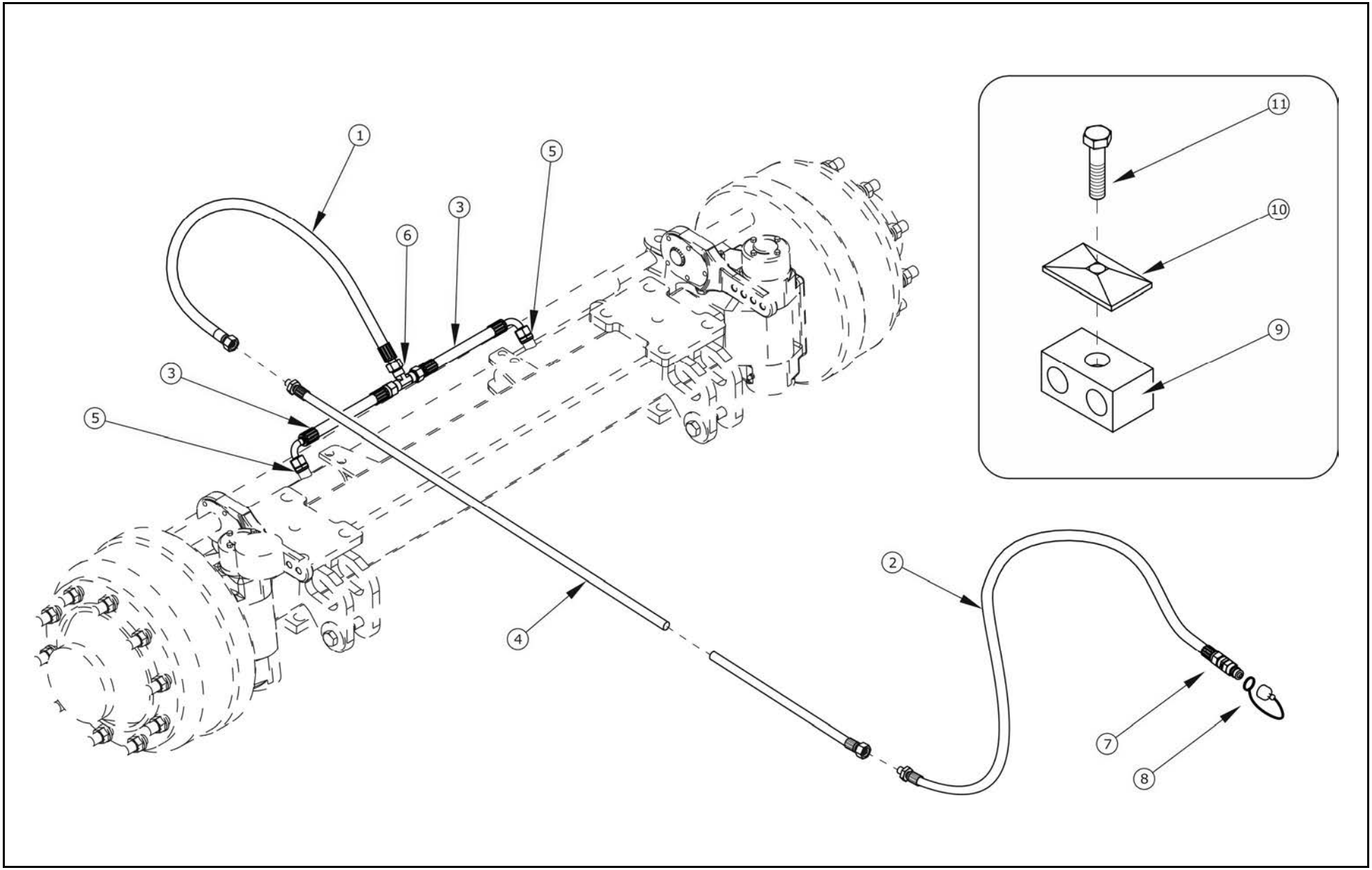

INSTALACJA HYDRAULICZNA BLOKADY SKRĘTU 252N-09000000

040/1 **T400**

PRONAR

LP.	NAZWA CZĘŚCI	TYP	NUMER KATALOGOWY (NUMER NORMY)	ILOŚĆ	UWAGI	ZK
1	PRZEWÓD		10/02H0415L00850H0215L	1		
2	PRZEWÓD		10/02H0415L04600H0215L	1		
3	PRZEWÓD		10/02H1715L00300H0215L	2		
4	RURKA KPL.	4500	252N-09010000	1		
5	ZŁĄCZKA		GE15LR3/8EDOMDCF	2		
6	KORPUS ZŁACZKI TRÓJNIKOWEJ		T15LCFX	1		
7	SZYBKOZŁĄCZKA - WTYK		CNV 08 2/2215 M	1		
8	ZATYCZKA WTYKU	1/2		1	niebieska	
9	OBEJMA		AD2 18-18C	12		
10	PŁYTKA		ADPS2	12		
11	ŚRUBA	M8x35-5.6-A2J	PN-EN ISO 4014	12		

INSTALACJA HYDRAULICZNA PODAJNIKA 252N-13000000

041/1 T400

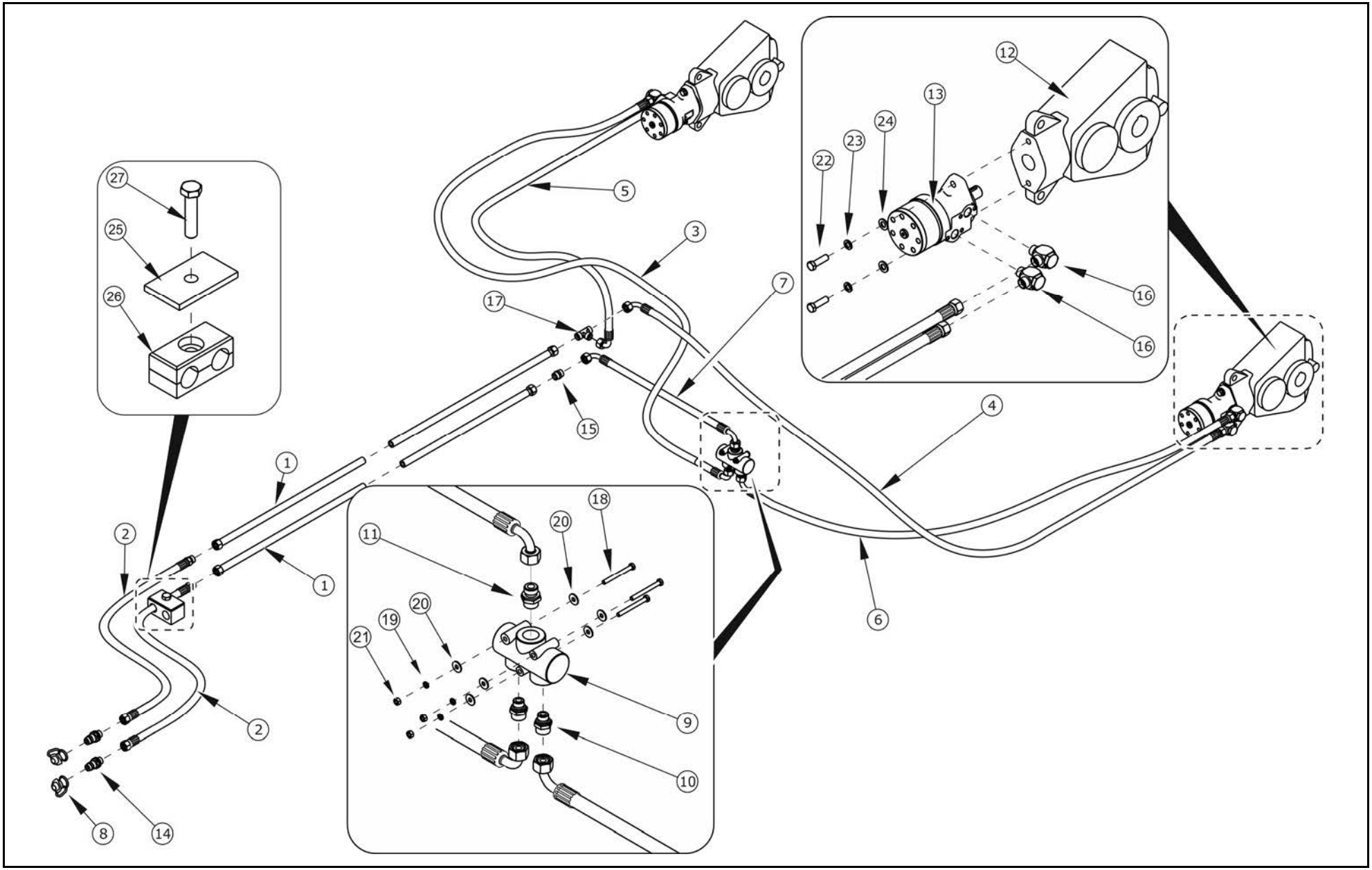

INSTALACJA HYDRAULICZNA PODAJNIKA 252N-13000000

041/1 T400

PRONAR

LP.	NAZWA CZĘŚCI	TYP	NUMER KATALOGOWY (NUMER NORMY)	ILOŚĆ	UWAGI	ZK
1	RURKA KPL	5510	252N-13010000	2		
2	PRZEWÓD		10/02H0415L04600H0215L	2		
3	PRZEWÓD		10/02H1715L01500H0215L00100A	1		
4	PRZEWÓD		10/02H1715L02710H0215L00100A	1		
5	PRZEWÓD		10/02H1715L01200H0215L00100A	1		
6	PRZEWÓD		10/02H1715L02300H0215L00100A	1		
7	PRZEWÓD		10/02H1715L00500H1715LF	1		
8	PRZEWÓD		10/02H0215L00620H0215L	2		
9	ZATYCZKA WTYKU	1/2		2	czerwona	
10	DZIELNIK STRUMIENIA	V-EQ 50	V1007	1		
11	ZŁĄCZKA		GE15LR3/8EDOMDCF	2		
12	ZŁĄCZKA		GE15LREDOMDCF	5		
13	ZAWÓR		FPSQ-D-30-CB-Z-1/2-S-20-*	2		
14	REDUKTOR	RT 200	9358	2		
15	SILNIK HYDR. WR	VG=130cm3/obr	ZW255130A6312BAAAA	2		
16	SZYBKOZŁĄCZKA - WTYK		CNV 08 2/2215 M	2		
17	KORPUS ZŁĄCZKI PROSTEJ		G15LCFX	1		
18	ZŁĄCZKA		WH15LRKDSOMDCF	4		
19	KORPUS ZŁĄCZKI TRÓJNIKOWEJ		T15LCFX	1		
20	NAKRĘTKA	M8-5-A2J	PN-EN ISO 4032	4		
21	ŚRUBA	M6x70-8.8-A2J	PN-EN ISO 4014	2		
22	PODKŁĄDKA SPRĘŻYSTA	Z6.1-Fe/Zn5	PN-77/M-82008	2		
23	PODKŁADKA	6-200HV-A2J	PN-EN ISO 7091	4		
24	NAKRĘTKA	M6-5-A2J	PN-EN ISO 4032	2		
25	ŚRUBA	M12x40-8.8-A2J	PN-EN ISO 4017	2		
26	PODKŁĄDKA SPRĘŻYSTA	Z12.2-Fe/Zn5	PN-77/M-82008	2		
27	PODKŁADKA	12-200HV-A2J	PN-EN ISO 7091	2		
28	ŚRUBA	M8x50-5.6-A2J	PN-EN ISO 4014	4		
29	PODKŁĄDKA SPRĘŻYSTA	Z8.2-Fe/Zn5	PN-77/M-82008	4		
30	PODKŁADKA	8-200HV-A2J	PN-EN ISO 7091	8		
31	UCHWYT ZAWORU		252N-13000001	2		

INSTALACJA HYDRAULICZNA NADSTAWY PRZEDNIEJ 252N-22000000

042/1 T400

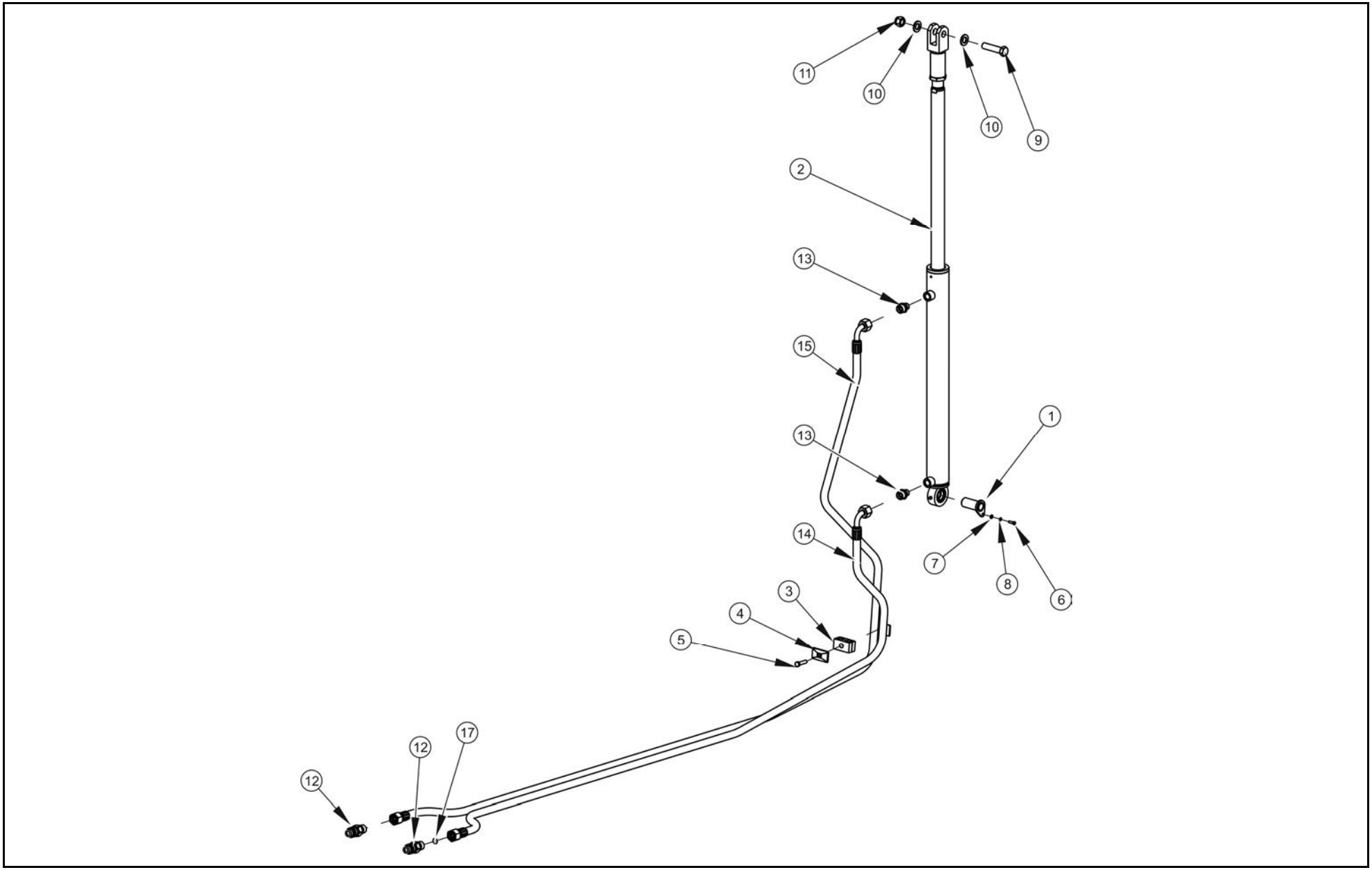

INSTALACJA HYDRAULICZNA NADSTAWY PRZEDNIEJ 252N-22000000

042/1 T400

PRONAR

LP.	NAZWA CZĘŚCI	TYP	NUMER KATALOGOWY (NUMER NORMY)	ILOŚĆ	UWAGI	ZK
1	SWORZEŃ SIŁOWNIKA		252N-22010000	1		
2	CYLINDER	50sj36A/500g2a20	106N-04350000	1		
3	OBEJMA		AD2 18-18C	1		
4	PŁYTKA		ADPS2	1		
5	ŚRUBA	M8x35-5.6-A2J	PN-EN ISO 4014	1		
6	ŚRUBA	M5x16-5,6-A2J	PN-EN ISO 4017	1		
7	PODKŁADKA	5-100HV-A2J	PN-EN ISO 7091	1		
8	PODKŁADKA SPRĘŻYSTA	Z5.1-Fe/Zn5	PN-77/M-82008	1		
9	ŚRUBA	M16x65-8,8-A2J	PN-EN ISO 4017	1		
10	PODKŁADKA	16-100HV-A2J	PN-EN ISO 7091	2		
11	NAKRĘTKA	M16-8-A2J	PN-EN ISO 7042	1		
12	SZYBKOZŁĄCZKA - WTYK		CNV 08 2/2215 M	2		
13	KORPUS ZŁĄCZKI		GE15LR3/8EDOMDCF	2		
14	PRZEWÓD	10/02H1715L03400H0215L		1		
15	PRZEWÓD	10/02H1715L03950H0215L		1		
16	OPASKA SAMOZACISKOWA	203x4,6		1	Nie pokazano na rys.	
17	DŁAWIK 15L-1,2		252N-22000001	1		
18						
19						
20						
21						
22						
23						
24						
25						
26						
27						
28						
29						
30						
31						

CYLINDER 50SJ36A/500G2A20
106N-04350000

043/1 **T400**

PRONAR

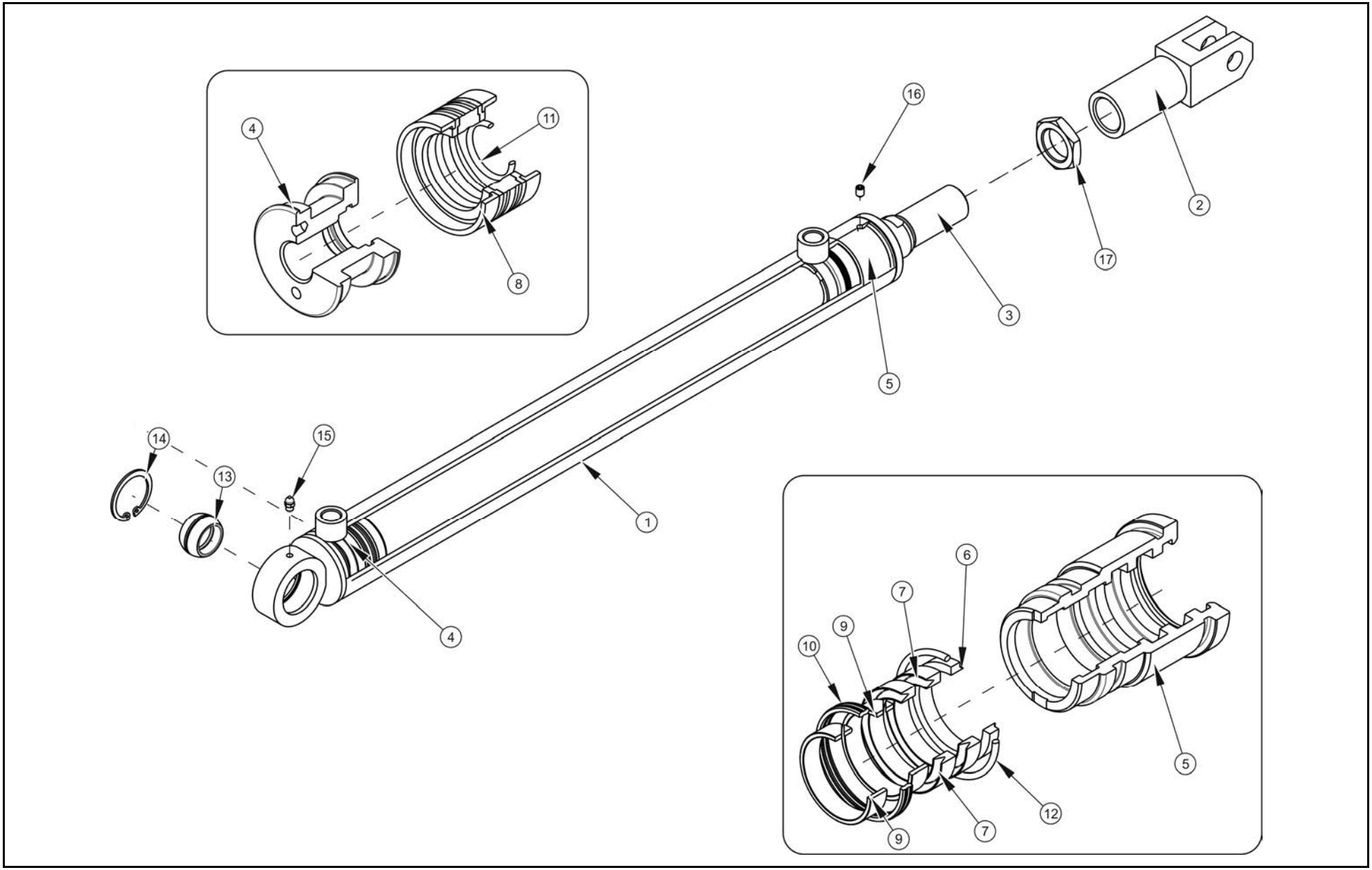

CYLINDER 50SJ36A/500G2A20
106N-04350000

043/1 **T400**

PRONAR

LP.	NAZWA CZĘŚCI	TYP	NUMER KATALOGOWY (NUMER NORMY)	ILOŚĆ	UWAGI	ZK
1	KORPUS CYLINDRA		106N-04350100	1		
2	ZESPÓŁ UCHA TŁOCZYSKA		106N-04350110	1		
3	TŁOCZYSKO		106N-0435030	1		
4	TŁOK		106N-04170003	1		
5	DŁAWNICA		106N-04270004	1		
6	PIERŚCIEŃ ZGARNIAJĄCY	K06-36X44X5/7	K06-036	1		
7	PIERŚCIEŃ USZCZ. TŁOCZYSKA	K33-36X46X8/9	K33-036 PU	2		
8	PAKIET TŁOKOWY	K18-50X34X18,4	K18-050-03	1		
9	PIERŚCIEŃ PROWADZĄCY	K68-36X40X9,5	K68-036	2		
10	PIERŚCIEŃ USZCZELNIAJĄCY	45,4x50x5,4	DU0200500	1		
11	ORING	22,3x2,4		1		
12	ORING	50x3		1		
13	ŁOŻYSKO ŚLIZGOWE		GE-025-ES	1		
14	PIERŚCIEŃ OSADCZY SPRĘŻYSTY	W42	PN/M-85111	1		
15	SMAROWNICZKA	M6x1	PN-86002	1		
16	WKRĘT DOCISKOWY	M6X6-45H	ISO-4028	2		
17	NAKRĘTKA NISKA	M30X2-8OC	DIN-439	1		
18						
19						
20						
21						
22						
23						
24						
25						
26						
27						
28						
29						
30						
31						

INSTALACJA ELEKTRYCZNA
252N-10000000

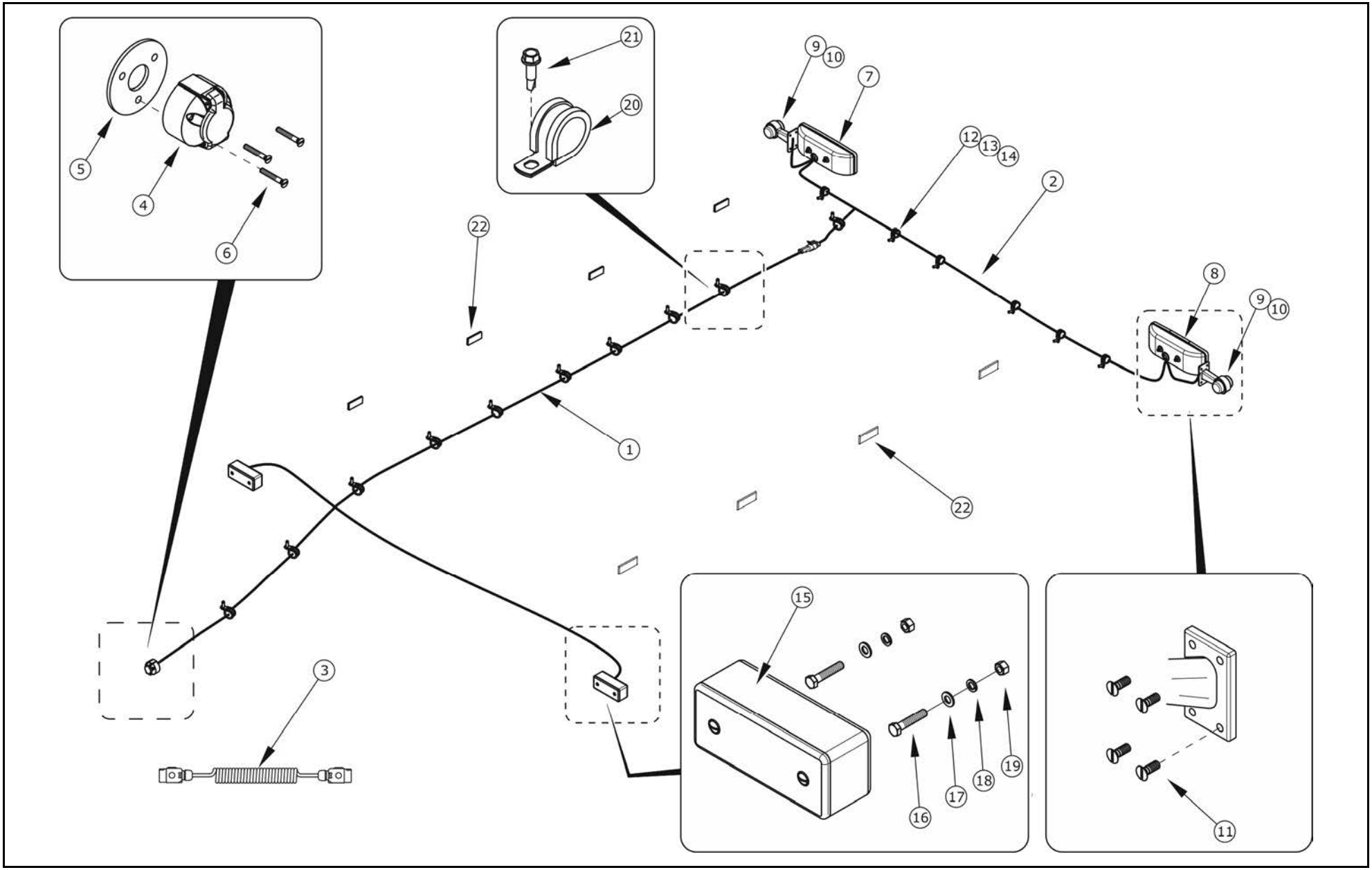

INSTALACJA ELEKTRYCZNA
252N-10000000

044/1 **T400**

PRONAR

LP.	NAZWA CZĘŚCI	TYP	NUMER KATALOGOWY (NUMER NORMY)	ILOŚĆ	UWAGI	ZK
1	WIĄZKA CENTRALNA		252N-10010000	1		
2	WIĄZKA TYLNA		252N-10020000	1		
3	PRZEWÓD SPIRALNY	7P/12V	601041	1		
4	GNIAZDO	GN-7(X7)	8JB001941-002	1		
5	PODKŁADKA GNIAZDA 7-BIEGUNOWEGO		006004.60	1		
6	WKRĘT	M5x35 B Fe/Zn5	PN-EN ISO 7046	3		
7	LAMPA TYLNA ZESPOLONA	WE 549P	04	1		
8	LAMPA TYLNA ZESPOLONA	WE 549L	03	1		
9	LAMPA OBRYSOWA		J.K-1.5	2		
10	ŻARÓWKA	12V	R5W	2		
11	WKRĘT	M5x16 B Fe/Zn5	PN/M-82201	8		
12	BLACHOWKRĘT	BS 4,2x25KC	DIN 7504-P	8		
13	OPASKA KABLOWA	203x4,6	460267	10		
14	PRZYKRĘCANY UCHWYT OPASKI	SR1719	460339	8		
15	LAMPA PRZEDNIA	W17d	104k	2		
16	ŚRUBA	M5x25-B-5,8 Fe/Zn5	PN-EN ISO 4017	4		
17	PODKŁADKA	5,3Fe/Zn5	PN-EN ISO 7091	4		
18	PODKŁADKA SPRĘŻYSTA	5,1 Fe/Zn9	PN/M-82008	4		
19	NAKRĘTKA	M5-8-Fe/Zn5	PN-EN ISO 4032	4		
20	OBEJMA RUBBER CLIP		16/15W1	16		
21	WKRĘT SAMOWIERCĄCY	5,5X19-A2J	DIN-7504K	16		
22	ODBLASK PROSTOKĄTNY	żółty	DOB35	8		

INSTALACJA PNEUMATYCZNA DWUPRZEWODOWA

045/1 T400

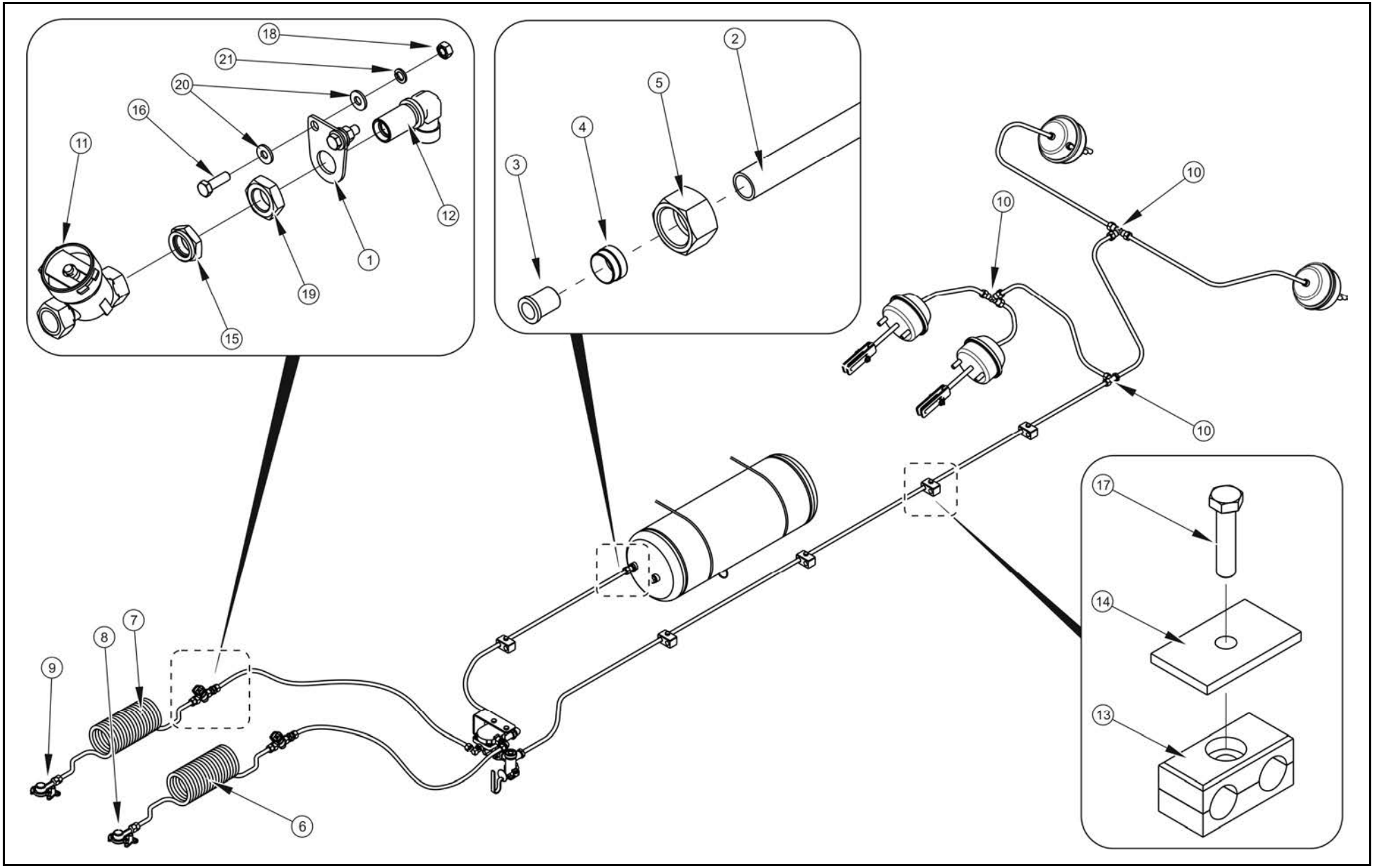

INSTALACJA PNEUMATYCZNA DWUPRZEWODOWA

045/1 **T400**

PRONAR

LP.	NAZWA CZĘŚCI	TYP	NUMER KATALOGOWY (NUMER NORMY)	ILOŚĆ	UWAGI	ZK
1	WSPORNIK FILTRA PRZEWODOWEGO		45RPN-56.00.001	2		
2	PRZEWÓD TEKALAN	PA12 15x1,5	DIN74324	1	l=12m	
3	TULEJKA WZMACNIAJĄCA DO TEKALANA		fi 12x17	20		
4	PIERŚCIEŃ ZACINAJĄCY	fi 15,2	063.000.005	20		
5	NAKRĘTKA ŁĄCZNIKOWA	M22x1,5	063.000.006	20		
6	WĄŻ SPIRALNY	12x1.5/4500/2xM22x1.5	WS-8	1	żółty	
7	WĄŻ SPIRALNY	12x1.5/4500/2xM22x1.5	WS-7	1	czerwony	
8	ZŁĄCZE PRZEWODÓW		87.10.030.0	1	żółte	
9	ZŁĄCZE PRZEWODÓW		87.10.020.0	1	czerwone	
10	ŁĄCZNIK TRÓJDROŻNY		063 309 066	3		
11	FILTR PRZEWODY		81.10.010.0	2		
12	ŁĄCZNIK KOLANKOWY		063 206 054	2		
13	OBEJMA		AD2 15-15C	9		
14	PŁYTKA		ADPS2	9		
15	KOMPLET USZCZELNIAJĄCY		KMPL M22x1.5	2		
16	ŚRUBA	M8x25-5.6-A2J	PN-EN ISO 4017	4		
17	ŚRUBA	M8x35-5.6-A2J	PN-EN ISO 4014	9		
18	NAKRĘTKA	M8-8-A2J	PN-EN ISO 4032	4		
19	NAKRĘTKA NISKA	M22-05-A2J	PN-EN ISO 4035	2		
20	PODKŁADKA	8-100HV-A2J	PN-EN ISO 7091	8		
21	PODKŁADKA SPRĘŻYSTA	Z8.2-Fe/Zn5	PN-77/M-82008	4		

ZAWÓR GŁÓWNY Z REGULATOREM (INSTALACJA PNEUMATYCZNA DWUPRZEWODOWA)

046/1 T400

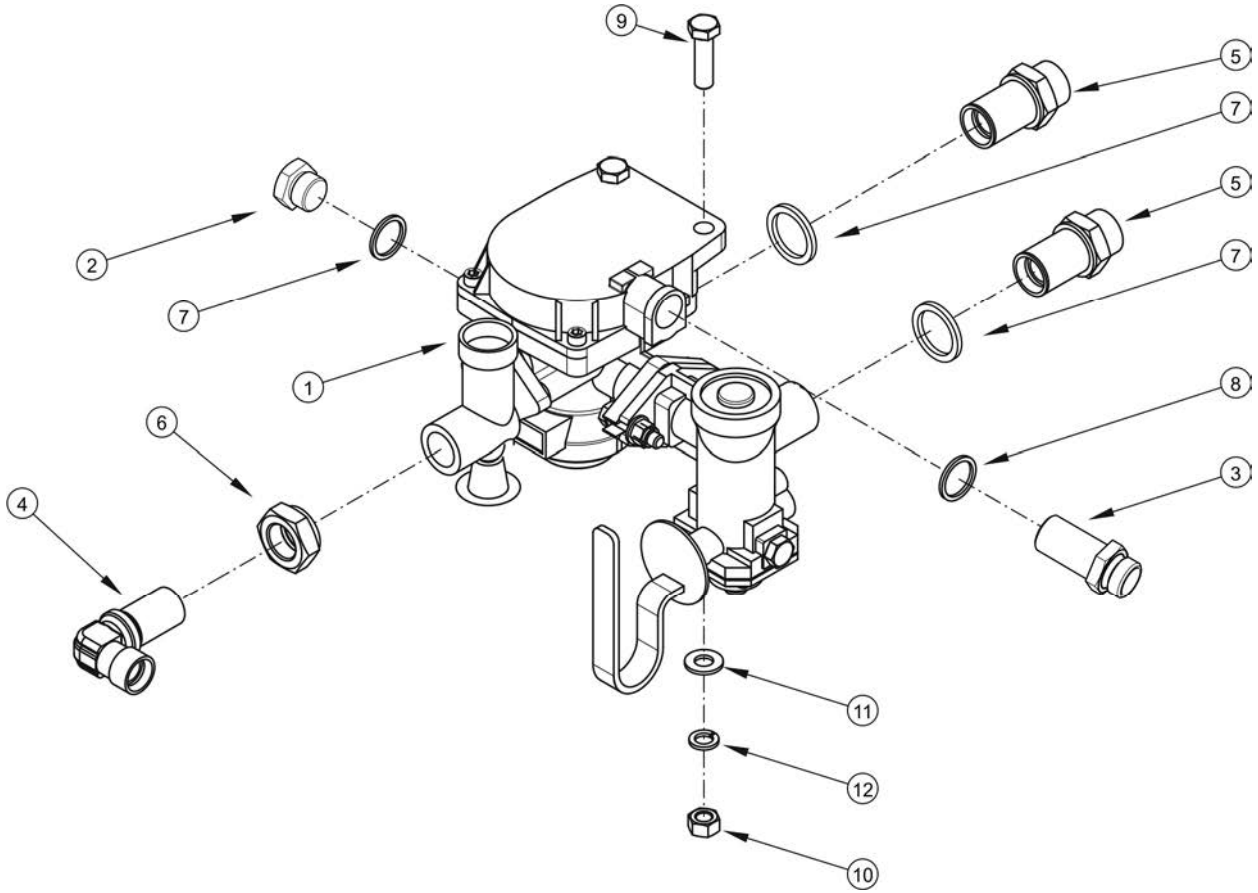

ZAWÓR GŁÓWNY Z REGULATOREM (INSTALACJA PNEUMATYCZNA DWUPRZEWODOWA)

046/1 **T400**

PRONAR

LP.	NAZWA CZĘŚCI	TYP	NUMER KATALOGOWY (NUMER NORMY)	ILOŚĆ	UWAGI	ZK
1	ZAWÓR Z REGULATOREM		350 028 101	1		
2	KOREK		29RPN-11.00.002	1		
3	ŁĄCZNIK PROSTY	M22x1.5/M16x1.5		1		
4	ŁĄCZNIK KOLANKOWY		063 206 054	1		
5	ŁĄCZNIK PROSTY DŁUGI	M22x1.5	063 130 047	2		
6	KOMPLET USZCZELNIAJĄCY		KMPL M22x1.5	1		
7	PODKŁADKA MIEDZIANA	27/22/2		3		
8	PODKŁADKA MIEDZIANA	22/17/2	F80-3407114	1		
9	ŚRUBA	M10x35-5.6-A2J	PN-EN ISO 4017	2		
10	NAKRĘTKA	M10-8-A2J	PN-EN ISO 4032	2		
11	PODKŁADKA	10-100HV-A2J	PN-EN ISO 7091	4		
12	PODKŁADKA SPRĘŻYSTA	Z10.2 -Fe/Zn5	PN-77/M-82008	2		

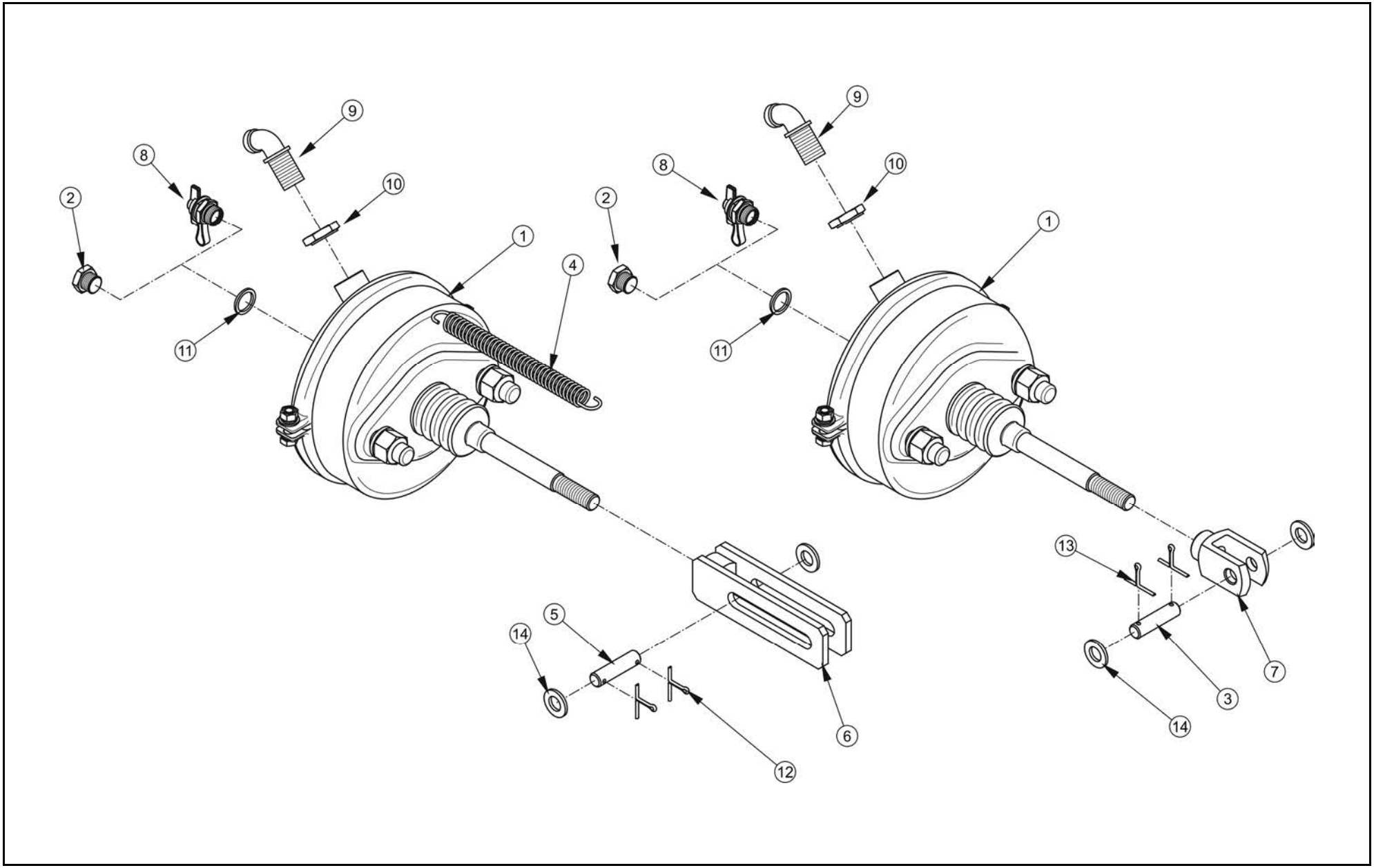
9
8
10
2
1
4
11
9
8
10
2
1
11
13
5
14
7
3
14
6
12

SIŁOWNIKI HAMULCOWE

047/1 **T400**

PRONAR

LP.	NAZWA CZĘŚCI	TYP	NUMER KATALOGOWY (NUMER NORMY)	ILOŚĆ	UWAGI	ZK
1	SIŁOWNIK MEMBRANOWY	24"	SMB-24.0/16	4		
2	ZAŚLEPKA CZUJNIKA	BD	13RPN-03.01.02	2		
3	SWORZEŃ		29RPN-11.00.004	2		
4	SPRĘŻYNA		45RPN-05.00.002	4		
5	SWORZEŃ HAMULCA		45RPN-22.00.002	2		
6	WIDEŁKI SIŁOWNIKA		70RPN-09.00.01.00	2	Przednia oś jezdna	
7	WIDEŁKI		70RPN-14.00.00.01	2	Tylna oś jezdna	
8	ZŁĄCZE KONTROLNE		333 200 108	2		
9	ŁĄCZNIK KOLANKOWY	M16x1,5/M22x1,5	10.01.037	4		
10	KOMPLET USZCZELNIAJĄCY		KMPL M16x1.5	4		
11	PODKŁADKA MIEDZIANA	22/17/2	F80-3407114	4		
12	ZAWLECZKA	3.2x25-St-A2J	PN-EN ISO 1234	4		
13	ZAWLECZKA	4x25 St-A2J	PN-EN ISO 1234	4		
14	PODKŁADKA	12-100HV-A2J	PN-EN ISO 7091	8		

ZBIORNIK POWIETRZA

048/1 **T400**

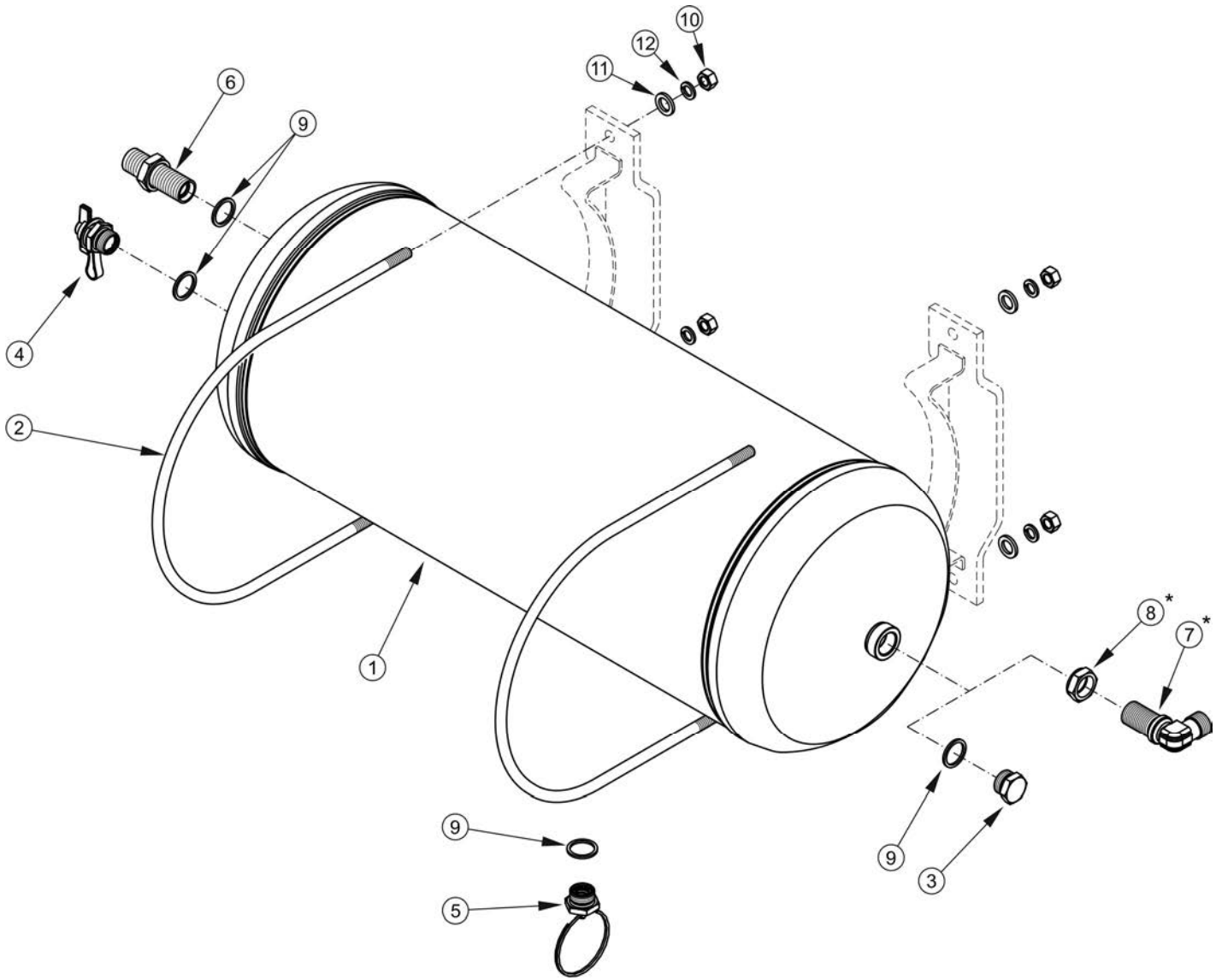

ZBIORNIK POWIETRZA

048/1 **T400**

PRONAR

LP.	NAZWA CZĘŚCI	TYP	NUMER KATALOGOWY (NUMER NORMY)	ILOŚĆ	UWAGI	ZK
1	ZBIORNIK POWIETRZA	60l	110RPN-03.01.00.00	1		
2	OPASKA ZBIORNIKA POWIETRZA		252N-08000001	2		
3	KOREK		29RPN-11.00.002	2		
4	ZŁĄCZE KONTROLNE		88.10.011.0	1		
5	ZAWÓR ODWADNIAJĄCY		83.10.012.0	1		
6	ŁĄCZNIK PROSTY DŁUGI	M22x1.5	063 130 047	1		
7	ŁĄCZNIK KOLANKOWY		063 206 054	1*		
8	KOMPLET USZCZELNIAJĄCY		KMPL M22x1.5	1*		
9	PODKŁADKA MIEDZIANA	27/22/2		4		
10	NAKRĘTKA	M8-8-A2J	PN-EN ISO 4032	4		
11	PODKŁADKA	8-100HV-A2J	PN-EN ISO 7091	4		
12	PODKŁADKA SPRĘŻYSTA	Z8.2-Fe/Zn5	PN-77/M-82008	4		

* - występuje tylko w instalacji z ALB

INSTALACJA PNEUMATYCZNA DWUPRZEWODOWA Z ALB

049/1 T400

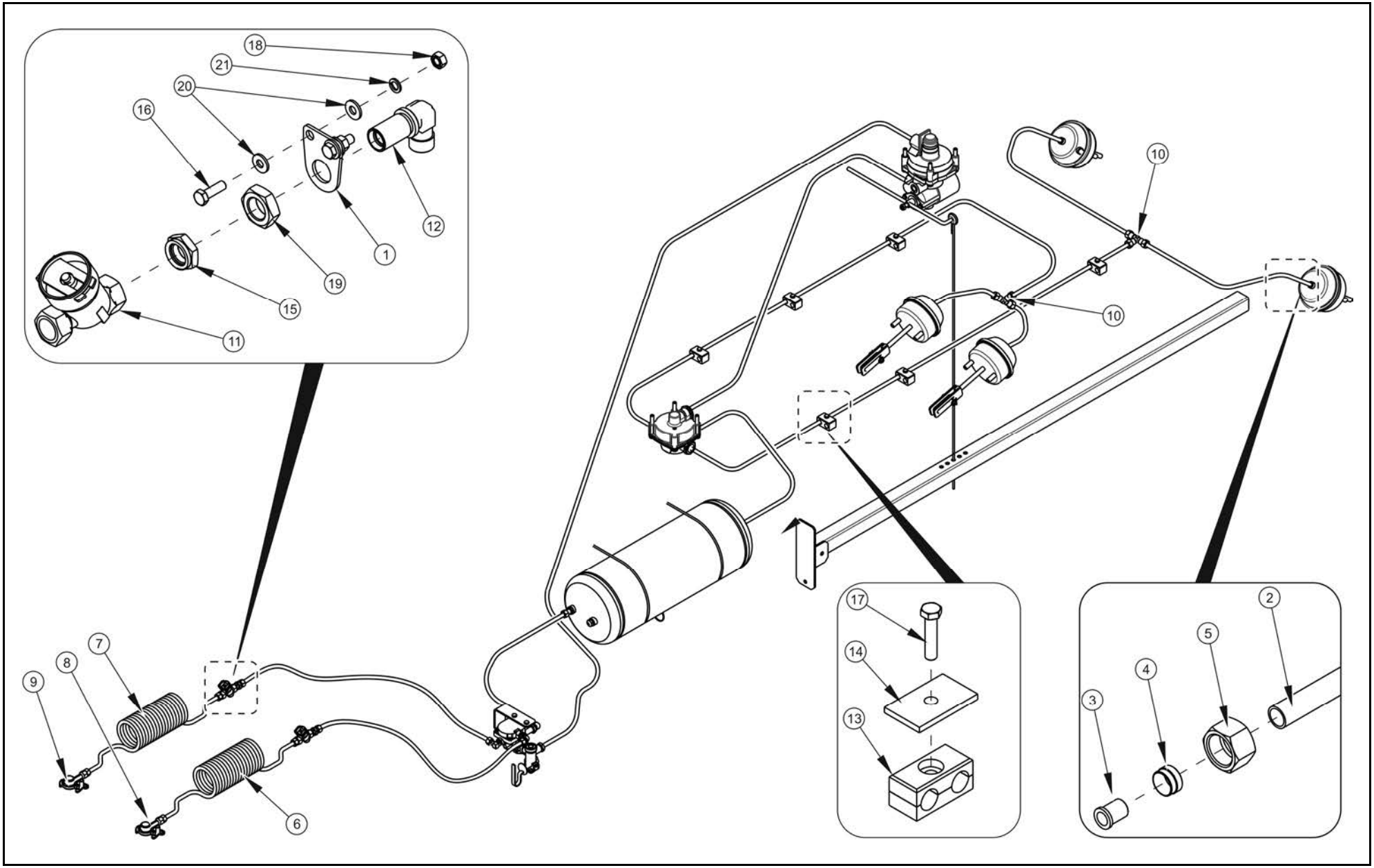

INSTALACJA PNEUMATYCZNA DWUPRZEWODOWA Z ALB

049/1 **T400**

PRONAR

LP.	NAZWA CZĘŚCI	TYP	NUMER KATALOGOWY (NUMER NORMY)	ILOŚĆ	UWAGI	ZK
1	WSPORNIK FILTRA PRZEWODOWEGO		45RPN-56.00.001	2		
2	PRZEWÓD TEKALAN	PA12 15x1,5	DIN74324	1	l=16m	
3	TULEJKA WZMACNIAJĄCA DO TEKALANA		fi 12x17	24		
4	PIERŚCIEŃ ZACINAJĄCY	fi 15,2	063.000.005	24		
5	NAKRĘTKA ŁĄCZNIKOWA	M22x1,5	063.000.006	24		
6	WĄŻ SPIRALNY	12x1.5/4500/2xM22x1.5	WS-8	1	żółty	
7	WĄŻ SPIRALNY	12x1.5/4500/2xM22x1.5	WS-7	1	czerwony	
8	ZŁĄCZE PRZEWODÓW		87.10.030.0	1	żółte	
9	ZŁĄCZE PRZEWODÓW		87.10.020.0	1	czerwone	
10	ŁĄCZNIK TRÓJDROŻNY		063 309 066	2		
11	FILTR PRZEWODY		81.10.010.0	2		
12	ŁĄCZNIK KOLANKOWY		063 206 054	2		
13	OBEJMA		AD2 15-15C	11		
14	PŁYTKA		ADPS2	11		
15	KOMPLET USZCZELNIAJĄCY		KMPL M22x1.5	2		
16	ŚRUBA	M8x25-5.6-A2J	PN-EN ISO 4017	4		
17	ŚRUBA	M8x35-5.6-A2J	PN-EN ISO 4014	11		
18	NAKRĘTKA	M8-8-A2J	PN-EN ISO 4032	4		
19	NAKRĘTKA NISKA	M22-05-A2J	PN-EN ISO 4035	2		
20	PODKŁADKA	8-100HV-A2J	PN-EN ISO 7091	8		
21	PODKŁADKA SPRĘŻYSTA	Z8.2-Fe/Zn5	PN-77/M-82008	4		

ZAWÓR PRZEKAŹNIKOWY
(INSTALACJA DWUPRZEWODOWA Z ALB)

050/1 **T400**

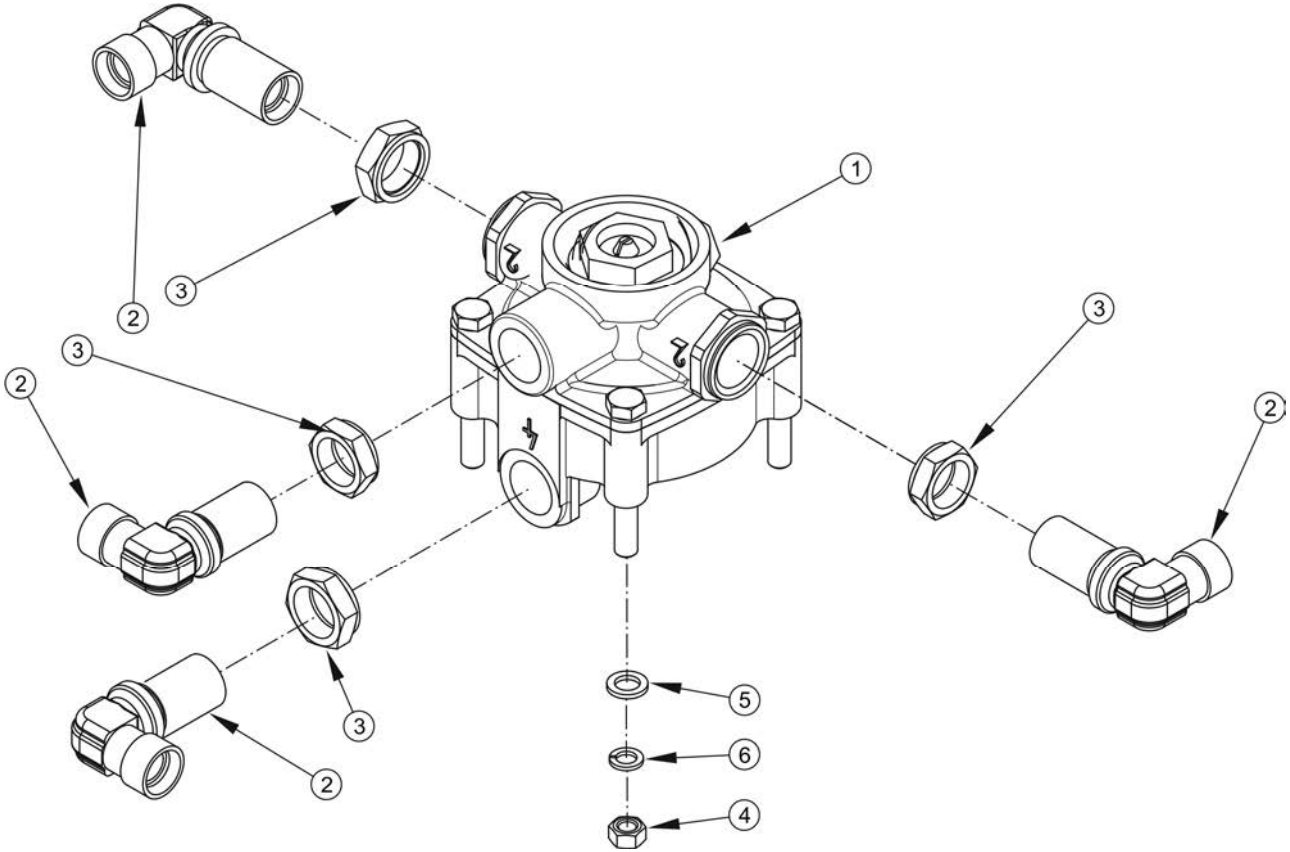

ZAWÓR PRZEKAŹNIKOWY (INSTALACJA DWUPRZEWODOWA Z ALB)

050/1 **T400**

PRONAR

LP.	NAZWA CZĘŚCI	TYP	NUMER KATALOGOWY (NUMER NORMY)	ILOŚĆ	UWAGI	ZK
1	ZAWÓR PRZEKAŹNIKOWY		AC 574AY	1		
2	ŁĄCZNIK KOLANKOWY	M16x1,5/M22x1,5	10.01.037	4		
3	KOMPLET USZCZELNIAJĄCY		KMPL M16x1.5	4		
4	NAKRĘTKA	M8-8-A2J	PN-EN ISO 4032	2		
5	PODKŁADKA	8-100HV-A2J	PN-EN ISO 7091	2		
6	PODKŁADKA SPRĘŻYSTA	Z8.2-Fe/Zn5	PN-77/M-82008	2		

REGULATOR SIŁY HAMOWANIA ALB (INSTALACJA DWUPRZEWODOWA Z ALB)

051/1 T400

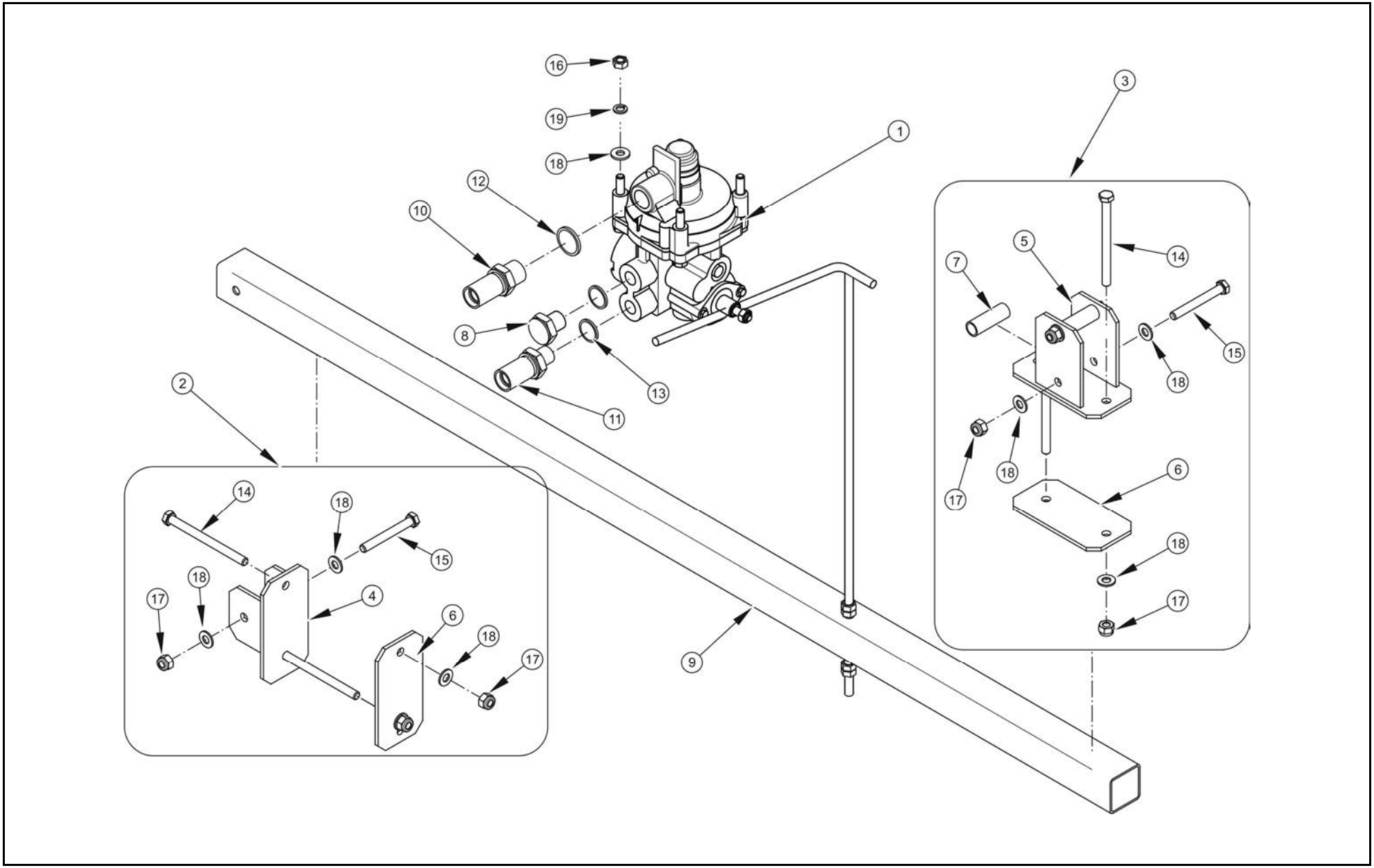

REGULATOR SIŁY HAMOWANIA ALB (INSTALACJA DWUPRZEWODOWA Z ALB)

051/1 **T400**

PRONAR

LP.	NAZWA CZĘŚCI	TYP	NUMER KATALOGOWY (NUMER NORMY)	ILOŚĆ	UWAGI	ZK
1	REGULATOR SIŁY HAMOWANIA		BR 4370	1		
2	WSPORNIK KW 140-150 KPL I		252N-08010000	1		
3	WSPORNIK KW 140-150 KPL II		252N-08020000	1		
4	WSPORNIK		252N-08010100	1		
5	WSPORNIK		252N-08020100	1		
6	PŁYTA PODSTAWY		252N-08010101-01	1		
7	TEKALAN	PA12 15x1,5	DIN74324	2	l=44mm	
8	ZAŚLEPKA CZUJNIKA BD		13RPN-03.01.02	1		
9	KSZTAŁTOWNIK BELKI ALB		252N-08000002	1		
10	ŁĄCZNIK PROSTY DŁUGI	M22x1.5	063 130 047	1		
11	ŁĄCZNIK PROSTY	M22x1.5/M16x1.5		1		
12	PODKŁADKA MIEDZIANA	22/17/2	F80-3407114	2		
13	PODKŁADKA MIEDZIANA	27/22/2		1		
14	ŚRUBA	M8x170-8.8-A2J	PN-EN ISO 4014	2		
15	ŚRUBA	M8x65-8.8-A2J	PN-EN ISO 4014	2		
16	NAKRĘTKA	M8-8-A2J	PN-EN ISO 4032	2		
17	NAKRĘTKA SAMOZABEZPIECZAJĄCA	M8-8-A2J	PN-EN ISO 7040	3		
18	PODKŁADKA	8-100HV-A2J	PN-EN ISO 7091	6		
19	PODKŁADKA SPRĘŻYSTA	Z8.2-Fe/Zn5	PN-77/M-82008	2		

ZAWÓR GŁÓWNY
(INSTALACJA DWUPRZEWODOWA Z ALB)

052/1 **T400**

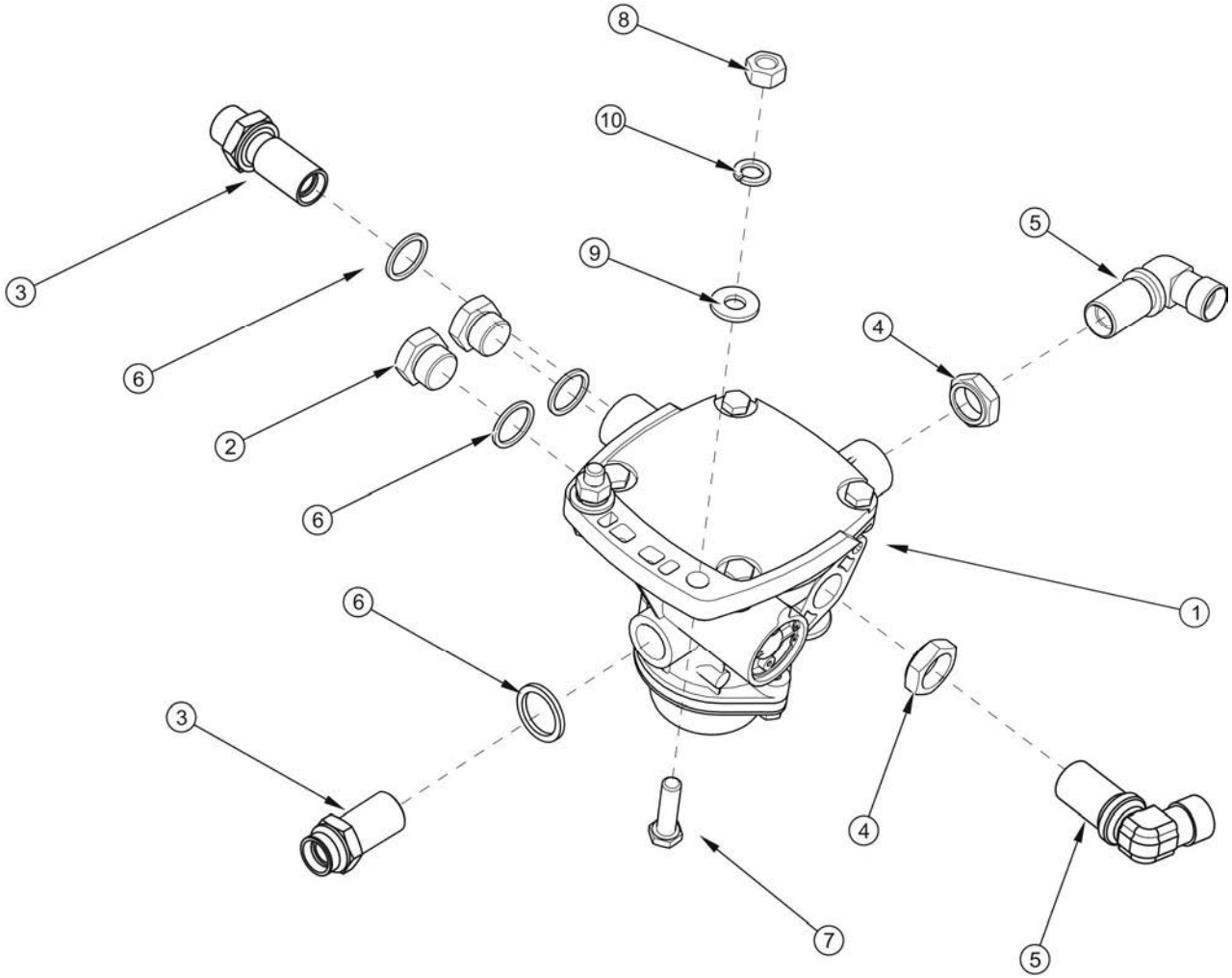

ZAWÓR GŁÓWNY
(INSTALACJA DWUPRZEWODOWA Z ALB)

052/1 **T400**

PRONAR

LP.	NAZWA CZĘŚCI	TYP	NUMER KATALOGOWY (NUMER NORMY)	ILOŚĆ	UWAGI	ZK
1	ZAWÓR GŁÓWNY		AS 3100	2		
2	KOREK		29RPN-11.00.002	2		
3	ŁĄCZNIK PROSTY DŁUGI	M22x1.5	063 130 047	2		
4	KOMPLET USZCZELNIAJĄCY		KMPL M22x1.5	2		
5	ŁĄCZNIK KOLANKOWY	BŁH	063 206 054	2		
6	PODKŁADKA MIEDZIANA	27/22/2		4		
7	ŚRUBA	M10x35-5.6-A2J	PN-EN ISO 4017	4		
8	NAKRĘTKA	M10-8-A2J	PN-EN ISO 4032	2		
9	PODKŁADKA	10-100HV-A2J	PN-EN ISO 7091	4		
10	PODKŁADKA SPRĘŻYSTA	Z10.2 -Fe/Zn5	PN-77/M-82008	1		

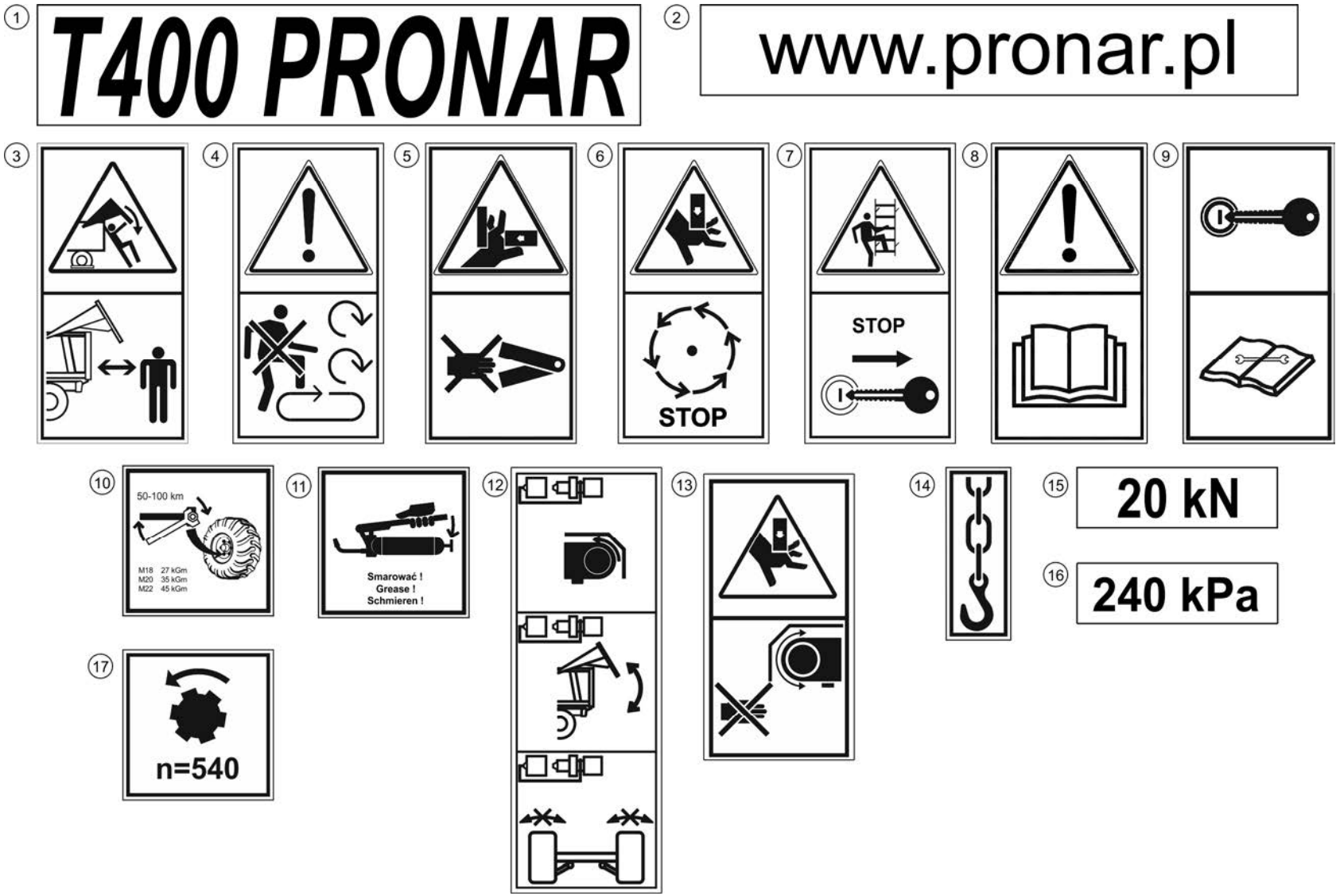
1
T400 PRONAR
2
www.pronar.pl
3
4
5
6
STOP
7
STOP
8
9
10
50-100 km
M18 27 kGm
M20 35 kGm
M22 45 kGm
11
Smarować !
Grease !
Schmieren !
12
13
14
15
20 kN
16
240 kPa
17
n=540

NALEPKI

053/1 **T400**

PRONAR

LP.	NAZWA CZĘŚCI	TYP	NUMER KATALOGOWY (NUMER NORMY)	ILOŚĆ	UWAGI	ZK
1	NALEPKA T400		252N-00000030	2		
2	NALEPKA PRONAR		62RPN-00.00.014	1		
3	NALEPKA OSTRZEGAWCZA II		58RPN-00.00.013	2		
4	NALEPKA OSTRZEGAWCZA VI		70RPN-00.00.00.08	2		
5	NALEPKA OSTRZEGAWCZA II		123RPN-00.00.00.04	2		
6	NALEPKA OSTRZEGAWCZA I		129RPN-00.00.00.03	2		
7	NALEPKA OSTRZEGAWCZA II		29RPN-00.00.030	2		
8	NALEPKA OSTRZEGAWCZA II		70RPN-00.00.00.04	1		
9	NALEPKA OSTRZEGAWCZA III		70RPN-00.00.00.05	1		
10	NALEPKA "SMAROWANIE"		104RPN-00.00.00.04	1		
11	NALEPKA OSTRZEGAWCZA II		104RPN-00.00.00.06	1		
12	NALEPKA (FUNKCJE PRZEWODÓW)		252N-00000031	1		
13	NALEPKA OSTRZEGAWCZA VIII		70RPN-00.00.00.10	2		
14	NALEPKA TRANSPORTOWA		58RPN-00.00.019	4		
15	NALEPKA 20 KN		252N-00000006	2		
16	NALEPKA 240 KPA		118RPN-00.00.00.04	4		
17	NALEPKA N=540		75N-00000004	1		

ZMIANY KONSTRUKCYJNE

PRZYCZEPA ROLNICZA T400

ELEMENTY PODWOZIA

ZK01 T400

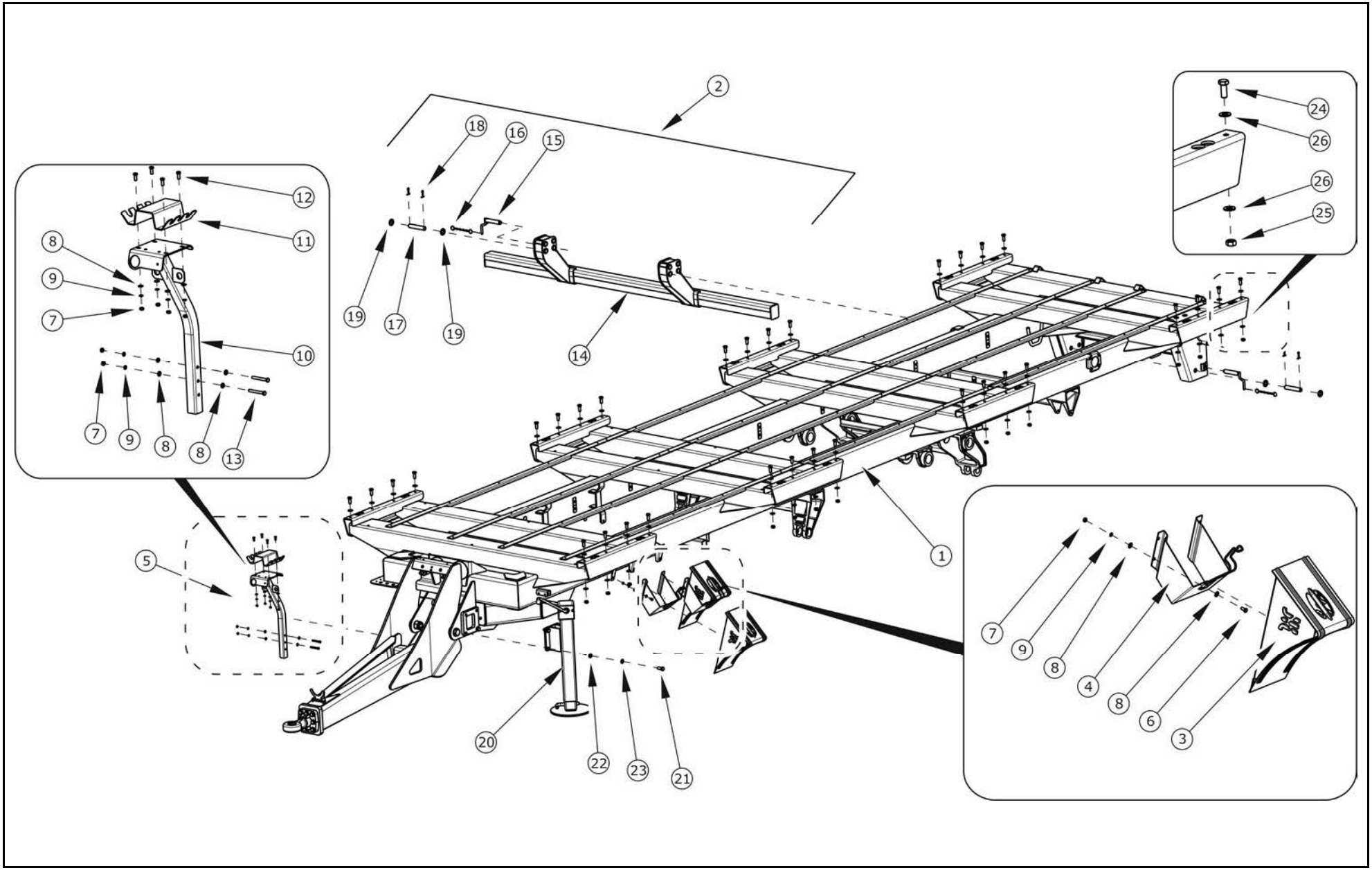

ELEMENTY PODWOZIA

ZK01 T400

LP.	NAZWA CZĘŚCI	TYP	NUMER KATALOGOWY (NUMER NORMY)	ILOŚĆ	UWAGI	ZK
1	RAMA DOLNA*		252N-01000000	1	Do wyrobu nr 0022	
2	TYLNE ZABEZPIECZENIE KPL	2550	118RPN-22000000/02	1		
3	KLIN DO KOŁA AL-KO	UK53ST	244375	2		
4	UCHWYT KILNA AL-KO	HA53ST	244378	2		
5	WSPORNIK PRZEWODÓW KPL.		125RPN-00.01.00.00-03	1		
6	ŚRUBA	M8x16-5.6-A2J	PN-EN ISO 4017	8		
7	NAKRĘTKA	M8-5-A2J	PN-EN ISO 4032	14		
8	PODKŁADKA	8-100HV-A2J	PN-EN ISO 7091	24		
9	PODKŁADKA SPRĘŻYSTA	Z 8.2-Fe/Zn5	PN-90/M-82008	14		
10	RAMIĘ WYSIĘGNIKA		125RPN-00.01.01.00	1		
11	GRZEBIEŃ 8		74RPN-00.03.00.02	1		
12	ŚRUBA	M8x20-5.6-A2J	PN-EN ISO 4017	4		
13	ŚRUBA	M8x65-8.8-A2J	PN-EN ISO 4014	2		
14	TYLNE ZABEZPIECZENIE II		118N-22010000/02	1		
15	PRZETYCZKA KPL		118N-22020000	2		
16	ŁAŃCUSZEK KPL		158N-13010400	2		
17	SWORZEŃ TULEJI WYWROTU		67RPN-00.00.00.01	2		
18	ZAWLECZKA	6.3x45-St-A2J	PN-EN ISO 1234	4		
19	PODKŁADKA	24-100HV-A4J	PN-EN ISO 7091	4		
20	PODPORA KPL.		252N-00020000	1		
21	ŚRUBA	M16x35-10,9-A2J	PN-EN ISO 4017	4		
22	PODKŁADKA	16-100HV-A2J	PN-EN ISO 7091	4		
23	PODKŁADKA SPRĘŻ.	16.3 -Fe/Zn5	PN-77/M-82008	4		
24	ŚRUBA	M12x35-10,9-A2J	PN-EN ISO 4017	32		
25	NAKRĘTKA	M12-10-A2J	PN-EN ISO 7042	32		
26	PODKŁADKA	12-100HV-A2J	PN-EN ISO 7091	64		

UWAGI

RAMA DOLNA 252N-01000000 obowiązuje do przyczepy nr 0022. Od wyrobu nr 0022 do przyczepy o nr 0032 obowiązuje

RAMA DOLNA 252N-01000000-01

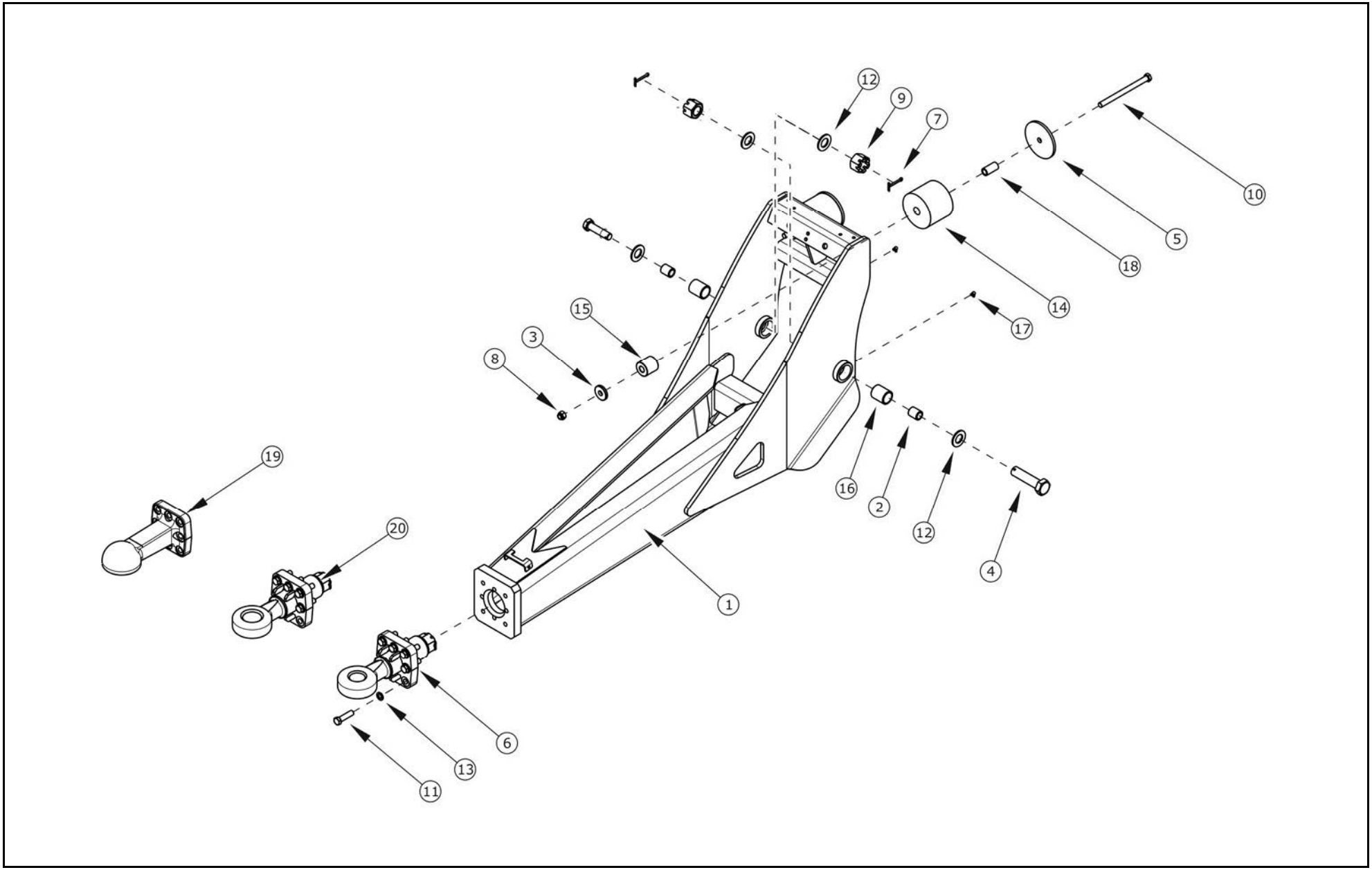
12
9
7
10
5
18
14
17
15
3
8
19
20
16
2
12
4
1
6
13
11

DYSZEL ZK02 T400

PRONAR

LP.	NAZWA CZĘŚCI	TYP	NUMER KATALOGOWY (NUMER NORMY)	ILOŚĆ	UWAGI	ZK
1	DYSZEL		252N-14010000	1	Do wyrobu nr 0022	
2	TULEJA		153N-03000001	2		
3	PODKŁADKA AMORTYZATORA		153N-03000002	2		
4	ŚRUBA MOCOWANIA DYSZLA		153N-03000003	2		
5	PODKŁADKA AMORTYZATORA II		153N-03000004	4		
6	CIĘGNO KPL.	Ø52	70RPN-00.04.02.00	1		
7	ZAWLECZKA	6,3x56-St-A2J	PN-EN ISO 1234	2		
8	NAKRĘTKA SAMOZABEZPIECZAJĄCA	M16-8-A2J	PN-EN ISO 7040	2		
9	NAKRĘTKA KORONOWA	M30-8-B-Fe/Zn5	PN-86/M-82148	2		
10	ŚRUBA	M16x220-10.9-A2J	PN-EN ISO 4014	2		
11	ŚRUBA	M16x60-10.9-A2J	PN-EN ISO 4017	8		
12	PODKŁADKA	30-100HV-A4J	PN-EN ISO 7091	4		
13	PODKŁADKA	Z16,3-Fe/Zn5	PN-77/M-82008	8		
14	SPRĘŻYNA POLIURETANOWA		SU-M 125100	2		
15	SPRĘŻYNA POLIURETANOWA		SU-M 050050	2		
16	ŁOŻYSKO ŚLIZGOWE		TUP2 45.50	2		
17	SMAROWNICZKA	M6x90°	PN-76/M-86003	2		
18	TULEJKA AMORTYZATORA		153N-03000005	2		
19	ZACZEP SCHARMULLER KULOWY	K80	00652900	1		
20	CIĘGNO KPL.	Ø45	70RPN-00.04.02.00-01	1		

UWAGI

ZAWIESZENIE RESOROWE TANDEM KPL 252N-17000000

ZK03 **T400**

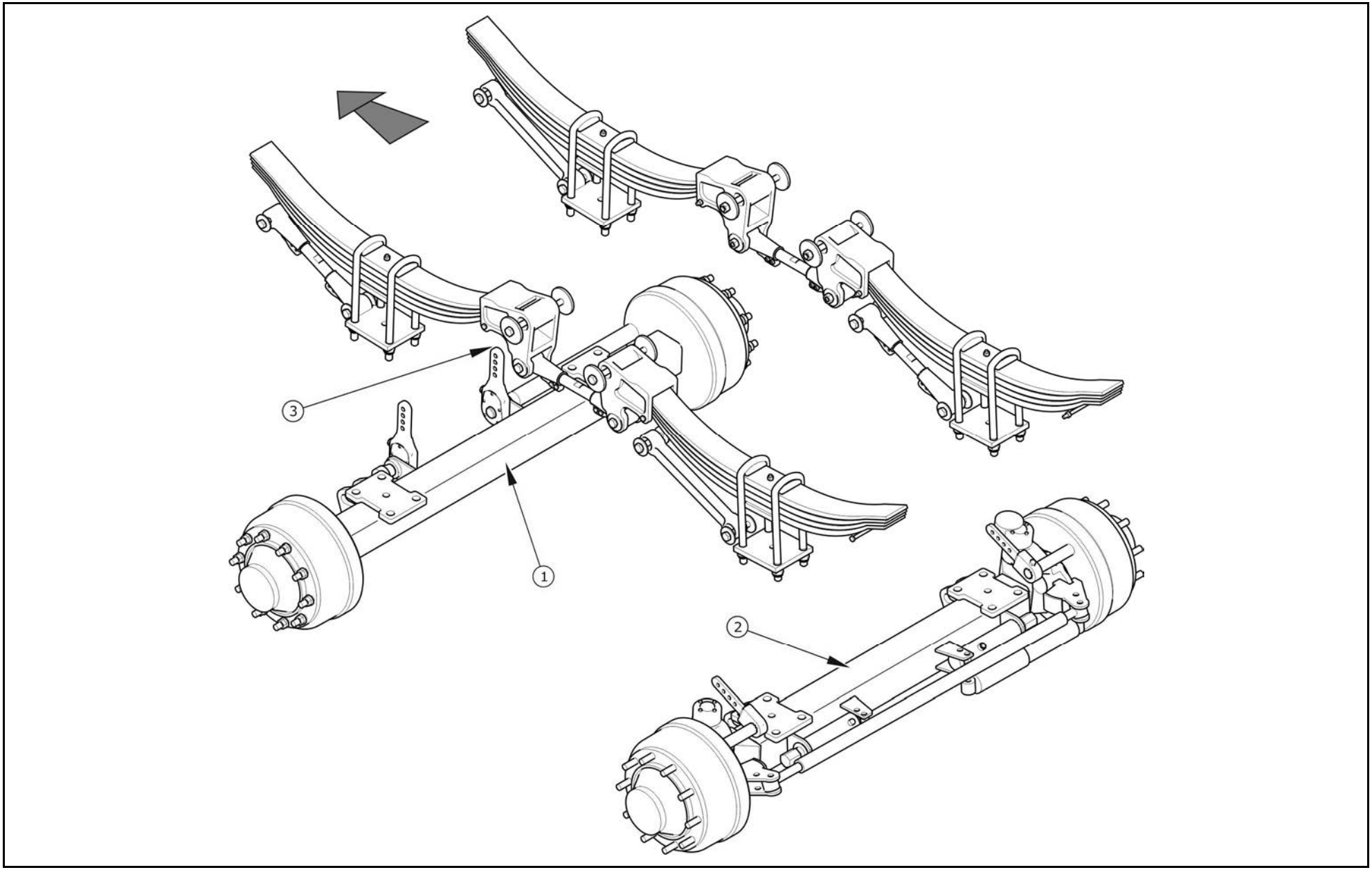

ZAWIESZENIE RESOROWE TANDEM KPL 252N-17000000

ZK03 **T400**

LP.	NAZWA CZĘŚCI	TYP	NUMER KATALOGOWY (NUMER NORMY)	ILOŚĆ	UWAGI	ZK
1	OŚ SZTYWNA	2100/40 ADR kpl	252N-17010000	1		
2	OŚ SKRĘTNA	2100/40 ADR kpl	252N-17020000	1		
3	ZAWIESZENIE RESOROWE TANDEM		KB2180B4N1547	1	Do wyrobu nr 0032	
4						
5						
6						

UWAGI

ZAWIESZENIE RESOROWE TANDEM
KB2180B4N1547

ZK04 **T400**

PRONAR

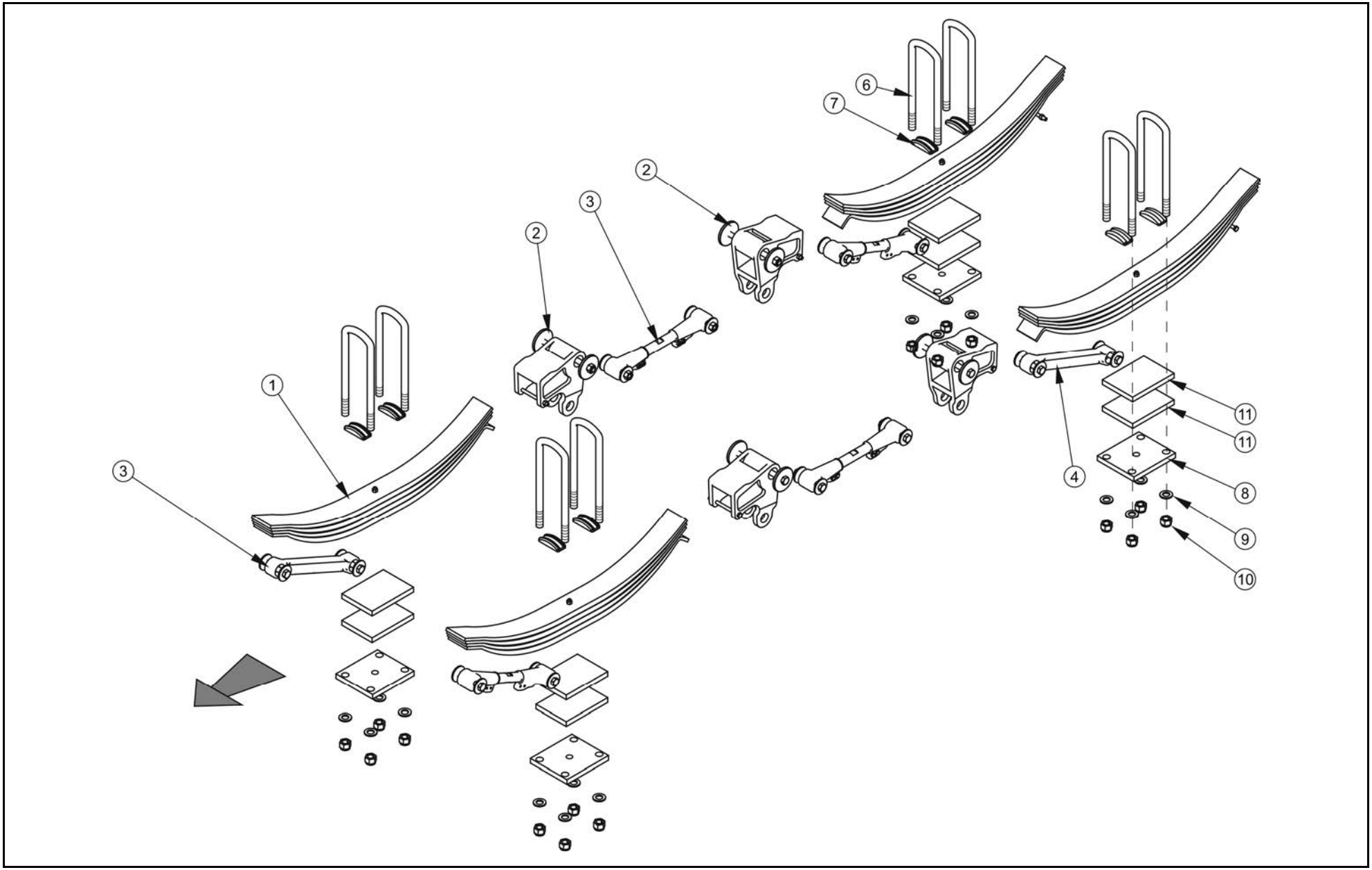

ZAWIESZENIE RESOROWE TANDEM KB2180B4N1547

ZK04 **T400**

LP.	NAZWA CZĘŚCI	TYP	NUMER KATALOGOWY (NUMER NORMY)	ILOŚĆ	UWAGI	ZK
1	RESOR	4x23 100x1197	935B01	4	Do wyrobu nr 0032	
2	WAHACZ PRZEDNI + WAHACZ TYLNY		938ARU05	2		
3	CIĘGNO STAŁE KPL.	L=490 mm	938ABF490	1		
4	CIĘGNO STAŁE KPL.	L=438 mm	938ABF438	1		
5	CIĘGNO REGULACYJNE ZE ŚRUBĄ	L=320	938ABR466	4		
6	ŚRUBA KABŁĄKOWA		42224033	8		
7	PODKŁAD ŚRUBY KABŁĄKOWEJ		454101	8		
8	PŁYTA RESOROWA DOLNA		939PCQ15001	4		
9	PODKŁADKA		97424D1	16		
10	NAKRĘTKA		9812401	16		
11	PODKŁAD PODWYŻSZAJĄCY	30 mm	43E101	8		
12						

UWAGI

Zawieszenie KB2180B4N1547 występuje w przyczepach T400 do numeru 0032

SKRZYNIA ŁADUNKOWA I

ZK05 T400

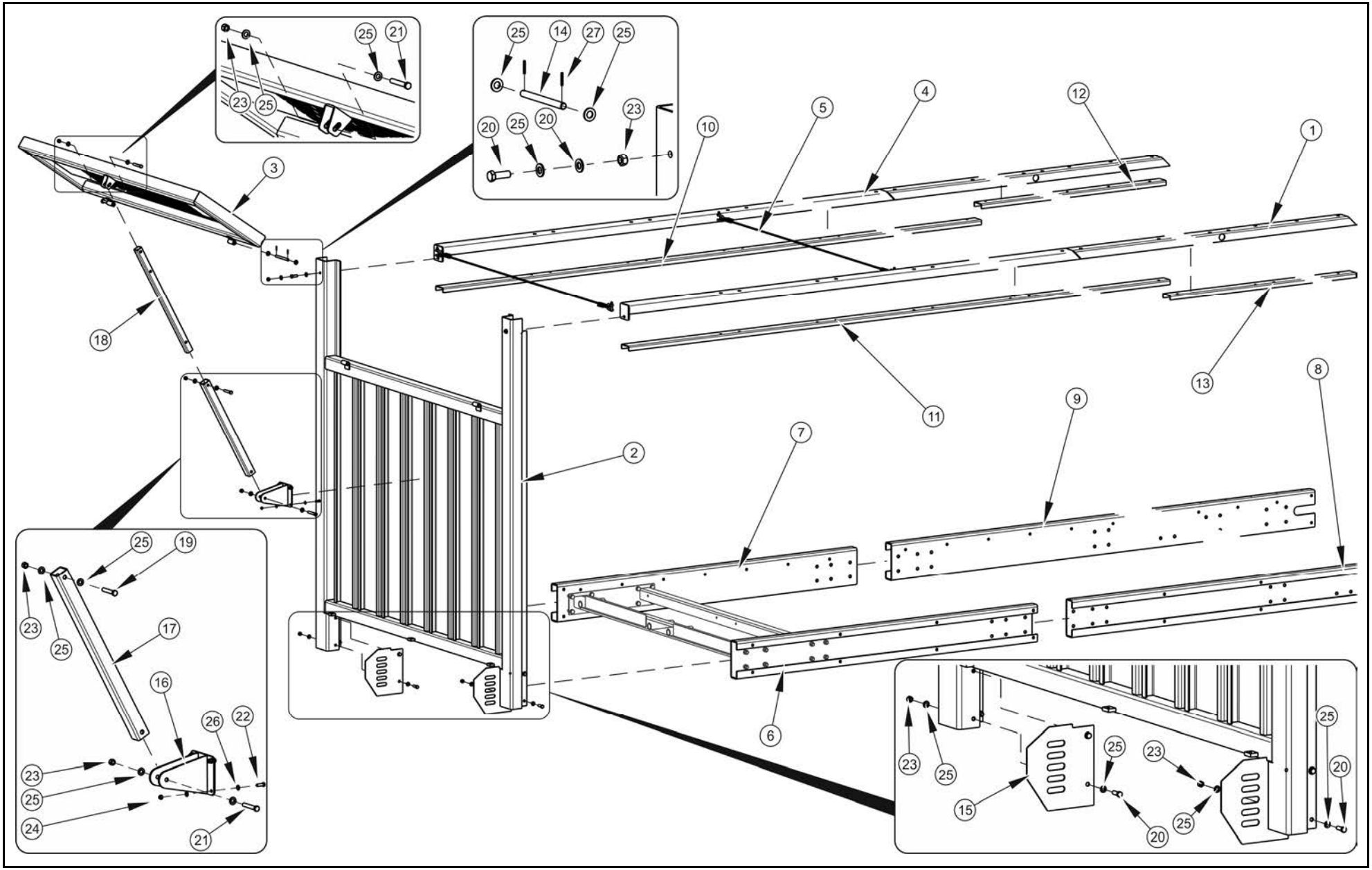

SKRZYNIA ŁADUNKOWA I ZK05 T400

PRONAR

LP.	NAZWA CZĘŚCI	TYP	NUMER KATALOGOWY (NUMER NORMY)	ILOŚĆ	UWAGI	ZK
1	PODŁUŻNICA BOCZNA GÓRNA I		252N-02030000	1		
2	RAMKA PRZEDNIA		252N-02040000	1		
3	OKNO PRZEDNIE		252N-02050000	1		
4	PODŁUŻNICA BOCZNA GÓRNA II		252N-02160000	1		
5	LINKA SPINAJĄCA		252N-02230000	2		
6	PODŁUŻNICA PRZEDNIA LEWA		252N-02000001	1		
7	PODŁUŻNICA PRZEDNIA PRAWA		252N-02000002	1		
8	PODŁUŻNICA TYLNA LEWA		252N-02000003	1		
9	PODŁUŻNICA TYLNA PRAWA		252N-02000004	1		
10	BLACHA OSŁONOWA GÓRNA I LEWA		252N-02000005	1		
11	BLACHA OSŁONOWA GÓRNA I PRAWA		252N-02000007	1		
12	BLACHA OSŁONOWA GÓRNA II LEWA		252N-02000008	1		
13	BLACHA OSŁONOWA GÓRNA II PRAWA		252N-02000009	1		
14	SWORZEŃ		252N-02000022	2	Do wyrobu nr 0022	
15	OSŁONA BOCZNA		252N-03000003	2		
16	UCHO MOCOWANIA ZAMKNIĘCIA		58RPN-28.00.300	1		
17	PROFIL ZAMKNIĘCIA		118RPN-07.00.00.01	1		
18	PROFIL ZAMKNIĘCIA I		118RPN-07.00.00.02	1		
19	ŚRUBA	M12x75-10,9-A2J	PN-EN ISO 4014	1		
20	ŚRUBA	M12x35-10,9-A2J	PN-EN ISO 4017	10		
21	ŚRUBA	M12x85-8,8-A2J	PN-EN ISO 4014	2		
22	ŚRUBA	M8x25-8,8-A2J	PN-EN ISO 4014	4		
23	NAKRĘTKA	M12-8-A2J	DIN 980	111		
24	NAKRĘTKA	M8-8-A2J	DIN 980	4		
25	PODKŁADKA	12-100HV-A2J	PN-EN ISO 7091	186		
26	PODKŁADKA	8-100HV-A2J	PN-EN ISO 7091	8		
27	KOŁEK SPRĘŻYSTY	3,5x24-N-C	PN-EN ISO 8752	4		

UWAGI

SKRZYNIA ŁADUNKOWA II ZK06 T400

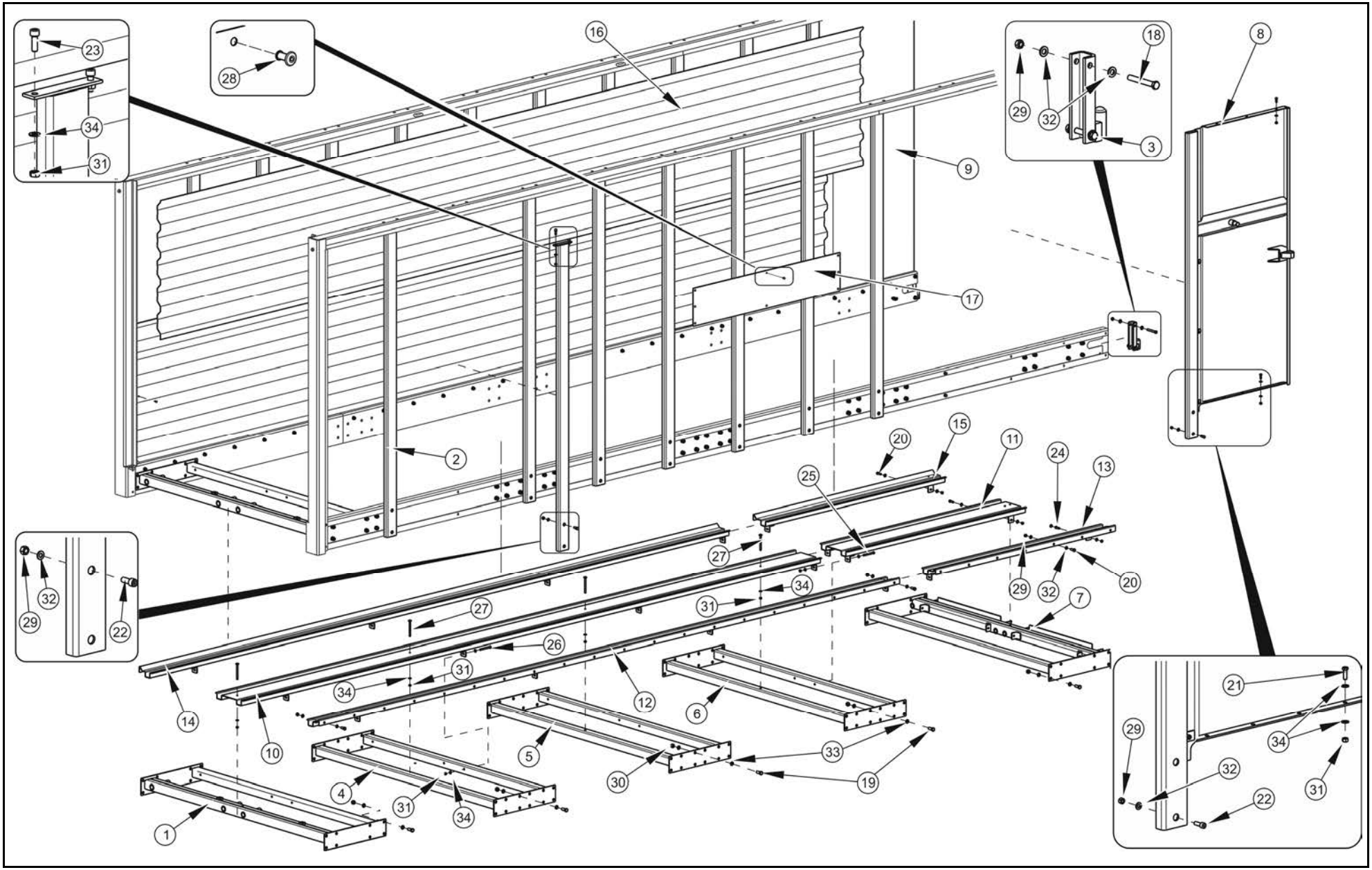

SKRZYNIA ŁADUNKOWA II ZK06 T400

PRONAR

LP.	NAZWA CZĘŚCI	TYP	NUMER KATALOGOWY (NUMER NORMY)	ILOŚĆ	UWAGI	ZK
1	ŁĄCZNIK I		252N-02010000	1		
2	SŁUPEK BOCZNY I		252N-02020000	18		
3	BLOKADA KLAPY		252N-02060000	2		
4	ŁĄCZNIK ŚRODKOWY		252N-02070000	1		
5	ŁĄCZNIK ŚRODKOWY II		252N-02080000	1		
6	ŁĄCZNIK ŚRODKOWY III		252N-02090000	1		
7	ŁĄCZNIK TYLNY		252N-02100000	1		
8	OSŁONA TYLNA LEWA		252N-02110000	1		
9	OSŁONA TYLNA PRAWA		252N-02120000	1		
10	RYNNA ŚRODKOWA I		252N-02170000	1		
11	RYNNA ŚRODKOWA II		252N-02180000	1		
12	RYNNA LEWA I		252N-02190000	1		
13	RYNNA LEWA II		252N-02200000	1		
14	RYNNA PRAWA I		252N-02210000	1		
15	RYNNA PRAWA II		252N-02220000	1		
16	BLACHA TRAPEZOWA		252N-02000006	4		
17	PODSTAWA NALEPKI		252N-02000013	2		
18	ŚRUBA	M12x90-10,9-A2J	PN-EN ISO 4014	4		
19	ŚRUBA	M16x40-10,9-A2J	PN-EN ISO 4017	88		
20	ŚRUBA	M12x30-10,9-A2J	PN-EN ISO 4017	54		
21	ŚRUBA	M10x30-10,9-A2J	PN-EN ISO 4017	10		
22	ŚRUBA	M12x30-10,9-A2J	PN-EN ISO4762	40		
23	ŚRUBA	M10x30-10,9-A2J	PN-EN ISO4762	46		
24	ŚRUBA	M10x35-10,9-A2J	PN-EN ISO 4017	4		
25	ŚRUBA	M10x110-10,9-A2J	PN-EN ISO 4017	4		
26	ŚRUBA	M10x100-10,9-A2J	PN-EN ISO 4017	12		
27	ŚRUBA	Z M10x120-8,8-Fe/Zn5	PN-87/M-82406	4		
28	NIT ZRYWALNY	4,8x12	PN 82971	256		
29	NAKRĘTKA	M12-10-A2J	DIN 980	111		
30	NAKRĘTKA	M16-10-A2J	DIN 980	88		
31	NAKRĘTKA	M10-10-A2J	DIN 980	80		
32	PODKŁADKA	12-100HV-A2J	PN-EN ISO 7091	186		
33	PODKŁADKA	16-100HV-A2J	PN-EN ISO 7091	176		
34	PODKŁADKA	10-100HV-A2J	PN-EN ISO 7091	110		

UWAGI

INSTALACJA HYDRAULICZNA PODAJNIKA 252N-13000000

ZK07 T400

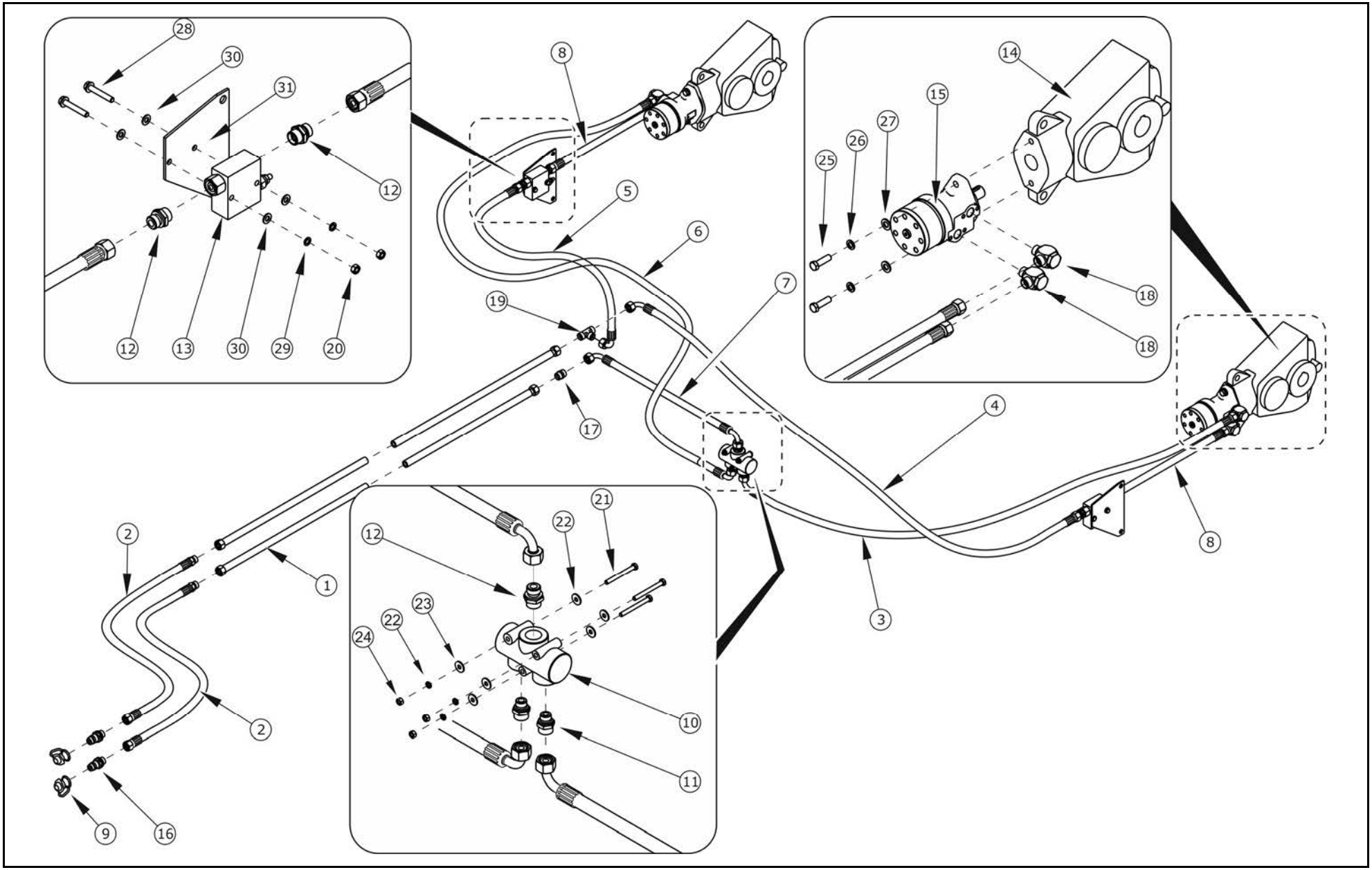

INSTALACJA HYDRAULICZNA PODAJNIKA 252N-13000000

ZK07 **T400**

PRONAR

LP.	NAZWA CZĘŚCI	TYP	NUMER KATALOGOWY (NUMER NORMY)	ILOŚĆ	UWAGI	ZK
1	RURKA KPL	5510	252N-13010000	2		
2	PRZEWÓD		10/02H0415L04600H0215L	2		
3	PRZEWÓD		10/02H1715L01500H0215L00100A	1		
4	PRZEWÓD		10/02H1715L02710H0215L00100A	1		
5	PRZEWÓD		10/02H1715L01200H0215L00100A	1		
6	PRZEWÓD		10/02H1715L02300H0215L00100A	1		
7	PRZEWÓD		10/02H1715L00500H1715LF	1		
8	PRZEWÓD		10/02H0215L00620H0215L	2		
9	ZATYCZKA WTYKU	1/2		2	czerwona	
10	DZIELNIK STRUMIENIA	V-EQ 50	V1007	1		
11	ZŁĄCZKA		GE15LR3/8EDOMDCF	2		
12	ZŁĄCZKA		GE15LREDOMDCF	5		
13	ZAWÓR		FPSQ-D-30-CB-Z-1/2-S-20-*	2		
14	REDUKTOR	RT 200	9358	2		
15	SILNIK HYDR. WR	VG=130cm3/obr	ZW255130A6312BAAAA	2		
16	SZYBKOZŁĄCZKA - WTYK		CNV 08 2/2215 M	2		
17	KORPUS ZŁĄCZKI PROSTEJ		G15LCFX	1		
18	ZŁĄCZKA		WH15LRKDSOMDCF	4		
19	KORPUS ZŁĄCZKI TRÓJNIKOWEJ		T15LCFX	1		
20	NAKRĘTKA	M8-5-A2J	PN-EN ISO 4032	4		
21	ŚRUBA	M6x70-8.8-A2J	PN-EN ISO 4014	2		
22	PODKŁĄDKA SPRĘŻYSTA	Z6.1-Fe/Zn5	PN-77/M-82008	2		
23	PODKŁADKA	6-200HV-A2J	PN-EN ISO 7091	4		
24	NAKRĘTKA	M6-5-A2J	PN-EN ISO 4032	2		
25	ŚRUBA	M12x40-8.8-A2J	PN-EN ISO 4017	2		
26	PODKŁĄDKA SPRĘŻYSTA	Z12.2-Fe/Zn5	PN-77/M-82008	2		
27	PODKŁADKA	12-200HV-A2J	PN-EN ISO 7091	2		
28	ŚRUBA	M8x50-5.6-A2J	PN-EN ISO 4014	4		
29	PODKŁĄDKA SPRĘŻYSTA	Z8.2-Fe/Zn5	PN-77/M-82008	4		
30	PODKŁADKA	8-200HV-A2J	PN-EN ISO 7091	8		
31	UCHWYT ZAWORU		252N-13000001	2		
32						

UWAGI

KLAPA TYLNA KPL.

ZK08 T400

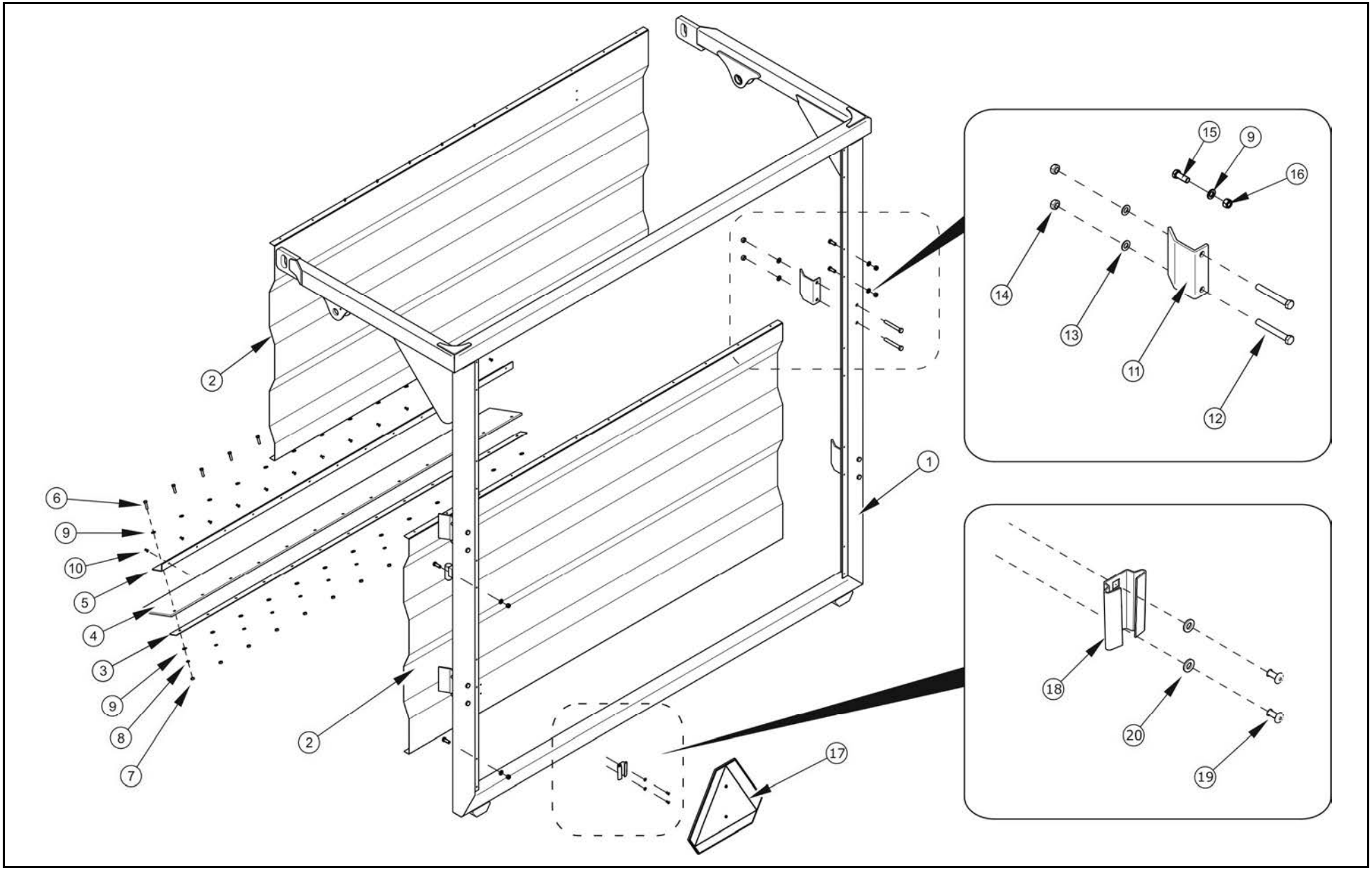

KLAPA TYLNA KPL. ZK08 T400

PRONAR

LP.	NAZWA CZĘŚCI	TYP	NUMER KATALOGOWY (NUMER NORMY)	ILOŚĆ	UWAGI	ZK
1	KLAPA		252N-04010000	1		
2	PROFIL BLACHY		252N-04000001	2		
3	PODSTAWA USZCZELNIACZA		252N-04000002	1		
4	GUMA USZCZELNIAJĄCA		252N-04000003	1		
5	DOCISK GUMY		252N-04000004	1		
6	ŚRUBA	M8x30-5.6-A2J	PN-EN ISO 4014	13		ZK8
7	NAKRĘTKA	M8-6-A2J	PN-EN ISO 4032	13		
8	PODKŁADKA	Z 8.2 Fe/Zn5	PN-77/M-82008	13		
9	PODKŁADKA	8-100HV-A2J	PN-EN ISO 7091	46		
10	NIT	4,8x12	PN 82971	52		
11	ŚLIZGACZ		252N-04000005	4		
12	ŚRUBA	M12x90-8,8-A2J	PN-EN ISO 4014	8		
13	PODKŁADKA	12-100HV-A2J	PN-EN ISO 7091	16		
14	NAKRĘTKA	M12-8-A2J	DIN-980	8		
15	ŚRUBA	M8x20-8,8-A2J	PN-EN ISO 4017	20		
16	NAKRĘTKA SAMOZABEZPIECZAJĄCA	M8-8-A2J	PN-EN ISO 7040	20		
17	TABLICA WYRÓŻNIAJĄCA			1		
18	UCHWYT TABLICY WYRÓZNIAJĄCEJ	PN/R-36154		1		
19	NIT	5x12	PN-83/M-82971	2		
20	PODKŁADKA	6-100HV-A2J	PN-EN ISO 7091	2		

UWAGI