PRONAR Sp. z o.o.
ul. Mickiewicza 101A, 17-210 Narew

tel./fax: +48 085 681 63 29 +48 085 681 64 29
+48 085 681 63 82 +48 085 681 63 84
fax: +48 085 681 63 83 +48 085 682 71 10

www.pronar.pl

KATALOG CZĘŚCI ZAMIENNYCH

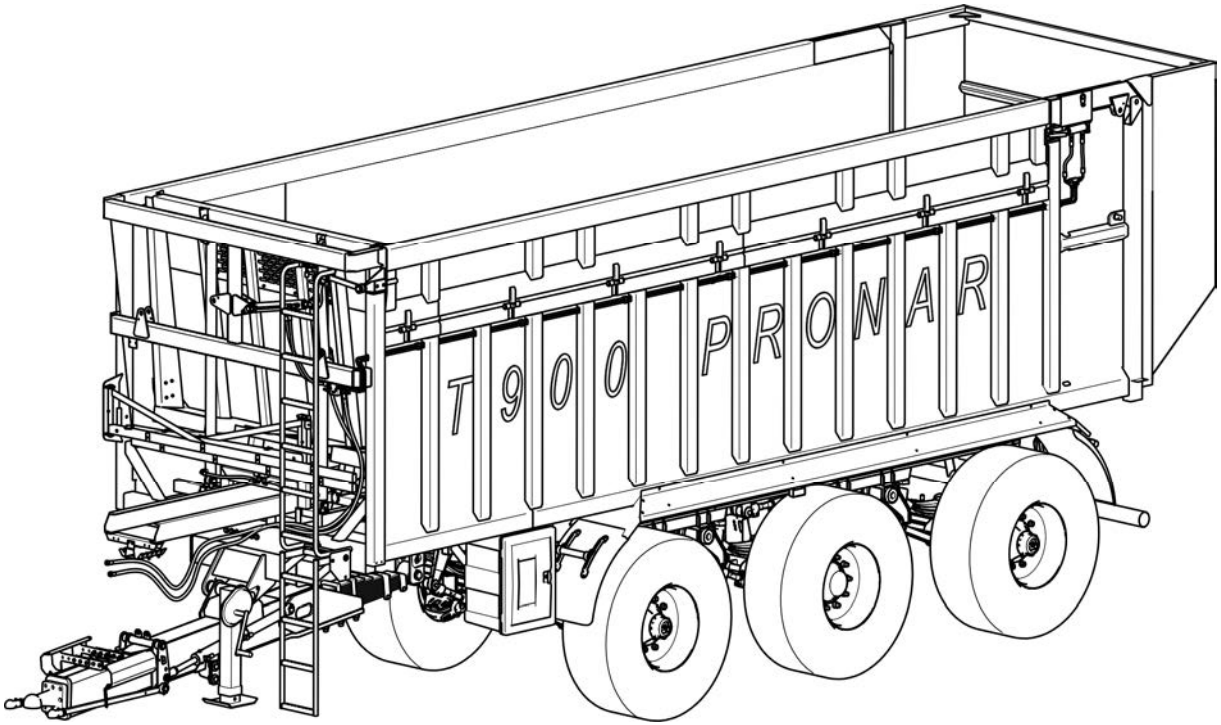

PRZYCZEPA PRONAR T900

WYDANIE 2A–08-2013

NR PUBLIKACJI 182N-00000000-SP

PL

KATALOG CZĘŚCI ZAMIENNYCH

PRZYCZEPA

PRONAR T900

WYDANIE 2A-08-2013

NR PUBLIKACJI 182N-00000000-SP

SPIS TREŚCI

WSTĘP 5
ZASADY KORZYSTANIA Z KATALOGU CZĘŚCI ZAMIENNYCH 6
ZASADY ZAMAWIANIA CZĘŚCI ZAMIENNYCH 7
KATALOG CZĘŚCI ZAMIENNYCH 9
SKRZYNIA ŁADUNKOWA 10
SKRZYNIA ŁADUNKOWA Z LEWĄ ŚCIANĄ UCHYLNĄ 12
SKRZYNIA ŁADUNKOWA Z PRAWĄ ŚCIANĄ UCHYLNĄ 14
SKRZYNIA ŁADUNKOWA Z DWIEMA ŚCIANAMI UCHYLNYMI 16
RAMIĘ ZAMYKAJĄCE KPL. 18
ŚCIANA PRZESUWNA KPL 20
KLAPA TYLNA KPL 24
ZDRERZAK TYLNY 26
DYSZEL KPL 28
OGRANICZNIKI KPL. 30
CIĘGNA DYSZLA 32
ZAWIESZENIE MECHANICZNE KPL 34
ZAWIESZENIE MECHANICZNE 36
DRABINKA KPL 38
BŁOTNIKI 450 KPL 40
BŁOTNIKI 550 KPL 42
BŁOTNIKI 700 KPL 44
MOCOWANIE BŁOTNIKA 46
NADSTAWA SKRZYNI KPL 48
NADSTAWA PRZÓD 50
PROFILE NADSTAWY 52
ŚLIZG KPL. 54
PODPORA Z PRZEKŁADNIĄ 56
WIESZAK PRZEWODÓW 58
KLIN PODPOROWY KPL. 60
INSTALACJA HYDRAULICZNA SKRĘTU 62
ISTEROWANIE SKRĘTEM KÓŁ 66
CYLINDER HYDRAULICZNY SMT2D.60.35.350-00 68
BLOK ZAWOROWY KPL. 70
CIĘGNO KPL. 72
POMPA ZASILAJĄCA PM 25-S/3 74
ZAWIESZENIE HYDRAULICZNE KPL. 76
ZAWIESZENIE HYDRAULICZNE 78
INSTALACJA HYDRAULICZNA ZAWIESZENIA 80
INSTALACJA HYDRAULICZNA ŚCIANY PRZESUWNEJ 82
CYLINDER TELESKOPOWY 86
CYLINDER 63SJ40A/1500G2A20 88
RAMIĘ PRZEWODÓW 90
INSTALACJA HYDRAULICZNA KLAPY 92
CYLINDER 63SJ36A/480G2A16 94
ZAMEK HYDRAULICZNY 96
INSTALACJA ELEKTRYCZNA, ELEMENTY ODBLASKOWE 98
KOMPLET OŚWIETLENIOWY 100
INSTALACJA PNEUMATYCZNA DWUPRZEWODOWA 102
INSTALACJA PNEUMATYCZNA DWUPRZEWODOWA Z ALB 104
INSTALACJA PNEUMATYCZNA DWUPRZEWODOWA Z ALB HYDR. 106
ZBIORNIKI POWIETRZA 108
ZAWORY PRZEKAŹNIKOWE, ZAWÓR DWUDROŻNY 110
SIŁOWNIKI PNEUMATYCZNE 112
FILTR PRZEWODU, WĄŻ SPIRALNY 114
ZAWÓR LUZUJĄCO - PARKUJĄCY 116
ZAWÓR STERUJĄCY Z REGULATOREM RĘCZNYM (INSTALACJA PNEUMATYCZNA DWUPRZEWODOWA) 118
ZAWÓR STERUJĄCY (INSTALACJA PNEUMATYCZNA DWUPRZEWODOWA Z ALB) 120
REGULATOR ALB (INSTALACJA PNEUMATYCZNA Z ALB HYDR.) 122

REGULATOR ALB (INSTALACJA PNEUMATYCZNA Z ALB PNEUMAT.) 124
KOMPLETACJA OGUMIENIA..... 126
INSTALACJA HYDRAULICZNA ŚCIANA UCHYLNA - PRZÓD 128
CYLINDER 50SJ25A/380G2A18N90 130
INSTALACJA HYDRAULICZNA ŚCIANA UCHYLNA - TYŁ 132
CYLINDER 40SJ22B/81G2A18..... 134
INSTALACJA HYDRAULICZNA HAMULCOWA 136
RYNNA ZSYPOWA 140
UŁOŻYSKOWANIE OSI JEZDNEJ..... 142
UKŁAD HAMULCOWY OSI (406X140 - 414S) 144
MOCOWANIE ZWROTNICY, CYLINDER SKRETU 146
NALEPKI INFORMACYJNE I OSTRZEGAWCZE..... 148
ZMIANY KONSTRUKCYJNE 151

WSTĘP

Rozmieszczenie części w katalogu nie musi być kolejnością montażu/demontażu poszczególnych elementów.

Producent zastrzega sobie prawo wprowadzania w produkowanych maszynach zmian konstrukcyjnych ułatwiających obsługę oraz poprawiających jakość ich pracy.

Katalog części zamiennych jest aktualny w dniu wydania.

W przypadku niejasności należy kontaktować się ze Sprzedawcą lub bezpośrednio z Producentem.

Adres Producenta

PRONAR Sp. z o.o.

ul. Mickiewicza 101A

17-210 Narew

Telefony kontaktowe

+48 085 681 63 29 +48 085 681 64 29

+48 085 681 63 81 +48 085 681 63 82

ZASADY KORZYSTANIA Z KATALOGU CZĘŚCI ZAMIENNYCH

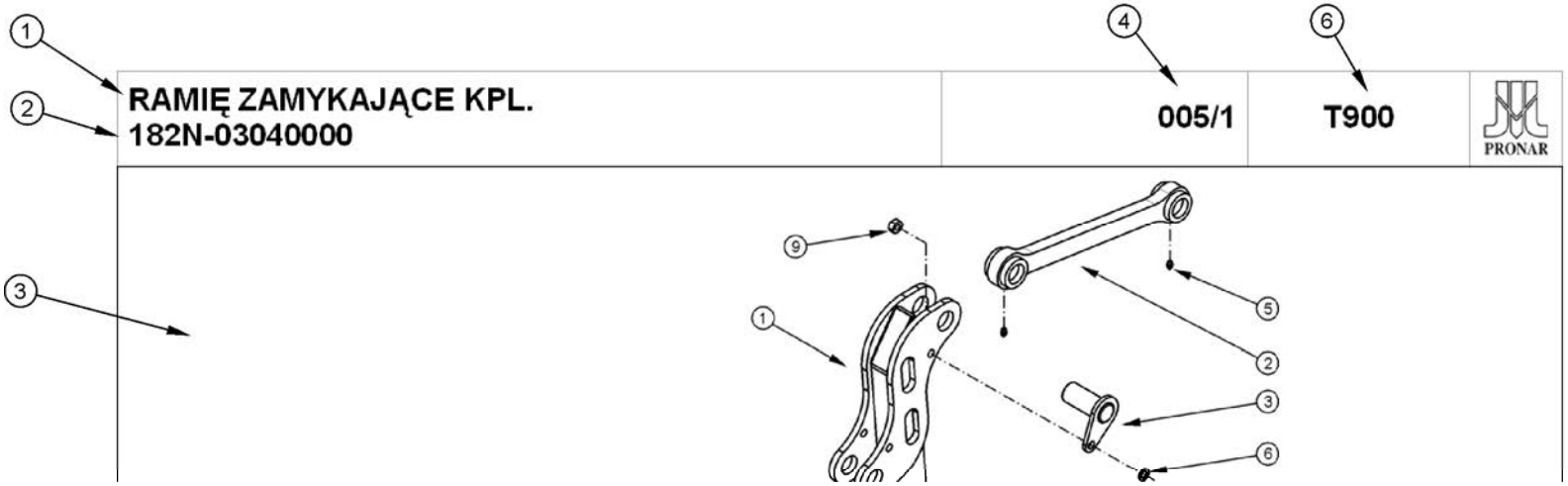

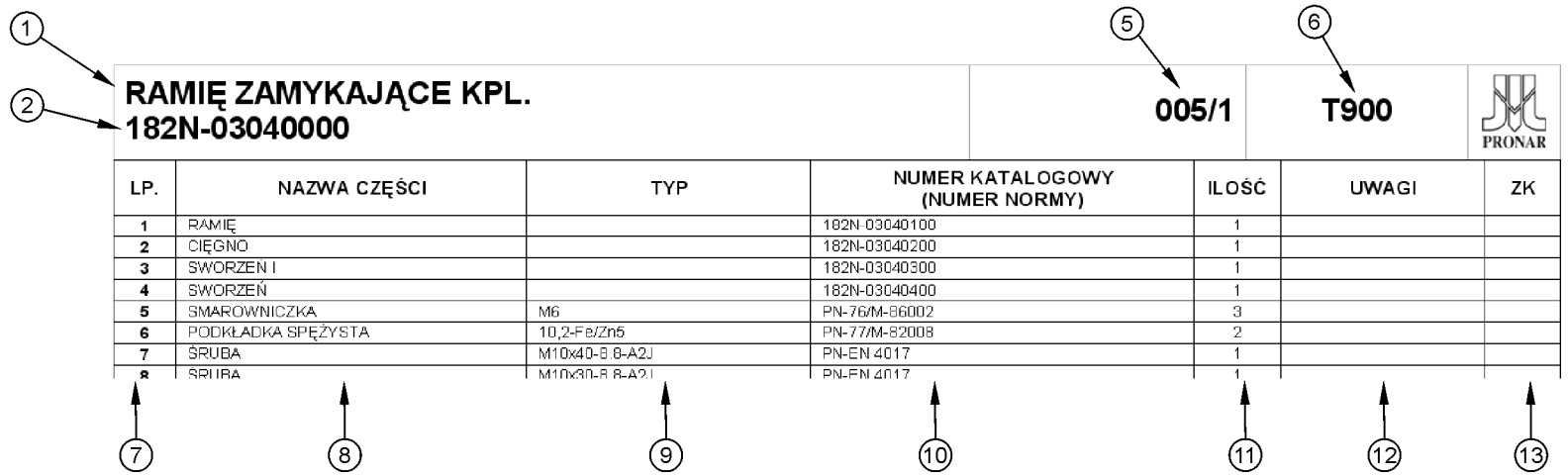

LP.	NAZWA CZĘŚCI	TYP	NUMER KATALOGOWY (NUMER NORMY)	ILOŚĆ	UWAGI	ZK
1	RAMIĘ		182N-03040100	1		
2	CIĘGNO		182N-03040200	1		
3	SWORZEŃ I		182N-03040300	1		
4	SWORZEŃ		182N-03040400	1		
5	SMAROWNICZKA	M6	PN-76/M-86002	3		
6	PODKŁADKA SPĘŻYSTA	10,2-Fe/Zn5	PN-77/M-82008	2		
7	ŚRUBA	M10x40-8.8-A2J	PN-EN 4017	1		
8	ŚRUBA	M10x30-8.8-A2J	PN-EN 4017	1		

(1) Nazwa zespołu
(2) Numer zespołu kompletnego
(3) Rysunek zestawieniowy
(4) Numer rysunku
(5) Odniesienie do rysunku (rysunków)
(6) Typ maszyny
(7) Liczba porządkowa
(8) Nazwa części
(9) Typ części
(10) Numer katalogowy lub numer normy
(11) Ilość części w komplecie
(12) Uwagi dotyczące części
(13) Numer zmiany konstrukcyjnej

Katalog części zamiennych zawiera rysunki zestawieniowe umieszczone po lewej stronie publikacji i odpowiadający mu wykaz części zamiennych po stronie prawej.

Rysunek zestawieniowy oraz tabela z wykazem części zamiennych opisane są przy pomocy *nazwy zespołu (1)* oraz *numeru zespołu kompletnego (2)* – jeżeli występuje. Ze względu na złożoność niektórych podzespołów cały układ może być podzielony na kilka widoków. Pierwszy człon *numeru rysunku (4)*, oznacza grupę rysunków do której odnosi się cały układ, drugi człon *numeru rysunku (4)* oznacza kolejny rysunek w danej grupie. Przykładowo, jeżeli w danym zespole umieszczono 3 rysunki, to każdy z nich będzie oznakowany w sposób następujący 001/1, 001/2 i 001/3. Tabela z wykazem części zamiennych odnosząca się do tej grupy rysunkowej będzie opisana w polu (5) w sposób następujący: 001/1 – 001/3.

Liczba porządkowa (7) umieszczona w tabeli odnosi się do pozycji części zaznaczonej na rysunku podzespołu.

W kolumnie *zmiany konstrukcyjne (13)* umieszczane są numery zmian dotyczące danej części (grupy części). Zmiany konstrukcyjne (jeżeli występują) umieszczone są na końcu *Katalogu części zamiennych* i dotyczą starszych wersji maszyny.

Strzałka umieszczona na rysunku zestawieniowym wskazuje normalny kierunek pracy (jazdy) maszyny.

ZASADY ZAMAWIANIA CZĘŚCI ZAMIENNYCH

Zamówienie części musi obejmować następujące pozycje:

- Nazwę części
- Typ części
- Numer katalogowy
- Ilość zamawianych części
- Typ maszyny i numer fabryczny

Kompletne zamówienie musi zawierać również informacje o kontakcie telefonicznym z osobą zamawiającą oraz adresem dostarczenia przesyłki.

KATALOG CZĘŚCI ZAMIENNYCH

SKRZYNIA ŁADUNKOWA

001/1 T900

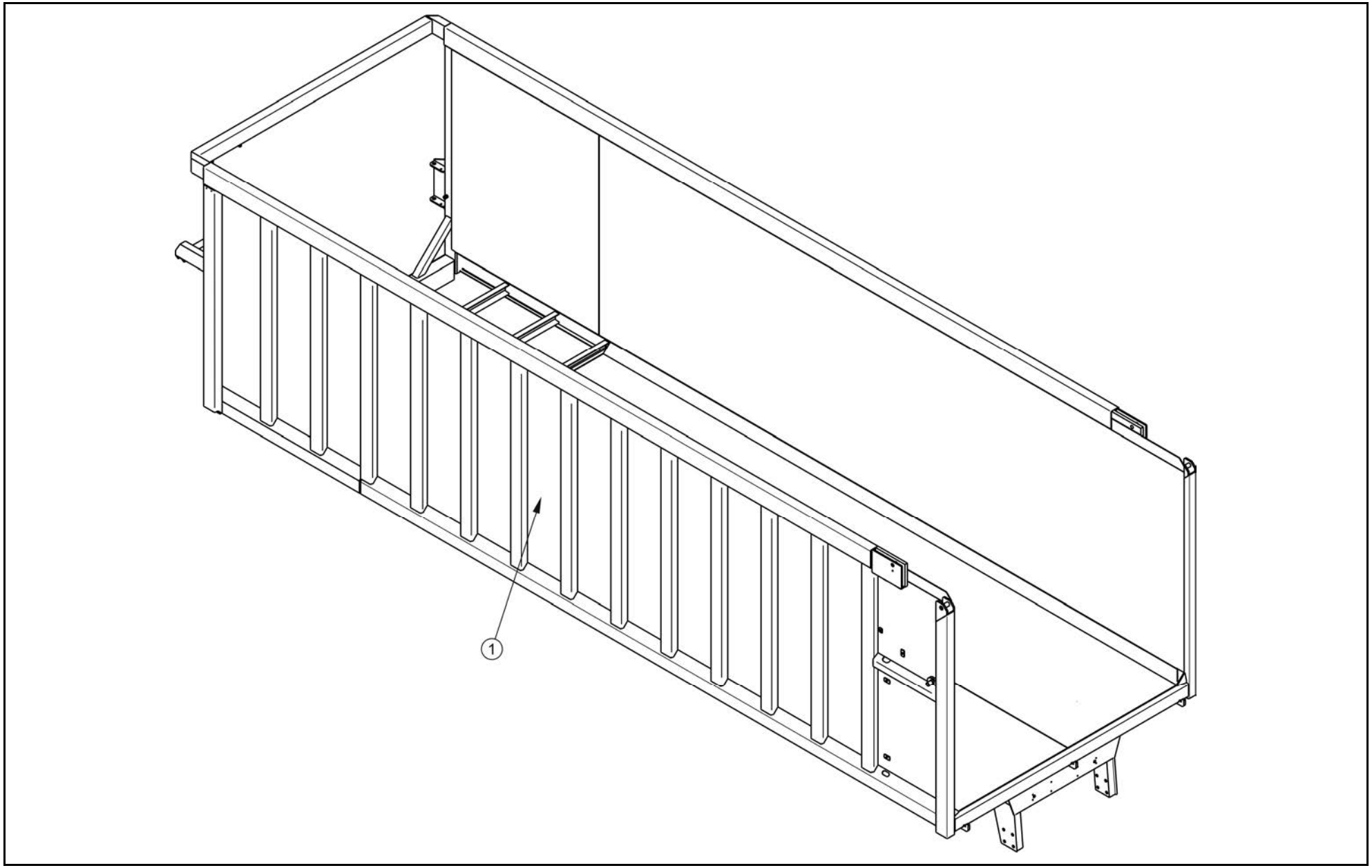

SKRZYNIA ŁADUNKOWA

001/1 T900

PRONAR

LP.	NAZWA CZĘŚCI	TYP	NUMER KATALOGOWY (NUMER NORMY)	ILOŚĆ	UWAGI	ZK
1	SKRZYNIA ŁADUNKOWA		182N-03010000			

SKRZYNIA ŁADUNKOWA Z LEWĄ ŚCIANĄ UCHYLNĄ

002/1 **T900**

PRONAR

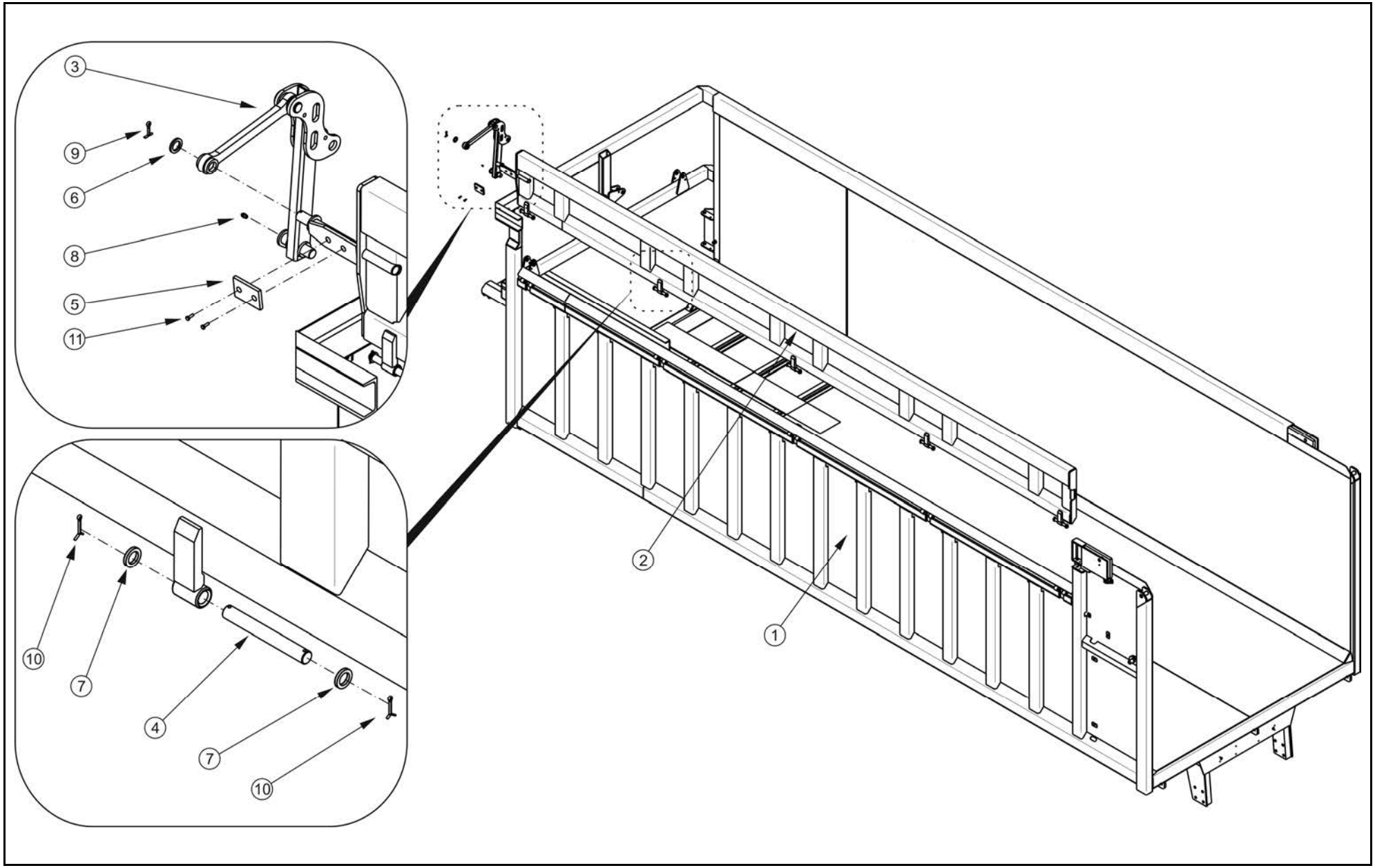

SKRZYNIA ŁADUNKOWA Z LEWĄ ŚCIANĄ UCHYLNĄ

002/1 **T900**

PRONAR

LP.	NAZWA CZĘŚCI	TYP	NUMER KATALOGOWY (NUMER NORMY)	ILOŚĆ	UWAGI	ZK
1	SKRZYNIA Z LEWĄ ŚCIANĄ UCHYLNĄ		182N-03010000/01	1		
2	NADSTAWA SKRZYNI LEWA		182N-03020000	1		
3	RAMIĘ ZAMYKAJĄCE KPL		182N-03040000	1		
4	SWORZEŃ NADSTAWY		182N-03000001	7		
5	AMORTYZATOR		182N-03000002	1		
6	PODKŁADKA	30-100HV-A2J	PN EN ISO 7091	1		
7	PODKŁADKA	20-100HV-A2J	PN-EN ISO 28738	14		
8	SMAROWNICZKA	M6	PN-76/M-86002	7		
9	ZAWLECZKA	6,3x45-St-A2J	PN-EN ISO 1234	1		
10	ZAWLECZKA	4x32-St-A2J	PN-EN ISO 1234	14		
11	WKRĘT	M8x16-8.8-A2J	DIN 7991	2		

SKRZYNIA ŁADUNKOWA Z PRAWĄ ŚCIANĄ UCHYLNĄ

003/1 T900

PRONAR

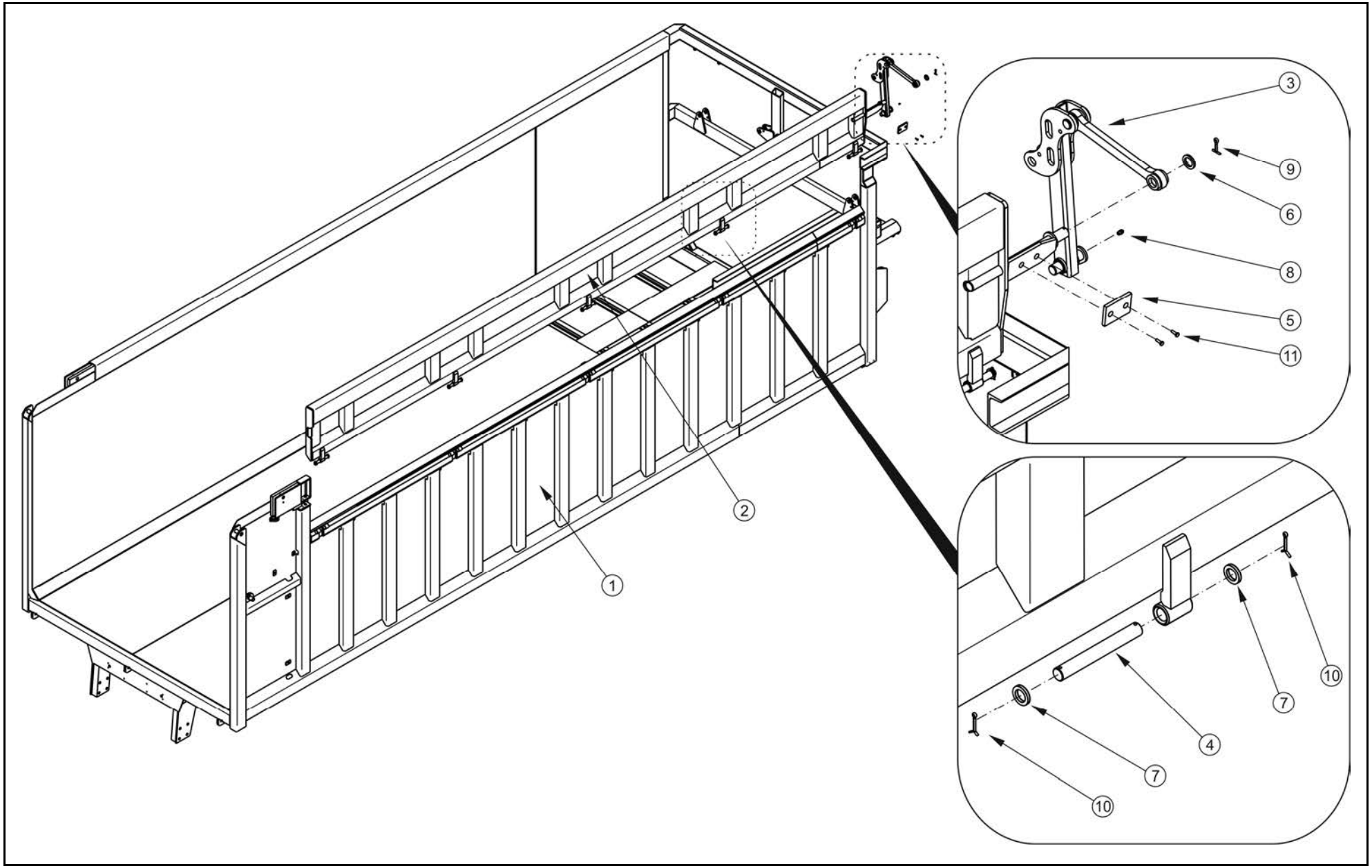

SKRZYNIA ŁADUNKOWA Z PRAWĄ ŚCIANĄ UCHYLNĄ

003/1 **T900**

PRONAR

LP.	NAZWA CZĘŚCI	TYP	NUMER KATALOGOWY (NUMER NORMY)	ILOŚĆ	UWAGI	ZK
1	SKRZYNIA Z PRAWA ŚCIANĄ UCHYLNĄ		182N-03010000/02	1		
2	NADSTAWA SKRZYNI PRAWA		182N-03030000	1		
3	RAMIĘ ZAMYKAJĄCE KPL		182N-03040000	1		
4	SWORZEŃ NADSTAWY		182N-03000001	7		
5	AMORTYZATOR		182N-03000002	1		
6	PODKŁADKA	30-100HV-A2J	PN EN ISO 7091	1		
7	PODKŁADKA	20-100HV-A2J	PN-EN ISO 28738	14		
8	SMAROWNICZKA	M6	PN-76/M-86002	7		
9	ZAWLECZKA	6,3x45-St-A2J	PN-EN ISO 1234	1		
10	ZAWLECZKA	4x32-St-A2J	PN-EN ISO 1234	14		
11	WKRĘT	M8x16-8.8-A2J	DIN 7991	2		

SKRZYNIA ŁADUNKOWA Z DWIEMA ŚCIANAMI UCHYLNYMI

004/1 T900

PRONAR

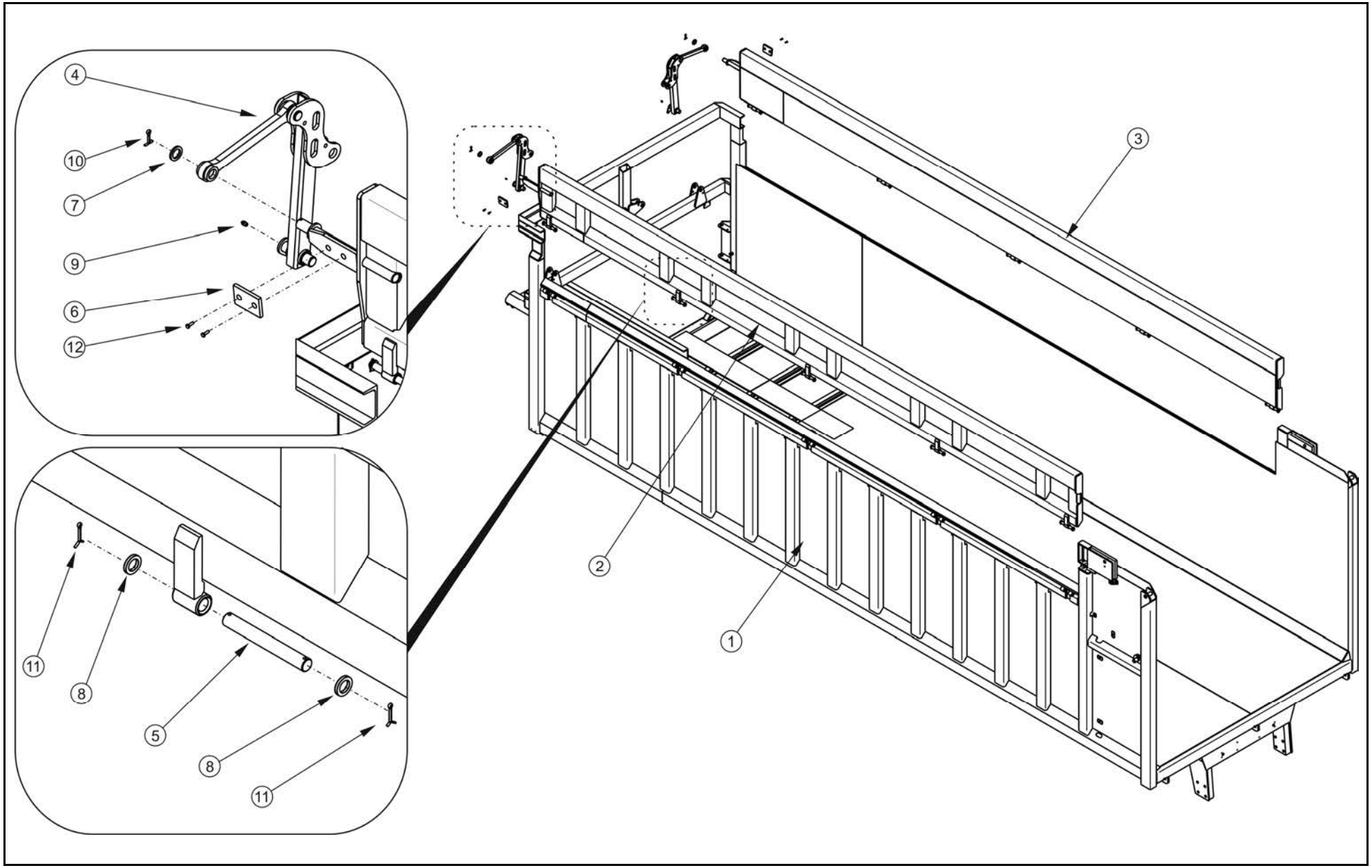

SKRZYNIA ŁADUNKOWA Z DWIEMA ŚCIANAMI UCHYLNYMI

004/1 **T900**

PRONAR

LP.	NAZWA CZĘŚCI	TYP	NUMER KATALOGOWY (NUMER NORMY)	ILOŚĆ	UWAGI	ZK
1	SKRZYNIA Z OBIEMA ŚCIANAMI UCHYLYMI		182N-03010000/03	1		
2	NADSTAWA SKRZYNI LEWA		182N-03020000	1		
3	NADSTAWA SKRZYNI PRAWA		182N-03030000	1		
4	RAMIĘ ZAMYKAJĄCE KPL		182N-03040000	2		
5	SWORZEŃ NADSTAWY		182N-03000001	28		
6	AMORTYZATOR		182N-03000002	2		
7	PODKŁADKA	30-100HV-A2J	PN EN ISO 7091	2		
8	PODKŁADKA	20-100HV-A2J	PN-EN ISO 28738	28		
9	SMAROWNICZKA	M6	PN-76/M-86002	14		
10	ZAWLECZKA	6,3x45-St-A2J	PN-EN ISO 1234	2		
11	ZAWLECZKA	4x32-St-A2J	PN-EN ISO 1234	28		
12	WKRĘT	M8x16-8.8-A2J	DIN 7991	4		

RAMIĘ ZAMYKAJĄCE KPL.
182N-03040000

005/1 **T900**

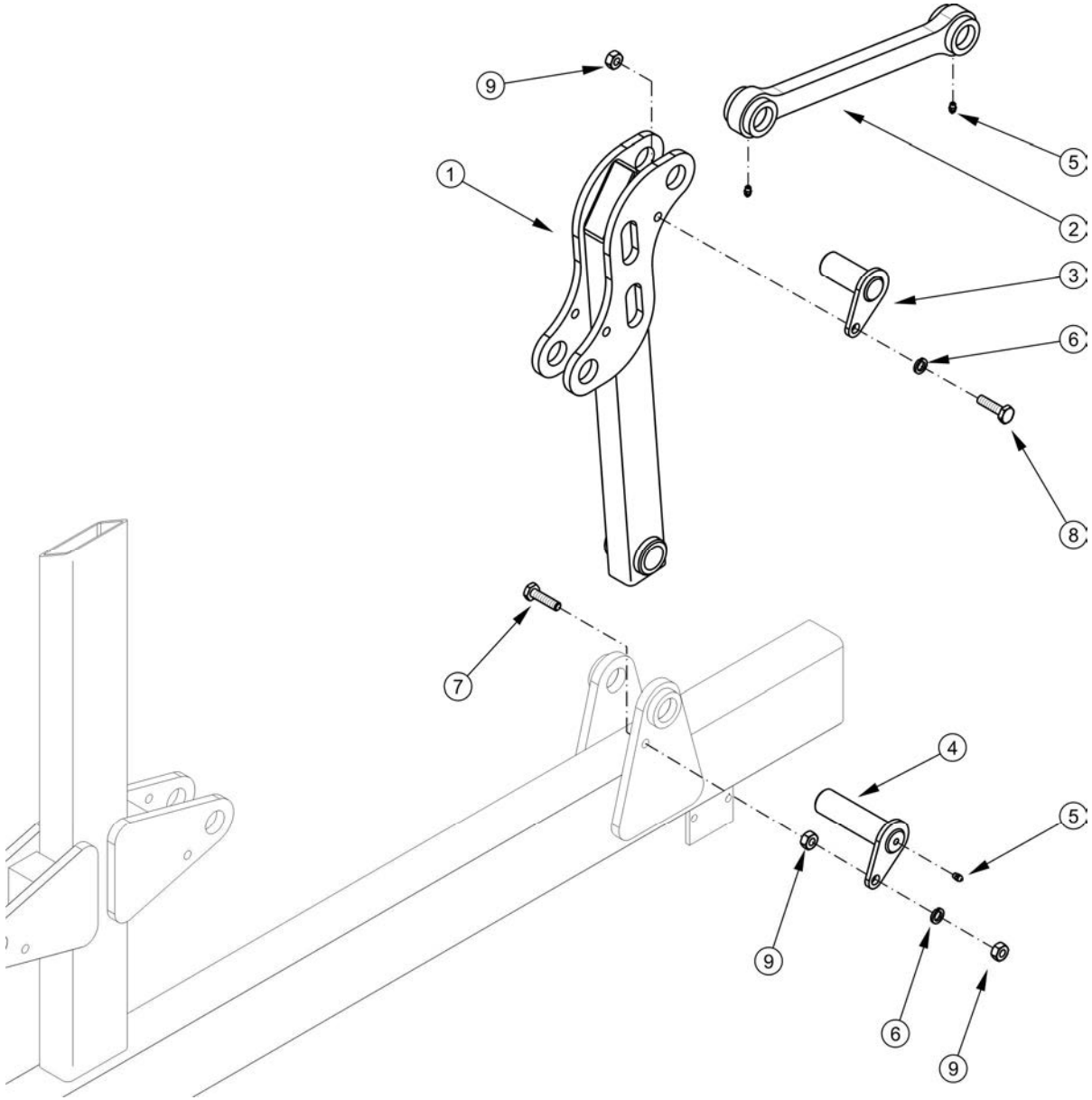

RAMIĘ ZAMYKAJĄCE KPL.
182N-03040000

005/1 **T900**

PRONAR

LP.	NAZWA CZĘŚCI	TYP	NUMER KATALOGOWY (NUMER NORMY)	ILOŚĆ	UWAGI	ZK
1	RAMIĘ		182N-03040100	1		
2	CIĘGNO		182N-03040200	1		
3	SWORZEŃ I		182N-03040300	1		
4	SWORZEŃ		182N-03040400	1		
5	SMAROWNICZKA	M6	PN-76/M-86002	3		
6	PODKŁADKA SPĘŻYSTA	10,2-Fe/Zn5	PN-77/M-82008	2		
7	ŚRUBA	M10x40-8.8-A2J	PN-EN 4017	1		
8	ŚRUBA	M10x30-8.8-A2J	PN-EN 4017	1		
9	NAKRĘTKA	M10-5	PN-EN 4032	3		

ŚCIANA PRZESUWNA KPL
182N-02000000

006/1 **T900**

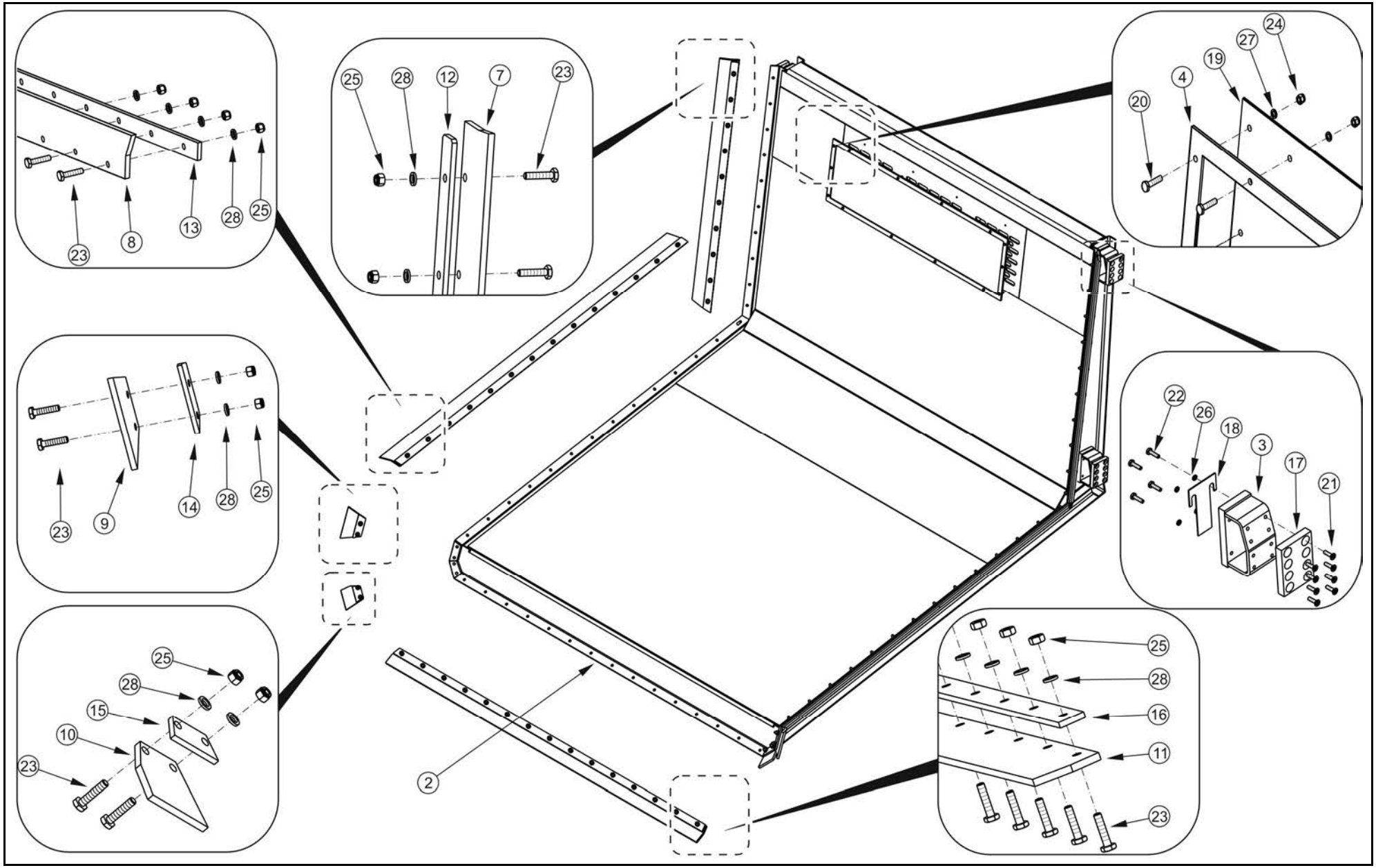

ŚCIANA PRZESUWNA KPL
182N-02000000

006/1-006/2 **T900**

PRONAR

LP.	NAZWA CZĘŚCI	TYP	NUMER KATALOGOWY (NUMER NORMY)	ILOŚĆ	UWAGI	ZK
1	WÓZEK ŚCIANY		182N-02010000	1		
2	ŚCIANA PRZESUWNA		193N-02020000	1		ZK01
3	ŚLIZG BOCZNY KPL.		182N-02030000	4 / 3	*	
4	RAMKA MOCUJĄCA		182N-02040000	1		
5	SWORZEŃ ROLEK		182N-02000001	2		ZK01
6	ROLKA		182N-02000002	4		
7	USZCZELNIACZ I		182N-02000003	2		
8	USZCZELNIACZ II		182N-02000004	2		
9	USZCZELNIACZ III		182N-02000005	2		
10	USZCZELNIACZ IV		182N-02000006	2		
11	USZCZELNIACZ V		182N-02000007	1		
12	NAKŁADKA USZCZELNIACZA I		182N-02000008	2		
13	NAKŁADKA USZCZELNIACZA II		182N-02000009	2		
14	NAKŁADKA USZCZELNIACZA III		182N-02000010	2		
15	NAKŁADKA USZCZELNIACZA IV		182N-02000011	2		
16	NAKŁADKA USZCZELNIACZA V		182N-02000012	1		
17	SLIZG		182N-02000013	4 / 3	*	
18	PODKŁADKA REGULACYJNA		182N-02000014	4	**	
19	PŁYTA PLEXA	#3x360x1240	182N-02000015	1	bezbarwna	
20	ŚRUBA	M6x20-5,8-B-Fe/Zn5	PN-85/M-82105	14		ZK01
21	ŚRUBA	M8x20-8.8-A2J	PN-EN ISO 10642	32 / 24	*	ZK01
22	ŚRUBA	M8x20-5.8-A2J	PN-EN ISO 4017	20 / 16	*	
23	ŚRUBA	M10x45-8.8-A2J	PN-EN ISO 4017	71		
24	NAKRĘTKA SAMOZABEZ.	M6-6-A2J	PN-EN ISO 7040	14		
25	NAKRĘTKA SAMOZABEZ.	M10-8-A2	PN-EN ISO 7040	71		
26	PODKŁADKA SPR	8.2-Fe//Zn5//A	PN-77/M-82008	20 / 16	*	
27	PODKŁADKA	6,2- A2J	PN-EN ISO 7091	14		
28	PODKŁADKA	10-100HV-Fe/Zn5	PN-EN ISO 7091	71		
29	SWORZEŃ ROLKI		193N-02010100	4		ZK01
30	ZAWLECZKA	6,3x50-St-Fe/Zn	PN-EN ISO 1234	4		ZK01
31	SMAROWNICZKA	M8x1	PN-76/M-86002	4		ZK01

* - ilość sztuk zależna od wersji skrzyni ładunkowej

**- ilość dobierana według potrzeby w celu skasowania luzu pomiędzy ślizgiem (poz.3) a ścianą skrzyni ładunkowej

006/1-006/2 obowiązuje od numeru przyczepy 00022 (KZK 287/10)

ŚCIANA PRZESUWNA KPL
182N-02000000

006/2 **T900**

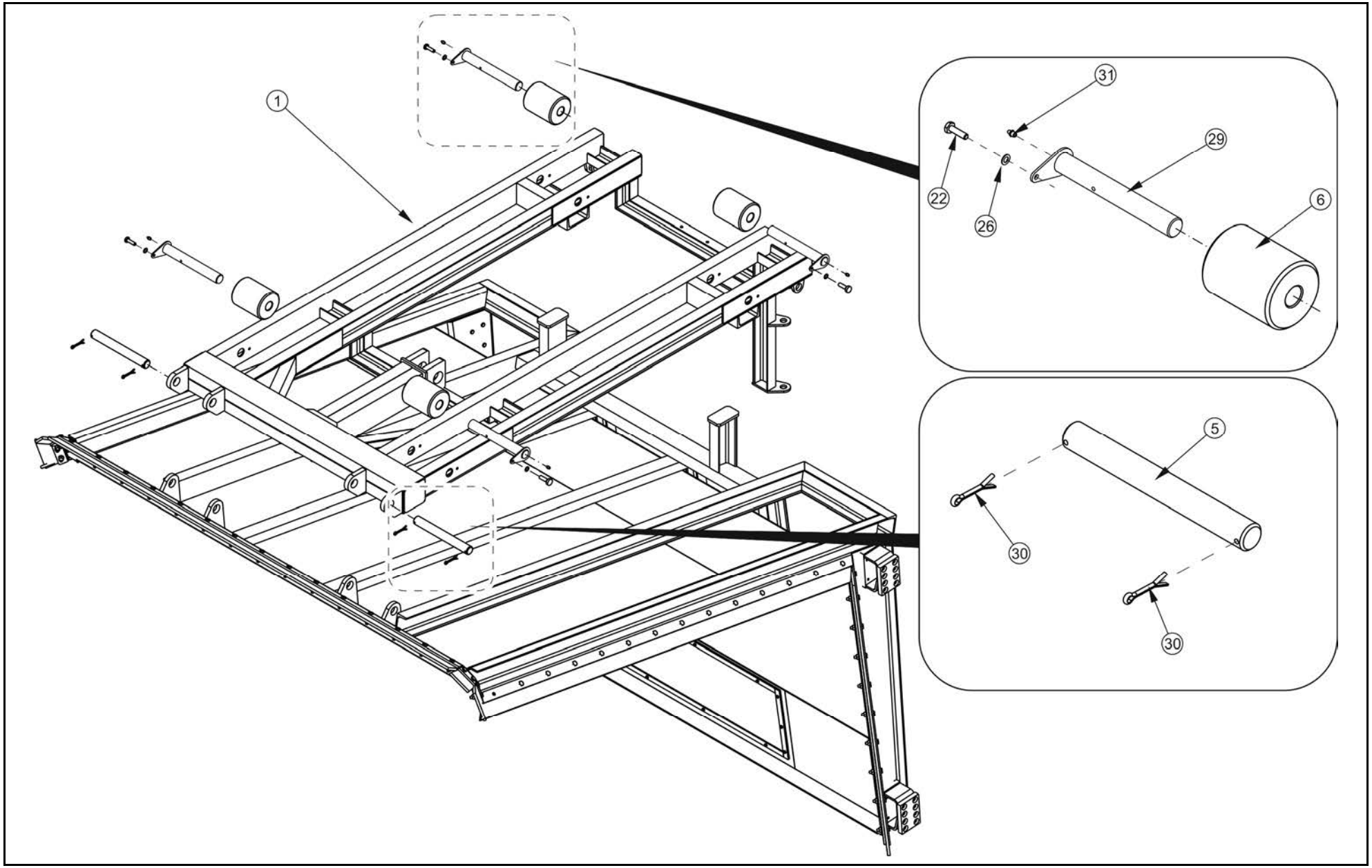

ŚCIANA PRZESUWNA KPL
182N-02000000

006/1 - 006/2 **T900**

PRONAR

LP.	NAZWA CZĘŚCI	TYP	NUMER KATALOGOWY (NUMER NORMY)	ILOŚĆ	UWAGI	ZK
1	WÓZEK ŚCIANY		182N-02010000	1		
2	ŚCIANA PRZESUWNA		193N-02020000	1		ZK01
3	ŚLIZG BOCZNY KPL.		182N-02030000	4 / 3	*	
4	RAMKA MOCUJĄCA		182N-02040000	1		
5	SWORZEŃ ROLEK		182N-02000001	2		ZK01
6	ROLKA		182N-02000002	4		
7	USZCZELNIACZ I		182N-02000003	2		
8	USZCZELNIACZ II		182N-02000004	2		
9	USZCZELNIACZ III		182N-02000005	2		
10	USZCZELNIACZ IV		182N-02000006	2		
11	USZCZELNIACZ V		182N-02000007	1		
12	NAKŁADKA USZCZELNIACZA I		182N-02000008	2		
13	NAKŁADKA USZCZELNIACZA II		182N-02000009	2		
14	NAKŁADKA USZCZELNIACZA III		182N-02000010	2		
15	NAKŁADKA USZCZELNIACZA IV		182N-02000011	2		
16	NAKŁADKA USZCZELNIACZA V		182N-02000012	1		
17	SLIZG		182N-02000013	4 / 3	*	
18	PODKŁADKA REGULACYJNA		182N-02000014	4	**	
19	PŁYTA PLEXA	#3x360x1240	182N-02000015	1	bezbarwna	
20	ŚRUBA	M6x20-5,8-B-Fe/Zn5	PN-85/M-82105	14		ZK01
21	ŚRUBA	M8x20-8.8-A2J	PN-EN ISO 10642	32 / 24	*	
22	ŚRUBA	M8x20-5.8-A2J	PN-EN ISO 4017	20 / 16	*	
23	ŚRUBA	M10x45-8.8-A2J	PN-EN ISO 4017	71		
24	NAKRĘTKA SAMOZABEZ.	M6-6-A2J	PN-EN ISO 7040	14		
25	NAKRĘTKA SAMOZABEZ.	M10-8-A2	PN-EN ISO 7040	71		
26	PODKŁADKA SPR	8.2-Fe//Zn5//A	PN-77/M-82008	20 / 16	*	
27	PODKŁADKA	6,2- A2J	PN-EN ISO 7091	14		
28	PODKŁADKA	10-100HV-Fe/Zn5	PN-EN ISO 7091	71		
29	SWORZEŃ ROLKI		193N-02010100	4		ZK01
30	ZAWLECZKA	6,3x50-St-Fe/Zn	PN-EN ISO 1234	4		
31	SMAROWNICZKA	M8x1	PN-76/M-86002	4		

* - ilość sztuk zależna od wersji przyczepy (jeśli przyczepa jest z boczną klapą uchylną po stronie klapy nie montować górnego ślizgu)

**- ilość dobierana według potrzeby w celu skasowania luzu pomiędzy ślizgiem (poz.3) a ścianą skrzyni ładunkowej

006/1-006/2 obowiązuje od numeru przyczepy 00022 (KZK 287/10)

KLAPA TYLNA KPL
182N-04000000

007/1 **T900**

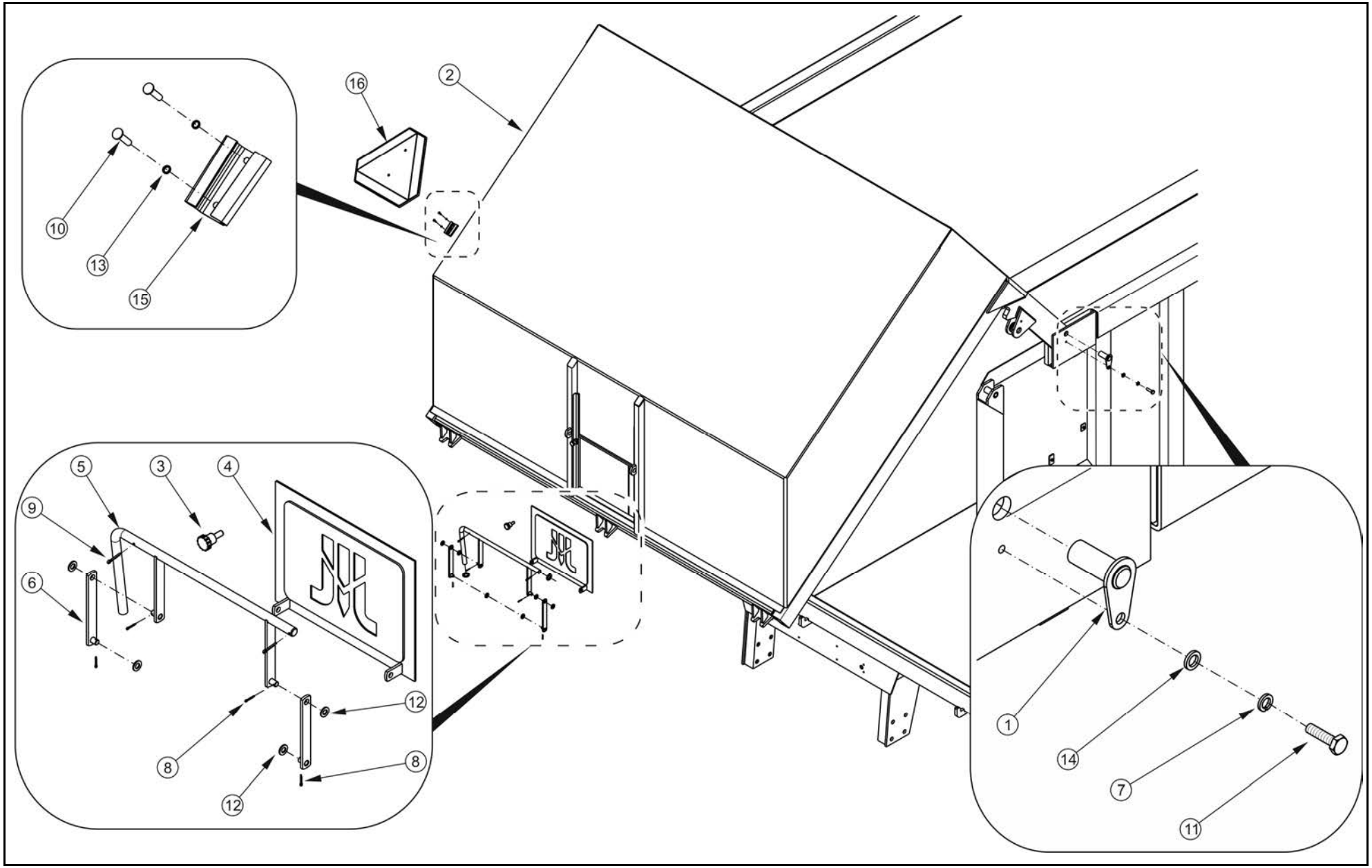

KLAPA TYLNA KPL
182N-04000000

007/1 **T900**

PRONAR

LP.	NAZWA CZĘŚCI	TYP	NUMER KATALOGOWY (NUMER NORMY)	ILOŚĆ	UWAGI	ZK
1	SWORZEŃ KPL		182N-04010000	2		
2	KLAPA TYLNA		182N-04020000	1		
3	ŚRUBA MOCUJACA		29RPN-06.01.104	1		
4	ZASUWA KPL		29RPN-06.02.000	1		
5	DŹWIGNIA		29RPN-06.03.000	1		
6	CIĘGNO		29RPN-06.04.000	2		
7	PODKŁADKA SPRĘŻYSTA	10,2–Fe/Zn5	PN-77/M-82008	2		
8	ZAWLECZKA	3,2x25-St-A2J	PN-EN ISO 1234	4		
9	ZAWLECZKA	5x30-St-A2J	PN-EN ISO 1234	2		
10	NIT	P Al./Fe 5x12	PN-EN ISO 15973	2		
11	ŚRUBA	M10x20-5.8-A2J	PN EN ISO 4017	2		
12	PODKŁADKA	12-100HV-A2J	PN EN ISO 7091	4		
13	PODKŁADKA	6,2-A2J	PN EN ISO 7091	2		
14	PODKŁADKA	10-100HV	PN EN ISO 7091	2		
15	UCHWYT TABLICY WYRÓŻNIAJĄCEJ		PN/R-36154	1		
16	TABLICA WYRÓŻNIAJĄCA		301-740-000002	1	*	

* - wyposażenie dodatkowe

ZDRERZAK TYLNY
182N-00010000

008/1 **T900**

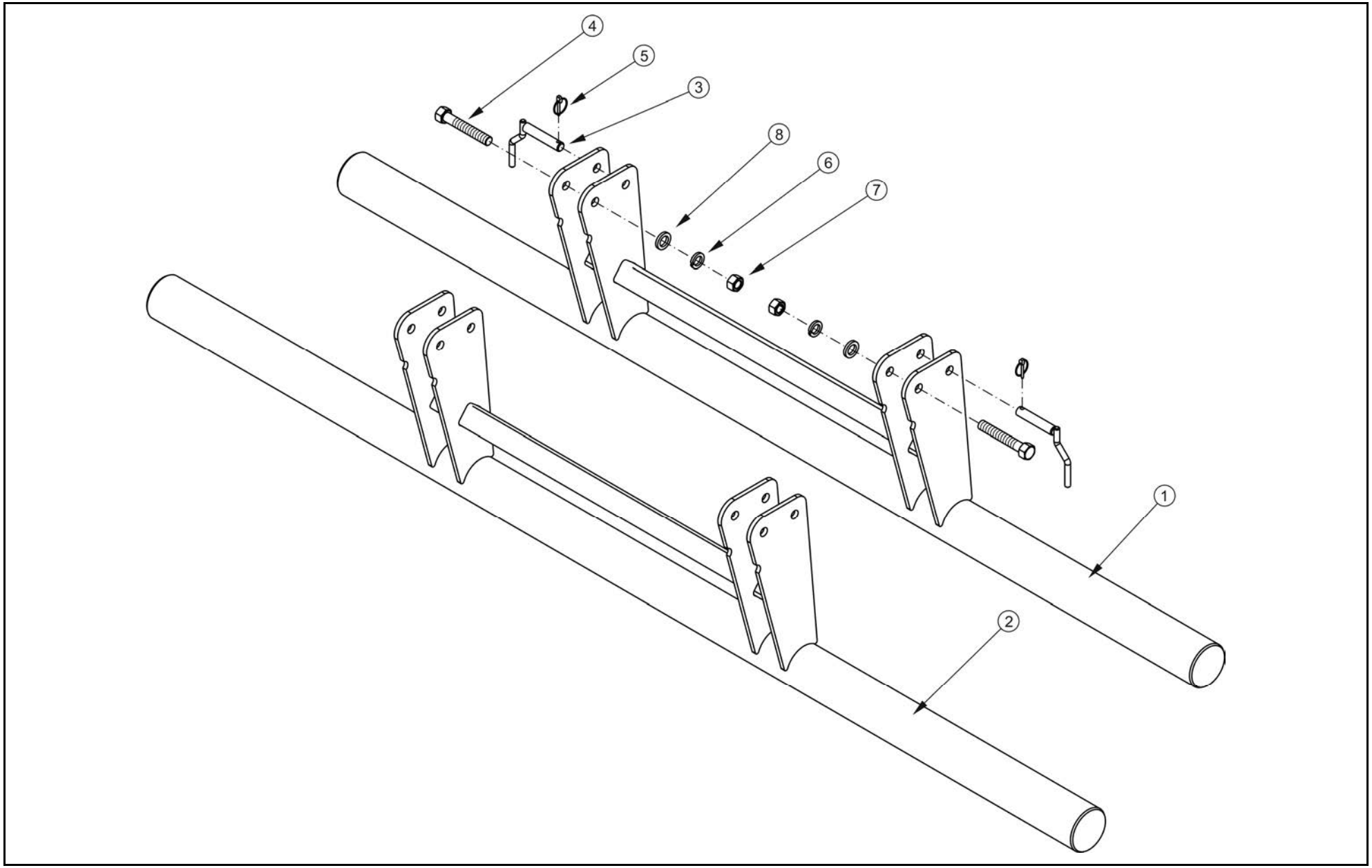

ZDERZAK TYLNY

008/1 T900

PRONAR

LP.	NAZWA CZĘŚCI	TYP	NUMER KATALOGOWY (NUMER NORMY)	ILOŚĆ	UWAGI	ZK
1	ZDERZAK		182N-00010100	1		
2	ZDERZAK DŁUGI		182N-00010100/01	1		
3	SOWORZEŃ ZDERZAKA		182N-00010200	2		
4	ŚRUBA	M20x125-8.8-A2J	PN-EN 4014	2		
5	PRZETYCZKA	S.3545		2		
6	PODKŁADKA SPRĘŻYSTA	20,5–A2J	PN-77/M-82008	2		
7	NAKRĘTKA	M20–5.6-A2J	PN-EN 4032	2		
8	PODKŁADKA	20-100HV-A2J	PN EN ISO 7091	2		

DYSZEL KPL
182N-22000000/02

009/1 T900

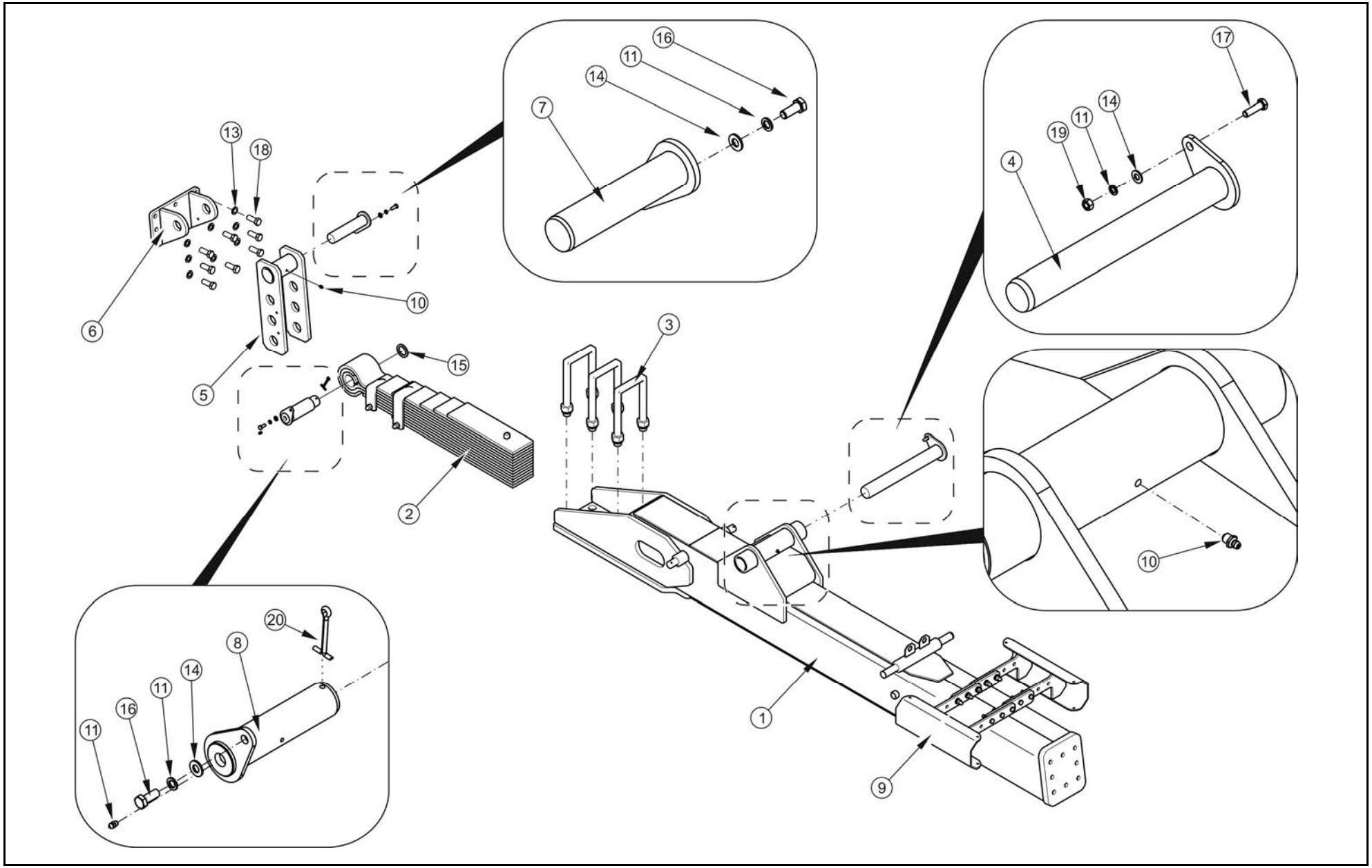

DYSZEL KPL
182N-22000000/02

009/1 **T900**

PRONAR

LP.	NAZWA CZĘŚCI	TYP	NUMER KATALOGOWY (NUMER NORMY)	ILOŚĆ	UWAGI	ZK
1	DYSZEL		182N-22010000/02	1		ZK02
2	RESOR DYSZLA		C85831200E	1		
3	ŚRUBA KABŁĄKOWA Z NAKRĘTKĄ		B5133011E	3		
4	SWORZEŃ DYSZLA KPL		118RPN-06.00.04.00	1		
5	WAHACZ RESORU		182N-06000100	1		
6	UCHO WAHACZA		182N-06000200	1		
7	SWORZEŃ WAHACZA KPL		118RPN-06.00.03.00	1		
8	SWORZEŃ WAHACZA		118RPN-06.00.02.00	1		
9	OGRANICZNIKI KPL.		182N-22020000	1		
10	SMAROWNICZKA	M8x1	PN-76/M-86002	1		
11	SMAROWNICZKA	M6	PN-76/M-86002	2		
12	PODKŁADKA SPRĘŻYSTA	10,2 A2J	PN-77/M-82008	3		
13	PODKŁADKA SPRĘŻYSTA	16,3-Fe/Zn9	PN-77/M-82008	8		
14	PODKŁADKA	10-100HV	PN-EN ISO 7091	3		
15	PODKŁADKA	45-160HV-A2J	PN-EN 28738	1		
16	ŚRUBA	M10x25-8.8-A2J	PN-EN ISO 4017	2		
17	ŚRUBA	M10x35-8.8-A2J	PN-EN ISO 4017	1		
18	ŚRUBA	M16x40-10,9-A2J	PN-EN ISO 4017	8		
19	NAKRĘTKA	M10-5	PN-EN 4032	1		
20	ZAWLECZKA	6,3x71-St-A2J	PN-EN ISO 1234	1		

009/1 obowiązuje od numeru przyczepy 00022 (KZK 050/11)

OGRANICZNIKI KPL.
182N-22020000

010/1 **T900**

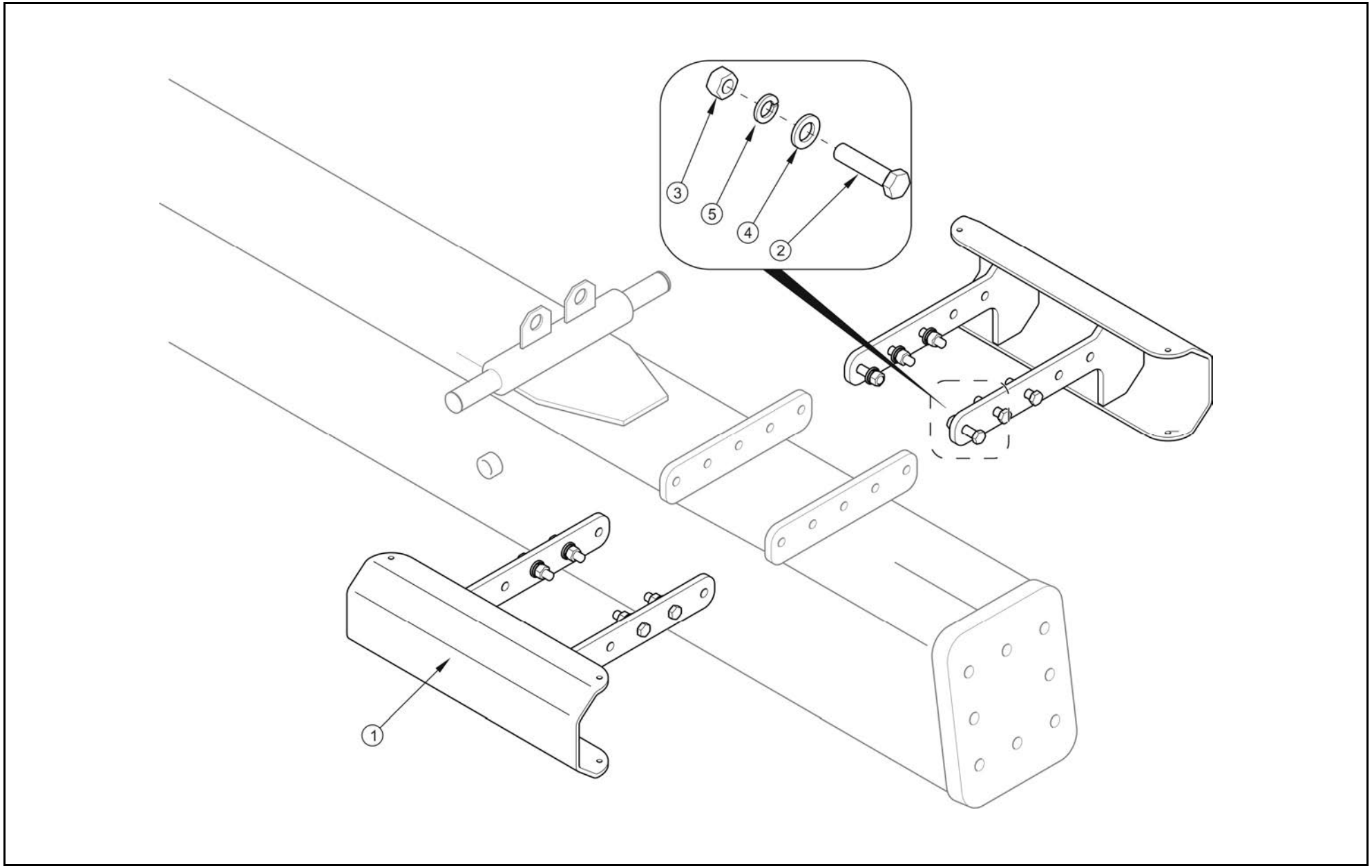

OGRANICZNIKI KPL.
182N-22020000

010/1 **T900**

PRONAR

LP.	NAZWA CZĘŚCI	TYP	NUMER KATALOGOWY (NUMER NORMY)	ILOŚĆ	UWAGI	ZK
1	OGRANICZNIK		182N-22020100	2		
2	ŚRUBA	M12x50 -5.8 A2J	PN-EN ISO 4017	10		
3	NAKRĘTKA	M12-8 A2J	PN-EN ISO 4032	10		
4	PODKŁADKA	12-100HV A2J	PN-EN ISO 7091	10		
5	PODKŁADKA SPRĘŻYSTA	12,2-Fe/Zn5	PN-77/M-82008	10		

010/1 obowiązuje od numeru przyczepy 00022 (KZK 050/11)

CIĘGNA DYSZLA

011/1 T900

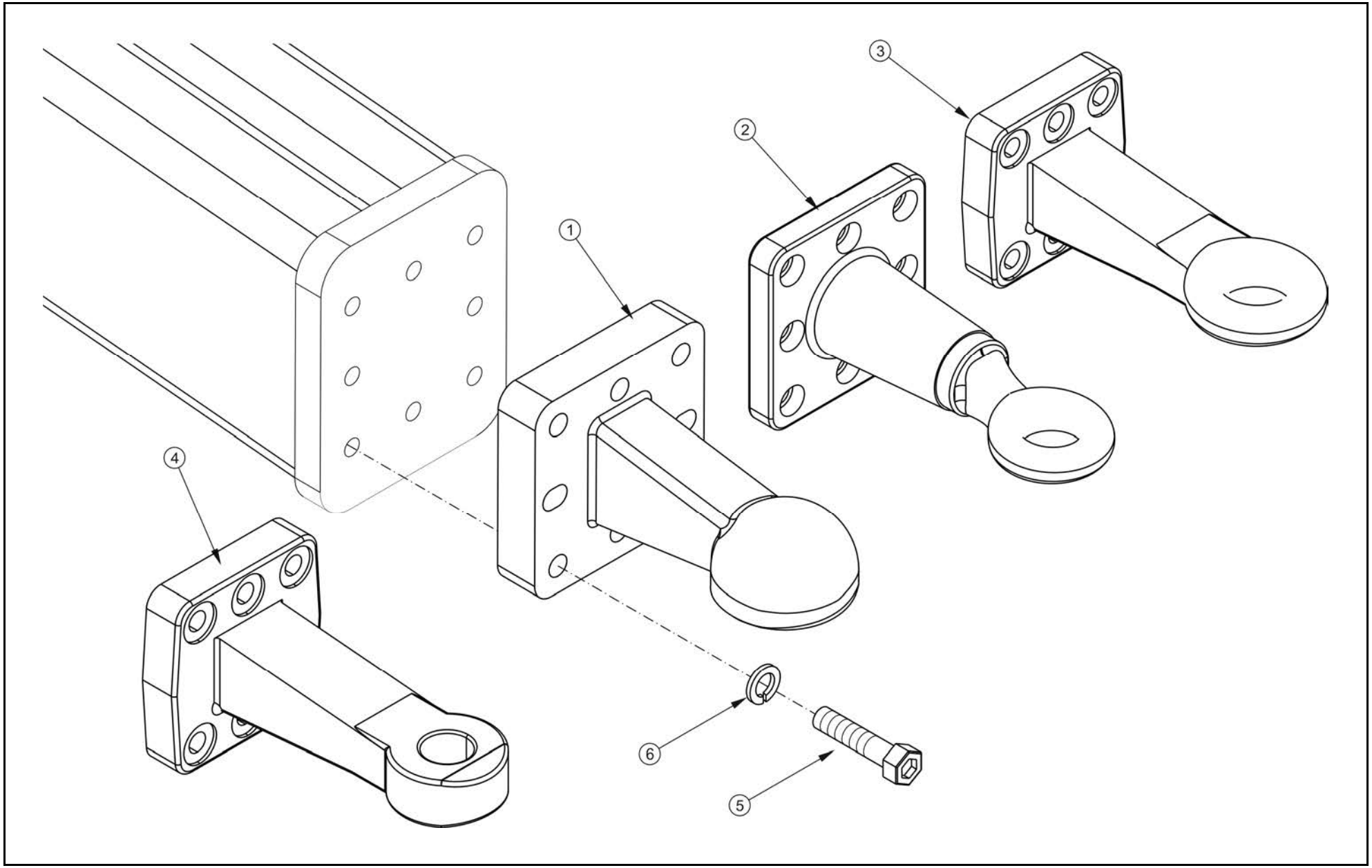

CIĘGNA DYSZLA

011/1 **T900**

PRONAR

LP.	NAZWA CZĘŚCI	TYP	NUMER KATALOGOWY (NUMER NORMY)	ILOŚĆ	UWAGI	ZK
1	CIĘGNO KULOWE	K80 Typ 80-3196	00650900	1		
2	CIĘGNO OBROTOWE	Ø50	00654430	1		
3	CIĘGNO	Ø50 Typ 3194 - DIN9678	00654410	1		
4	CIĘGNO	Ø40 Typ Z-043-DIN 11026	00654220	1		
5	ŚRUBA	M20x80-8.8	PN-EN ISO 4762	8		
6	PODKŁADKA	Z20.5-Fe/Zn5	PN-76/M-82008	8		

ZAWIESZENIE MECHANICZNE KPL
182N-29000000

012/1 **T900**

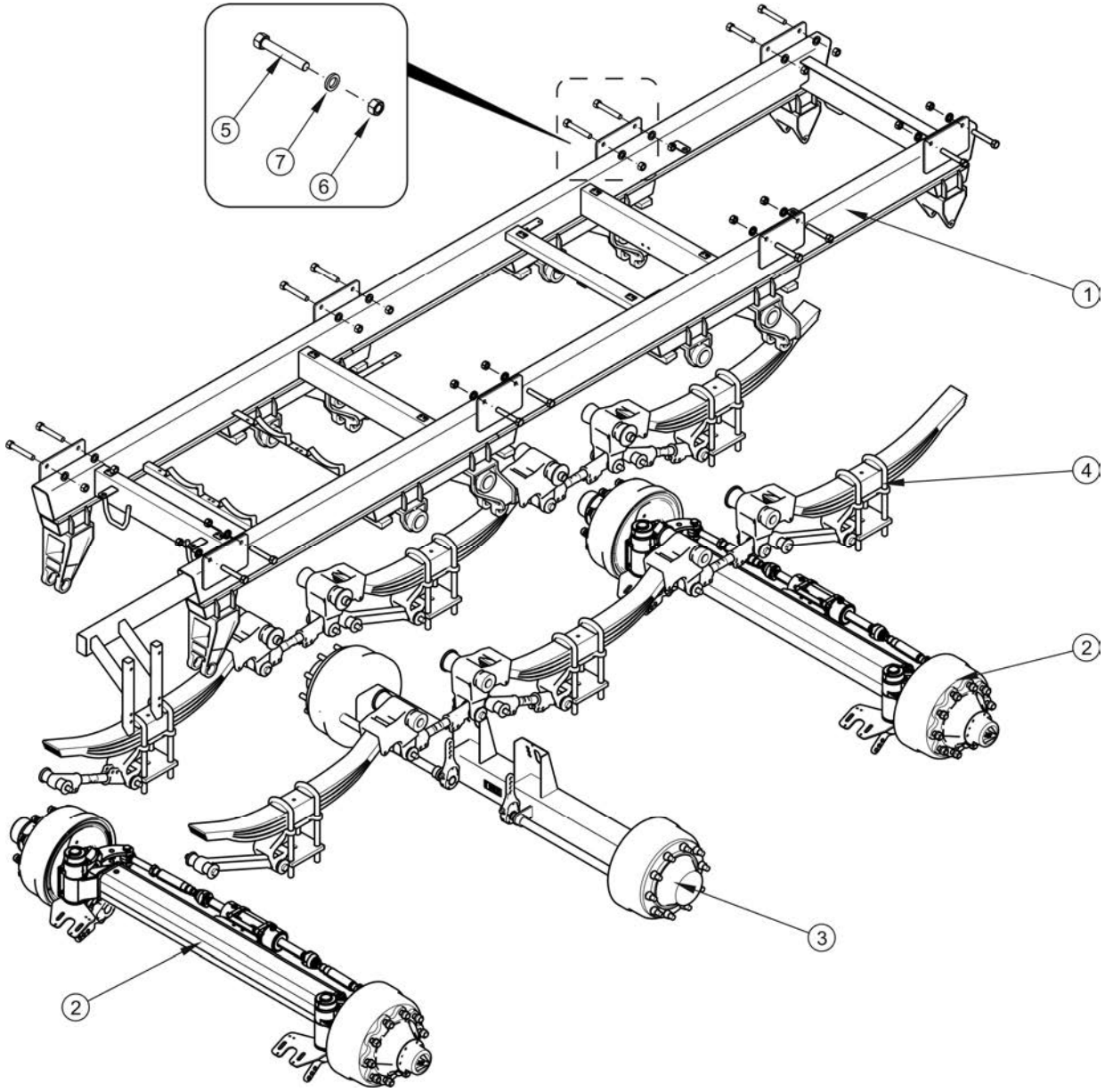

ZAWIESZENIE MECHANICZNE KPL 182N-29000000

012/1 **T900**

PRONAR

LP.	NAZWA CZĘŚCI	TYP	NUMER KATALOGOWY (NUMER NORMY)	ILOŚĆ	UWAGI	ZK
1	RAMA DOLNA		182N-29010000	1		ZK03
2	OŚ SKRĘTNA		182N-26030000	2		
3	OŚ SZTYWNA		182N-26020000	1		
4	ZAWIESZENIE MECHANICZNE ADR		KB318AB4N1544	1		
5	SRUBA	M16X45-10.9-A2J	PN-EN ISO 4017	16		
6	NAKRĘTKA	M16-10-A2J	PN-EN ISO 7042	16		
7	PODKŁADKA	16-100HV A2J	PN-EN ISO 7091	16		

012/1 obowiązuje od numeru przyczepy 00052 (KZK 245/12)

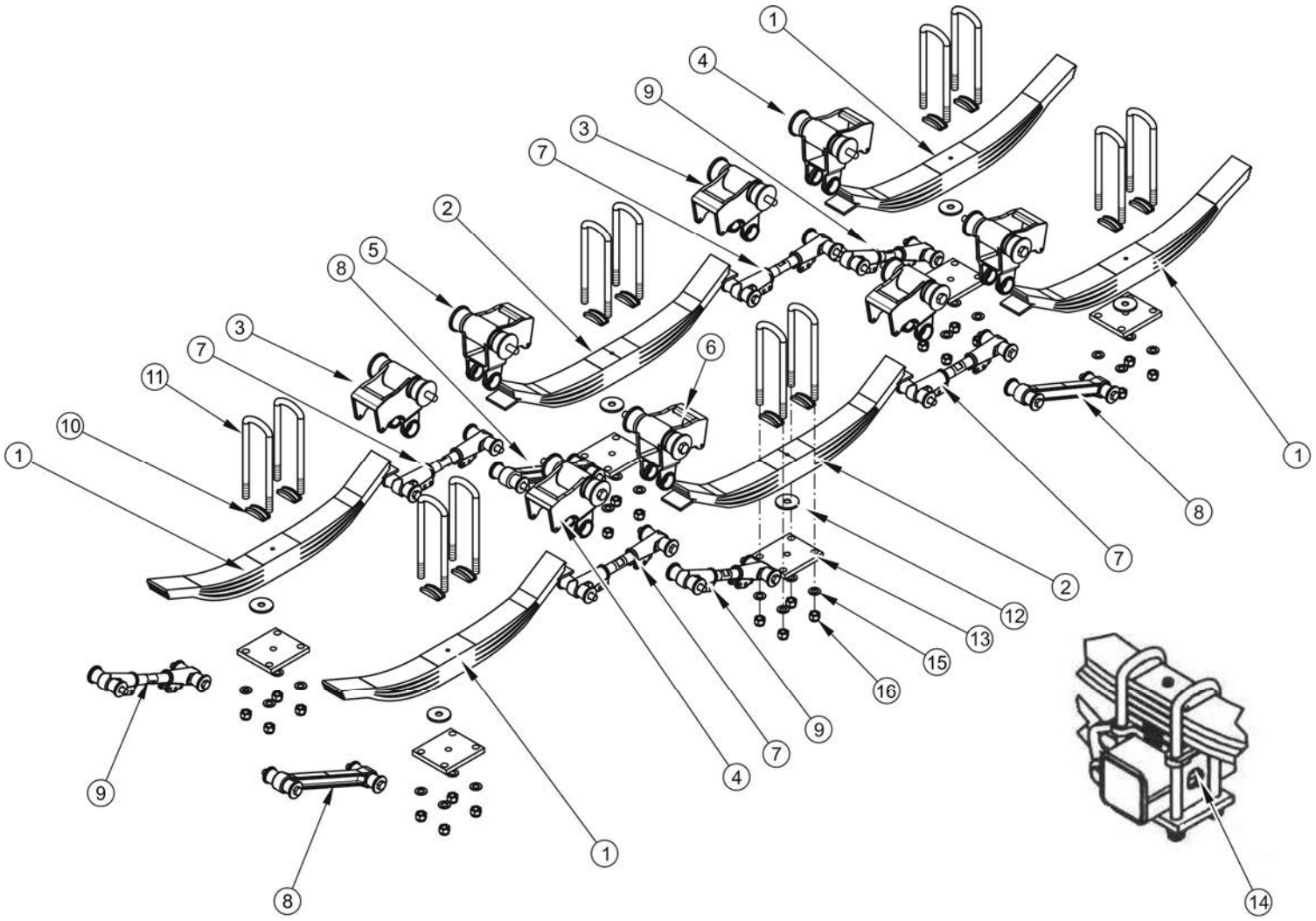
1
4
9
3
7
2
5
8
6
11
10
12
13
15
16
14

ZAWIESZENIE MECHANICZNE
KB318AB4N1544

013/1 **T900**

PRONAR

LP.	NAZWA CZĘŚCI	TYP	NUMER KATALOGOWY (NUMER NORMY)	ILOŚĆ	UWAGI	ZK
1	RESOR	1197x100 4x23	935B01	4		
2	RESOR	1175x100 4x23	935B02	2		
3	WAHACZ PRZEDNI PRAWY		4055107	2	Razem ze wspornikiem	ZK04
4	WAHACZ PRZEDNI LEWY		4055109	2	Razem ze wspornikiem	
5	WAHACZ TYLNY PRAWY		4055108	2	Razem ze wspornikiem	
6	WAHACZ TYLNY LEWY		4055110	2	Razem ze wspornikiem	
7	ŚRUBA REGULACYJNA KPL.	l=235	938ABR360	4		
8	CIĘGNO KPL.	l=490	938ABF490	3		
9	ŚRUBA REGULACYJNA KPL.	l=320	938ABR466	3		
10	PODKŁAD ŚRUBY KABŁĄKOWEJ		454101	12		
11	ŚRUBA KABŁĄKOWA		42224028	12		
12	PODKŁADKA		43E101	6		
13	PŁYTA		939PCQ15001	6		
14	PŁYTA USZTYWNIAJĄCA		43C53	6		
15	PODKŁADKA		9812401	24		
16	NAKRĘTKA		97424D1	24		

013/1 obowiązuje od numeru przyczepy 00052 (KZK 245/12)

DRABINKA KPL
182N-00020000

014/1 **T900**

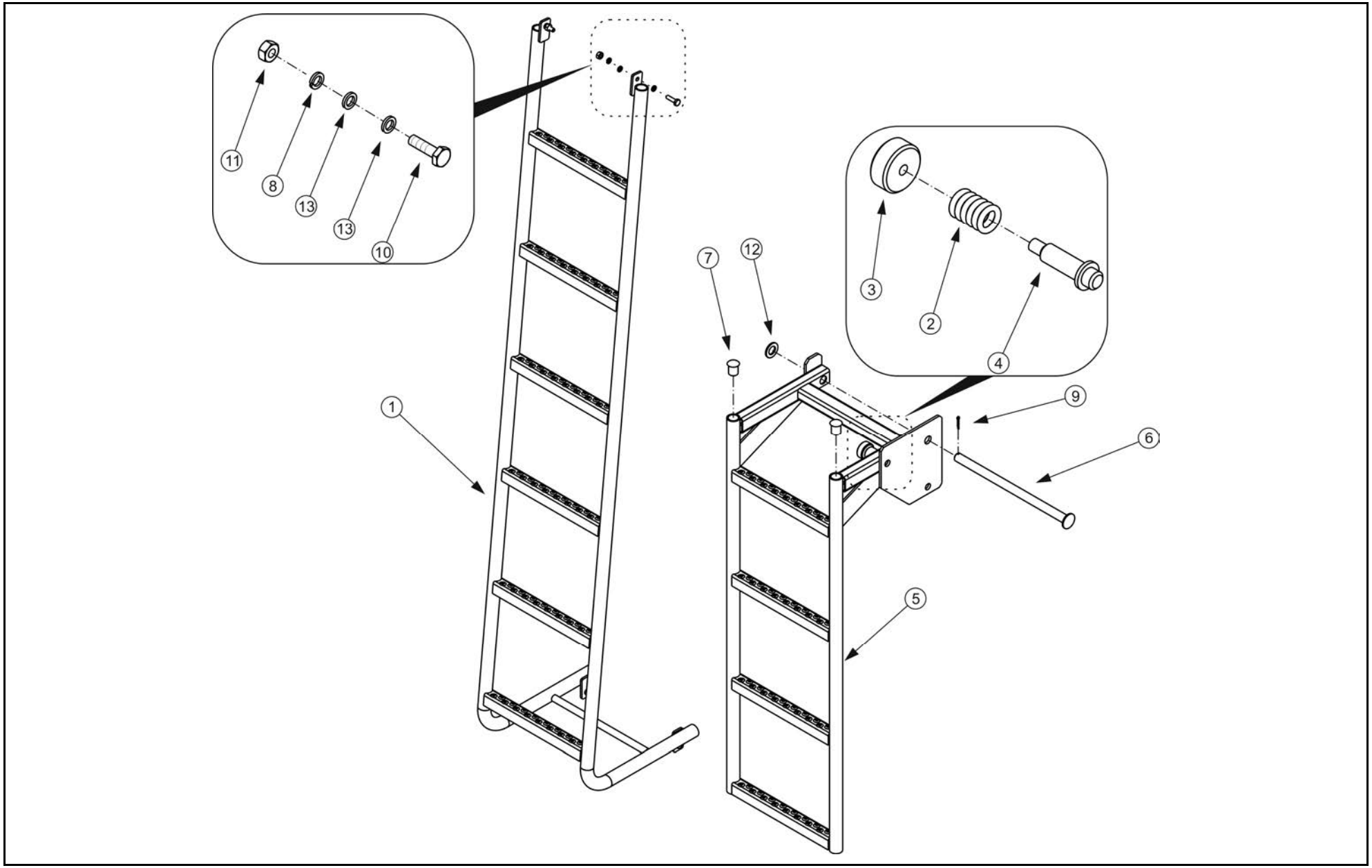

DRABINKA KPL
182N-00020000

014/1 **T900**

PRONAR

LP.	NAZWA CZĘŚCI	TYP	NUMER KATALOGOWY (NUMER NORMY)	ILOŚĆ	UWAGI	ZK
1	DRABINKA GÓRNA		182N-00020100	1		
2	SPRĘŻYNA		29RPN- 12.01.004	1		
3	NAKRĘTKA SWORZNIA		58RPN-00.01.002	1		
4	SWORZEŃ BLOKUJĄCY		58RPN-00.13.001	1		
5	DRABINKA DOLNA		58RPN-00.13.200	1		
6	SWORZEŃ KPL.		58RPN-00.13.300	1		
7	ZAŚLEPKA		IK302.5	2		
8	PODKŁADKA SPRĘŻYSTA.	8,2-Fe/Zn5	PN-76/M-82008	4		
9	ZAWLECZKA	4x32-ST–A2J	PN-EN ISO 1234	1		
10	ŚRUBA	M8x25-5.8-A2J	PN-EN ISO 4017	4		
11	NAKRĘTKA	M8-5,6-A2J	PN-EN ISO 4032	4		
12	PODKŁADKA	20-100HV-A2J	PN-EN ISO 7091	1		
13	PODKŁADKA	8-100HV-A2J	PN-EN ISO 7091	8		

BŁOTNIKI 450 KPL.
193N-00070000

015/1 **T900**

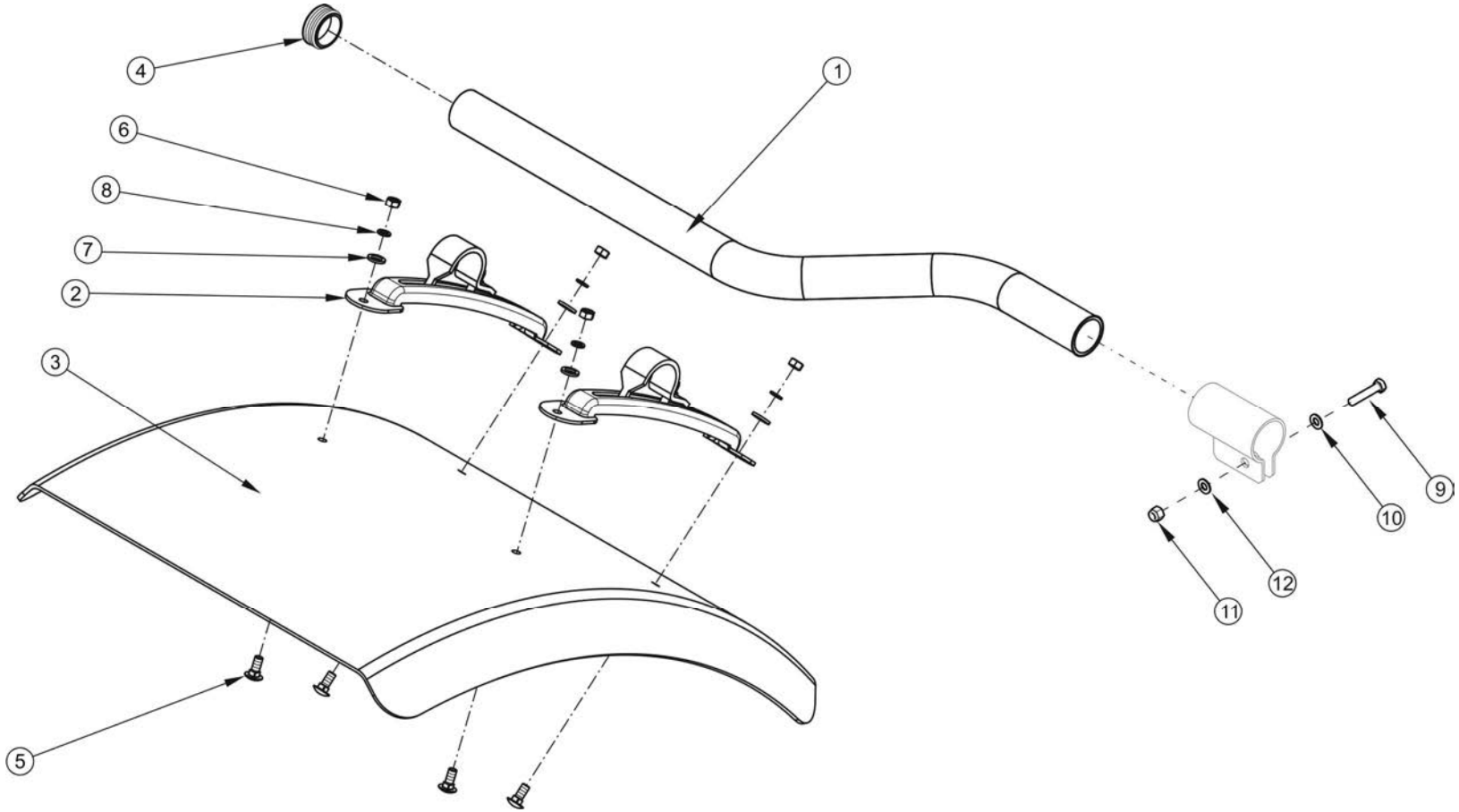

BŁOTNIKI 450 KPL.
193N-00070000

015/1 **T900**

PRONAR

LP.	NAZWA CZĘŚCI	TYP	NUMER KATALOGOWY (NUMER NORMY)	ILOŚĆ	UWAGI	ZK
1	RAMIĘ		193N-00070001	4		ZK05
2	MOCOWANIE BŁOTNIKA		163N-00080100	8		
3	BŁOTNIK	1/4 B455xL725xR600	410.018	4		
4	WKŁADKA DO RUREK OKRĄGŁYCH	SR 1530	111494	4		
5	ŚRUBA	Z M8x30-8.8-A2J	PN-M-82406	16		
6	NAKRĘTKA	M8-8-A2J	PN-EN ISO 4032	16		
7	PODKŁADKA	8-100HV-Fe/Zn5	PN-EN ISO 7091	16		
8	PODKŁADKA SPRĘŻYSTA	Z 8,2-Fe/Zn9	PN-EN ISO 7091	16		
9	ŚRUBA	M10x30-8.8-A2J	PN-EN ISO 4017	4		
10	PODKŁADKA	10-100HV-Fe/Zn5	PN-EN ISO 7091	4		
11	NAKRĘTKA	M10-8-A2J	PN-EN ISO 4032	4		
12	PODKŁADKA SPRĘŻYSTA	Z 10,2-Fe/Zn9	PN-EN ISO 7091	4		

015/1 obowiązuje od numeru przyczepy 00035 (KZK 381/11)

BŁOTNIKI 550 KPL.
182N-00080000

016/1 **T900**

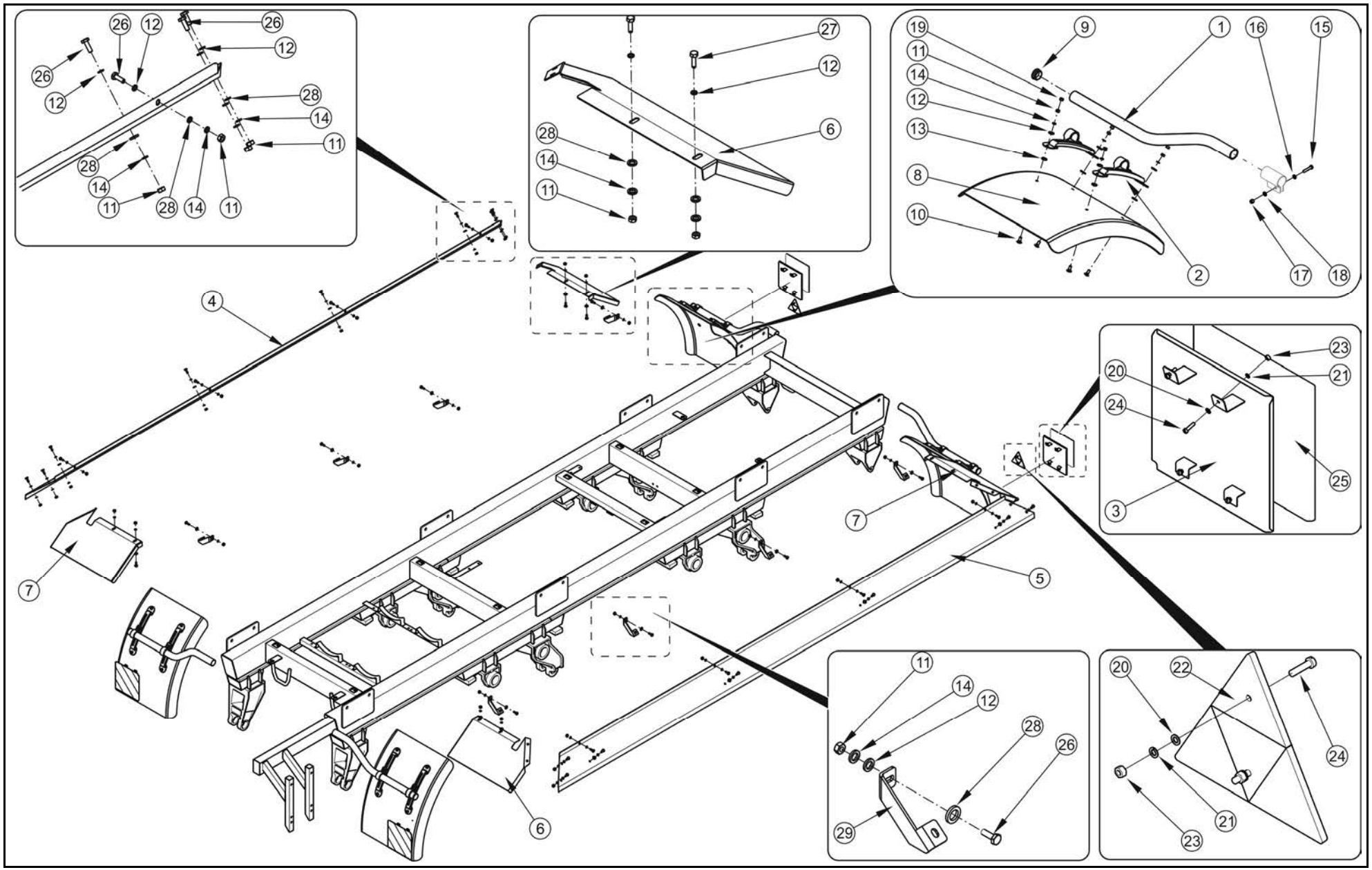

BŁOTNIKI 550 KPL.
182N-00080000

016/1 **T900**

PRONAR

LP.	NAZWA CZĘŚCI	TYP	NUMER KATALOGOWY (NUMER NORMY)	ILOŚĆ	UWAGI	ZK
1	RAMIĘ		193N-00070001	4		ZK06
2	MOCOWANIE BŁOTNIKA		163N-00080100	8		
3	PŁYTA TABLICY		193N-00060300	4		
4	BŁOTNIK PRAWY KPL.		182N-00080100	1		
5	BŁOTNIK LEWY KPL.		182N-00080200	1		
6	NAROŻE BŁOTNIKA PRAWE		182N-00080001	2		
7	NAROŻE BŁOTNIKA LEWE		182N-00080002	2		
8	BŁOTNIK	1/4 B545xL755xR800	410.017	4		ZK06
9	WKŁADKA DO RUREK OKRĄGŁYCH	SR 1530	111494	4		
10	ŚRUBA	Z M8x20-4.6-A2J	PN-M-82406	16		
11	NAKRĘTKA	M8-8-A2J	PN-EN ISO 4032	56		
12	PODKŁADKA	8-100HV-A2J	PN-EN ISO 7091	82		
13	PODKŁADKA	10-100HV-A2J	PN-EN ISO 7093-2	16		
14	PODKŁADKA SPRĘŻYSTA	Z 8,2-A2J	PN/M-82008	16		
15	ŚRUBA	M10x30-8.8-A2J	PN-EN ISO 4017	4		
16	PODKŁADKA	10-100HV-A2J	PN-EN ISO 7091	4		
17	NAKRĘTKA	M10-8-A2J	PN-EN ISO 4032	4		
18	PODKŁADKA SPRĘŻYSTA	Z 10,2-A2J	PN/M-82008	4		
19	OSŁONA	M8 SR1802	12838	16		
20	PODKŁADKA	5,3-100HV - A2J	PN-EN ISO 7091	44		
21	PODKŁADKA	Z 5.1-Fe/Zn5	PN-77/M-82008	20		
22	TRÓJKĄT ODBLASKOWY		DOB31	2		
23	NAKRĘTKA	M5-6-A2J	PN-EN ISO 4032	20		
24	WKRĘT	M5x20-4.8-A2J	PN-EN ISO 1207	20		
25	TABLICA OSTRZEGAWCZA	282x282	DIN 11030	4		
26	ŚRUBA	M8x20-8.8-A2J	PN-EN ISO 4017	32		
27	ŚRUBA	M8x25-8.8-A2J	PN-EN ISO 4017	8		
28	PODKŁADKA	8-100HV-A2J	PN-EN ISO 7093-2	16		
29	WSPORNIK		182N-00080003	8		

016/1 obowiązuje od numeru przyczepy 00035 (KZK 381/11)

BŁOTNIKI 700 KPL.
182N-00060000

017/1 **T900**

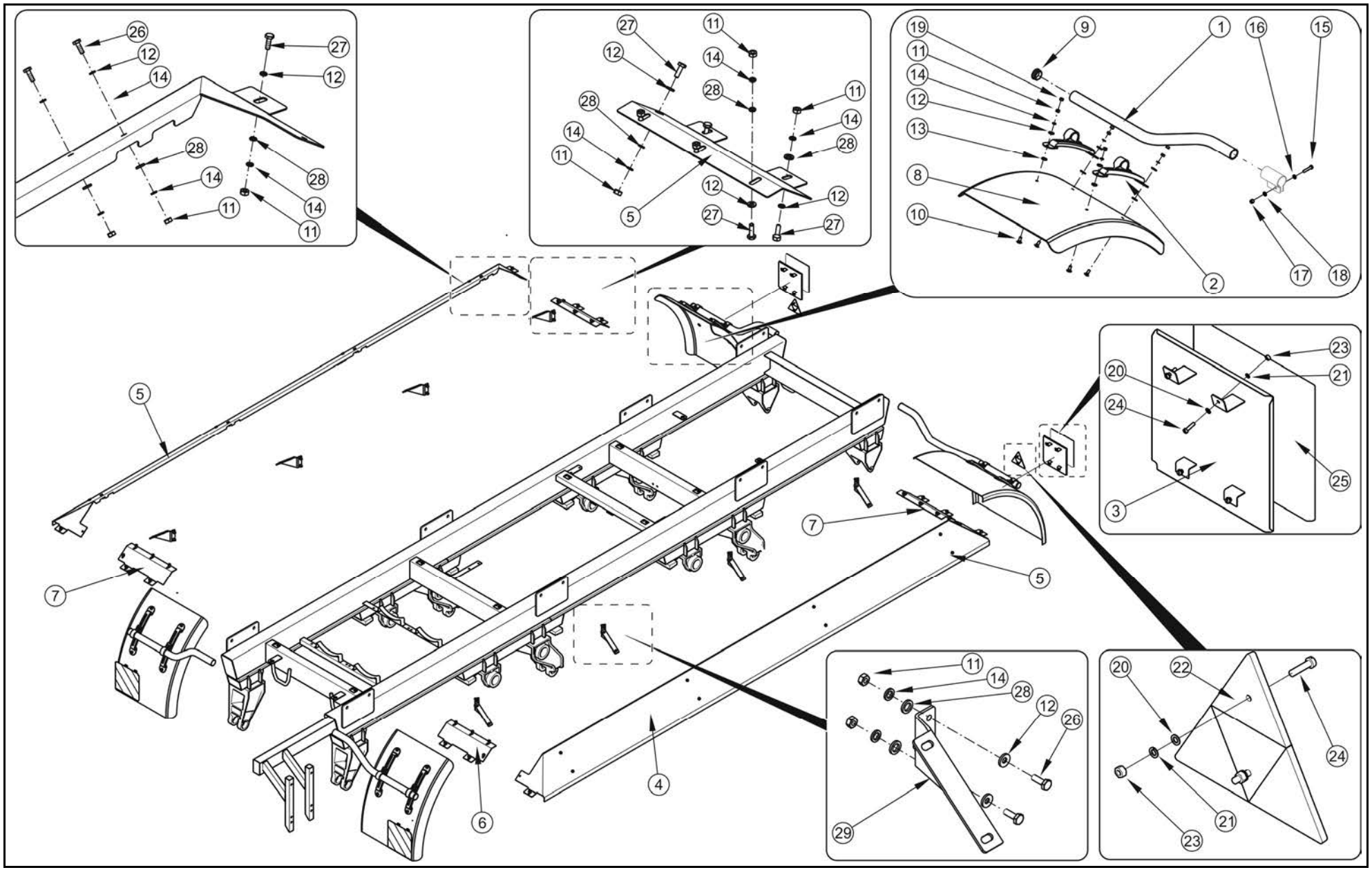

BŁOTNIKI 700 KPL.
182N-00060000

017/1 **T900**

PRONAR

LP.	NAZWA CZĘŚCI	TYP	NUMER KATALOGOWY (NUMER NORMY)	ILOŚĆ	UWAGI	ZK
1	RAMIĘ		193N-00060006	4		
2	MOCOWANIE BŁOTNIKA		163N-00080100	8		
3	PŁYTA TABLICY		193N-00060300	4		
4	BŁOTNIK PRAWY KPL.		182N-00060200	1		
5	BŁOTNIK LEWY KPL.		182N-00060300	1		
6	WSPORNIK BŁOTNIKA PRAWY		182N-00060002	2		
7	WSPORNIK BŁOTNIKA LEWY		182N-00060003	2		
8	BŁOTNIK	670x670x1000	182N-00060004	4		
9	WKŁADKA DO RUREK OKRĄGŁYCH	SR 1530	111494	4		
10	ŚRUBA	Z M8x20-4.6-A2J	PN-M-82406	16		
11	NAKRĘTKA	M8-8-A2J	PN-EN ISO 4032	72		
12	PODKŁADKA	8-100HV-A2J	PN-EN ISO 7091	82		
13	PODKŁADKA	10-100HV-A2J	PN-EN ISO 7093-2	16		
14	PODKŁADKA SPRĘŻYSTA	Z 8,2-A2J	PN/M-82008	16		
15	ŚRUBA	M10x30-8.8-A2J	PN-EN ISO 4017	4		ZK07
16	PODKŁADKA	10-100HV-A2J	PN-EN ISO 7091	4		
17	NAKRĘTKA	M10-8-A2J	PN-EN ISO 4032	4		
18	PODKŁADKA SPRĘŻYSTA	Z 10,2-A2J	PN/M-82008	4		
19	OSŁONA	M8 SR1802	nr kat. 12838	16		
20	PODKŁADKA	5,3-100HV - A2J	PN-EN ISO 7091	44		
21	PODKŁADKA	Z 5.1-Fe/Zn5	PN-77/M-82008	20		
22	TRÓJKĄT ODBLASKOWY		DOB31	2		
23	NAKRĘTKA	M5-6-A2J	PN-EN ISO 4032	20		
24	WKRĘT	M5x20-4.8-A2J	PN-EN ISO 1207	20		
25	TABLICA OSTRZEGAWCZA	282x282	DIN 11030	4		
26	ŚRUBA	M8x20-8.8-A2J	PN-EN ISO 4017	32		
27	ŚRUBA	M8x25-8.8-A2J	PN-EN ISO 4017	20		
28	PODKŁADKA	8-100HV-A2J	PN-EN ISO 7093-2	16		
29	WSPORNIK BŁOTNIKA		182N-00060001	8		

017/1 obowiązuje od numeru przyczepy 00035 (KZK 381/11)

MOCOWANIE BŁOTNIKA
163N-00080100

018/1 **T900**

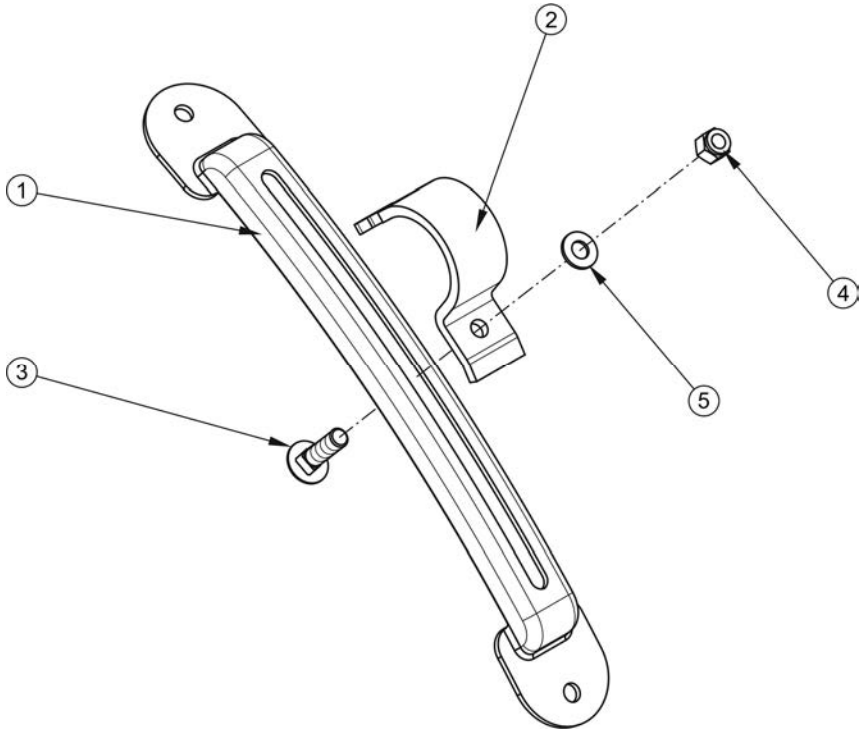

MOCOWANIE BŁOTNIKA
163N-00080100

018/1 **T900**

PRONAR

LP.	NAZWA CZĘŚCI	TYP	NUMER KATALOGOWY (NUMER NORMY)	ILOŚĆ	UWAGI	ZK
1	PODSTAWA		163N-00080101	1		
2	OBEJMA		163N-00080102	1		
3	ŚRUBA ZAMKOWA	M8x30-8.8-A2J	PN-M-82406	1		
4	NAKRĘTKA	M8-5-A2J	PN-EN ISO 7040	1		
5	PODKŁADKA	8-100HV-A2J	PN-EN ISO 7091	1		

NADSTAWA SKRZYNI KPL
182N-30000000/182N-30000000/01

019/1 **T900**

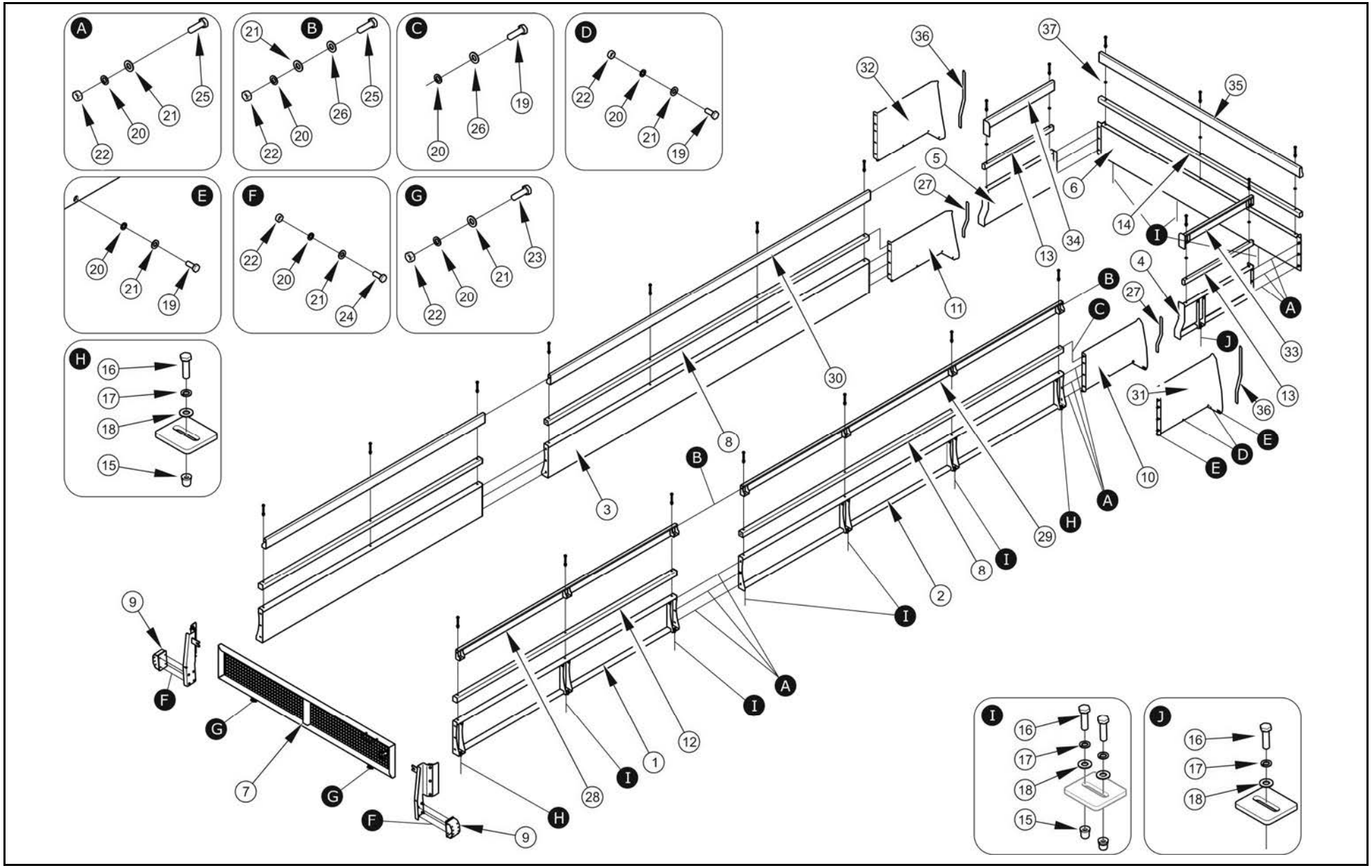

NADSTAWA SKRZYNI KPL
182N-30000000/182N-30000000/01

019/1 **T900**

PRONAR

LP.	NAZWA CZĘŚCI	TYP	NUMER KATALOGOWY (NUMER NORMY)	ILOŚĆ		UWAGI	ZK
				A	B		
1	NADSTAWA PRZÓD		182N-30010000	2	2		
2	NADSTAWA LEWA		182N-30020000	1	1		
3	NADSTAWA PRAWA		182N-30030000	1	1		
4	NADSTAWA KLAPY LEWA		182N-30040000	1	1		
5	NADSTAWA KLAPY PRAWA		182N-30050000	1	1		
6	NADSTAWA KLAPY		182N-30060000	1	1		
7	NADSTAWA ŚCIANY		182N-30070000	1	1		
8	PROFIL BOK		182N-30080000	2	2		
9	ŚLIZG KPL		182N-30090000	2	2		
10	NADSTAWA LEWA TYŁ		182N-30000100	1	-		
11	NADSTAWA PRAWA TYŁ		182N-30000200	1	-		
12	PROFIL PRZÓD		182N-30000300	2	2		
13	PROFIL KLAPY BOK		182N-30000400	2	2		
14	PROFIL KLAPY		182N-30000500	1	1		
15	NITONAKRĘTKA	M10	SFM 10-65R	27	27		
16	ŚRUBA	M10x35-8.8-A2J	PN-EN ISO 4017	29	29		
17	PODKŁADKA	Z10.2 Fe/Zn9	PN/M-82008	29	29		
18	PODKŁADKA	10-100HV-A2J	PN-EN ISO 7093-2	29	29		
19	ŚRUBA	M8x20-8.8-A2J	PN-EN ISO 4017	10	10		
20	PODKŁADKA	Z8.2 Fe/Zn9	PN/M-82008	44	48		
21	PODKŁADKA	8-100HV-A4J	PN-EN ISO 7091	24	30		
22	NAKRĘTKA	M8-8-A2J	PN-EN ISO 4032	38	42		
23	ŚRUBA	M8x30-8.8-A2J	PN-EN ISO 4017	8	8		
24	ŚRUBA	M8x35-8.8-A2J	PN-EN ISO 4017	8	8		
25	ŚRUBA	M8x25-8.8-A2J	PN-EN ISO 4017	18	22		
26	PODKŁADKA	8-100HV-A2J	PN-EN ISO 7093-2	34	36		
27	OSŁONA KRAWĘDZI	L=450	461 0031	2	-		
28	NADSTAWA PRZÓD	(+100)	182N-30000600	-	2		
29	NADSTAWA BOK LEWA	(+100)	182N-30000700	-	1		
30	NADSTAWA BOK PRAWA	(+100)	182N-30000800	-	1		
31	NADSTAWA TYŁ LEWA	(+100)	182N-30000900	-	1		
32	NADSTAWA TYŁ PRAWA	(+100)	182N-30001000	-	1		
33	NADSTAWA KLAPY LEWA	(+100)	182N-30001100	-	1		
34	NADSTAWA KLAPY PRAWA	(+100)	182N-30001200	-	1		
35	NADSTAWA KLAPY	(+100)	182N-30001300	-	1		
36	OSŁONA KRAWĘDZI	L=550	461 0031	-	2		
37	PODKŁADKA	10-100HV-A4J	PN-EN ISO 7091	-	7		

A- 182N-30000000 Nadstawa 400 B- 182N-30000000/01 Nadstawa 400+100

NADSTAWA ŚCIANY
182N-30070000

020/1 **T900**

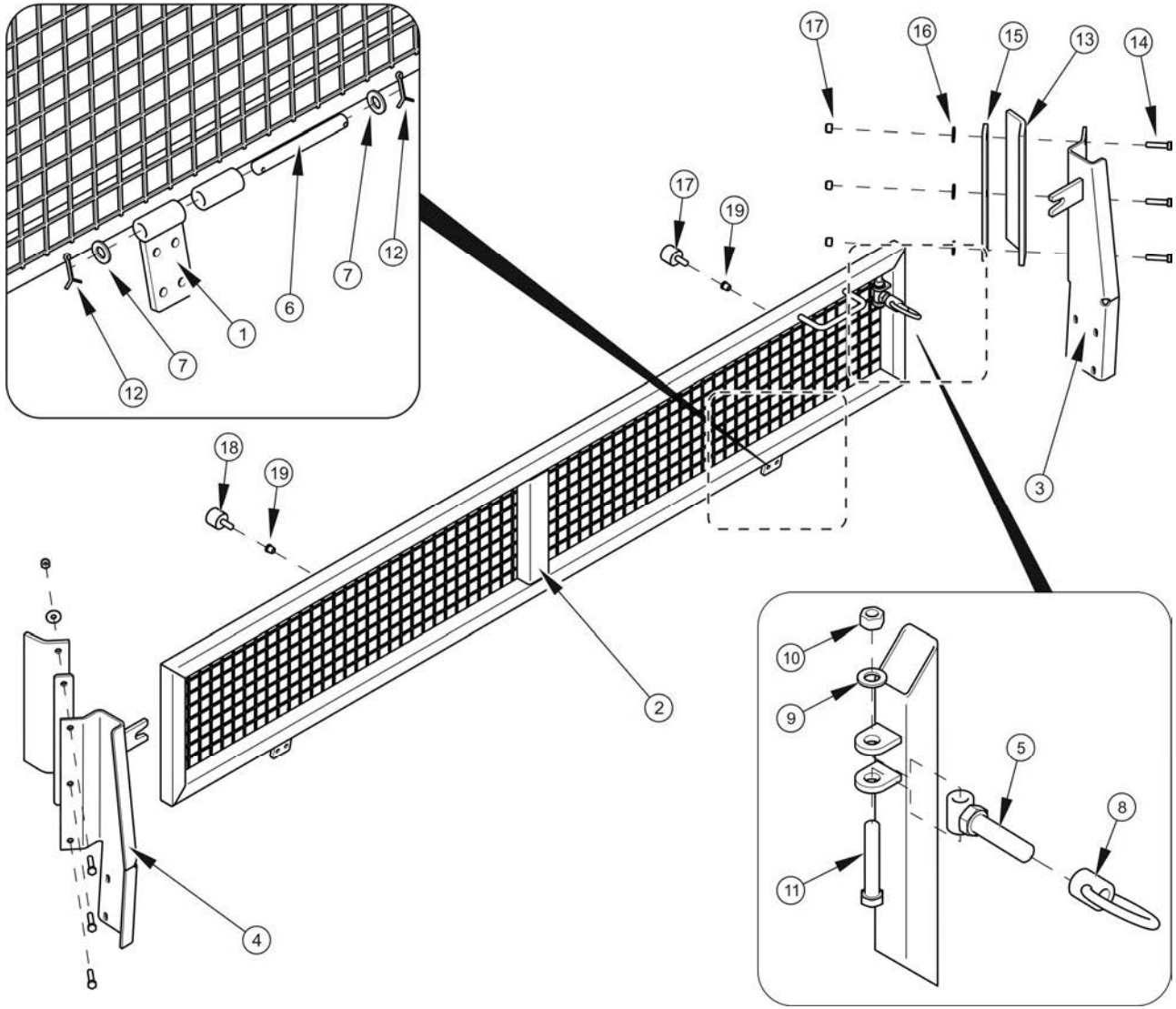

NADSTAWA ŚCIANY
182N-30070000

020/1 **T900**

PRONAR

LP.	NAZWA CZĘŚCI	TYP	NUMER KATALOGOWY (NUMER NORMY)	ILOŚĆ	UWAGI	ZK
1	ZAWIAS		182N-30070100	2		
2	RAMKA NADSTAWY		193N-20020100	1		
3	SŁUPEK LEWY		193N-20020200	1		
4	SŁUPEK PRAWY		193N-20020300	1		
5	ZAMKNIĘCIE		193N-20000100	1		
6	SWORZEŃ ZAWIASÓW		29RPN-22.00.001	2		
7	PODKŁADKA	14-160HV-A2J	PN-EN 28738	4		
8	NAKRĘTKA		271N-02000200	1		
9	PODKŁADKA	12-100HV A2J	PN-EN ISO 7091	1		
10	NAKRĘTKA	M12-8 A2J	PN-EN ISO 7040	1		
11	ŚRUBA	M12x20-5,8 A2J	PN-EN ISO 4017	1		
12	ZAWLECZKA	4x32-St A2J	PN-EN ISO 1234	4		
13	USZCZELNIACZ NADSTAWY		193N-20000002	2		
14	ŚRUBA	M10x45-8.8-A2J	PN-EN ISO 4017	6		
15	NAKŁADKA USZCZELNIACZA		193N-20000003	2		
16	PODKŁADKA	10-100HV	PN-EN ISO 7091	6		
17	NAKRĘTKA	M10-8-A2J	PN-EN ISO 7040	6		
18	AMORTY MET-GUM	Sh D Ø40x28 M8x23 90	10414	2		
19	NITONAKRĘTKA	M8	SSM 08-45R	2		

PROFILE NADSTAWY

021/1 T900

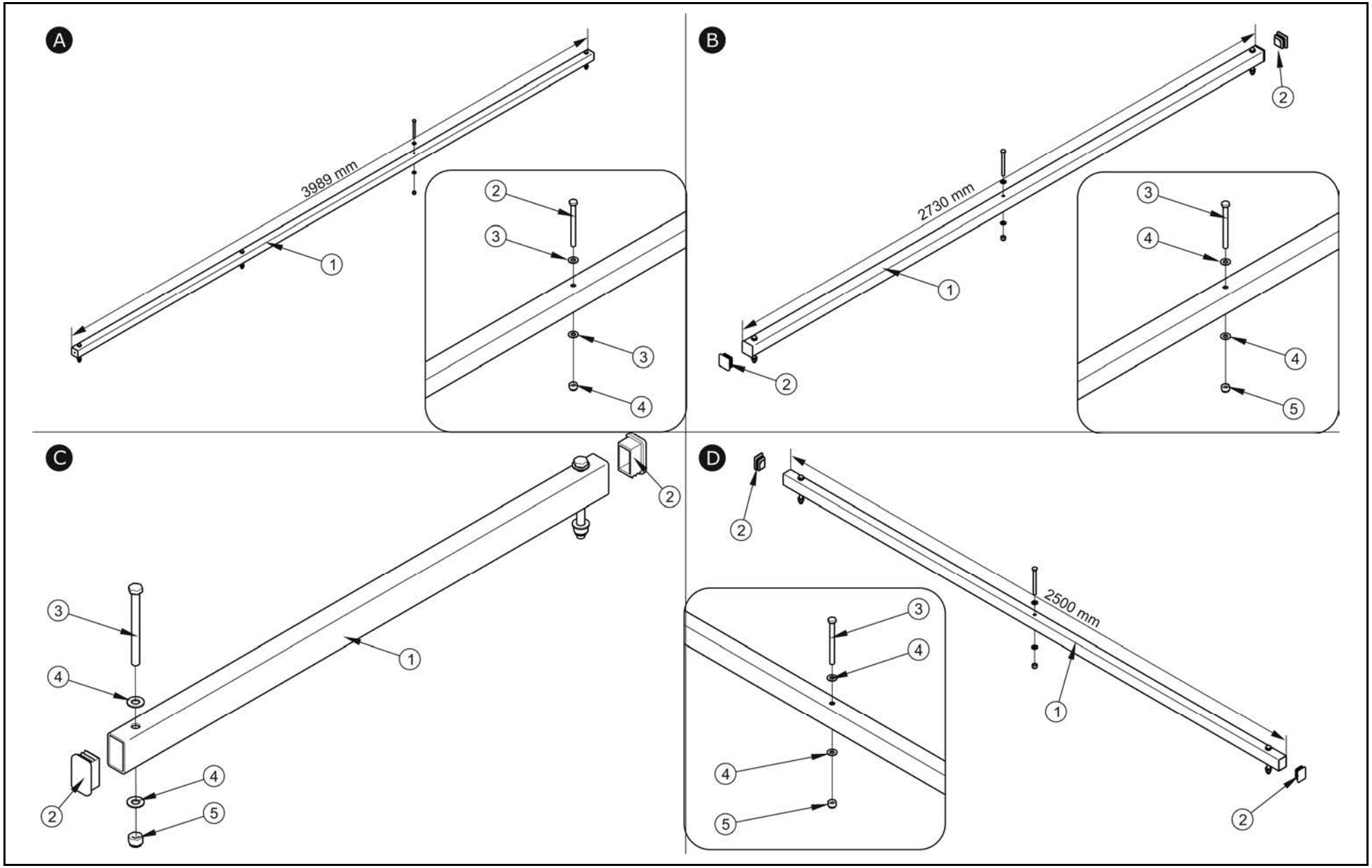

PROFILE NADSTAWY

021/1 T900

PRONAR

LP.	NAZWA CZĘŚCI	TYP	NUMER KATALOGOWY (NUMER NORMY)	ILOŚĆ	UWAGI	ZK
	PROFIL BOK		182N-30080000		A	
1	PROFIL		182N-30080100	1		
2	ŚRUBA	M10X110-8.8-A2J	PN-EN ISO 4014	4		
3	PODKŁADKA	10-100HV-A2J	PN-EN ISO 7093-2	8		
4	NAKRĘTKA SAMOZAB	M10-8-A2J	PN-EN ISO 7042	4		
	PROFIL PRZÓD		182N-30000300		B	
1	PROFIL		182N-30000301	1		
2	KWADRATOWA WKŁADKA	SR1540	199274	2		
3	ŚRUBA	M10x110-8.8-A2J	PN-EN ISO 4014	3		
4	PODKŁADKA	10-100HV-A2J	PN-EN ISO 7093-2	6		
5	NAKRĘTKA SAMOZAB	M10-8-A2J	PN-EN ISO 7042	3		
	PROFIL KLAPY BOK		182N-30000400		C	
1	PROFIL		182N-30000401	1		
2	WKŁADKA PROSTOKATNA	50X30 SR1550	111366	2		
3	ŚRUBA	M10X110-8.8-A2J	PN-EN ISO 4014	2		
4	PODKŁADKA	10-100HV-A2J	PN-EN ISO 7093-2	4		
5	NAKRĘTKA SAMOZAB	M10-8-A2J	PN-EN ISO 7042	2		
	PROFIL KLAPY		182N-30000500		D	
1	PROFIL KLAPY		182N-30000501	1		
2	WKŁADKA PROSTOKĄTNA	50X40 SR1550	466546	2		
3	ŚRUBA	M10X110-8.8-A2J	PN-EN ISO 4014	3		
4	PODKŁADKA	10-100HV-A2J	PN-EN ISO 7093-2	6		
5	NAKRĘTKA SAMOZAB	M10-8-A2J	PN-EN ISO 7042	3		

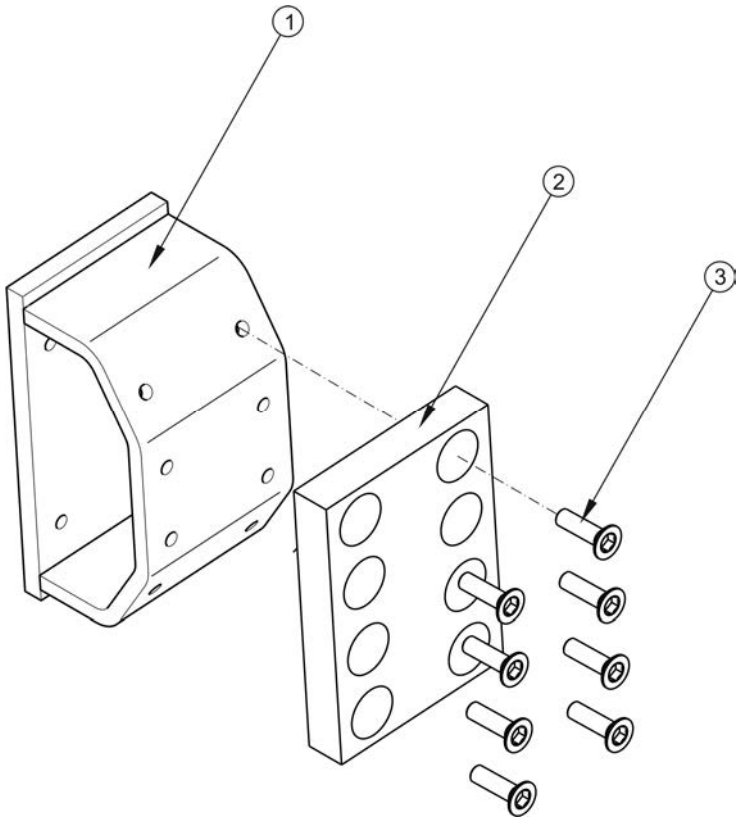
1
2
3

ŚLIZG KPL.
182N-30090000

022/1 **T900**

PRONAR

LP.	NAZWA CZĘŚCI	TYP	NUMER KATALOGOWY (NUMER NORMY)	ILOŚĆ	UWAGI	ZK
1	ŚLIZG		182N-30090100	1		
2	PŁYTA ELASTOMEROWA		182N-30090001	1		
3	ŚRUBA	M8X20-8.8-A2J	PN-EN ISO 10642	8		

PODPORA Z PRZEKŁADNIĄ
182N-00050000

023/1 **T900**

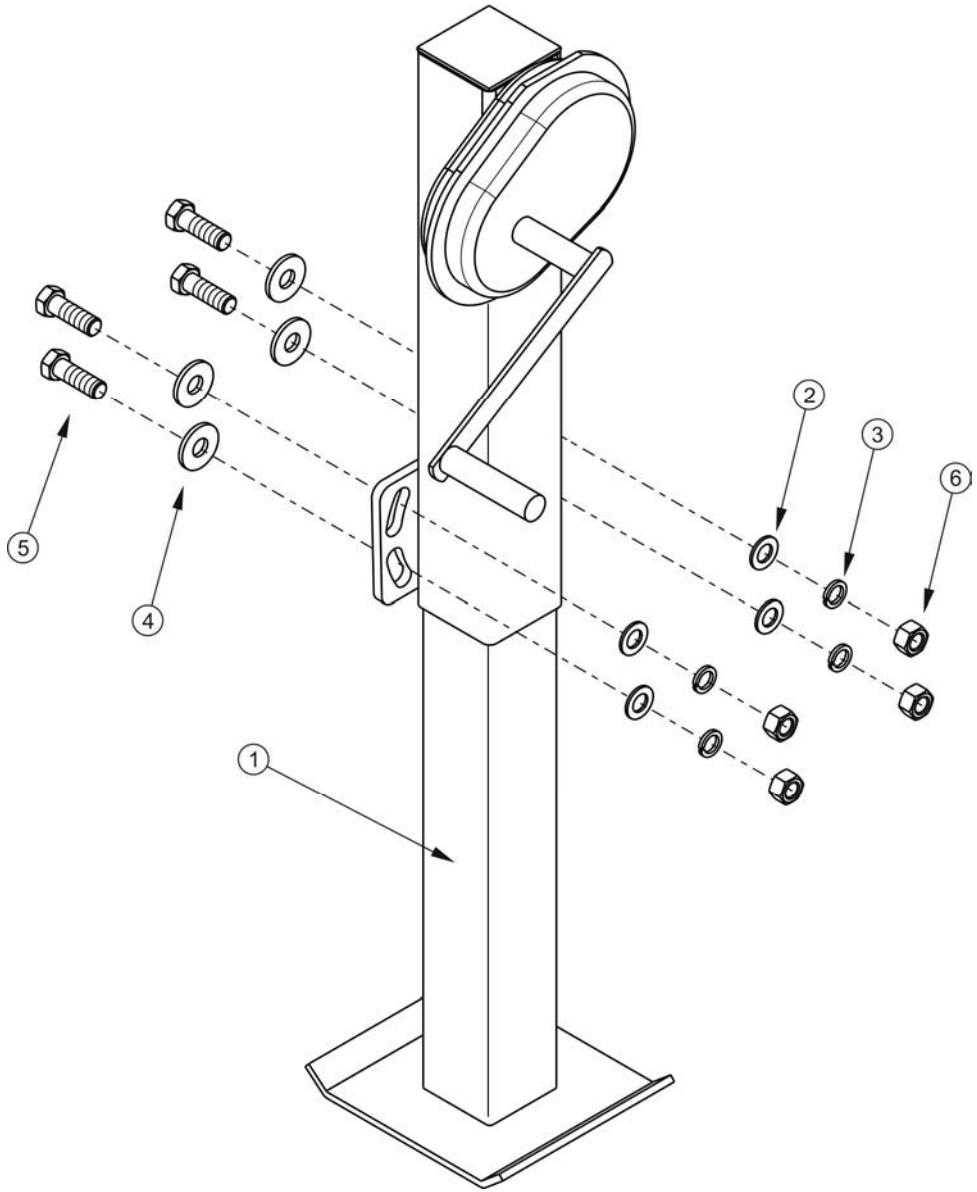

PODPORA Z PRZEKŁADNIĄ
182N-00050000

023/1 **T900**

PRONAR

LP.	NAZWA CZĘŚCI	TYP	NUMER KATALOGOWY (NUMER NORMY)	ILOŚĆ	UWAGI	ZK
1	PODPORA		182N-00050100	1		
2	PODKŁADKA	20-100HV-A2J	PN-EN ISO 7091	4		
3	PODKŁADKA SPRĘŻYSTA	20.5 Fe//Zn5	PN-77/M-82008	4		
4	PODKŁADKA	20-100HV-A2J	PN-EN ISO 7093	4		
5	ŚRUBA	M20x60-8.8-A2J	PN-EN ISO 24017	4		
6	NAKRĘTKA	M20-5.6-A2J	PN-EN ISO 4032	4		

WIESZAK PRZEWODÓW
182N-00040000

024/1 **T900**

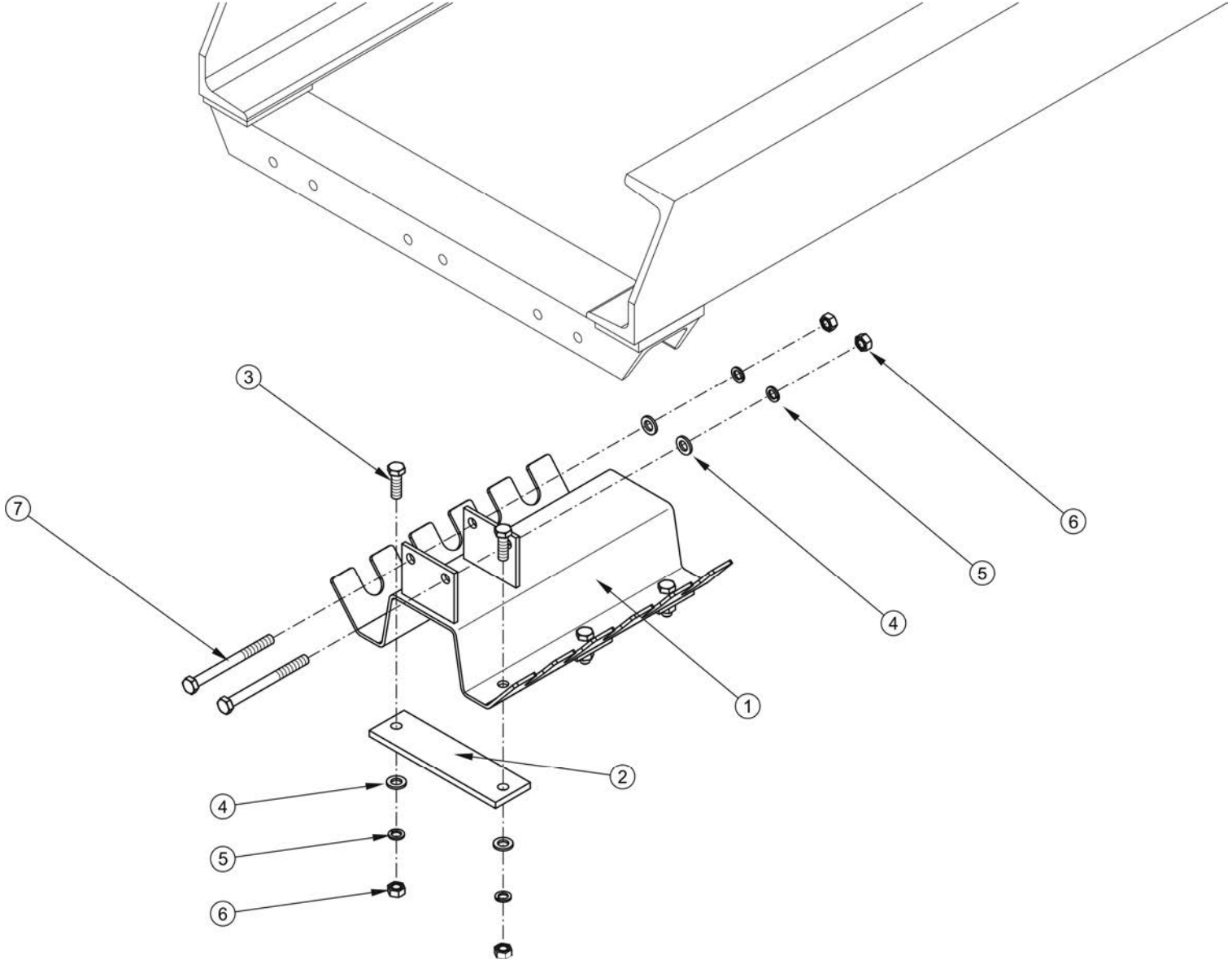

WIESZAK PRZEWODÓW
182N-00040000

024/1 **T900**

PRONAR

LP.	NAZWA CZĘŚCI	TYP	NUMER KATALOGOWY (NUMER NORMY)	ILOŚĆ	UWAGI	ZK
1	WIESZAK		182N-00040100	1		
2	PŁASKOWNIK ŁĄCZĄCY		182N-00040001	3		
3	ŚRUBA	M8x25 – 5.8 A2J	PN-EN ISO 4017	6		
4	PODKŁADKA	8-100HV-A2J	PN-EN ISO 7091	8		
5	PODKŁADKA SPRĘŻYSTA	Z8.2-Fe/Zn5a	PN-77/M-82008	8		
6	NAKRĘTKA	M8-6-A2J	PN-EN ISO 4032	8		
7	ŚRUBA	M8x90 – 5.8 A2J	PN-EN ISO 4014	2		

KLIN PODPOROWY KPL.
182N-00000100

025/1 **T900**

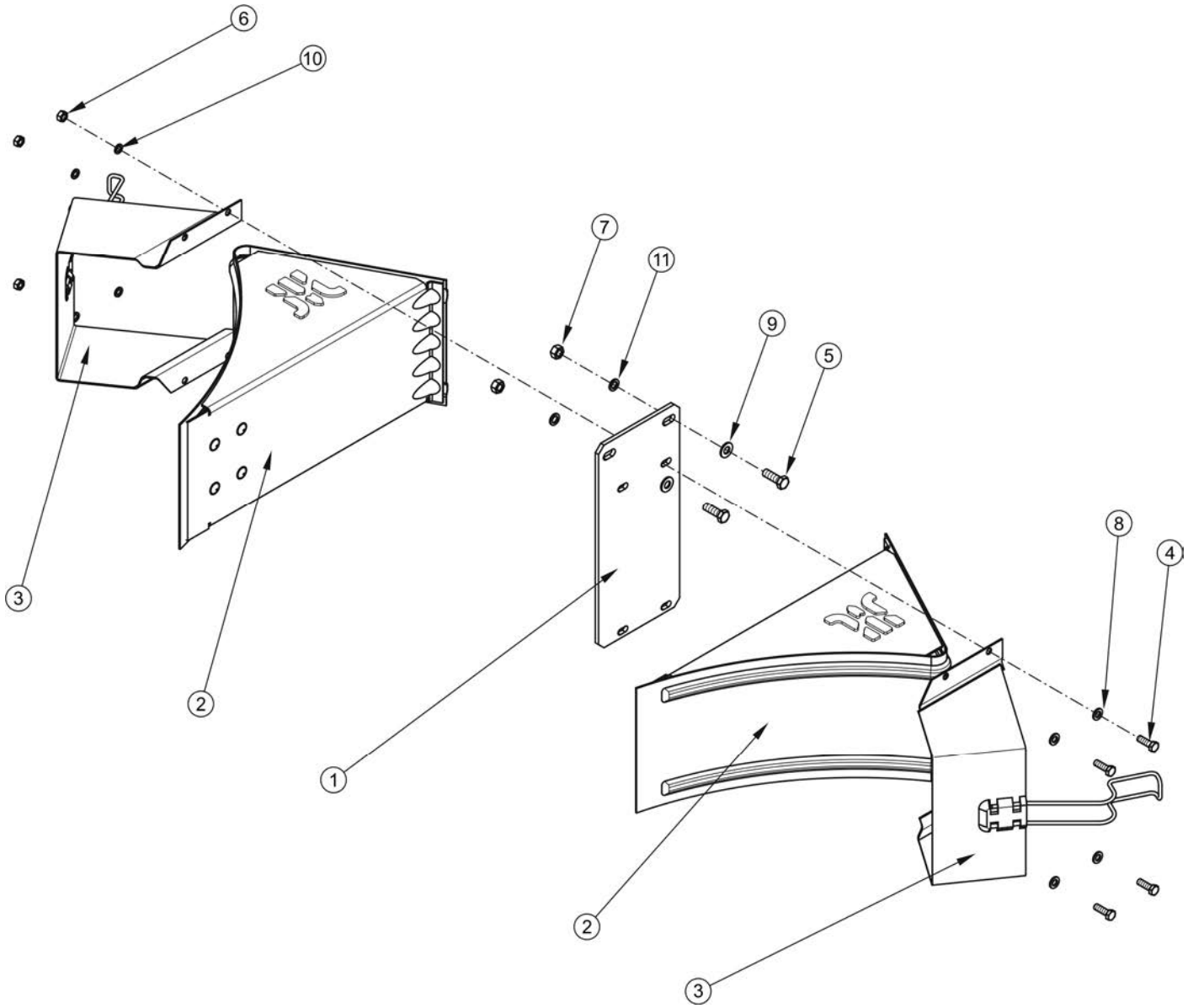

KLIN PODPOROWY KPL.
182N-00000100

025/1 **T900**

PRONAR

LP.	NAZWA CZĘŚCI	TYP	NUMER KATALOGOWY (NUMER NORMY)	ILOŚĆ	UWAGI	ZK
1	WSPORNIK KLINÓW		182N-00000101	1		
2	KLIN DO KÓŁ		EB22-34	2		
3	KIESZEŃ DO KLINA		EB22-34	2		
4	ŚRUBA	M8x25 – 8.8 - A2J	PN-EN ISO 4017	2		
5	ŚRUBA	M10x30 – 8.8 - A2J	PN-EN ISO 4017	2		
6	NAKRĘTKA	M8-5-A2J	PN-EN ISO 4032	2		
7	NAKRĘTKA	M10-5-A2J	PN-EN ISO 4032	2		
8	PODKŁADKA	8-100HV Fe/Zn5a	PN-EN ISO 7091	4		
9	PODKŁADKA	10-100HV Fe/Zn5a	PN-EN ISO 7091	4		
10	PODKŁADKA SPRĘŻYSTA	Z8.2-Fe/Zn5a	PN-77/M-82008	4		
11	PODKŁADKA SPRĘŻYSTA	Z10.2-Fe/Zn5a	PN-77/M-82008	4		

INSTALACJA HYDRAULICZNA SKRĘTU

026/1 T900

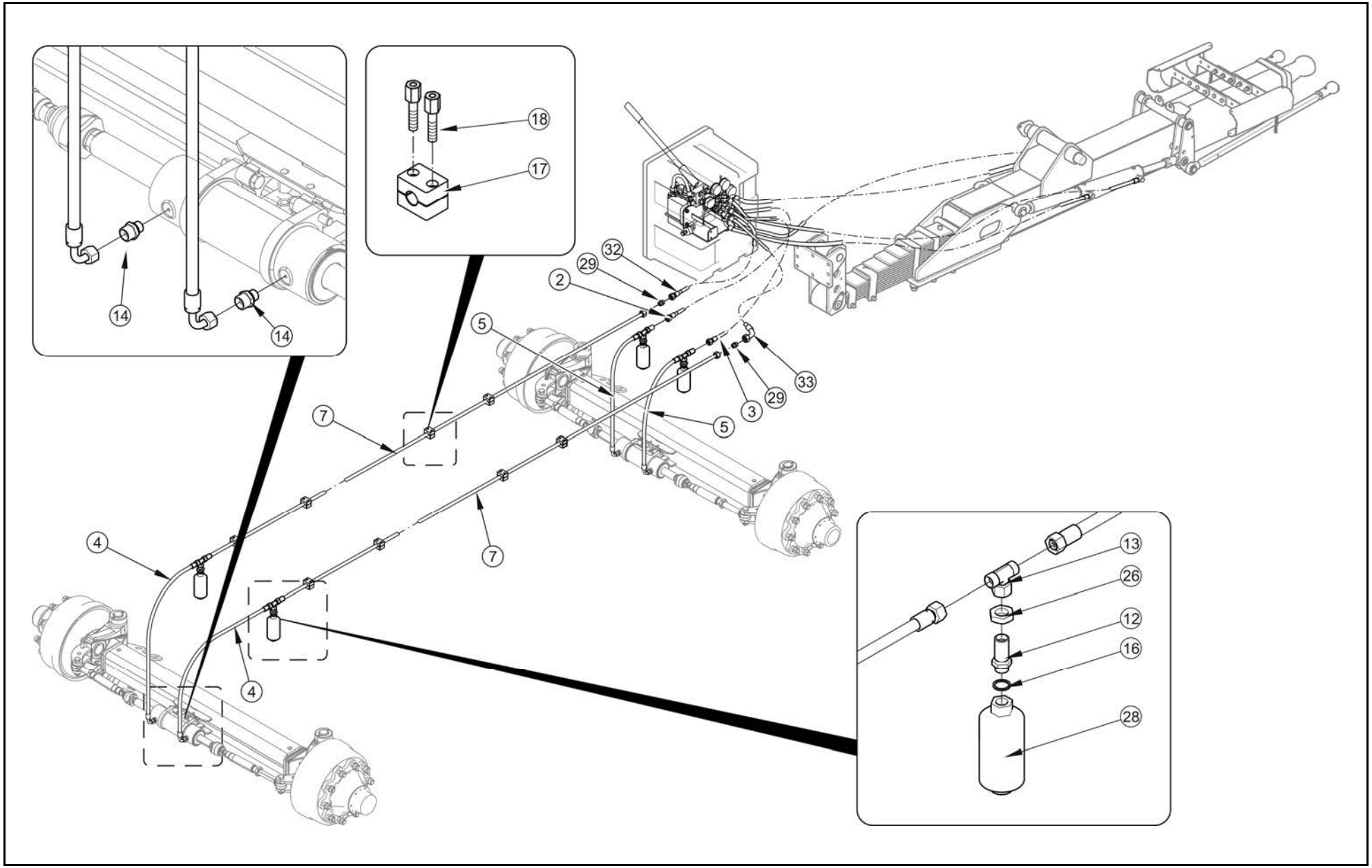

INSTALACJA HYDRAULICZNA SKRĘTU

026/1 - 026/2 T900

PRONAR

LP.	NAZWA CZĘŚCI	TYP	NUMER KATALOGOWY (NUMER NORMY)	ILOŚĆ	UWAGI	ZK
1	PRZEWÓD		10/02H1712L00320H0212L	1		
2	PRZEWÓD		10/02H0215L01200H0215L	1		
3	PRZEWÓD		10/02H0215L01650H0215L	1		
4	PRZEWÓD		10/02H1715L01150H0215L	2		
5	PRZEWÓD		10/02H1715L01400H0215L	2		
6	WSPORNIK DŹWIGNI		182N-23010000	1		
7	RURKA KPL		182N-23000400	2		
8	WSPORNIK POMPY KPL		182N-10001400	1		
9	BLOK ZAWOROWY KPL		182N-10020000	1		
10	SKRZYNKA NARZĘDZIOWA KPL.		193N-10000003	1		
11	PŁASKOWNIK USZTYWNIAJĄCY SKRZYNKĘ		193N-10000004	2		
12	ŁĄCZNIK PROSTY DŁUGI	M18X1,5/M22X1,5	PGEWL15LM18X1,50B0	4		
13	TRÓJNIK Z NAKRĘTKĄ		EVT15LOMDCF	4		
14	ZŁĄCZKA		GE15LR3/8EDOMDCF	4		
15	KORPUS ZŁĄCZKI		GE12LR1/4EDOMDCF	1		
16	USZCZELKA METALOWO GUMOWA		PPM18	4		
17	WKŁAD OBEJMY		A2 15 C	8		ZK08
18	ŚRUBA PAKIETOWA	M6X25	AVTEA2	16		
19	ŚRUBA	M8X80-5.8-A2J	PN-EN ISO 4017	6		
20	ŚRUBA	M10X40 -8.8 A2J	PN-EN 4017	4		
21	ŚRUBA	M10X65-8,8 A2J	PN-EN 4017	2		
22	NAKRĘTKA SAMOHAMOWNA	M8-5-A2J	PN-EN ISO 7040	6		
23	NAKRĘTKA	M10-6-A2J	PN-EN 4032	6		
24	PODKŁADKA	8-100HV A2J	PN-EN ISO 7091	12		
25	PODKŁADKA	10-100HV A2J	PN-EN ISO 7091	6		
26	NAKRĘTKA	M22X1.5-05-A2J	PN-EN ISO 8675	4		
27	PODKŁADKA SPRĘŻYSTA	10,2-A2J	PN-77/M-82008	6		
28	AKUMULATOR HYDRAULICZNY	(P0=65BAR)	H350R	4		
29	ZŁĄCZKA		G15LCFX	2		
30	POMPA RĘCZNA + DŹWIGNIA + ZBIORNIK		PMS25/TNA3	1		
31	OPASKA ZACISKOWA	4,6X200	460267	23	nie pokazano na rys.	
32	PRZEWÓD		10/02H0215L00950H0215L	1		
33	PRZEWÓD		10/02H1715L01600H0215L	1		

026/1-026/2 obowiązuje od numeru przyczepy 00035 (KZK 381/11)

INSTALACJA HYDRAULICZNA SKRĘTU

026/2 T900

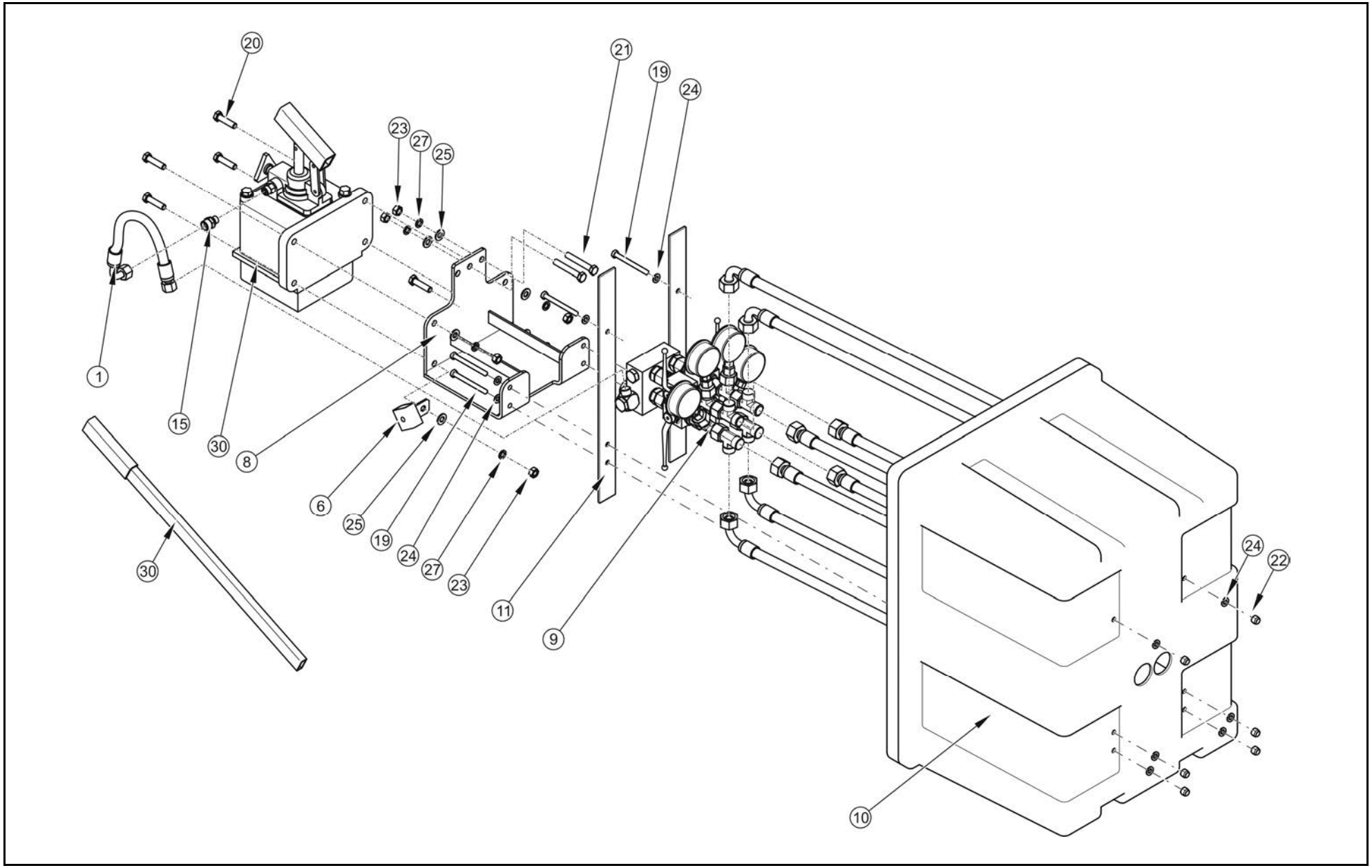

INSTALACJA HYDRAULICZNA SKRĘTU

026/1 - 026/2 T900

PRONAR

LP.	NAZWA CZĘŚCI	TYP	NUMER KATALOGOWY (NUMER NORMY)	ILOŚĆ	UWAGI	ZK
1	PRZEWÓD		10/02H1712L00320H0212L	1		
2	PRZEWÓD		10/02H0215L01200H0215L	1		
3	PRZEWÓD		10/02H0215L01650H0215L	1		
4	PRZEWÓD		10/02H1715L01150H0215L	2		
5	PRZEWÓD		10/02H1715L01400H0215L	2		
6	WSPORNIK DŹWIGNI		182N-23010000	1		
7	RURKA KPL		182N-23000400	2		
8	WSPORNIK POMPY KPL		182N-10001400	1		
9	BLOK ZAWOROWY KPL		182N-10020000	1		
10	SKRZYNKA NARZĘDZIOWA KPL.		193N-10000003	1		
11	PŁASKOWNIK USZTYWNIAJĄCY SKRZYNKĘ		193N-10000004	2		
12	ŁĄCZNIK PROSTY DŁUGI	M18X1,5/M22X1,5	PGEWL15LM18X1,50B0	4		
13	TRÓJNIK Z NAKRĘTKĄ		EVT15LOMDCF	4		
14	ZŁĄCZKA		GE15LR3/8EDOMDCF	4		
15	KORPUS ZŁĄCZKI		GE12LR1/4EDOMDCF	1		
16	USZCZELKA METALOWO GUMOWA		PPM18	4		
17	WKŁAD OBEJMY		A2 15 C	8		ZK08
18	ŚRUBA PAKIETOWA	M6X25	AVTEA2	16		
19	ŚRUBA	M8X80-5.8-A2J	PN-EN ISO 4017	6		
20	ŚRUBA	M10X40 -8.8 A2J	PN-EN 4017	4		
21	ŚRUBA	M10X65-8,8 A2J	PN-EN 4017	2		
22	NAKRĘTKA SAMOHAMOWNA	M8-5-A2J	PN-EN ISO 7040	6		
23	NAKRĘTKA	M10-6-A2J	PN-EN 4032	6		
24	PODKŁADKA	8-100HV A2J	PN-EN ISO 7091	12		
25	PODKŁADKA	10-100HV A2J	PN-EN ISO 7091	6		
26	NAKRĘTKA	M22X1.5-05-A2J	PN-EN ISO 8675	4		
27	PODKŁADKA SPRĘŻYSTA	10,2-A2J	PN-77/M-82008	6		
28	AKUMULATOR HYDRAULICZNY	(P0=65BAR)	H350R	4		
29	ZŁĄCZKA		G15LCFX	2		
30	POMPA RĘCZNA + DŹWIGNIA + ZBIORNIK		PMS25/TNA3	1		
31	OPASKA ZACISKOWA	4,6X200	460267	23	nie pokazano na rys	
32	PRZEWÓD		10/02H0215L00950H0215L	1		
33	PRZEWÓD		10/02H1715L01600H0215L	1		

026/1-026/2 obowiązuje od numeru przyczepy 00035 (KZK 381/11)

STEROWANIE SKRĘTEM KÓŁ

027/1 T900

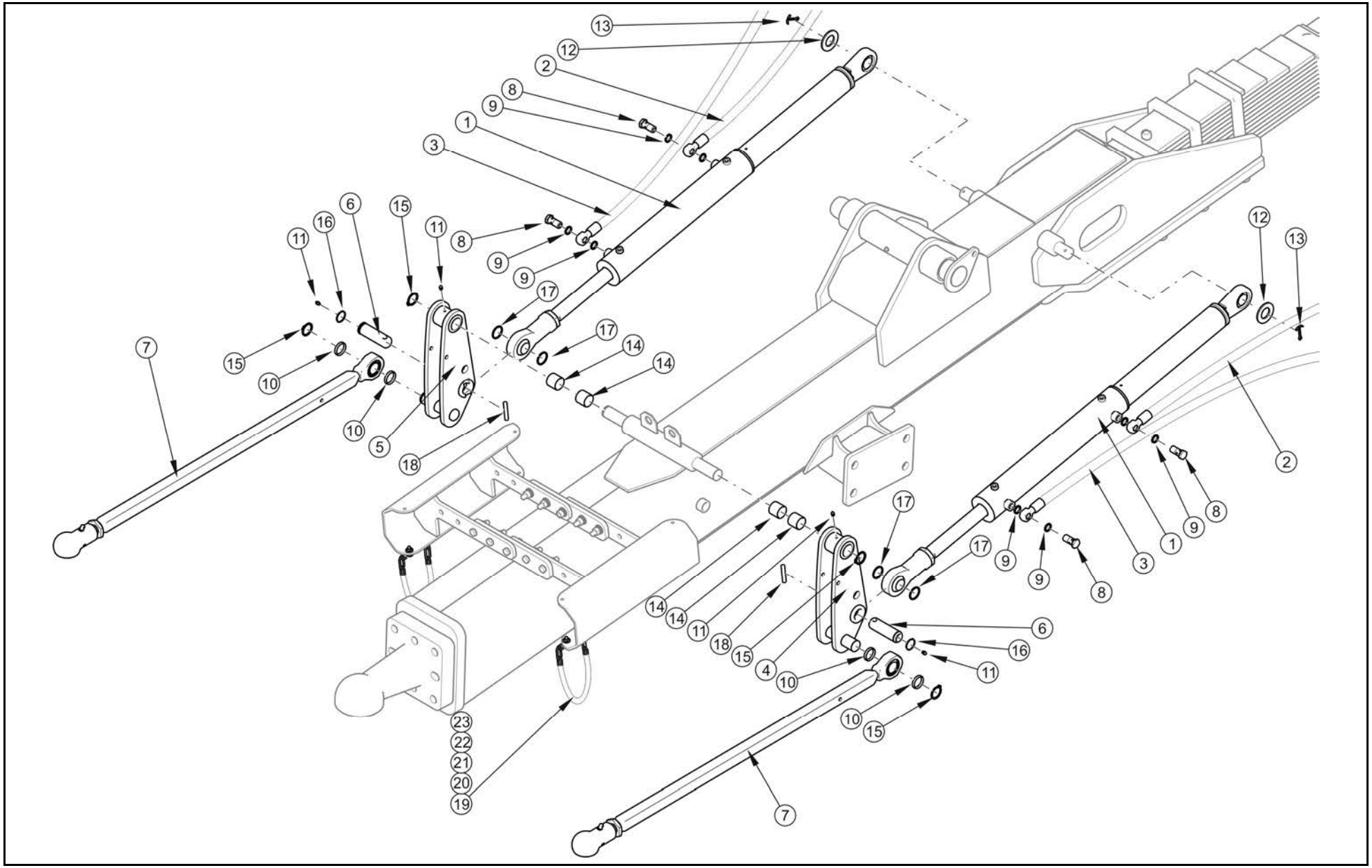

STEROWANIE SKRĘTEM KÓŁ

027/1 **T900**

PRONAR

LP.	NAZWA CZĘŚCI	TYP	NUMER KATALOGOWY (NUMER NORMY)	ILOŚĆ	UWAGI	ZK
1	CYLINDER HYDRAULICZNY	SMT2D.60.35.350-00	106N-05500000	2		ZK09
2	PRZEWÓD	DN10 2800 (K-O)	182N-23000300	2		
3	PRZEWÓD	DN10 3250 (K-O)	193N-10001200	2		
4	DŹWIGNIA		193N-10040000	1		
5	DŹWIGNIA PRAWA		193N-10060000	1		
6	SWORZEŃ		193N-10000001	2		
7	CIĘGNO		193N-10050000	2		
8	ŚRUBA OTWOROWA		58RPN-14.00.003	4		
9	USZCZELKA	22/17/2 CU-M		8		
10	TULEJA		193N-10000002	4		
11	SMAROWNICZKA	M6	PN-76/M-86002	4		
12	PODKŁADKA	30-100HV A2J	PN-EN ISO 7093	2		
13	ZAWLECZKA	5X45-ST-A2J	PN-EN ISO 1234	2		
14	TULEJA ŚLIZGOWA		TUP2 30 30	4		
15	PIERŚCIEŃ OSADCZY SPRĘŻYNUJĄCY	Z30	PN-81/M-85111	4		
16	PIERŚCIEŃ USTALAJĄCY OKRĄGŁY		SRA 30	2		
17	TULEJKA		193N-10000002-01	4		
18	KOŁEK SPRĘŻYSTY	10X50-C	PN-EN ISO 8752	2		
19	ŁAŃCUSZEK	Ø3 (500MM)	DIN-5685	2		
20	PODKŁADKA OKRĄGŁA	6-200HV-A2J	PN-EN ISO 7089	4		
21	ŚRUBA	M6X25-8.8-A2J	PN-EN ISO 4017	2		
22	NAKRĘTKA SAMOZAB.	M6-5-A2J	PN-EN ISO 7040	2		
23	WĄŻ DO PALIWOWY	12-1,0 MPA WBK-10"6" (400MM)	WT-33/99	2		

027/1 obowiązuje od numeru przyczepy 00035 (KZK 381/11)

CYLINDER HYDRAULICZNY SMT2D.60.35.350-00
106N-05500000

027/2 **T900**

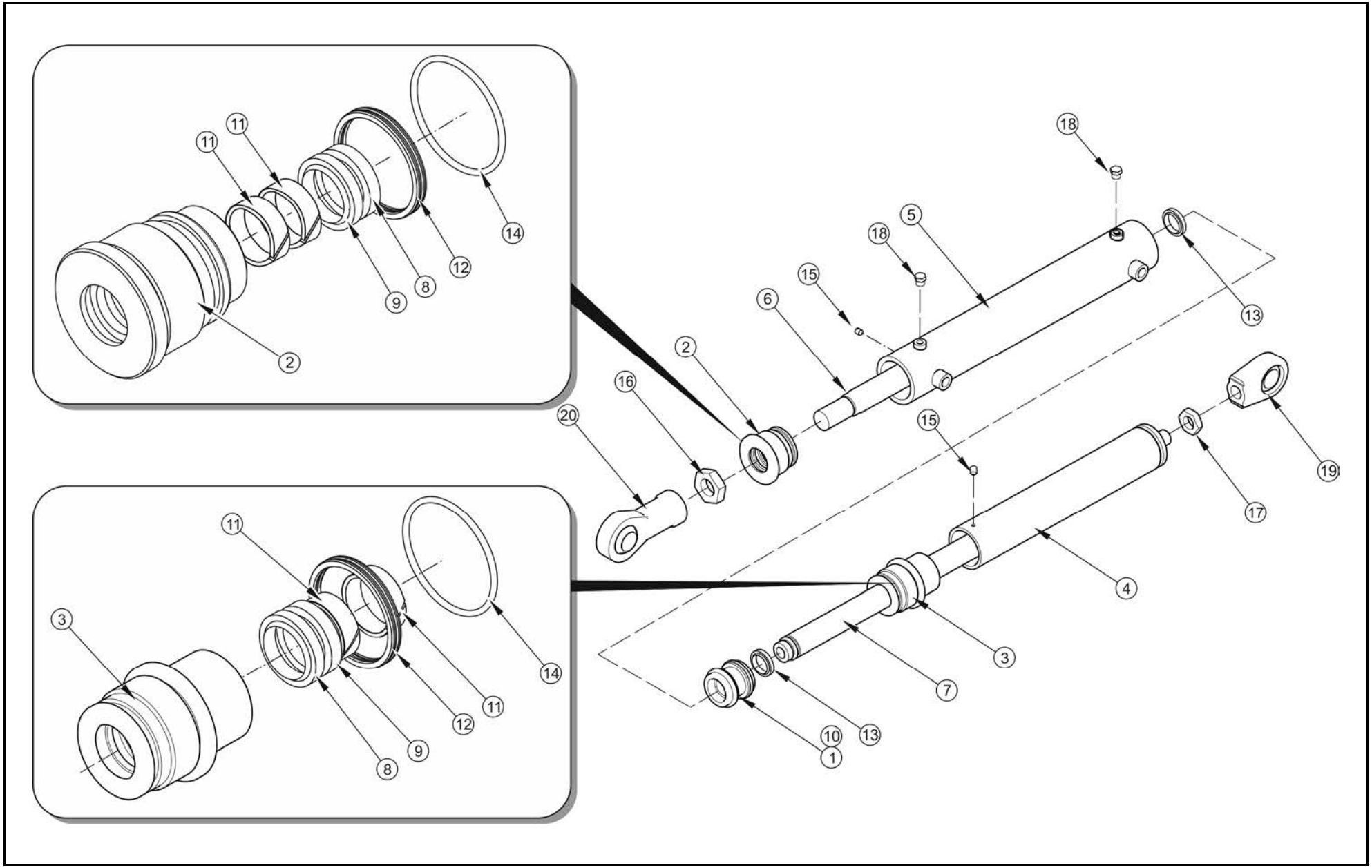

CYLINDER HYDRAULICZNY SMT2D.60.35.350-00 106N-05500000

027/2 **T900**

PRONAR

LP.	NAZWA CZĘŚCI	TYP	NUMER KATALOGOWY (NUMER NORMY)	ILOŚĆ	UWAGI	ZK
1	TŁOK		106N-05500003	1		
2	DŁAWNICA		106N-05500004	1		
3	DŁAWNICA		106N-05500005	1		
4	KORPUS CYLINDRA		106N-05500100	1		
5	ZESPÓŁ TULEI		106N-05500200	1		
6	TŁOCZYSKO		106N-05500301	1		
7	ŁOCZYSKO		106N-05500302	1		
8	PIERŚCIEŃ ZGARNIAJĄCY		GHK 313 35-43-5/7	2		
9	USZCZELKA		TTI 1591 35-43/L	2		
10	USZCZELKA		K18 060-044	1		
11	PIERŚCIEŃ PROWADZĄCY		K68-035/1 35X39X9,7	4		
12	PIERŚCIEŃ USZCZELNIAJĄCY		DU0100600-Z20	2		
13	PIERŚCIEŃ USZCZELNIAJĄCY		DU0000350-WUAQ3	2		
14	PIERŚCIEŃ USZCZELNIAJĄCY	O-RING	60X3	2		
15	WKRĘT	M6X8X3	DIN915	3		
16	NAKRĘTKA NISKA	M30X2	PN-82153	1		
17	NAKRĘTKA NISKA	M22X1,5	PN-82153	1		
18	KOREK ZABEZPIECZJĄCY		VSCH-M10X1/W0	4		
19	KOŃCÓWKA		TAPR 30N	1		
20	KOŃCÓWKA		TIF30PB	1		

BLOK ZAWOROWY KPL.
182N-10020000

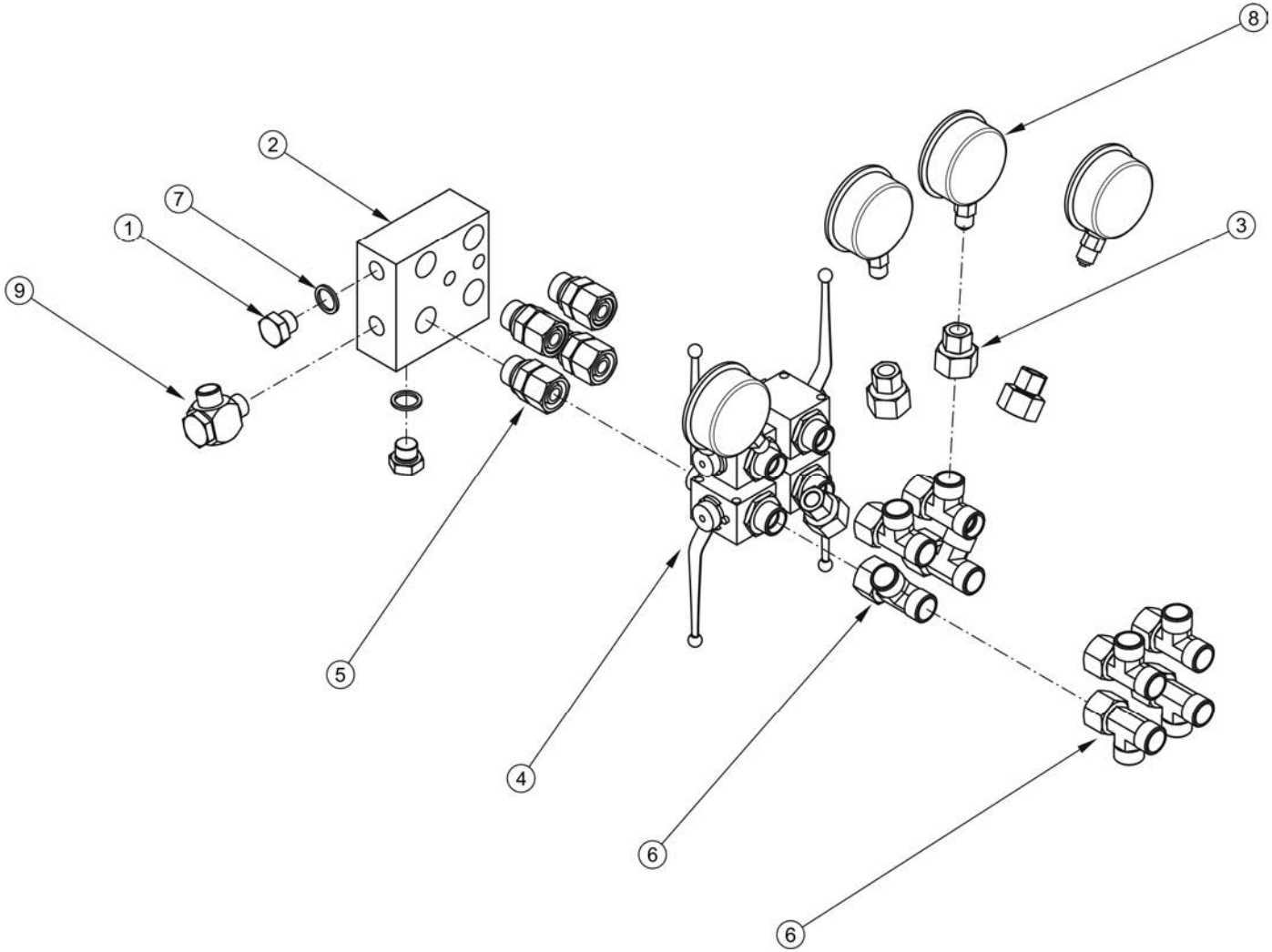

BLOK ZAWOROWY KPL
182N-10020000

028/1 **T900**

PRONAR

LP.	NAZWA CZĘŚCI	TYP	NUMER KATALOGOWY (NUMER NORMY)	ILOŚĆ	UWAGI	ZK
1	ZAŚLEPKA CZUJNIKA	BD	13RPN-03.01.02	2		
2	LISTWA ROZDZIELAJACA		182N-10020001	1		
3	MOCOWANIE MANOMETRU KPL		182N-10020100	4		
4	ZAWÓR HYDRAULICZNY		45RPN-26.00.001	4		
5	ZŁĄCZKA	M22x1.5 – M22x1.5	EGE15LM22X1.5	4		
6	TRÓJNIK Z NAKRĘTKĄ		EL15LOMDCFX	8		
7	PODKŁADKA MIEDZIANA	22/17/2	F80-3407114	4		
8	MANOMETR		0-160 M63R G1/4	4		ZK10
9	ZŁĄCZKA BANJO		WH12LRKDSOMDCF-PA	1		

028/1 obowiązuje od numeru przyczepy 00035 (KZK 336/11)

CIĘGNO KPL.
193N-10050000

029/1 **T900**

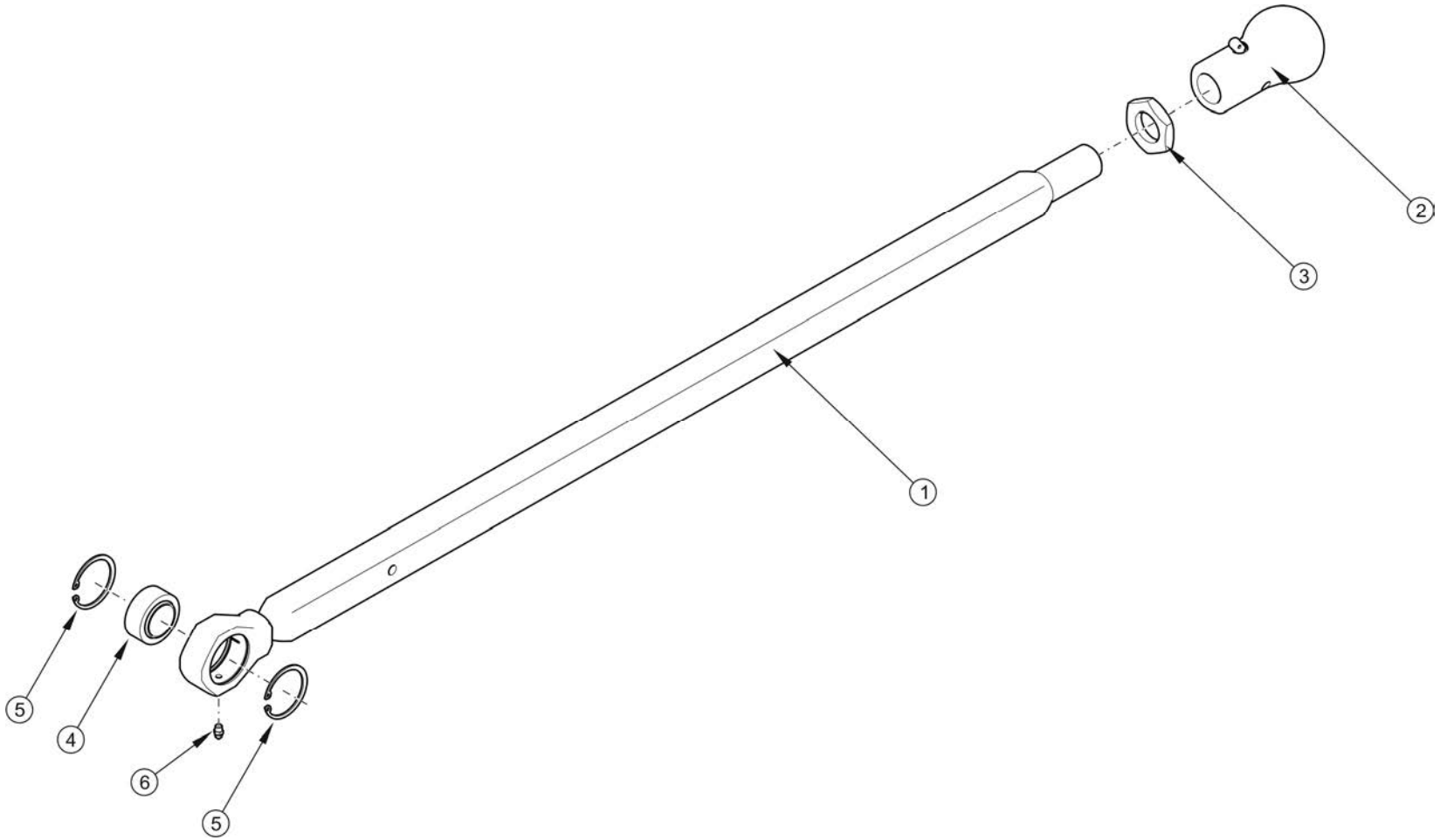

CIĘGNO KPL.
193N-10050000

029/1 **T900**

PRONAR

LP.	NAZWA CZĘŚCI	TYP	NUMER KATALOGOWY (NUMER NORMY)	ILOŚĆ	UWAGI	ZK
1	CIĘGNO		193N-1005010	1		
2	CIĘGNO KULOWE	K50 ; M30X2	00.662.020.0	1		
3	NAKRĘTKA NISKA	M30X2-5-A2J	PN-EN ISO 8675	1		
4	ŁOŻYSKO ŚLIZGOWE POPRZECZNE		GE30ES	1		
5	PIERŚCIEŃ OSADCZY SPR.	W47	PN-81/M-85111	2		
6	SMAROWNICZKA	M6	PN-76/M-86002	1		

POMPA ZASILAJĄCA PM 25-S/3
106-002-00030

030/1 **T900**

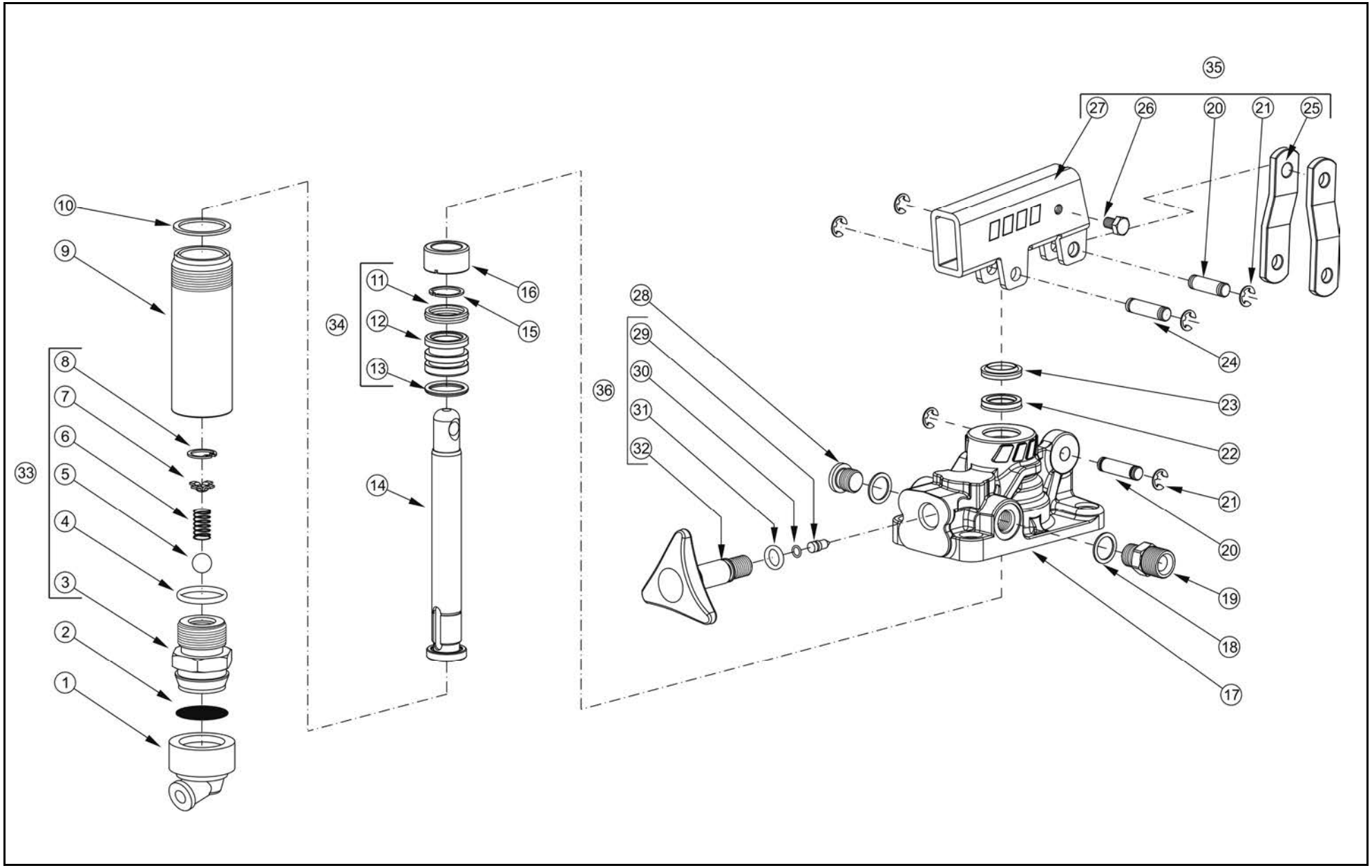

POMPA ZASILAJĄCA PM 25-S/3
106-002-00030

030/1 **T900**

PRONAR

LP.	NAZWA CZĘŚCI	TYP	NUMER KATALOGOWY (NUMER NORMY)	ILOŚĆ	UWAGI	ZK
1	POKRYWA ZASYSAJĄCA		506-000-00392	1		
2	SITKO ZAWORU		550-001-00012	1		
3	OBUDOWA ZAWORU		544-005-00019	1		
4	O-RING		506-003-00201	1		
5	KULKA		510-009-00116	1		
6	SPRĘŻYNA		512-005-00689	1		
7	SPRĘŻYNA PROWADNICY		550-001-00101	1		
8	PIERŚCIEŃ OSADCZY		501-001-00113	1		
9	CYLINDER		537-002-00019	1		
10	PODKŁADKA		116-009-01255	1		
11	USZCZELKA		506-000-00258	1		
12	TŁOK		532-002-00028	1		
13	O-RING		506-002-00158	1		
14	TŁOCZYSKO		535-001-00069	1		
15	PIERŚCIEŃ OSADCZY		501-011-00111	1		
16	PODKŁADKA DYSTANSOWA		530-005-00010	1		
17	KORPUS POMPY		517-001-00576	1		
18	PODKŁADKA		116-009-00158	2		
19	NYPEL		116-006-00259	1		
20	SWORZEŃ		526-001-00095	2		
21	PIERŚCIEŃ OSADCZY		501-015-00028	6		
22	USZCZELNIACZ		506-000-01659	1		
23	USZCZELNIACZ GŁOWICZKI		506-000-01622	1		
24	SWORZEŃ		526-001-00086	1		
25	UCHWYT		538-001-00081	2		
26	ŚRUBA UCHWYTU		502-002-00012	1		
27	UCHWYT DŹWIGNI		539-001-00212	1		
28	KOREK		115-006-00117	1		
29	SWORZEŃ		543-004-00023	1		
30	O-RING		506-000-00589	1		
31	O-RING		506-002-00014	1		
32	POKRĘTŁO		500-001-00357	1		
33	ZAWOR KPL.		500-002-00016			
34	TŁOK KPL.		500-012-00014			
35	DŹWIGNIA KPL.		500-009-00135			
36	POKRĘTŁO KPL.		500-007-00048			

ZAWIESZENIE HYDRAULICZNE KPL.
182N-24000000

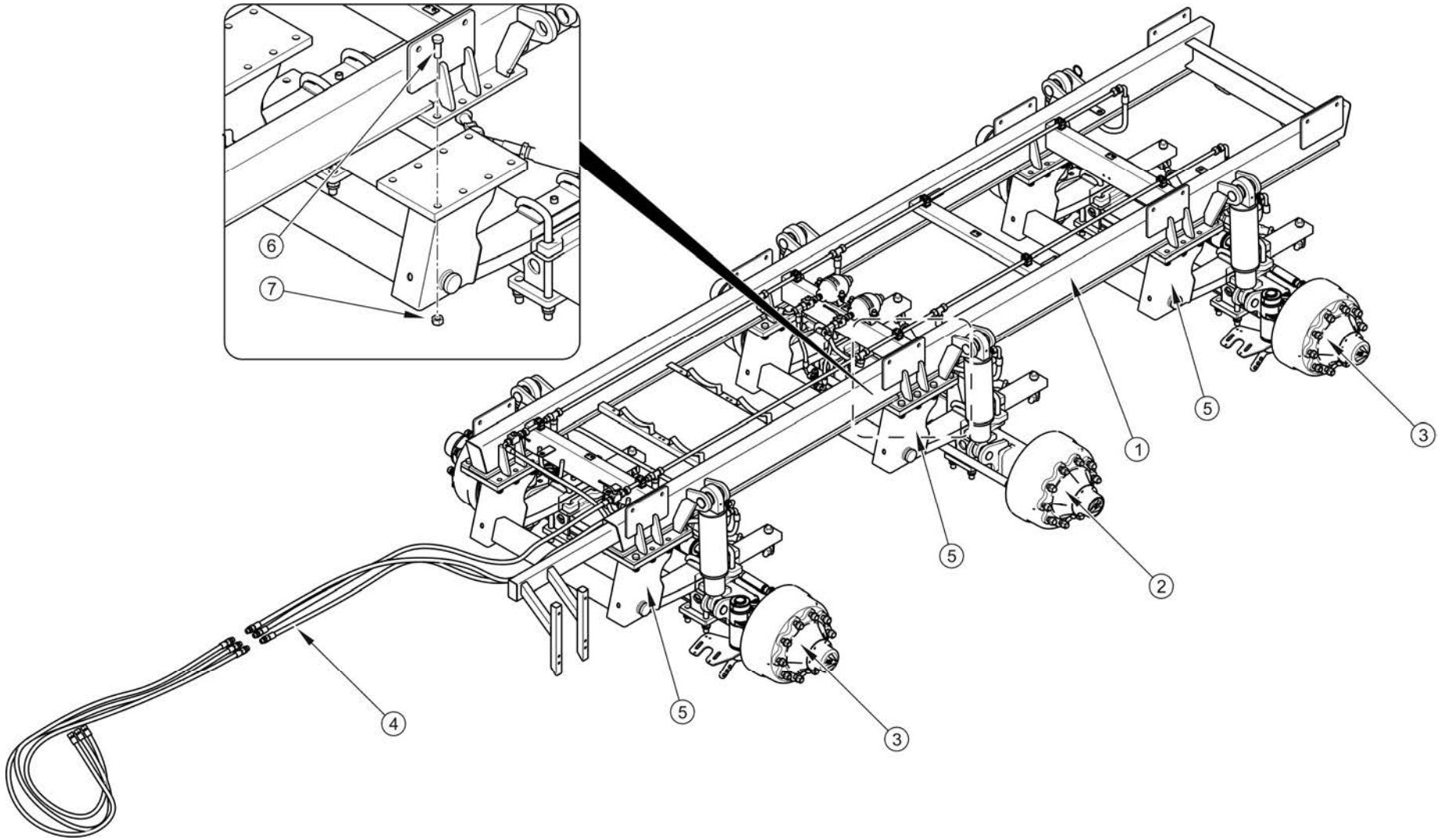

ZAWIESZENIE HYDRAULICZNE KPL. 182N-24000000

031/1 **T900**

PRONAR

LP.	NAZWA CZĘŚCI	TYP	NUMER KATALOGOWY (NUMER NORMY)	ILOŚĆ	UWAGI	ZK
1	RAMA DOLNA		182N-24010000	1		ZK11
2	OŚ SZTYWNA	(2200X150-414S)	182N-24020000	1		
3	OŚ SKRĘTNA	(2200X150-414S)	182N-24030000	2		
4	INSTALACJA HYDRAULICZNA		182N-24050000	1		
5	ZAWIESZENIE HYDRAULICZNE		182N-24060000	3		
6	ŚRUBA	M20X60 8.8 A2J	PN EN-ISO 4017	48		
7	NAKRĘTKA SAMOZABEZPIECZAJĄCA	M20 A2J	DIN 982	48		

031/1 obowiązuje od numeru przyczepy 00035 (KZK 381/11)

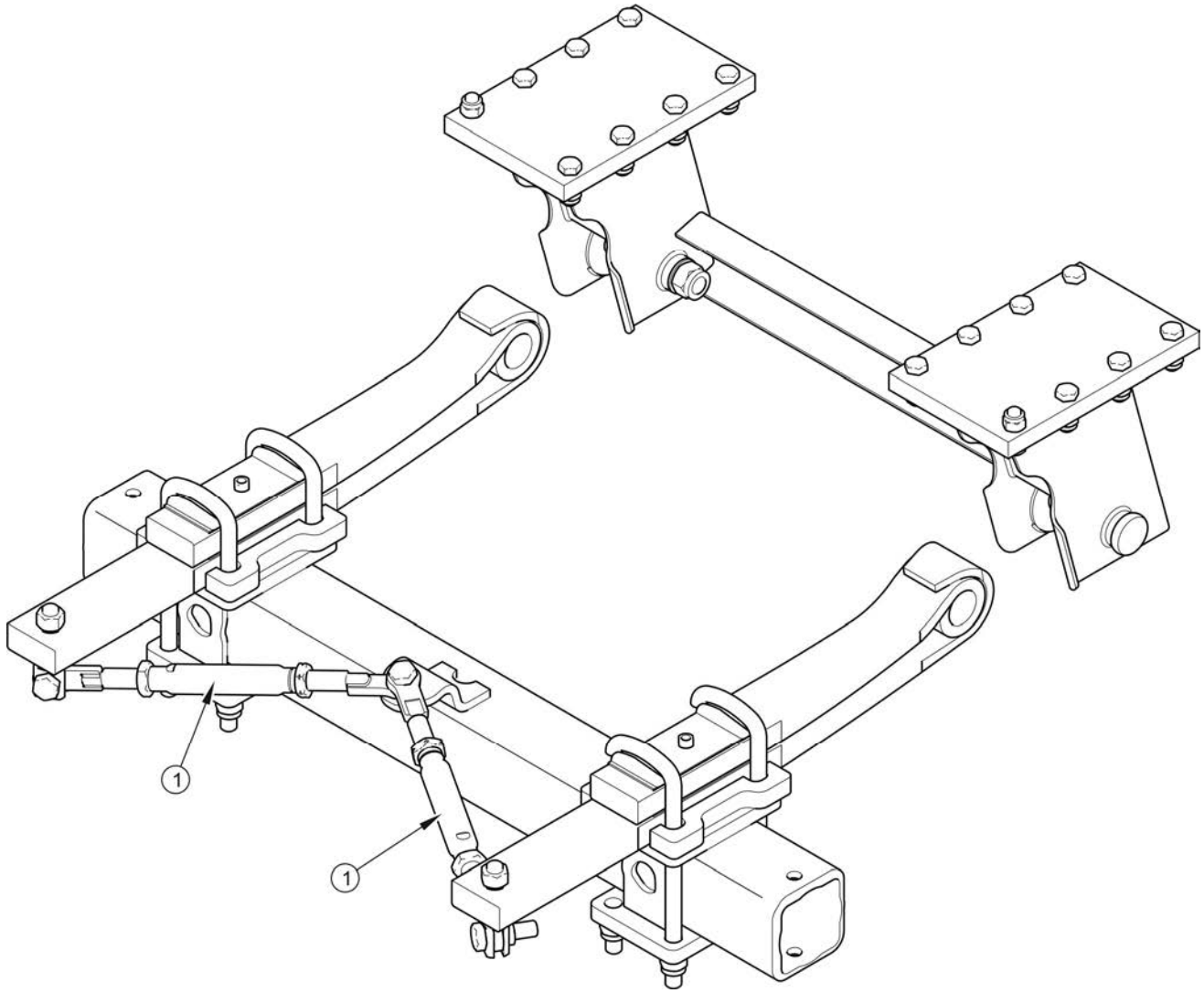
1
1

ZAWIESZENIE HYDRAULICZNE 182N-24060000 (KM15N04)

032/1 **T900**

PRONAR

LP.	NAZWA CZĘŚCI	TYP	NUMER KATALOGOWY (NUMER NORMY)	ILOŚĆ	UWAGI	ZK
1	ŚRUBA REGULACYJNA		80BL02			ZK12

032/1 obowiązuje od numeru przyczepy 00035 (KZK 381/11)

INSTALACJA HYDRAULICZNA ZAWIESZENIA
182N-24050000

033/1 **T900**

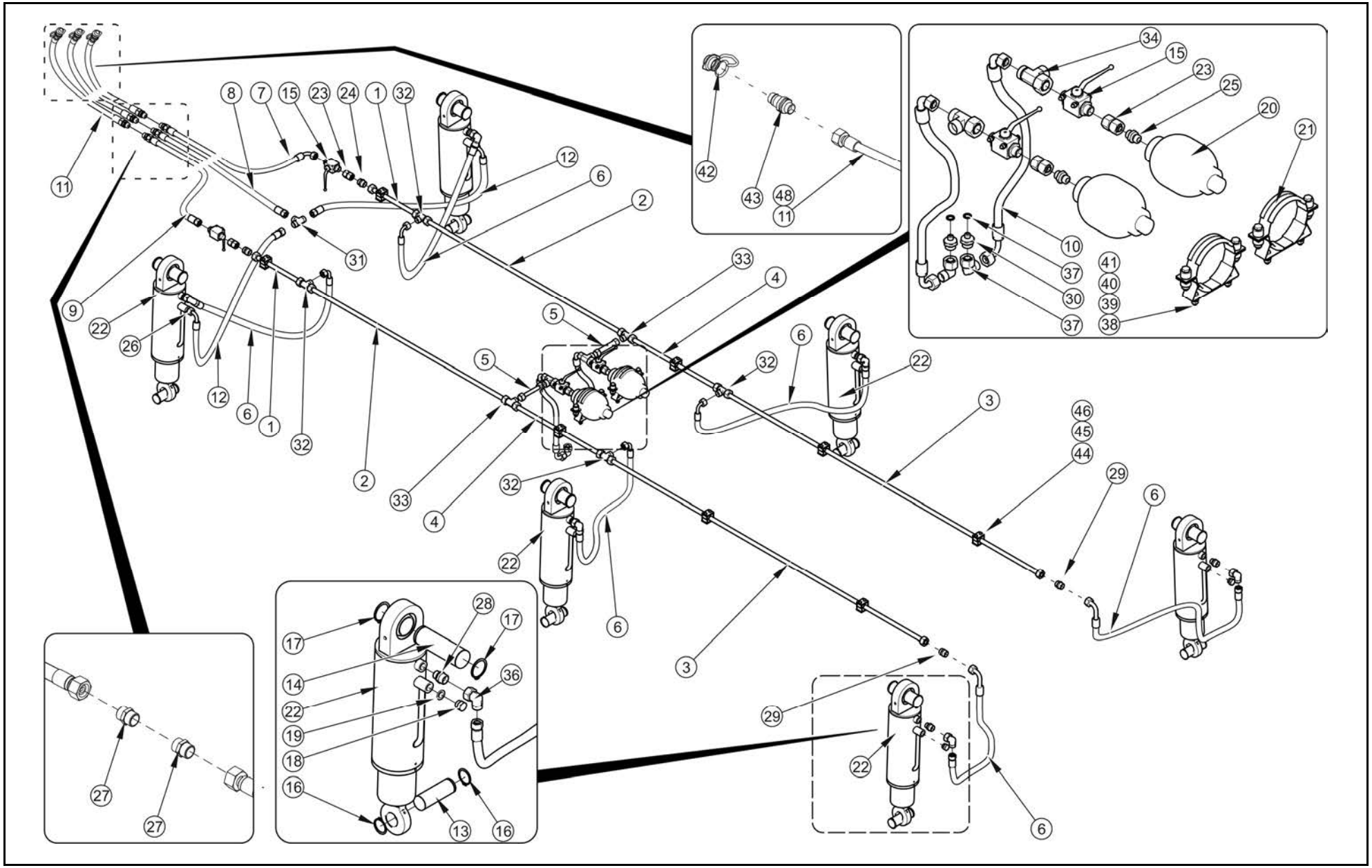

INSTALACJA HYDRAULICZNA ZAWIESZENIA 182N-24050000

033/1 **T900**

PRONAR

LP.	NAZWA CZĘŚCI	TYP	NUMER KATALOGOWY (NUMER NORMY)	ILOŚĆ	UWAGI	ZK
1	RURKA I		182N-24050100	2		ZK13
2	RURKA II		182N-24050200	2		
3	RURKA III		182N-24050300	2		
4	RURKA II		193N-13020200	2		
5	RURKA III		193N-13020300	2		
6	PRZEWÓD		16/02H1718L00700H0218L00650A	6		
7	PRZEWÓD		10/02H1715L03265H0215L	1		
8	PRZEWÓD		12/02H0215L02370H0215L	1		
9	PRZEWÓD		10/02H1715L03000H0215L	1		
10	PRZEWÓD		12/02H1715L00700H0215L	2		
11	PRZEWÓD		10/02H0215L03000H0215L	3		
12	PRZEWÓD		12/02H1715L01100H0215L	2		
13	SWORZEŃ SIŁOWNIKÓW DOLNY		182N-24050001	6		
14	SWORZEŃ SIŁOWNIKA GÓRNY		182N-05000001	6		
15	ZAWÓR HYDRAULICZNY		45RPN-26.00.001	4		
16	PIERŚCIEŃ OSADCZY SPRĘŻYNUJĄCY	Z 40	PN-81/M-85111	12		
17	PIERŚCIEŃ OSADCZY SPRĘŻYNUJĄCY	Z 50	PN-81/M-85111	12		
18	TŁUMIK HAŁASU	1/2"	80.0173.12	4		
19	USZCZELKA		21X28X2 CU-M	4		
20	AKUMULATOR HYDRAULICZNY		H1000R-PO=50 BAR	2		
21	OBEJMA AKUMULATORA		CR114	2		
22	CYLINDER	120SJ100A/200G3B25	106N-09020000	6		
23	ZŁĄCZKA		GZ15LCF	4		
24	ZŁĄCZKA REDUKCYJNA		GR18/15L	2		
25	ZŁĄCZKA	M18X1,5-M22X1,5	GE15LMEDOMDCF	2		
26	ZŁĄCZKA		GE15LREDOMDCF	2		
27	KRÓCIEC		GE15LM22X1,5EDOMDCF	6		
28	ZŁĄCZKA		GE18LREDOMDCF	6		
29	ZŁĄCZKA		G18LCFX	2		
30	KRÓCIEC		PGEW15LM12X1,50B0	2		
31	TRÓJNIK		T15LCFX	1		
32	TRÓJNIK		T18LCFX	4		
33	TRÓJNIK REDUKCYJNY		TR18/15/18LCFX	2		
34	TRÓJNIK Z NAKRĘTKĄ ASYMETRYCZNY		EL15LOMDCF	2		
35	KOLANKO Z NAKRĘTKĄ		EW15LOMDCF	2		
36	KOLANKO Z NAKRĘTKĄ		EW18LOMDCF	4		
37	USZCZELKA		12X17X1,4 CU-M	2		
38	PODKŁADKA	8-100HV-A2J	PN-EN ISO 7091	4		
39	NAKRĘTKA	M8-8-A2J	PN-EN ISO 4032	4		
40	PODKŁADKA	Z8,2 FE/ZN9	PN-77/M-82008	4		
41	ŚRUBA	M8X25-8.8-A2J	PN-EN ISO 4017	4		
42	ZATYCZKA WTYKU		TF12R	3	czerwona	
43	SZYBKOZŁĄCZKA - WTYK		CNV 08 2/2215	3		
44	WKŁAD OBEJMY		A2 18C	8		
45	ŚRUBA	M6X35-8.8-A2J	PN-EN ISO 4014	16		
46	POKRYWA GÓRNA OBEJMY		APS2	8		
47	ZACISK TAŚMOWY PLAST.	4,5X360		6	nie pokazano na rys	
48	NALEPKA INFORMACYJNA		182N-05050001	1		

033/1 obowiązuje od numeru przyczepy 00035 (KZK 381/11)

INSTALACJA HYDRAULICZNA ŚCIANY PRZESUWNEJ
182N-02800000

034/1 **T900**

PRONAR

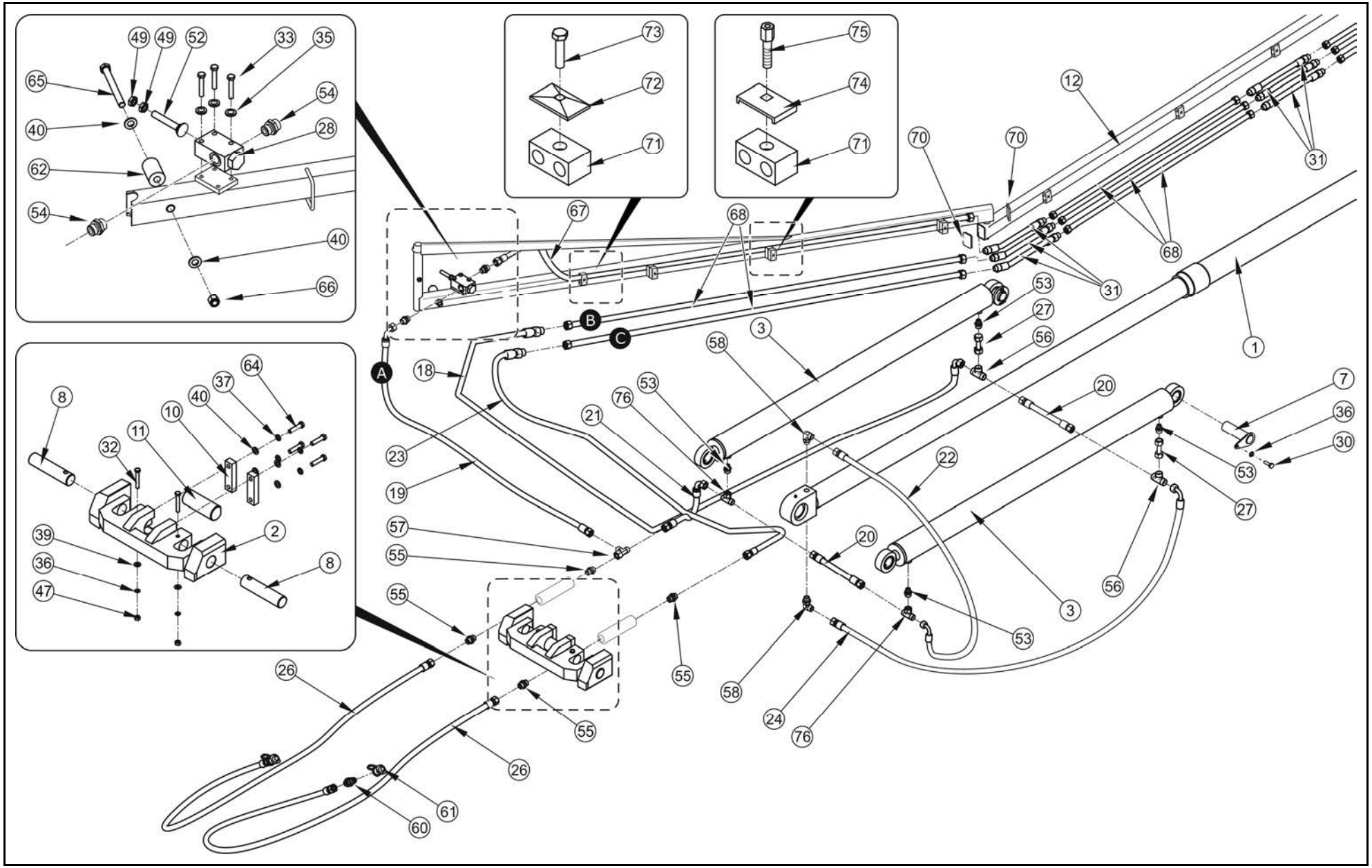

INSTALACJA HYDRAULICZNA ŚCIANY PRZESUWNEJ
182N-02800000

034/2 **T900**

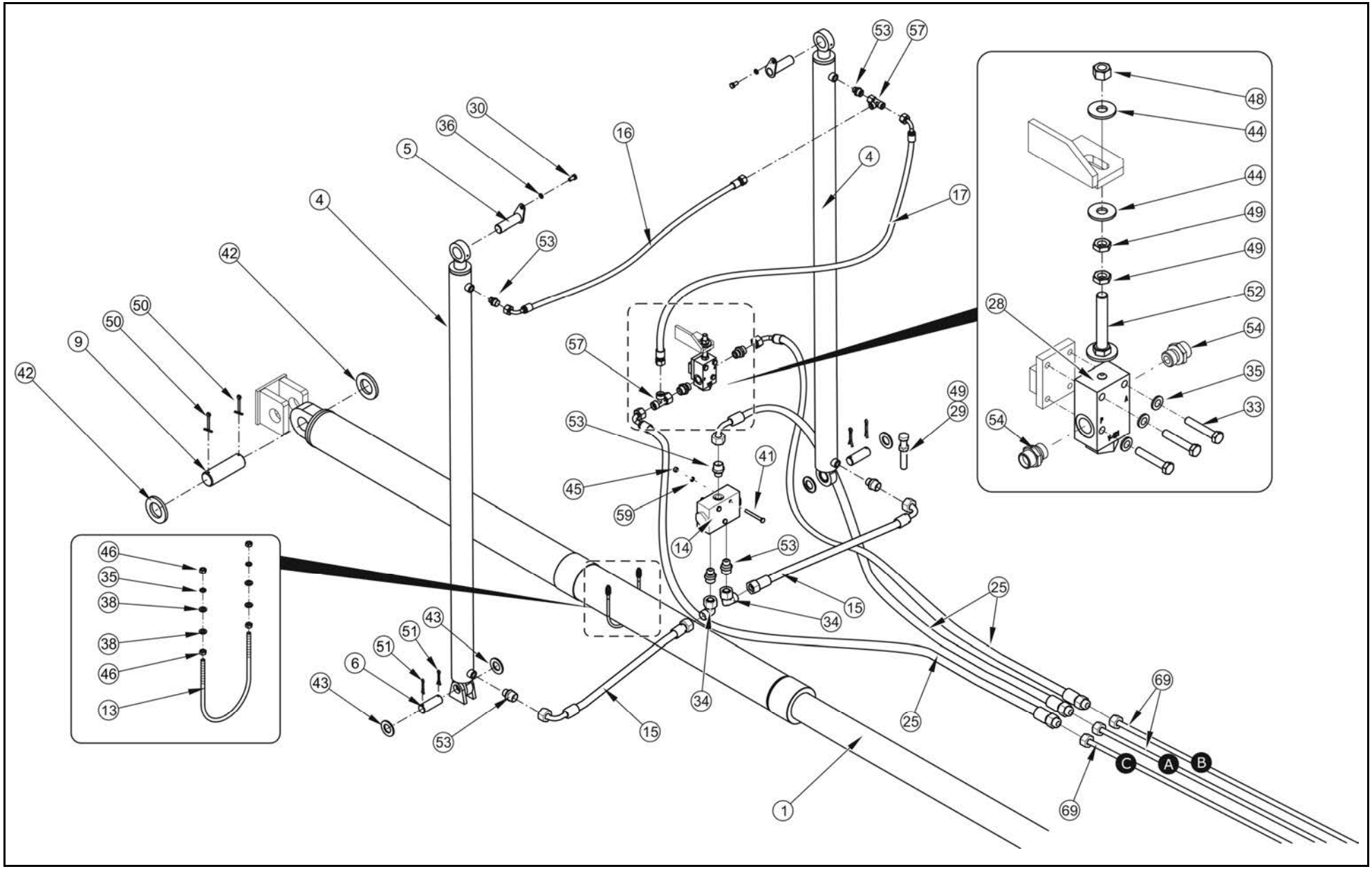

INSTALACJA HYDRAULICZNA ŚCIANY PRZESUWNEJ 182N-02800000

034/1-034/2 **T900**

PRONAR

LP.	NAZWA CZĘŚCI	TYP	NUMER KATALOGOWY (NUMER NORMY)	ILOŚĆ	UWAGI	ZK
1	CYLINDER TELESKOPOWY		106N-00200000-01	1		ZK14
2	UCHO SIŁOWNIKÓW		182N-08000200	1		
3	CYLINDER	80SJ40A/1300G2A20	106N-06240000-01	2		
4	CYLINDER	63SJ40A/1500G2A20	106N-05280000	2		
5	SWORZEŃ GÓRNY		182N-08000100	2		
6	SWORZEŃ DOLNY		182N-08000001	2		
7	SWORZEŃ SIŁ. TŁOKOWYCH		182N-08002300	2		
8	SWORZEŃ SIŁOWNIKÓW TŁOKOWYCH		182N-08000004	2		
9	SWORZEŃ TELESKOPU		182N-08000008	1		
10	ZAMKNIĘCIE		182N-08000002	2		
11	SWORZEŃ TELESKOPU		182N-08000005	1		
12	RAMIĘ PRZEWODÓW (RURKI)		182N-28010000	1		
13	OBEJMA		182N-08000009	1		
14	DZIELNIK STRUMIENIA	V1023	DFL 10-20	1		
15	PRZEWÓD		10/02H1715L00550H0215L	2		
16	PRZEWÓD		10/02H1715L01150H0215L	1		
17	PRZEWÓD		10/02H1715L01700H0215L	1		
18	PRZEWÓD		12/02H1715L03100H0415L01400A	1		
19	PRZEWÓD		12/02H1715L01400H0215L01400A	1		
20	PRZEWÓD		12/02H0215L00250H0215L	2		
21	PRZEWÓD		12/02H1715L00270H0215L	1		
22	PRZEWÓD		12/02H1715L01700H0215L01700A	1		
23	PRZEWÓD		12/02H1715L01700H0415L01700A	1		
24	PRZEWÓD		12/02H1715L02800H0215L01700A	1		
25	PRZEWÓD		12/02H1715L00900H0415L00900A	3		
26	PRZEWÓD		12/02H0215L03000H0215L	2		
27	RURKA KPL		182N-08002500	2		
28	ZAWÓR KRAŃCOWY	VF-NC	V-121 1/2" NC	2		
29	ŚRUBA	M12X70-5.8-A2J	PN-EN ISO 4017	1		
30	ŚRUBA	M10X25-5.8-A2J	PN-EN ISO 4017	4		
31	PRZEWÓD		12/02H0415L00700H0415L00700A	6		
32	ŚRUBA	M10X65-8.8-A2J	PN-EN ISO 4014	2		
33	ŚRUBA	M8X45-8.8-A2J	PN-EN ISO 4014	6		
34	ZŁĄCZKA KOLANKOWA		EW15LOMDCF	2		
35	PODKŁADKA SPRĘŻYSTA	8.2 FE//ZN5//A	PN-77/M-82008	8		
36	PODKŁADKA SPRĘŻYSTA	10.2 FE//ZN5//A	PN-77/M-82008	6		
37	PODKŁADKA SPRĘŻYSTA	12.2 FE//ZN5//A	PN-77/M-82008	4		
38	PODKŁADKA OKR.	8-100HV FE//ZN5//A	PN-EN ISO 7091	4		
39	PODKŁADKA OKR.	10-100HV FE//ZN5//A	PN-EN ISO 7091	2		
40	PODKŁADKA OKR.	12-100HV FE//ZN5//A	PN-EN ISO 7091	6		

034/1-034/2 obowiązuje od numeru przyczepy 00052 (KZK 245/12)

INSTALACJA HYDRAULICZNA ŚCIANY PRZESUWNEJ 182N-02800000

034/1-034/2 **T900**

PRONAR

LP.	NAZWA CZĘŚCI	TYP	NUMER KATALOGOWY (NUMER NORMY)	ILOŚĆ	UWAGI	ZK
41	ŚRUBA	M6X55-5.8-A2J	PN-EN ISO 4017	3		ZK14
42	PODKŁADKA OKR.	48-100HV FE//ZN5//A	PN-EN ISO 7091	2		
43	PODKŁADKA OKR.	31-100HV FE//ZN5//A	PN-EN ISO 7091	4		
44	PODKŁADKA OKR.	12-100HV FE//ZN5//A	PN-EN ISO 7093	2		
45	NAKRĘTKA SZEŚCIOKĄTNA	M6-5-A2J	PN-EN ISO 4032	3		
46	NAKRĘTKA SZEŚCIOKĄTNA	M8-5-A2J	PN-EN ISO 4032	4		
47	NAKRĘTKA SZEŚCIOKĄTNA	M10-5-A2J	PN-EN ISO 4032	2		
48	NAKRĘTKA SZEŚCIOKĄTNA	M12-5-A2J	PN-EN ISO 4032	1		
49	NAKRĘTKA NISKA	M12-5-A2J	PN-EN ISO 4035	4		
50	ZAWLECZKA	6,3X71	PN-EN ISO 1234	2		
51	ZAWLECZKA	6,3X50	PN-EN ISO 1234	4		
52	ZDERZAK		193N-08000100	2		
53	KORPUS ZŁĄCZKI		GE15LR3/8EDOMDCF	11		
54	KORPUS ZŁĄCZKI		GE15LREDOMDCF	4		
55	KORPUS ZŁĄCZKI		GE15LM22X1,5EDOMDCF	4		
56	TRÓJNIK		T15LCFX	2		
57	TRÓJNIK NIESYMETRYCZNY		EL15LOMDCF	3		
58	KOLANO NASTAWNE		WEE15LROMDCF	2		
59	PODKŁADKA SPRĘŻYSTA	6.1 FE//ZN5//A	PN-77/M-82008	3		
60	SZYBKOZŁĄCZKA - WTYK		CNV 08 2/2215	2		
61	ZATYCZKA WTYKU	1/2 NIEBIESKA	TF12	2		
62	SPRĘŻYNA POLIURETANOWA	FI-32X50	90SH	1		
63	OPASKA ZACISKOWA	4,8X430	460201	15	nie pokazano na rys	
64	ŚRUBA	M12X50-5.8-A2J	PN-EN ISO 4017	4		
65	ŚRUBA	M12X120-5.8-A2J	PN-EN ISO 4014	1		
66	NAKRĘTKA SAMOHAMOWNA	M12-5-A2J	PN-EN ISO 4070	1		
67	RURKA I		182N-28000100	1		
68	RURKA II		182N-28000200	5		
69	RURKA III		182N-28000300	3		
70	WKŁADKA PROSTOKĄTNA	60X40	SR1550	4		
71	OBEJMA PODWÓJNA KPL.		AD2 15-15C	21		
72	PŁYTKA GÓRNA		ADPS2	11		
73	ŚRUBA	M8X35-5.8-A2J	PN-EN ISO 4014	11		
74	ZABEZPIECZENIE ŚRUBY PAKIETOWEJ		APMRSD2-5	10		
75	ŚRUBA PAKIETOWA	DIN 3015	ADVTEA2	10		
76	TRÓJNIK SYMETRYCZNY		ET15LOMDCF	2		

034/1-034/2 obowiązuje od numeru przyczepy 00052 (KZK 245/12)

CYLINDER TELESKOPOWY
106N-00200000

034/3 **T900**

PRONAR

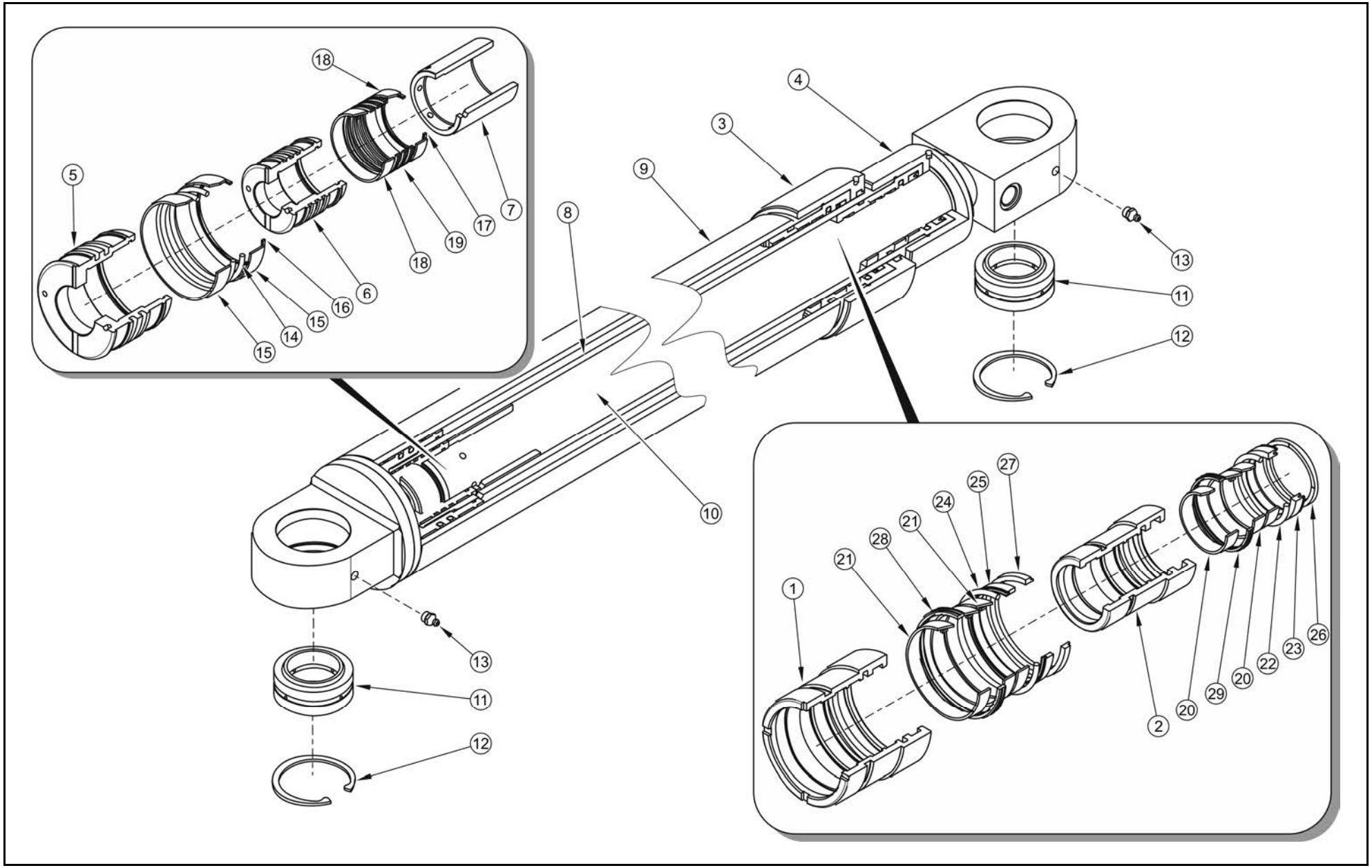

CYLINDER TELESKOPOWY
106N-00200000

034/3 **T900**

PRONAR

LP.	NAZWA CZĘŚCI	TYP	NUMER KATALOGOWY (NUMER NORMY)	ILOŚĆ	UWAGI	ZK
1	DŁAWNICA		106N-00200003	1		
2	DŁAWNICA		106N-00200004	1		
3	NAKRĘTKA		106N-00200005	1		
4	NAKRĘTKA		106N-00200006	1		
5	TŁOK		106N-00200007	1		
6	TŁOK		106N-00200008	1		
7	TULEJKA REDUKCYJNA		106N-00200009	1		
8	TŁOCZYSKO - TULEJA		106N-00200010	1		
9	KORPUS CYLINDRA		106N-00200100	1		
10	ZESPÓŁ TŁOCZYSKO - TULEJA		106N-00200200	1		
11	ŁOŻYSKO PRZEGUBOWO ŚLIZGOWE		GE50CX	2		
12	PIERŚCIEŃ OSADCZY	75x2.5	DIN 472	2		
13	SAMROWNICZKA	M10x1	DIN 71412	2		
14	USZCZELKA		PT0301150-T46N	2		
15	PIERŚCIEŃ PROWADZĄCY	2.5x20x349	GM74A5000-C380	2		
16	PIRŚCIEŃ USZCZELNIAJĄCY		95x3-82A	1		
17	PIRŚCIEŃ USZCZELNIAJĄCY		60x3-82A	1		
18	PIERŚCIEŃ PROWADZĄCY	2.5x15x240	GM73A5000-C380	2		
19	PIERŚCIEN TŁOKOWY USZCZELNIAJĄCY	80x2.5x3.35	80x2.5 RF	6		
20	PIERŚCIEN PROWADZĄCY	2.5x15x193.5	GM73A5000-C380	3		
21	PIERŚCIEŃ PROWADZĄCY	2.5x15x302.5	GM73A5000-C380	3		
22	USZCZELKA	60x75.1x6.3	GIR600	1		
23	USZCZELKA		TTS 60-75-12/L Al.	1		
24	USZCZELKA	95x110.1x6.3	GIR950	1		
25	USZCZELKA		TTI 90-105-12/L	1		
26	PIERŚCIEŃ ZGARNIAJĄCY		GHK 60-70-5/7	1		
27	PIERŚCIEŃ ZGARNIAJĄCY		GHK 95x107.2x7.1	1		
28	PIERŚCIEN TŁOKOWY USZCZELNIAJĄCY		DU0001150-Z20	1		
29	PIERŚCIEN TŁOKOWY USZCZELNIAJĄCY		DU100800-Z20	1		

CYLINDER 63SJ40A/1500G2A20
106N-05280000

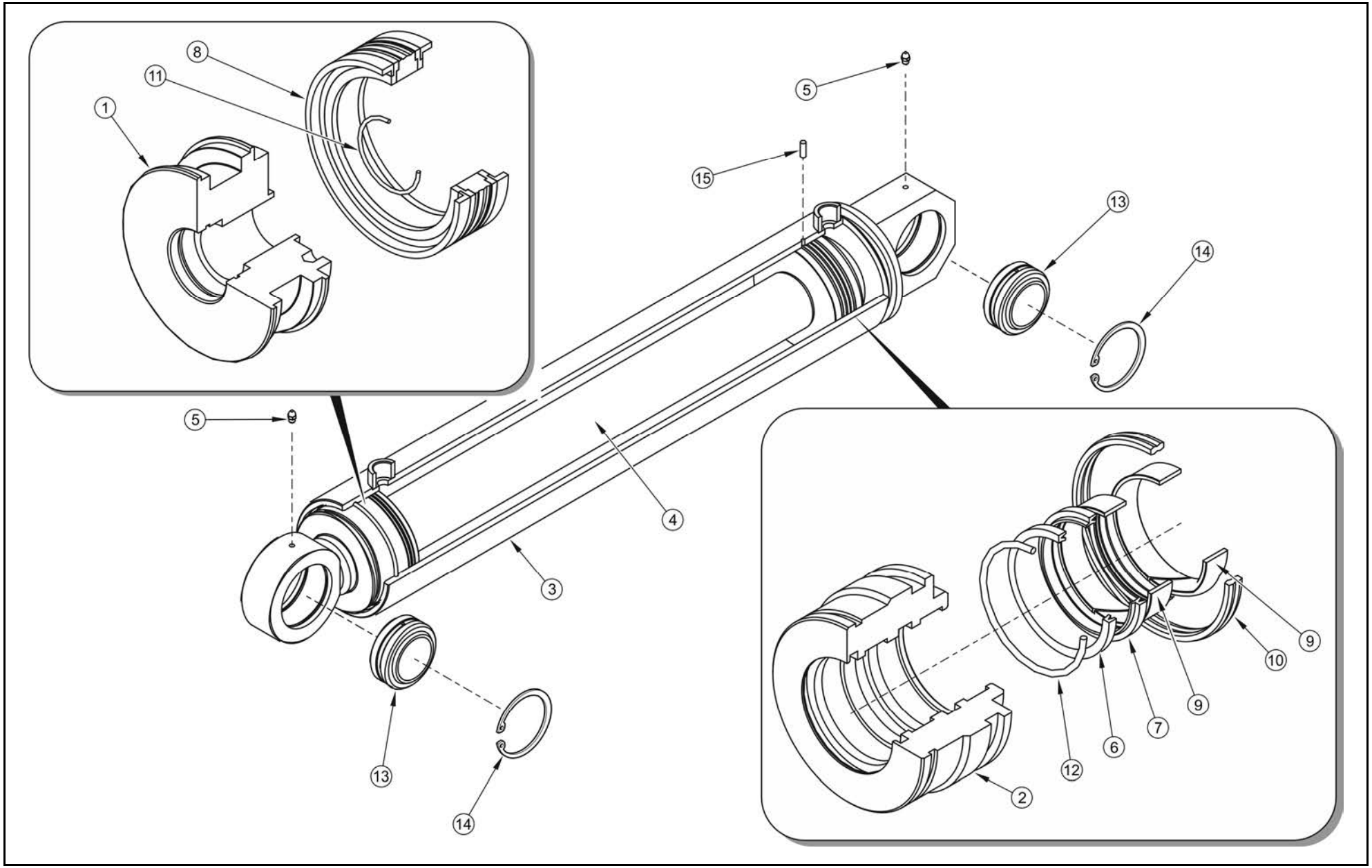

CYLINDER 63SJ40A/1500G2A20
106N-05280000

034/4 **T900**

PRONAR

LP.	NAZWA CZĘŚCI	TYP	NUMER KATALOGOWY (NUMER NORMY)	ILOŚĆ	UWAGI	ZK
1	TŁOK		106N-05280003	1		
2	DŁAWNICA		106N-05280004	1		
3	KORPUS CYLINDRA		106N-05280100	1		
4	ZESPÓŁ TŁOCZYSKA		106N-05280200	1		
5	SMAROWNICZKA	M6	DIN 71412	2		
6	PIERŚCIEŃ ZGARNIAJĄCY		K06-040/3 PU 40-50-5/7	1		
7	USZCZELKA		TTI 40-50-7/L	2		
8	USZCZELKA		K18 063-047/1	1		
9	PIERŚCIEŃ PROWADZĄCY	40x44x9.6	AGI40/2	2		
10	PIERŚCIEŃ USZCZELNIAJĄCY		DU0300630-Z20	1		
11	PIERŚCIEŃ USZCZELNIAJĄCY	30x3		1		
12	PIERŚCIEŃ USZCZELNIAJĄCY	65x3		1		
13	ŁOŻYSKO PRZEGUBOWE ŚLIZGOWE		GE30CX	2		
14	PIERŚCIEŃ OSADCZY	47x1.75	DIN 472	2		
15	WKRĘT	M6x8x3	DIN 915	2		

RAMIĘ PRZEWODÓW
182N-28010000

035/1 **T900**

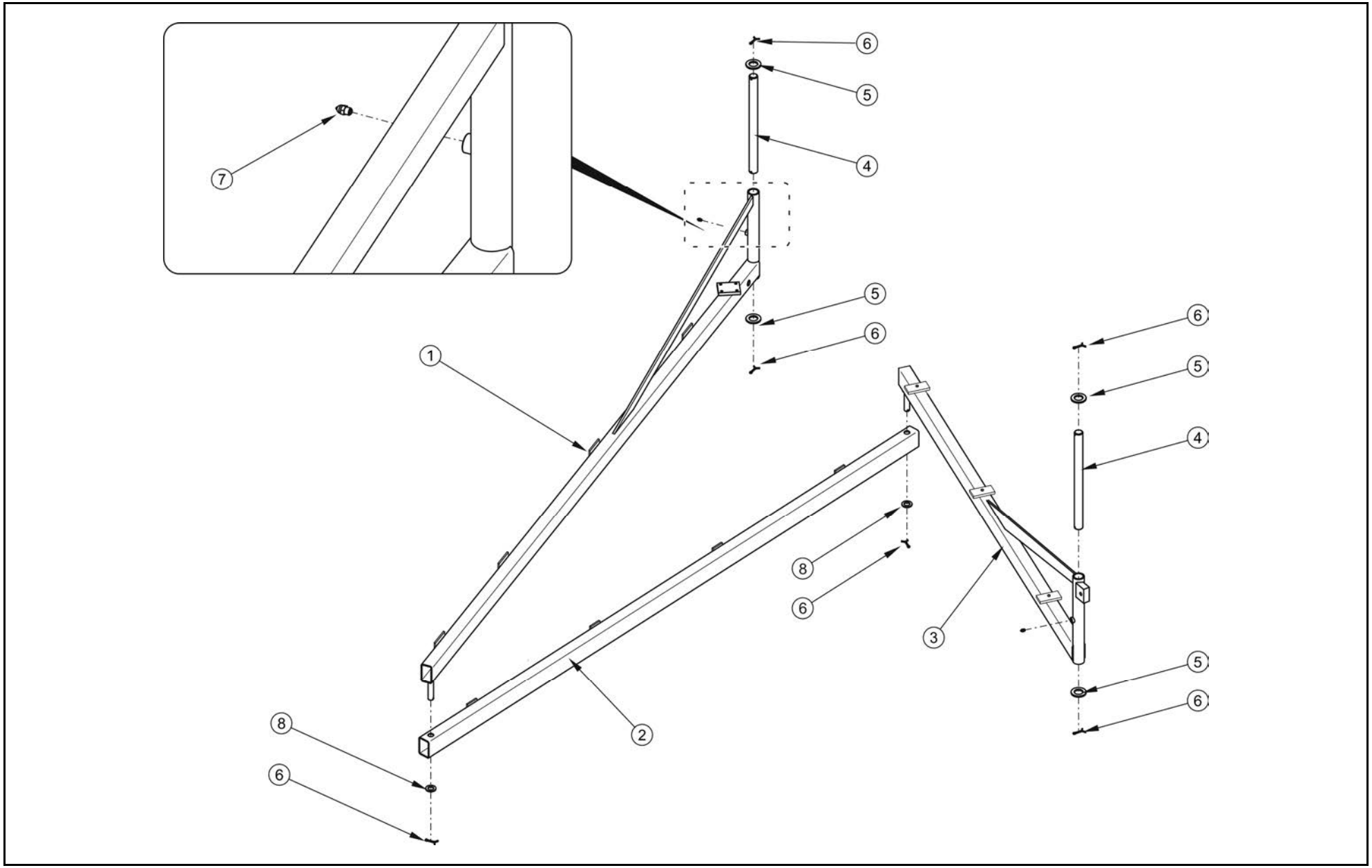

RAMIĘ PRZEWODÓW
182N-28010000

035/1 **T900**

PRONAR

LP.	NAZWA CZĘŚCI	TYP	NUMER KATALOGOWY (NUMER NORMY)	ILOŚĆ	UWAGI	ZK
1	RAMIĘ PRZÓD		182N-28010100	1		
2	RAMIĘ ŚRODEK		182N-28010200	1		
3	RAMIĘ TYŁ		182N-28010300	1		
4	SWORZEŃ MOCUJĄCY		182N-08010002	2		
5	PODKŁADKA	24-200HV- A2J	PN-EN ISO 7091	4		
6	ZAWLECZKA	4X32-ST A2J	PN-EN ISO 1234	6		
7	SMAROWNICZKA	M6	PN-76/M-86002	2		
8	PODKŁADKA	16-200HV-A2J	PN-EN ISO 7091	2		

INSTALACJA HYDRAULICZNA KLAPY
182N-09000000

036/1 **T900**

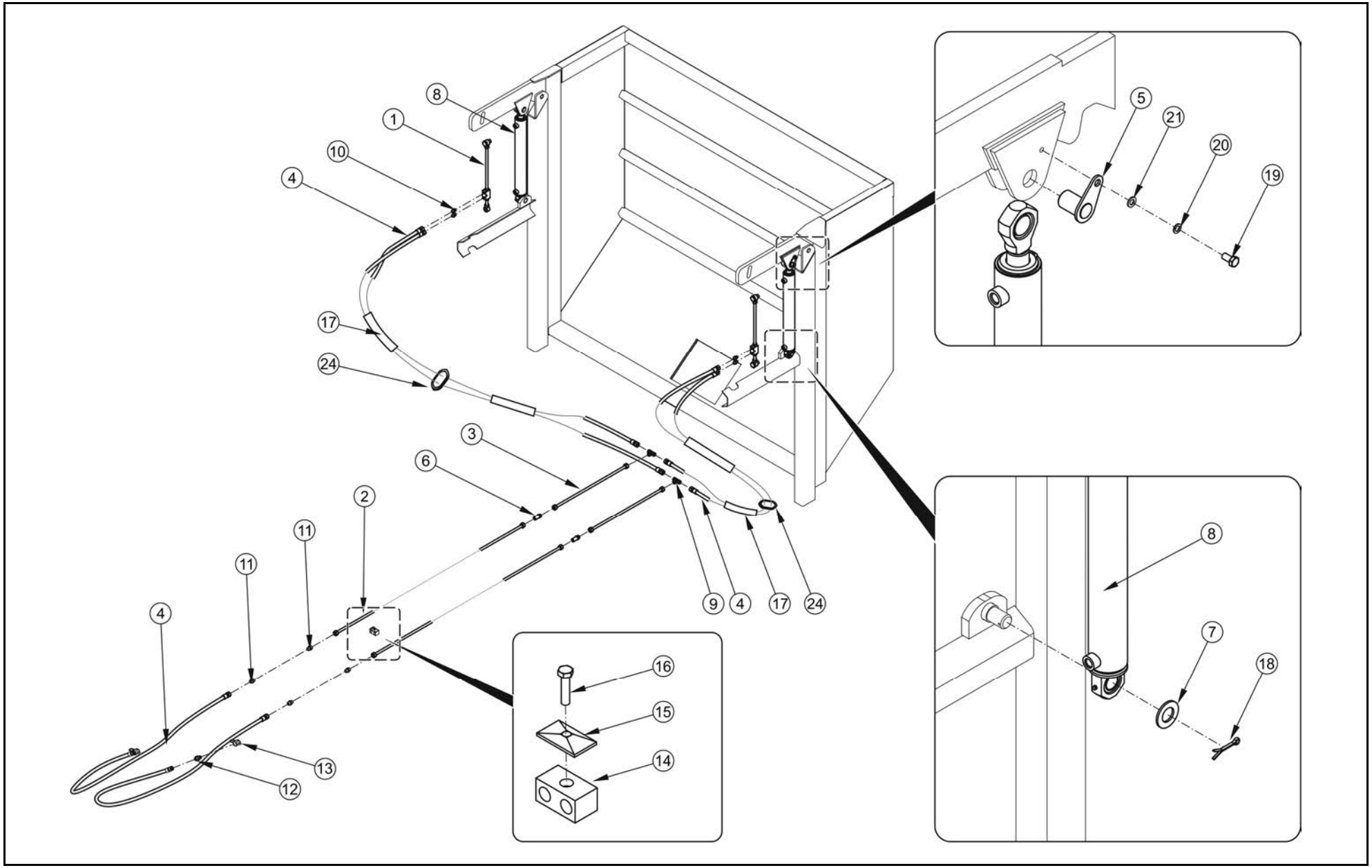

INSTALACJA HYDRAULICZNA KLAPY
182N-09000000

036/1 **T900**

PRONAR

LP.	NAZWA CZĘŚCI	TYP	NUMER KATALOGOWY (NUMER NORMY)	ILOŚĆ	UWAGI	ZK
1	ZAMEK HYDRAULICZNY KPL		182N-09010000	2		
2	RURKA I KPL		182N-09000100	2		
3	RURKA II KPL		182N-09000200	2		
4	PRZEWÓD		10/02H0215L03000H0215L	6		ZK15
5	SWORZEŃ		182N-09000600	2		
6	KRYZA	M22xM22-15L	103RPN-06.00.00.01	2		
7	PODKŁADKA SIŁOWNIKA		118RPN-11.00.00.01	2		
8	CYLINDER	63sj36A/480g2a16	106N-05270000	2		
9	KORPUS ZŁACZKI TRÓJNIKOWEJ		T15LCFX	2		
10	ZŁĄCZKA		GE15LR3/8EDOMDCF	4		
11	ZŁĄCZKA		GE15LM22x1.5EDOMDCF	4		
12	SZYBKOZŁĄCZKA - WTYK		CNV 08 2/2215	2		
13	ZATYCZKA WTYKU	1/2	TF12N	2	czarna	
14	WKŁAD OBEJMY PODWÓJNEJ	DIN 3015	RBP215X	9		ZK15
15	DASZEK OBEJMY	DIN3015	DPB2X	9		
16	ŚRUBA	M8x35-5.6-A2J	PN-EN ISO 4014	9		
17	RĘKAW SZYBKO WIĄZKUJACY	L=150mm	43465	4		
18	ZAWLECZKA	6.3x45-St-A2J	PN-EN ISO 1234	2		
19	ŚRUBA	M10x16-8.8-A2J	PN-EN ISO 4017	2		
20	PODKŁADKA SPRĘŻYSTA	Z10.2 Fe/Zn9	PN-77/M-82008	2		
21	PODKŁADKA	10-100HV-A2J	PN-EN ISO 7091	2		
22	OSŁONA KRAWĘDZI	l=170 mm	4610028	2		

036/1 obowiązuje od numeru przyczepy 00035 (KZK 381/11)

CYLINDER 63SJ36A/480G2A16
106N-05270000

036/2 **T900**

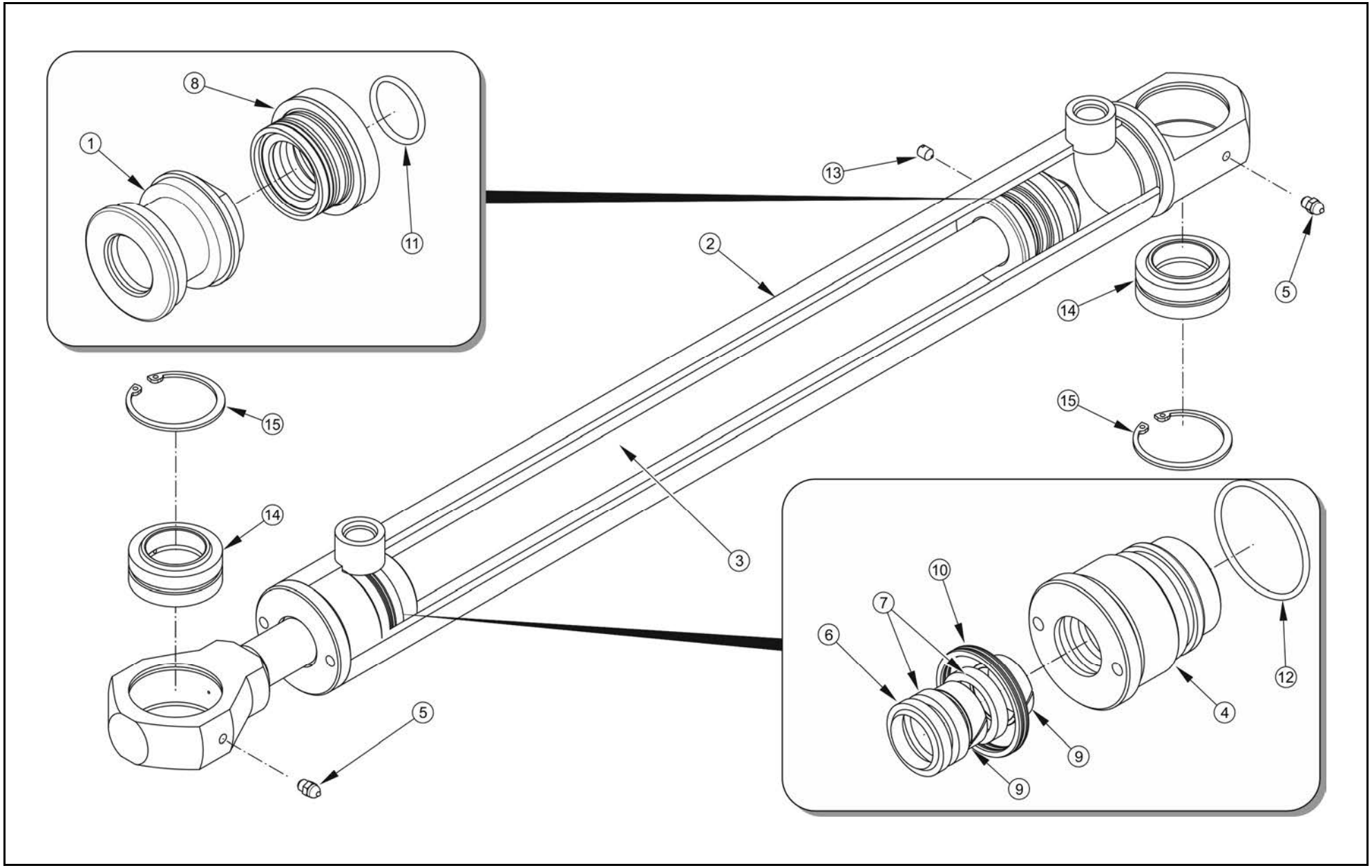

CYLINDER 63SJ36A/480G2A16
106N-05270000

036/2 **T900**

PRONAR

LP.	NAZWA CZĘŚCI	TYP	NUMER KATALOGOWY (NUMER NORMY)	ILOŚĆ	UWAGI	ZK
1	TŁOK		106N-05270003	1		
2	KORPUS CYLINDRA		106N-05270100	1		
3	ZESPÓŁ TŁOCZYSKA		106N-05270200	1		
4	DŁAWNICA		106N-05380004	1		
5	SAMROWNICZKA	M6	DIN 71412	2		
	PIERŚCIEŃ ZGARNIAJĄCY	36-44-5/7	K06-036 PU	1		
7	USZCZELKA	36-46-8/9	K33-036 PU	2		
8	USZCZELKA		K18 063-047/1	1		
9	PIERŚCIEŃ PROWADZĄCY	36x10x9.6	K68-036	2		
10	PIERŚCIEŃ USZCZELNIAJĄCY		DU0300630-Z20	1		
11		30x3		1		
12	PIERŚCIEŃ USZCZELNIAJĄCY	65x3		1		
13	WKRĘT	M6x8x3	DIN 915	2		
14	ŁOŻYSKO PRZEGUBOWE		GE30CX	2		
15	PIERŚCIEŃ OSADCZY	47x1.75	DIN 472	2		

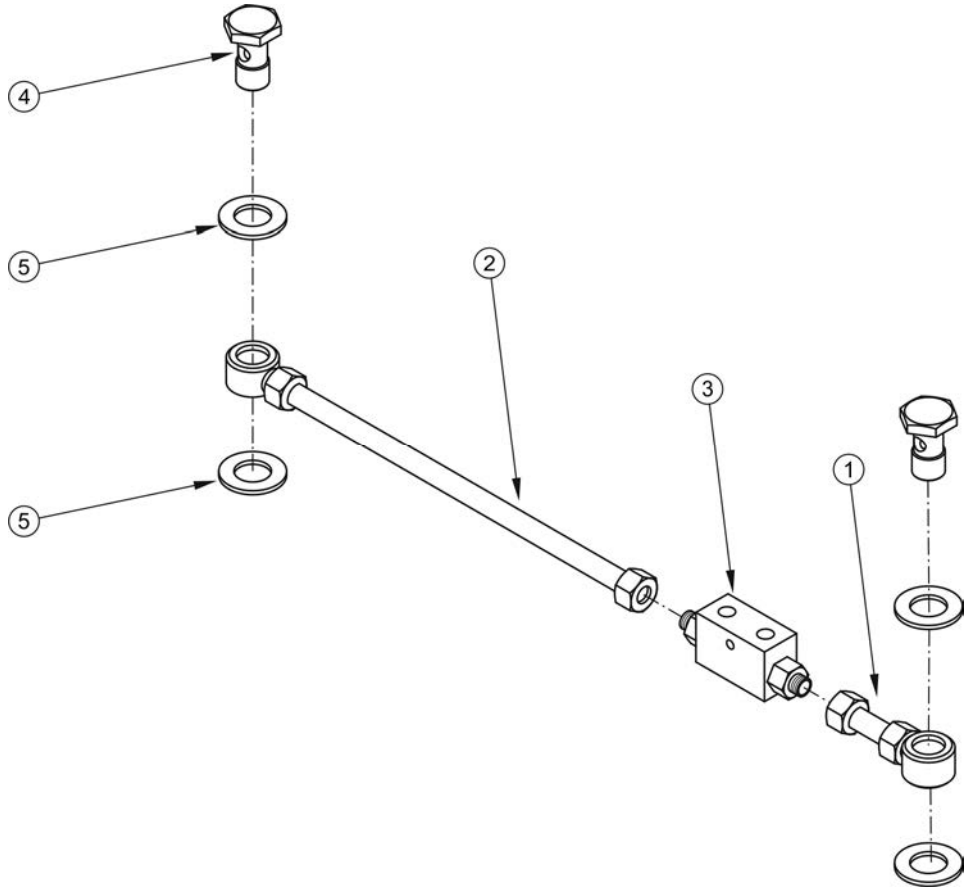
4
5
2
3
1
5

ZAMEK HYDRAULICZNY
182N-09010000

037/1 **T900**

PRONAR

LP.	NAZWA CZĘŚCI	TYP	NUMER KATALOGOWY (NUMER NORMY)	ILOŚĆ	UWAGI	ZK
1	RURKA BANJO KRÓTKA		OC 3/8"	1		
2	RURKA BANJO B.DŁUGA		OXL 400 3/8"	1		
3	ZAMEK HYDRAULICZNY JEDNOSTRONNY		VBPDE3/8"L2CEXC	1		
4	ŚRUBA OTWOROWA	G3/8	58RPN-14.00.003	2		
5	PODKŁADKA MIEDZIANA	22x17x2	324-900-000111	8		

INSTALACJA ELEKTRYCZNA, ELEMENTY ODBLASKOWE

038/1 T900

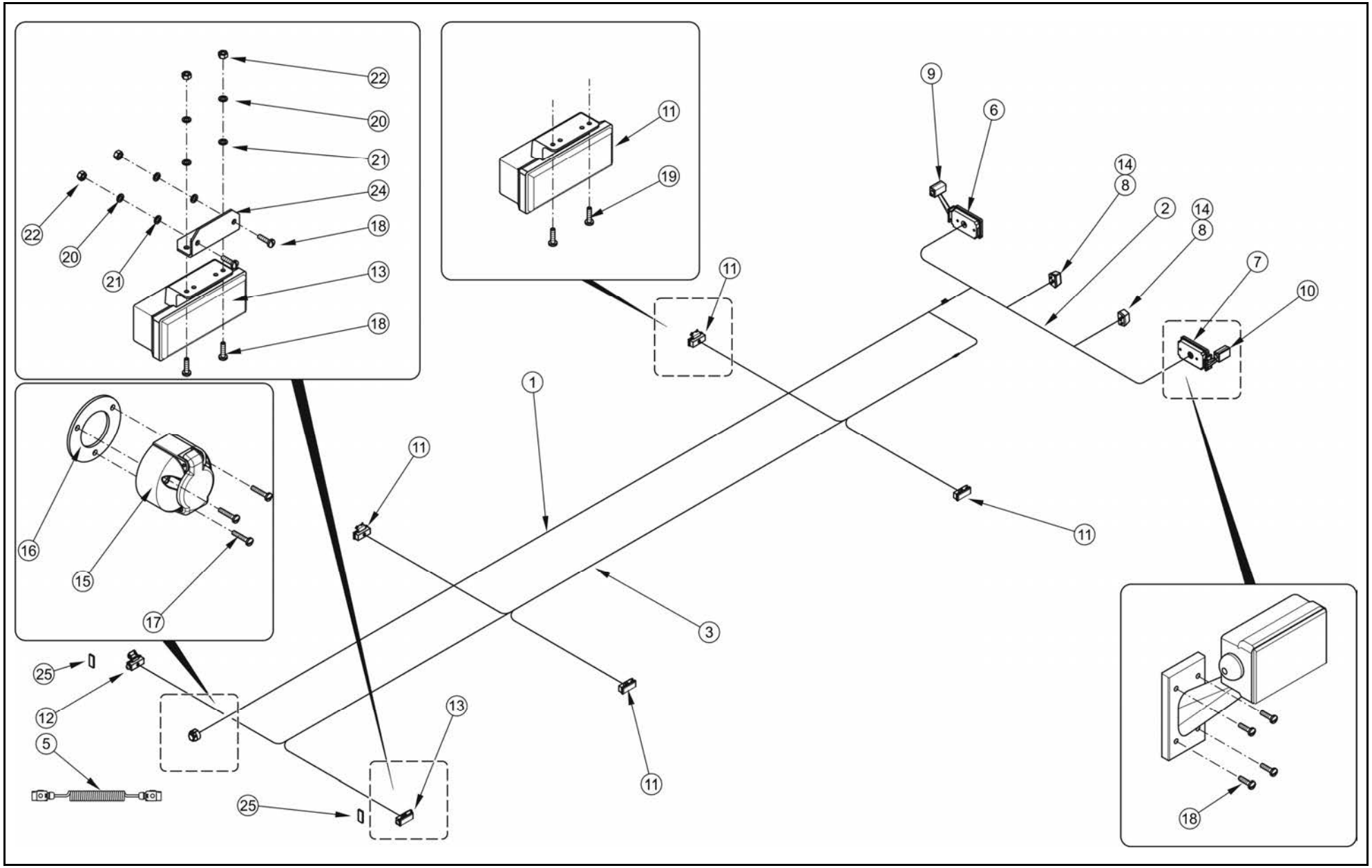

INSTALACJA ELEKTRYCZNA, ELEMENTY ODBLASKOWE

038/1 **T900**

PRONAR

LP.	NAZWA CZĘŚCI	TYP	NUMER KATALOGOWY (NUMER NORMY)	ILOŚĆ	UWAGI	ZK
1	WIĄZKA CENTRALNA		182N-11060000	1		ZK16
2	WIĄZKA TYLNA		182N-11020000	1		
3	WIĄZKA PRZEDNIA		182N-11030000	1		
5	PRZEWÓD SPIRALNY	7P/12V	601041	1		
6	LAMPA TYLNA ZESPOLONA	W21P	115bż	1		
7	LAMPA TYLNA ZESPOLONA	W21L	114bż	1		
8	LAMPKA OŚWIETLENIA TABLICY	LT-120		2		
9	LAMPA PRZED.-TYLNA I POZ. BOCZNA	W21.9P	143P (12V)	1		
10	LAMPA PRZED.-TYLNA I POZ. BOCZNA	W21.9L	143L (12V)	1		
11	LAMPA POZYCYJNA BOCZNA	W17d	100kz	4		
12	LAMPA OBRYS. PRZEDNIA I POZ. BOCZNA	W22	122Pkz	1		
13	LAMPA OBRYS. PRZEDNIA I POZ. BOCZNA	W22	122Lkz	1		
14	ŻARÓWKA	C5W-SV8,5		2		
15	GNIAZDO	GN-7(X7)	8JB001941-002	1		
16	PODKŁADKA GNIAZDA 7-BIEGUNOWEGO		006004.60	1		
17	WKRĘT	M5x35-5.8 Fe/Zn5	PN-EN ISO 7046	3		
18	WKRĘT	M5x25 B Fe/Zn5	PN-EN ISO 7045	16		
19	WKRĘT SAMOWIERCĄCY	5,5x19	DIN-7504-K	8		
20	PODKŁADKA SPRĘŻYSTA	5,1 Fe/Zn9	PN/M-82008	8		
21	PODKŁADKA	5-100 HV-A2J	PN-EN ISO 7091:2003	8		
22	NAKRĘTKA	M5-8-A2J	PN-EN ISO 4032:2004	8		
23	OPASKA KABLOWA	SR1785 160x4,8	460224	20	nie pokazano na rys.	
24	WSPORNIK OBRYSÓWKI		182N-00000001	2		
25	ODBLASK PROST. SAMOPRZYLEPNY BIAŁY		DOB35	2		

038/1 obowiązuje od numeru przyczepy 00035 (KZK 381/11)

KOMPLET OŚWIETLENIOWY
182N-00030000

039/1 **T900**

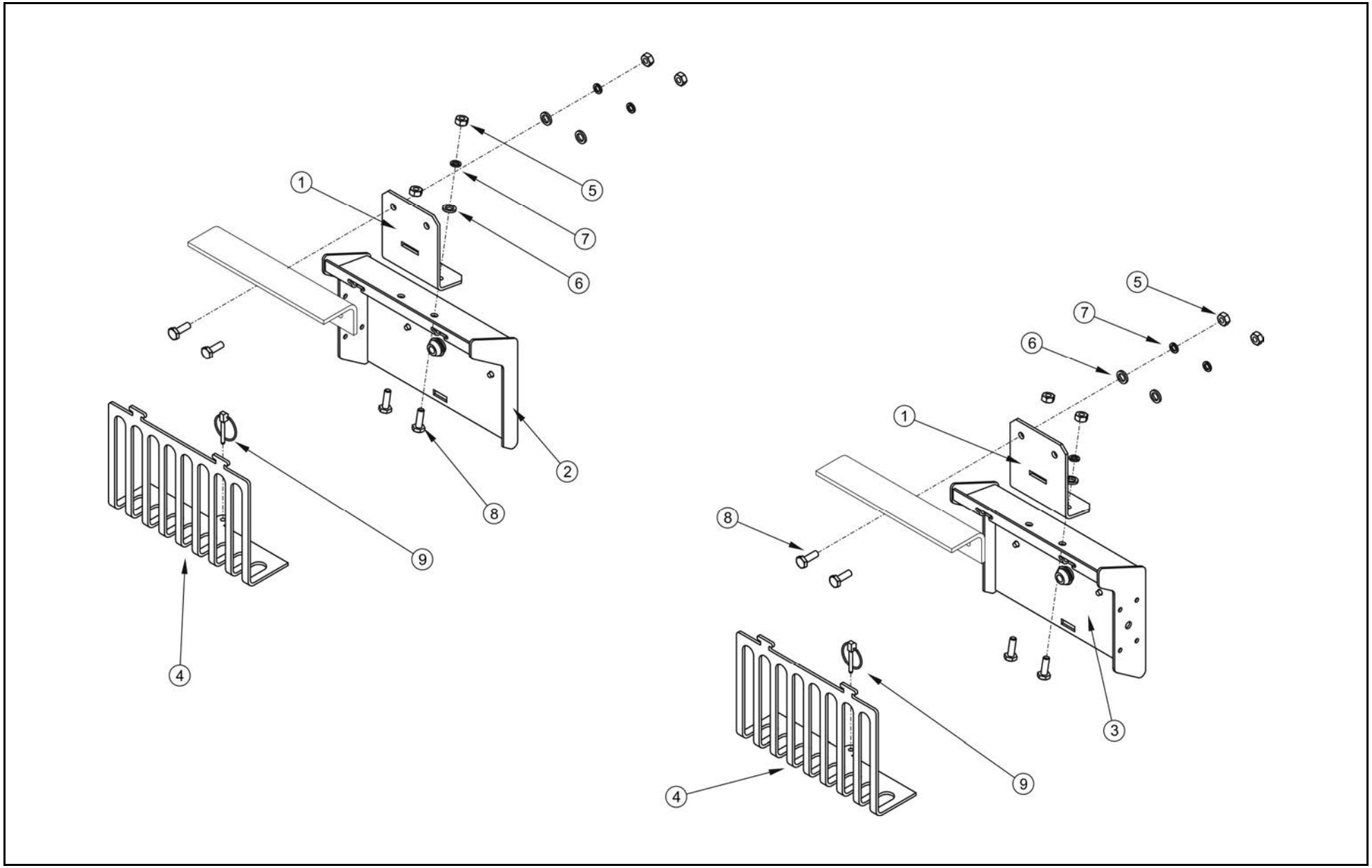

KOMPLET OŚWIETLENIOWY
182N-00030000

039/1 **T900**

PRONAR

LP.	NAZWA CZĘŚCI	TYP	NUMER KATALOGOWY (NUMER NORMY)	ILOŚĆ	UWAGI	ZK
1	WSPORNIK BELKI		182N-00030001	2		
2	BELKA LEWA		182N-00030100	1		
3	BELKA PRAWA		182N-00030200	1		
4	OSŁONA		158N-00060001	2		
5	NAKRĘTKA	M8-5-A2J	PN-EN ISO 4032	8		
6	PODKŁADKA	8-100HV Fe/Zn5a	PN-EN ISO 7091	8		
7	PODKŁADKA SPRĘŻYSTA	Z8.2-Fe/Zn5a	PN-77/M-82008	8		
8	ŚRUBA	M8x25 – 5.8 A2J	PN-EN ISO 4017	8		
9	PRZETYCZKA	S.3545		2		

INSTALACJA PNEUMATYCZNA DWUPRZEWODOWA
182N-14000000

040/1 **T900**

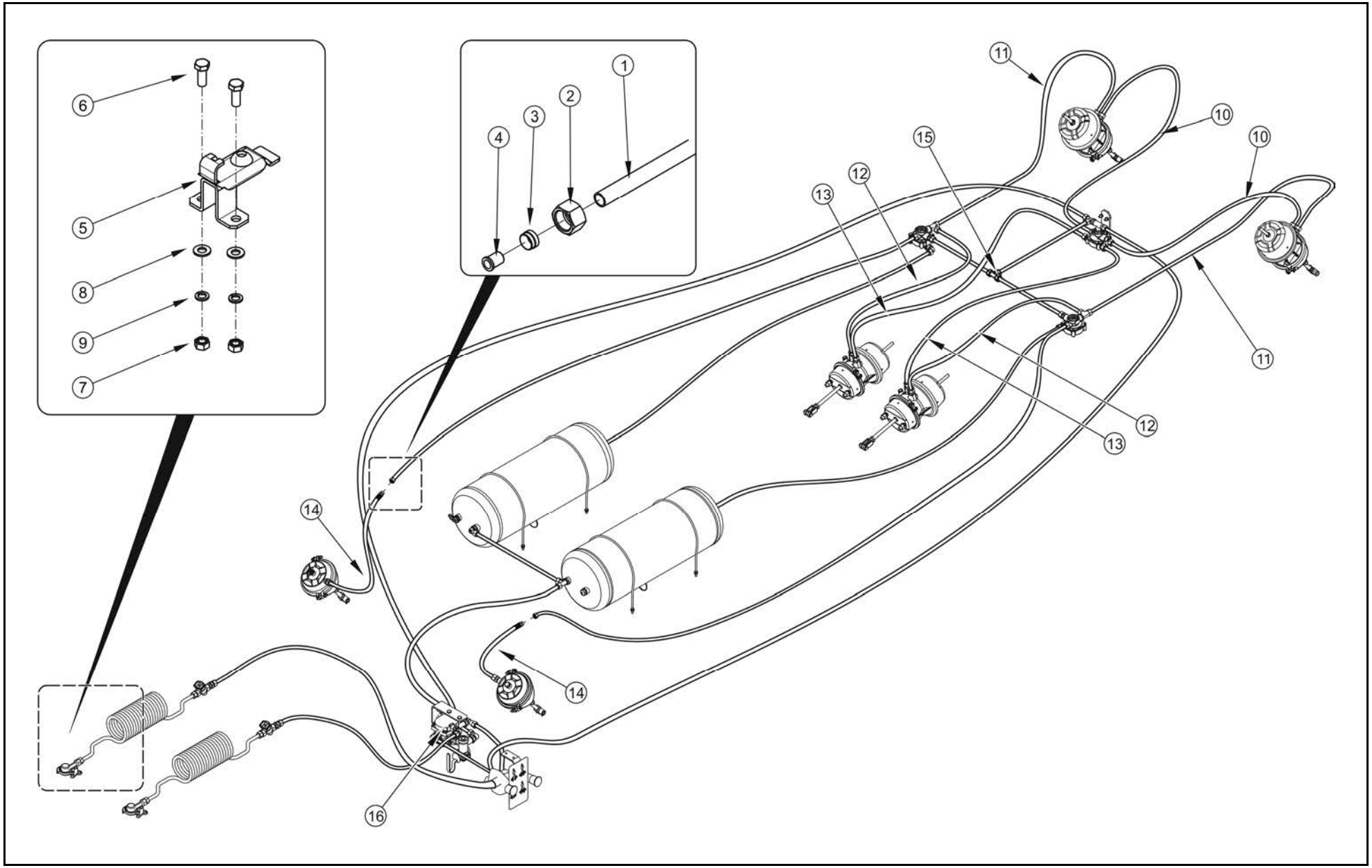

INSTALACJA PNEUMATYCZNA DWUPRZEWODOWA 182N-14000000

040/1 **T900**

PRONAR

LP.	NAZWA CZĘŚCI	TYP	NUMER KATALOGOWY (NUMER NORMY)	ILOŚĆ	UWAGI	ZK
1	TEKALAN	PA12 15x1,5	DIN74324	16	Długość na zamówienie	
2	NAKRĘTKA ŁĄCZNIKOWA	BŁH M22x1,5	063.000.006	32	Po 2 sztuki na przewód	
3	PIERŚCIEŃ ZACINAJĄCY	BŁH Ø15,2	063.000.005	32	Po 2 sztuki na przewód	
4	TULEJKA DO TEKALANA	Ø 12	302-860-000010	32	Po 2 sztuki na przewód	
5	ZACZEP ZŁĄCZA		331000	2		
6	ŚRUBA	M8x25-5.6-A2J	PN-EN ISO 4017	4		
7	NAKRĘTKA	M8-6-A2J	PN-EN ISO 4032	4		
8	PODKŁADKA	8-100 HV-A2J	PN-EN ISO 7091	4		
9	PODKŁADKA SPRĘŻYSTA	Z8.2-Fe/Zn5a	PN-77/M-82008	4		
10	PRZEWÓD PNEUMATYCZNY	1500 (H02-H02)	182N-14000100	2		
11	PRZEWÓD PNEUMATYCZNY	1900 (H02-H02)	182N-14000200	2		
12	PRZEWÓD PNEUMATYCZNY	1100 (H17-H02)	182N-14000300	2		
13	PRZEWÓD PNEUMATYCZNY	2100 (H02-H02)	182N-14000400	2		
14	PRZEWÓD PNEUMATYCZNY	1000 (H04-H02)	182N-14000500	2		
15	ŁĄCZNIK TRÓJDROŻNY		BŁH 063 309 066	1		
16	ZAWÓR HAMULC. Z RĘCZNYM REG.		350027202	1		
17	ZACISK TAŚMOWY PLAST.		4,5x360	30	nie pokazano na rys.	

INSTALACJA PNEUMATYCZNA DWUPRZEWODOWA Z ALB 182N-15000000

041/1 T900

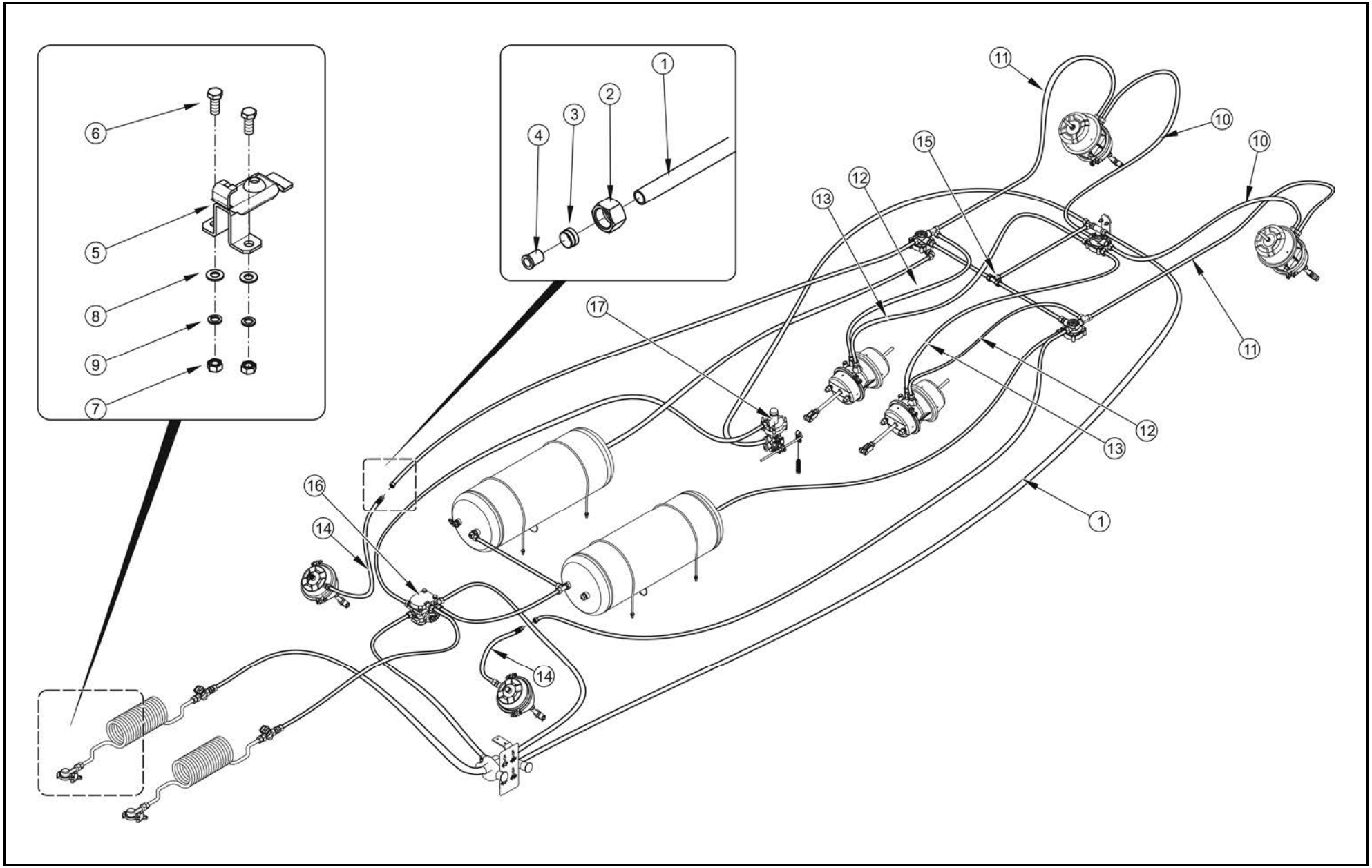

INSTALACJA PNEUMATYCZNA DWUPRZEWODOWA Z ALB 182N-15000000

041/1 **T900**

PRONAR

LP.	NAZWA CZĘŚCI	TYP	NUMER KATALOGOWY (NUMER NORMY)	ILOŚĆ	UWAGI	ZK
1	TEKALAN	PA12 15x1,5	DIN74324	16	Długość na zamówienie	
2	NAKRĘTKA ŁĄCZNIKOWA	BŁH M22x1,5	063.000.006	32	Po 2 sztuki na przewód	
3	PIERŚCIEŃ ZACINAJĄCY	BŁH Ø15,2	063.000.005	32	Po 2 sztuki na przewód	
4	TULEJKA DO TEKALANA	Ø 12	302-860-000010	32	Po 2 sztuki na przewód	
5	ZACZEP ZŁĄCZA		331000	2		
6	ŚRUBA	M8x25-5.6-A2J	PN-EN ISO 4017	4		
7	NAKRĘTKA	M8-6-A2J	PN-EN ISO 4032	4		
8	PODKŁADKA	8-100 HV-A2J	PN-EN ISO 7091	4		
9	PODKŁADKA SPRĘŻYSTA	Z8.2-Fe/Zn5a	PN-77/M-82008	4		
10	PRZEWÓD PNEUMATYCZNY	1500 (H02-H02)	182N-14000100	2		
11	PRZEWÓD PNEUMATYCZNY	1900 (H02-H02)	182N-14000200	2		
12	PRZEWÓD PNEUMATYCZNY	1100 (H17-H02)	182N-14000300	2		
13	PRZEWÓD PNEUMATYCZNY	2100 (H02-H02)	182N-14000400	2		
14	PRZEWÓD PNEUMATYCZNY	1000 (H04-H02)	182N-14000500	2		
15	ŁĄCZNIK TRÓJDROŻNY		BŁH 063 309 066	1		
16	ZAWÓR HAMULCOWY BEZ LUZOWNIKA		351008122	1		
17	AUTOMATYCZNY REGULATOR		5 223 21 500 0	1		
	AUTOMATYCZNY REGULATOR		475 713 500 0	1		
18	ZACISK TAŚMOWY PLAST.		4,5x360	30	nie pokazano na rys.	

INSTALACJA PNEUMATYCZNA DWUPRZEWODOWA Z ALB HYDR. 182N-17000000

042/1 T900

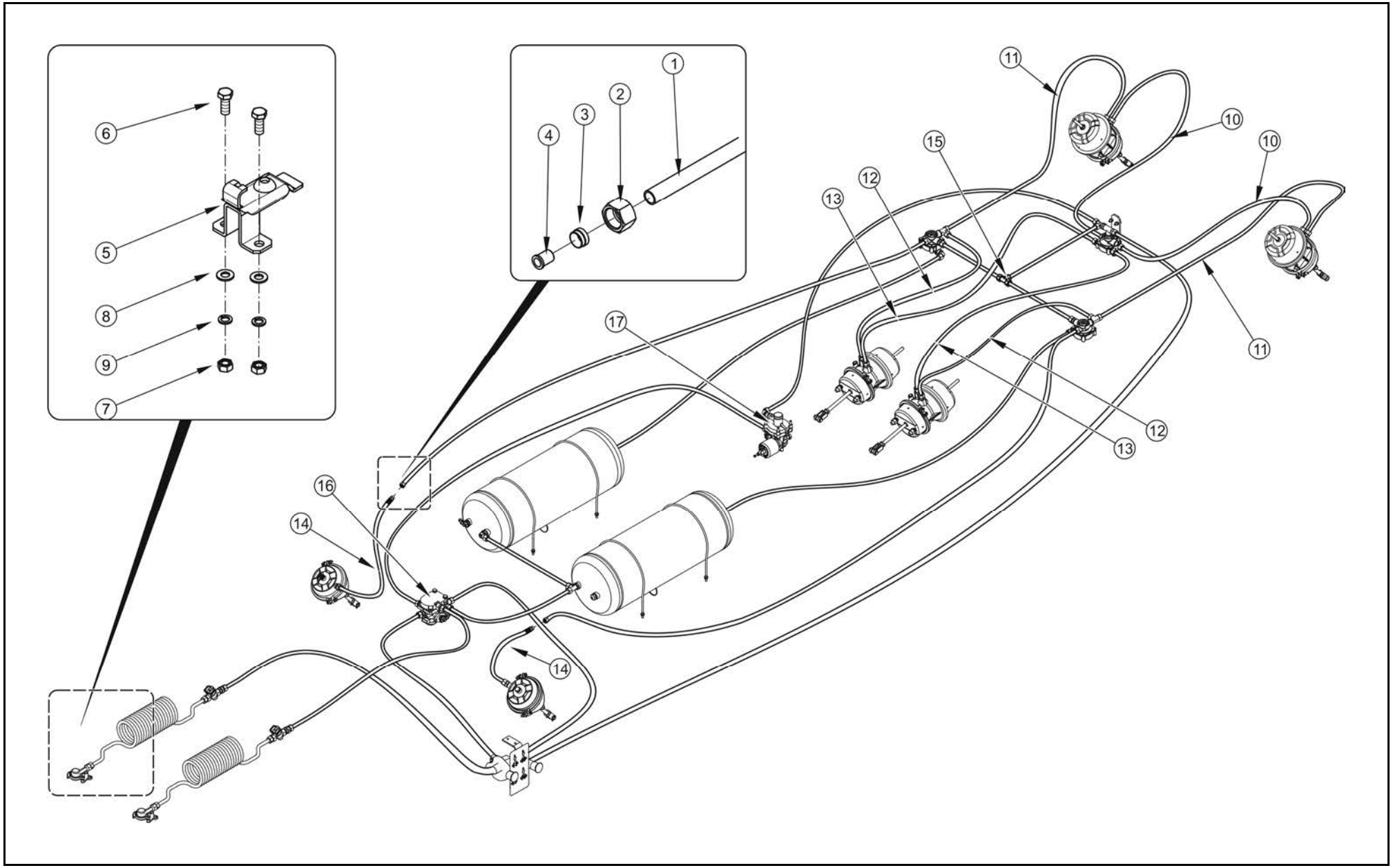

INSTALACJA PNEUMATYCZNA DWUPRZEWODOWA Z ALB HYDR. 182N-17000000

042/1 **T900**

PRONAR

LP.	NAZWA CZĘŚCI	TYP	NUMER KATALOGOWY (NUMER NORMY)	ILOŚĆ	UWAGI	ZK
1	TEKALAN	PA12 15x1,5	DIN74324	16	Długość na zamówienie	
2	NAKRĘTKA ŁĄCZNIKOWA	BŁH M22x1,5	063.000.006	32	Po 2 sztuki na przewód	
3	PIERŚCIEŃ ZACINAJĄCY	BŁH Ø15,2	063.000.005	32	Po 2 sztuki na przewód	
4	TULEJKA DO TEKALANA	Ø 12	302-860-000010	32	Po 2 sztuki na przewód	
5	ZACZEP ZŁĄCZA		331000	2		
6	ŚRUBA	M8x25-5.6-A2J	PN-EN ISO 4017	4		
7	NAKRĘTKA	M8-6-A2J	PN-EN ISO 4032	4		
8	PODKŁADKA	8-100 HV-A2J	PN-EN ISO 7091	4		
9	PODKŁADKA SPRĘŻYSTA	Z8.2-Fe/Zn5a	PN-77/M-82008	4		
10	PRZEWÓD PNEUMATYCZNY	1500 (H02-H02)	182N-14000100	2		
11	PRZEWÓD PNEUMATYCZNY	1900 (H02-H02)	182N-14000200	2		
12	PRZEWÓD PNEUMATYCZNY	1100 (H17-H02)	182N-14000300	2		
13	PRZEWÓD PNEUMATYCZNY	2100 (H02-H02)	182N-14000400	2		
14	PRZEWÓD PNEUMATYCZNY	1000 (H04-H02)	182N-14000500	2		
15	ŁĄCZNIK TRÓJDROŻNY		BŁH 063 309 066	1		
16	ZAWÓR HAMULCOWY BEZ LUZOWNIKA		351008122	1		
17	REGULATOR ALB - HYDRAULICZNY		475 714 603 0	1		
18	ZACISK TAŚMOWY PLAST.		4,5x360	30	nie pokazano na rys.	

ZBIORNIKI POWIETRZA

043/1 T900

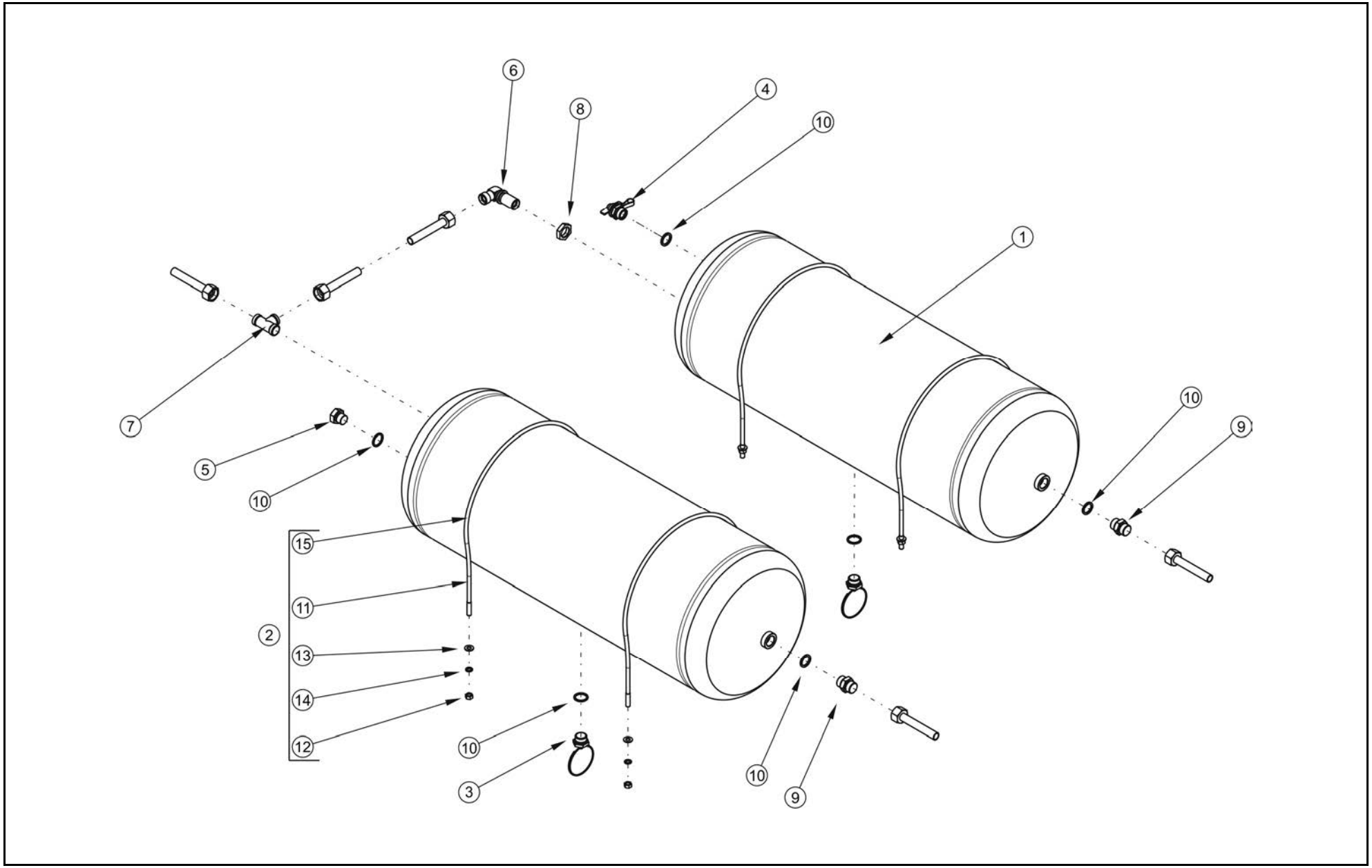

ZBIORNIKI POWIETRZA

043/1 T900

PRONAR

LP.	NAZWA CZĘŚCI	TYP	NUMER KATALOGOWY (NUMER NORMY)	ILOŚĆ	UWAGI	ZK
1	ZBIORNIK POWIETRZA	Ø310 60l	110RPN-03.01.00.00	2		
2	OPASKA ZBIORNIKA POWIETRZA KPL.	Ø310	163N-00140000	4	Poz.11-15	
3	ZAWÓR ODWADNIAJĄCY		83.10.012.0	2		
4	ZŁĄCZE KONTROLNE		88.10.011.0	1		
5	KOREK		29RPN-11.00.002	1		
6	ŁĄCZNIK KOLANKOWY	BŁH	063 206 054	1		
7	ŁĄCZNIK TRÓJDROŻNY	BŁH	063 309 066	1		
8	KOMPLET USZCZELNIAJĄCY	KMPL M22x1.5	324-900-000227	1		
9	ŁĄCZNIK PROSTY	BŁH M22x1.5/M22x1.5	063.148.115	2		
10	PODKŁADKA MIEDZIANA	27/22/2	324-900-000115	6		
11	OPASKA ZBIORNIKA POWIETRZA	Ø310	163N-08000001	4		
12	NAKRĘTKA	M8-8-A2J	PN-EN ISO 4032	8		
13	PODKŁADKA	8-100HV-A2J	PN-EN ISO 7091	8		
14	PODKŁADKA SPRĘŻYSTA	Z8.2-Fe/Zn5	PN-77/M-82008	8		
15	KOSZULKA PVC MIĘKKA	Ø8x1	402-080-001317	4	L=832mm	

ZAWORY PRZEKAŹNIKOWE, ZAWÓR DWUDROŻNY

044/1 T900

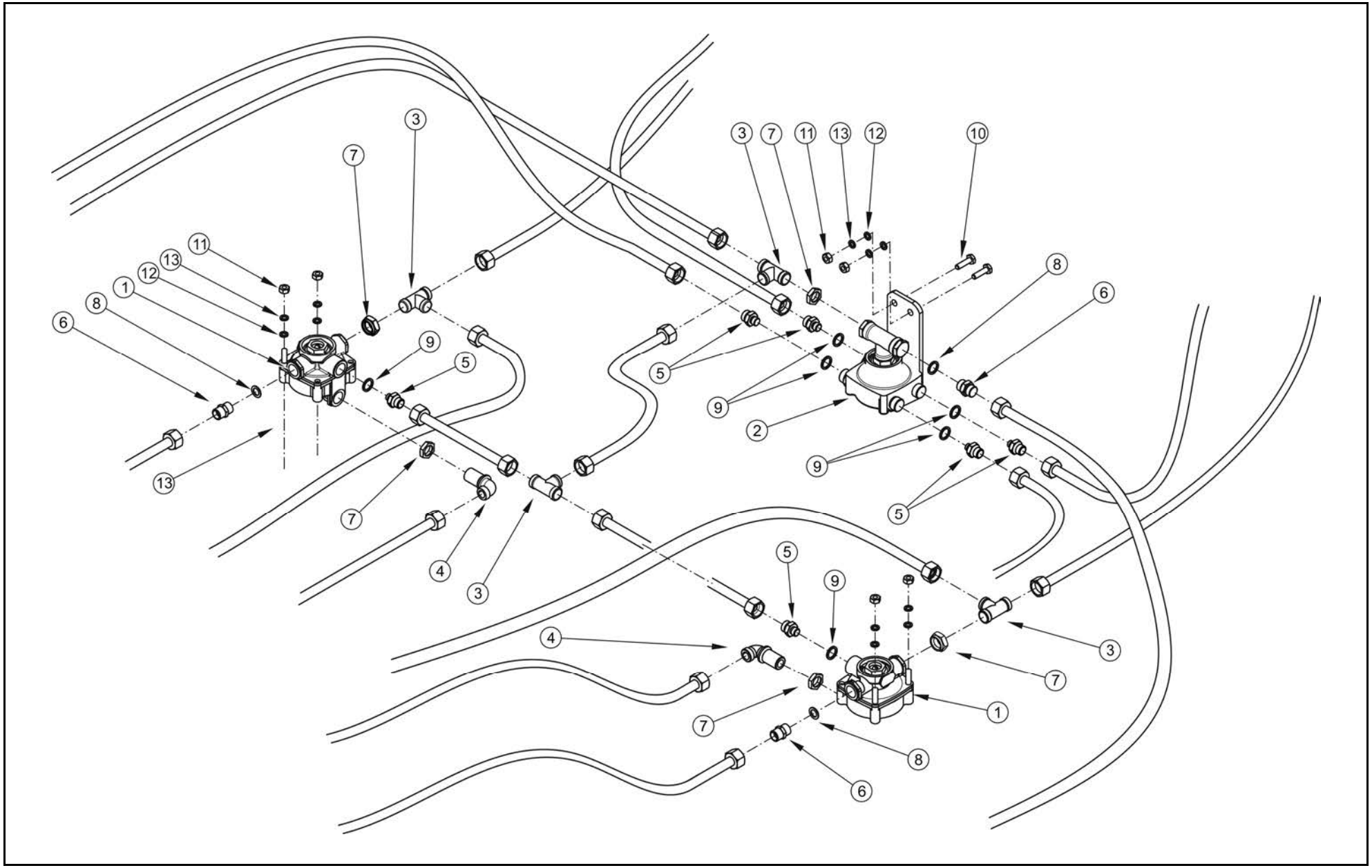

ZAWORY PRZEKAŹNIKOWE, ZAWÓR DWUDROŻNY

044/1 **T900**

PRONAR

LP.	NAZWA CZĘŚCI	TYP	NUMER KATALOGOWY (NUMER NORMY)	ILOŚĆ	UWAGI	ZK
1	ZAWÓR PRZEKAŹNIKOWY		AC 574AY	2		
2	ZAWÓR DWUDROŻNY		350036000	1		
3	ŁĄCZNIK TRÓJDROŻNY		063 309 066	4		
4	ŁĄCZNIK KOLANKOWY		063 206 054	2		
5	ŁĄCZNIK PROSTY	BŁH M22x1.5/M16x1.5	302-250-000028	6		
6	ŁĄCZNIK PROSTY	BŁH M22x1.5/M22x1.5	063.148.115	3		
7	KOMPLET USZCZELNIAJĄCY	KMPL M22x1.5	324-900-000227	5		
8	PODKŁADKA MIEDZIANA	27/22/2	324-900-000115	3		
9	PODKŁADKA MIEDZIANA	22/17/2	324-900-000111	3		
10	ŚRUBA	M8x25-5.6-A2J	PN-EN ISO 4017	6		
11	NAKRĘTKA	M8-8-A2J	PN-EN ISO 4032	6		
12	PODKŁADKA	8-100HV-A2J	PN-EN ISO 7091	6		
13	PODKŁADKA SPRĘŻYSTA	Z8.2-Fe/Zn5	PN-77/M-82008	6		

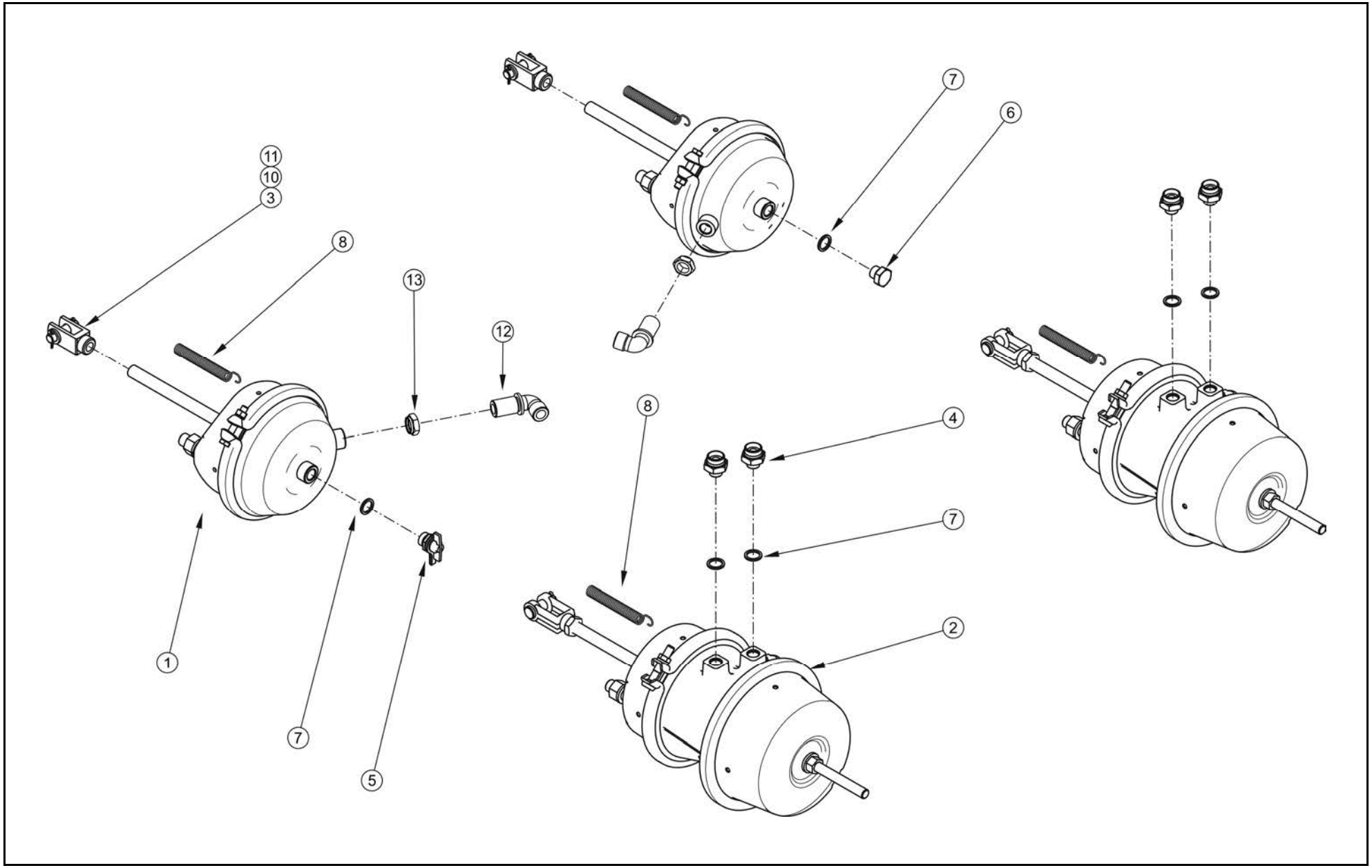
7
6
11
10
3
8
13
12
8
4
7
2
1
7
5

SIŁOWNIKI PNEUMATYCZNE

045/1 T900

PRONAR

LP.	NAZWA CZĘŚCI	TYP	NUMER KATALOGOWY (NUMER NORMY)	ILOŚĆ	UWAGI	ZK
1	SIŁOWNIK MEMBRANOWY	24"	120351101	2		
2	SILOWNIK MEMBRANOWO - SPRĘZYNOWY	24/30"	1362430001	4		
3	WIDEŁKI		70RPN-14.00.00.01	2		
4	ŁĄCZNIK PROSTY	BŁH M22x1.5/M16x1.5	302-250-000028	10		
5	ZŁĄCZE KONTROLNE		333 200 108	1		
6	ZAŚLEPKA CZUJNIKA	BD	13RPN-03.01.02	1		
7	PODKŁADKA MIEDZIANA	22/17/2	324-900-000111	10		
8	SPRĘŻYNA		45RPN-05.00.002	6		
9	SWORZEŃ		29RPN-11.00.004	2		
10	ZAWLECZKA	S-Zn3.2x25	PN-76/M-82001	4		
11	PODKŁADKA	12-200HV-A2J	PN-EN ISO 7091	4		
12	ŁĄCZNIK KOLANKOWY	BŁH M16x1,5/M22x1,5	10.01.037	2		
13	KOMPLET USZCZELNIAJĄCY	KMPL M16x1.5	324-900-000272	2		

FILTR PRZEWODU, WĄŻ SPIRALNY

046/1 T900

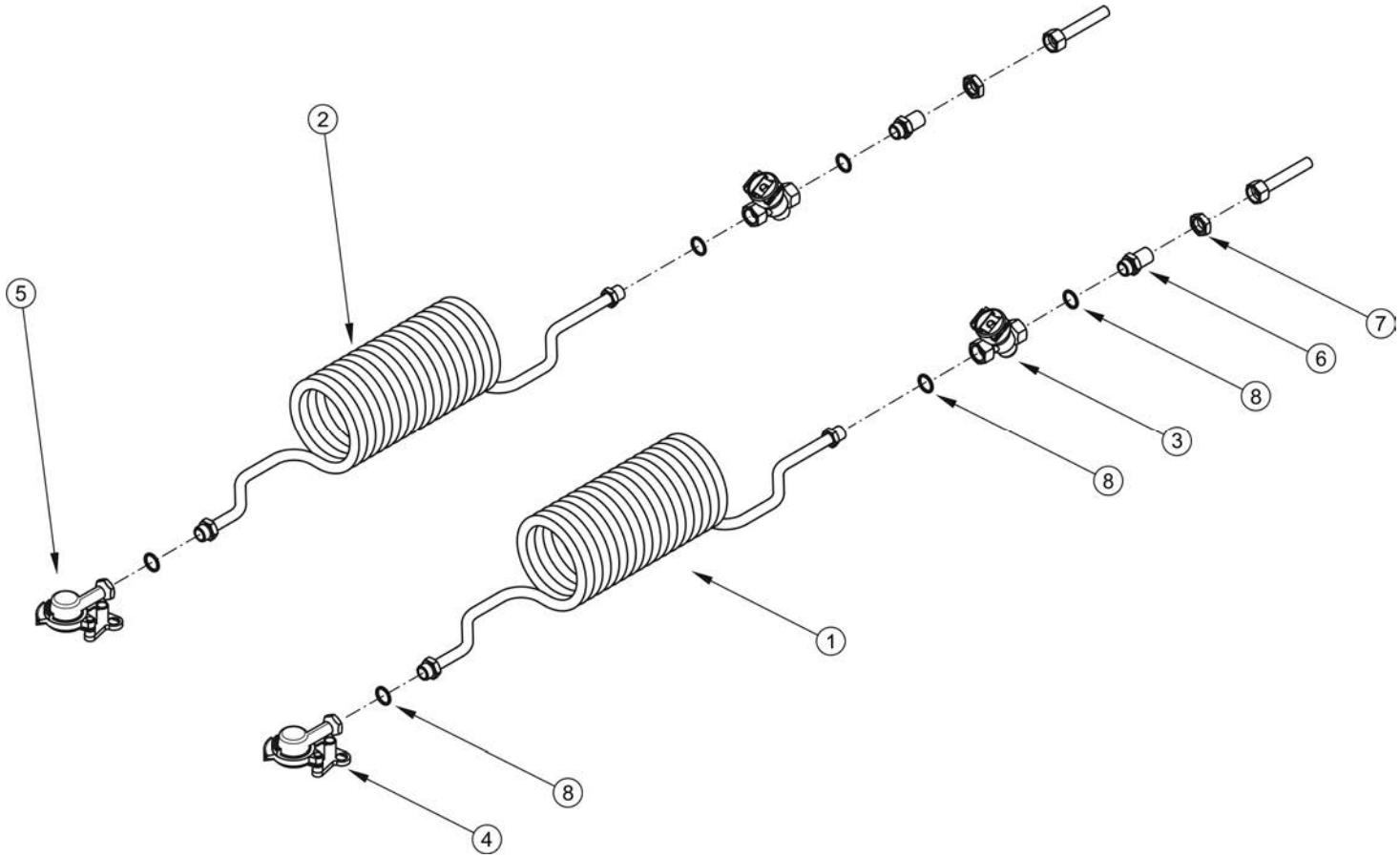

FILTR PRZEWODU, WĄŻ SPIRALNY

046/1 **T900**

PRONAR

LP.	NAZWA CZĘŚCI	TYP	NUMER KATALOGOWY (NUMER NORMY)	ILOŚĆ	UWAGI	ZK
1	WĄŻ SPIRALNY	12x1.5/6500/2xM22x1.5	WS-25	1	czerwony	
2	WĄŻ SPIRALNY	12x1.5/6500/2xM22x1.5	WS-26	1	żółty	
3	FILTR PRZEWODU		81.01.010.0	2		
4	ZŁĄCZE PRZEWODÓW		33405521	1	czerwone	
5	ZŁĄCZE PRZEWODÓW		33405421	1	żółte	
6	ŁĄCZNIK PROSTY DŁUGI	M22x1.5	77RPN-03.00.00.02	2		
7	NAKRĘTKA NISKA	M22x1,5-8-A2J	PN-EN ISO 8675	2		
8	PODKŁADKA MIEDZIANA	27/22/2	324-900-000115	6		

ZAWÓR LUZUJĄCO - PARKUJĄCY

047/1 T900

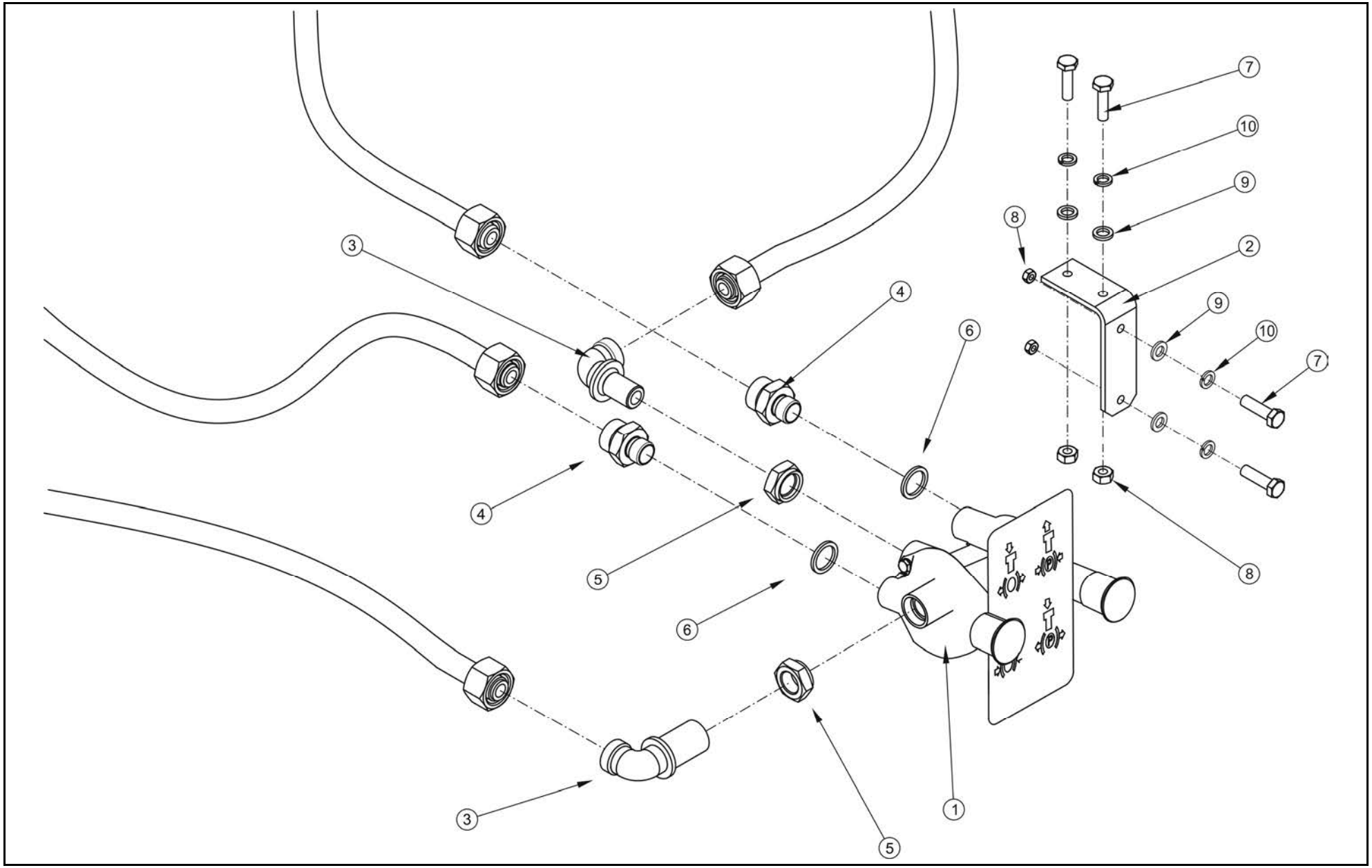

ZAWÓR LUZUJĄCO - PARKUJĄCY

047/1 **T900**

PRONAR

LP.	NAZWA CZĘŚCI	TYP	NUMER KATALOGOWY (NUMER NORMY)	ILOŚĆ	UWAGI	ZK
1	ZAWÓR LUZUJĄCO - PARKUJĄCY		352045001	1		
2	WSPORNIK ZAWORU		182N-13000001	1		
3	ŁĄCZNIK KOLANKOWY	BŁH M16x1,5/M22x1,5	10.01.037	2		
4	ŁĄCZNIK PROSTY	BŁH M22x1.5/M16x1.5	302-250-000028	2		
5	KOMPLET USZCZELNIAJĄCY	KMPL M16x1.5	324-900-000272	2		
6	PODKŁADKA MIEDZIANA	22/17/2	324-900-000111	2		
7	ŚRUBA	M8x25-5.6-A2J	PN-EN ISO 4017	2		
8	NAKRĘTKA	M8-8-A2J	PN-EN ISO 4032	2		
9	PODKŁADKA	8-100HV-A2J	PN-EN ISO 7091	2		
10	PODKŁADKA SPRĘŻYSTA	Z8.2-Fe/Zn5	PN-77/M-82008	2		
40						

ZAWÓR STERUJĄCY Z REGULATOREM RĘCZNYM (INSTALACJA PNEUMATYCZNA DWUPRZEWODOWA)

048/1 **T900**

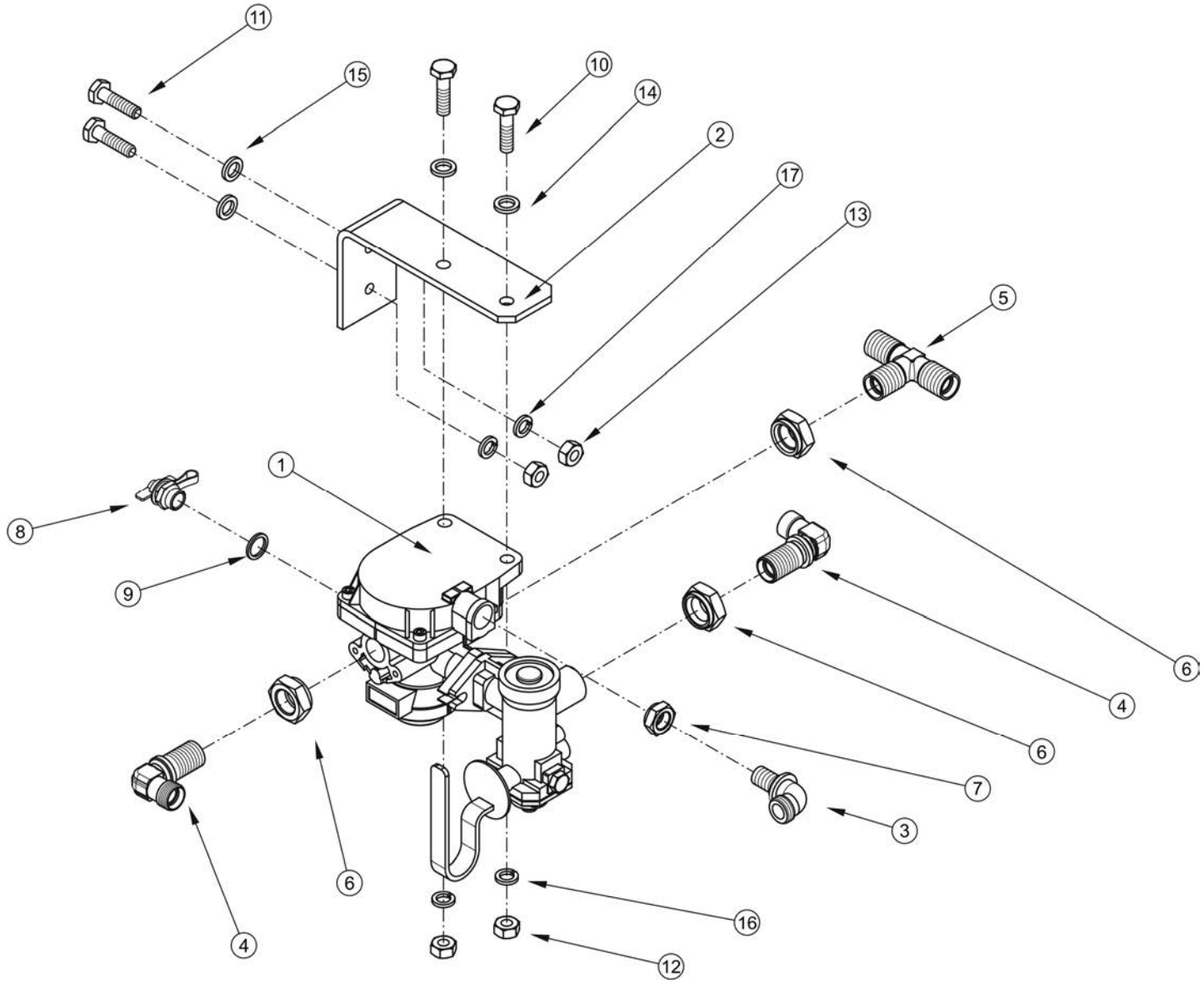

ZAWÓR STERUJĄCY Z REGULATOREM RĘCZNYM (INSTALACJA PNEUMATYCZNA DWUPRZEWODOWA)

048/1 **T900**

PRONAR

LP.	NAZWA CZĘŚCI	TYP	NUMER KATALOGOWY (NUMER NORMY)	ILOŚĆ	UWAGI	ZK
1	ZAWÓR STERUJĄCY		350027202	1		
2	WSPORNIK ZAWORU KPL.		67RPN-00.00.04.00	1		
3	ŁĄCZNIK KOLANKOWY	BŁH M16x1,5/M22x1,5	10.01.037	1		
4	ŁĄCZNIK KOLANKOWY		BŁH 063 206 054	2		
5	ŁĄCZNIK TRÓJDROŻNY		BŁH 063 309 066	1		
6	KOMPLET USZCZELNIAJĄCY	KMPL M22x1.5	324-900-000227	3		
7	KOMPLET USZCZELNIAJĄCY	KMPL M16x1.5	324-900-000272	1		
8	ZŁACZE KONTROLNE		88.10.011.0	1		
9	PODKŁADKA MIEDZIANA	27/22/2	324-900-000115	1		
10	ŚRUBA	M10x35-5.6-A2J	PN-EN ISO 4017	2		
11	ŚRUBA	M8x25-5.6-A2J	PN-EN ISO 4017	2		
12	NAKRĘTKA	M10-8-A2J	PN-EN ISO 4032	2		
13	NAKRĘTKA	M8-8-A2J	PN-EN ISO 4032	2		
14	PODKŁADKA	10-100HV-A2J	PN-EN ISO 7091	2		
15	PODKŁADKA	8-100HV-A2J	PN-EN ISO 7091	2		
16	PODKŁADKA SPRĘŻYSTA	Z10.2-Fe/Zn5	PN-77/M-82008	2		
17	PODKŁADKA SPRĘŻYSTA	Z8.2-Fe/Zn5	PN-77/M-82008			

ZAWÓR STERUJĄCY (INSTALACJA PNEUMATYCZNA DWUPRZEWODOWA Z ALB)

049/1 T900

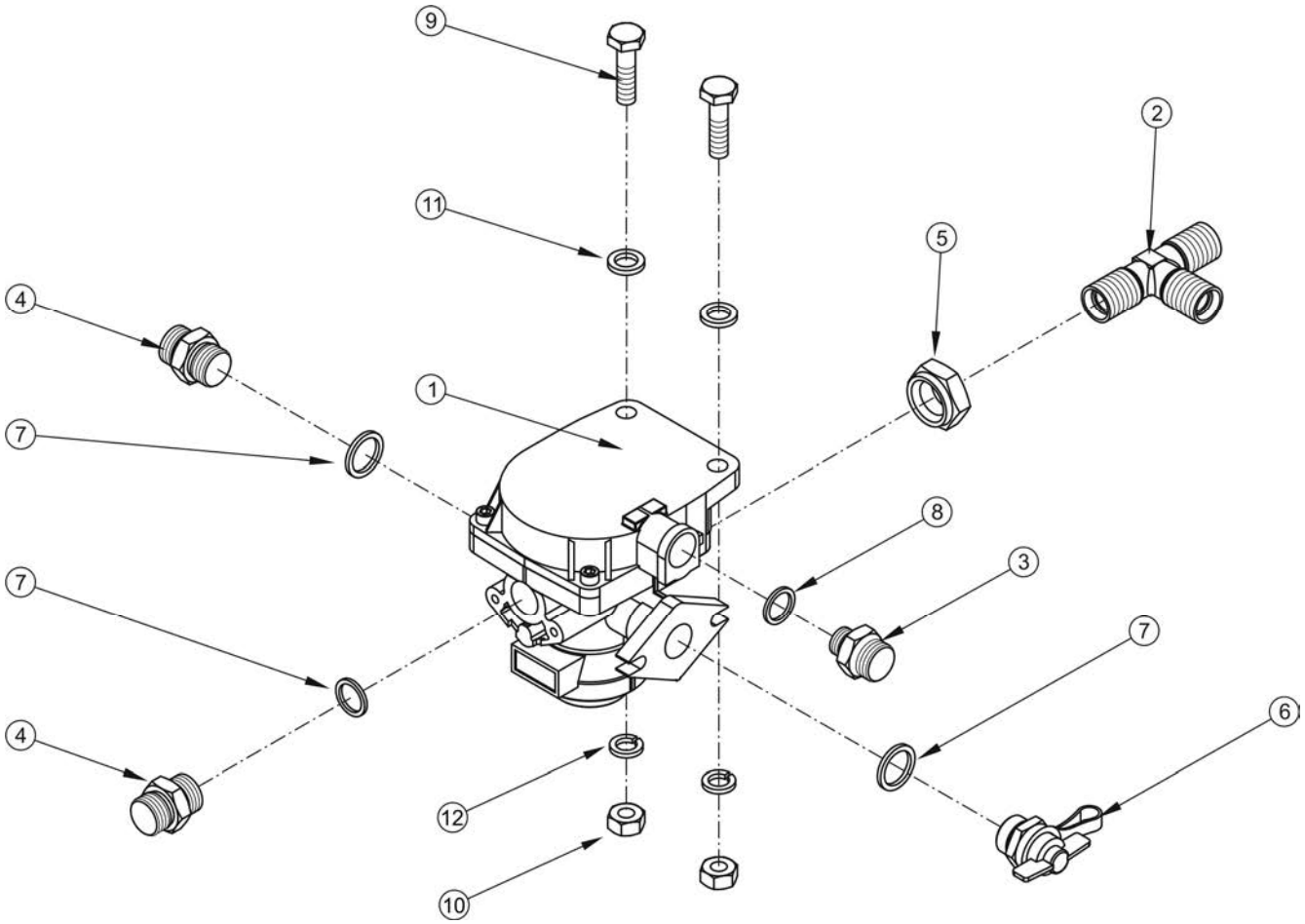

ZAWÓR STERUJĄCY (INSTALACJA PNEUMATYCZNA DWUPRZEWODOWA Z ALB)

049/1 **T900**

PRONAR

LP.	NAZWA CZĘŚCI	TYP	NUMER KATALOGOWY (NUMER NORMY)	ILOŚĆ	UWAGI	ZK
1	ZAWÓR HAMULCOWY		351008122	1		
2	ŁĄCZNIK TRÓJDROŻNY		BŁH 063 309 066	1		
3	ŁĄCZNIK PROSTY	BŁH M22x1.5/M16x1.5	302-250-000028	1		
4	ŁĄCZNIK PROSTY	BŁH M22x1.5/M22x1.5	063.148.115	2		
5	KOMPLET USZCZELNIAJĄCY	KMPL M22x15	324-900-000227	1		
6	ZŁĄCZE KONTROLNE		88.10.011.0	1		
7	PODKŁADKA MIEDZIANA	27/22/2	324-900-000115	3		
8	PODKŁADKA MIEDZIANA	22/17/2	324-900-000111	1		
9	ŚRUBA	M10x35-5.6-A2J	PN-EN ISO 4017	2		
10	NAKRĘTKA	M10-8-A2J	PN-EN ISO 4032	2		
11	PODKŁADKA	10-100HV-A2J	PN-EN ISO 7091	2		
12	PODKŁADKA SPRĘŻYSTA	Z10.2-Fe/Zn5	PN-77/M-82008	2		

REGULATOR ALB (INSTALACJA PNEUMATYCZNA Z ALB HYDR.)

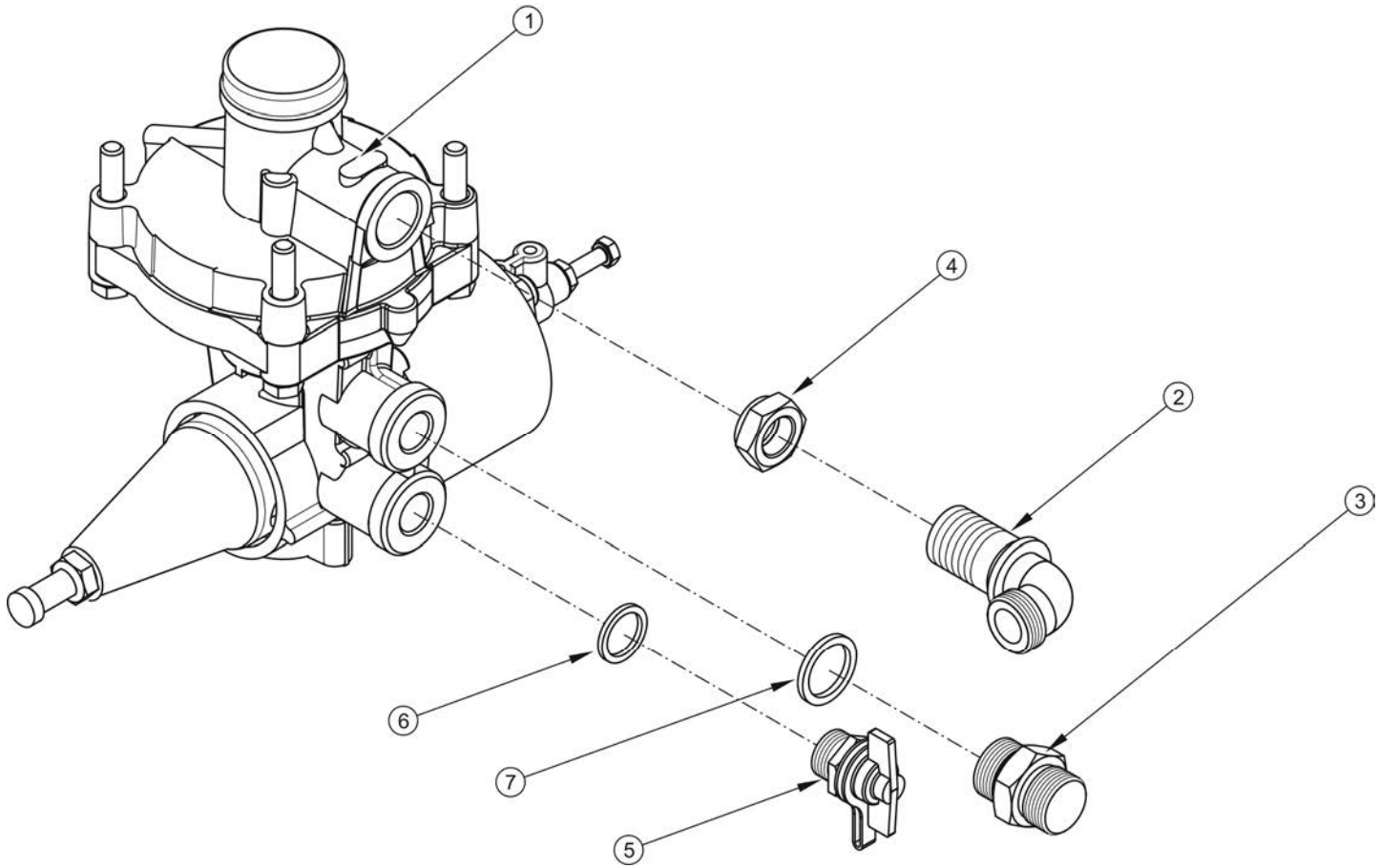

REGULATOR ALB (INSTALACJA PNEUMATYCZNA Z ALB HYDR.)

050/1 **T900**

PRONAR

LP.	NAZWA CZĘŚCI	TYP	NUMER KATALOGOWY (NUMER NORMY)	ILOŚĆ	UWAGI	ZK
1	REGULATOR ALB - HYDRAULICZNY		475 714 603 0	1		
2	ŁĄCZNIK KOLANKOWY	BŁH M16x1,5/M22x1,5	10.01.037	1		
3	ŁĄCZNIK PROSTY	BŁH M22x1.5/M22x1.5	063.148.115	1		
4	KOMPLET USZCZELNIAJĄCY	KMPL M16x1.5	324-900-000272	1		
5	ZŁĄCZE KONTROLNE		333 200 108	1		
6	PODKŁADKA MIEDZIANA	22/17/2	324-900-000111	1		
7	PODKŁADKA MIEDZIANA	27/22/2	324-900-000115	1		

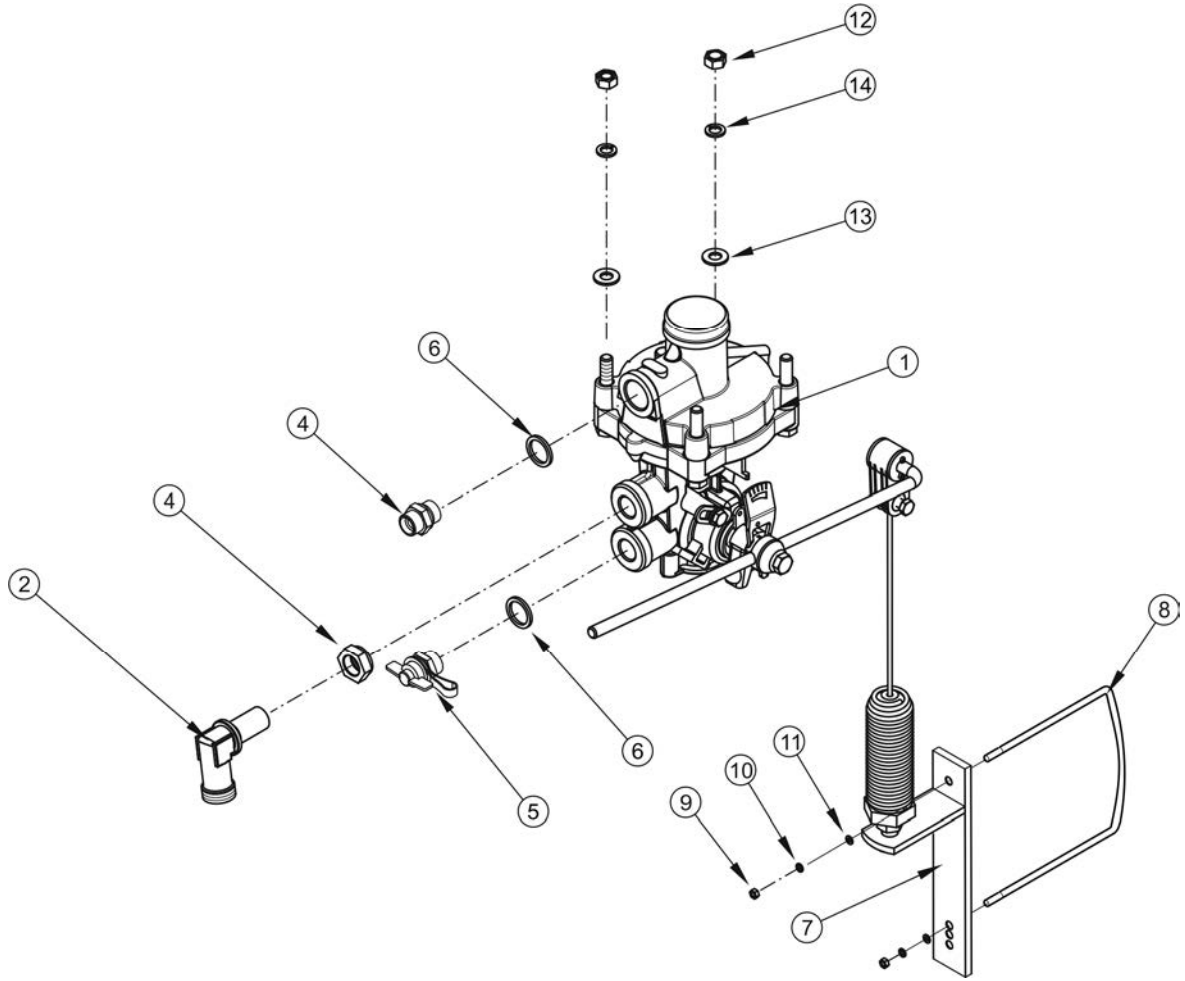
12
14
13
6
1
4
4
2
8
6
11
10
9
5
7

REGULATOR ALB (INSTALACJA PNEUMATYCZNA Z ALB PNEUMAT.)

051/1 **T900**

PRONAR

LP.	NAZWA CZĘŚCI	TYP	NUMER KATALOGOWY (NUMER NORMY)	ILOŚĆ	UWAGI	ZK
1	AUTOMATYCZNY REGULATOR SIŁY		5 223 21 500 0	1		
	AUTOMATYCZNY REGULATOR SIŁY		475 713 500 0	1		
2	ŁĄCZNIK KOLANKOWY	BŁH M16x1,5/M22x1,5	10.01.037	1		
3	ŁĄCZNIK PROSTY	BŁH M22x1.5/M22x1.5	063.148.115	1		
4	KOMPLET USZCZELNIAJĄCY	KMPL M16x1.5	324-900-000272	1		
5	ZŁĄCZE KONTROLNE		333 200 108	1		
6	PODKŁADKA MIEDZIANA	27/22/2	324-900-000115	1		
7	MOCOWANIE ALB		118RPN-24000300	1		
8	ŚRUBA KABŁĄKOWA	kw.150	118RPN-24000004	1		
9	NAKRĘTKA SZEŚCIOKĄTNA	M6-5-A2J	PN-EN ISO 4032	2		
10	PODKŁADKA SPRĘŻYSTA	Z 6,1-A2J	PN-77/M-82008	2		
11	PODKŁADKA	6,2- A2J	PN-EN ISO 7091	2		
12	NAKRĘTKA	M8-8-A2J	PN-EN ISO 4032	2		
13	PODKŁADKA	8-100HV-A2J	PN-EN ISO 7091	2		
14	PODKŁADKA SPRĘŻYSTA	Z8.2-Fe/Zn5	PN-77/M-82008	2		

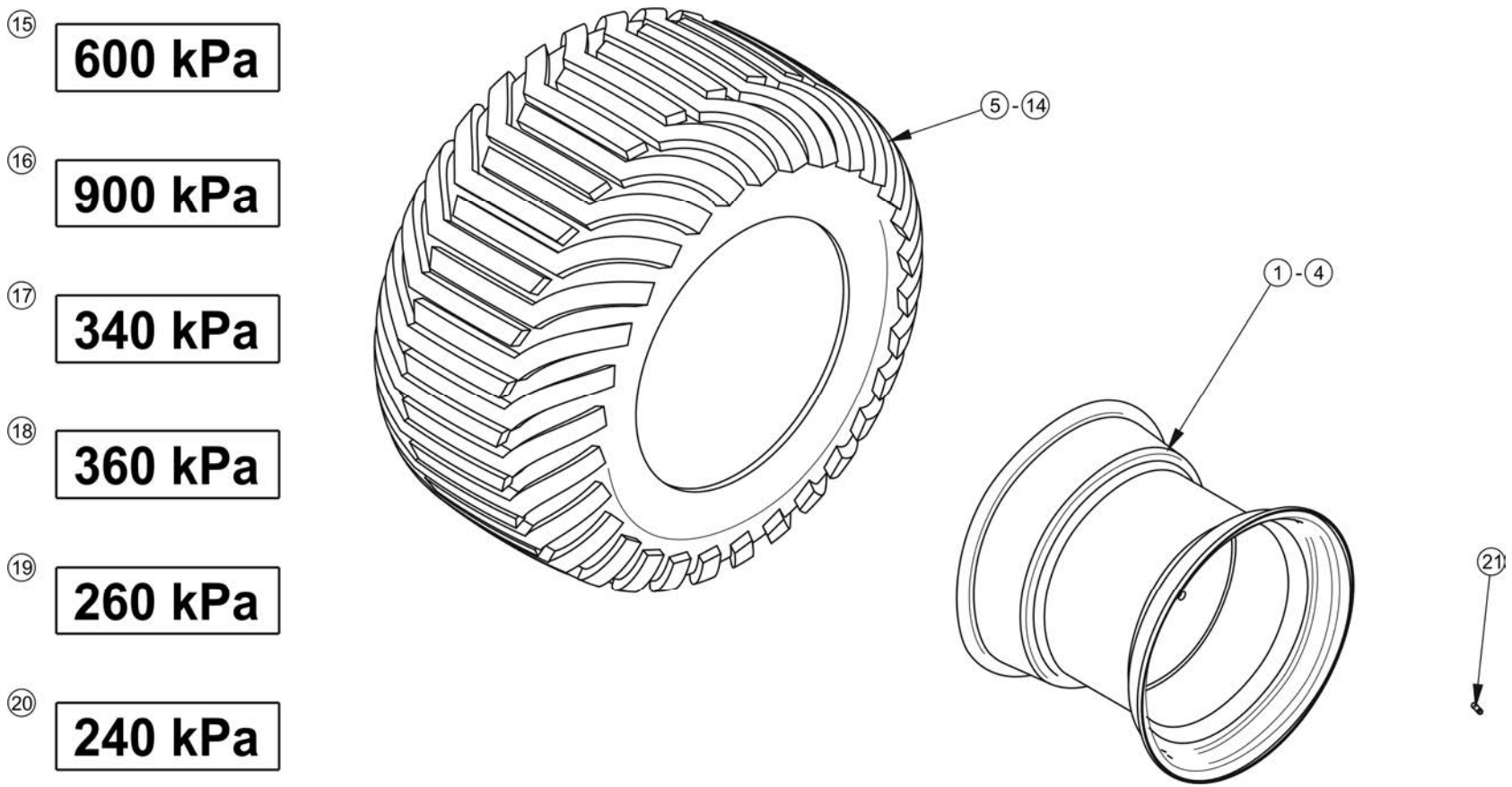
15
600 kPa
16
900 kPa
17
340 kPa
18
360 kPa
19
260 kPa
20
240 kPa
5 - 14
1 - 4
21

KOMPLETACJA OGUMIENIA

052/1 T900

PRONAR

LP.	NAZWA CZĘŚCI	TYP	NUMER KATALOGOWY (NUMER NORMY)	ILOŚĆ	UWAGI	ZK
1	KOŁO TARCZOWE	14.00x22.5 ET=-30				
2	KOŁO TARCZOWE	16.00x22.5; ET=0	225.16.152			
3	KOŁO TARCZOWE	20.00x22.5 ET=-20	225.20.01			
4	KOŁO TARCZOWE	24.00x26.5; ET=-50				
5	OPONA	445/65R22.5reg. 170F TL			Bandenmarkt z poz.1 i 15	
6	OPONA	445/65R22.5reg. 169F TL			Mitas z poz.1 i 16	
7	OPONA	550/60-22.5 171A8;			Mitas z poz.2 i 17	
8	OPONA	600/55-22.5 16PR			Vredestein z poz.3 i 18	
9	OPONA	600/55-22.5 16PR 169A8			BKT z poz.3 i 19	
10	OPONA	600/55-22.5 16PR 169A8			Alliance z poz.3 i 19	
11	OPONA	700/50-26,5 16PR 174A8			BKT z poz.4 i 20	
12	OPONA	700/50-26,5 16PR 174A8			Alliance I-328 z poz.4 i 20	
13	OPONA	700/50-26,5 16PR 174A8			Alliance I-331z poz.4 i 20	
14	OPONA	710/45-26,5 169A8			BKT z poz.4 i 20	
15	NALEPKA	600 kPa	77RPN-00.00.00.04			
16	NALEPKA	900 kPa	67RPN-00.00.00.04			
17	NALEPKA	340 kPa	29RPN-00.00.020			
18	NALEPKA	360 kPa	45RPN-00.00.006			
19	NALEPKA	260 kPa	101RPN-00.00.00.01			
20	NALEPKA	240 kPa	118RPN-00.00.00.04			
21	ZAWÓR	TR 415				

INSTALACJA HYDRAULICZNA ŚCIANA UCHYLNA - PRZÓD
182N-12000000

053/1 **T900**

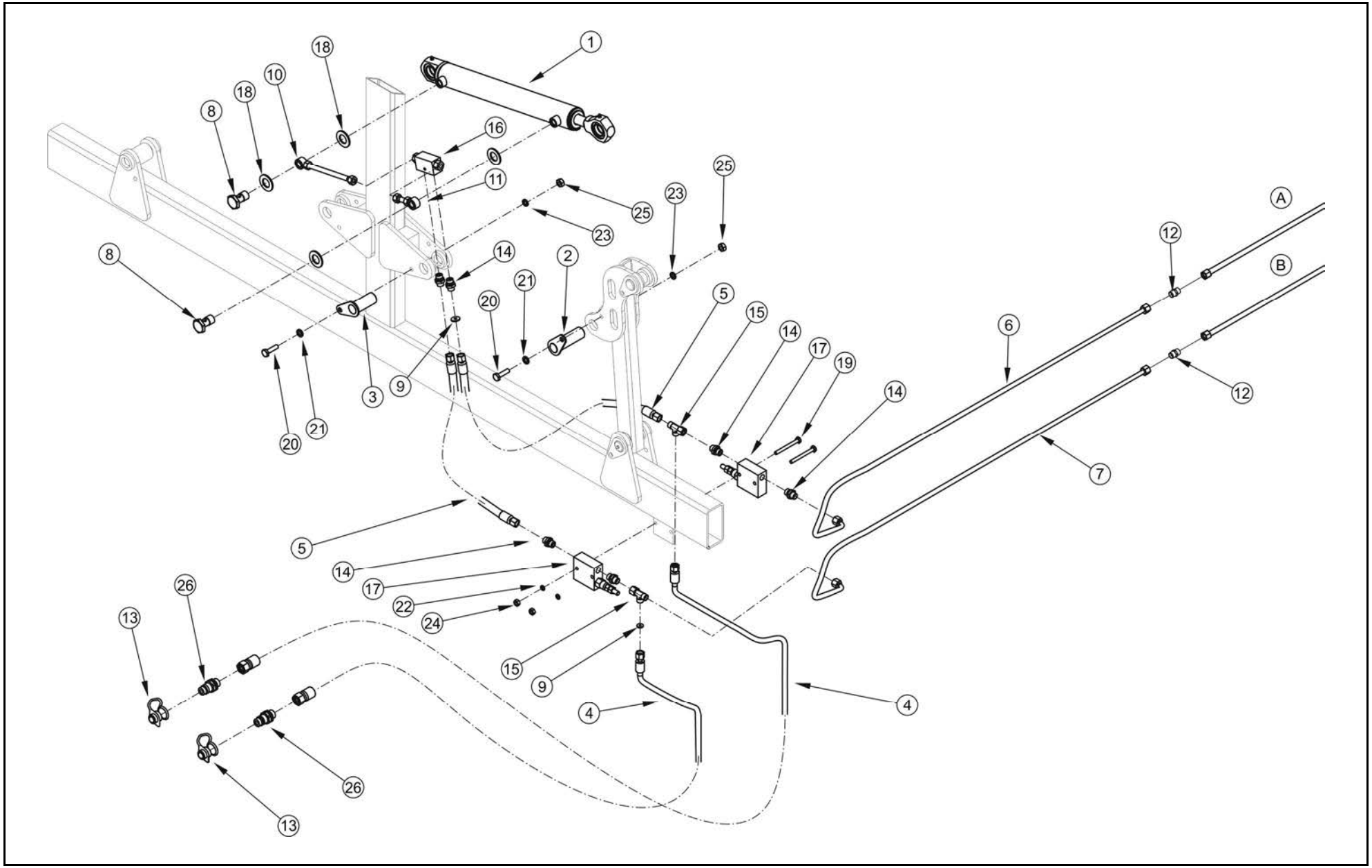

INSTALACJA HYDRAULICZNA ŚCIANA UCHYLNA - PRZÓD 182N-12000000

053/1 **T900**

LP.	NAZWA CZĘŚCI	TYP	NUMER KATALOGOWY (NUMER NORMY)	ILOŚĆ	UWAGI	ZK
1	CYLINDER	50sj25A/380g2a18n90	106N-04170000	1		
2	SWORZEŃ I		182N-03040300	1		
3	SWORZEŃ SIŁOWNIKA		182N-12000900	1		
4	PRZEWÓD	DN10 4800 (N+N)	182N-12001000	2		
5	PRZEWÓD	DN10 660 (N+N)	182N-12001300	2		
6	PRZEWÓD METALOWY 3		182N-12001500	1		
7	PRZEWÓD METALOWY 4		182N-12001600	1		
8	ŚRUBA OTWOROWA	G3/8”	58RPN-14.00.003	2		
9	DŁAWIK	12L	182N-12000003	2		ZK17
10	OCZKO	R1271	OXL 300 3/8”	1		
11	OCZKO	R1160	OC 3/8”	1		
12	KORPUS ZŁĄCZKI		G12LCFX	2		
13	ZATYCZKA WTYKU	1/2	TF12v	2		
14	KORPUS ZŁĄCZKI		GE12LREDOMDCF	4		ZK17
15	TRÓJNIK ASYMETRYCZNY		EL12LOMDCF	2		
16	ZAMEK HYDRAULICZNY DWUSTRONNY		VBPDE 3/8"L 2CEXC	1		ZK17
17	ZAWÓR SEKWENCYJNY	VS2C	VS2C 3/8"	2		
18	PODKŁADKA METALOWO-GUMOWA		PP45-C	4		
19	ŚRUBA	M8x80-8.8-A2J	PN-EN ISO 4014	2		
20	ŚRUBA	M10x35-8.8-A2J	PN-EN ISO 4017	4		
21	PODKŁADKA	10-100HV Fe//Zn5//A	PN-EN ISO 7091	2		
22	PODKŁADKA SPRĘŻYSTA	Z8.2-Fe/Zn5a	PN-77/M-82008	2		
23	PODKŁADKA SPRĘŻYSTA	Z10.2-Fe/Zn5a	PN-77/M-82008	4		
24	NAKRĘTKA	M8-5-A2J	PN-EN ISO 4032	2		
25	NAKRĘTKA	M10-6-A2J	PN-EN ISO 4032	2		
26	SZYBKOZŁĄCZKA – WTYK		CNV 08 2/2215	2		

053/1 obowiązuje od numeru przyczepy 00063 (KZK 123/13)

CYLINDER 50SJ25A/380G2A18N90
106N-04170000

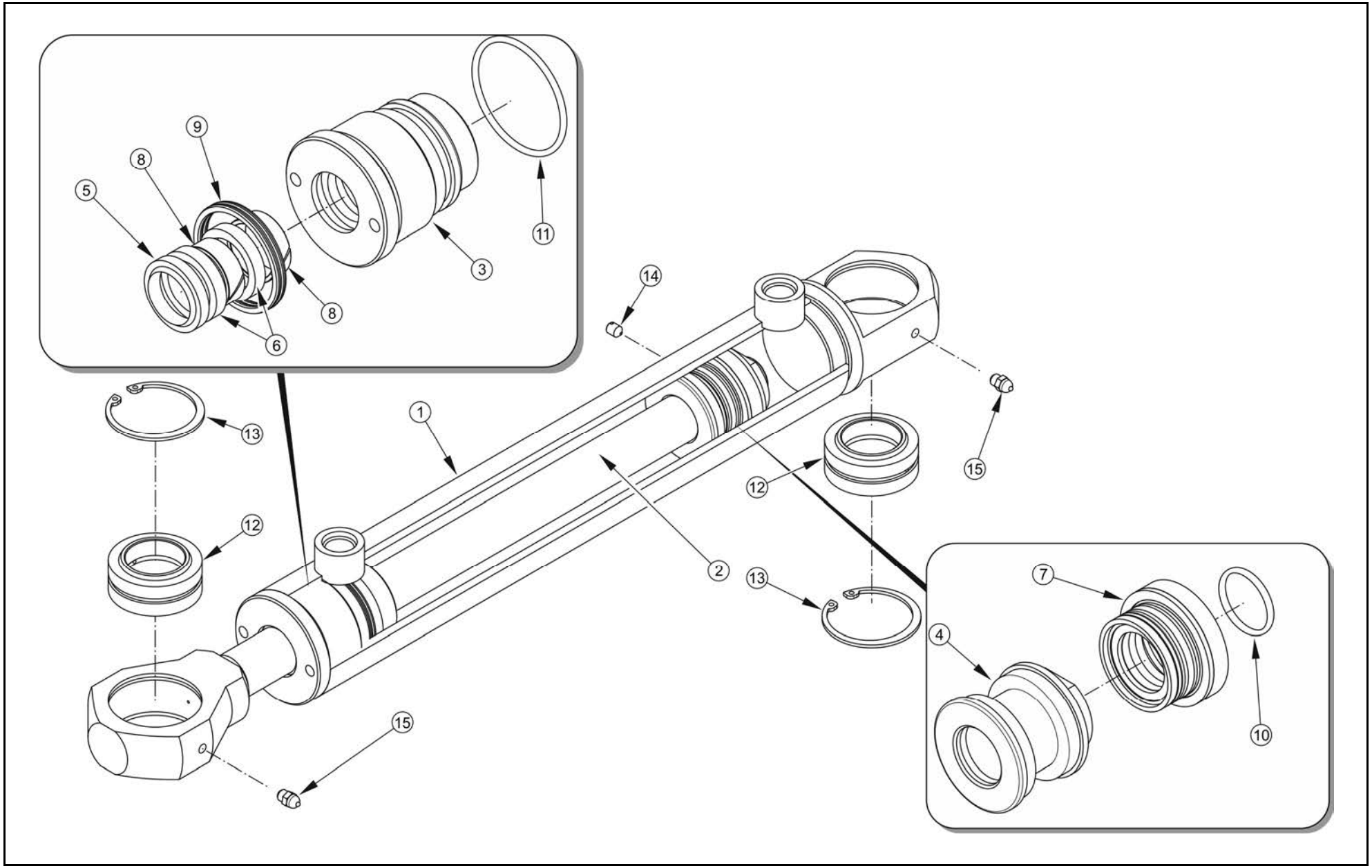

CYLINDER 50SJ25A/380G2A18N90
106N-04170000

053/3 **T900**

PRONAR

LP.	NAZWA CZĘŚCI	TYP	NUMER KATALOGOWY (NUMER NORMY)	ILOŚĆ	UWAGI	ZK
1	KORPUS CYLINDRA		106N-04170100	1		
2	ZESPÓŁ TŁOCZYSKA		106N-04170300	1		
3	DŁAWNICA		106N-04170004	1		
4	TŁOK		106N-04170003	1		
5	PIERŚCIEŃ ZGARNIAJĄCY	25-33-5/7	K06-025 PU	1		
6	USZCZELKA	25x33x5.8/6.3	K38-025 PU	2		
7	USZCZELKA		K18 050-034/1	1		
8	PIERŚCIEŃ PROWADZĄCY	25x29x9.6	K68-025/1	2		
9	PIERŚCIEŃ USZCZELNIAJĄCY		DU0200500-Z20	1		
10	PIERŚCIEŃ USZCZELNIAJĄCY	22.3x2.4		1		
11	PIERŚCIEŃ USZCZELNIAJĄCY	50x3		1		
12	ŁOŻYSKO PRZEGUBOWE ŚLIZGOWE		GE30CX	2		
13	PIERŚCIEŃ OSADCZY	47x1.75	DIN 472	2		
14	WKRĘT	M6x8x3	DIN 915	2		
15	SMAROWNICZKA	M6	DIN 71412	2		

INSTALACJA HYDRAULICZNA ŚCIANA UCHYLNA - TYŁ
182N-12000000

054/1 **T900**

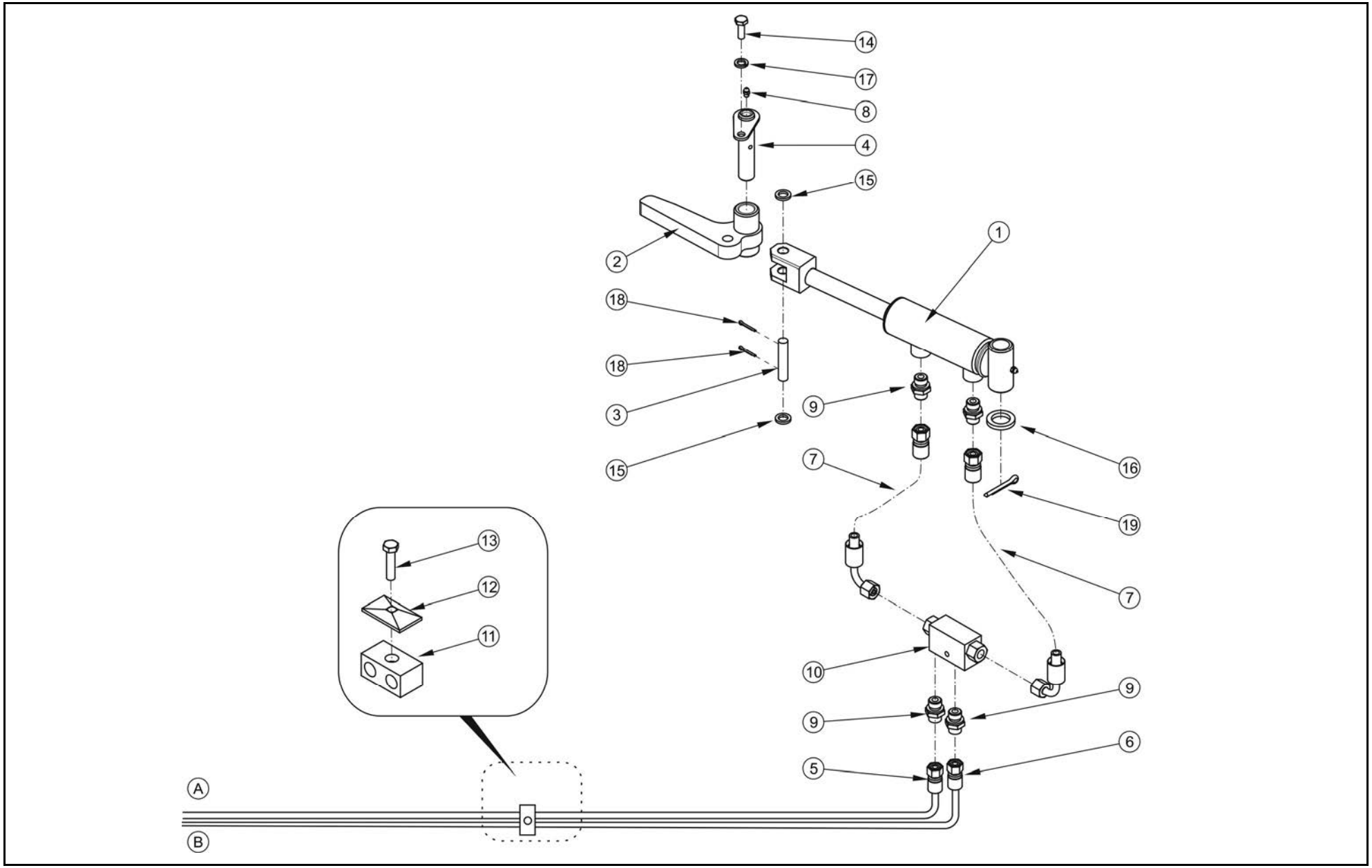

INSTALACJA HYDRAULICZNA ŚCIANA UCHYLNA - TYŁ 182N-12000000

054/1 **T900**

PRONAR

LP.	NAZWA CZĘŚCI	TYP	NUMER KATALOGOWY (NUMER NORMY)	ILOŚĆ	UWAGI	ZK
1	CYLINDER	40sj22B/81g2a18	106N-03120000	1		
2	RAMIĘ DOCISKAJĄCE		182N-03000100	1		
3	SWORZEŃ DOCISKU		182N-12000002	1		
4	SWORZEŃ DOCISKU		182N-12000800	1		
5	PRZEWÓD METALOWY 1		182N-12000200	1		
6	PRZEWÓD METALOWY 2		182N-12000300	1		
7	PRZEWÓD	DN10 320 (N+K)	182N-12001100	2		
8	SMAROWNICZKA	M6	PN-76/M-86002	1		
9	KORPUS ZŁĄCZKI		GE12LREDOMDCF	4		ZK18
10	ZAMEK HYDRAULICZNY DWUSTRONNY		VBPDE 3/8"L 2CEXC	1		ZK18
11	OBEJMA		AD1 12-12C	7		
12	POKRYWA OBEJMY		ADPS1	7		
13	ŚRUBA	M6x35-8.8-A2J	PN-EN ISO 4014	7		
14	ŚRUBA	M8x20-5.8-A2J	PN-EN ISO 4017	1		
15	PODKŁADKA	12-100HV Fe//Zn5//A	PN-EN ISO 7093	2		
16	PODKŁADKA	21-100HV Fe//Zn5//A	PN-EN ISO 7093	1		
17	PODKŁADKA SPRĘŻYSTA	Z8.2-Fe/Zn5a	PN-77/M-82008	1		
18	ZAWLECZKA	4x25-St-A2J	PN-EN ISO 1234	2		
19	ZAWLECZKA	6,3x40-St-A2J	PN-EN ISO 1234	1		

054/1 obowiązuje od numeru przyczepy 00063 (KZK 123/13)

CYLINDER 40SJ22B/81G2A18
106N-03120000

054/2 **T900**

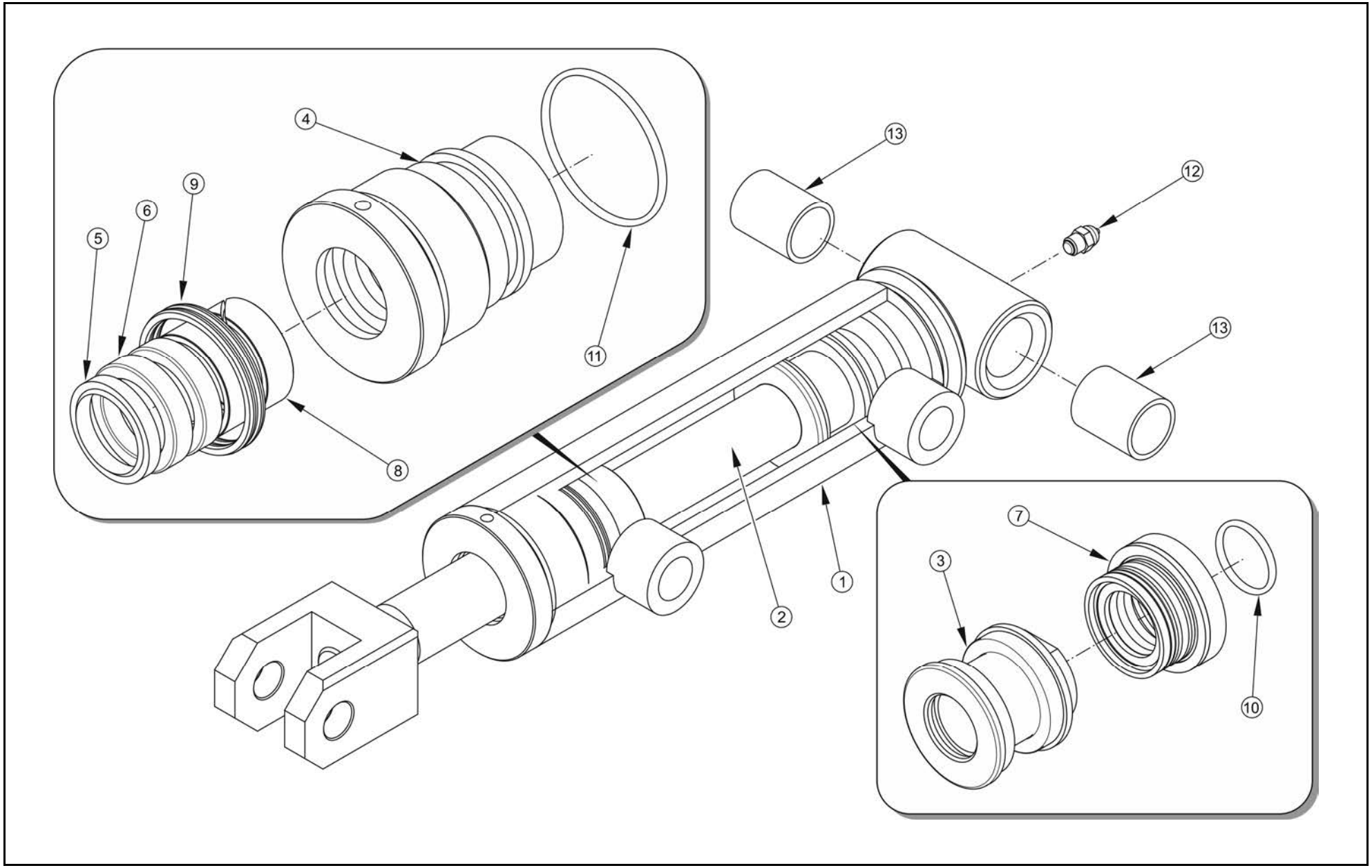

CYLINDER 40SJ22B/81G2A18
106N-03120000

054/2 **T900**

PRONAR

LP.	NAZWA CZĘŚCI	TYP	NUMER KATALOGOWY (NUMER NORMY)	ILOŚĆ	UWAGI	ZK
1	KORPUS CYLINDRA		106N-03120100	1		
2	ZESPÓŁ TŁOCZYSKA		106N-03120300	1		
3	TŁOK		106N-03130003	1		
4	DŁAWNICA		106N-03130004	1		
5	PIERŚCIEŃ ZGARNIAJĄCY	22-30-5/7	K06-022 PU	1		
6	USZCZELKA	22-30-5.8/6.3	K38-022/1	2		
7	USZCZELKA		K18-40-026	1		
8	PIERŚCIEŃ PROWADZĄCY	22x26x9.6	AGI22/2	2		
9	PIERŚCIEŃ USZCZELNIAJĄCY		DU0000400-Z20	1		
10	PIERŚCIEŃ USZCZELNIAJĄCY	15.3x2.4		1		
11	PIERŚCIEŃ USZCZELNIAJĄCY	40.2x3		1		
12	SMAROWNICZKA	M6	DIN 71412	1		
13	TULEJKA ŚLIZGOWA		PCM 202325 M	2		

INSTALACJA HYDRAULICZNA HAMULCOWA

055/1 T900

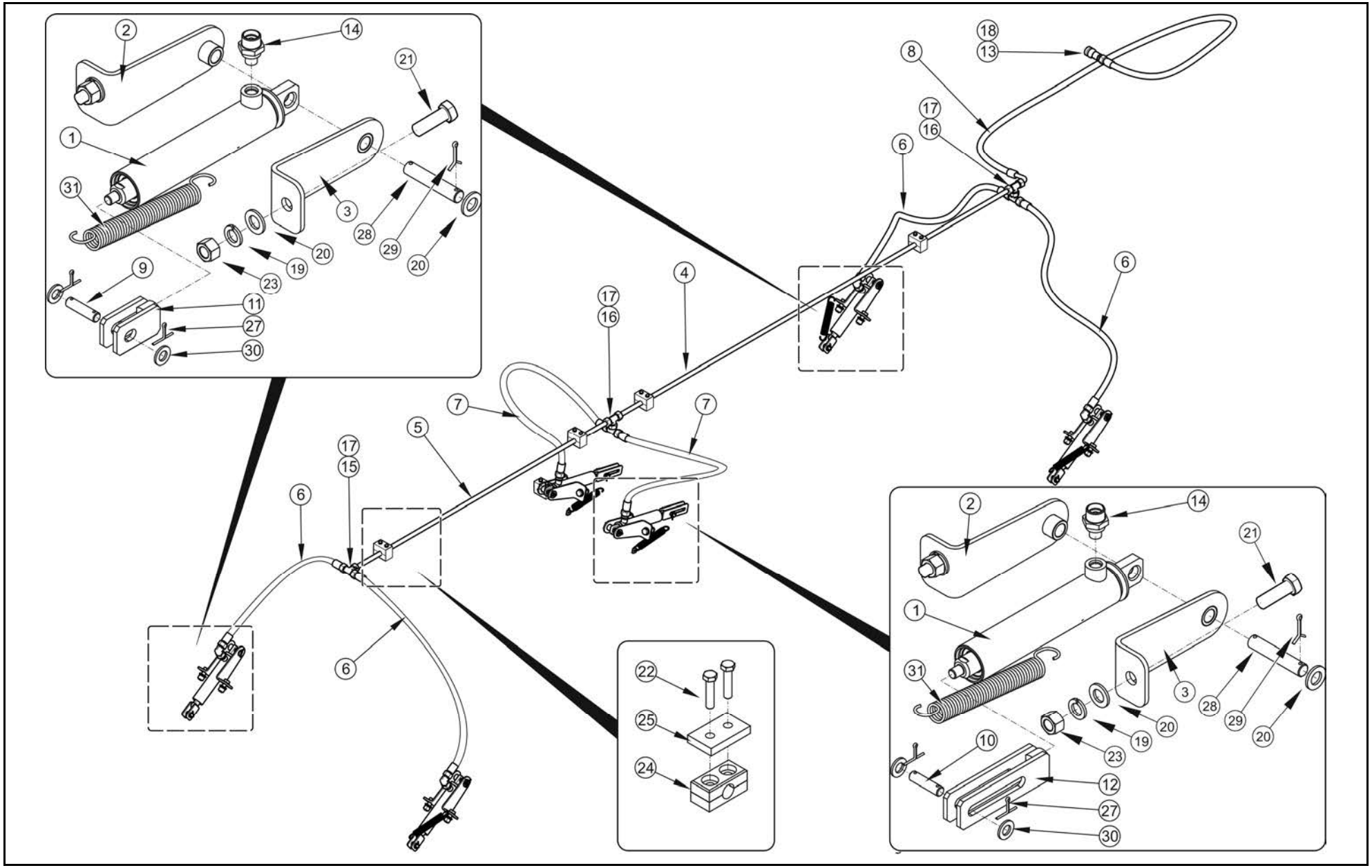

INSTALACJA HYDRAULICZNA HAMULCOWA

055/1 T900

PRONAR

LP.	NAZWA CZĘŚCI	TYP	NUMER KATALOGOWY (NUMER NORMY)	ILOŚĆ	UWAGI	ZK
1	CYLINDER NURNIKOWY	25/140M2A16	33N-00430000	6		
2	WSPORNIK PRAWY SIŁOWNIKA HAM. KPL.		182N-18000100	6		
3	WSPORNIK LEWY SIŁOWNIKA HAM. KPL.		182N-18000200	6		
4	PRZEWÓD METALOWY 1		182N-18000300	1		
5	PRZEWÓD METALOWY 2		182N-18000400	1		
6	PRZEWÓD		12/02H0215L01200H1715L00650A	4		
7	PRZEWÓD		12/02H0215L00650H0215L	2		
8	PRZEWÓD		12/02H0215L06200H0215L	1		
9	SWORZEŃ		29RPN-11.00.004	4		
10	SWORZEŃ HAMULCA		45RPN-22.00.002	2		
11	WIDEŁKI		103RPN-08.00.02.00	4		
12	KOŃCÓWKA WIDEŁKOWA		37RPN-19.02.000	2		
13	KORPUS ZŁĄCZKI	G3/8 - M22X1.5	GE15LR3/8EDOMDCF	1		
14	KORPUS ZŁĄCZKI	M16X1.5 - M22X1.5	GE15LM16X1.5EDOMDCF	6		
15	ZŁĄCZKA REDUKCYJNA		GR18/15L	1		
16	TRÓJNIK REDUKCYJNY		TR18/15/18LCFX	2		
17	TRÓJNIK Z NAKRĘTKĄ		ET15LOMDCF	3		
18	GNIAZDO SZYBKOZŁĄCZKI HAMULCOWEJ		VF 38GAS F	1		
19	PODKŁADKA	Z16.3-A2J	PN-76/M-82008	12		
20	PODKŁADKA	16-100HV-A2J	PN-EN ISO 7091	24		
21	ŚRUBA	M16X35 -8.8 A2J	PN-EN ISO 4017	12		
22	ŚRUBA	M6X35-8.8-A2J	PN-EN ISO 4014	12		
23	NAKRĘTKA	M16-6-A2J	PN-EN ISO 4032	12		
24	WKŁAD OBEJMY		A2 18C	4		
25	POKRYWA GÓRNA OBEJMY		APS2	4		
26	ZACISK TAŚMOWY PLAST.	4,5X360		6	nie pokazano na rys.	
27	ZAWLECZKA	3.2X25 ST A2J	PN-EN ISO 1234	12		
28	SWORZEŃ CYLINDRA		45RPN-12.00.001	6		
29	ZAWLECZKA	4X32 ST A2J	PN-EN ISO 1234	12		
30	PODKŁADKA	12-100HV-A2J	PN-EN ISO 7091	12		
31	SPRĘŻYNA		45RPN-05.00.002	6		

CYLINDER NURNIKOWY 25/140M2A16
33N-00430000

055/2 **T900**

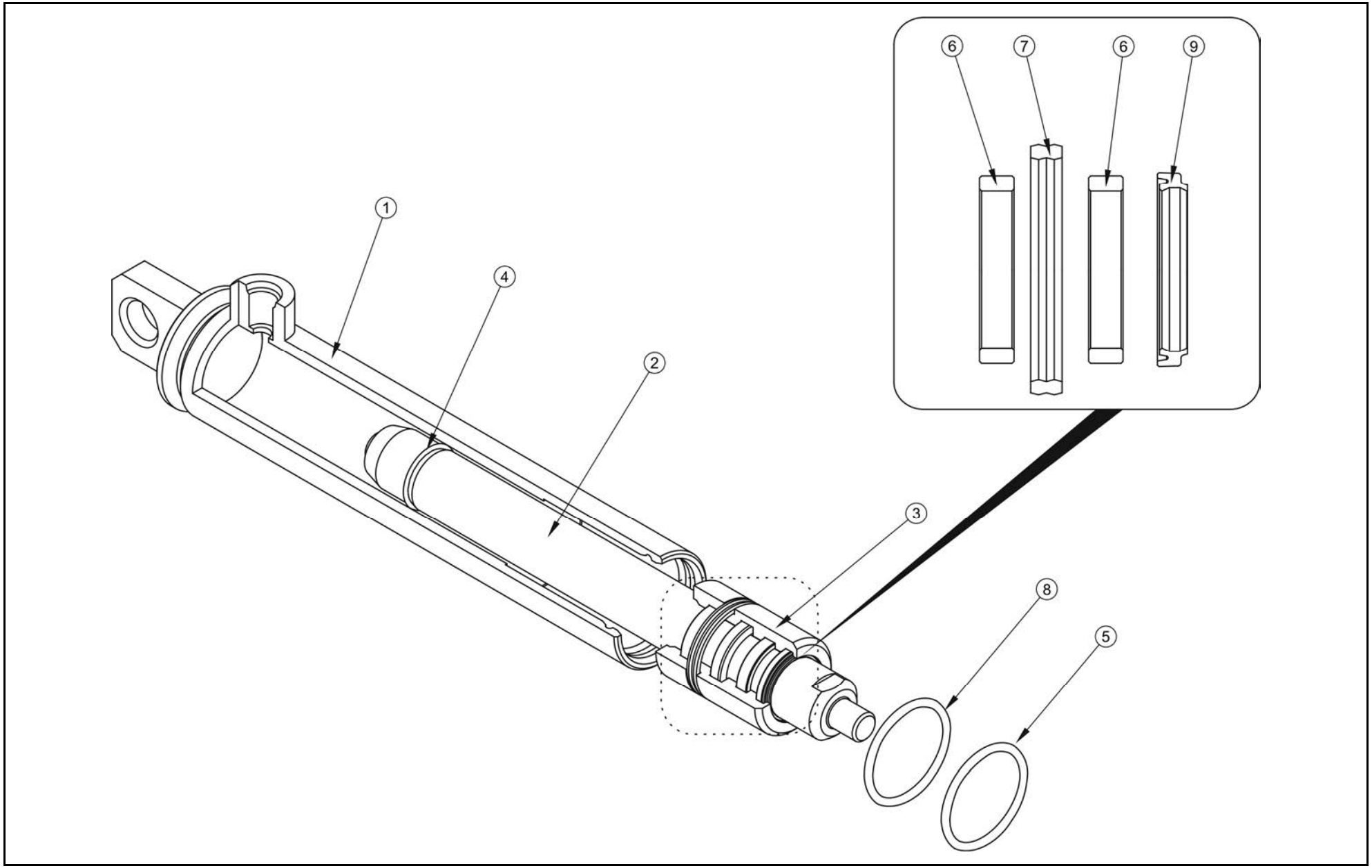

CYLINDER NURNIKOWY 25/140M2A16
33N-00430000

055/2 **T900**

PRONAR

LP.	NAZWA CZĘŚCI	TYP	NUMER KATALOGOWY (NUMER NORMY)	ILOŚĆ	UWAGI	ZK
1	OBUDOWA CYLINDRA		33N-00430100	1		
2	TŁOCZYSKO		33RPN-00.14.00.02	1		
3	PROWADNICA		33RPN-00.14.00.04	1		
4	PIERŚCIEŃ ZAMYKAJĄCY		33RPN-00.14.00.05	1		
5	PIERŚCIEŃ ZAMYKAJĄCY		33RPN-00.14.00.06	1		
6	PIERŚCIEŃ PROWADZĄCY		GR6500250-Z61	2		
7	PIERŚCIEŃ USZCZELNIAJĄCY		RLS100250-Z04	1		
8	PIERŚCIEŃ USZCZELNIAJĄCY		DUO000400	1		
9	PIERŚCIEŃ ZGARNIAJĄCY		WD2200250	1		

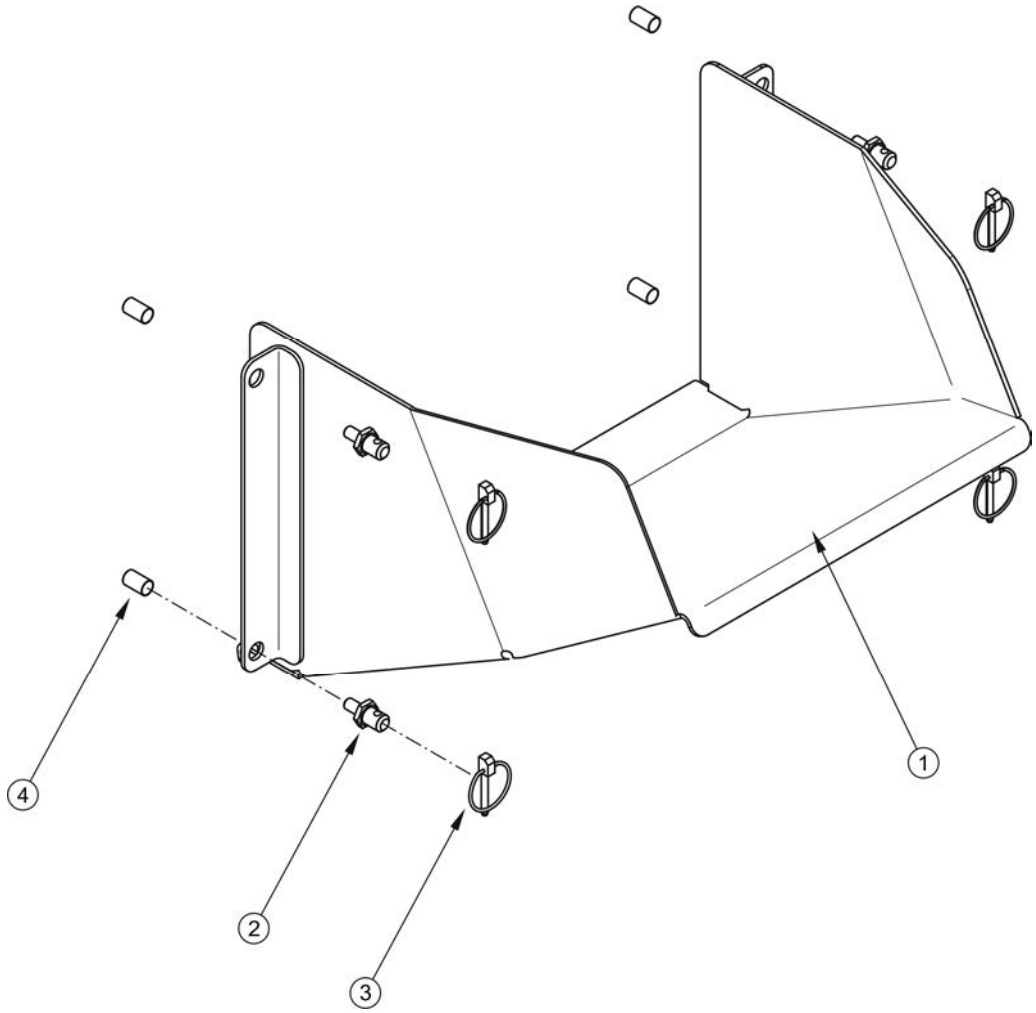
1
2
3
4

RYNNA ZSYPOWA
182N-00110000

056/1 **T900**

PRONAR

LP.	NAZWA CZĘŚCI	TYP	NUMER KATALOGOWY (NUMER NORMY)	ILOŚĆ	UWAGI	ZK
1	ZSYP		182N-00110100	1		
2	ŚRUBA ZSYPU		58RPN-00.08.002	4		
3	PRZETYCZKA	4,5x35 – ST	PN-ISO 7072	4		
4	NITONAKRĘTKA	M8	ST M 8 / 3.8 – 6.0 / 19.0	4		

UŁOŻYSKOWANIE OSI JEZDNEJ SZTYWNA (AS5VF1WA021) SKRĘTNA (BQS5VF1WA001)

057/1 T900

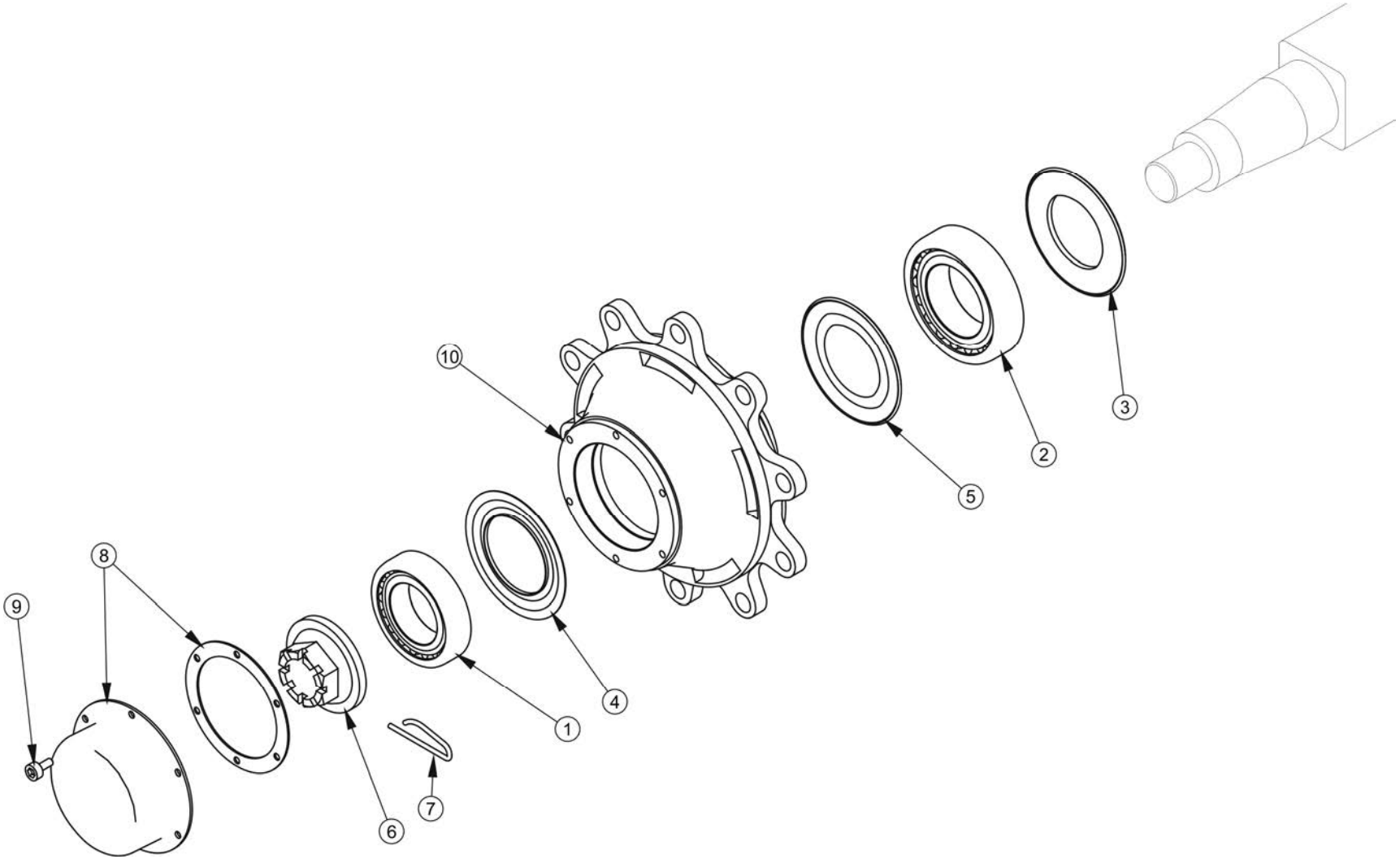

UŁOŻYSKOWANIE OSI JEZDNEJ SZTYWNA (AS5VF1WA021) SKRĘTNA (BQS5VF1WA001)

057/1 **T900**

PRONAR

LP.	NAZWA CZĘŚCI	TYP	NUMER KATALOGOWY (NUMER NORMY)	ILOŚĆ	UWAGI	ZK
1	ŁOŻYSKO	33215	9RCVF	1		
2	ŁOŻYSKO	33020		1		
3	PIERŚCIEŃ USZCZELNIAJĄCY	∅150/102	9RNVF	1		
4	PIERŚCIEŃ USZCZELNIAJĄCY	∅119		1		
5	PIERŚCIEŃ USZCZELNIAJĄCY	∅150		1		
6	NAKRĘTKA KORONOWA		9RDF7090	1		
7	ZAWLECZKA ZABEZPIECZAJĄCA			1		
8	KOŁPAK Z USZCZELKĄ		9RT130L	1		
9	ŚRUBA			12		
10	PIASTA		61L1VI001	1		

UWAGA! PODANE ILOŚCI DOTYCZĄ KOMPLETNEGO ZESTAWU NAPRAWCZEGO

UKŁAD HAMULCOWY OSI (406X140 - 414S) SZTYWNA (AS5VF1WA021) SKRĘTNA (BQS5VF1WA001)

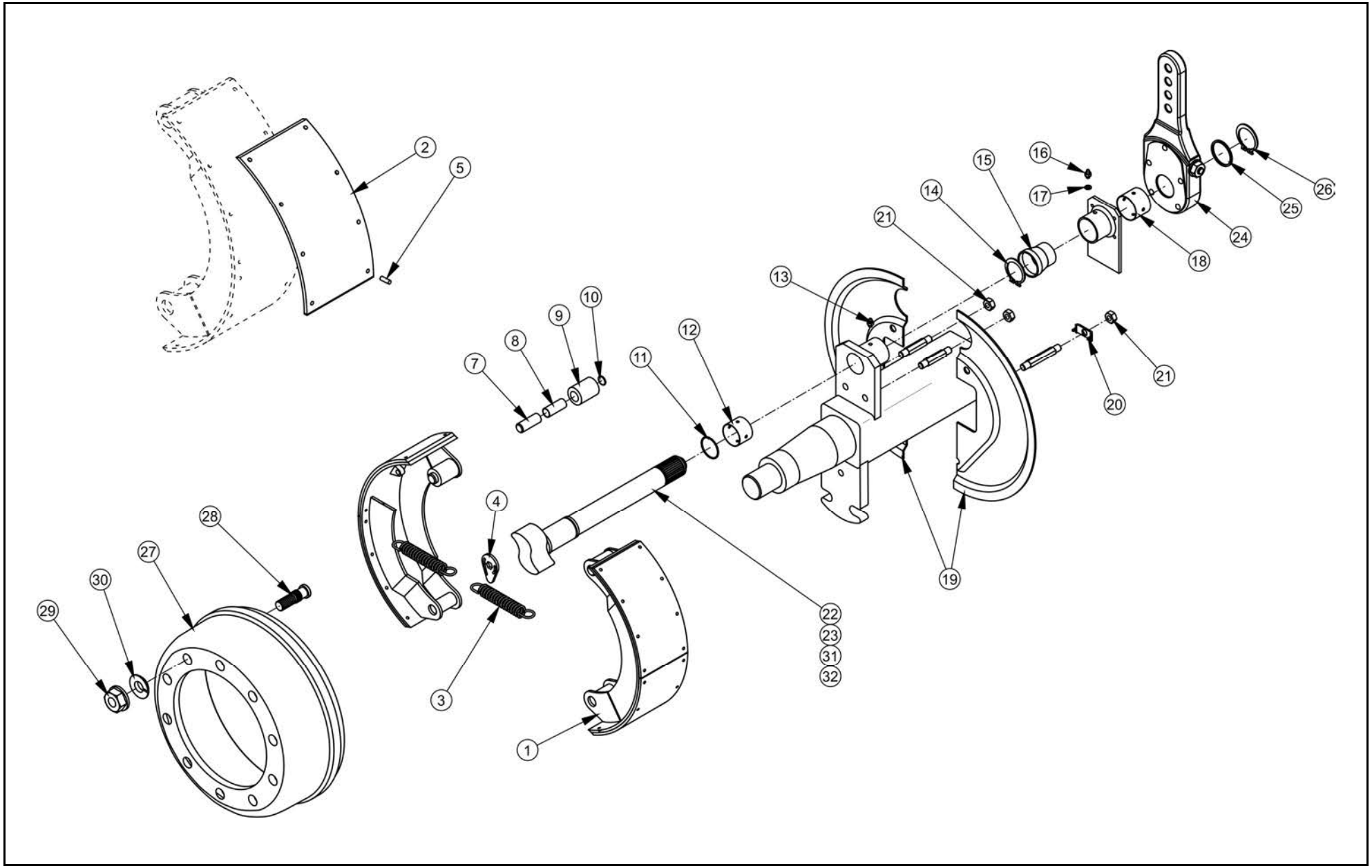

UKŁAD HAMULCOWY OSI (406X140 - 414S) SZTYWNA (AS5VF1WA021) SKRĘTNA (BQS5VF1WA001)

058/1 **T900**

PRONAR

LP.	NAZWA CZĘŚCI	TYP	NUMER KATALOGOWY (NUMER NORMY)	ILOŚĆ	UWAGI	ZK
1	HAMULEC KOMPLETNY		9RE0034	2		
3	SPRĘŻYNA	L=100 mm ∅5		2		
4	ZACZEP SPRĘŻYN			1		
2	OKŁADZINA HAMULCOWA		9RH0014	4		
3	SPRĘŻYNA	L=100 mm ∅5		2		
4	ZACZEP SPRĘŻYN			1		
5	NIT			34		
3	SPRĘŻYNA	L=100 mm ∅5	9RK0007	4		
4	ZACZEP SPRĘŻYN			2		
7	SWORZEŃ	∅20 mm L 47 mm	9RE0070	2		
8	TULEJKA	∅20 mm		2		
9	WAŁEK	∅50 mm		2		
10	PIERŚCIEŃ ZABEZPIECZAJĄCY	∅20 mm		4		
11	PIERŚCIEŃ USZCZELNIAJĄCY	∅41/28	9RL0010	2		
12	TULEJA WAŁKA ROZPIERACZA	∅42 mm		4		
13	SMAROWNICZKA	M8x1.25		2		
14	PIERŚCIEŃ ROZPRĘŻNY	∅42 mm		2		
15	OSŁONA GUMOWA			2		
16	SMAROWNICZKA	M8x1.25		2		
17	PODKŁADKA	∅8 mm		4		
18	TULEJA WAŁKA ROZPIERACZA	∅38 mm		2		
19	OSŁONA	150	9RM009	1		
20	PODKŁADKA BLOKUJĄCA			1		
21	NAKRĘTKA			4		
22	WAŁEK ROZPIERACZA PRAWY		7544062…(L<=300); 7544063…(L>=300);	1	Dotyczy osi sztywnej	
23	WAŁEK ROZPIERACZA LEWY		7554062…(L<=300); 7554063…(L>=300);	1	Dotyczy osi sztywnej	
24	DŹWIGNIA WAŁKA ROZPIERACZA		9RR0010	1		
25	PODKŁADKA	∅26 mm		1		
26	PIERŚCIEŃ ROZPRĘŻNY	∅25 mm		1		
27	BĘBEN		66LWA1001	1		
28	SZPILKA		9RC22L1-10	10		
29	NAKRĘTKA		9RD228G-10	10		
30	PODKŁADKA			10		
31	WAŁEK ROZPIERACZA PRAWY		7544062…(L<=300); 7544063…(L>=300);	1	Dotyczy osi skrętnej	
32	WAŁEK ROZPIERACZA LEWY		7554062…(L<=300); 7554063…(L>=300);	1	Dotyczy osi skrętnej	

MOCOWANIE ZWROTNICY, CYLINDER SKRETU

059/1 T900

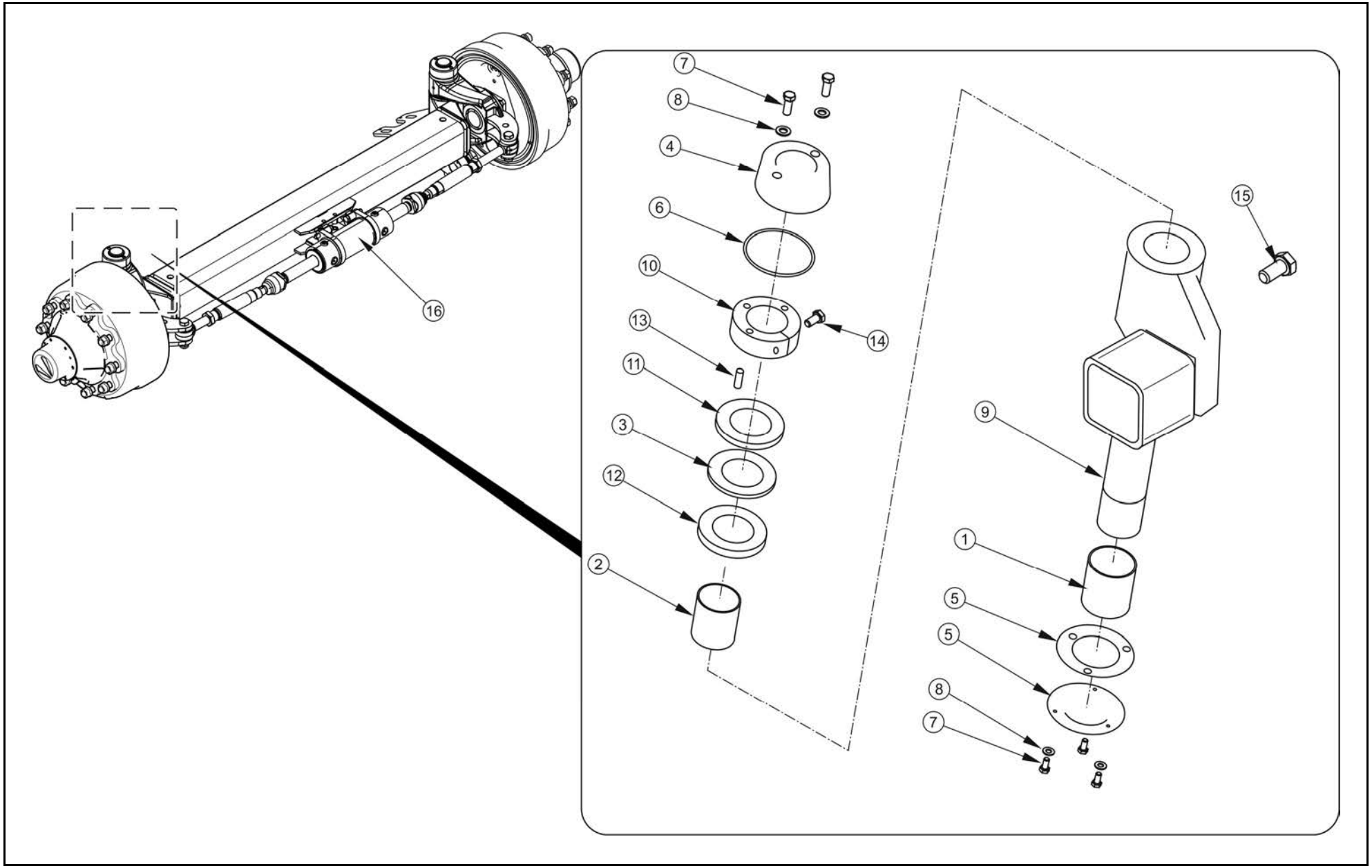

MOCOWANIE ZWROTNICY, CYLINDER SKRETU

059/1 **T900**

PRONAR

LP.	NAZWA CZĘŚCI	TYP	NUMER KATALOGOWY (NUMER NORMY)	ILOŚĆ	UWAGI	ZK
1	TULEJA Ø60/65 L65	772606501	9RST01	2		
2	TULEJA Ø55/60 L65	772556501		2		
3	PODKŁADKA Ø42	57D02		2		
3	PODKŁADKA Ø42	57D02	9RST06	1		
4	POKRYWA	56701		1		
5	POKRYWA + USZCZELKA	56702		1		
6	PIERŚCIEŃ USZCZELNIAJĄCY	53108501		1		
7	ŚRUBA M10X1,5 L14	96110B0141		5		
8	PODKŁADKA Ø10	9830101		5		
9	SWORZEŃ	83206001		1		
10	PIERŚCIEŃ OPOROWY M48X2,0	57648D1		1		
11	PODKŁADKA Ø51	57D01		1		
12	PODKŁADKA Ø55	57D03		1		
13	KOŁEK Ø8 L16	58405		1		
14	ŚRUBA M10X1,5 L30	96310B0301		1		
15	ŚRUBA M20X1,5 - 65MM	96820B0531	9RS101	4		
15	ŚRUBA M20X1,5 – 80MM	96820B0800	RST05	4		
16	CYLINDER HYDRAULICZNY		8128521502	1		ZK19
	KOMPLET NAPRAWCZY CYLINDRA		9RU0020	1		

059/1 obowiązuje od numeru przyczepy 00035 (KZK 381/11)

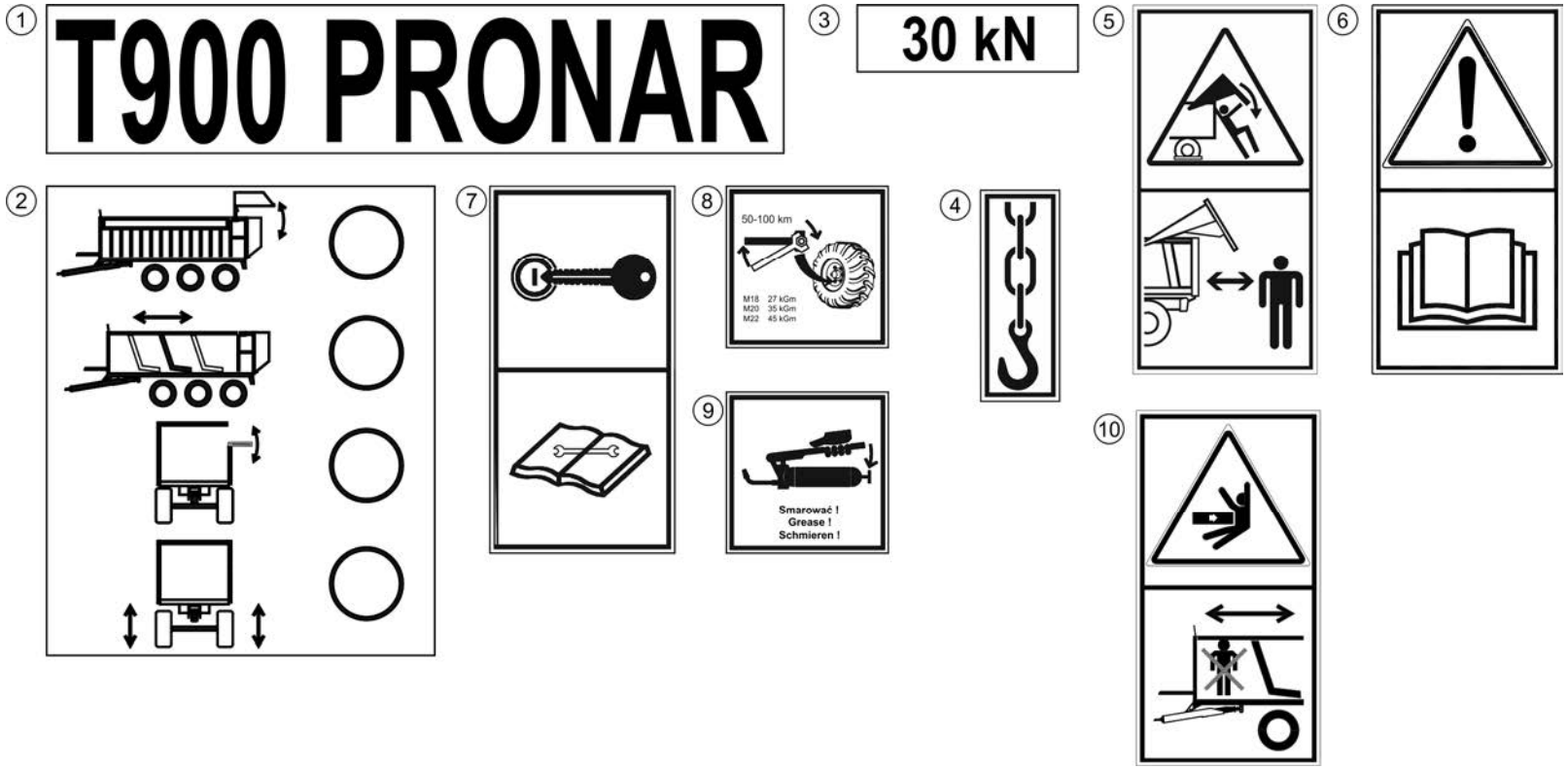
1
T900 PRONAR
3
30 kN
5
6
2
7
8
50-100 km
M18 27 kGm
M20 35 kGm
M22 45 kGm
4
9
Smarować !
Grease !
Schmieren !
10

NALEPKI INFORMACYJNE I OSTRZEGAWCZE

060/1 T900

PRONAR

LP.	NAZWA CZĘŚCI	TYP	NUMER KATALOGOWY (NUMER NORMY)	ILOŚĆ	UWAGI	ZK
1	NALEPKA T900		182N-00000005	2		
2	NALEPKA (FUNKCJE PRZEWODÓW)		182N-00000006	2		
3	NALEPKA 3OkN		103RPN-00.00.00.02	2		
4	NALEPKA TRANSPORTOWA		58RPN-00.00.019	4		
5	NALEPKA OSTRZEGAWCZA II		58RPN-00.00.013	2		
6	NALEPKA OSTRZEGAWCZA II		70RPN-00.00.00.04	1		
7	NALEPKA OSTRZEGAWCZA III		70RPN-00.00.00.05	1		
8	NALEPKA INFORMACYJNA II		104RPN-00.00.00.06	1		
9	NALEPKA "SMAROWANIE"		104RPN-00.00.00.04	1		
10	NALEPKA OSTRZEGAWCZA		193N-00000003	1		

ZMIANY KONSTRUKCYJNE

PRZYCZEPA T900

ŚCIANA PRZESUWNA KPL
182N-02000000

ZK01 **T900**

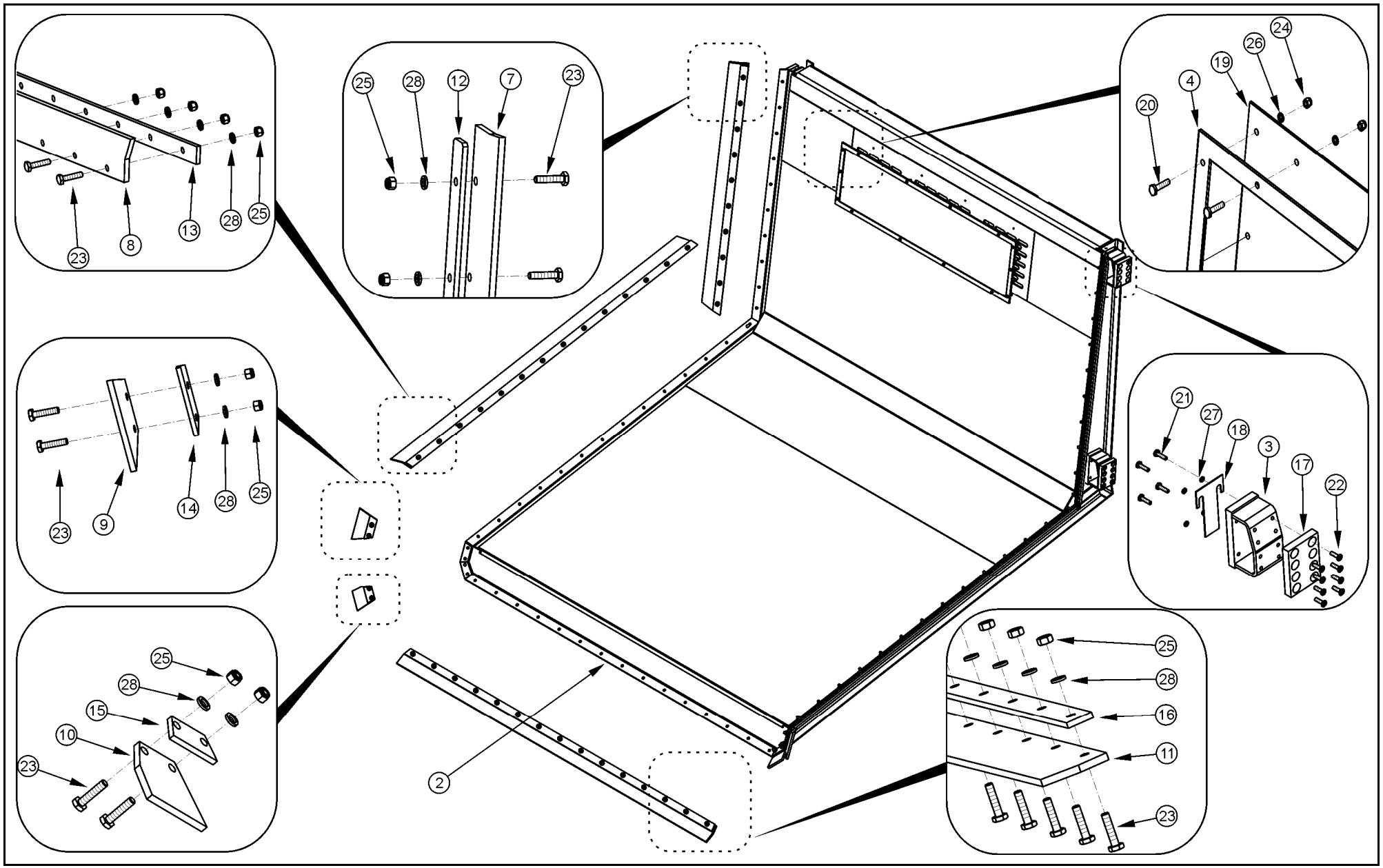

ŚCIANA PRZESUWNA KPL
182N-02000000

ZK01 **T900**

PRONAR

LP.	NAZWA CZĘŚCI	TYP	NUMER KATALOGOWY (NUMER NORMY)	ILOŚĆ	UWAGI	ZK
1	WÓZEK ŚCIANY		182N-02010000	1		
2	ŚCIANA PRZESUWNA		182N-02020000	1		
3	ŚLIZG BOCZNY KPL.		182N-02030000	4		
4	RAMKA MOCUJĄCA		182N-02040000	1		
5	SWORZEŃ ROLKI		182N-02000001	6		
6	ROLKA		182N-02000002	4		
7	USZCZELNIACZ I		182N-02000003	2		
8	USZCZELNIACZ II		182N-02000004	2		
9	USZCZELNIACZ III		182N-02000005	2		
10	USZCZELNIACZ IV		182N-02000006	2		
11	USZCZELNIACZ V		182N-02000007	1		
12	NAKŁADKA USZCZELNIACZA I		182N-02000008	2		
13	NAKŁADKA USZCZELNIACZA II		182N-02000009	2		
14	NAKŁADKA USZCZELNIACZA III		182N-02000010	2		
15	NAKŁADKA USZCZELNIACZA IV		182N-02000011	2		
16	NAKŁADKA USZCZELNIACZA V		182N-02000012	1		
17	SLIZG		182N-02000013	4		
18	PODKŁADKA REGULACYJNA		182N-02000014	4		
19	PŁYTA PLEXA	#3x360x1240	182N-02000015	1	bezbarwna	
20	ŚRUBA	M6x30-5.6-A2J	PN-EN ISO 4017	14		
21	ŚRUBA	M8x20-8.8-A2J	PN-EN ISO 4017	16		
22	ŚRUBA	M8x20-8.8-A2J	PN-EN ISO 1064	32		
23	ŚRUBA	M10x45-8.8-A2J	PN-EN ISO 4017	71		
24	NAKRĘTKA SAMOZABEZ.	M6-6-A2J	PN-EN ISO 7040	14		
25	NAKRĘTKA SAMOZABEZ.	M10-8-A2	PN-EN ISO 7040	71		
26	PODKŁADKA	6-100HV-Fe/Zn5	PN-EN ISO 7091	14		
27	PODKŁADKA	8-200HV-Fe/Zn5	PN-EN ISO 7091	16		
28	PODKŁADKA	10-200HV-Fe/Zn5	PN-EN ISO 7091	71		
29	PODKŁADKA	36-160HV-Fe/Zn5	PN-EN 28738	12		
30	ZAWLECZKA	6,3x50-St-Fe/Zn	PN-EN ISO 1234	12		

ZK01 obowiązuje do numeru przyczepy 00022 (KZK 287/10)

ŚCIANA PRZESUWNA KPL
182N-02000000

ZK01 **T900**

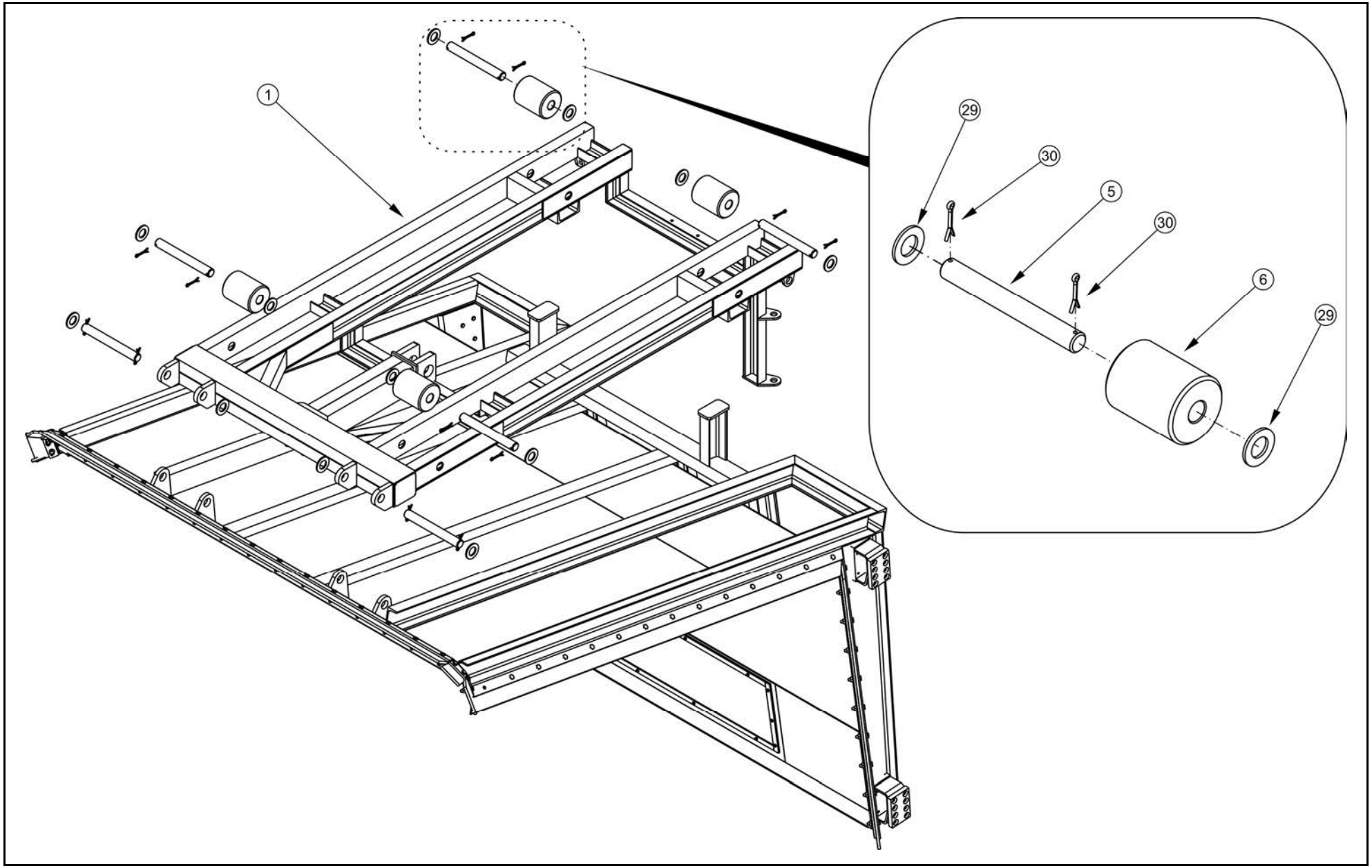

ŚCIANA PRZESUWNA KPL
182N-02000000

ZK01 **T900**

PRONAR

LP.	NAZWA CZĘŚCI	TYP	NUMER KATALOGOWY (NUMER NORMY)	ILOŚĆ	UWAGI	ZK
1	WÓZEK ŚCIANY		182N-02010000	1		
2	ŚCIANA PRZESUWNA		182N-02020000	1		
3	ŚLIZG BOCZNY KPL.		182N-02030000	4		
4	RAMKA MOCUJĄCA		182N-02040000	1		
5	SWORZEŃ ROLKI		182N-02000001	6		
6	ROLKA		182N-02000002	4		
7	USZCZELNIACZ I		182N-02000003	2		
8	USZCZELNIACZ II		182N-02000004	2		
9	USZCZELNIACZ III		182N-02000005	2		
10	USZCZELNIACZ IV		182N-02000006	2		
11	USZCZELNIACZ V		182N-02000007	1		
12	NAKŁADKA USZCZELNIACZA I		182N-02000008	2		
13	NAKŁADKA USZCZELNIACZA II		182N-02000009	2		
14	NAKŁADKA USZCZELNIACZA III		182N-02000010	2		
15	NAKŁADKA USZCZELNIACZA IV		182N-02000011	2		
16	NAKŁADKA USZCZELNIACZA V		182N-02000012	1		
17	SLIZG		182N-02000013	4		
18	PODKŁADKA REGULACYJNA		182N-02000014	4		
19	PŁYTA PLEXA	#3x360x1240	182N-02000015	1	bezbarwna	
20	ŚRUBA	M6x30-5.6-A2J	PN-EN ISO 4017	14		
21	ŚRUBA	M8x20-8.8-A2J	PN-EN ISO 4017	16		
22	ŚRUBA	M8x20-8.8-A2J	PN-EN ISO 1064	32		
23	ŚRUBA	M10x45-8.8-A2J	PN-EN ISO 4017	71		
24	NAKRĘTKA SAMOZABEZ.	M6-6-A2J	PN-EN ISO 7040	14		
25	NAKRĘTKA SAMOZABEZ.	M10-8-A2	PN-EN ISO 7040	71		
26	PODKŁADKA	6-100HV-Fe/Zn5	PN-EN ISO 7091	14		
27	PODKŁADKA	8-200HV-Fe/Zn5	PN-EN ISO 7091	16		
28	PODKŁADKA	10-200HV-Fe/Zn5	PN-EN ISO 7091	71		
29	PODKŁADKA	36-160HV-Fe/Zn5	PN-EN 28738	12		
30	ZAWLECZKA	6,3x50-St-Fe/Zn	PN-EN ISO 1234	12		

ZK01 obowiązuje do numeru przyczepy 00022 (KZK 287/10)

DYSZEL KPL
182N-06000000

ZK02 **T900**

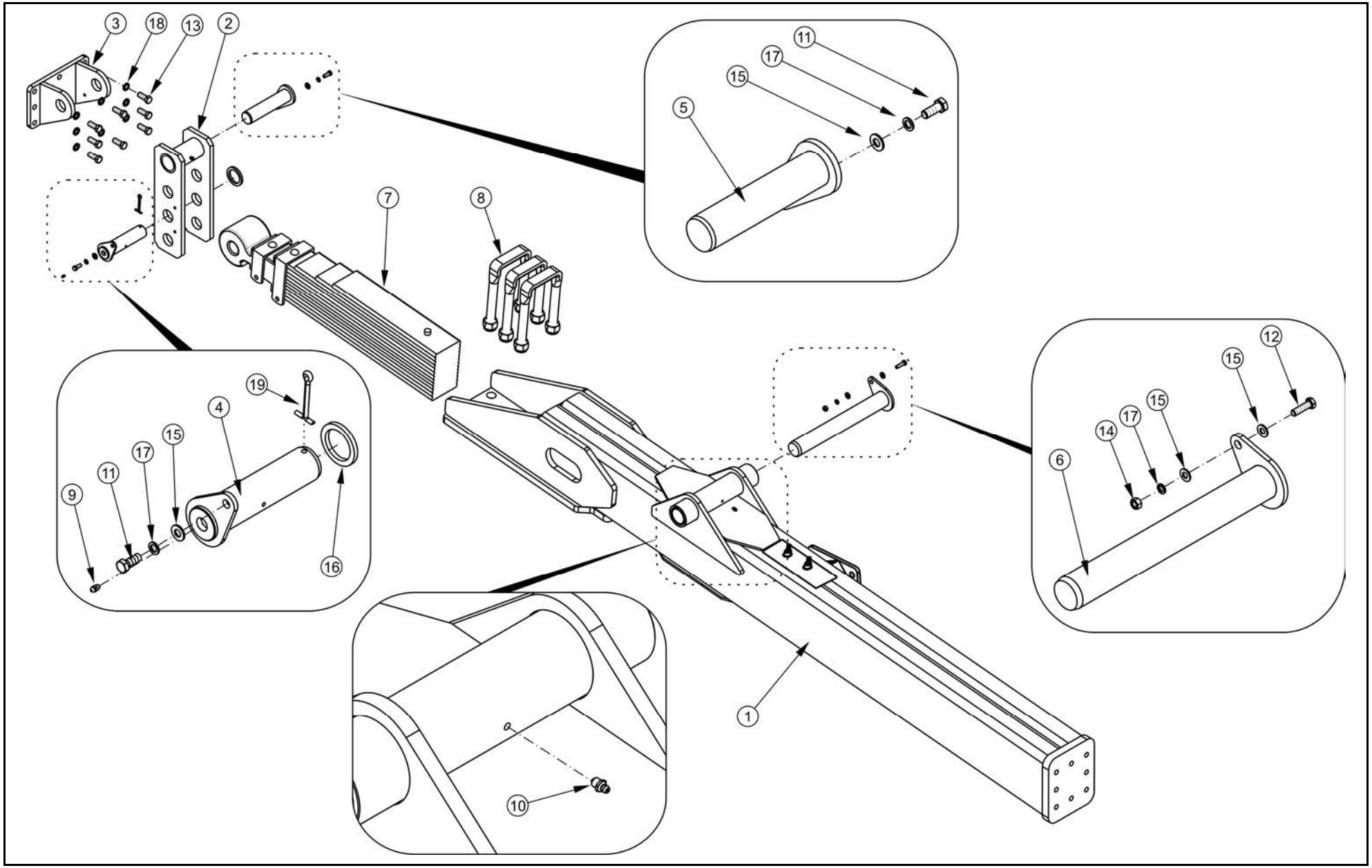

DYSZEL KPL
182N-06000000

ZK02 **T900**

PRONAR

LP.	NAZWA CZĘŚCI	TYP	NUMER KATALOGOWY (NUMER NORMY)	ILOŚĆ	UWAGI	ZK
1	DYSZEL		182N-06010000	1		
2	WAHACZ RESORU		182N-06000100	1		
3	UCHO WAHACZA		182N-06000200	1		
4	SWORZEŃ WAHACZA		118RPN - 06.00.02.00	1		
5	SWORZEŃ WAHACZA KPL.		118RPN - 06.00.03.00	1		
6	SWORZEŃ DYSZLA KPL.		118RPN - 06.00.04.00	1		
7	RESOR DYSZLA		C85831200E	1		
8	ŚRUBA KABŁAKOWA Z NAKRĘTKĄ		B5133011E	3		
9	SMAROWNICZKA	M6	PN-77/M-82002	1		
10	SMAROWNICZKA	M8x1	PN-77/M-86002	2		
11	ŚRUBA	M10x25-8.8-A2J	PN-EN ISO 4017	2		
12	ŚRUBA	M10x35-8.8-A2J	PN-EN ISO 4017	1		
13	ŚRUBA	M16x40-10.9-A2J	PN-EN ISO 4017	8		
14	NAKRĘTKA	M10-8-A2J	PN-EN ISO 4032	1		
15	PODKŁADKA	10-100HV-A2J	PN-EN ISO 7091	4		
16	PODKŁADKA	45-160HV-A2J	PN-EN 28738	1		
17	PODKŁADKA SPRĘŻYSTA	Z10.2-Fe/Zn5a	PN-77/M-82008	3		
18	PODKŁADKA SPRĘŻYSTA	Z16.3-Fe/Zn9	PN-77/M-82008	8		
19	ZAWLECZKA	6.3x71-ST–A2J	PN-EN ISO 1234	1		

ZK02 obowiązuje do numeru przyczepy 00022 (KZK 050/11)

ZAWIESZENIE MECHANICZNE KPL
182N-07000000

ZK03 **T900**

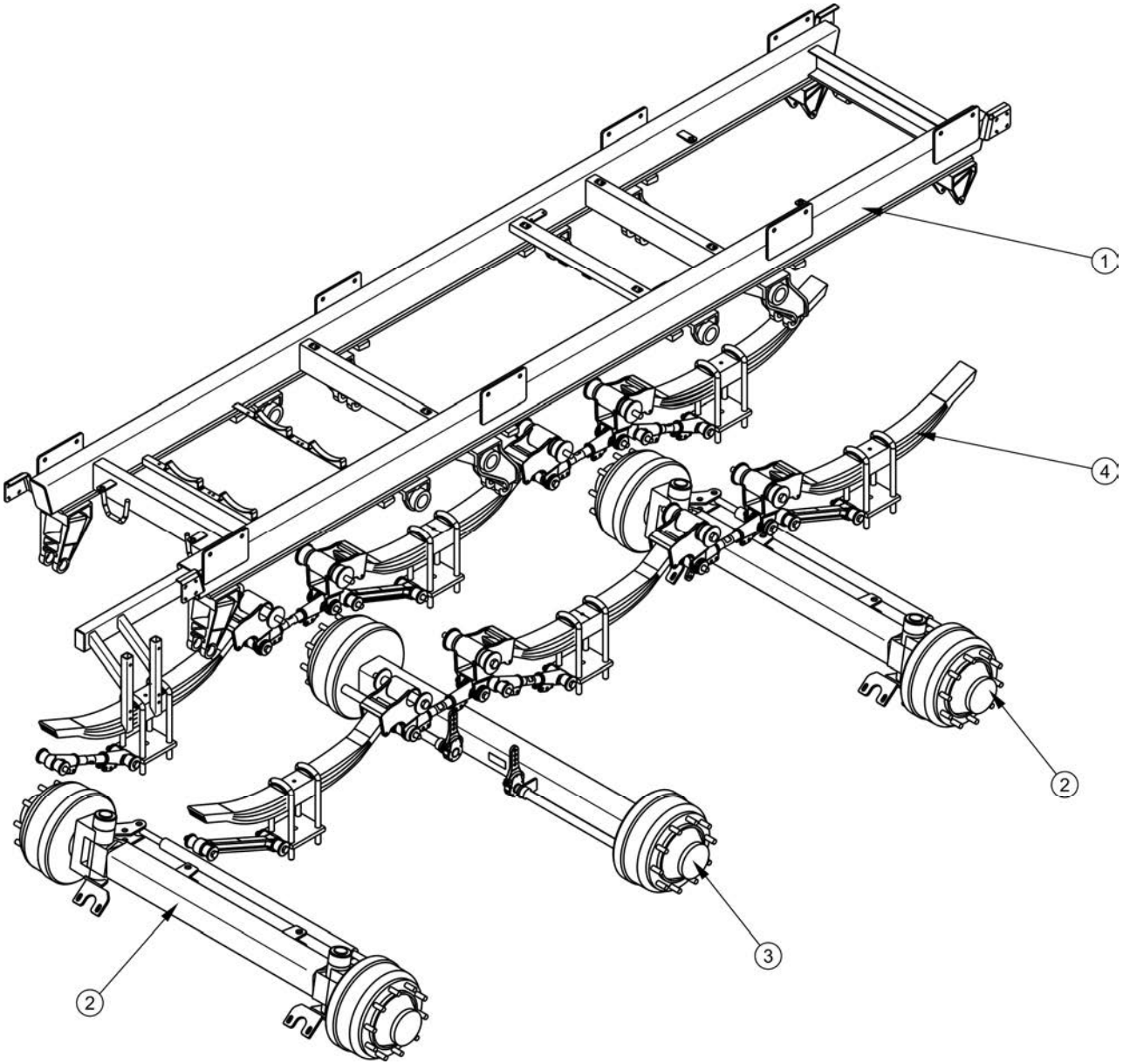

ZAWIESZENIE MECHANICZNE KPL 182N-07000000

ZK03 **T900**

PRONAR

LP.	NAZWA CZĘŚCI	TYP	NUMER KATALOGOWY (NUMER NORMY)	ILOŚĆ	UWAGI	ZK
1	RAMA DOLNA		182N-07010000	1		
2	OŚ SKRĘTNA		182N-07020000	2		
3	OŚ SZTYWNA		182N-07030000	1		
4	ZAWIESZENIE MECHANICZNE ADR		182N-07040000	1		

ZK03 obowiązuje do numeru przyczepy 00052 (KZK 245/12)

ZAWIESZENIE MECHANICZNE
KB3180B4N1441

ZK04 **T900**

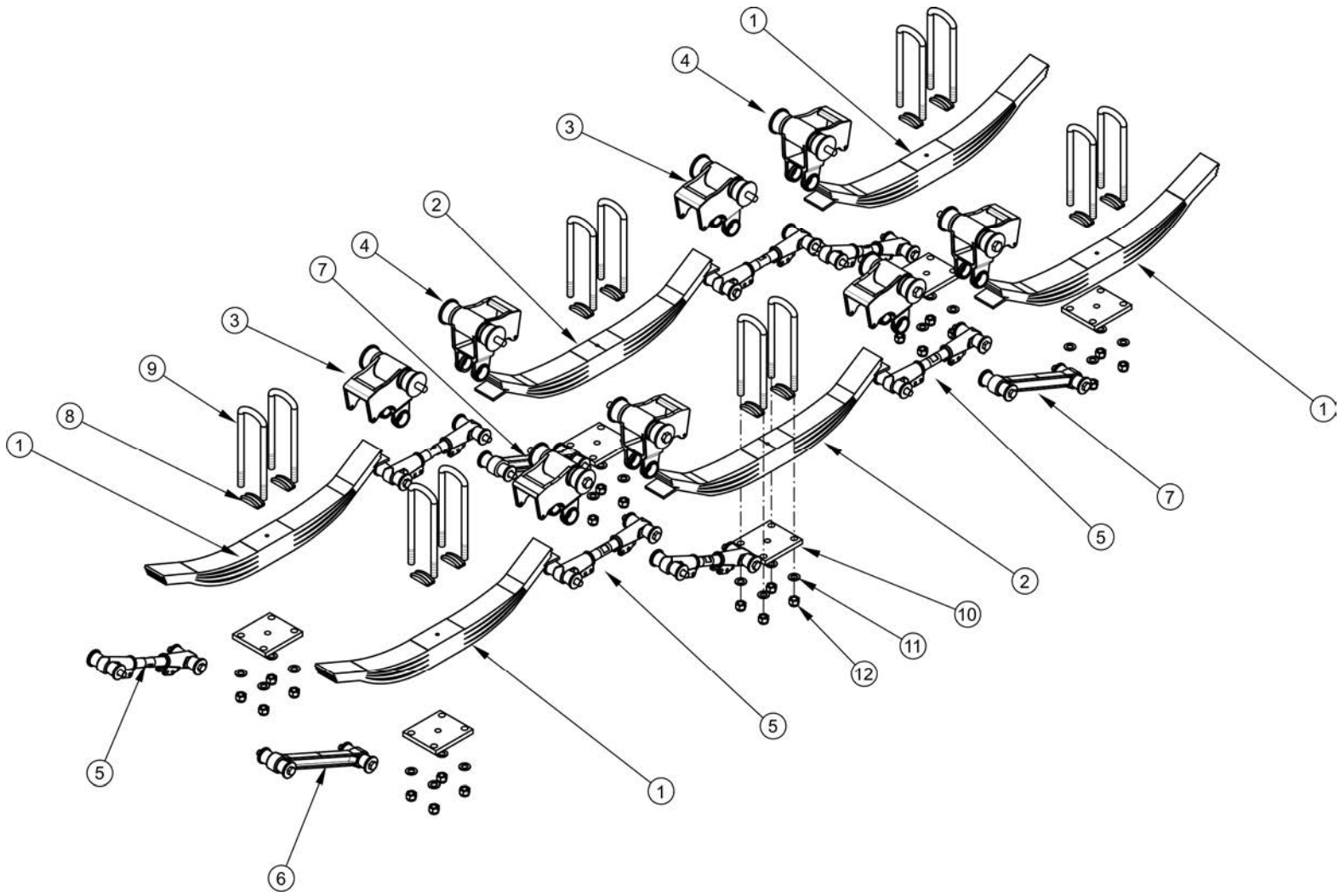

ZAWIESZENIE MECHANICZNE KB3180B4N1441

ZK04 **T900**

PRONAR

LP.	NAZWA CZĘŚCI	TYP	NUMER KATALOGOWY (NUMER NORMY)	ILOŚĆ	UWAGI	ZK
1	RESOR	1197x100 4x23	935B01	4		
2	RESOR	1175x100 4x23	935B02	2		
3	WAHACZ PRZEDNI		938ARU05	4	W komplecie z poz.4	
4	WAHACZ TYLNY			4	W komplecie z poz.3	
5	ŚRUBA REGULACYJNA KPL.		938ABR466	7		
6	CIĘGNO KPL.	l=490	938ABF490	1		
7	CIĘGNO KPL.	l=438	938ABF438	2		
8	PODKŁAD ŚRUBY KABŁĄKOWEJ		454101	12		
9	ŚRUBA KABŁĄKOWA		42224027	12		
10	PŁYTA		939PCQ14001	6		
11	PODKŁADKA		9812401	24		
12	NAKRĘTKA		97424D1	24		

ZK04 obowiązuje do numeru przyczepy 00052 (KZK 245/12)

BŁOTNIKI 450 KPL.
182N-00070000

ZK05 **T900**

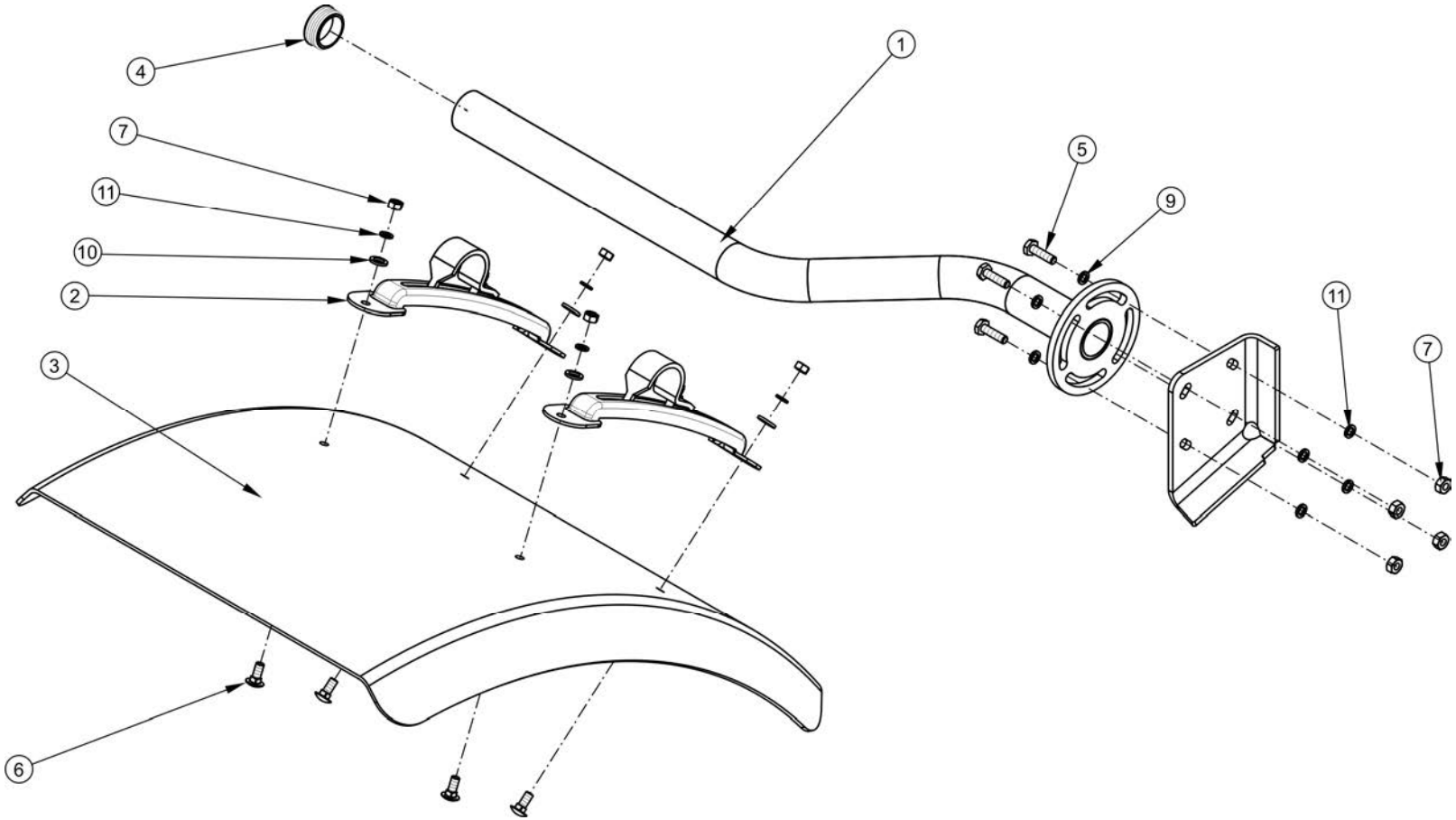

BŁOTNIKI 450 KPL.
182N-00070000

ZK05 **T900**

PRONAR

LP.	NAZWA CZĘŚCI	TYP	NUMER KATALOGOWY (NUMER NORMY)	ILOŚĆ	UWAGI	ZK
1	WSPORNIK BŁOTNIKA		182N-00080300	4		
2	MOCOWANIE BŁOTNIKA		163N-00080100	8		
3	BŁOTNIK		D6310	4		
4	WKŁADKA DO RUREK OKRĄGŁYCH	1530	111494	4		
5	ŚRUBA	M8x30-8.8-A2J	PN-EN ISO 4017	16		
6	ŚRUBA ZAMKOWA	M8x30-8.8-A2J	PN-M-82406	16		
7	NAKRĘTKA	M8-8-A2J	PN-EN ISO 4032	32		
8	PODKŁADKA	8-200HV-Fe/Zn5	PN-EN ISO 7091	16		
9	PODKŁADKA	8-200HV-Fe/Zn5	PN-EN ISO 7093	32		
10	PODKŁADKA	10-200HV-Fe/Zn5	PN-EN ISO 7093	16		
11	PODKŁADKA SPRĘŻYSTA	Z 8,2-Fe/Zn9	PN-EN ISO 7091	32		

ZK05 obowiązuje do numeru przyczepy 00035 (KZK 381/11)

BŁOTNIKI 550 KPL.
182N-00080000

ZK06 T900

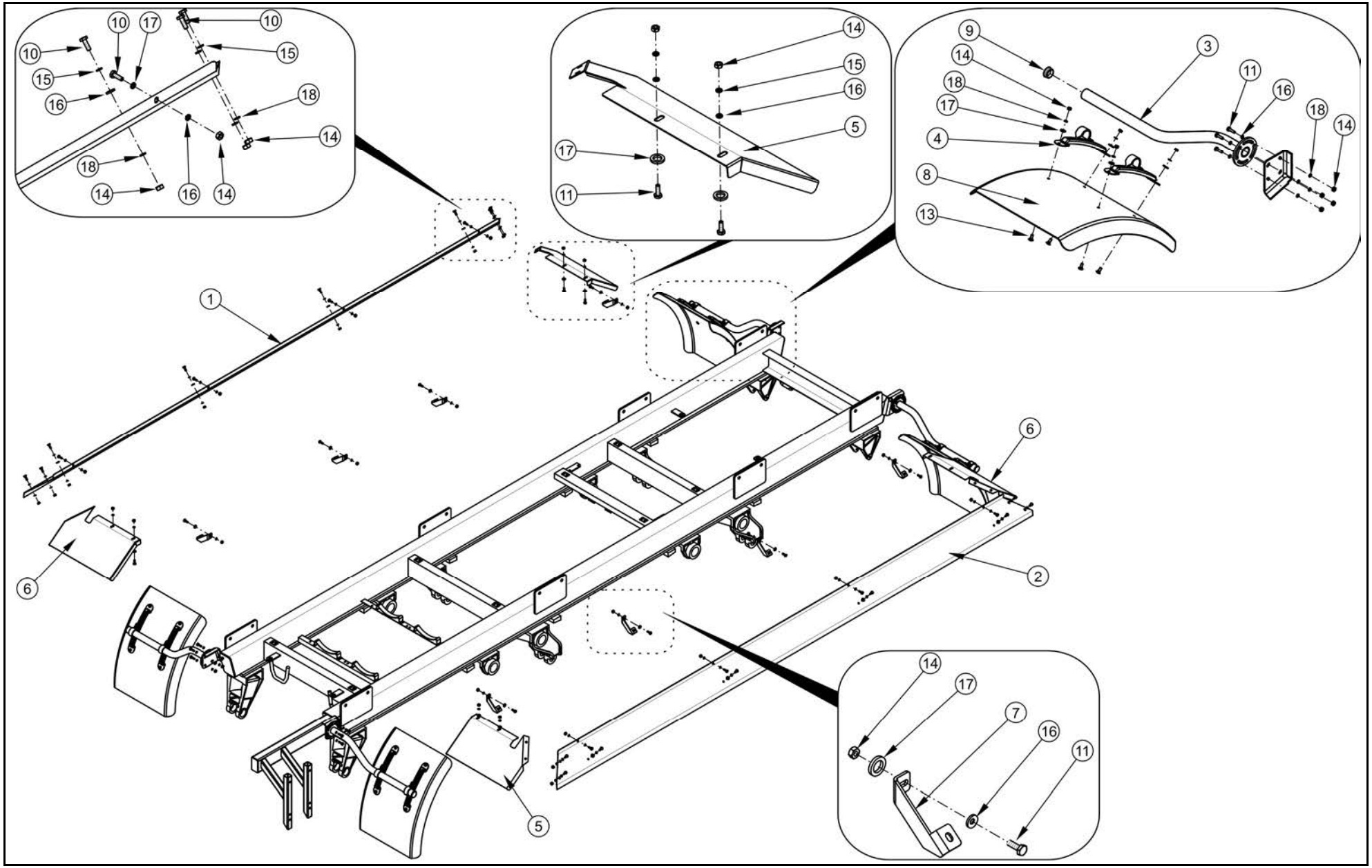

BŁOTNIKI 550 KPL.
182N-00080000

ZK06 **T900**

PRONAR

LP.	NAZWA CZĘŚCI	TYP	NUMER KATALOGOWY (NUMER NORMY)	ILOŚĆ	UWAGI	ZK
1	BŁOTNIK PRAWY KPL		182N-00080100	1		
2	BŁOTNIK LEWY KPL		182N-00080200	1		
3	WSPORNIK BŁOTNIKA		182N-00080300	4		
4	MOCOWANIE BŁOTNIKA		163N-00080100	8		
5	NAROŻE BŁOTNIKA PRAWE		182N-00080001	2		
6	NAROŻE BŁOTNIKA LEWE		182N-00080002	2		
7	WSPORNIK		182N-00080003	8		
8	BŁOTNIK I		58N-0000015	4		
9	WKŁADKA DO RUREK OKRĄGŁYCH	1530	111494	4		
10	ŚRUBA	M8x20-8.8-A2J	PN-EN ISO 4017	16		
11	ŚRUBA	M8x25-8.8-A2J	PN-EN ISO 4017	24		
12	ŚRUBA	M8x30-8.8-A2J	PN-EN ISO 4017	16		
13	ŚRUBA ZAMKOWA	M8x30-8.8-A2J	PN-M-82406	16		
14	NAKRĘTKA	M8-8-A2J	PN-EN ISO 4032	72		
15	PODKŁADKA	8-200HV-Fe/Zn5	PN-EN ISO 7091	72		
16	PODKŁADKA	8-200HV-Fe/Zn5	PN-EN ISO 7093	56		
17	PODKŁADKA	10-200HV-Fe/Zn5	PN-EN ISO 7093	16		
18	PODKŁADKA SPĘZYSTA	Z 8,2-Fe/Zn9	PN-M-82008	72		

ZK05 obowiązuje do numeru przyczepy 00035 (KZK 381/11)

BŁOTNIKI 700 KPL.
182N-00060000

ZK07 T900

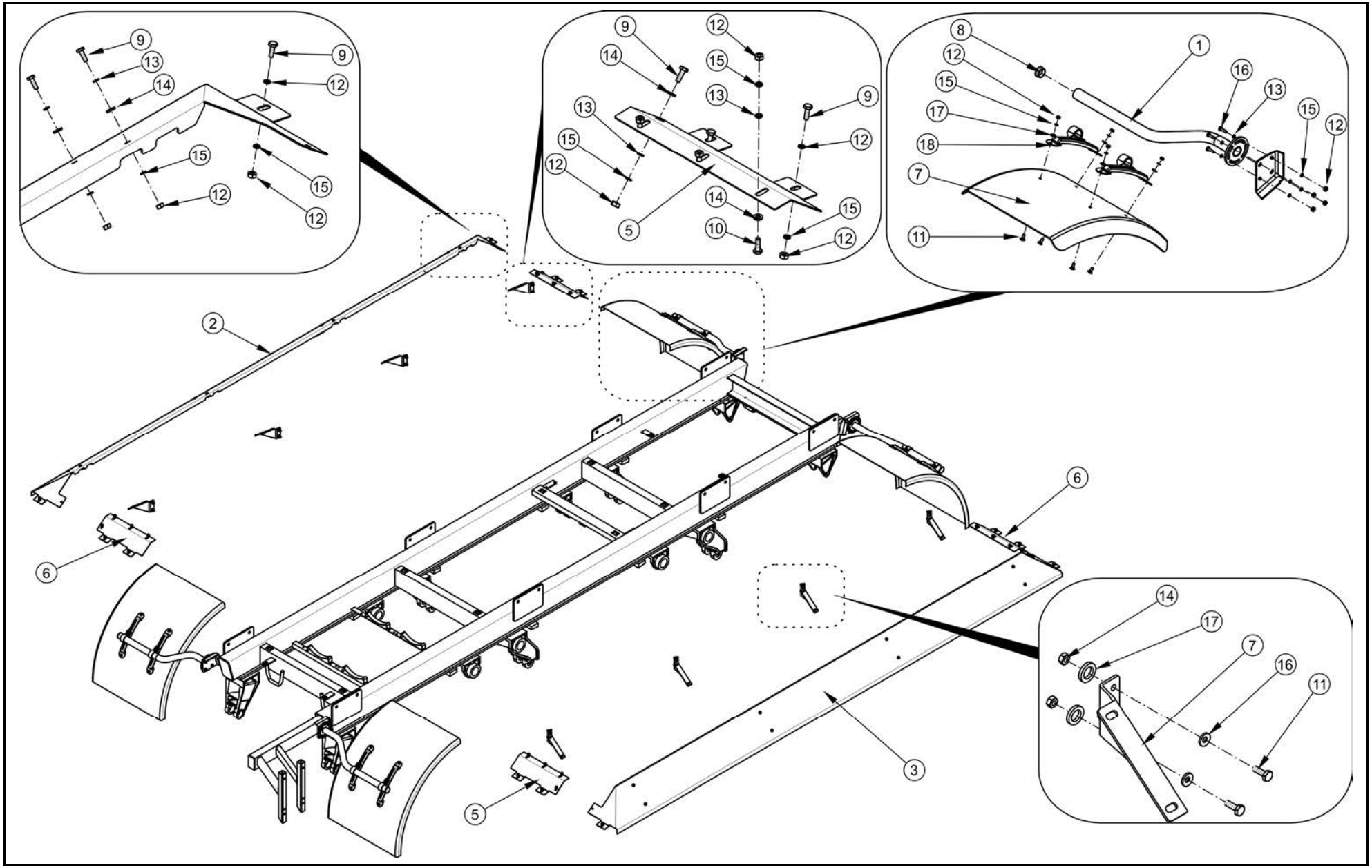

BŁOTNIKI 700 KPL.
182N-00060000

ZK07 **T900**

PRONAR

LP.	NAZWA CZĘŚCI	TYP	NUMER KATALOGOWY (NUMER NORMY)	ILOŚĆ	UWAGI	ZK
1	WSPORNIK BŁOTNIKA		182N-00080300	4		
2	BŁOTNIK PRAWY KPL.		182N-00060200	1		
3	BŁOTNIK LEWY KPL		182N-00060300	1		
4	WSPORNIK BŁOTNIKA		182N-00060001	8		
5	WSPORNIK BŁOTNIKA PRAWY		182N-00060002	2		
6	WSPORNIK BŁOTNIKA LEWY		182N-00060003	2		
7	BŁOTNIK	670X670X1000	182N-00060004	4		
8	WKŁADKA DO RUREK OKRĄGŁYCH	1530	111494	4		
9	ŚRUBA	M8x20-8.8-A2J	PN-EN ISO 4017	32		
10	ŚRUBA	M8x25-8.8-A2J	PN-EN ISO 4017	24		
11	ŚRUBA ZAMKOWA	M8x30-8.8-A2J	PN-M-82406	16		
12	NAKRĘTKA	M8-8-A2J	PN-EN ISO 4032	88		
13	PODKŁADKA	8-200HV-Fe/Zn5	PN-EN ISO 7091	56		
14	PODKŁADKA	8-200HV-Fe/Zn5	PN-EN ISO 7093	96		
15	PODKŁADKA SPĘZYSTA	Z 8,2-Fe/Zn9	PN-M-82008	88		
16	ŚRUBA	M8x30-8.8-A2J	PN-EN ISO 4017	16		
17	PODKŁADKA	10-200HV-Fe/Zn5	PN-EN ISO 7093	16		
18	MOCOWANIE BŁOTNIKA		163N-00080100	8		

ZK07 obowiązuje do numeru przyczepy 00035 (KZK 381/11)

INSTALACJA HYDRAULICZNA SKRĘTU

ZK08 T900

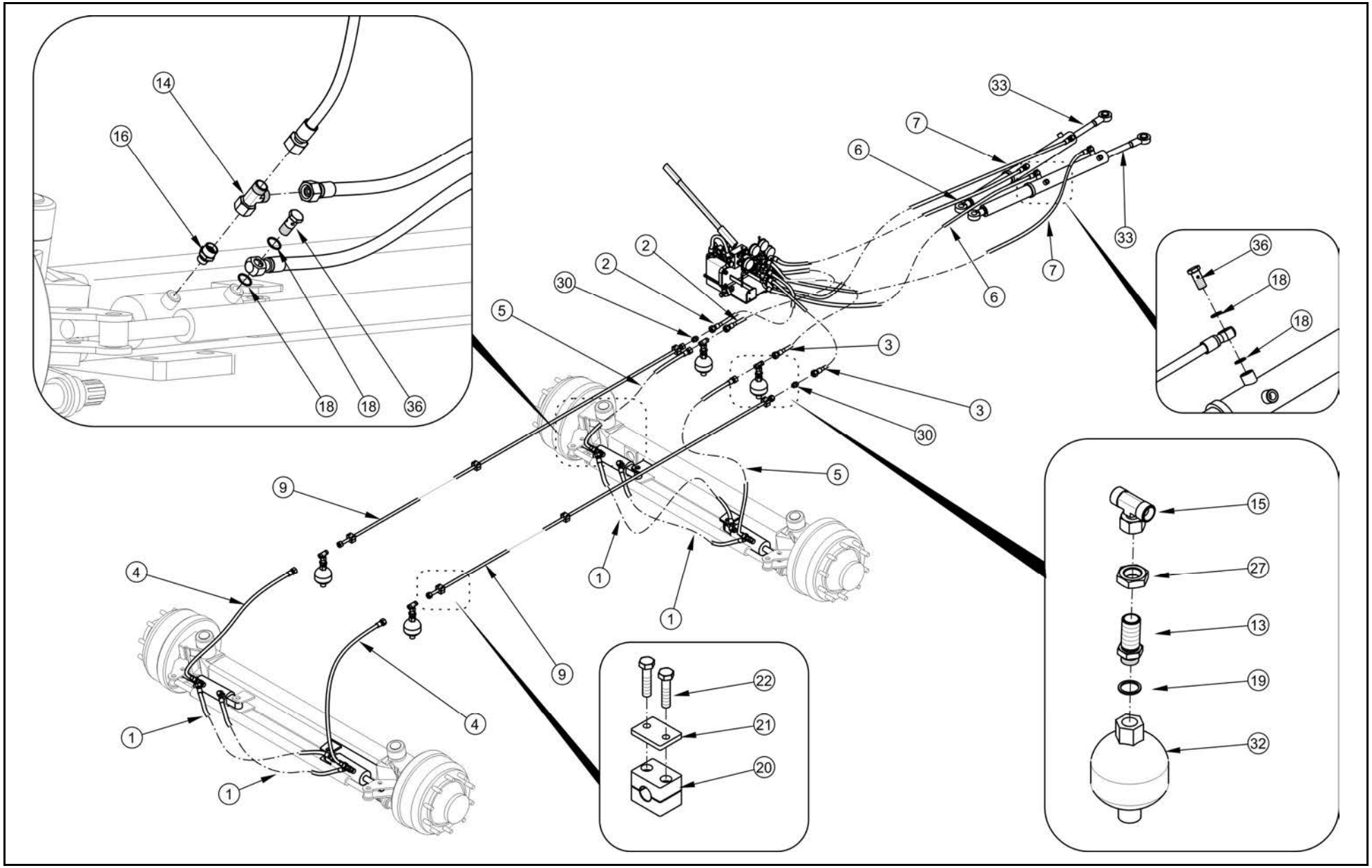

INSTALACJA HYDRAULICZNA SKRĘTU

ZK08 T900

PRONAR

LP.	NAZWA CZĘŚCI	TYP	NUMER KATALOGOWY (NUMER NORMY)	ILOŚĆ	UWAGI	ZK
1	PRZEWÓD	DN10 1050 (N-O)	182N-10000100	4		
2	PRZEWÓD	DN10 1050 (N-N)	182N-10000200	2		
3	PRZEWÓD	DN10 1700(N-N)	182N-10000300	2		
4	PRZEWÓD	DN10 1150 (N-N)	182N-10000400	2		
5	PRZEWÓD	DN10 1550 (N-N)	182N-10000500	2		
6	PRZEWÓD	DN10 4100 (K-O)	182N-10000600	2		
7	PRZEWÓD	DN10 4500 (K-O)	182N-10000700	2		
8	WSPORNIK DŹWIGNI		182N-10001500	1		
9	RURKA KPL.		182N-10001100	2		
10	WSPORNIKPOMPY		182N-10001400	1		
11	BLOK ZAWOROWY KPL.		182N-10020000	1		
12	PRZEWÓD	DN10 320 (N+K)	182N-12001100	1		
13	ŁĄCZNIK PROSTY DŁUGI	G1-2 xM22x1.5	182N-10000002	4		
14	TRÓJNIK Z NAKRĘTKĄ ASYMETRYCZNY		EL15LOMDCFX	4		
15	TRÓJNIK Z NAKRĘTKĄ		EVT15LOMDCF	4		
16	ZŁĄCZKA		GE15LR3/8EDOMDCF	4		
17	KORPUS ZŁĄCZKI		GE12LR1/4EDOMDCF	1		
18	PODKŁADKA MIEDZIANA	22/17/2	F80-3407114	16		
19	PODKŁADKA MIEDZIANA	27/22/2		4		
20	WKŁAD OBEJMY POJEDYŃCZEJ	DIN 3015	RAP215X	8		
21	PŁYTKA OBEJMY POJEDYŃCZEJ	DIN3015	DPA3X	8		
22	ŚRUBA	M6x35-5.6-A2J	PN-EN ISO 4017	16		
23	ŚRUBA	M10x40-8.8-A2J	PN-EN ISO 4017	4		
24	ŚRUBA	M10x65-8.8-A2J	PN-EN ISO 4017	2		
25	NAKRĘTKA	M10-6-A2J	PN-EN ISO 4032	6		
26	PODKŁADKA	10-100HV	PN-EN ISO 7091	6		
27	NAKRĘTKA	M22x1.5-0.5-A2J	PN-EN ISO 8675	4		
28	PODKŁADKA SPRĘŻYSTA	Z10.2-A2J	PN-77/M-82008	6		
29	OPASKA ZACISKOWA	4,8x430	460201	8	nie pokazano na rys.	
30	ZŁĄCZKA		G15LCFX	2		
31	POMPA ZASILAJĄCA	PM 25-S/3	106-002-00030	1		
32	AKUMULATOR SKRĘTU	SBO-210-0.32e1/112U-210AK	748276	4		
33	SIŁOWNIK SKRĘTU		8126035001	2		
34	DŹWIGNIA POMPY		106-000-00078	1		
35	RĘKOJEŚĆ GWIAZDOWA	1.1.19 M*, l=20mm		1		
36	ŚRUBA OTWOROWA		58RPN-14.00.003	8		

ZK08 obowiązuje do numeru przyczepy 00035 (KZK 381/11)

INSTALACJA HYDRAULICZNA SKRĘTU

ZK08 T900

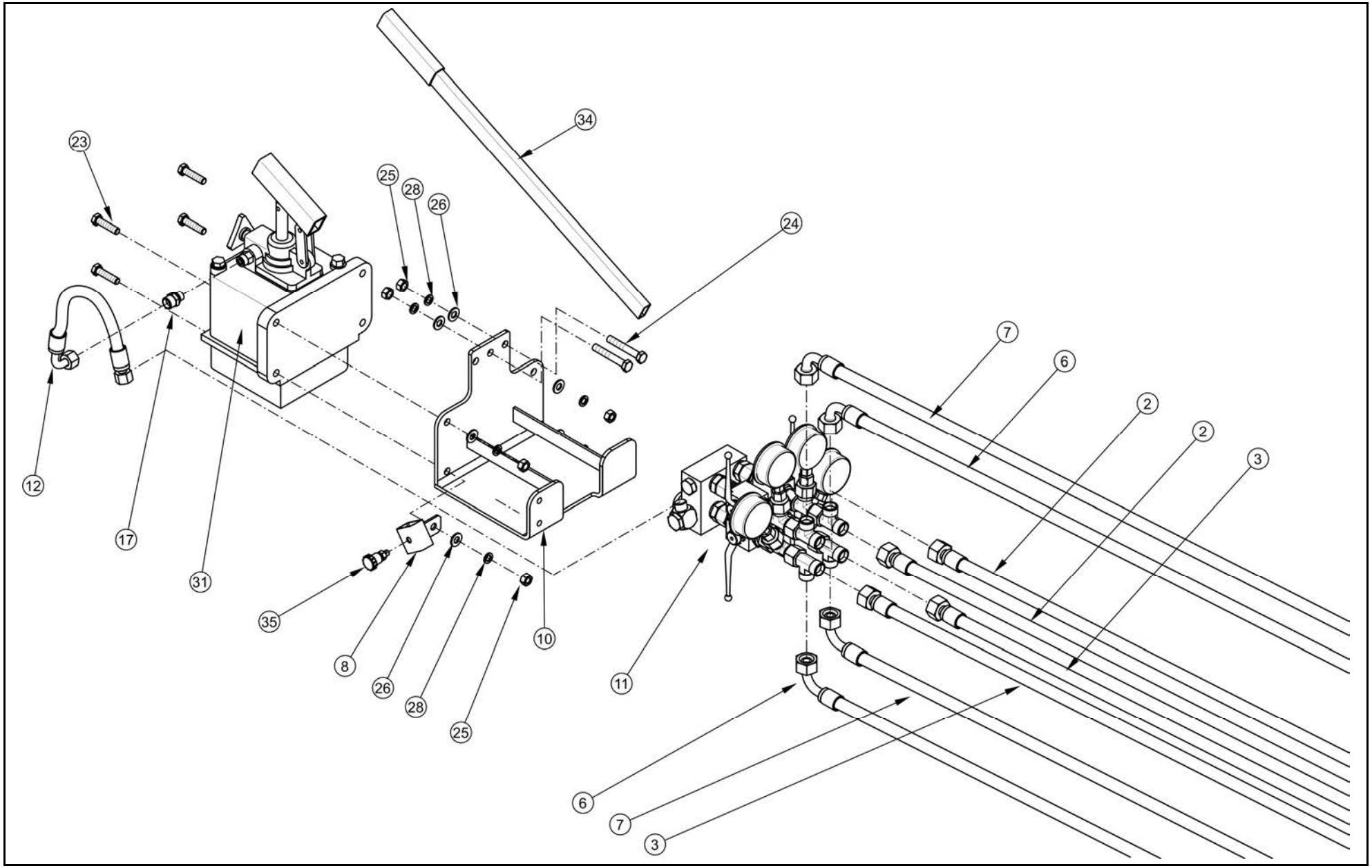

INSTALACJA HYDRAULICZNA SKRĘTU

ZK08 T900

PRONAR

LP.	NAZWA CZĘŚCI	TYP	NUMER KATALOGOWY (NUMER NORMY)	ILOŚĆ	UWAGI	ZK
1	PRZEWÓD	DN10 1050 (N-O)	182N-10000100	4		
2	PRZEWÓD	DN10 1050 (N-N)	182N-10000200	2		
3	PRZEWÓD	DN10 1700(N-N)	182N-10000300	2		
4	PRZEWÓD	DN10 1150 (N-N)	182N-10000400	2		
5	PRZEWÓD	DN10 1550 (N-N)	182N-10000500	2		
6	PRZEWÓD	DN10 4100 (K-O)	182N-10000600	2		
7	PRZEWÓD	DN10 4500 (K-O)	182N-10000700	2		
8	WSPORNIK DŹWIGNI		182N-10001500	1		
9	RURKA KPL.		182N-10001100	2		
10	WSPORNIKPOMPY		182N-10001400	1		
11	BLOK ZAWOROWY KPL.		182N-10020000	1		
12	PRZEWÓD	DN10 320 (N+K)	182N-12001100	1		
13	ŁĄCZNIK PROSTY DŁUGI	G1-2 xM22x1.5	182N-10000002	4		
14	TRÓJNIK Z NAKRĘTKĄ ASYMETRYCZNY		EL15LOMDCFX	4		
15	TRÓJNIK Z NAKRĘTKĄ		EVT15LOMDCF	4		
16	ZŁĄCZKA		GE15LR3/8EDOMDCF	4		
17	KORPUS ZŁĄCZKI		GE12LR1/4EDOMDCF	1		
18	PODKŁADKA MIEDZIANA	22/17/2	F80-3407114	16		
19	PODKŁADKA MIEDZIANA	27/22/2		4		
20	WKŁAD OBEJMY POJEDYŃCZEJ	DIN 3015	RAP215X	8		
21	PŁYTKA OBEJMY POJEDYŃCZEJ	DIN3015	DPA3X	8		
22	ŚRUBA	M6x35-5.6-A2J	PN-EN ISO 4017	16		
23	ŚRUBA	M10x40-8.8-A2J	PN-EN ISO 4017	4		
24	ŚRUBA	M10x65-8.8-A2J	PN-EN ISO 4017	2		
25	NAKRĘTKA	M10-6-A2J	PN-EN ISO 4032	6		
26	PODKŁADKA	10-100HV	PN-EN ISO 7091	6		
27	NAKRĘTKA	M22x1.5-0.5-A2J	PN-EN ISO 8675	4		
28	PODKŁADKA SPRĘŻYSTA	Z10.2-A2J	PN-77/M-82008	6		
29	OPASKA ZACISKOWA	4,8x430	460201	8	nie pokazano na rys.	
30	ZŁĄCZKA		G15LCFX	2		
31	POMPA ZASILAJĄCA	PM 25-S/3	106-002-00030	1		
32	AKUMULATOR SKRĘTU	SBO-210-0.32e1/112U-210AK	748276	4		
33	SIŁOWNIK SKRĘTU		8126035001	2		
34	DŹWIGNIA POMPY		106-000-00078	1		
35	RĘKOJEŚĆ GWIAZDOWA	1.1.19 M*, l=20mm		1		
36	ŚRUBA OTWOROWA		58RPN-14.00.003	8		

ZK08 obowiązuje do numeru przyczepy 00035 (KZK 381/11)

MOCOWANIE SIŁOWNIKÓW SKRĘTU

ZK09 T900

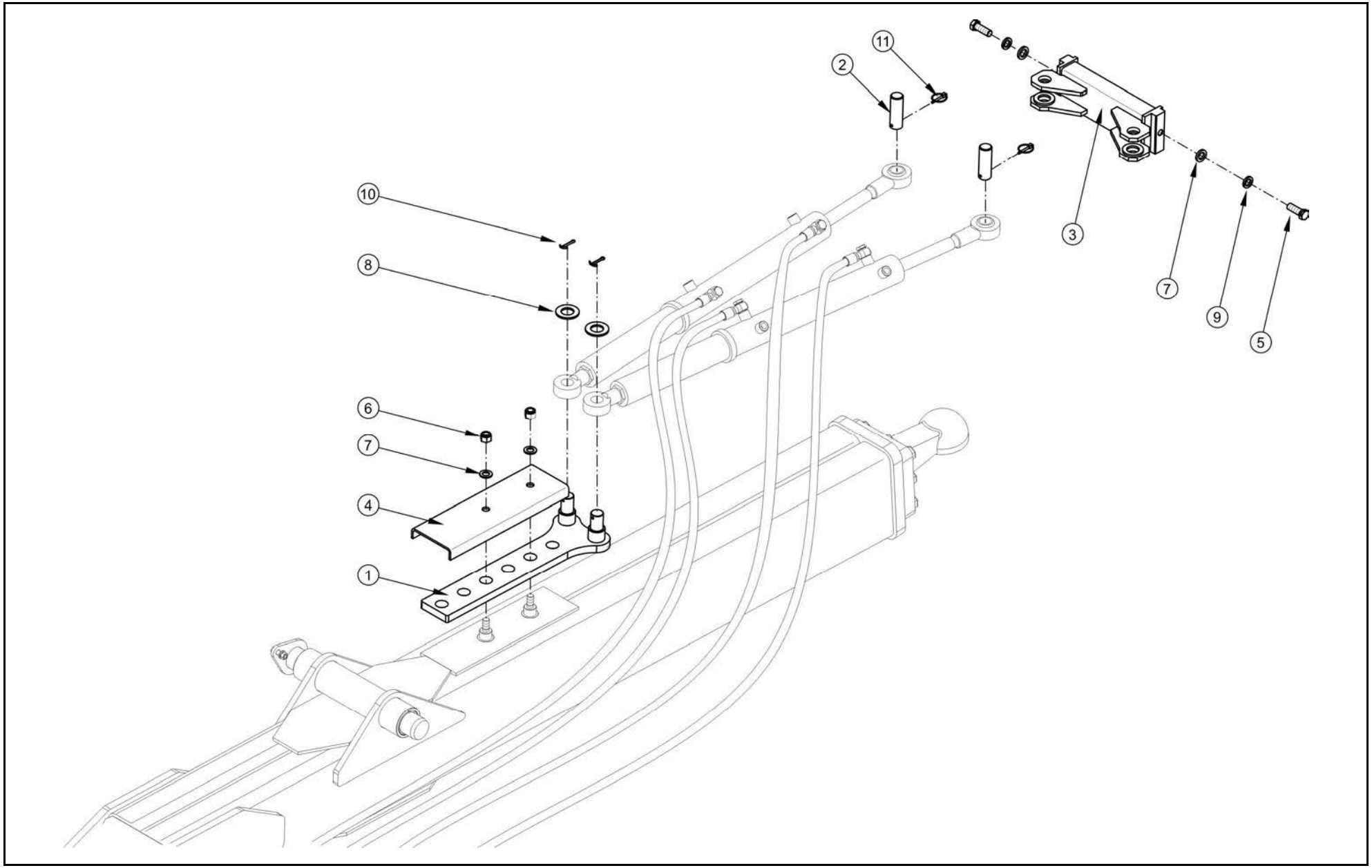

MOCOWANIE SIŁOWNIKÓW SKRĘTU

ZK09 **T900**

PRONAR

LP.	NAZWA CZĘŚCI	TYP	NUMER KATALOGOWY (NUMER NORMY)	ILOŚĆ	UWAGI	ZK
1	UCHO SIŁOWNIKÓW SKRETU		182N-10000800	1		
2	SWORZEŃ SILOWNIKÓW SKRĘTU		182N-10000900	2		
3	ZACZEP SIŁOWNIKÓW SKRĘTU		182N-10010000	1		
4	MASKOWNICA		182N-10000001	1		
5	ŚRUBA	M16x60 – 8.8 A2J	PN-EN ISO 4017	2		
6	NAKRĘTKA SAMOZABEZPIECZAJĄCA	M16-8-A2J	PN-EN ISO 7040	2		
7	PODKŁADKA	16-100HV-A2J	PN-EN ISO 7091	4		
8	PODKŁADKA	30-100HV-A2J	PN-EN ISO 7091	2		
9	PODKŁADKA SPRĘŻYSTA	Z16.3 – A2J	PN-77/M-82008	2		
10	ZAWLECZKA	5x40-St-A2J	PN-EN ISO 1234	2		
11	PRZETYCZKA	S.3545		2		

ZK09 obowiązuje do numeru przyczepy 00035 (KZK 381/11)

BLOK ZAWOROWY KPL.
182N-10020000

ZK10 **T900**

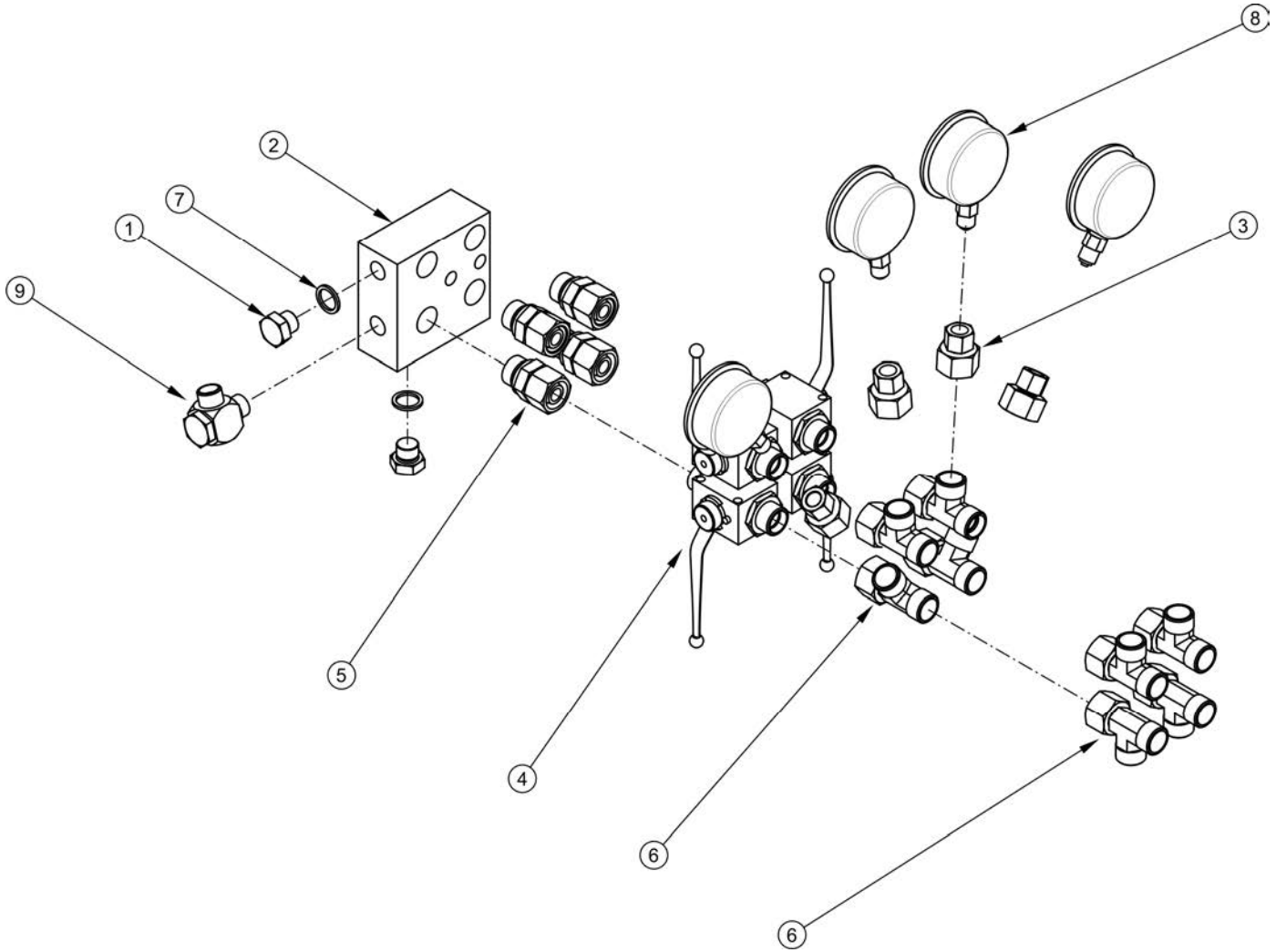

BLOK ZAWOROWY KPL
182N-10020000

ZK10 **T900**

PRONAR

LP.	NAZWA CZĘŚCI	TYP	NUMER KATALOGOWY (NUMER NORMY)	ILOŚĆ	UWAGI	ZK
1	ZAŚLEPKA CZUJNIKA	BD	13RPN-03.01.02	2		
2	LISTWA ROZDZIELAJACA		182N-10020001	1		
3	MOCOWANIE MANOMETRU KPL		182N-10020100	4		
4	ZAWÓR HYDRAULICZNY		45RPN-26.00.001	4		
5	ZŁĄCZKA	M22x1.5 – M22x1.5	EGE15LM22X1.5	4		
6	TRÓJNIK Z NAKRĘTKĄ		EL15LOMDCFX	8		
7	PODKŁADKA MIEDZIANA	22/17/2	F80-3407114	4		
8	MANOMETR	160 bar	EN 837-1	4		
9	ZŁĄCZKA BANJO		WH12LRKDSOMDCF	1		

ZK10 obowiązuje do numeru przyczepy 00035 (KZK 336/11)

ZAWIESZENIE HYDRAULICZNE KPL.
182N-05000000

ZK11 **T900**

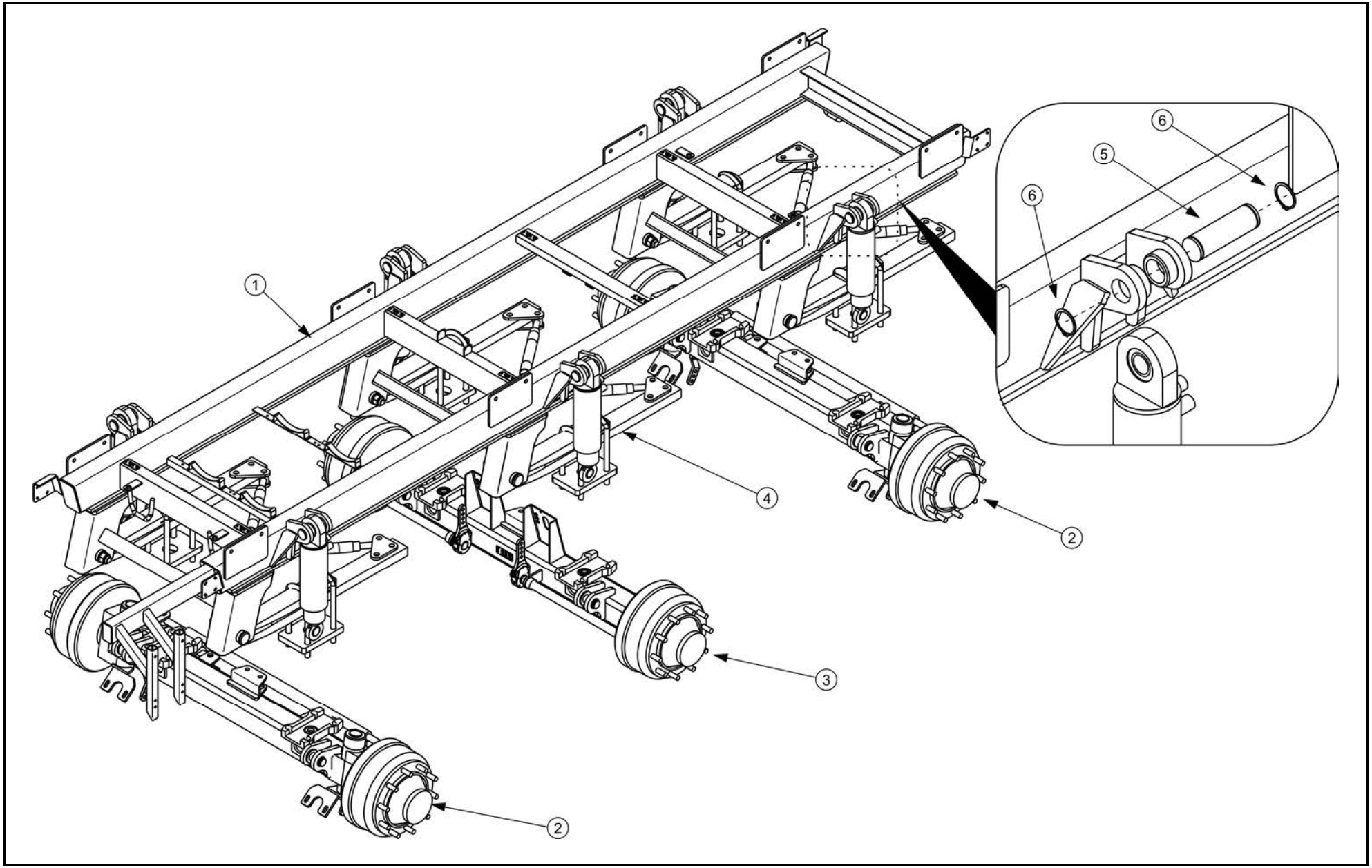

ZAWIESZENIE HYDRAULICZNE KPL. 182N-05000000

ZK11 **T900**

PRONAR

LP.	NAZWA CZĘŚCI	TYP	NUMER KATALOGOWY (NUMER NORMY)	ILOŚĆ	UWAGI	ZK
1	RAMA DOLNA		182N-05010000	1		
2	OŚ SKRĘTNA		182N-05020000	2		
3	OŚ SZTYWNA		182N-05030000	2		
4	ZAWIESZENIE HYDRAULICZNE	KL1403	182N-05040000	3		
5	SWORZEŃ SIŁOWNIKA GÓRNY		182N-05000001	6		
6	PIERŚCIEŃ OSADCZY	Z 50	PN-M-85111	12		

ZK11 obowiązuje do numeru przyczepy 00035 (KZK 381/11)

ZAWIESZENIE HYDRAULICZNE KL1403
182N-05040000

ZK12 **T900**

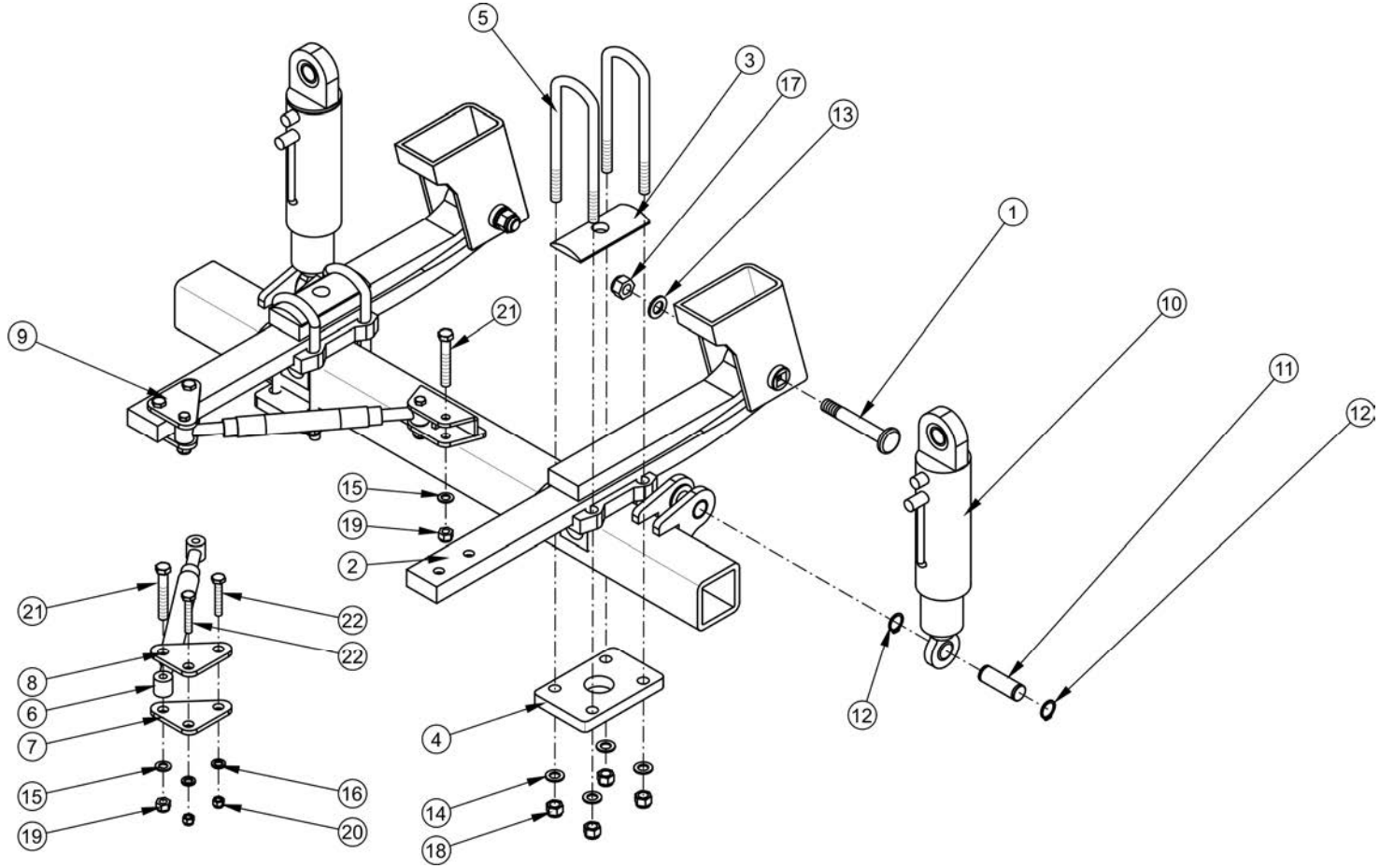

ZAWIESZENIE HYDRAULICZNE KL1403
182N-05040000

ZK12 | **T900** | PRONAR

LP.	NAZWA CZĘŚCI	TYP	NUMER KATALOGOWY (NUMER NORMY)	ILOŚĆ	UWAGI	ZK
1	SWORZEŃ		836001	2		
2	RESOR KPL.		4131003	2		
3	NAKŁADKA RESORU		96711545	2		
4	PŁYTA DOLNA		SPAE012-06-10	2		
5	CYBANT		B5272435E	4		
6	DRĄŻEK KPL.	L=566	SPAE015-07-06	2		
7	UCHO DOLNE		SPAE035-05-09	2		
8	UCHO DOLNE KPL. PRAWE		SPAE035-05-11	1		
9	UCHO DOLNE KPL. LEWE		SPAE035-05-12	1		
10	SIŁOWNIK		812A220001	2		
11	SWORZEŃ SIŁOWNIKA		83104002	2		
12	PIERŚCIEŃ OSADCZY	Z40	PN-M-8511	4		
13	PODKŁADKA	30-140HV	PN-EN ISO7089	2		
14	PODKŁADKA	24-140HV	PN-EN ISO7089	8		
15	PODKŁADKA	20-140HV	PN-EN ISO7089	4		
16	PODKŁADKA	16-140HV	PN-EN ISO7089	4		
17	NAKRĘTKA SAMOZABEZPIECZJĄCA	M30-8-A2J	PN-EN ISO 7040	2		
18	NAKRĘTKA SAMOZABEZPIECZJĄCA	M24-8-A2J	PN-EN ISO 7040	8		
19	NAKRĘTKA SAMOZABEZPIECZJĄCA	M20-8-A2J	PN-EN ISO 7040	4		
20	NAKRĘTKA SAMOZABEZPIECZJĄCA	M16-8-A2J	PN-EN ISO 7040	4		
21	ŚRUBA	M20x100-8.8-A2J	PN-EN ISO 4014	4		
22	ŚRUBA	M16x100-8.8-A2J	PN-EN ISO 4014	4		

ZK12 obowiązuje do numeru przyczepy 00035 (KZK 381/11)

INSTALACJA HYDRAULICZNA ZAWIESZENIA
182N-05050000

ZK13 T900

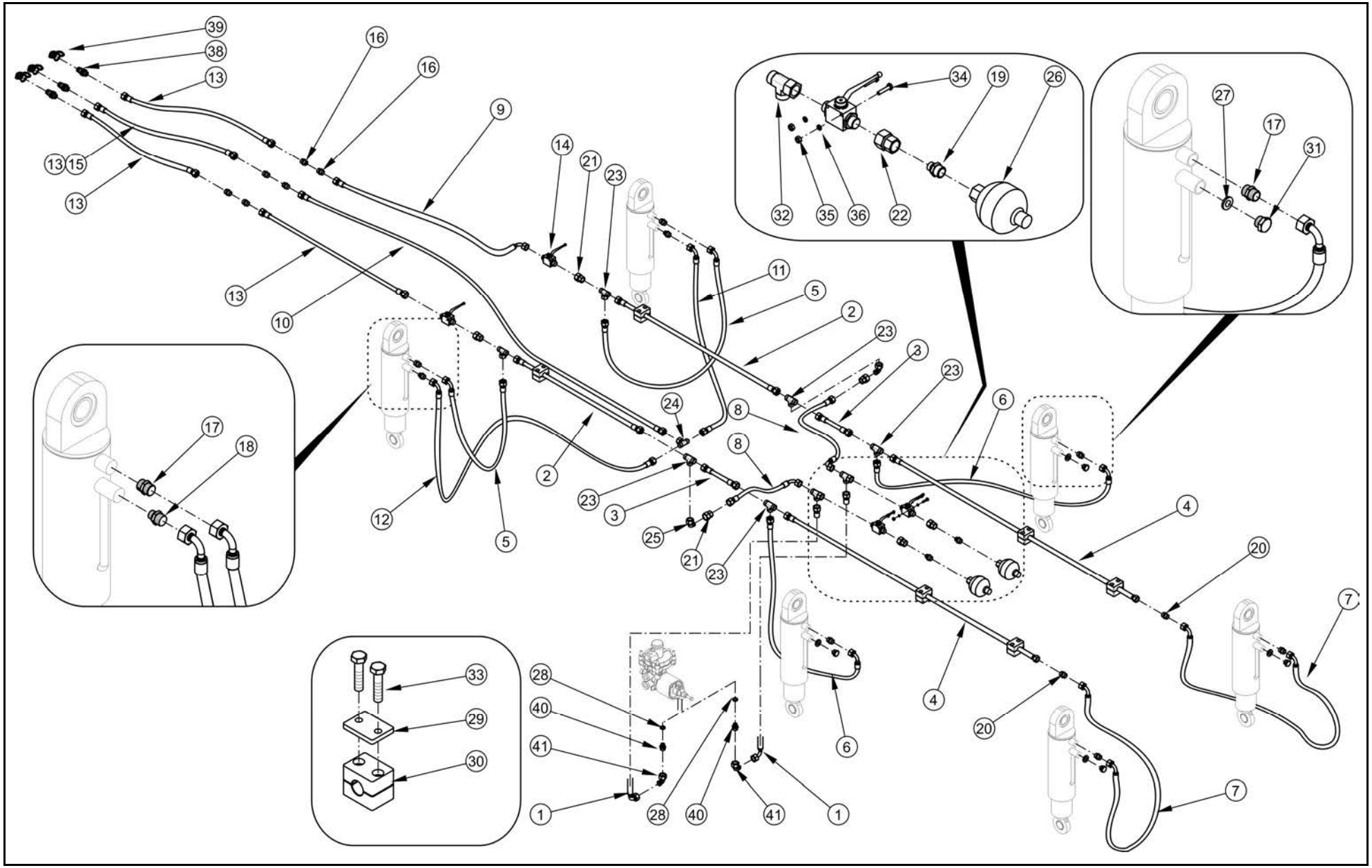

INSTALACJA HYDRAULICZNA ZAWIESZENIA 182N-05050000

ZK13 | **T900** | PRONAR

LP.	NAZWA CZĘŚCI	TYP	NUMER KATALOGOWY (NUMER NORMY)	ILOŚĆ	UWAGI	ZK
1	PRZEWÓD	DN10 415 (N+K)	182N-05051200	2		
2	PRZEWÓD		182N-05050100	2		
3	PRZEWÓD		182N-05050200	2		
4	PRZEWÓD		182N-05050300	2		
5	PRZEWÓD	DN16 900 (N+K)	182N-05050400	2		
6	PRZEWÓD	DN16 600 (N+K)	182N-05050500	2		
7	PRZEWÓD	DN16 670 (N+K)	182N-05050600	2		
8	PRZEWÓD	DN12 260 (N+R)	182N-05050700	2		
9	PRZEWÓD	DN12 3265 (N+K)	182N-05050800	1		
10	PRZEWÓD	DN12 2370 (N+N)	182N-05050900	1		
11	PRZEWÓD	DN12 520 (N+K)	182N-05051000	1		
12	PRZEWÓD	DN12 900 (N+K)	182N-05051100	1		
13	PRZEWÓD	DN12 3000 (N+K)	182N-08002000	4		
14	ZAWÓR HYDRAULICZNY		45RPN-26.00.001	4		
15	NALEPKA INFORMACYJNA		182N-05050001	1		
16	KORPUS ZŁĄCZKI		GE15LM22x1,5EDOMDCF	6		
17	KORPUS ZŁĄCZKI		GE18LREDOMDCF	6		
18	KORPUS ZŁĄCZKI		GE15LREDOMDCF	2	1	
19	KORPUS ZŁĄCZKI		GE12LM18x1,5EDOMDCF	2		
20	KORPUS ZŁĄCZKI		G18LCFX	2		
21	ŁĄCZNIK REDUKCYJNY		GZR18/15LCF	4		
22	ŁĄCZNIK REDUKCYJNY		GZR15/12LCF	2		
23	TRÓJNIK		T18LCFX	6		
24	TRÓJNIK		T15LCFX	1		
25	KOLANO NASTAWNE		EW18LOMDCF	2		
26	HYDROAKUMULATOR		H1000R	2	50 bar	
27	USZCZELKA	21,1 x 28 x 2 Cu-m		4		
28	USZCZELKA	12 x 17 x 1,4 Cu-m		2		
29	PŁYTKA GÓRNA OBEJMY		TC-APS-2	8		
30	WKŁAD OBEJMY		TC-PP-101-218X	8		
31	TŁUMIK HAŁASU	½"	80.0173.12	4		
32	TRÓJNIK ASYMETRYCZNY		EL15LOMDCF	2		
33	ŚRUBA	M6x35-5.8-A2J	PN-EN ISO 4014	16		
34	ŚRUBA	M6x50-5.8-A2J	PN-EN ISO 4014	4		
35	NAKRĘTKA	M6-5-A2J	PN-EN ISO 4032	4		
36	PODKŁADKA SPRĘŻYSTA	6.1-Fe//Zn5//A	PN-77/M-82008	4		
37	OPASKA ZACISKOWA	4,8x430	460203	6	Nie pokazano na rys.	
38	SZYBKOZŁĄCZKA – WTYK		CNV 08 2/2215	3		
39	ZATYCZKA WTYKU 1/2 CZERWONA		TF12R	3		
40	PRZYŁĄCZKA PROSTA		PGEW15LM12x1,50B0	2		
41	KOLANO NASTAWNE		EW15LOMDCF	2		

ZK13 obowiązuje do numeru przyczepy 00035 (KZK 381/11)

INSTALACJA HYDRAULICZNA ŚCIANY PRZESUWNEJ I 182N-08000000

ZK14 T900

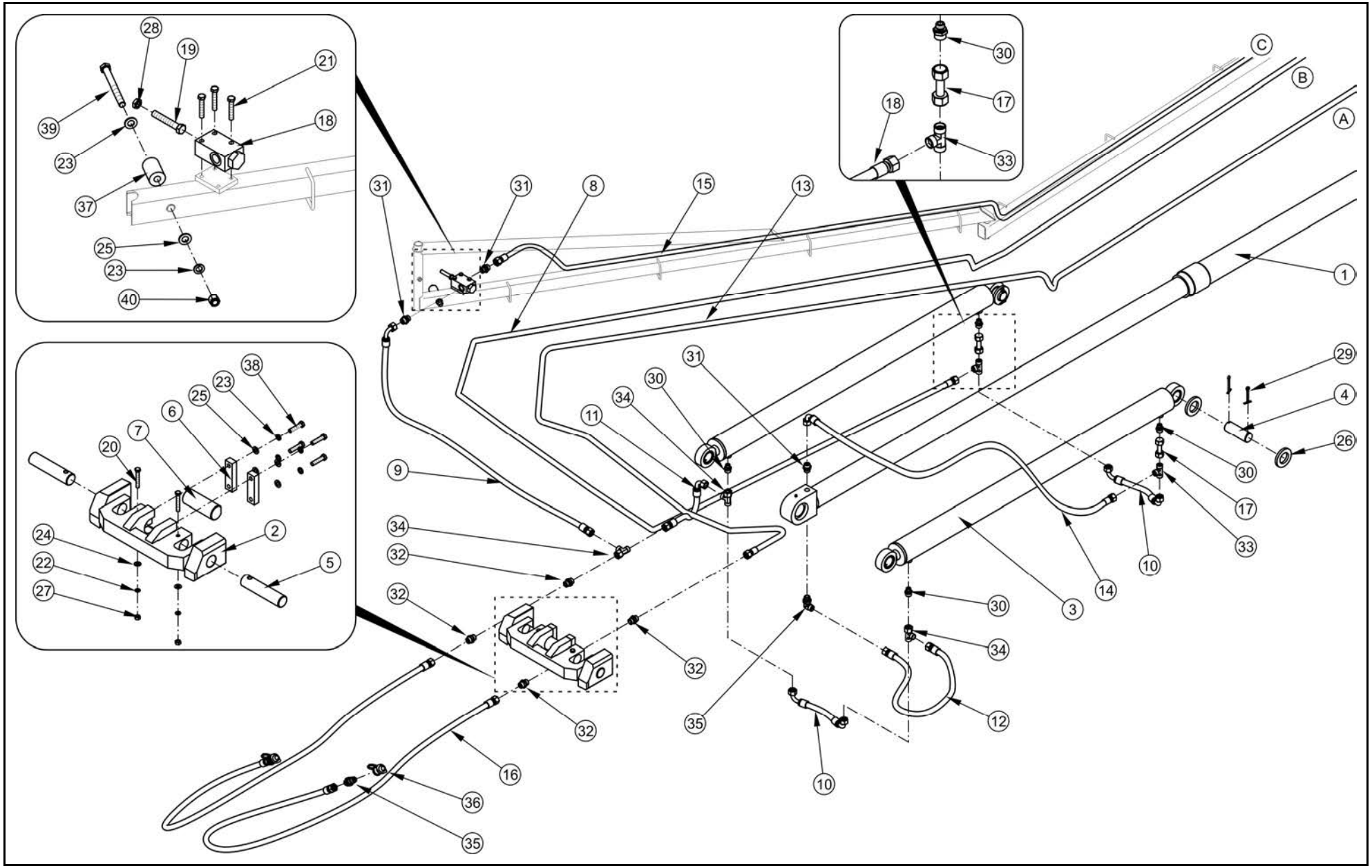

INSTALACJA HYDRAULICZNA ŚCIANY PRZESUWNEJ I 182N-08000000

ZK14 **T900**

PRONAR

LP.	NAZWA CZĘŚCI	TYP	NUMER KATALOGOWY (NUMER NORMY)	ILOŚĆ	UWAGI	ZK
1	CYLINDER TELESKOPOWY		106N-00200000	1		
2	UCHA SIŁOWNIKÓW		182N-08000200	1		
3	CYLINDER	80sj40A/1300g2a20	106N-06240000	2		
4	SWORZEŃ SIŁOWNIKA TŁOKOWEGO II		182N-08000007	2		
5	SWORZEŃ SIŁOWNIKÓW TŁOKOWYCH		182N-08000004	2		
6	ZAMKNIĘCIE		182N-08000002	2		
7	SWORZEŃ TELESKOPU		182N-08000005	1		
8	PRZEWÓD	DN12 9800 (K+N)	182N-08001200	1		
9	PRZEWÓD	DN12 1400 (K+N)	182N-08001300	1		
10	PRZEWÓD	DN12 330 (K+K)	182N-08001400	2		
11	PRZEWOD	DN12 335 (K+N)	182N-08001500	1		
12	PRZEWÓD	DN12 1500 (N+N)	182N-08001600	1		
13	PRZEWÓD	DN12 8300 (K+N)	182N-08001700	1		
14	PRZEWÓD	DN12 2650 (K+N)	182N-08001800	1		
15	PRZEWÓD	DN10 6400 (K+N)	182N-08001900	1		
16	PRZEWÓD	DN12 3000 (N+N)	182N-08002000	2		
17	PRZEWÓD		182N-08002100	2		
18	ZAWÓR KRAŃCOWY	VF-NC	V-121 1/2" NC	1		
19	ŚRUBA	M12x70-5.8-A2J	PN-EN ISO 4017	1		
20	ŚRUBA	M10x65-8.8-A2J	PN-EN ISO 4014	2		
21	ŚRUBA	M8x45-8.8-A2J	PN-EN ISO 4014	3		
22	PODKŁADKA SPRĘŻYSTA	10.2 Fe//Zn5//A	PN-77/M-82008	2		
23	PODKŁADKA SPRĘŻYSTA	12.2 Fe//Zn5//A	PN-77/M-82008	5		
24	PODKŁADKA	10-100HV Fe//Zn5//A	PN-EN ISO 7091	2		
25	PODKŁADKA	12-100HV Fe//Zn5//A	PN-EN ISO 7091	6		
26	PODKŁADKA	42-100HV Fe//Zn5//A	PN-EN ISO 7091	4		
27	NAKRĘTKA	M10-5-A2J	PN-EN ISO 4032	2		
28	NAKRĘTKA NISKA	M12-5-A2J	PN-EN ISO 4035	1		
29	ZAWLECZKA	6,3x71	PN-EN ISO 1234	4		
30	KORPUS ZŁĄCZKI		GE15LR3/8EDOMDCF	4		
31	KORPUS ZŁĄCZKI		GE15LREDOMDCF	3		
32	KORPUS ZŁĄCZKI		GE15LM22x1,5EDOMDCF	4		
33	TRÓJNIK		T15LCFX	2		
34	TRÓJNIK NIESYMETRYCZNY		EL15LOMDCF	3		
35	KOLANO NASTAWNE		WEE15LROMDCF	1		
35	SZYBKOZŁĄCZKA – WTYK		CNV 08 2/2215	2		
36	ZATYCZKA WTYKU	1/2	TF12	2	niebieska	
37	SPRĘŻYNA POLIURETANOWA	fi-32x50		1		
38	ŚRUBA	M12x50-5.8-A2J	PN-EN ISO 4017	4		
39	ŚRUBA	M12x120-5.8-A2J	PN-EN ISO 4014	1		
40	NAKRĘTKA SAMOHAMOWNA	M12-5-A2J	PN-EN ISO 4070	1		

ZK14 obowiązuje do numeru przyczepy 00052 (KZK 24512)

INSTALACJA HYDRAULICZNA ŚCIANY PRZESUWNEJ II
182N-08000000

ZK14 **T900**

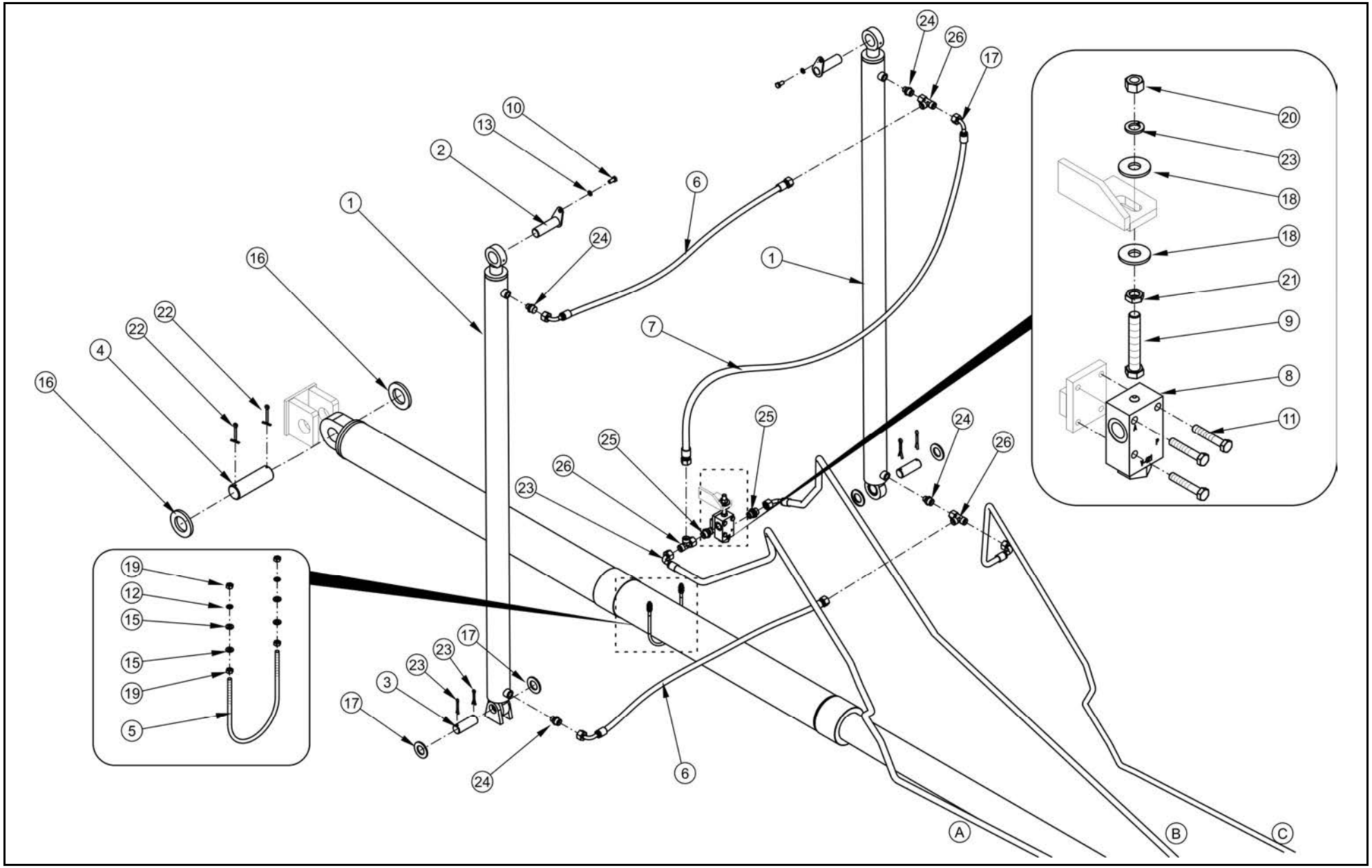

INSTALACJA HYDRAULICZNA ŚCIANY PRZESUWNEJ II 182N-08000000

ZK14 **T900**

PRONAR

LP.	NAZWA CZĘŚCI	TYP	NUMER KATALOGOWY (NUMER NORMY)	ILOŚĆ	UWAGI	ZK
1	CYLINDER	60sj40A/1500g2a20	106N-05280000	2		
2	SWORZEŃ GÓRNY		182N-08000100	2		
3	SWORZEŃ DOLNY		182N-08000001	2		
4	SWORZEŃ TELESKOPU		182N-08000008	1		
5	OBEJMA		182N-08000009	1		
6	PRZEWÓD	DN10 1150 (K+N)	182N-08001000	2		
7	PRZEWÓD	DN10 1675 (K+N)	182N-08001100	1		
8	ZAWÓR KRAŃCOWY	VF-NC	V-121 1/2" NC	1		
9	ŚRUBA	M12x70-5.8-A2J	PN-EN ISO 4017	2		
10	ŚRUBA	M10x20-5.8-A2J	PN-EN ISO 4017	2		
11	ŚRUBA	M8x45-8.8-A2J	PN-EN ISO 4014	3		
12	PODKŁADKA SPRĘŻYSTA	8.2 Fe//Zn5//A	PN-77/M-82008	2		
13	PODKŁADKA SPRĘŻYSTA	10.2 Fe//Zn5//A	PN-77/M-82008	3		
14	PODKŁADKA SPRĘŻYSTA	12.2 Fe//Zn5//A	PN-77/M-82008	1		
15	PODKŁADKA	8-100HV Fe//Zn5//A	PN-EN ISO 7091	4		
16	PODKŁADKA	48-100HV Fe//Zn5//A	PN-EN ISO 7091	2		
17	PODKŁADKA	31-100HV Fe//Zn5//A	PN-EN ISO 7091	4		
18	PODKŁADKA	12-100HV Fe//Zn5//A	PN-EN ISO 7093	2		
19	NAKRĘTKA	M8-5-A2J	PN-EN ISO 4032	4		
20	NAKRĘTKA	M12-5-A2J	PN-EN ISO 4032	1		
21	NAKRĘTKA NISKA	M12-5-A2J	PN-EN ISO 4035	2		
22	ZAWLECZKA	6,3x71	PN-EN ISO 1234	2		
23	ZAWLECZKA	6,3x50	PN-EN ISO 1234	4		
24	KORPUS ZŁĄCZKI		GE15LR3/8EDOMDCF	4		
25	KORPUS ZŁĄCZKI		GE15LREDOMDCF	2		
26	TRÓJNIK NIESYMETRYCZNY		EL15LOMDCF	3		
27	OPASKA ZACISKOWA	4,8x430		15	nie pokazano na rys.	

ZK14 obowiązuje do numeru przyczepy 00052 (KZK 245/12)

INSTALACJA HYDRAULICZNA KLAPY
182N-09000000

ZK15 T900

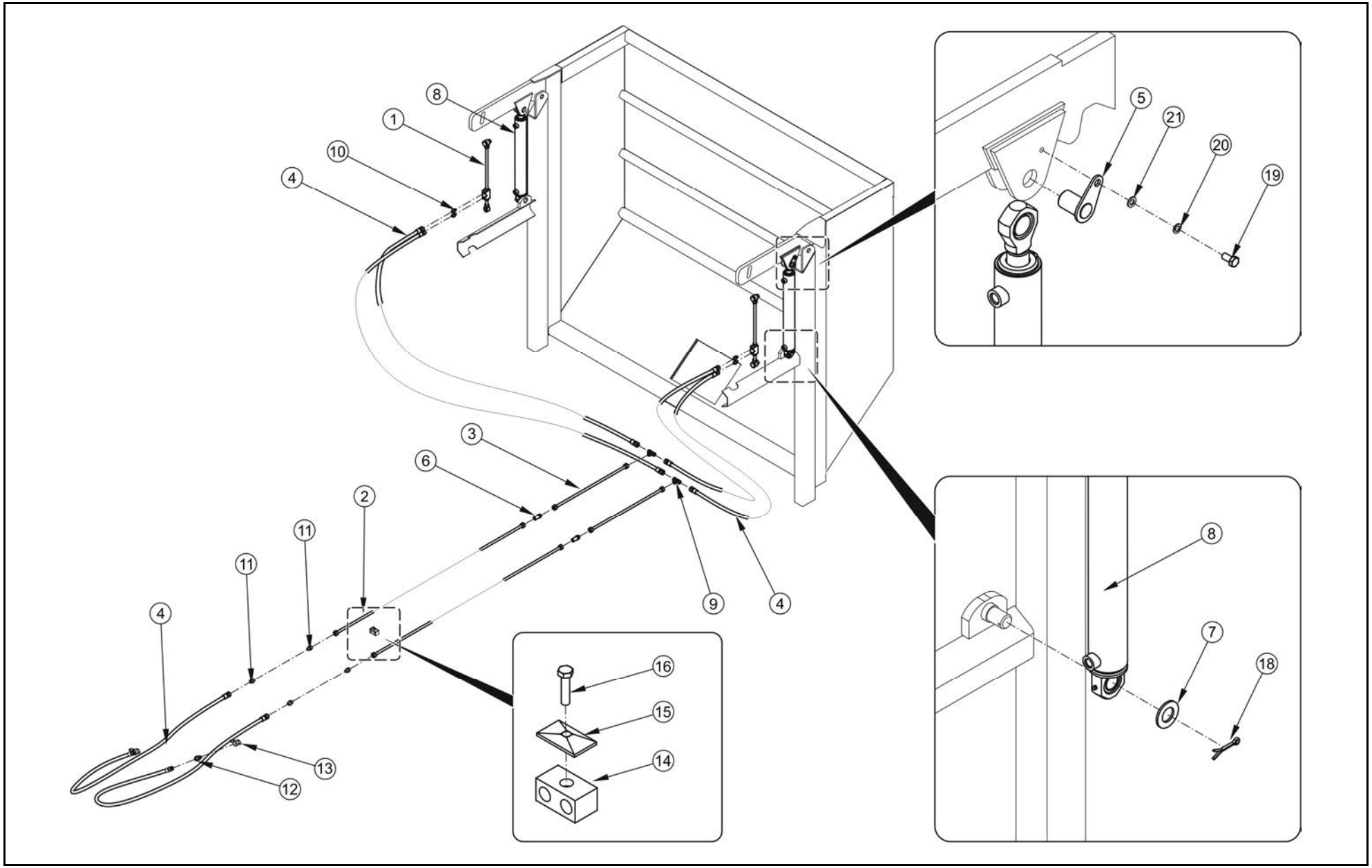

INSTALACJA HYDRAULICZNA KLAPY
182N-09000000

ZK15 **T900**

PRONAR

LP.	NAZWA CZĘŚCI	TYP	NUMER KATALOGOWY (NUMER NORMY)	ILOŚĆ	UWAGI	ZK
1	ZAMEK HYDRAULICZNY KPL		182N-09010000	2		
2	RURKA I KPL		182N-09000100	2		
3	RURKA II KPL		182N-09000200	2		
4	PRZEWÓD	DN10 3000 (N-N)	182N-09000400	6		
5	SWORZEŃ		182N-09000600	2		
6	KRYZA	M22xM22-15L	103RPN-06.00.00.01	2		
7	PODKŁADKA SIŁOWNIKA		118RPN-11.00.00.01	2		
8	CYLINDER	63sj36A/480g2a16	106N-05270000	2		
9	KORPUS ZŁACZKI TRÓJNIKOWEJ		T15LCFX	2		
10	ZŁĄCZKA		GE15LR3/8EDOMDCF	4		
11	ZŁĄCZKA		GE15LM22x1.5EDOMDCF	4		
12	SZYBKOZŁĄCZKA - WTYK		CNV 08 2/2215	2		
13	ZATYCZKA WTYKU	1/2	TF12N	2	czarna	
14	WKŁAD OBEJMY PODWÓJNEJ	DIN 3015	RBP215X	11		
15	DASZEK OBEJMY	DIN3015	DPB2X	11		
16	ŚRUBA	M8x35-5.6-A2J	PN-EN ISO 4014	11		
17	RĘKAW SZYBKO WIĄZKUJACY	L=150mm	43465	4	nie pokazano na rys.	
18	ZAWLECZKA	6.3x45-St-A2J	PN-EN ISO 1234	2		
19	ŚRUBA	M10x16-8.8-A2J	PN-EN ISO 4017	2		
20	PODKŁADKA SPRĘŻYSTA	Z10.2 Fe/Zn9	PN-77/M-82008	2		
21	PODKŁADKA	10-100HV-A2J	PN-EN ISO 7091	2		
22	OSŁONA KRAWĘDZI	l=170 mm	4610028	2	nie pokazano na rys.	

ZK15 obowiązuje do numeru przyczepy 00035 (KZK 381/11)

INSTALACJA ELEKTRYCZNA, ELEMENTY ODBLASKOWE

ZK16 T900

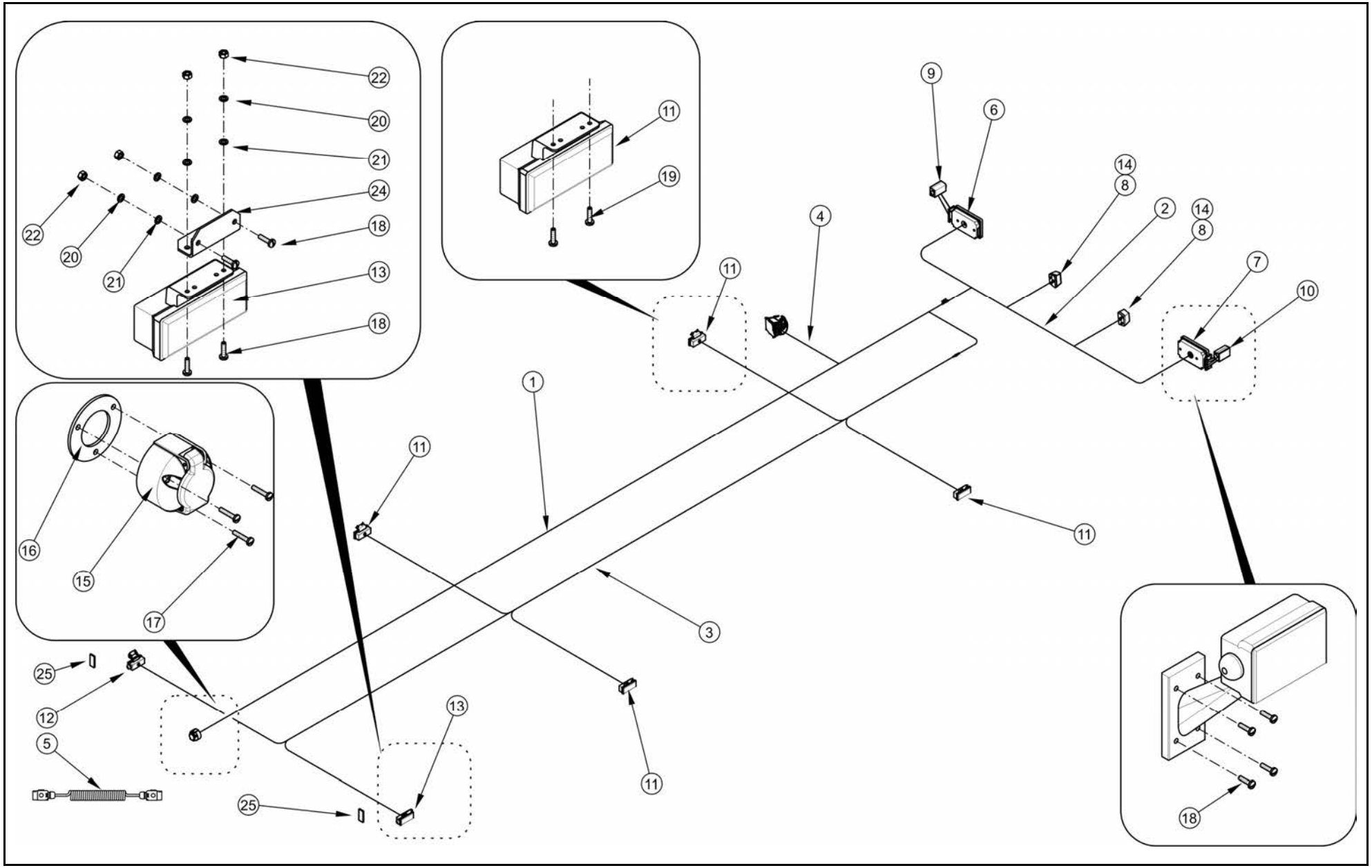

INSTALACJA ELEKTRYCZNA, ELEMENTY ODBLASKOWE

ZK16 **T900**

PRONAR

LP.	NAZWA CZĘŚCI	TYP	NUMER KATALOGOWY (NUMER NORMY)	ILOŚĆ	UWAGI	ZK
1	WIĄZKA CENTRALNA		182N-11010000	1		
2	WIĄZKA TYLNA		182N-11020000	1		
3	WIĄZKA PRZEDNIA		182N-11030000	1		
4	WIĄZKA ABS		182N-11040000	1		
5	PRZEWÓD SPIRALNY	7P/12V	601041	1		
6	LAMPA TYLNA ZESPOLONA	W21P	115bż	1		
7	LAMPA TYLNA ZESPOLONA	W21L	114bż	1		
8	LAMPKA OŚWIETLENIA TABLICY	LT-120		2		
9	LAMPA PRZED.-TYLNA I POZ. BOCZNA	W21.9P	143P (12V)	1		
10	LAMPA PRZED.-TYLNA I POZ. BOCZNA	W21.9L	143L (12V)	1		
11	LAMPA POZYCYJNA BOCZNA	W17d	100kz	4		
12	LAMPA OBRYS. PRZEDNIA I POZ. BOCZNA	W22	122Pkz	1		
13	LAMPA OBRYS. PRZEDNIA I POZ. BOCZNA	W22	122Lkz	1		
14	ŻARÓWKA	C5W-SV8,5		2		
15	GNIAZDO	GN-7(X7)	8JB001941-002	1		
16	PODKŁADKA GNIAZDA 7-BIEGUNOWEGO		006004.60	1		
17	WKRĘT	M5x35-5.8 Fe/Zn5	PN-EN ISO 7046	3		
18	WKRĘT	M5x25 B Fe/Zn5	PN-EN ISO 7045	16		
19	WKRĘT SAMOWIERCĄCY	5,5x19	DIN-7504-K	8		
20	PODKŁADKA SPRĘŻYSTA	5,1 Fe/Zn9	PN/M-82008	8		
21	PODKŁADKA	5-100 HV-A2J	PN-EN ISO 7091:2003	8		
22	NAKRĘTKA	M5-8-A2J	PN-EN ISO 4032:2004	8		
23	OPASKA KABLOWA	SR1785 160x4,8	460224	20	nie pokazano na rys.	
24	WSPORNIK OBRYSÓWKI		182N-00000001	2		
25	ODBLASK PROST. SAMOPRZYLEPNY BIAŁY		DOB35	2		

ZK16 obowiązuje do numeru przyczepy 00035 (KZK 381/11)

INSTALACJA HYDRAULICZNA ŚCIANY UCHYLNEJ I 182N-12000000

ZK17 **T900**

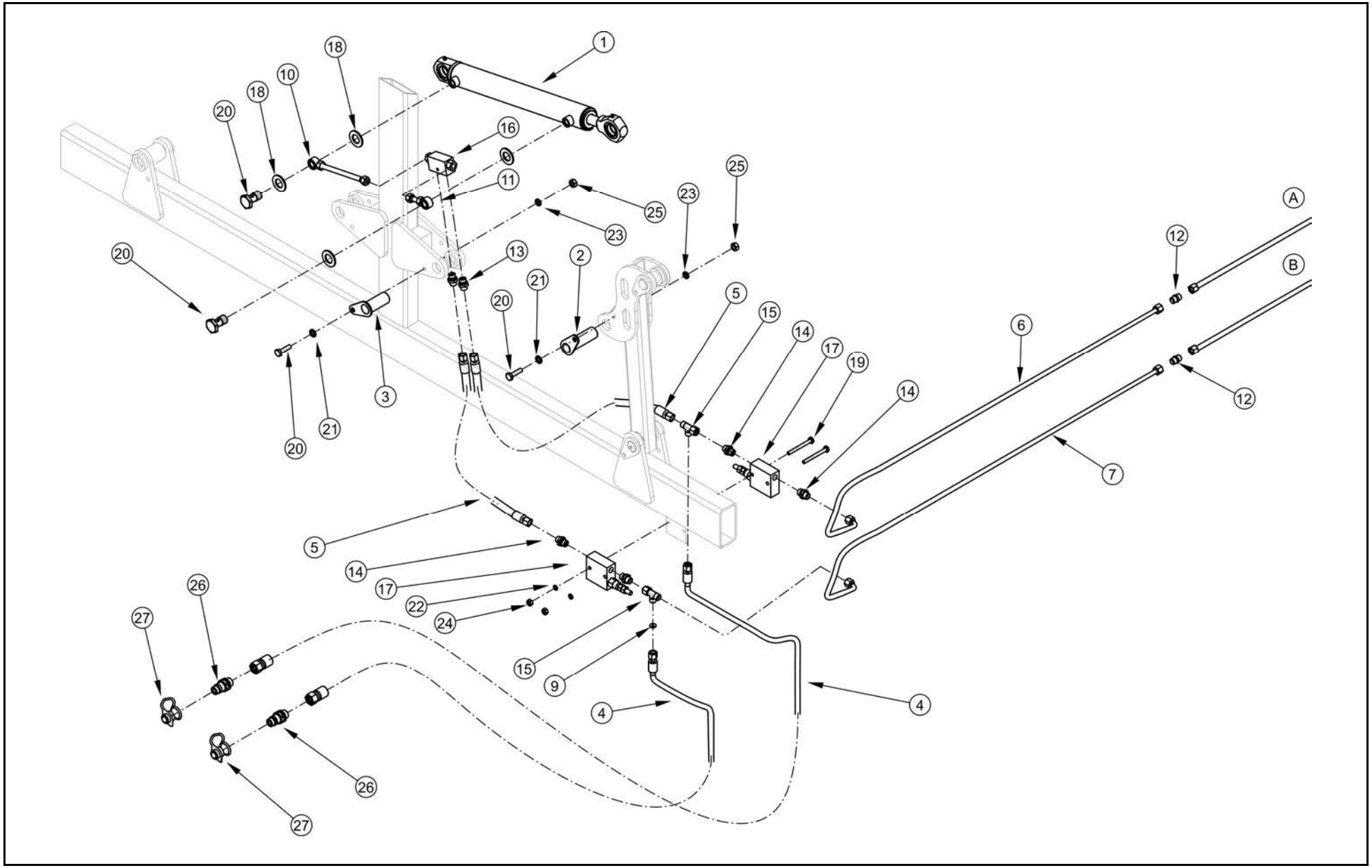

INSTALACJA HYDRAULICZNA ŚCIANY UCHYLNEJ I 182N-12000000

ZK17 **T900**

PRONAR

LP.	NAZWA CZĘŚCI	TYP	NUMER KATALOGOWY (NUMER NORMY)	ILOŚĆ	UWAGI	ZK
1	CYLINDER	50sj25A/380g2a18n90	106N-04170000	1		
2	SWORZEŃ I		182N-03040300	1		
3	SWORZEŃ SIŁOWNIKA		182N-12000900	1		
4	PRZEWÓD	DN10 4800 (N+N)	182N-12001000	2		
5	PRZEWÓD	DN10 660 (N+N)	182N-12001300	2		
6	PRZEWÓD METALOWY 3		182N-12001500	1		
7	PRZEWÓD METALOWY 4		182N-12001600	1		
8	ŚRUBA OTWOROWA	G3/8”	58RPN-14.00.003	2		
9	DŁAWIK	12L	182N-12000003	1		
10	OCZKO	R1271	OXL 300 3/8”	1		
11	OCZKO	R1160	OC 3/8”	1		
12	KORPUS ZŁĄCZKI		G12LCFX	2		
13	KORPUS ZŁĄCZKI		GE12LR1/4EDOMDCF	2		
14	KORPUS ZŁĄCZKI		GE12LREDOMDCF	4		
15	TRÓJNIK ASYMETRYCZNY		EL12LOMDCF	2		
16	ZAWÓR ZWROTNY		VBPSE 1/4" L2 CEXC	1		
17	ZAWÓR SEKWENCYJNY	VS2C	VS2C 3/8"	2		
18	PODKŁADKA METALOWO-GUMOWA		PP45-C	4		
19	ŚRUBA	M8x80-8.8-A2J	PN-EN ISO 4014	2		
20	ŚRUBA	M10x35-8.8-A2J	PN-EN ISO 4017	4		
21	PODKŁADKA	10-100HV Fe//Zn5//A	PN-EN ISO 7091	2		
22	PODKŁADKA SPRĘŻYSTA	Z8.2-Fe/Zn5a	PN-77/M-82008	2		
23	PODKŁADKA SPRĘŻYSTA	Z10.2-Fe/Zn5a	PN-77/M-82008	4		
24	NAKRĘTKA	M8-5-A2J	PN-EN ISO 4032	2		
25	NAKRĘTKA	M10-6-A2J	PN-EN ISO 4032	2		
26	SZYBKOZŁĄCZKA – WTYK		CNV 08 2/2215	2		
27	ZATYCZKA WTYKU	1/2	TF12v	2		

ZK17 obowiązuje do numeru przyczepy 00063 (KZK 123/13)

INSTALACJA HYDRAULICZNA ŚCIANY UCHYLNEJ II
182N-12000000

ZK18 **T900**

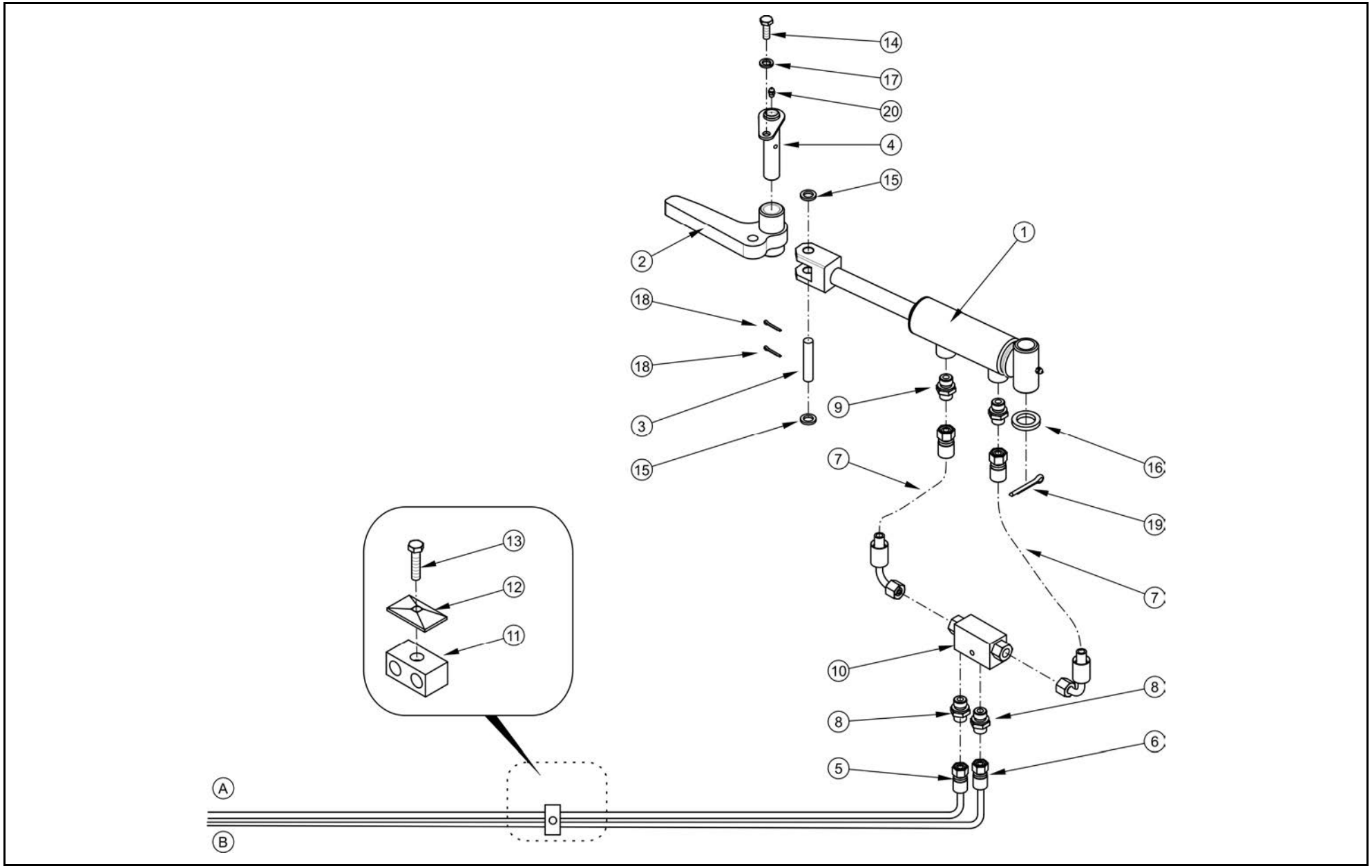

INSTALACJA HYDRAULICZNA ŚCIANY UCHYLNEJ II 182N-12000000

ZK18 **T900**

PRONAR

LP.	NAZWA CZĘŚCI	TYP	NUMER KATALOGOWY (NUMER NORMY)	ILOŚĆ	UWAGI	ZK
1	CYLINDER	40sj22B/81g2a18	106N-03120000	1		
2	RAMIĘ DOCISKAJĄCE		182N-03000100	1		
3	SWORZEŃ DOCISKU		182N-12000002	1		
4	SWORZEŃ DOCISKU		182N-12000800	1		
5	PRZEWÓD METALOWY 1		182N-12000200	1		
6	PRZEWÓD METALOWY 2		182N-12000300	1		
7	PRZEWÓD	DN10 320 (N+K)	182N-12001100	2		
8	KORPUS ZŁĄCZKI		GE12LR1/4EDOMDCF	2		
9	KORPUS ZŁĄCZKI		GE12LREDOMDCF	2		
10	ZAWÓR ZWROTNY		VBPSE 1/4" L2 CEXC	1		
11	OBEJMA		AD1 12-12C	7		
12	POKRYWA OBEJMY		ADPS1	7		
13	ŚRUBA	M6x35-8.8-A2J	PN-EN ISO 4014	7		
14	ŚRUBA	M8x20-5.8-A2J	PN-EN ISO 4017	1		
15	PODKŁADKA	12-100HV Fe//Zn5//A	PN-EN ISO 7093	2		
16	PODKŁADKA	21-100HV Fe//Zn5//A	PN-EN ISO 7093	1		
17	PODKŁADKA SPRĘŻYSTA	Z8.2-Fe/Zn5a	PN-77/M-82008	1		
18	ZAWLECZKA	4x25-St-A2J	PN-EN ISO 1234	2		
19	ZAWLECZKA	6,3x40-St-A2J	PN-EN ISO 1234	1		
20	SMAROWNICZKA	M6	PN-76/M-86002	1		

ZK18 obowiązuje do numeru przyczepy 00063 (KZK 123/13)

MOCOWANIE ZWROTNICY, CYLINDRY SKRETU

ZK19 T900

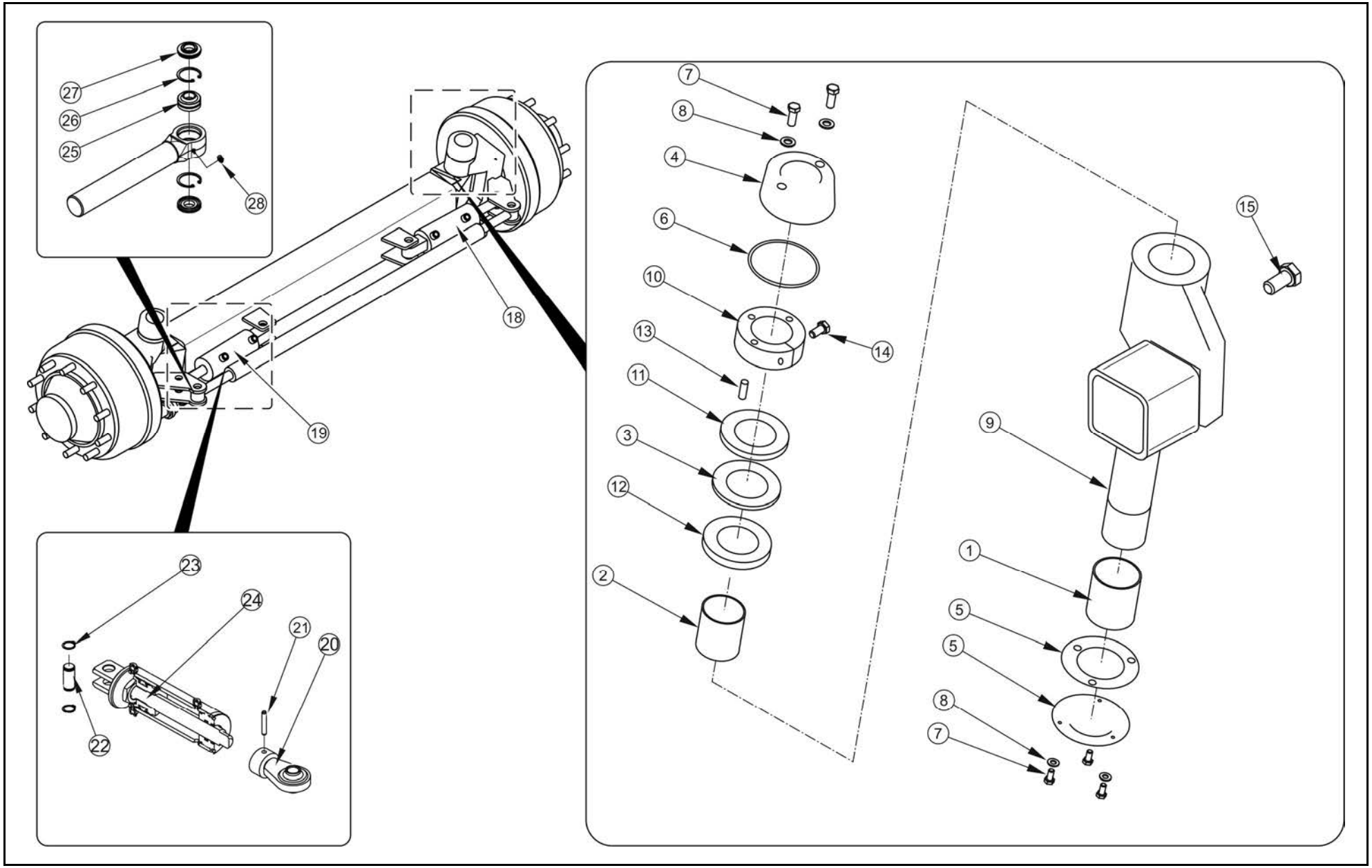

MOCOWANIE ZWROTNICY, CYLINDRY SKRETU

ZK19 **T900**

PRONAR

LP.	NAZWA CZĘŚCI	TYP	NUMER KATALOGOWY (NUMER NORMY)	ILOŚĆ	UWAGI	ZK
1	TULEJA Ø60/65 L65	772606501	9RST01	2		
2	TULEJA Ø55/60 L65	772556501		2		
3	PODKŁADKA Ø42	57D02		2		
3	PODKŁADKA Ø42	57D02	9RST06			
4	POKRYWA	56701		1		
5	POKRYWA + USZCZELKA	56702		1		
6	PIERŚCIEŃ USZCZELNIAJĄCY	53108501		1		
7	ŚRUBA M10X1,5 L14	96110B0141		5		
8	PODKŁADKA Ø10	9830101		5		
9	SWORZEŃ	83206001		1		
10	PIERŚCIEŃ OPOROWY M48X2,0	57648D1		1		
11	PODKŁADKA Ø51	57D01		1		
12	PODKŁADKA Ø55	57D03		1		
13	KOŁEK Ø8 L16	58405		1		
14	ŚRUBA M10X1,5 L30	96310B0301		1		
15	ŚRUBA M20X1,5 - 65MM	96820B0531	9RS101	4		
15	ŚRUBA M20X1,5 – 80MM	96820B0800	RST05	4		
18	CYLINDER HYDRAULICZNY LEWY	8127011001DX	302-415-000203	1		
19	CYLINDER HYDRAULICZNY PRAWY	8127011001SX	302-415-000202	1		
20	PRZEGUB KULOWY	98927F1	9RU202	1		
21	KOŁEK	58407		1		
22	SWORZEŃ Ø20 L50	83102001		1		
23	PIERŚCIEŃ OSADCZY Ø20	58501		2		
24	KOMPLET NAPRAWCZY CYLINDRA		9RU0008	1		
25	PRZEGUB KULOWY	773017	9RG003	2		
26	PIERŚCIEŃ OSADCZY Ø20	58505		4		
27	PODKŁADKA	9850212		4		
28	SMAROWNICZKA M8X1,25	98608A1		2		

ZK19 obowiązuje do numeru przyczepy 00035 (KZK 381/11)