T - 1	Motorblok
T - 2	Krumtap, stempler & svinghjul
T - 3	Knastaksel
T - 4	Topstykke
T - 5	Smøreolie pumpe
T - 6	Brændstofpumpe & dyse rør
T - 7	Brændstofpumpe i løsdele
T - 8	Regulator & endedæksel f. brændstofpumpe
T - 9	Regulator f. brændstofpumpe
T - 10	Fødepumpe
T - 11	Dyse
T - 12	Brændstoffilter f. 4 cyl.
T - 13	Brændstoffilter f. 6 cyl.
T - 14	Luftkompressor
T - 15	Indsugningsfilter
T – 16	Kølersystem
T - 17	Lyddæmper
T - 18	Lyddæmper
T - 19	Motorolie køler
T - 20	Vandpumpe
T - 21	Oliefilter centrifugal
T – 22	Motoroliefilter
T - 23	Motorbalance
T - 24	Kobling 4 cyl.
T - 25	Kobling 6 cyl.
T - 26	Turbolader & manifold
T - 27	Mellemgearkasse
T - 28	Mellemgearkasse f. front PTO
T - 29	Pumpe f. moment forstærker/ multipower
T - 30	Gearkasse for
T - 31	Gearkasse bag
T - 32	Gearkasse hus & gearskifte
T - 33	Moment forstærker/ multipower
T – 34	Synkromesh
T - 35	Krybegear
T - 36	Kørsels afhængig PTO
T - 37	Kontrolventil f. moment forstærker/ multipower
T - 38	Ventilblok f. 4 WD & kabel
T - 39	El ventil f. 4 WD
T - 40	Geardæksel & stænger
T - 41	Bagtøjs hus

T - 42	Differentiale/ slutdrev & kron & spidshjul
T - 43	Tilkobling f. PTO
T - 44	PTO kobling
T – 45	Bagaksel & hus
T - 46	Foraksel f. 4WD
T - 47	Foraksel m. spærring f. 4WD
T - 48	Forhjulsreduktion f. 4WD
T – 49	Ventilblok f. diff. Spærre & rør f. 4WD
T - 50	Oliekøler m. rør
T - 51	Kobling f. 4WD
T – 52	Gearstangs manchetter
T – 53	Foraksel f. 2WD
T – 54	Forbro f. 4WD
T – 55	Forhjulsspindel f. 2WD
T – 56	Baghjul 13,6/12-36 16,9/14-38 18,4/15-38 16,9R38 18,4R38 18,4R34
T – 57	Baghjul 20,8-38 16,9/14-34 18,4/15-34
T – 58	Baghjul 18,4/15-34
T – 59	Forhjul 7,50-20 11,5-15
T – 60	Styrestænger f. 4WD
T – 61	Skivebremse
T – 62	Håndbremse
T – 63	Trykluftbremse
T – 64	Bremseventil f. trykluft
T – 65	Olieudskiller
T – 66	Olieudskiller i løsdele
T – 67	Frontvægte (rund model)
T – 68	Frontvægte
T – 69	Frontvægte
T – 70	Værktøj
T – 71	Pedaler
T – 72	Tvillinghjul 16,9-34 18,4-34
T – 73	Tvillinghjul 2x9,5-42
T – 74	Forhjul 12,4-24 14,9-24
T – 75	Forhjul 12,4-28 14,9-28 14,9R28
T – 76	Forhjulsspindel fjedrende f. 2WD
T – 77	Servostyring
T – 78	Fordeler hoved i løsdele
T – 79	Styrecylinder f. 2WD
T – 80	Styrecylinder i løsdele f. 2WD
T – 81	Styrecylinder f. 4WD

T – 82	Styrecylinder i løsdele f. 4WD
T – 83	Rat & tændingslås
T – 84	Ratstamme m. manchetter
T – 85	Servorør, tank & filter
T – 86	Vange
T – 87	Front PTO gearkasse f. 4WD
T – 88	Front PTO kobling f. 4WD
T – 89	Kardanaksel f. 4WD
T – 90	Gaskontrol
T – 91	PTO kontrol m. diff. Spærring
T – 92	Koblingscylinder
T – 93	Moment forstærker/multipower kontrol
T – 94	Motor sideskærm
T – 95	Motorhjelm & front
T – 96	Motorhjelm
T – 97	Motorhjelm
T – 98	Skærme f. førerhus
T – 99	Beslag f. førerhus
T – 100	Brændstoftank & ekstratank
T – 101	Batteri kasse & trapper
T – 102	Førerhus bund & ophæng
T – 103	Sæde
T – 104	Sæde i løsdele
T – 105	Sokkel f. sæde
T – 106	Værktøjskasse
T – 107	Ekstra udstyr
T – 108	Sprinklerbeholder, motor & dyser
T – 109	Ildslukker
T – 110	Eludstyr generator, starter & relæ
T – 111	Eludstyr viskemotor, lygter & kontakter
T – 112	Eludstyr instrumentbor
T – 113	Eludstyr instrumentbor & sikringsboks
T – 114	Eludstyr i tag viskemotor, lygter & kontakter
T – 115	Eludstyr generator i løsdele
T – 116	Eludstyr starter i løsdele f. 4 cyl.
T – 117	Eludstyr starter i løsdele f. 6 cyl.
T – 118	Eludstyr relæ
T – 119	Eludstyr radio & højttalere
T – 120	Førerhus ramme & skærme
T – 121	Spejle
T – 122	Dørrude, gasdæmper & dørlås

T – 123	Dørrude
T – 124	Ruder & beslag
T – 125	Førerhus bund & inderskærme
T – 126	Taglem & gasdæmpere
T – 127	Taglem & gasdæmpere
T – 128	Tag - himmel
T – 129	Blæsemotor & førerhus filter
T – 130	Blæsemotor i løsdele
T – 131	Slange f. varmeapparat
T – 132	Forskærm f. 2 WD 11,5-15
T – 133	Forskærm f. 4WD 12,4-24 14,9-24 12,4-28
T – 134	Forskærm 14,9-28
T – 135	Lift & stempel
T – 136	Impuls udligner system
T – 137	Hydraulik kontrol
T – 138	Trykkontrol
T – 139	Hydraulik filter & rør
T – 140	Hjælpecylinder
T – 141	Ekstra ventilblok & slanger
T – 142	Ventilblok i løsdele
T – 143	Ventilblok f. lift
T – 144	Olieudtag & rør
T – 145	Mikropumpe & ventiler
T – 146	Mikropumpe i løsdele
T – 147	Mikropumpe ventil
T – 148	Mikropumpe udluftningsventil
T – 149	Hydraulik & servopumpe
T – 150	Servopumpe i løsdele
T – 151	Hydraulik pumpe i løsdele
T – 152	Frontlift arm & topstang f. 4WD
T – 153	Frontlift cylinder f. 4WD
T – 154	Cylinder i løsdele f. 4WD
T – 155	Frontlift hydraulik kontrol
T – 156	Slingrestænger
T – 157	Lift regulering & arm
T – 158	Lift regulering & arm (walterscheid)
T – 159	Hitchkrog
T – 160	Hitchkrog m. svingbart træk
T – 161	Hulbom
T – 162	Vægtoverføring
T – 163	Anhængertræk

T – 164	Transfers
T – 165	Servostyring orbitrol styret
T – 166	Rat & ratstamme f. orbitrol styret
T – 167	Servotank, rør & filter f. orbitrol styret
T – 168	Lynkoblings udtag
T – 169	Bremsevæske beholder & rør f. skovtraktor
T – 170	Baghjul 18,4/14-36 f. skovtraktor
T – 171	Forhjul 14,9-24 f. skovtraktor
T – 172	Ratstamme f. skovtraktor
T – 173	Orbitrol & rør f. skovtraktor
T – 174	Pedaler f. skovtraktor
T – 175	Skærme f. skovtraktor
T – 176	Skærme f. skovtraktor
T – 177	Sæde f. skovtraktor
T – 178	Bremse & koblingscylinder f. skovtraktor

WSTĘP

Niniejszy katalog części zamiennych „Kołowe ciągniki rolnicze Ursus 932, 934, 1032, 1034, 1132, 1134, 1232, 1234, 1434, 1634 wydanie 1995 r., jest wydaniem uaktualnionym i zastępuje dotychczasowy „Katalog części Ursus 932 - 1634", wydanie 1989 r., oraz wszystkie Informacje Serwisowe" publikowane do 1995 r. dotyczące tzw. ciągników ciężkich.

Katalog jest opracowany dla wszystkich odmian i typów produkowanych ciągników ciężkich (symbol „F" oznacza odmianę fińską a „L" - leśną). Katalog obejmuje numerowane od 1 do 178 tablice rysunkowe i opisowe zespołów konstrukcyjnych ciągników oraz skorowidz numerowy części.

Nad każdą tablicą znajduje się nazwa tablicy; pod nazwą zapis „na żądanie" oznacza, że zespół montowany jest na żądanie kontrahenta.
W lewym górnym rogu tablicy umieszczono trzycyfrowy numer zespołu konstrukcyjnego, a wprawym górnym rogu numer tablicy.

Tablica opisowa jest podzielona na rubryki:
- Nr poz.,
- Oznaczenie,
- Nr pozycji,
- Nazwa,
- Liczba sztuk w ciągniku: 932, 934, 1032, 1034, 1132, 1134, 1232, 1234, 1434, 1634,
- Uwagi

W rubryce „Nr poz." jest podany numer pozycji taki sam, jak numer odnośnika wskazującego daną część na tablicy rysunkowej.
W rubryce „Oznaczenie" jest podany numer części zamiennej. Brak numeru i znak „-" oznacza, że dana część wchodzi w skład podzespołu i nie można jej odrębnie zamawiać na części zamienne.
Brak numeru i znaku „-" w tej rubryce wskazuje, że część można zamawiać, podając tylko nazwę, wymiar i numer Polskiej Normy.
W rubryce „Nr pozycji podzespołu" jest podany numer pozycji podzespołu, w skład którego wchodzi ta część. na rysunku podzespół jest oznaczony ramką.
W rubryce „Nazwa" jest podana nazwa części albo podzespołu, a dla części znormalizowanych również wymiar i numer Polskiej Normy.
W rubrykach „Liczba sztuk w ciągniku" są podane liczby określające liczbę sztuk części w zespole każdego ciągnika; znak „-" oznacza, że w tym typie ciągnika część nie występuje, natomiast znak „x" oznacza, że liczba zależy od potrzeb, np. podkładki dystansowe.
Rubryka „Uwagi" jest przeznaczona na informacje dotyczące zmian wpływających na zamienność części. Litera „Z" w tej rubryce oznacza, że część występuje w wersji na żądanie, natomiast znaczenie liter „a", „b", „c" ... jest opisane na końcu tablicy.
Katalog części jest aktualny na dzień opracowania. Zmiany wpływające na zmienność części będą publikowane w „Informacji Serwisowej" ZPC „Ursus" i rozsyłane według rozdzielnika do jednostek naprawczych i sieci handlowej.

INTRODUCTION

This book replaces URSUS 932, 934, 1032, 1034, 1132, 1134, 1232, 1234, 1434, 1634, tractors Spare Parts Catalogue, edition 1989 as well as all Service Informations published up to 1995. This catalogue covers all version of heavy range URSUS tractors including „Finish" (mark „F") and forestry (mark „L") versions. This book contains 178 illustration and text tables (pages) plus a Numerical Index.

In the heading of each table appears a table name. Definition „On request" given under the table name denotes that the respective group is assembled on Customer wish. Three-digit group number appears in the upper left corner while a table number appears in the upper right corner.

The text table is divided into the following columns:
- Item number (No)
- Part number (Nf)
- Assembly item number (V)
- Part name (Name)
- Quantity per tractor 932, 934, 1032, 1034, 1132, 1134, 1232, 1234, 1434, 1634 models (Q)
- Remarks (R)

Number shown in the „Item number" column correspond to the number in the illustration table.
Spare part number is given in the „Part number" column. Symbol „-" shown instead of a part number indicates that such part enters into the group and shouldn't be ordered as spare part. Lack of part number nor symbol „-" in the column shown you can order the spare part specifying part name and dimension only.

In the „Assembly item number" column the item number of sub-group in which such part appears is given. Suitable frame for the sub-group name is given. For standardized parts the part dimension is given as well.
In the „Quantity column the number of parts per tractor model group is given. Symbol „-" indicates part not included into that tractor model while „x" indicates quantity as required, e.g. shims.
The „Remarks" column is intended for informations regarding changes that have hold upon the interchangeablity of parts.
Letter „Z" in the column means that the part is used in optional version. Meaning of letters „a", „b", „c" - can be found at the foot of the text table.
The catalogue is up-to-date when compiled. Changes that have hold upon the interchangeability of parts will be published in the „Ursus" service information bulletin.

SPRZEDAŻ

W zamówieniu należy podać:
- nazwę i pełne oznaczenie części zamiennej; dla części znormalizowanej również wymiar i numer normy,
- liczbę zamawianych części,
- warunki płatności i dostawy,
- numer silnika i ciągnika, do którego część jest zamawiana.

SALE

Please specify in the order:
- name and full designation of the spare part being ordered (for standardized parts specify also the size),
- number of parts being ordered,
- number of engine and tractor for which the part being ordered will be used.

WYKAZ TABLIC KATALOGOWYCH • INDEX OF CATALOGUE TABLES

Numer zespołu Group number	Nazwa zespołu (Name)	Numer tablicy katalogowej do ciągnika „T" Catalogue table number										Uwagi (R)
		932	934	1032	1034	1132	1134	1232	1234	1434	1634	
002	Kadłub silnika • Cylinder block	1	1	1	1	1	1	1	1	1	1	
003	Układ korbowy • Crankshaft and pistons assy	2	2	2	2	2	2	2	2	2	2	
004	Rozrząd • Timing gear	3	3	3	3	3	3	3	3	3	3	
005	Głowica cylindrów • Cylinder head	4	4	4	4	4	4	4	4	4	4	
007	Pompa oleju • Oil pump	5	5	5	5	5	5	5	5	5	5	
009	Układ zasilania paliwem • Fuel system	6	6	6	6	6	6	6	6	6	6	
009	Układ zasilania paliwem. Pompa wtryskowa • Fuel system. Injection pump	7	7	7	7	7	7	7	7	7	7	
009	Układ zasilania paliwem. Regulator obrotów • Fuel system. Engine speed gouvernor	8	8	8	8	8	8	8	8	8	8	
009	Układ zasilania paliwem. Korektor nadciśnienia • Fuel system. Fuel doze corrector	-	-	9	9	9	9	-	-	9	9	
009	Układ zasilania paliwem. Pompa zasilająca CD1M-2237 • Fuel system. Fuel feed pump	10	10	10	10	10	10	10	10	10	10	
009	Układ zasilania paliwem. Wtryskiwacz VP81S453e • Fuel system. Injector	11	11	11	11	11	11	11	11	11	11	
009	Układ zasilania paliwem. Filtr paliwa FD10RP1.3 • Fuel system. Fuel filter	12	12	12	12	12	12	-	-	-	-	
009	Układ zasilania paliwem. Filtr paliwa 86.009.015 • Fuel system. Fuel filter	-	-	-	-	-	-	13	13	13	13	
010	Sprężarka • Air compressor	14	14	14	14	14	14	14	14	14	14	
011	Układ doprowadzenia powietrza • Air intake system	15	15	15	15	15	15	15	15	15	15	
013	Chłodzenie silnika • Engine cooling system	16	16	16	16	16	16	16	16	16	16	
621	Przewód wydechowy • Exhaust silencer	17	17	17	17	17	17	17	17	17	17	
015	Iskrochron (na żądanie) • Spark arrester (on request)	18	18	-	-	-	-	18	18	-	-	
016	Chłodnica oleju silnikowego • Engine oil cooler	19	19	19	19	19	19	19	19	19	19	
017	Pompa wody • Water pump	20	20	20	20	20	20	20	20	20	20	
018	Odśrodkowy filtr oleju • Centrifugal oil filter	21	21	21	21	21	21	21	21	21	21	
030	Filtr oleju silnika • Engine oil filter	22	22	22	22	22	22	22	22	22	22	
020	Mechanizm wyrównoważający z pompą oleju (na żądanie) • Balancer unit with oil pump (on request)	23	23	23	23	23	23	-	-	-	-	

Numer zespołu Group number	Nazwa zespołu (Name)	Numer tablicy katalogowej do ciągnika „T" Catalogue table number										Uwagi (R)
		932	934	1032	1034	1132	1134	1232	1234	1434	1634	
021	Sprzęgło • Clutch	24	24	24	24	24	24	-	-	-	-	
021	Sprzęgło • Clutch	-	-	-	-	-	-	25	25	25	25	
022	Doładowanie silnika • Turbocharger	-	-	26	26	26	26	-	-	26	26	
106.107	Skrzynia pośrednia. Łożysko wyciskowe • Intermediate box. Release bearing	27	27	27	27	27	27	27	27	27	27	
106,107	Skrzynia pośrednia. Część przednia WOM • Intermediate box. PTO front part	28	28	28	28	28	28	28	28	28	28	
106,107	Skrzynia pośrednia. Napęd pompy • Intermediate box. Pump drive	29	29	29	29	29	29	29	29	29	29	
120,123	Skrzynia przekładniowa. Wałki i koła zębate - część przednia (25, 30, 35 km/h) • Gearbox. Shafts and gears - front part	30	30	30	30	30	30	30	30	30	30	
120,123	Skrzynia przekładniowa. Wałki i koła zębate - część tylna (25, 30, 35 km/h) • Gearbox. Shafts and gears - rear part	31	31	31	31	31	31	31	31	31	31	
120,123	Skrzynia przekładniowa. Korpus i wodziki (25, 30, 35 km/h) • Gearbox. Housing and gear selectors	32	32	32	32	32	32	32	32	32	32	
126	Wzmacniacz momentu • Torque amplifier	33	33	33	33	33	33	33	33	33	33	
127	Synchronizacja • Synchronizer	34	34	34	34	34	34	34	34	34	34	
622	Reduktor biegów pełzających (na żądanie) • Creep gear unit (on request)	35	35	35	35	35	35	35	35	35	35	
130	Zależny WOM (na żądanie) • Ground speed PTO (on request)	36	36	36	36	36	36	36	36	36	36	
142	Sterowanie hydrauliczne wzmacniacza momentu i sprzęgła WOM • Hydraulic control of the torque amplifier and PTO shaft clutch	37	37	37	37	37	37	37	37	37	37	
623	Rozdzielacz przedniego napędu • Front drive distributor	-	38	-	38	-	38	-	38	38	38	
623	Elektryczne i automatyczne włączanie przedniego napędu (na żądanie) • Electric and automatic control of the front drive (on request)	-	39	-	39	-	39	-	39	39	39	
624	Mechanizm sterowania skrzyni przekładniowej • Gearbox control mechanism	40	40	40	40	40	40	40	40	40	40	
625	Most napędowy tylny. Obudowa • Rear axle. Housing	41	41	41	41	41	41	41	41	41	41	
625	Most napędowy tylny.Przekładnia główna • Rear axle. Final drive	42	42	42	42	42	42	42	42	42	42	

Numer zespołu Group number	Nazwa zespołu (Name)	Numer tablicy katalogowej do ciągnika „T" Catalogue table number										Uwagi (R)
		932	934	1032	1034	1132	1134	1232	1234	1434	1634	
625	Most napędowy tylny.Tarcze i dźwignie • Rear axle. Discs and lever	43	43	43	43	43	43	43	43	43	43	
625	Most napędowy tylny. Wał odbioru mocy • Rear axle. PTO shaft	44	44	44	44	44	44	44	44	44	44	
161,162	Zwolnice tylne • Reduction gears	45	45	45	45	45	45	45	45	45	45	
170	Most napędowy przedni (na żądanie) • Front drive axle (on request)	-	46	-	46	-	46	-	46	46	46	
174	Most napędowy przedni z blokadą hydrauliczną • Front drive axle with hydraulic lock	-	47	-	47	-	47	-	47	47	47	
175	Zwolnice osi przedniej • Front axle reduction gears	-	48	-	48	-	48	-	48	48	48	
178	Sterowanie blokady mechanizmu różnicowego przedniego mostu • Front axle differential lock control	-	49	-	49	-	49	-	49	49	49	
681	Chłodnica oleju przekładniowego • Transmission oil cooler	-	-	-	-	50	50	50	50	50	50	
184,185	Sprzęgło przedniego napędu • Driven front axle clutch	-	51	-	51	-	51	-	51	51	51	
626	Uszczelki sterowania • Controls gaskets	52	52	52	52	52	52	52	52	52	52	
200,201	Oś przednia • Front axle	53	-	53	-	53	-	53	-	-	-	
200,203	Wspornik kompletny osi przedniej napędzanej • Front drive axle bracket	-	54	-	54	-	54	-	54	54	54	
205	Zwrotnice nieresorowane • Rigid stub - axles	55	-	55	-	55	-	55	-	-	-	
211,215	Koła tylne z rozstawem stopniowanym 13,6/12-36, 16,9/14-38, 18,4/15-38, 16,9R38, 18,4R38 (na żądanie) • Rear wheels with stepped track setting (on request)	56	56	56	56	56	56	56	56	56	56	
212,213	Koła tylne 20,8-38; 16,9/14-34; 18,4/15-34 (na żądanie) • Rear wheels (on request)	57	57	57	57	57	57	57	57	57	57	
214	Koła tylne z rozstawem stopniowanym 18,4/15-34 • Rear wheels with stepped track setting	58	58	58	58	58	58	58	58	58	58	
217,218	Koła przednie 7,50-20; 11,5-15 • Front wheels	59	-	59	-	59	-	59	-	-	-	
220,221	Drążki kierownicze • Steering rods	60	60	60	60	60	60	60	60	60	60	
227	Hamulce nożne • Main brakes (foot)	61	61	61	61	61	61	61	61	61	61	
640	Hamulec ręczny z wyrównywaczem • Hand brake with equalizer	62	62	62	62	62	62	62	62	62	62	
235	Sterowanie hamulcami pneumatycznymi • Pneumatic brake control system	63	63	63	63	63	63	63	63	63	63	

Numer zespołu Group number	Nazwa zespołu (Name)	Numer tablicy katalogowej do ciągnika „T" Catalogue table number										Uwagi (R)
		932	934	1032	1034	1132	1134	1232	1234	1434	1634	
235	Sterowanie hamulcami pneumatycznymi. Zawór hamulcowy • Pneumatic brake control system. Brake valve	64	64	64	64	64	64	64	64	64	64	
236	Instalacja ciśnieniowa sprężarki (na żądanie) • Air compressor pressure installation (on request)	65	65	65	65	65	65	65	65	65	65	
236	Instalacja ciśnieniowa sprężarki. Odolejacz (na żądanie) • Air compressor pressure installation. Oil separator (on request)	66	66	66	66	66	66	66	66	66	66	
245	Obciążniki tylne (na żądanie) • Rear ballast weights (on request)	67	67	67	67	67	67	67	67	67	67	
246	Obciążniki przednie I (na żądanie) • Front ballast I (on request)	68	68	68	68	68	68	68	68	68	68	
247	Obciążniki przednie II (na żądanie) • Front ballast weights II (on request)	69	69	69	69	69	69	69	69	69	69	
250	Wyposażenie • Tool kit	70	70	70	70	70	70	70	70	70	70	
255	Pedały • Pedals	71	71	71	71	71	71	71	71	71	71	
264,265	Koła bliźniacze 16,9-34; 18,4-34 (na żądanie) • Twin wheels (on request)	72	72	72	72	72	72	72	72	72	72	
265	Koła bliźniacze 2x9,5-42 (na żądanie) • Twin wheels (on request)	73	73	73	73	73	73	73	73	73	73	
268	Koła przednie 12,4-24; 14,9-24 • Front wheels	74	74	74	74	74	74	74	74	74	74	
269	Koła przednie 12,4-28; 14,9-28, 14,9R28 (na żądanie) • Front wheels (on request)	-	-	-	-	-	-	-	75	75	75	
271	Zwrotnice resorowane (na żądanie) • Spring suspended stub-axles (on request)	76	-	76	-	76	-	76	-	-	-	
276	Serwomechanizm kierowniczy • Power - assisted steering	77	77	77	77	77	77	77	77	77	77	
276	Serwomechanizm kierowniczy. Rozdzielacz ze śrubą • Power - assisted steering. Distributor with screw	78	78	78	78	78	78	78	78	78	78	
276	Mechanizm hydrostatyczny kierowania (z cylindrem) • Hydrostatic steering (with ram cylinder)	79	-	79	-	79	-	79	-	-	-	
276	Mechanizm hydrostatyczny kierowania. Cylinder hydrauliczny CJ-S07-16-50/28/300 • Hydrostatic steering. Ram cylinder	80	-	80	-	80	-	80	-	-	-	
276	Mechanizm hydrostatyczny kierowania (z cylindrem) • Hydrostatic steering (with ram cylinder)	-	81	-	81	-	81	-	81	81	81	
276	Mechanizm hydrostatyczny kierowania. Cylinder hydrauliczny SH2-63/32/000 • Hydrostatic steering. Ram cylinder	-	82	-	82	-	82	-	82	82	82	

Numer zespołu Group number	Nazwa zespołu (Name)	Numer tablicy katalogowej do ciągnika „F" Catalogue table number										Uwagi (R)
		932	934	1032	1034	1132	1134	1232	1234	1434	1634	
629	Wał kierowniczy serwomechanizmu. Kolumna kierownicy • Steering shaft. Steering column	83	83	83	83	83	83	83	83	83	83	
629	Wał kierowniczy serwomechanizmu. Wał przegubowy • Steering shaft. Joined shaft	84	84	84	84	84	84	84	84	84	84	
278	Obwód hydrauliczny serwomechanizmu • Power - assisted steering hydraulic circutt	85	85	85	85	85	85	85	85	85	85	
630	Półrama narzędziowa • Implement hitching frame	86	86	86	86	86	86	86	86	86	86	
285	Przedni WOM. Skrzynka przekładniowa (na żądanie) • Front PTO shaft. Gearbox (on request)	-	87	-	87	-	87	-	87	87	87	
285	Przedni WOM. Sprzęgło (na żądanie) • Front PTO shaft. Clutch (on request)	-	88	-	88	-	88	-	88	88	88	
293	Wał napędowy • Propeller shaft	-	89	-	89	-	89	-	89	89	89	
631	Sterowanie mechanizmów. Sterowanie pompy wtryskowej • Tractors controls. Injection pump control	90	90	90	90	90	90	90	90	90	90	
631	Sterowanie mechanizmów. Sterowanie WOM. Blokada mechanizmu różnicowego • Tractors controls. PTO control. Differential lock control	91	91	91	91	91	91	91	91	91	91	
296	Sterowanie sprzęgłem • Clutch control	92	92	92	92	92	92	92	92	92	92	
632	Sterowanie wzmacniaczem momentu • Torque amplifier control	93	93	93	93	93	93	93	93	93	93	
304	Osłony boczne silnika • Engine side guards	94	94	94	94	94	94	94	94	94	94	
304,667	Maska • Engine bonnet	95	95	95	95	95	95	95	95	95	95	
304	Maska. Maska z pokrywą dzieloną (na żądanie) • Engine bonnet. Bonnet with divided hood (on request)	96	96	96	96	96	96	96	96	96	96	
304	Maska „F" (na żądanie) • Engine bonnet „F" (Finish version) (on request)	97	97	97	97	97	97	97	97	97	97	
633	Osłona • Guard assy	98	98	98	98	98	98	98	98	98	98	
634	Wspornik sterowania • Controls bracket	99	99	99	99	99	99	99	99	99	99	
312,668	Zbiornik paliwa • Fuel tank	100	100	100	100	100	100	100	100	100	100	
637	Stopnie kabiny i skrzynki akumulatorów • Cab steps and battery boxes	101	101	101	101	101	101	101	101	101	101	
638	Podłoga • Cab floor	102	102	102	102	102	102	102	102	102	102	
341,343,675	Siedzisko operatora • Driver's seat	103	103	103	103	103	103	103	103	103	103	

Numer zespołu Group number	Nazwa zespołu (Name)	Numer tablicy katalogowej do ciągnika „T" Catalogue table number										Uwagi (R)
		932	934	1032	1034	1132	1134	1232	1234	1434	1634	
341,343	Siedzisko SA50/1; Siedzisko SA50/1L (na żądanie) • SA50/1 Seat; SA50/1L Seat (on request)	104	104	104	104	104	104	104	104	104	104	
341,343	Siedzisko SA50/1 i SA50/1L. Układ tłumiący • Driver's seat SA50/1 and SA50/1L • Buffering	105	105	105	105	105	105	105	105	105	105	
344	Skrzynka narzędziowa • Tool box	106	106	106	106	106	106	106	106	106	106	
639	Wyposażenie specjalne (na żądanie) • Specjal equipment (on request)	107	107	107	107	107	107	107	107	107	107	
641	Spryskiwacz szyby przedniej (na żądanie) • Windscreen sasher (on request)	108	108	108	108	108	108	108	108	108	108	
349	Gaśnica (na żądanie) • Fire extinguisher (on request)	109	109	109	109	109	109	109	109	109	109	
642,644	Instalacja elektryczna. Ciągnik • Electrical insttallation. Tractor	110	110	110	110	110	110	110	110	110	110	
642,644	Instalacja elektryczna. Kabina • Electrical insttallation. Driver's cab	111	111	111	111	111	111	111	111	111	111	
642,644	Instalacja elektryczna. Tablica wskaźników • Electrical insttallation. Instrument panel	112	112	112	112	112	112	112	112	112	112	
642,644,674	Instalacja elektryczna. Tablica rozdzielcza • Electrical insttallation. Switch board	113	113	113	113	113	113	113	113	113	113	
642,644	Instalacja elektryczna. Dach kabiny • Electrical insttallation. Driver's cab roof	114	114	114	114	114	114	114	114	114	114	
642	Instalacja elektryczna. Alternator A133-55 • Electrical insttallation. Alternator	115	115	115	115	115	115	115	115	115	115	
642	Instalacja elektryczna. Rozrusznik R10u • Electrical insttallation. Starter-motor	116	116	116	116	116	116	-	-	-	-	
642	Instalacja elektryczna. Rozrusznik R20e • Electrical insttallation. Starter-motor	-	-	-	-	-	-	117	117	117	117	
642	Instalacja elektryczna. Przełącznik 12/24V • Electrical insttallation. Change-over switch	118	118	118	118	118	118	118	118	118	118	
355	Radio(na żądanie) • Radio set (on request)	119	119	119	119	119	119	119	119	119	119	
360,336	Szkielet kabiny. Błotniki tylne • Cab rame. Rear mudguards	120	120	120	120	120	120	120	120	120	120	
369,367	Wyposażenie kabiny • Cab equipment	121	121	121	121	121	121	121	121	121	121	
367	Drzwi kabiny (tłoczone) • Cab doors (stamping)	122	122	122	122	122	122	122	122	122	122	
367	Drzwi kabiny (spawane) • Cab doors (welded)	123	123	123	123	123	123	123	123	123	123	
369,367	Wyposażenie kabiny. Okna • Cab equipment. Windows	124	124	124	124	124	124	124	124	124	124	
659	Wyposażenie wnętrza kabiny • Interior cab equipment	125	125	125	125	125	125	125	125	125	125	
373	Dach kabiny (tłoczony) • Cab roof (stamping)	126	126	126	126	126	126	126	126	126	126	
662	Dach kabiny (spawany) • Cab roof (welded)	127	127	127	127	127	127	127	127	127	127	

Numer zespołu Group number	Nazwa zespołu (Name)	Numer tablicy katalogowej do ciągnika „T" Catalogue table number										Uwagi (R)
		932	934	1032	1034	1132	1134	1232	1234	1434	1634	
373,663	Tapicerka dachu kabiny • Cab hedling	128	128	128	128	128	128	128	128	128	128	
375,664	Wentylacja i ogrzewanie • Ventilation and heating system	129	129	129	129	129	129	129	129	129	129	
375	Wentylacja i ogrzewanie. Dmuchawa • Ventilation and heating system. Blower	130	130	130	130	130	130	130	130	130	130	
645	Przewody wodne nagrzewnicy • Heater water pipes	131	131	131	131	131	131	131	131	131	131	
381	Błotniki do kół 7,5x20(11,5-15 na żądanie) • Front wheels mudguards 7,5-20 (for wheels 11,5-15 on request)	132	-	132	-	132	-	132	-	-	-	
383	Błotniki do kół 12,4-24; 14,9-24 (12,4 - 24 na żądanie) • Front wheels mudguards 12,4-24; 14,9-24 wheels 12,4 - 24 on request)	-	133	-	133	-	133	-	133	133	133	
384	Błotniki do kół 14,9-28 (na żądanie) • Muduguards for 14,9-28 wheels (on request)	-	-	-	-	-	-	-	134	134	134	
400	Siłownik hydrauliczny • Hydraulic lift	135	135	135	135	135	135	135	135	135	135	
646	Porównywacz impulsów • Impulses comparator	136	136	136	136	136	136	136	136	136	136	
402	Sterowanie hydrauliką • Hydraulic system control	137	137	137	137	137	137	137	137	137	137	
403	Regulacja ciśnieniowa (na żądanie) • Pressure control (on request)	138	138	138	138	138	138	138	138	138	138	
407	Filtry i przewody obwodu I • Circuit i pipes and filtres	139	139	139	139	139	139	139	139	139	139	
409	Siłownik hydrauliczny pomocniczy • Auxiliary cylinder ram	140	140	140	140	140	140	140	140	140	140	
648,649	Rozdzielacz RBS obwodu zewnętrznego (na żądanie) • RBS distributor (on request)	141	141	141	141	141	141	141	141	141	141	
648,649	Rozdzielacz RBS 10R/38 i RBS 10R/39 (na żądanie) • RBS 10R/38 and RBS 10R/39 distributor (on request)	142	142	142	142	142	142	142	142	142	142	
650	Rozdzielacz obwodu I • Circuit I distributor	143	143	143	143	143	143	143	143	143	143	
650	Rozdzielacz obwodu I. Przewody i szybkozłącza • Circuit I distributor. Pipes and quick reease couplings	144	144	144	144	144	144	144	144	144	144	
418	Pompa wspomagająca • Auxiliary pump	145	145	145	145	145	145	145	145	145	145	
418	Pompa wspomagająca. Pompa tłoczkowa • Auxiliary pump. Piston pump	146	146	146	146	146	146	146	146	146	146	
418	Pompa wspomagająca. Zawór odcinający • Auxiliary pump. Cut-off valve	147	147	147	147	147	147	147	147	147	147	

Numer zespołu Group number	Nazwa zespołu (Name)	Numer tablicy katalogowej do ciągnika „T" Catalogue table number										Uwagi (R)
		932	934	1032	1034	1132	1134	1232	1234	1434	1634	
418	Pompa wspomagająca. Zawór odpływowy • Auxiliary pump.Outlet valve	148	148	148	148	148	148	148	148	148	148	
420	Hydrauliczne pompy zębate • Hydraulic gear pumps	149	149	149	149	149	149	149	149	149	149	
420	Hydrauliczne pompy zębate. Pompa zębata ZCT-16-L • Hydraulic gear pumps. Gear pump ZCT-16-L	150	150	150	150	150	150	150	150	150	150	
420	Hydrauliczne pompy zębate. Pompa zębata PZ2-18-KS • Hydraulic gear pumps. Gear pump PZ2-18-KS	151	151	151	151	151	151	151	151	151	151	
440	Przedni TUZ. Cięgła (na żądanie) • Front linkage system (on request)	-	152	-	152	-	152	-	152	152	152	
440	Przedni TUZ. Cylindry i przewody (na żądanie) • Front linkage system .Pipes and cylindres (on request)	-	153	-	153	-	153	-	153	153	153	
440	Przedni TUZ. Cylindry hydrauliczne (na żądanie) • Front linkage system . Hydraulic cylinders (on request)	-	154	-	154	-	154	-	154	154	154	
647	Sterowanie przedniego TUZ (na żądanie) • Front linkage system control (on request)	-	155	-	155	-	155	-	155	155	155	
449	Ograniczniki teleskopowe • Telescopic checks	156	156	156	156	156	156	156	156	156	156	
653	Trzypunktowy układ zawieszenia • Three point linkage system	157	157	157	157	157	157	157	157	157	157	
450	Trzypunktowy układ zawieszenia „Walterscheid"• Three point linkage system „Walterscheid"	158	158	158	158	158	158	158	158	158	158	
654	Dolny zaczep transportowy (na żądanie) • Transport lower hitch (on request)	159	159	159	159	159	159	159	159	159	159	
655	Dolny zaczep transportowy • Universal lower hitch	160	160	160	160	160	160	160	160	160	160	
454	Belka zaczepowa (na żądanie) • Drawbar (on request)	161	161	161	161	161	161	161	161	161	161	
457	Miernik impulsów • Impulse meter	162	162	162	162	162	162	162	162	162	162	
459	Zaczep transportowy wielopołożeniowy • Multi-position two-axle trailer hitch	163	163	163	163	163	163	163	163	163	163	
656	Napisy firmowe • Manufacturer's name plate	164	164	164	164	164	164	164	164	164	164	
576	Mechanizm kierowniczy hydrostatyczny (na żądanie) • Hydrostatic steering (on request)	165	165	165	165	165	165	165	165	165	165	
657	Wał mechanizmu hydrostatycznego (na żądanie) • Hydrostatic steering shaft (on request)	166	166	166	166	166	166	166	166	166	166	
658	Obwód mechanizmu hydrostatycznego • Hydrostatic steering hydraulic circuit	167	167	167	167	167	167	167	167	167	167	

Numer zespołu Group number	Nazwa zespołu (Name)	Numer tablicy katalogowej do ciągnika „T" Catalogue table number										Uwagi (R)
		932	934	1032	1034	1132	1134	1232	1234	1434	1634	
661	Szybkozłącza hydrauliczne przednie (na żądanie) • Pipes and quick release couplings (on request)	168	168	168	168	168	168	168	168	168	168	
627	Tylne sterowanie hamulców nożnych do ciągników odmiany 1634 (L) • Rear main brakes (foot) control system for tractors version 1634 (L)	-	-	-	-	-	-	-	-	-	169	
639,029	Koła tylne z rozstawem stopniowanym i wzmocnioną obręczą 18,4/15-38 do ciągnikó odmiany 1634 (L) • Rear wheels with stepped track setting for tractors version 1634 (L)	-	-	-	-	-	-	-	-	-	170	
639,039	Koła przednie ze wzmocnioną obręczą 14,9-24 do ciągników odmiany 1634 (L) • Front wheels for tractors version 1634 (L)	-	-	-	-	-	-	-	-	-	171	
657	Wał kierowniczy tylny do ciągników odmiany 1634 (L) • Rear steering shaft for tractors version 1634 (L)	-	-	-	-	-	-	-	-	-	172	
658	Obwód hydrostatyczny mechanizmu kierowniczego tylnego do ciągników odmiany 1634 (L) • Rear steering hydrostatic circuit for tractors version 1634 (L)	-	-	-	-	-	-	-	-	-	173	
660	Pedały tylne do ciągników odmiany 1634 (L) • Rear pedals for tractors version 1634 (L)	-	-	-	-	-	-	-	-	-	174	
671	Osłona tylna pedałów do ciągników odmiany 1634 (L) • Pedals rear guard for tractors version 1634 (L)	-	-	-	-	-	-	-	-	-	175	
672	Osłony ochronne do ciągników odmiany 1634 (L) • Protective guards for tractors version 1634 (L)	-	-	-	-	-	-	-	-	-	176	
673	Siedzisko operatora do ciągników odmiany 1634 (L) • Driver's seat for tractors version 1634 (L)	-	-	-	-	-	-	-	-	-	177	
696	Tylne sterowanie sprzęgłem do ciągników odmiany 1634 (L) • Clutch rear control for tractors version 1634 (L)	-	-	-	-	-	-	-	-	-	178	

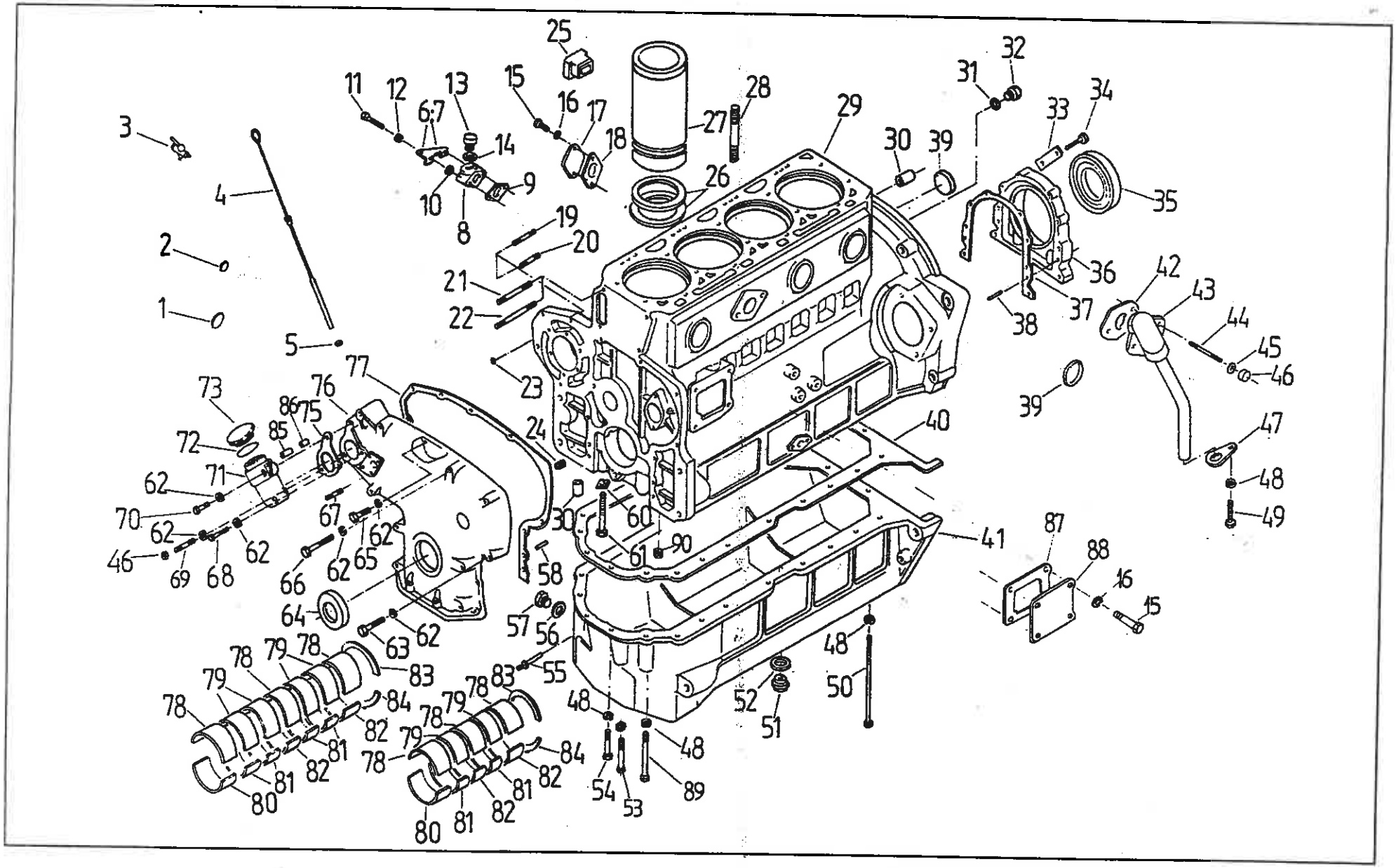
1
2
3
4
5
6
7
8
9
10
11
12
13
14
15
16
17
18
19
20
21
22
23
24
25
26
27
28
29
30
31
32
33
34
35
36
37
38
39
40
41
42
43
44
45
46
47
48
49
50
51
52
53
54
55
56
57
58
60
61
62
63
64
65
66
67
68
69
70
71
72
73
75
76
77
78
79
80
81
82
83
84
85
86
87
88
89
90

Nr poz. (No)	Oznaczenie (Nf)	Nr poz. podzespołu (V)	Nazwa (Name)	Liczba sztuk w ciągniku (Q)										Uwagi (R)
				932	934	1032	1034	1132	1134	1232	1234	1434	1634	
1	54.65.01.09		Zaślepka A40 BN-74/3611-01 • Plug	1	1	1	1	1	1	1	1	1	1	
2	83.002.502		Korek 30 • Plug	4	4	4	4	4	4	6	6	6	6	
3	80.002.901		Kurek spustowy • Drain plug	1	1	1	1	1	1	1	1	1	1	
4	83.002.140		Wskaźnik poziomu oleju • Oil dipstick	1	1	1	1	1	1	-	-	-	-	
4	86.002.050		Wskaźnik poziomu oleju • Oil dipstick	-	-	-	-	-	-	1	1	1	1	
5	86.002.043		Pierścień uszczelniający • Seal ring	1	1	1	1	1	1	1	1	1	1	
6	83.002.016		Wspornik kranu • Tap bracket	1	1	1	1	1	1	-	-	-	-	
7	89.002.042		Wspornik kranu • Tap bracket	-	-	-	-	-	-	1	1	1	1	
8	80.002.080		Kolanko • Elbow	1	1	1	1	1	1	1	1	1	1	
9	80.002.075		Uszczelka • Joint	1	1	1	1	1	1	1	1	1	1	
10	54.61.01.06		Podkładka okrągła K 8,4 Fe/Zn9c PN-78/M-82006 • Washer	2	2	2	2	2	2	2	2	2	2	
11	54.21.21.65		Śruba M8x50-5,6-B PN-74/M-82101 • Bolt	2	2	2	2	2	2	2	2	2	2	
12	54.61.12.09		Podkładka sprężysta Z 8,2 Fe/Zn9c PN-77/M-82008 • Spring washer	2	2	2	2	2	2	2	2	2	2	
13	54.69.13.01		Korek odpowietrzający M22x1,5 ZN-63/MPC/03119 • Vent screw	1	1	1	1	1	1	1	1	1	1	
14	54.61.25.27		Pierścień uszczelniający 22x 27 ZN-76/MPC/06-03126.3 • Seal ring	1	1	1	1	1	1	1	1	1	1	
15	54.21.06.22		Śruba M8x16-5,6-B PN-74/M-82105 • Bolt	6	6	6	6	6	6	6	6	6	6	
16	54.61.12.09		Podkładka sprężysta Z 8,2 Fe/Zn9c PN-77/M-82008 • Spring washer	6	6	6	6	6	6	6	6	6	6	
17	89.002.024		Pokrywa • Cover	1	1	1	1	1	1	1	1	1	1	
18	89.002.025		Uszczelka pokrywy • Cover joint	1	1	1	1	1	1	1	1	1	1	
19	54.21.29.25		Śruba dwustronna M10x35-8.8 PN-60/M-82163 • Stud	2	2	2	2	2	2	2	2	2	2	
20	54.21.29.14		Śruba dwustronna M10x28-8.8 PN-60/M-82163 • Stud	4	4	4	4	4	4	4	4	4	4	
21	54.21.29.52		Śruba dwustronna M10x75-5.8 PN-60/M-82163 • Stud	3	3	3	3	3	3	3	3	3	3	
22	54.21.29.08		Śruba dwustronna M10x80-5.8 PN-60/M-82163 • Stud	1	1	1	1	1	1	1	1	1	1	
23	54.65.01.28		Zaślepka A15 BN-74/3611-01 • Plug	3	3	3	3	3	3	3	3	3	3	

Nr poz. (No)	Oznaczenie (Nr)	Nr poz. podzespołu (V)	Nazwa (Name)	Liczba sztuk w ciągniku (Q)										Uwagi (R)
				932	934	1032	1034	1132	1134	1232	1234	1434	1634	
24	80.600.123		Korek z wycięciem M16x1,5 • Plug with notch	1	1	1	1	1	1	1	1	1	1	
25	80.002.045		Korek • Plug	1	1	1	1	1	1	1	1	1	1	
26	80.002.003		Uszczelka tulei cylindra • Cylinder liner seal	8	8	8	8	8	8	12	12	12	12	
27	89.002.002		Tuleja cylindrowa • Cylinder liner	4	4	4	4	4	4	6	6	6	6	
28	80.002.042		Śruba głowicy • Cylinder head bolt	18	18	18	18	18	18	26	26	26	26	
29	84.002.599		Kadłub silnika z pokrywami łożysk • Cylinder block with bearing cups	1	1	-	-	-	-	-	-	-	-	
29	84.002.589		Kadłub silnika z pokrywami łożysk • Cylinder block with bearing cups	1	1	-	-	-	-	-	-	-	-	z
29	83.002.599		Kadłub silnika z pokrywami łożysk • Cylinder block with bearing cups	-	-	1	1	1	1	-	-	-	-	
29	83.002.589		Kadłub silnika z pokrywami łożysk • Cylinder block with bearing cups	-	-	1	1	1	1	-	-	-	-	z
29	87.002.599		Kadłub silnika z pokrywami łożysk • Cylinder block with bearing cups	-	-	-	-	-	-	1	1	-	-	
29	89.002.599		Kadłub silnika z pokrywami łożysk • Cylinder block with bearing cups	-	-	-	-	-	-	-	-	1	1	
30	80.002.017		Tulejka ustalająca • Locating sleeve	12	12	12	12	12	12	16	16	16	16	
31	54.61.25.15		Pierścień 16x20 ZN-76/MPC/06-03126.3 • Ring	1	1	1	1	1	1	1	1	1	1	
32	54.69.23.03		Korek spustowy A M16x1,5 ZN-68/MPM/06-03168.24 • Drain plug	1	1	1	1	1	1	1	1	1	1	
33	80.800.007		Podkładka 8,5x60 PN-59/M-82012 • Washer	4	4	4	4	4	4	4	4	4	4	
34	54.21.21.04		Śruba M8x35-5,6-B PN-74/M-82101 • Bolt	8	8	8	8	8	8	8	8	8	8	
35	89.002.902		Pirścień uszczelniający G110x130x13 • Seal ring	1	1	1	1	1	1	1	1	1	1	
36	89.002.023		Pokrywa tylna • Rear cover	1	1	1	1	1	1	1	1	1	1	
37	80.002.081		Uszczelka pokrywy tylnej • Rear cover joint	1	1	1	1	1	1	1	1	1	1	
38	54.27.01.67		Kołek 8n6x16 PN-66/M-85021 • Dowel	2	2	2	2	2	2	2	2	2	2	
39	89.002.046		Korek 52 • Plug	4	4	4	4	4	4	6	6	6	6	
40	80.002.083		Uszczelka miski olejowej • Oil sump joint	1	1	1	1	1	1	-	-	-	-	
40	86.002.002		Uszczelka miski olejowej • Oil sump joint	-	-	-	-	-	-	1	1	1	1	
41	84.002.131		Miska olejowa • Oil sump	1	1	1	1	1	1	-	-	-	-	

Nr poz. (No)	Oznaczenie (Nf)	Nr poz. podzespołu (V)	Nazwa (Name)	Liczba sztuk w ciągniku (Q)										Uwagi (R)
				932	934	1032	1034	1132	1134	1232	1234	1434	1634	
41	86.002.003		Miska olejowa • Oil sump	-	-	-	-	-	-	1	1	1	1	
42	89.002.033		Uszczelka • Joint	1	1	1	1	1	1	1	1	1	1	
43	89.002.050		Odpowietrzenie • Breather	1	1	1	1	1	1	1	1	1	1	
44	54.21.29.03		Śruba dwustronna M8x20-5,8 PN-60/M-82163 • Stud	2	2	2	2	2	2	2	2	2	2	
45	54.61.12.09		Podkładka sprężysta Z 8,2 Fe/Zn9c PN-77/M-82008 • Spring washer	2	2	2	2	2	2	2	2	2	2	
46	54.23.13.10		Nakrętka M8-5-B PN-75/M-82144 • Nut	3	3	2	2	2	2	3	3	2	2	
47	89.002.047		Uchwyt • Holder	1	1	1	1	1	1	1	1	1	1	
48	54.61.12.10		Podkładka sprężysta Z 10,2 Fe/Zn 9c PN-77/M-82008 • Spring washer	20	20	20	20	20	20	28	28	28	28	
49	54.21.06.63		Śruba M10x30-8,8-B PN-74/M-82105 • Bolt	1	1	1	1	1	1	1	1	1	1	
50	80.002.084		Śruba • Bolt	2	2	2	2	2	2	2	2	2	2	
51	54.69.23.07		Korek BM30x1,5 ZN-68/MPM/06-03168.24 • Plug	-	-	-	-	-	-	1	1	1	1	
52	54.61.25.40		Pierścień uszczelniający 30x36 ZN-76/MPC/06-03126.3 • Seal ring	-	-	-	-	-	-	1	1	1	1	
53	54.21.21.24		Śruba M10x90-5,6-B PN-74/M-82101 • Bolt	2	2	2	2	2	2	2	2	2	2	
54	54.21.06.63		Śruba M10x30-8.8-B PN-74/M-82105 • Bolt	13	13	13	13	13	13	21	21	21	21	
55	80.002.092		Kołek • Dowel	1	1	1	1	1	1	1	1	1	1	
56	54.61.25.40		Pierścień uszczelniający 30x36 ZN-76/MPC/06-03126.3 • Seal ring	1	1	1	1	1	1	-	-	-	-	
57	54.69.23.07		Korek B M30x1,5 ZN-68/MPM/06-03168.24 • Plug	1	1	1	1	1	1	-	-	-	-	
58	54.27.01.67		Kołek 8n6x16 PN-66/M-85021 • Dowel	2	2	2	2	2	2	2	2	2	2	
60	80.002.031		Podkładka śruby pokrywy łożyska • Cup bolt washer	10	10	10	10	10	10	14	14	14	14	
61	80.002.016		Śruba pokrywy łożyska głównego • Main bearing cup bolt	10	10	10	10	10	10	14	14	14	14	
62	54.61.12.09		Podkładka sprężysta Z 8,2 Fe/Zn9c PN-77/M-82008 • Spring washer	13	13	13	13	13	13	13	13	13	13	
63	54.21.21.57		Śruba M8x55-5.6-B PN-74/M-82101 • Bolt	2	2	2	2	2	2	2	2	2	2	
64	89.002.903		Pierścień uszczelniający GP52x72x12 • Seal ring	1	1	1	1	1	1	1	1	1	1	
65	54.21.06.15		Śruba M8x25-5.6-B PN-74/M-82105 • Bolt	1	1	1	1	1	1	1	1	1	1	

Nr poz. (No)	Oznaczenie (Nr)	Nr poz. podzespołu (V)	Nazwa (Name)	Liczba sztuk w ciągniku (Q)										Uwagi (R)
				932	934	1032	1034	1132	1134	1232	1234	1434	1634	
66	54.21.21.88		Śruba M8x60-5.6-B PN-74/M-82105 • Bolt	7	7	8	8	8	8	7	7	7	7	
67	54.21.29.02		Śruba M6x14-5.8-B PN-60/M-82163 • Bolt	4	4	4	4	4	4	4	4	4	4	
68	89.002.516		Śruba • Bolt	1	1	1	1	1	1	1	1	1	1	
69	54.21.29.43		Śruba dwustronna M8x85-8.8 PN-60/M-82163 • Stud	1	1	1	1	1	1	1	1	1	1	
70	89.002.512		Śruba • Bolt	1	1	1	1	1	1	1	1	1	1	
71	83.002.514		Wlew • Filler	1	1	1	1	1	1	-	-	-	-	
71	89.002.514		Wlew • Filler	-	-	-	-	-	-	1	1	1	1	
72	54.51.07.10		Pierścień uszczelniający 50x40 ZN-67/MPC/06-03109.1 • Seal ring	1	1	1	1	1	1	1	1	1	1	
73	80.002.046		Korek • Plug	1	1	1	1	1	1	1	1	1	1	
75	89.002.515		Uszczelka wlewu • Filler joint	1	1	1	1	1	1	1	1	1	1	
76	89.002.513		Pokrywa przednia • Front cover	1	1	1	1	1	1	1	1	1	1	
77	80.002.063		Uszczelka pokrywy przedniej • Front cover joint	1	1	1	1	1	1	1	1	1	1	
78	80.002.032		Panewka górna łożyska głównego • Main bearing upper shell	3	3	3	3	3	3	3	3	3	3	
79	80.002.034		Panewka górna łożyska głównego • Main bearing upper shell	2	2	2	2	2	2	4	4	4	4	
80	80.002.036		Panewka dolna łożyska głównego • Main bearing upper shell	1	1	1	1	1	1	1	1	1	1	
81	80.002.035		Panewka dolna łożyska głównego • Main bearing upper shell	2	2	2	2	2	2	4	4	4	4	
82	80.002.033		Panewka dolna łożyska głównego • Main bearing upper shell	2	2	2	2	2	2	2	2	2	2	
83	80.002.037		Pierścień oporowy górny • Upper thrust ring	2	2	2	2	2	2	2	2	2	2	
84	80.002.041		Pierścień oporowy dolny • Lower thrust ring	2	2	2	2	2	2	2	2	2	2	
85	83.002.504		Tulejka 3 • Sleeve	1	1	1	1	1	1	-	-	-	-	
85	89.002.507		Tulejka 2 • Sleeve	-	-	-	-	-	-	1	1	1	1	
86	83.002.505		Tulejka 4 • Sleeve	1	1	1	1	1	1	-	-	-	-	
86	89.002.506		Tulejka 1 • Sleeve	-	-	-	-	-	-	1	1	1	1	
87	80.002.095		Uszczelka pokrywy • Cover joint	1	1	1	1	1	1	1	1	1	1	a

Nr poz. (No)	Oznaczenie (Nf)	Nr poz. podzespołu (V)	Nazwa (Name)	Liczba sztuk w ciągniku (Q)										Uwagi (R)
				932	934	1032	1034	1132	1134	1232	1234	1434	1634	
88	80.002.094		Pokrywa • Cover	1	1	1	1	1	1	1	1	1	1	a
89	54.21.15.25		Śruba M10x110-8.8-B PN-74/M-82101 • Bolt	2	2	2	2	2	2	-	-	-	-	
89	54.21.21.28		Śruba M10x35-5.8-B PN-74/M-82101 • Bolt	-	-	-	-	-	-	2	2	2	2	
90	97.2564		Korek z wycięciem M20x1,5 PNZ 3202 03 • Plug with notch	1	1	1	1	1	1	1	1	1	1	
			Części z wymiarami naprawczymi • Repair size parts											
78 I	80.002.148		Panewka górna łożyska głównego (I naprawa) • Main bearing upper shell (1st repair size)	3	3	3	3	3	3	3	3	3	3	
78 II	80.002.008		Panewka górna łożyska głównego (II naprawa) • Main bearing upper shell (2nd repair size)	3	3	3	3	3	3	3	3	3	3	
78III	80.002.218		Panewka górna łożyska głównego (III naprawa) • Main bearing upper shell (3rd repair size)	3	3	3	3	3	3	3	3	3	3	
78IV	80.002.048		Panewka górna łożyska głównego (I V naprawa) • Main bearing upper shell (4th repair size)	3	3	3	3	3	3	3	3	3	3	
79 I	80.002.168		Panewka górna łożyska głównego (I naprawa) • Main bearing upper shell (1 st repair size)	2	2	2	2	2	2	4	4	4	4	
79 II	80.002.028		Panewka górna łożyska głównego (II naprawa) • Main bearing upper shell (2nd repair size)	2	2	2	2	2	2	4	4	4	4	
79III	80.002.238		Panewka górna łożyska głównego (III naprawa) • Main bearing upper shell (3rd repair size)	2	2	2	2	2	2	4	4	4	4	
79IV	80.002.098		Panewka górna łożyska głównego (IV naprawa) • Main bearing upper shell (4th repair size)	2	2	2	2	2	2	4	4	4	4	
80 I	80.002.188		Panewka dolna łożyska głównego (I naprawa) • Main bearing lower shell (1st repair size)	2	2	2	2	2	2	1	1	1	1	

Nr poz. (No)	Oznaczenie (Nf)	Nr poz. podzespołu (V)	Nazwa (Name)	Liczba sztuk w ciągniku (Q)										Uwagi (R)
				932	934	1032	1034	1132	1134	1232	1234	1434	1634	
80 II	80.002.058		Panewka dolna łożyska głównego (II naprawa) • Main bearing lower shell (2nd repair size)	2	2	2	2	2	2	1	1	1	1	
80 III	80.002.258		Panewka dolna łożyska głównego (III naprawa) • Main bearing lower shell (3rd repair size)	2	2	2	2	2	2	1	1	1	1	
80 IV	80.002.118		Panewka dolna łożyska głównego (IV naprawa) • Main bearing lower shell (4th repair size)	2	2	2	2	2	2	1	1	1	1	
81 I	80.002.178		Panewka dolna łożyska głównego (I naprawa) • Main bearing lower shell (1st repair size)	2	2	2	2	2	2	4	4	4	4	
81 I	80.002.178		Panewka dolna łożyska głównego (I naprawa) • Main bearing lower shell (1st repair size)	3	3	3	3	3	3	-	-	-	-	z
81 II	80.002.038		Panewka dolna łożyska głównego (II naprawa) • Main bearing lower shell (2nd repair size)	2	2	2	2	2	2	4	4	4	4	
81 II	80.002.038		Panewka dolna łożyska głównego (II naprawa) • Main bearing lower shell (2nd repair size)	3	3	3	3	3	3	-	-	-	-	z
81 III	80.002.248		Panewka dolna łożyska głównego (III naprawa) • Main bearing lower shell (3rd repair size)	2	2	2	2	2	2	4	4	4	4	
81 III	80.002.248		Panewka dolna łożyska głównego (III naprawa) • Main bearing lower shell (3rd repair size)	3	3	3	3	3	3	-	-	-	-	z
81 IV	80.002.108		Panewka dolna łożyska głównego (IV naprawa) • Main bearing lower shell (4th repair size)	2	2	2	2	2	2	4	4	4	4	
81 IV	80.002.108		Panewka dolna łożyska głównego (IV naprawa) • Main bearing lower shell (4th repair size)	3	3	3	3	3	3	-	-	-	-	z
82 I	80.002.158		Panewka dolna łożyska głównego (I naprawa) • Main bearing lower shell (1st repair size)	1	1	1	1	1	1	2	2	2	2	

Nr poz. (No)	Oznaczenie (Nr)	Nr poz. podzespołu (V)	Nazwa (Name)	Liczba sztuk w ciągniku (Q)										Uwagi (R)
				932	934	1032	1034	1132	1134	1232	1234	1434	1634	
82 II	80.002.018		Panewka dolna łożyska głównego (II naprawa) • Main bearing lower shell (2nd repair size)	1	1	1	1	1	1	2	2	2	2	
82III	80.002.228		Panewka dolna łożyska głównego (III naprawa) • Main bearing lower shell (3rd repair size)	1	1	1	1	1	1	2	2	2	2	
82IV	80.002.088		Panewka dolna łożyska głównego (IV naprawa) • Main bearing lower shell (4th repair size)	1	1	1	1	1	1	2	2	2	2	
83 I	80.002.198		Pierścień oporowy górny (I naprawa) • Upper thrust ring (1st repair size)	2	2	2	2	2	2	2	2	2	2	
83 II	80.002.068		Pierścień oporowy górny (II naprawa) • Upper thrust ring (2nd repair size)	2	2	2	2	2	2	2	2	2	2	
83III	80.002..268		Pierścień oporowy górny (III naprawa) • Upper thrust ring (3rd repair size)	2	2	2	2	2	2	2	2	2	2	
83IV	80.002.128		Pierścień oporowy górny (IV naprawa) • Upper thrust ring (4th repair size)	2	2	2	2	2	2	2	2	2	2	
84 I	80.002.208		Pierścień oporowy dolny (I naprawa) • Lower thrust ring (1st repair size)	2	2	2	2	2	2	2	2	2	2	
84 II	80.002.078		Pierścień oporowy dolny (II naprawa) • Lower thrust ring (2nd repair size)	2	2	2	2	2	2	2	2	2	2	
84III	80.002..278		Pierścień oporowy dolny (III naprawa) • Lower thrust ring (3rd repair size)	2	2	2	2	2	2	2	2	2	2	
84IV	80.002.138		Pierścień oporowy dolny (IV naprawa) • Lower thrust ring (4th repair size)	2	2	2	2	2	2	2	2	2	2	

Uwagi:

Poz. 59, 74 - nie wykorzystana

a - do ciągników bez sprężarki

z - do silników z jednostką wyważającą

Notes:

Items 59, 74 - vacant

a - for tractors not equipped with air compressor

z - for engine with balancer unit

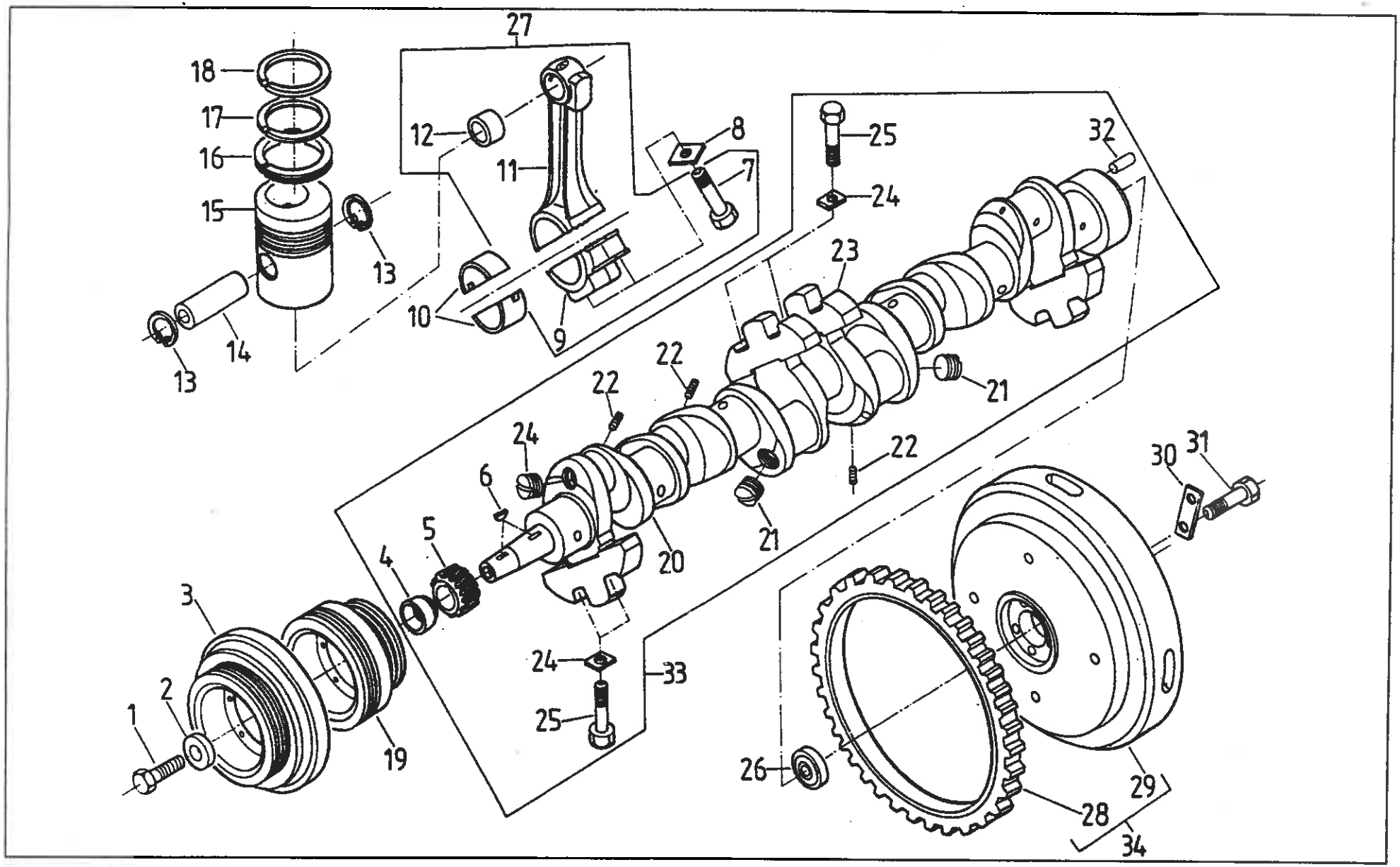
27
18
17
16
15
12
11
8
7
25
24
32
13
10
9
23
14
13
22
22
21
24
22
6
5
4
20
21
30
31
3
24
33
2
1
25
19
26
29
28
34

Nr poz. (No)	Oznaczenie (Nf)	Nr poz. podzespołu (V)	Nazwa (Name)	Liczba sztuk w ciągniku (Q)										Uwagi (R)
				932	934	1032	1034	1132	1134	1232	1234	1434	1634	
1	89.003.011		Śruba koła pasowego • Pulley bolt	1	1	1	1	1	1	1	1	1	1	
2	89.003.007		Podkładka • Washer	1	1	1	1	1	1	1	1	1	1	
3	89.003.520		Tłumik drgań skrętnych • Torsional vibration dumper	-	-	-	-	-	-	1	1	1	1	
4	89.003.501	33	Pierścień • Ring	1	1	1	1	1	1	1	1	1	1	
5	83.003.017	33	Koło rozrządu wału korbowego • Crankshaft timing gear	1	1	1	1	1	1	1	1	1	1	
6	80.600.071	33	Wpust czółenkowy 6x10 • Woodruff key	2	2	2	2	2	2	2	2	2	2	
7	80.003.044	27	Śruba korbowodu • Connecting rod bolt	8	8	8	8	8	8	12	12	12	12	
8	80.003.045		Podkładka śruby korbowodu • Connecting rod bolt washer	8	8	8	8	8	8	12	12	12	12	
9	-	27	Pokrywa korbowodu • Connecting rod cup	4	4	4	4	4	4	6	6	6	6	
10	80.003.033		Panewka korbowodu • Big end half bearing	8	8	8	8	8	8	12	12	12	12	
11	-	27	Korbowód • Connecting rod	4	4	4	4	4	4	6	6	6	6	
12	80.003.046	27	Tulejka główki korbowodu • Small end bush	4	4	4	4	4	4	6	6	6	6	
13	54.62.05.06		Pierścień osadczy sprężynujący 40W PN-81/M-85111 • Circlip	8	8	8	8	8	8	12	12	12	12	
14	89.003.008		Sworzeń tłokowy • Gudgeon pin	4	4	4	4	4	4	6	6	6	6	
15	89.003.912		Tłok • Piston	4	4	4	4	4	4	6	6	6	6	
16	89.003.904		Pierścień tłokowy 110x6 zgarniający • Oil control ring	4	4	4	4	4	4	6	6	6	6	
17	89.003.903		Pierścień tłokowy 110x3 • Piston ring	4	4	4	4	4	4	6	6	6	6	
18	89.003.913		Pierścień tłokowy 110x3 • Piston ring	4	4	4	4	4	4	6	6	6	6	
19	83.003.504		Koło pasowe • Belt pulley	1	1	1	1	1	1	-	-	-	-	
20	-	33	Wał wykorbiony • Crankshaft	-	-	-	-	-	-	1	1	1	1	
20	-	33	Wał wykorbiony • Crankshaft	1	1	1	1	1	1	-	-	-	-	
21	80.003.013	33	Korek • Plug	4	4	4	4	4	4	6	6	6	6	
22	80.003.012	33	Korek wału wykorbionego • Crankshaft plug	2	2	2	2	2	2	6	6	6	6	
23	-	33	Przeciwciężar • Counterweight	4	4	4	4	4	4	4	4	4	4	

Nr poz. (No)	Oznaczenie (Nf)	Nr poz. podzespołu (V)	Nazwa (Name)	Liczba sztuk w ciągniku (Q)										Uwagi (R)
				932	934	1032	1034	1132	1134	1232	1234	1434	1634	
24	86.003.004	33	Podkładka śruby przeciwciężaru • Counterweight bolt washer	8	8	8	8	8	8	8	8	8	8	
25	86.003.003	33	Śruba przeciwciężaru • Counterweight bolt	8	8	8	8	8	8	8	8	8	8	
26	54.31.01.77		Łożysko 6304-2Z/C-3 PN-85/M-86100 • Bearing	1	1	1	1	1	1	1	1	1	1	
27	89.003.529		Korbowód kompletny • Connecting rod assy	4	4	4	4	4	4	6	6	6	6	
28	80.003.062	34	Wieniec koła zamachowego • Flywheel gear ring	1	1	1	1	1	1	1	1	1	1	
29	-	34	Koło zamachowe • Flywheel	-	-	-	-	-	-	1	1	1	1	
29	-	34	Koło zamachowe • Flywheel	1	1	1	1	1	1	-	-	-	-	
30	80.003.036		Podkładka śruby koła zamachowego • Flywheel bolt washer	3	3	3	3	3	3	3	3	3	3	
31	83.003.035		Śruba koła zamachowego • Flywheel bolt	6	6	6	6	6	6	6	6	6	6	
32	87.003.001	33	Kołek walcowy • Dowel	1	1	1	1	1	1	1	1	1	1	
33	89.003.519		Wał korbowy kompletny • Crankshaft assy	-	-	-	-	-	-	1	1	1	1	
33	83.003.519		Wał korbowy kompletny • Crankshaft assy	1	1	1	1	1	1	-	-	-	-	
34	89.003.020		Koło zamachowe z wieńcem • Flywheel and gear ring	-	-	-	-	-	-	1	1	1	1	
34	83.003.510		Koło zamachowe z wieńcem • Flywheel and gear ring	1	1	1	1	1	1	-	-	-	-	
			Części z wymiarami naprawczymi • Repair size parts											
10 I	80.003.028		Panewka korbowodu (I naprawa) • Big end half bearing (1st repair size)	8	8	8	8	8	8	12	12	12	12	
10 II	80.003.008		Panewka korbowodu (II naprawa) • Big end half bearing (2nd repair size)	8	8	8	8	8	8	12	12	12	12	
10 III	80.003.038		Panewka korbowodu (III naprawa) • Big end half bearing (3rd repair size)	8	8	8	8	8	8	12	12	12	12	
10 IV	80.003.018		Panewka korbowodu (IV naprawa) • Big end half bearing (4th repair size)	8	8	8	8	8	8	12	12	12	12	

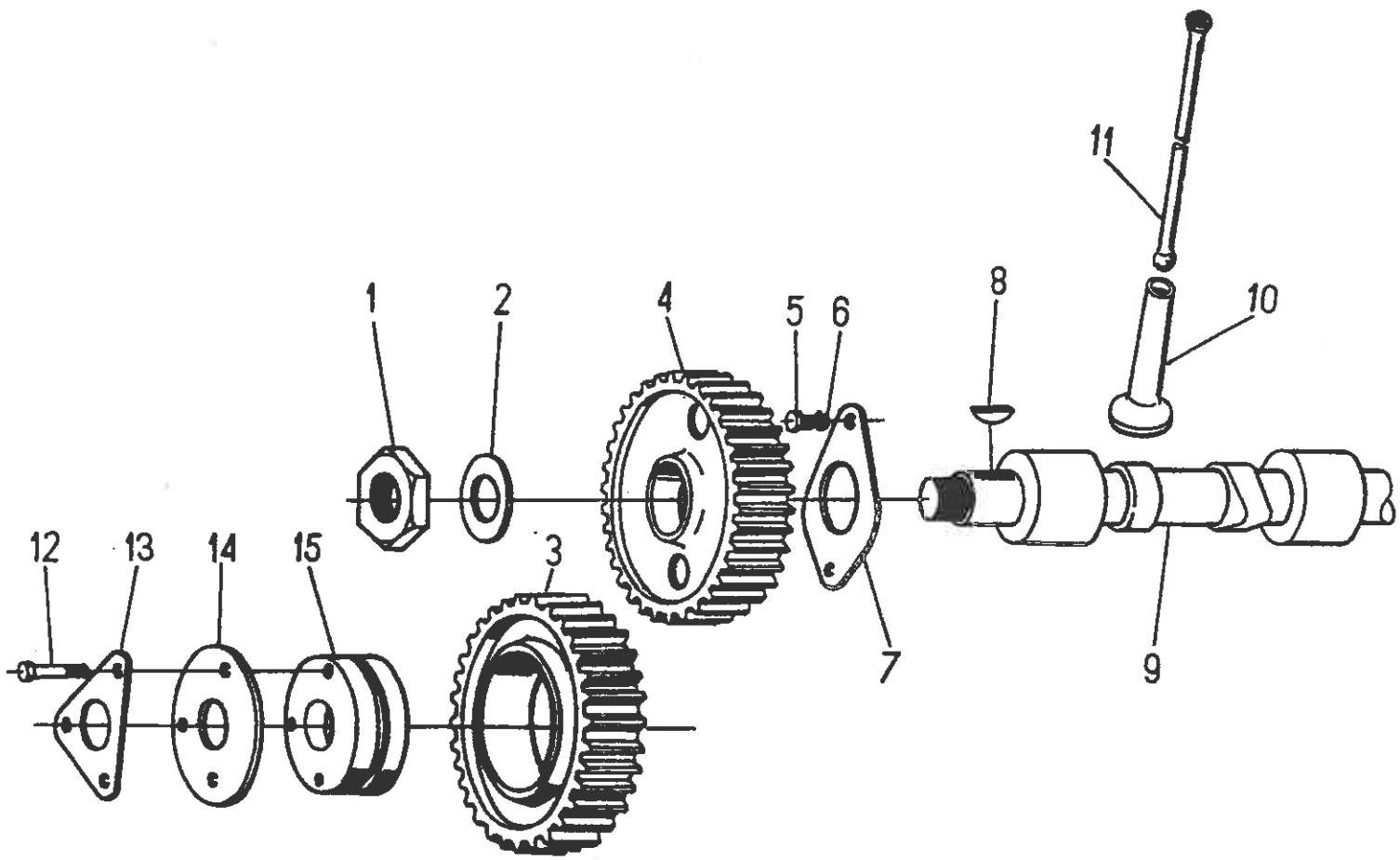
1
2
4
5
6
8
11
10
12
13
14
15
3
7
9

Nr poz. (No)	Oznaczenie (Nl)	Nr poz. podzespołu (V)	Nazwa (Name)	Liczba sztuk w ciągniku (Q)										Uwagi (R)
				932	934	1032	1034	1132	1134	1232	1234	1434	1634	
1	80.004.017		Nakrętka • Nut	1	1	1	1	1	1	1	1	1	1	
2	80.004.016		Podkładka • Washer	1	1	1	1	1	1	1	1	1	1	
3	89.004.003		Koło zębate pośrednie • Idle gear	1	1	1	1	1	1	1	1	1	1	
4	89.004.001		Koło zębate rozrządu • Timing gear	1	1	1	1	1	1	1	1	1	1	
5	54.21.19.16		Śruba M8x16-8.8-B PN-74/M-82242 • Bolt	2	2	2	2	2	2	2	2	2	2	
6	54.61.12.09		Podkładka sprężysta Z8,2 Fe/Zn 9c PN-77/M-82008 • Spring washer	2	2	2	2	2	2	2	2	2	2	
7	80.004.023		Płytka wałka rozrządu • Camshaft plate	1	1	1	1	1	1	1	1	1	1	
8	54.26.01.05		Wpust czółenkowy 5x7,5 PN-73/M-85008 • Woodruff key	1	1	1	1	1	1	1	1	1	1	
9	83.004.501		Wałek rozrządu • Camshaft	1	1	1	1	1	1	-	-	-	-	
9	89.004.501		Wałek rozrządu • Camshaft	-	-	-	-	-	-	1	1	1	1	
10	89.004.004		Popychacz • Tappet	8	8	8	8	8	8	12	12	12	12	
11	80.004.014		Drążek popychacza • Tappet rod	8	8	8	8	8	8	12	12	12	12	
12	54.21.21.31		Śruba M8x45-8,8-B PN-85/M-82101 • Bolt	3	3	3	3	3	3	3	3	3	3	
13	80.004.012		Podkładka • Washer	1	1	1	1	1	1	1	1	1	1	
14	80.004.011		Płytka koła pośredniego • Idle gear plate	1	1	1	1	1	1	1	1	1	1	
15	89.004.002		Oś koła pośredniego • Idle gear spindle	1	1	1	1	1	1	1	1	1	1	

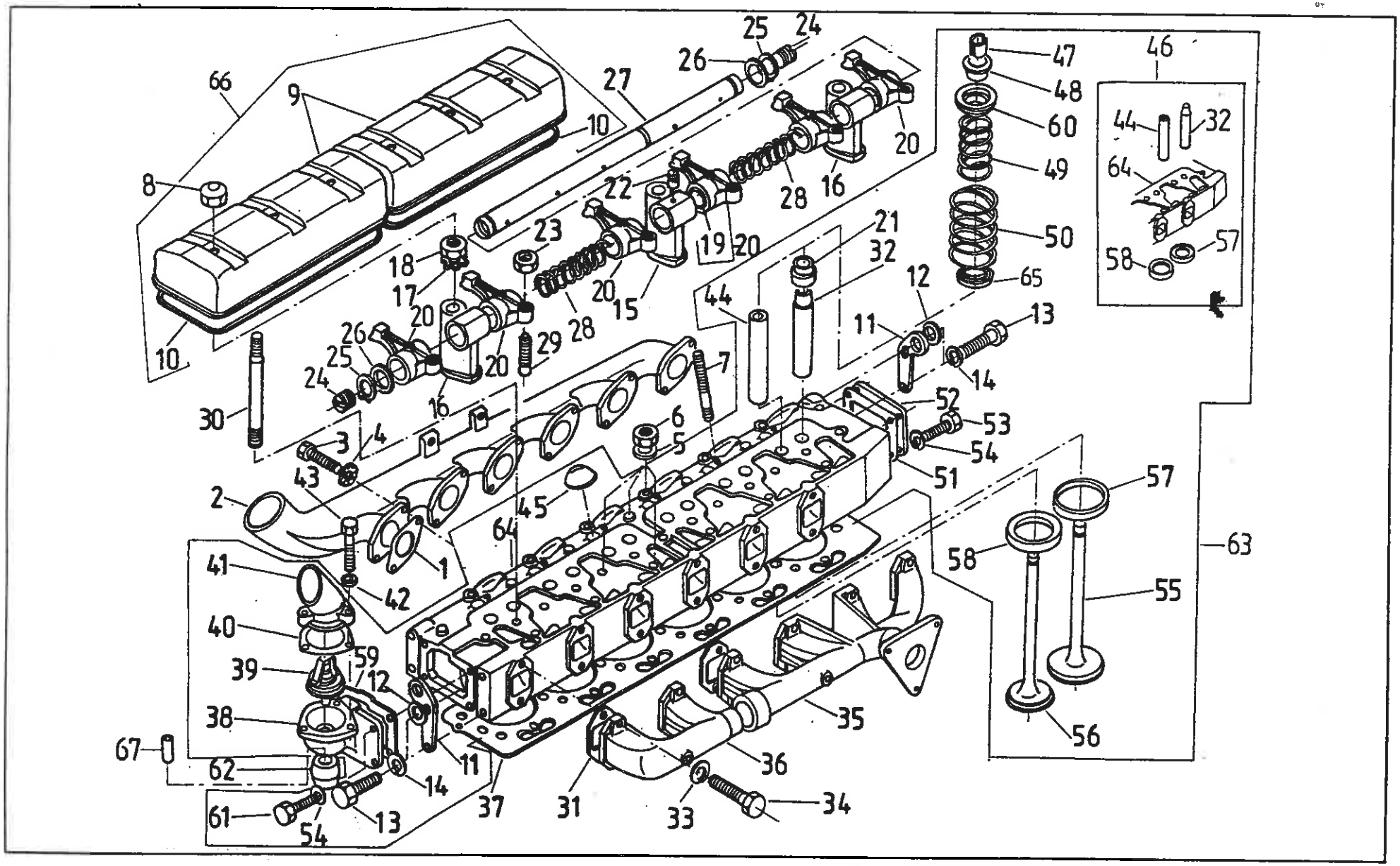
66
9
8
10
10
27
26
25
24
20
22
23
18
17
20
26
25
24
20
16
29
28
20
15
19
20
28
16
20
21
32
44
12
11
13
14
7
30
3
4
16
6
5
52
53
54
51
43
2
45
64
1
41
42
40
59
39
12
38
67
62
61
54
13
14
11
37
31
33
34
36
35
47
48
60
49
50
65
46
44
32
64
58
57
57
58
63
55
56

Nr poz. (No)	Oznaczenie (Nf)	Nr poz. podzespołu (V)	Nazwa (Name)	Liczba sztuk w ciągniku (Q)										Uwagi (R)
				932	934	1032	1034	1132	1134	1232	1234	1434	1634	
1	80.005.082		Uszczelka • Gasket	4	4	-	-	-	-	4	4	-	-	
2	80.005.064		Rura ssąca • Inlet manifold	1	1	-	-	-	-	-	-	-	-	
2	87.005.502		Rura ssąca • Inlet manifold	-	-	-	-	-	-	1	1	-	-	
3	89.022.036		Śruba M8x22 • Bolt	7	7	-	-	-	-	11	11	-	-	
3	83.022.036		Śruba M8x25 • Bolt	1	1	-	-	-	-	1	1	-	-	
4	54.61.13.09		Podkładka sprężysta ząbkowana Z8,4 Fe/Zn9c PN-82/M-82023 • Spring washer	8	8	-	-	-	-	12	12	-	-	
4	54.61.01.06		Podkładka okrągła K 8,4 PN-78/M-82006 • Washer	1	1	-	-	-	-	1	1	-	-	
5	80.005.076		Podkładka • Washer	18	18	18	18	18	18	26	26	26	26	
6	80.005.103		Nakrętka • Nut	18	18	18	18	18	18	26	26	26	26	
7	54.21.29.05		Śruba dwustronna M8x35-8,8 PN-60/M-82163 • Stud	8	8	8	8	8	8	12	12	12	12	
8	54.23.12.01		Nakrętka kołpakowa M 10-5 PN-75/M-82181 • Cap nut	4	4	4	4	4	4	6	6	6	6	
9	80.005.077		Pokrywa głowicy • Cylinder head cover	1	1	1	1	1	1	-	-	-	-	
9	86.005.005		Pokrywa głowicy • Cylinder head cover	-	-	-	-	-	-	2	2	2	2	
10	80.005.071		Uszczelka pokrywy głowicy • Cylinder head cover gasket	1	1	1	1	1	1	-	-	-	-	
10	86.005.004		Uszczelka pokrywy głowicy • Cylinder head cover gasket	-	-	-	-	-	-	2	2	2	2	
11	80.005.096	63	Zaczep • Lifting eye	2	2	2	2	2	2	2	2	2	2	
12	54.61.01.08	63	Podkładka okrągła 10,5 Fe/Zn9c PN-78/M-82006 • Washer	2	2	2	2	2	2	2	2	2	2	
13	54.21.06.31	63	Śruba M10x25 - 8.8 - B PN-85/M-82105 • Bolt	4	4	4	4	4	4	4	4	4	4	
14	54.61.12.10	63	Podkładka sprężysta Z 10,2 Fe/Zn99c PN-77/M-82008 • Spring washer	4	4	4	4	4	4	4	4	4	4	
15	80.005.046		Wspornik osi dźwigienek zaworowych • Rocker shaft bracket	1	1	1	1	1	1	2	2	2	2	
16	80.005.045		Wspornik osi dźwigienek zaworowych • Rocker shaft bracket	3	3	3	3	3	3	4	4	4	4	
17	54.61.14.11		Podkładka sprężysta12,3 PN-59/M-82024 • Spring washer	4	4	4	4	4	4	6	6	6	6	
18	54.23.15.11		Nakrętka M 12-05-B PN-74/M-82153 • Nut	4	4	4	4	4	4	6	6	6	6	
19	-	20	Tuleja łożyskowa • Bush	8	8	8	8	8	8	12	12	12	12	

Nr poz. (No)	Oznaczenie (Nl)	Nr poz. podzespołu (V)	Nazwa (Name)	Liczba sztuk w ciągniku (Q)										Uwagi (R)
				932	934	1032	1034	1132	1134	1232	1234	1434	1634	
20	89.005.510		Dźwigienka zaworowa • Rocker lever	8	8	8	8	8	8	12	12	12	12	
21	89.005.922	63	Uszczelnienie zaworu ssącego • Inlet valve seal	4	4	4	4	4	4	6	6	6	6	
22	54.27.07.06		Kołek z karbami 5x10 PN/M-85026 • Dowel with notches	1	1	1	1	1	1	2	2	2	2	
23	80.005.041		Nakrętka M10x1 • Nut	8	8	8	8	8	8	12	12	12	12	
24	54.65.01.28		Zaślepka A15 BN/74/3611-01 • Plug	2	2	2	2	2	2	4	4	4	4	
25	54.62.04.09		Pierścień osadczy sprężynujący 2OZ PN-81/M-85111 • Circlip	2	2	2	2	2	2	4	4	4	4	
26	80.005.047		Podkładka dźwigienki • Rocker lever washer	2	2	2	2	2	2	4	4	4	4	
27	83.005.549		Oś dźwigienek zaworowych • Rocer lever shaft	1	1	1	1	1	1	-	-	-	-	
27	89.005.549		Oś dźwigienek zaworowych • Rocer lever shaft	-	-	-	-	-	-	2	2	2	2	
28	80.005.044		Sprężyna dźwigienek zaworowych • Rocker lever spring	3	3	3	3	3	3	4	4	4	4	
29	80.005.042		Śruba regulacyjna • Adjusting screw	8	8	8	8	8	8	12	12	12	12	
30	86.005.027		Śruba wspornika dźwigienek zaworowych • Rocker lever bracket bolt	4	4	4	4	4	4	6	6	6	6	
31	80.005.091		Uszczelka zaworu wydechowego • Exhaust manifold gasket	4	4	-	-	-	-	6	6	-	-	
32	89.005.507	46	Prowadnica zaworu ssącego • Inlet valve guide	4	4	4	4	4	4	6	6	6	6	
33	54.61.12.10		Podkładka sprężysta Z 10,2 Fe/Zn 9c PN-77/M-82008 • Spring washer	8	8	-	-	-	-	12	12	-	-	
34	54.21.19.11		Śruba M10x28-8,8 PN-74/M-82242 • Bolt	8	8	-	-	-	-	12	12	-	-	
35	87.005.501		Rura wydechowa • Exhaust manifold	-	-	-	-	-	-	1	1	-	-	
35	84.005.501		Rura wydechowa • Exhaust manifold	1	1	-	-	-	-	-	-	-	-	
36	87.005.503		Rura wydechowa • Exhaust manifold	1	1	-	-	-	-	1	1	-	-	
37	84.005.922		Uszczelka głowicy ≠ 1,2 • Cylinder head gasket	1	1	-	-	-	-	-	-	-	-	
37	84.005.923		Uszczelka głowicy ≠ 1,5 • Cylinder head gasket	1	1	-	-	-	-	-	-	-	-	
37	83.005.922		Uszczelka głowicy ≠ 1,2 • Cylinder head gasket	-	-	1	1	1	1	-	-	-	-	
37	83.005.923		Uszczelka głowicy ≠ 1,5 • Cylinder head gasket	-	-	1	1	1	1	-	-	-	-	
37	89.005.923		Uszczelka głowicy ≠ 1,2 • Cylinder head gasket	-	-	-	-	-	-	1	1	1	1	

Nr poz. (No)	Oznaczenie (Nr)	Nr poz. podzespołu (V)	Nazwa (Name)	Liczba sztuk w ciągniku (Q)										Uwagi (R)
				932	934	1032	1034	1132	1134	1232	1234	1434	1634	
37	89.005.924		Uszczelka głowicy ≠ 1,5 • Cylinder head gasket	-	-	-	-	-	-	1	1	1	1	
38	87.005.001	63	Korpus termostatu • Thermostat housing	1	1	1	1	1	1	1	1	1	1	
39	89.005.904	63	Termostat S 4030.78 • Thermostat	1	1	1	1	1	1	1	1	1	1	
40	80.005.087	63	Uszczelka termostatu • Thermostat gasket	1	1	1	1	1	1	1	1	1	1	
41	80.005.085	63	Pokrywa korpusu termostatu • Thermostat housing cover	-	-	1	1	1	1	-	-	1	1	
41	86.005.026	63	Pokrywa korpusu termostatu • Thermostat housing cover	1	1	-	-	-	-	1	1	-	-	
42	54.61.12.07		Podkładka sprężysta Z 6,1 Fe/Zn 9c PN-77/M-82008 • Spring washer	3	3	3	3	3	3	3	3	3	3	
43	54.21.21.25		Śruba M6x30-5,6-B PN-85/M-82101 • Bolt	3	3	3	3	3	3	3	3	3	3	
44	89.005.511	46	Prowadnica zaworu wydechowego • Exhaust valve guide	4	4	4	4	4	4	6	6	6	6	
45	54.65.01.05	63	Zaślepka A30 BN-74/3611-01 • Plug	3	3	3	3	3	3	5	5	5	5	
46	83.005.539	63	Głowica z gniazdami • Cylinder head with valve seats	1	1	1	1	1	1	-	-	-	-	
46	89.005.539	63	Głowica z gniazdami • Cylinder head with valve seats	-	-	-	-	-	-	1	1	1	1	
47	80.005.903	63	Zamek talerzyka sprężyny • Valve spring cup collet	16	16	16	16	16	16	24	24	24	24	
48	89.005.504	63	Obsadka zamka • Collet holder	8	8	8	8	8	8	12	12	12	12	
49	89.005.502	63	Sprężyna zaworu wewnętrzna • Inner valve spring	8	8	8	8	8	8	12	12	12	12	
50	89.005.501	63	Sprężyna zaworu zewnętrzna • Outer valve spring	8	8	8	8	8	8	12	12	12	12	
51	80.005.022	63	Uszczelka pokrywy głowicy • Cylinder head gasket	1	1	1	1	1	1	1	1	1	1	
52	80.005.023	63	Pokrywa głowicy tylna • Cylinder head rear cover	1	1	1	1	1	1	1	1	1	1	
53	54.21.06.05	63	Śruba M8x20-5,6-B PN-85/M-82105 • Bolt	4	4	4	4	4	4	4	4	4	4	
54	54.61.12.09	63	Podkładka sprężysta Z 8,2 Fe/Zn 9c PN-77/M-82008 • Spring washer	8	8	8	8	8	8	8	8	8	8	
55	89.005.915	63	Zawór ssący • Inlet valve	4	4	4	4	4	4	6	6	6	6	
56	80.005.015	63	Zawór wydechowy • Exhaust valve	4	4	-	-	-	-	6	6	-	-	
56	89.005.902	63	Zawór wydechowy • Exhaust valve	-	-	4	4	4	4	-	-	6	6	
57	87.005.524	46	Gniazdo zaworu ssącego • Inlet valve seat	4	4	-	-	-	-	6	6	-	-	

Nr poz. (No)	Oznaczenie (Nf)	Nr poz. podzespołu (V)	Nazwa (Name)	Liczba sztuk w ciągniku (Q)										Uwagi (R)
				932	934	1032	1034	1132	1134	1232	1234	1434	1634	
57	89.005.524	46	Gniazdo zaworu ssącego • Inlet valve seat	-	-	4	4	4	4	-	-	6	6	
58	89.005.022	46	Gniazdo zaworu wydechowego • Exhaust valve seat	4	4	4	4	4	4	6	6	6	6	
59	80.005.086	63	Uszczelka korpusu termostatu • Thermostat housing joint	1	1	1	1	1	1	1	1	1	1	
60	89.005.505	63	Talerzyk sprężyny zaworu • Valve spring cup	8	8	8	8	8	8	12	12	12	12	
61	54.21.06.15	63	Śruba M8x25-5,6 - B PN-85/M-82105 • Bolt	4	4	4	4	4	4	4	4	4	4	
62	89.005.016		Łącznik • Link	1	1	1	1	1	1	1	1	1	1	
63	83.005.509		Głowica z zaworami • Cylinder head with valves	-	-	1	1	1	1	-	-	-	-	
63	84.005.519		Głowica z zaworami • Cylinder head with valves	1	1	-	-	-	-	-	-	-	-	
63	89.005.509		Głowica z zaworami • Cylinder head with valves	-	-	-	-	-	-	-	-	1	1	
63	87.005.519		Głowica z zaworami • Cylinder head with valves	-	-	-	-	-	-	1	1	-	-	
64	83.005.001		Głowica • Head	1	1	1	1	1	1	-	-	-	-	
64	89.005.007		Głowica • Head	-	-	-	-	-	-	1	1	1	1	
65	89.005.516		Talerzyk dolny • Lower cup	8	8	8	8	8	8	12	12	12	12	
66	80.005.410		Pokrywa głowicy z uszczelką • Cylinder head cover and joint	1	1	1	1	1	1	-	-	-	-	
66	86.005.410		Pokrywa głowicy z uszczelką • Cylinder head cover and joint	-	-	-	-	-	-	2	2	2	2	
67	89.005.015		Rurka łącznika • Link pipe	1	1	1	1	1	1	1	1	1	1	

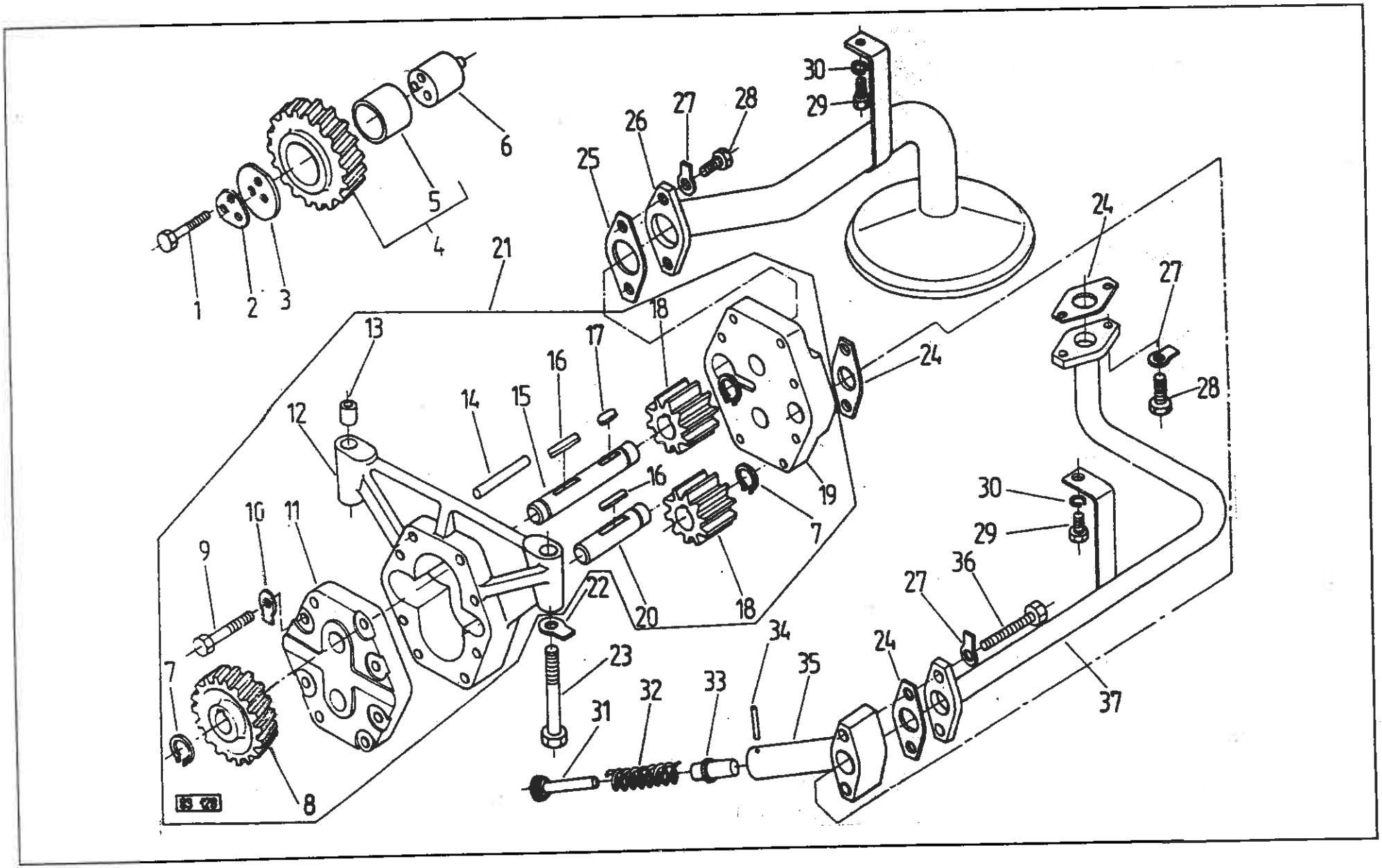
1
2
3
4
5
6
7
8
9
10
11
12
13
14
15
16
17
18
19
20
21
22
23
24
25
26
27
28
29
30
31
32
33
34
35
36
37

POMPA OLEJU • OIL PUMP

Nr poz. (No)	Oznaczenie (Nr)	Nr poz. podzespołu (V)	Nazwa (Name)	Liczba sztuk w ciągniku (Q)										Uwagi (R)
				932	934	1032	1034	1132	1134	1232	1234	1434	1634	
1	54.21.32.01		Śruba M8x40 - 8.8 - B PN-74/M-82241 • Bolt	3	3	3	3	3	3	3	3	3	3	
2	80.007.066		Podkładka • Washer	1	1	1	1	1	1	1	1	1	1	
3	80.007.003		Podkładka • Washer	1	1	1	1	1	1	1	1	1	1	
4	86.007.080		Koło dolne z tuleją • Lower gear and bush	1	1	1	1	1	1	1	1	1	1	
5	80.007.053		Tulejka koła dolnego • Lower gear bush	1	1	1	1	1	1	1	1	1	1	
6	80.007.033		Oś koła pośredniego • Idle gear spindle	1	1	1	1	1	1	1	1	1	1	
7	54.62.04.06	21	Pierścień osadczy sprężynujący 18z PN-76/M-85111 • Circlip	3	3	3	3	3	3	3	3	3	3	
8	86.007.027	21	Koło napędzające pompę • Driving gear	1	1	1	1	1	1	1	1	1	1	
9	54.21.32.27	21	Śruba M8x65-8.8-B PN-85/M-82105 • Bolt	-	-	-	-	-	-	6	6	6	6	
9	54.21.05.19	21	Śruba M8x50-8.8-B PN-85/M-82105 • Bolt	6	6	6	6	6	6	-	-	-	-	
10	54.61.16.08	21	Podkładka odginana 8,5 Fe/Zn 9c PN-59/M-82021 • Tab washer	6	6	6	6	6	6	6	6	6	6	
11	86.007.024	21	Pokrywa przednia • Front cover	1	1	1	1	1	1	1	1	1	1	
12	86.007.025	21	Korpus pompy • Pump body	-	-	-	-	-	-	1	1	1	1	
12	83.007.025	21	Korpus pompy • Pump body	1	1	1	1	1	1	-	-	-	-	
13	80.007.064	21	Tulejka centrująca • Locating bush	2	2	2	2	2	2	2	2	2	2	
14	54.27.08.46	21	Kołek walcowy 8n6x55 PN-66/M-85021 • Dowel	-	-	-	-	-	-	2	2	2	2	
14	54.27.08.58	21	Kołek walcowy 8n6x50 PN-66/M-85021 • Dowel	2	2	2	2	2	2	-	-	-	-	
15	86.007.023	21	Wałek pompy napędzający • Pump driving shaft	-	-	-	-	-	-	1	1	1	1	
15	83.007.023	21	Wałek pompy napędzający • Pump driving shaft	1	1	1	1	1	1	-	-	-	-	
16	54.26.03.39	21	Wpust pryzmatyczny A6x6x36 PN-70/M-85005 • Key	-	-	-	-	-	-	2	2	2	2	
16	54.26.03.40	21	Wpust pryzmatyczny A6x6x18 PN-70/M-85005 • Key	2	2	2	2	2	2	-	-	-	-	
17	54.26.03.40	21	Wpust pryzmatyczny A6x6x18 PN-70/M-85005 • Key	1	1	1	1	1	1	1	1	1	1	
18	86.00.70.22	21	Koło pompy • Pump gear	-	-	-	-	-	-	2	2	2	2	
18	83.00.70.22	21	Koło pompy • Pump gear	2	2	2	2	2	2	-	-	-	-	

Nr poz. (No)	Oznaczenie (Nr)	Nr poz. podzespołu (V)	Nazwa (Name)	Liczba sztuk w ciągniku (Q)										Uwagi (R)
				932	934	1032	1034	1132	1134	1232	1234	1434	1634	
19	86.007.026	21	Pokrywa tylna • Rear cover	1	1	1	1	1	1	1	1	1	1	
20	86.007.021	21	Wałek pompy napędzany • Pump driven shaft	-	-	-	-	-	-	1	1	1	1	
20	83.007.021	21	Wałek pompy napędzany • Pump driven shaft	1	1	1	1	1	1	-	-	-	-	
21	86.007.019		Pompa oleju • Oil pump	-	-	-	-	-	-	1	1	1	1	
21	83.007.019		Pompa oleju • Oil pump	1	1	1	1	1	1	-	-	-	-	
22	54.61.16.10		Podkładka odginana 10,5 Fe/Zn12c PN-59/M-82021 • Tab washer	2	2	2	2	2	2	2	2	2	2	
23	54.21.32.08		Śruba M10x65-8.8 - B PN- 74/M-82241 • Bolt	2	2	2	2	2	2	2	2	2	2	
24	80.007.036		Uszczelka • Seal	3	3	3	3	3	3	3	3	3	3	
25	86.007.034		Uszczelka • Seal	1	1	1	1	1	1	1	1	1	1	
26	86.007.060		Rurka ssąca z koszem • Suction pipe with strainer	-	-	-	-	-	-	1	1	1	1	
26	83.007.060		Rurka ssąca z koszem • Suction pipe with strainer	1	1	1	1	1	1	-	-	-	-	
27	54.61.16.08		Podkładka odginana 8,5 Fe/Zn9c PN-59/M-82021 • Tab washer	6	6	6	6	6	6	6	6	6	6	
28	54.21.06.01		Śruba M8x16-8.8 - B PN- 74/M-82241 • Bolt	4	4	4	4	4	4	4	4	4	4	
29	54.21.08.34		Śruba M8x12-8.8 - B PN- 74/M-82241 • Bolt	-	-	-	-	-	-	2	2	2	2	
30	54.61.14.09		Podkładka sprężysta 8,2 Fe/Zn9c PN-59/M-82024 • Spring washer	-	-	-	-	-	-	2	2	2	2	
31	86.007.054		Tłoczysko zaworu redukcyjnego • Release valve plunger rod	1	1	1	1	1	1	1	1	1	1	
32	86.007.052		Sprężyna zaworu redukcyjnego • Release valve spring	1	1	1	1	1	1	1	1	1	1	
33	86.007.053		Tłoczek zaworu redukcyjnego • Release valve plunger	1	1	1	1	1	1	1	1	1	1	
34	54.27.08.26		Kołek walcowy 3x25 PN-66/M-85021 • Dowel	1	1	1	1	1	1	1	1	1	1	
35	86.007.051		Korpus zaworu redukcyjnego • Release valve body	1	1	1	1	1	1	1	1	1	1	
36	54.21.05.74		Śruba M8x45-8.8 PN-85/M-82105 • Bolt	2	2	2	2	2	2	2	2	2	2	
37	86.007.050		Rurka tłocząca kompletna • Delivery pipe assy	-	-	-	-	-	-	1	1	1	1	
37	83.007.050		Rurka tłocząca kompletna • Delivery pipe assy	1	1	1	1	1	1	-	-	-	-	

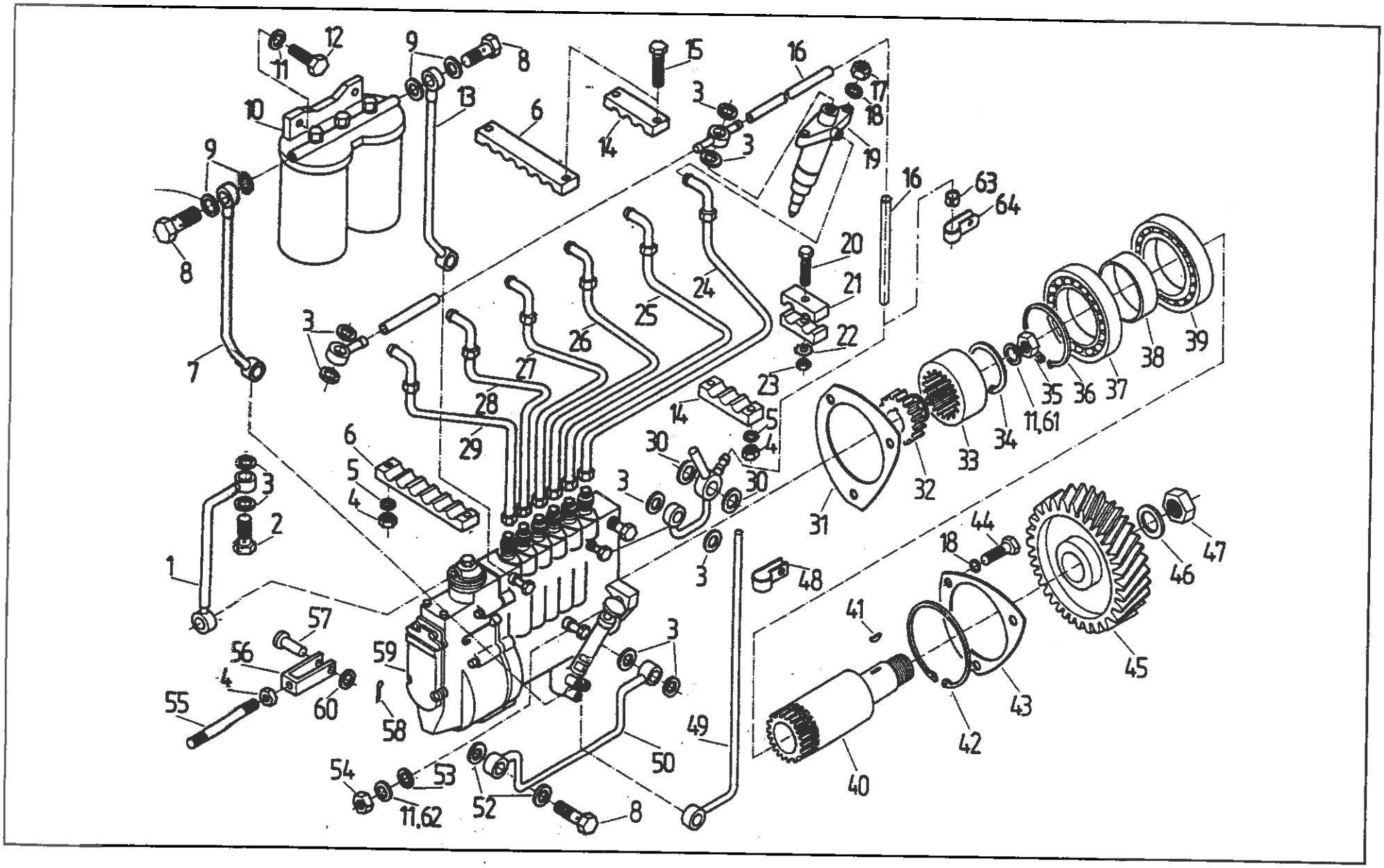
12
11
9
8
15
16
10
13
6
3
17
18
14
3
19
9
16
63
64
8
20
21
24
25
22
3
26
7
27
23
28
14
5
4
29
30
6
5
4
3
30
3
2
31
32
33
34
11,61
35
36
37
38
39
1
3
44
18
47
46
48
41
57
56
59
3
4
55
60
58
49
45
43
42
50
54
53
52
40
11,62
8

Nr poz. (No)	Oznaczenie (Nr)	Nr poz. podzespołu (V)	Nazwa (Name)	Liczba sztuk w ciągniku (Q)										Uwagi (R)
				932	934	1032	1034	1132	1134	1232	1234	1434	1634	
1	83.009.030		Przewód doprowadzający powietrze • Air delivery pipe	-	-	1	1	1	1	-	-	-	-	
1	89.009.140		Przewód doprowadzający powietrze • Air delivery pipe	-	-	-	-	-	-	-	-	1	1	
2	89.009.021		Śruba 3 • Bolt	-	-	1	1	1	1	-	-	1	1	
3	89.009.912		Pierścień U 9,3 • Ring	12	12	14	14	14	14	16	16	18	18	
4	54.23.13.08		Nakrętka M6-5-B PN-75/M-82144 • Nut	1	1	1	1	1	1	5	5	5	5	
5	54.61.23.03		Podkładka 6,5 Fe/Zn 9c PN-59/M-82030 • Washer	-	-	-	-	-	-	8	8	8	8	
6	89.009.008		Płytka 1 • Plate 1	-	-	-	-	-	-	2	2	2	2	
7	80.009.060		Rurka paliwowa I • Fuel pipe I	1	1	1	1	1	1	-	-	-	-	
7	86.009.120		Rurka paliwowa II • Fuel pipe II	-	-	-	-	-	-	1	1	1	1	
8	54.25.04.04		Śruba przelotowa 8 ZN-74/MPC/29/20.002806 • Banjo connection bolt	1	1	-	-	-	-	3	3	2	2	
9	54.61.25.13		Pierścień 14x20 ZN-76/MPM/06-03126.2 • Ring	-	-	-	-	-	-	4	4	4	4	
10	83.009.922		Filtr paliwa FD10RP1.3 • Fuel filter	1	1	1	1	1	1	-	-	-	-	
10	86.009.015		Dwustopniowy filtr paliwa • Fuel filter, two stage	-	-	-	-	-	-	1	1	1	1	
11	54.61.12.10		Podkładka sprężysta Z 10,2 Fe/Zn 9c PN-77/M-82008 • Spring washer	-	-	-	-	-	-	5	5	5	5	
11	54.61.12.11		Podkładka sprężysta Z 12,2 PN-77/M-82008 • Spring washer	3	3	3	3	3	3	-	-	-	-	
12	54.21.16.73		Śruba M12x40-5,6 -B PN-85/M-82101 • Bolt	2	2	2	2	2	2	-	-	-	-	
12	54.21.06.11		Śruba M10x30-5,6 -B PN-85/M-82105 • Bolt	-	-	-	-	-	-	2	2	2	2	
13	80.009.070		Rurka paliwowa II • Fuel pipe II	1	1	1	1	1	1	-	-	-	-	
13	86.009.110		Rurka paliwowa I • Fuel pipe I	-	-	-	-	-	-	1	1	1	1	
14	89.009.009		Płytka 2 • Plate 2	-	-	-	-	-	-	2	2	2	2	
15	54.21.21.25		Śruba M6x30-5,6-B PN-85/M-82101 • Bolt	-	-	-	-	-	-	4	4	4	4	
16	83.009.520		Przewód • Pipe	1	1	1	1	1	1	-	-	-	-	
16	89.009.520		Przewód • Pipe	-	-	-	-	-	-	1	1	1	1	
17	54.23.13.03		Nakrętka M8-8-B PN-75/M-82144 • Nut	8	8	8	8	8	8	12	12	12	12	

Nr poz. (No)	Oznaczenie (Nr)	Nr poz. podzespołu (V)	Nazwa (Name)	Liczba sztuk w ciągniku (Q)										Uwagi (R)
				932	934	1032	1034	1132	1134	1232	1234	1434	1634	
18	54.61.12.09		Podkładka sprężysta Z 8,2 Fe/Zn 9c PN-77/M-82008 • Spring washer	11	11	11	11	11	11	15	15	15	15	
19	87.009.910		Wtryskiwacz VP81s453c2583 • Injector	4	4	-	-	-	-	6	6	-	-	
19	89.009.917		Wtryskiwacz VP81s453c2575 • Injector	-	-	4	4	4	4	-	-	6	6	
20	54.21.03.57		Śruba M4x20-5,6-A PN-85/M-82101 • Bolt	3	3	3	3	3	3	1	1	-	-	
21	80.009.091		Spinka • Holder	6	6	6	6	6	6	2	2	-	-	
22	54.61.14.05		Podkładka sprężysta ząbkowana zew.4,3 Fe/Zn 9c PN-82/M-82024 • Spring washer, star	3	3	3	3	3	3	1	1	-	-	
23	54.23.03.04		Nakrętka M4-5-A PN-75/M-82144 • Nut	3	3	3	3	3	3	1	1	-	-	
24	83.009.050		Przewód wysokiego ciśnienia 1 cylindra • 1st cylinder pressure pipe	1	1	1	1	1	1	1	1	-	-	
24	89.009.050		Przewód wysokiego ciśnienia 1 cylindra • 1st cylinder pressure pipe	-	-	-	-	-	-	-	-	1	1	
25	83.009.060		Przewód wysokiego ciśnienia 2 cylindra • 2nd cylinder pressure pipe	1	1	1	1	1	1	1	1	-	-	
25	89.009.060		Przewód wysokiego ciśnienia 2 cylindra • 2nd cylinder pressure pipe	-	-	-	-	-	-	-	-	1	1	
26	83.009.070		Przewód wysokiego ciśnienia 3 cylindra • 3rd cylinder pressure pipe	1	1	1	1	1	1	1	1	-	-	
26	89.009.070		Przewód wysokiego ciśnienia 3 cylindra • 3rd cylinder pressure pipe	-	-	-	-	-	-	-	-	1	1	
27	83.009.080		Przewód wysokiego ciśnienia 4 cylindra • 4th cylinder pressure pipe	1	1	1	1	1	1	-	-	-	-	
27	89.009.080		Przewód wysokiego ciśnienia 4 cylindra • 4th cylinder pressure pipe	-	-	-	-	-	-	1	1	1	1	
28	89.009.090		Przewód wysokiego ciśnienia 5 cylindra • 5th cylinder pressure pipe	-	-	-	-	-	-	1	1	1	1	
29	89.009.100		Przewód wysokiego ciśnienia 6 cylindra • 6th cylinder pressure pipe	-	-	-	-	-	-	1	1	1	1	
30	89.009.922		Pierścień U 12,7-18 -1,5 • Ring	2	2	2	2	2	2	2	2	2	2	
31	80.009.001		Uszczelka pompy wtryskowej • Injection pump joint	1	1	1	1	1	1	1	1	1	1	
32	86.009.014		Sprzęgło zębate • Gear coupling	1	1	1	1	1	1	1	1	1	1	
33	80.009.015		Tuleja wielowypustowa • Spline sleeve	1	1	1	1	1	1	1	1	1	1	
34	54.62.05.11		Pierścień osadczy sprężynujący 37 W PN-81/M-85111 • Circlip	1	1	1	1	1	1	1	1	1	1	
35	80.600.012		Nakrętka M12x1,5 .• Nut	1	1	1	1	1	1	1	1	1	1	

Nr poz. (No)	Oznaczenie (Nf)	Nr poz. podzespołu (V)	Nazwa (Name)	Liczba sztuk w ciągniku (Q)										Uwagi (R)
				932	934	1032	1034	1132	1134	1232	1234	1434	1634	
36	54.62.04.18		Pierścień osadczy sprężynujący Z 40 PN-81/M-85111 • Circlip	1	1	1	1	1	1	1	1	1	1	
37	54.31.01.56		Łożysko 6008 PN-85/M-86100 • Bearing	1	1	1	1	1	1	1	1	1	1	
38	80.009.012		Tuleja dynstansowa • Spacing sleeve	1	1	1	1	1	1	1	1	1	1	
39	54.31.01.57		Łożysko 6008N PN-85/M-86100 • Bearing	1	1	1	1	1	1	1	1	1	1	
40	89.009.512		Wałek • Shaft	1	1	1	1	1	1	1	1	1	1	
41	54.26.01.05		Wpust czółenkowy 5x7,5 PN-73/M85008 • Woodruff key	1	1	1	1	1	1	1	1	1	1	
42	54.62.06.06		Pierścień 68/0,75 Pn-75/M-86491 • Circlip	1	1	1	1	1	1	1	1	1	1	
43	80.009.013		Płytka • Plate	1	1	1	1	1	1	1	1	1	1	
44	54.21.19.16		Śruba M8x16-8,8B PN-74/M-82242 • Bolt	3	3	3	3	3	3	3	3	3	3	
45	89.009.011		Koło pompy wtryskowej • Injection pump gear	1	1	1	1	1	1	1	1	1	1	
46	80.009.017		Podkładka zabezpieczająca • Lock washer	1	1	1	1	1	1	1	1	1	1	
47	54.23.15.15		Nakrętka M18x1,5 PN-74/M-82153 • Nut	1	1	1	1	1	1	1	1	1	1	
48	80.009.123		Uchwyt rurki • Pipe holder	1	1	-	-	-	-	-	-	-	-	
48	86.009.007		Uchwyt rurki • Pipe holder	-	-	-	-	-	-	1	1	-	-	
49	80.009.110		Rurka paliwowa III • Fuel pipe III	1	1	-	-	-	-	1	1	-	-	
50	84.009.140		Doprowadzenie oleju • Oil delivery	1	1	-	-	-	-	-	-	-	-	
50	87.009.210		Doprowadzenie oleju • Oil delivery	-	-	-	-	-	-	1	1	-	-	
52	89.022.906		Pierścień U 16-22,7-1,5 • Ring	2	2	-	-	-	-	2	2	-	-	
53	54.61.01.08		Podkładka okrągła K10,5 Fe/Zn 9c PN-78/M-82006 • Washer	3	3	3	3	3	3	3	3	3	3	
54	54.23.13.23		Nakrętka M10-8-8 PN-75/M-82144 • Nut	3	3	3	3	3	3	3	3	3	3	
55	80.009.096		Śruba • Bolt	1	1	1	1	1	1	-	-	-	-	
55	86.009.006		Cięgło • Link	-	-	-	-	-	-	1	1	1	1	
56	80.009.095		Widełki • Fork	1	1	1	1	1	1	1	1	1	1	
57	80.009.094		Sworzeń • Pin	1	1	1	1	1	1	1	1	1	1	

Nr poz. (No)	Oznaczenie (Nf)	Nr poz. podzespołu (V)	Nazwa (Name)	Liczba sztuk w ciągniku (Q)										Uwagi (R)
				932	934	1032	1034	1132	1134	1232	1234	1434	1634	
58	54.28.01.09		Zawleczka S-Zn 1,6x12 PN-76/M-820001 • Split pin	1	1	1	1	1	1	1	1	1	1	
59	84.009.913		Pompa wtryskowa PP4M85K1c - 3138 • Injection pump	1	1	-	-	-	-	-	-	-	-	
59	83.009.921		Pompa wtryskowa PP4M9K1c - 3119 • Injection pump	-	-	-	-	1	1	-	-	-	-	
59	87.009.907		Pompa wtryskowa PP6M9K1c - 3139 • Injection pump	-	-	-	-	-	-	1	1	-	-	
59	89.009.921		Pompa wtryskowa PP6M9K1c - 3120 • Injection pump	-	-	-	-	-	-	-	-	-	1	
59	83.009.981		Pompa wtryskowa PP6M9K1c - 3135 • Injection pump	-	-	1	1	-	-	-	-	-	-	
59	89.009.982		Pompa wtryskowa PP6M9K1c - 3136 • Injection pump	-	-	-	-	-	-	-	-	1	-	
60	54.61.01.0 4		Podkładka okrągła K 6,4 PN-78/M-82006 • Washer	1	1	1	1	1	1	1	1	1	1	
61	54.61.12.11		Podkładka sprężysta Z 12,2 PN-77/M-82008 • Spring washer	-	-	-	-	-	-	1	1	1	1	
62	54.61.12.10		Podkładka sprężysta Z 10,2 PN-77/M-82008 Fe/Zn 9c • Spring washer	3	3	3	3	3	3	-	-	-	-	
63	83.009.002		Wkładka • Insert	1	1	1	1	1	1	1	1	-	-	
64	83.009.001		Uchwyt • Holder	1	1	1	1	1	1	1	1	-	-	

Uwaga:

Poz. 51 nie wykorzystana

Note:

Item 51 vacant

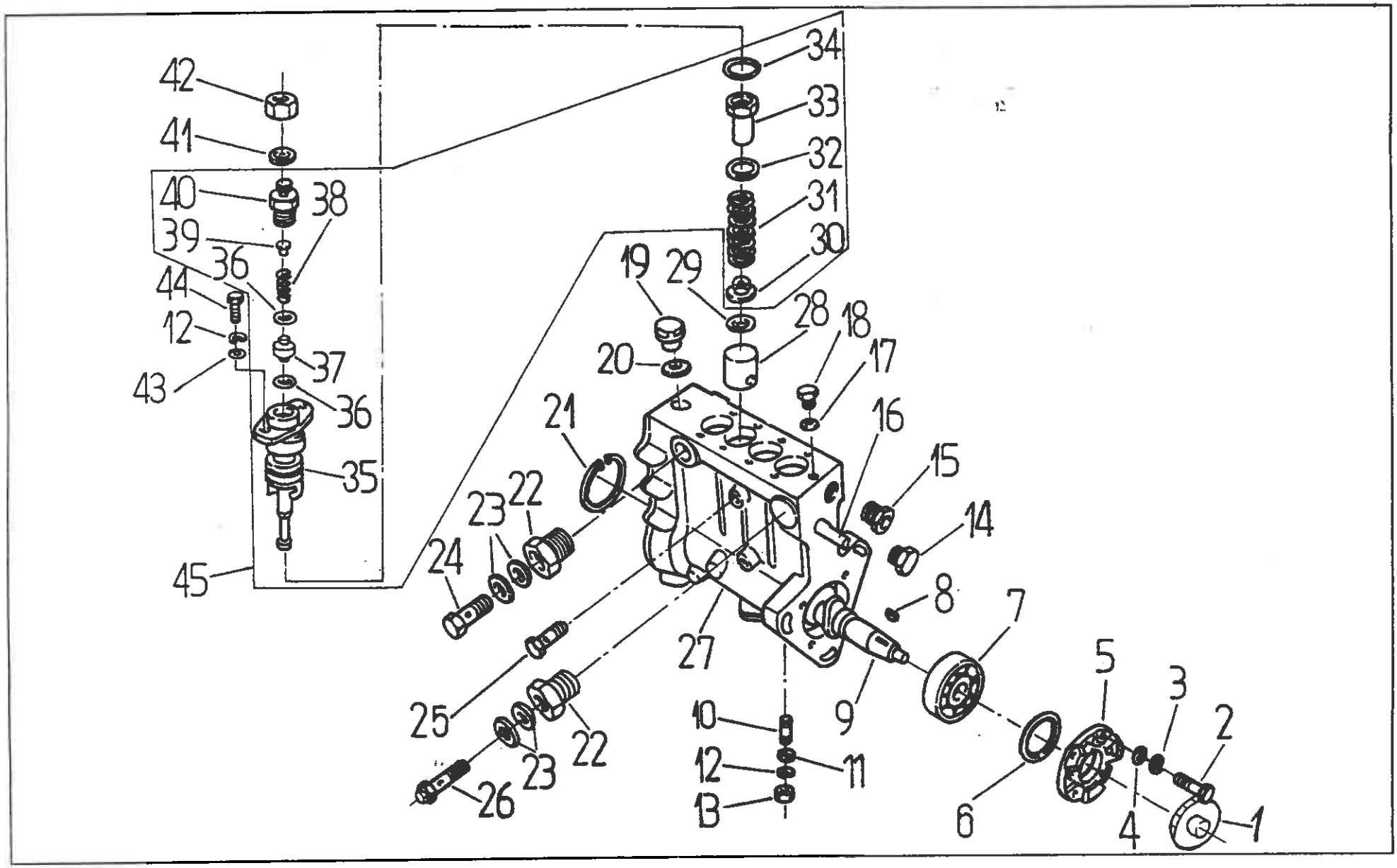
42
41
40
38
39
36
44
12
43
37
36
35
45
34
33
32
31
30
19
29
28
18
20
17
21
16
15
23
22
14
24
8
7
27
5
3
2
25
10
9
12
11
23
22
26
13
6
4
1

Pompa wtryskowa • Injection pump

Nr poz. (No)	Oznaczenie (Nr)	Nr poz. podzespołu (V)	Nazwa (Name)	Liczba sztuk w ciągniku (Q)										Uwagi (R)
				932	934	1032	1034	1132	1134	1232	1234	1434	1634	
1	93.009.067		Pokrywa • Cover	1	1	1	1	1	1	1	1	1	1	Z
2	54.21.06.38		Śruba M6x16-8.8 -B PN-85/M-82105 • Bolt	4	4	4	4	4	4	4	4	4	4	
3	54.61.12.07		Podkładka sprężysta Z 6,1 Zn9c PN-77/M-82008 • Spring washer	4	4	4	4	4	4	4	4	4	4	
4	93.009.057		Podkładka s = 0,5 • Shim	4	4	4	4	4	4	4	4	4	4	
5	93.009.053		Pokrywa centrująca • Locating cover	1	1	1	1	1	1	1	1	1	1	
6	93.009.049		Podkładka regulacyjna s = 0,05 • Shim	1	1	1	1	1	1	1	1	1	1	
6	93.009.050		Podkładka regulacyjna s = 0,10 • Shim	1	1	1	1	1	1	1	1	1	1	
6	93.009.051		Podkładka regulacyjna s = 0,20 • Shim	1	1	1	1	1	1	1	1	1	1	
6	93.009.052		Podkładka regulacyjna s = 0,30 • Shim	2	2	2	2	2	2	2	2	2	2	
7	54.31.01.17		Łożysko kulkowe 6303 PN-85/M-86100 • Bearing	2	2	2	2	2	2	2	2	2	2	
8	54.26.01.03		Wpust czółenkowy 3x6,5 PN-73/M-85008 • Woodruff key	1	1	1	1	1	1	1	1	1	1	
9	93.009.045		Wałek krzywkowy • Cramshaft	1	1	1	1	1	1	-	-	-	-	
9	93.009.047		Wałek krzywkowy • Cramshaft	-	-	-	-	-	-	1	1	1	1	
10	93.009.061		Śruba • Bolt	2	2	2	2	2	2	2	2	2	2	
11	93.009.011		Podkładka • Washer	2	2	2	2	2	2	2	2	2	2	
12	54.61.12.07		Podkładka sprężysta 6,1 Zn9c PN-77/M-82008 • Spring washer	10	10	10	10	10	10	14	14	14	14	
13	99.3801		Nakrętka M6 CSN 02 1402.54 • Nut	2	2	2	2	2	2	2	2	2	2	
14	93.009.023		Zderzak • Stop	-	-	1	1	1	1	-	-	1	1	
14	93.009.022		Zderzak • Stop	1	1	-	-	-	-	1	1	-	-	
15	93.009.059		Korek • Plug	1	1	1	1	1	1	1	1	1	1	
16	93.009.021		Listwa zębata • Control rack	1	1	1	1	1	1	-	-	-	-	
16	93.009.024		Listwa zębata • Control rack	-	-	-	-	-	-	1	1	1	1	
17	54.61.25.05		Pierścień uszczelniający 8x12 ZN-76/MPC/06-03126.2 • Seal ring	1	1	1	1	1	1	1	1	1	1	

Nr poz. (No)	Oznaczenie (Nr)	Nr poz. podzespołu (V)	Nazwa (Name)	Liczba sztuk w ciągniku (Q)										Uwagi (R)
				932	934	1032	1034	1132	1134	1232	1234	1434	1634	
18	93.009.085		Korek odpowietrzający • Bleeding screw	1	1	1	1	1	1	1	1	1	1	
19	93.009.065		Korek • Plug	1	1	1	1	1	1	1	1	1	1	
20	54.51.03.30		Pierścień 16x12 PN-60/M-86961 • Seal ring	1	1	1	1	1	1	1	1	1	1	
21	54.62.05.09		Pierścień osadczy sprężynujący W 47 PN-81/M-85111 • Circlip	1	1	1	1	1	1	1	1	1	1	
22	93.009.058		Króciec • Connector	2	2	2	2	2	2	2	2	2	2	
23	54.61.25.10		Pierścień uszczelniający 12x16 ZN-76/MPC/06-03126.2 • Seal ring	4	4	4	4	4	4	4	4	4	4	
24	54.25.04.03		Śruba 6 ZN-66/MPC/06-03156.2 • Bolt	1	1	1	1	1	1	1	1	1	1	
25	54.25.04.01		Śruba 3 ZN-74/MPC - 29/20.002806.2 • Bolt	1	1	1	1	1	1	1	1	1	1	
26	93.009.080		Zawór ciśnieniowy • Pressure valve	1	1	1	1	1	1	1	1	1	1	
27	93.009.081		Korpus pompy wtryskowej • Injection pump body	1	1	-	-	-	-	-	-	-	-	
27	93.009.083		Korpus pompy wtryskowej • Injection pump body	-	-	1	1	1	1	-	-	-	-	
27	93.009.082		Korpus pompy wtryskowej • Injection pump body	-	-	-	-	-	-	1	1	-	-	
27	93.009.084		Korpus pompy wtryskowej • Injection pump body	-	-	-	-	-	-	-	-	1	1	
28	93.009.385		Popychacz z rolką • Tappet with roller	4	4	4	4	4	4	6	6	6	6	
29	93.009.352		Podkładka s = 1,50 • Shim	4	4	4	4	4	4	6	6	6	6	
29	93.009.352		Podkładka s = 1,55 • Shim	4	4	4	4	4	4	6	6	6	6	
29	93.009.353		Podkładka s = 1,60 • Shim	4	4	4	4	4	4	6	6	6	6	
29	93.009.354		Podkładka s = 1,65 • Shim	4	4	4	4	4	4	6	6	6	6	
29	93.009.355		Podkładka s = 1,70 • Shim	4	4	4	4	4	4	6	6	6	6	
29	93.009.356		Podkładka s = 1,75 • Shim	4	4	4	4	4	4	6	6	6	6	
29	93.009.357		Podkładka s = 1,80 • Shim	4	4	4	4	4	4	6	6	6	6	
29	93.009.358		Podkładka s = 1,85 • Shim	4	4	4	4	4	4	6	6	6	6	
29	93.009.359		Podkładka s = 1,90 • Shim	4	4	4	4	4	4	6	6	6	6	
29	93.009.360		Podkładka s = 1,95 • Shim	4	4	4	4	4	4	6	6	6	6	

Nr poz. (No)	Oznaczenie (Nf)	Nr poz. podzespołu (V)	Nazwa (Name)	Liczba sztuk w ciągniku (Q)										Uwagi (R)
				932	934	1032	1034	1132	1134	1232	1234	1434	1634	
29	93.009.361		Podkładka s = 2,00 • Shim	4	4	4	4	4	4	6	6	6	6	
29	93.009.361		Podkładka s = 2,05 • Shim	4	4	4	4	4	4	6	6	6	6	
29	93.009.363		Podkładka s = 2,10 • Shim	4	4	4	4	4	4	6	6	6	6	
29	93.009.364		Podkładka s = 2,15 • Shim	4	4	4	4	4	4	6	6	6	6	
29	93.009.365		Podkładka s = 2,20 • Shim	4	4	4	4	4	4	6	6	6	6	
29	93.009.366		Podkładka s = 2,25 • Shim	4	4	4	4	4	4	6	6	6	6	
29	93.009.367		Podkładka s = 2,30 • Shim	4	4	4	4	4	4	6	6	6	6	
29	93.009.368		Podkładka s = 2,35 • Shim	4	4	4	4	4	4	6	6	6	6	
29	93.009.369		Podkładka s = 2,40 • Shim	4	4	4	4	4	4	6	6	6	6	
29	93.009.370		Podkładka s = 2,45 • Shim	4	4	4	4	4	4	6	6	6	6	
29	93.009.371		Podkładka s = 2,50 • Shim	4	4	4	4	4	4	6	6	6	6	
29	93.009.372		Podkładka s = 2,55 • Shim	4	4	4	4	4	4	6	6	6	6	
29	93.009.373		Podkładka s = 2,60 • Shim	4	4	4	4	4	4	6	6	6	6	
29	93.009.374		Podkładka s = 2,65 • Shim	4	4	4	4	4	4	6	6	6	6	
29	93.009.375		Podkładka s = 2,70 • Shim	4	4	4	4	4	4	6	6	6	6	
29	93.009.376		Podkładka s = 2,75 • Shim	4	4	4	4	4	4	6	6	6	6	
29	93.009.377		Podkładka s = 2,80 • Shim	4	4	4	4	4	4	6	6	6	6	
29	93.009.378		Podkładka s = 2,85 • Shim	4	4	4	4	4	4	6	6	6	6	
30	93.009.038	45	Miska dolna • Spring bottom cap	4	4	4	4	4	4	6	6	6	6	
31	93.009.035	45	Sprężyna • Spring	4	4	4	4	4	4	6	6	6	6	
32	93.009.033	45	Podkładka sprężyny • Spring washer	4	4	4	4	4	4	6	6	6	6	
33	93.009.032	45	Tuleja regulacyjna • Setting sleeve	4	4	4	4	4	4	6	6	6	6	
34	93.009.020	45	Pierścień uszczelniający • Seal ring	12	12	12	12	12	12	18	18	18	18	
35	93.009.006	45	Tuleja EM85K • Sleeve	4	4	-	-	-	-	6	6	-	-	

Nr poz. (No)	Oznaczenie (Nf)	Nr poz. podzespołu (V)	Nazwa (Name)	Liczba sztuk w ciągniku (Q)										Uwagi (R)
				932	934	1032	1034	1132	1134	1232	1234	1434	1634	
35	93.009.005	45	Tuleja EM9K • Sleeve	-	-	4	4	4	4	-	-	6	6	
36	93.009.015	45	Pierścień uszczelniający • Seal ring	8	8	8	8	8	8	12	12	12	12	
37	93.009.012	45	Zawór tłoczący • Delivery valve	-	-	4	4	4	4	-	-	6	6	
37	93.009.086	45	Zawór tłoczący • Delivery valve	4	4	-	-	-	-	6	6	-	-	
38	93.009.016	45	Sprężyna • Spring	4	4	4	4	4	4	6	6	6	6	
39	93.009.017	45	Napełniacz • Filler	4	4	4	4	4	4	6	6	6	6	
40	93.009.018	45	Króciec gwintowany • Connector	4	4	4	4	4	4	6	6	6	6	
41	97 2221		Podkładka 6,5/10 CSN 30 1894 • Washer	4	4	4	4	4	4	6	6	6	6	
42	97 2232		Nakrętka M12 CSN 30 1895 • Nut	4	4	4	4	4	4	6	6	6	6	
43	93.009.010		Podkładka • Washer	8	8	8	8	8	8	12	12	12	12	
44	309509420616		Śruba M6x20 CSN 02.1207.54 • Bolt	8	8	8	8	8	8	12	12	12	12	
45	93.009.070		Sekcja tłocząca • Delivery section	-	-	4	4	4	4	-	-	6	6	
45	93.009.087		Sekcja tłocząca • Delivery section	4	4	-	-	-	-	6	6	-	-	

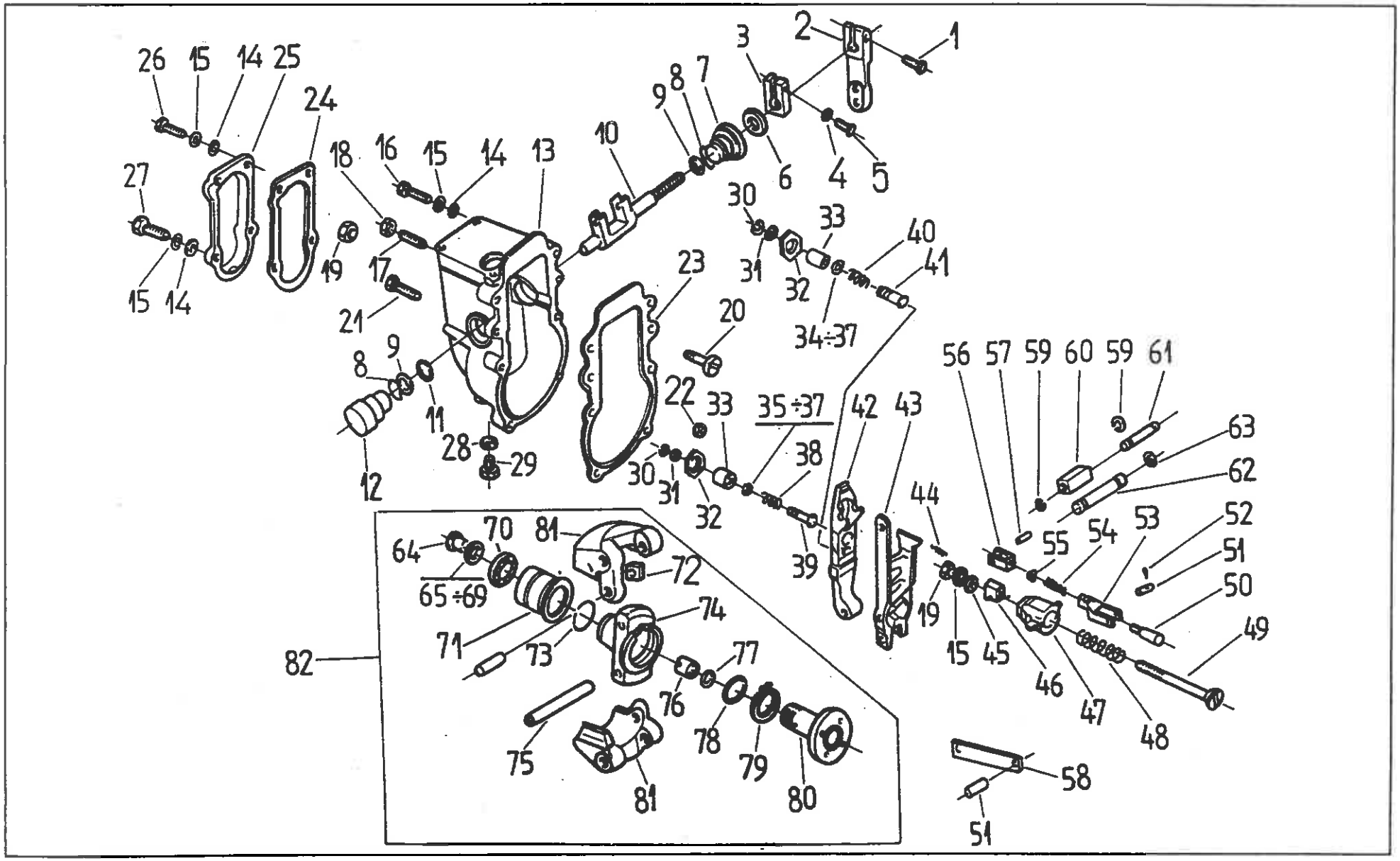
1
2
3
4
5
6
7
8
9
10
11
12
13
14
15
16
17
18
19
20
21
22
23
24
25
26
27
28
29
30
31
32
33
34÷37
35÷37
38
39
40
41
42
43
44
45
46
47
48
49
50
51
52
53
54
55
56
57
58
59
60
61
62
63
64
65÷69
70
71
72
73
74
75
76
77
78
79
80
81
82

UKŁAD ZASILANIA PALIWEM • FUEL SYSTEM

Regulator obrotów • Engine speed governor

Nr poz. (No)	Oznaczenie (Nf)	Nr poz. podzespołu (V)	Nazwa (Name)	Liczba sztuk w ciągniku (Q)										Uwagi (R)
				932	934	1032	1034	1132	1134	1232	1234	1434	1634	
-	93.009.104		Regulator RV3M300/1100-2538 • Engine speed governor	-	-	-	-	1	1	-	-	-	1	
-	93.009.108		Regulator RV3M300/1100-2548 • Engine speed governor	1	1	-	-	-	-	1	1	-	-	
-	93.009.109		Regulator RV3M300/1100-2549 • Engine speed governor	-	-	1	1	-	-	-	-	1	-	
1	54.21.06.77		Śruba M6x18-5.6 -B PN-85/M-82105 • Bolt	1	1	1	1	1	1	1	1	1	1	
2	93.009.158		Dźwignia • Lever	1	1	1	1	1	1	1	1	1	1	
3	93.009.156		Dźwignia • Lever	1	1	1	1	1	1	1	1	1	1	
4	54.61.14.07		Podkładka sprężysta 6,4 Fe/Zn9c PN-82/M-82/M-82024 • Spring washer	1	1	1	1	1	1	1	1	1	1	
5	54.21.08.19		Śruba M6x14-8.8-A PN-85/M-82105 • Bolt	1	1	1	1	1	1	1	1	1	1	
6			Pierścień uszczelniający 11x19x5 CSN 02 9401.0 • Seal ring	1	1	1	1	1	1	1	1	1	1	
7	93.009.129		Łożysko • Bearing	1	1	1	1	1	1	1	1	1	1	
8	54.62.07.09		Pierścień 15 ZN-64/MPC/06-03129.02 • Ring	2	2	2	2	2	2	2	2	2	2	
9	93.009.168		Piercień • Ring	2	2	2	2	2	2	2	2	2	2	
10	93.009.153		Wałek mimośrodowy • Eccentric shaft	1	1	1	1	1	1	1	1	1	1	
11	93.009.155		Podkładka regulacyjna • Shim	2	2	2	2	2	2	2	2	2	2	
12	93.009.154		Łożysko • Bearing	1	1	1	1	1	1	1	1	1	1	
13	93.009.165		Korpus regulatora • Governor body	1	1	-	-	-	-	1	1	-	-	
13	93.009.152		Korpus regulatora • Governor body	-	-	1	1	1	1	-	-	1	1	
14	93.009.011		Podkładka • Washer	10	10	10	10	10	10	10	10	10	10	
15	54.61.12.07		Podkładka sprężysta Z 6,1 Fe/Zn9c PN-77/M-82008 • Spring washer	11	11	11	11	11	11	11	11	11	11	
16	54.21.26.38		Śruba M6x30-8.8 Fe/Zn9c PN-74/M-82302 • Bolt	6	6	6	6	6	6	6	6	6	6	
17	93.009.148		Śruba • Bolt	1	1	1	1	1	1	1	1	1	1	
18	54.23.13.06		Nakrętka M5-5-B Fe/Zn9c PN-75/M-82144 • Nut	1	1	1	1	1	1	1	1	1	1	
19	54.23.13.08		Nakrętka M6-5-B Fe/Zn9c PN-75/M-82144 • Nut	2	2	2	2	2	2	2	2	2	2	

Nr poz. (No)	Oznaczenie (Nf)	Nr poz. podzespołu (V)	Nazwa (Name)	Liczba sztuk w ciągniku (Q)										Uwagi (R)
				932	934	1032	1034	1132	1134	1232	1234	1434	1634	
20	93.009.163		Śruba zderzaka • Buffer bolt	1	1	1	1	1	1	1	1	1	1	
21	93.009.159		Śruba ogranicznika • Stop bolt	1	1	1	1	1	1	1	1	1	1	
22	54.23.13.08		Nakrętka M6-5 Zn7 PN-75/M-82144 • Nut	1	1	1	1	1	1	1	1	1	1	
23	93.009.169		Uszczelka • Joint	1	1	1	1	1	1	1	1	1	1	
24	93.009.161		Uszczelka • Joint	1	1	1	1	1	1	1	1	1	1	
25	93.009.162		Pokrywa • Cover	1	1	1	1	1	1	1	1	1	1	
26	54.21.06.77		Śruba M6x18-5,6 - B Zn7 PN-85/M-82105 • Bolt	2	2	2	2	2	2	2	2	2	2	
27			Śruba M6x18 CSN 02 1207.54 • Bolt	2	2	2	2	2	2	2	2	2	2	
28	54.61.25.06		Uszczelka fibrowa 10x14 PN-69/M-86970 • Seal, fibre	1	1	1	1	1	1	1	1	1	1	
29	93.009.157		Korek • Plug	1	1	1	1	1	1	1	1	1	1	
30	54.62.07.04		Pierścień 4 ZN-64/MPC/06-03129.02 • Ring	3	3	3	3	3	3	3	3	3	3	
31	93.009.125		Podkładka • Washer	2	2	2	2	2	2	2	2	2	2	
32	93.009.113		Nakrętka • Nut	2	2	2	2	2	2	2	2	2	2	
33	93.009.121		Tulejka korektora • Corrector sleeve	2	2	2	2	2	2	2	2	2	2	
34	93.009.171		Podkładka regulacyjna s = 0,05 • Shim	1	1	1	1	1	1	1	1	1	1	
35	93.009.122		Podkładka regulacyjna s = 0,10 • Shim	2	2	2	2	2	2	2	2	2	2	
36	93.009.123		Podkładka regulacyjna s = 0,20 • Shim	3	3	3	3	3	3	3	3	3	3	
37	93.009.124		Podkładka regulacyjna s = 0,50 • Shim	2	2	2	2	2	2	2	2	2	2	
38	93.009.128		Sprężyna • Spring	1	1	1	1	1	1	1	1	1	1	
39	93.009.120		Sworzeń biegu jałowego • Idle run pin	1	1	1	1	1	1	1	1	1	1	
40	93.009.172		Sprężyna • Spring	1	1	-	-	-	-	1	1	-	-	
40	93.009.179		Sprężyna • Spring	-	-	1	1	1	1	-	-	1	1	
41	93.009.173		Sworzeń korektora • Corrector pin	1	1	1	1	1	1	1	1	1	1	
42	93.009.170		Dźwignia główna • Main lever	1	1	1	1	1	1	1	1	1	1	

Nr poz. (No)	Oznaczenie (Nr)	Nr poz. podzespołu (V)	Nazwa (Name)	Liczba sztuk w ciągniku (Q)										Uwagi (R)
				932	934	1032	1034	1132	1134	1232	1234	1434	1634	
43	93.009.144		Dźwignia podwója • Dual lever	1	1	1	1	1	1	1	1	1	1	
44	93.009.149		Sprężyna • Spring	1	1	1	1	1	1	1	1	1	1	
45	54.61.01.04		Podkładka okrągła K 6,4 Fe/Zn9c PN-78/M-82006 • Washer	1	1	1	1	1	1	1	1	1	1	
46	93.009.150		Nakrętka regulacyjna • Setting nut	1	1	1	1	1	1	1	1	1	1	
47	93.009.141		Obejma przesuwna • Sliding clamp	1	1	1	1	1	1	1	1	1	1	
48	93.009.127		Sprężyna • Spring	1	1	1	1	1	1	1	1	1	1	
49	93.009.147		Cięgło • Link	1	1	1	1	1	1	1	1	1	1	
50	93.009.126		Śruba • Bolt	-	-	1	1	1	1	-	-	1	1	
51	54.66.03.01		Sworzeń 6x14/11,5-5.8 PN-63/M-83002 • Pin	1	1	-	-	-	-	1	1	-	-	
51	54.66.03.32		Sworzeń 6x16/13,5-5.8 • Pin	-	-	1	1	1	1	-	-	1	1	
52	54.28.01.09		Zawleczka S-Zn 1,6x12 PN-76/M-82001 • Split pin	1	1	1	1	1	1	1	1	1	1	
53	93.009.135		Widełki • Fork	-	-	1	1	1	1	-	-	1	1	
54	93.009.118		Sprężyna • Spring	-	-	1	1	1	1	-	-	1	1	
55	54.23.15.03		Nakrętka M6-04-B PN-74/M-82153 • Nut	-	-	1	1	-	-	-	-	-	1	
56	93.009.134		Widełki • Fork	-	-	1	1	-	-	-	-	-	1	
57	93.009.133		Sworzeń • Pin	1	1	1	1	1	1	1	1	1	1	
58	93.009.145		Cięgło • Link	2	2	-	-	-	-	2	2	-	-	
59	54.62.07.06		Pierścień 6 ZN-64/MPC/06-03129.02 • Ring	2	2	2	2	2	2	2	2	2	2	
60	93.009.142		Zderzak • Buffer	1	1	1	1	1	1	1	1	1	1	
61	93.009.146		Sworzeń rolki • Roller pin	1	1	1	1	1	1	1	1	1	1	
62	93.009.132		Sworzeń • Pin	1	1	1	1	1	1	1	1	1	1	
63			Pierścień 8x4 CSN 02 9280.2 • Ring	-	-	2	2	2	2	-	-	2	2	
63	93.009.167		Pierścień • Ring	2	2	-	-	-	-	2	2	-	-	
64	93.009.143	82	Sworzeń środkowy • Middle pin	1	1	1	1	1	1	1	1	1	1	

Nr poz. (No)	Oznaczenie (Nf)	Nr poz. podzespołu (V)	Nazwa (Name)	Liczba sztuk w ciągniku (Q)										Uwagi (R)
				932	934	1032	1034	1132	1134	1232	1234	1434	1634	
65	93.009.140	82	Podkładka regulacyjna s = 0,2 • Shim	1	1	1	1	1	1	1	1	1	1	
66	93.009.139	82	Podkładka regulacyjna s = 0,3 • Shim	1	1	1	1	1	1	1	1	1	1	
67	93.009.138	82	Podkładka regulacyjna s = 0,4 • Shim	1	1	1	1	1	1	1	1	1	1	
68	93.009.137	82	Podkładka regulacyjna s = 0,5 • Shim	1	1	1	1	1	1	1	1	1	1	
69	93.009.136	82	Podkładka regulacyjna s = 0,6 • Shim	1	1	1	1	1	1	1	1	1	1	
70	54.31.02.10	82	Łożysko 6200-2RS PN-85/M-86100 • Bearing	2	2	2	2	2	2	2	2	2	2	
71	93.009.130	82	Tuleja • Sleeve	1	1	1	1	1	1	1	1	1	1	
72	93.009.131	82	Kamień • Slider	2	2	2	2	2	2	2	2	2	2	
73	93.009.117	82	Pierścień zabezpieczający • Circlip	1	1	1	1	1	1	1	1	1	1	
74	-	82	Nośnik ciężarów • Weight carrier	1	1	1	1	1	1	1	1	1	1	
75	93.009.119	82	Sworzeń • Pin	2	2	2	2	2	2	2	2	2	2	
76	93.009.112	82	Nakrętka • Nut	1	1	1	1	1	1	1	1	1	1	
77	93.009.111	82	Podkładka • Washer	1	1	1	1	1	1	1	1	1	1	
78	93.009.115	82	Podkładka • Washer	1	1	1	1	1	1	1	1	1	1	
79	93.009.116	82	Sprężyna nośnika • Carrier spring	1	1	1	1	1	1	1	1	1	1	
80	93.009.114	82	Piasta • Hub	1	1	1	1	1	1	1	1	1	1	
81	-	82	Ciężarek kompletny • Weight assy	1	1	1	1	1	1	1	1	1	1	
82	93.009.190		Wirnik kompletny • Rotor assy	1	1	1	1	1	1	1	1	1	1	

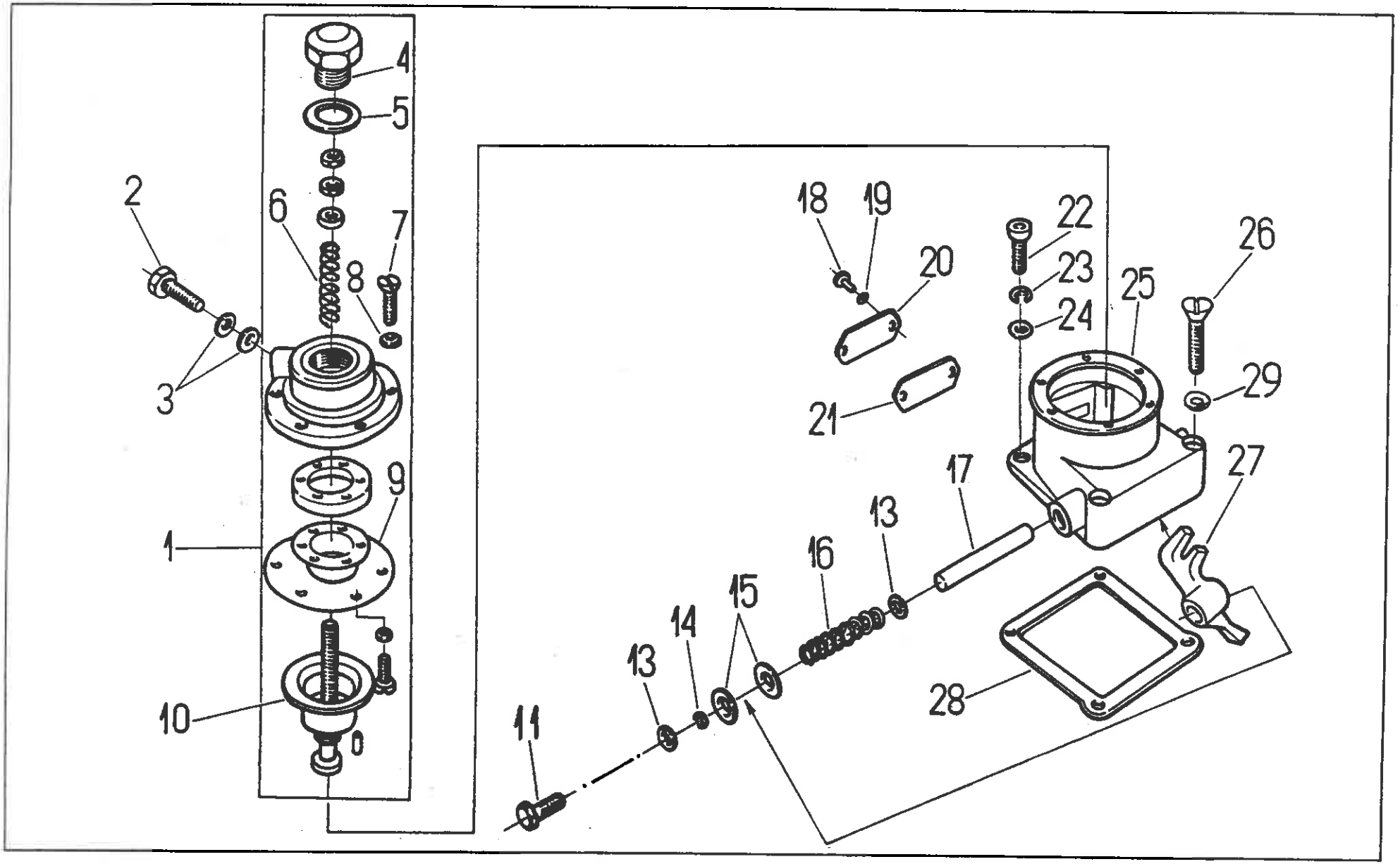
1
2
3
4
5
6
7
8
9
10
11
13
14
15
16
17
18
19
20
21
22
23
24
25
26
27
28
29

UKŁAD ZASILANIA PALIWEM • FUEL SYSTEM

Korektor nadciśnienia • Fuel doze corrector

Nr poz. (No)	Oznaczenie (Nf)	Nr poz. podzespołu (V)	Nazwa (Name)	Liczba sztuk w ciągniku (Q)										Uwagi (R)
				932	934	1032	1034	1132	1134	1232	1234	1434	1634	
-	93.009.270		Korektor nadciśnienia ZS44-1384 • Fuel doze corrector	-	-	1	1	1	1	-	-	-	-	
-	93.009.280		Korektor nadciśnienia ZS54-1385 • Fuel doze corrector	-	-	-	-	-	-	-	-	1	1	
1	93.009.256		Tłok kompletny • Piston assy	-	-	1	1	1	1	-	-	-	-	
1	93.009.282		Tłok kompletny • Piston assy	-	-	-	-	-	-	-	-	1	1	
2	54.25.04.01		Śruba 3 ZN-66/MPC/06-03156.22 • Bolt	-	-	1	1	1	1	-	-	1	1	
3	54.61.25.05		Pierścień uszczelniający 8x12 ZN-76/MPC/06-03126.2 • Seal ring	-	-	2	2	2	2	-	-	2	2	
4	93.009.264		Korek • Plug	-	-	1	1	1	1	-	-	1	1	
5	93.009.255		Podkładka • Washer	-	-	1	1	1	1	-	-	1	1	
6	93.009.259		Sprężyna • Spring	-	-	1	1	1	1	-	-	1	1	
6	93.009.281		Sprężyna • Spring	-	-	-	-	-	-	-	-	1	1	
7	54.22.07.18		Wkręt M3x12-5.8-A PN-74/M-82227 • Screw	-	-	6	6	6	6	-	-	6	6	
8	54.61.01.01		Podkładka K3,2 Fe/Zn9c PN-78/M-82006 • Washer	-	-	6	6	6	6	-	-	6	6	
9	93.009.258		Przepona • Diaphragm	-	-	1	1	1	1	-	-	1	1	
10	93.009.257		Śruba • Bolt	-	-	1	1	1	1	-	-	1	1	
11	93.009.268		Śruba • Bolt	-	-	1	1	1	1	-	-	1	1	
13	93.009.266		Podkładka • Washer	-	-	2	2	2	2	-	-	2	2	
14	54.62.07.06		Pierścień 6 ZN-64/MPC/06-03129.02 • Ring	-	-	1	1	1	1	-	-	1	1	
15	93.009.253		Podkładka • Washer	-	-	2	2	2	2	-	-	2	2	
16	93.009.252		Sprężyna • Spring	-	-	1	1	1	1	-	-	1	1	
17	93.009.261		Sworzeń • Pin	-	-	1	1	1	1	-	-	1	1	
18	54.22.18.54		Wkręt M4x8-5.8 Fe/Zn5c PN-74/M-82227 • Screw	-	-	2	2	2	2	-	-	2	2	
19	54.61.12.05		Podkładka sprężysta Z 4,1 Fe/Zn5c PN-77/M-82008 • Spring washer	-	-	2	2	2	2	-	-	2	2	
20	93.009.263		Pokrywa • Cover	-	-	1	1	1	1	-	-	1	1	

Nr poz. (No)	Oznaczenie (Nr)	Nr poz. podzespołu (V)	Nazwa (Name)	Liczba sztuk w ciągniku (Q)										Uwagi (R)
				932	934	1032	1034	1132	1134	1232	1234	1434	1634	
21	93.009.265		Uszczelka • Joint	-	-	1	1	1	1	-	-	1	1	
22	54.21.26.39		Śruba M6x18-8.8 Fe/Zn5c PN-74/M-82302 • Bolt	-	-	2	2	2	2	-	-	2	2	
23	54.61.12.07		Podkładka sprężysta Z 6,1 Fe/Zn5c PN-77/M-82008 • Spring washer	-	-	2	2	2	2	-	-	2	2	
24	93.009.011		Podkładka • Washer	-	-	2	2	2	2	-	-	2	2	
25	93.009.251		Korpus korektora • Corrector body	-	-	1	1	1	1	-	-	1	1	
26	54.22.13.07		Wkręt M6x40-5.8-B Fe/Zn5c PN-74/M-82211 • Screw	-	-	2	2	2	2	-	-	2	2	
27	93.009.260		Dźwignia • Lever	-	-	1	1	1	1	-	-	1	1	
28	93.009.262		Uszczelka • Joint	-	-	1	1	1	1	-	-	1	1	
29	54.61.25.02		Pierścień uszczelniający 6x10 ZN-76/MPC/06-03126.3 • Seal ring	-	-	2	2	2	2	-	-	2	2	

Uwaga:

Pozycja 12 - nie wykorzystana

Note:

Item 12 - vacant

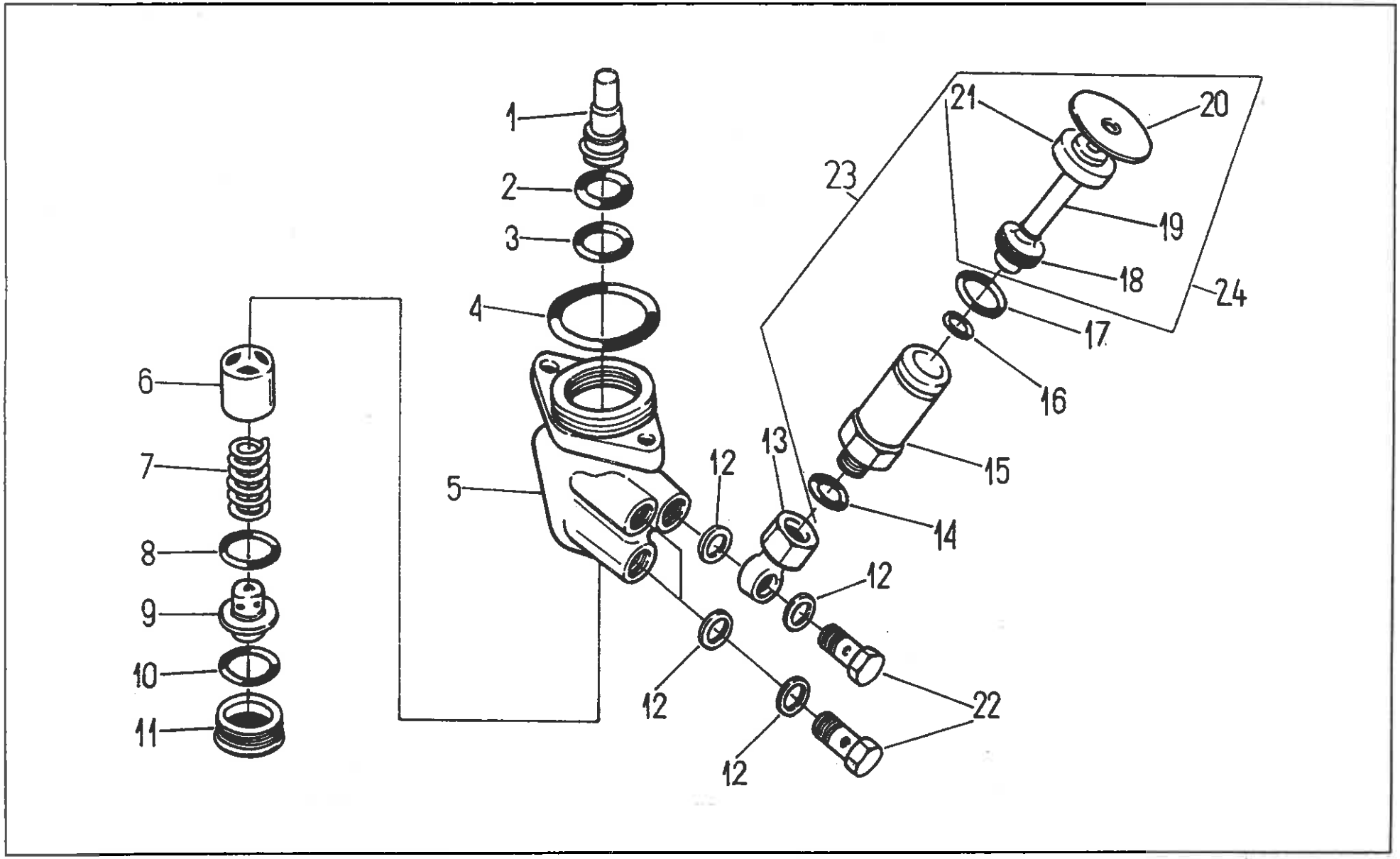
1
2
3
4
5
6
7
8
9
10
11
12
12
12
12
13
14
15
16
17
18
19
20
21
22
23
24

UKŁAD ZASILANIA PALIWEM • FUEL SYSTEM
Pompa zasilająca CD1M-2237 • Fuel feed pump

Nr poz. (No)	Oznaczenie (Nf)	Nr poz. podzespołu (V)	Nazwa (Name)	Liczba sztuk w ciągniku (Q)										Uwagi (R)
				932	934	1032	1034	1132	1134	1232	1234	1434	1634	
1	93.009.705		Tulejka ze sworzniem • Sleeve with pin	1	1	1	1	1	1	1	1	1	1	
2	54.51.03.33		Pierścień 22x18 ZN-67/MPC/06-03109 • Ring	1	1	1	1	1	1	1	1	1	1	
3	93.3269		Podkładka • Washer	2	2	2	2	2	2	2	2	2	2	
4	54.51.05.14		Pierścień uszczelniający 28x2 PN-64/M-73093 • Sealing ring	1	1	1	1	1	1	1	1	1	1	
5	93.009.706		Korpus pompy zasilającej • Fuel feed pump body	1	1	1	1	1	1	1	1	1	1	
6	93.3202		Tłok kompletny • Plunger assy	1	1	1	1	1	1	1	1	1	1	
7	93.009.203		Sprężyna tłoka • Plunger spring	1	1	1	1	1	1	1	1	1	1	
8	93.009.205		Uszczelka • Sealing washer	1	1	1	1	1	1	1	1	1	1	
9	93.3205		Zawór ssący • Intake valve	1	1	1	1	1	1	1	1	1	1	
10	54.51.03.19		Pierścień uszczelniający 25x21 ZN-67/MPC/06-03109 • Sealing ring	1	1	1	1	1	1	1	1	1	1	
11	93.009.204		Korek • Plug	1	1	1	1	1	1	1	1	1	1	
12	54.61.25.09		Pierścień uszczelniający 12x16 ZN-76/MPC/06-03126.3 • Sealing ring	6	6	6	6	6	6	6	6	6	6	
13	93.009.201		Złączka • Banjo connection	1	1	1	1	1	1	1	1	1	1	
14	54.61.25.13		Pierścień uszczelniający 14x20 ZN-76/MPC/06-03126.2 • Sealing ring	1	1	1	1	1	1	1	1	1	1	
15	93.009.206		Korpus pompki ręcznej • Feed pump body	1	1	1	1	1	1	1	1	1	1	
16	54.51.03.36		Pierścień uszczelniający 11x7 PN-60/M-86961 • Sealing ring	1	1	1	1	1	1	1	1	1	1	
17	93.009.207		Uszczelka • Sealing washer	1	1	1	1	1	1	1	1	1	1	
18	93.3266	24	Tłok • Plunger	1	1	1	1	1	1	1	1	1	1	
19	93.3264	24	Cięgło • Plunger rod	1	1	1	1	1	1	1	1	1	1	
20	93.3263	24	Pokrętło • Knurled handle	1	1	1	1	1	1	1	1	1	1	
21	93.3265	24	Nakrętka przesuwna • Sliding nut	1	1	1	1	1	1	1	1	1	1	
22	54.25.04.03		Śruba przelotowa 6 ZN-66/MPC/06-3156 • Banjo connection bolt	3	3	3	3	3	3	3	3	3	3	
23	93.009.209		Pompka ręczna • Hand priming pump	1	1	1	1	1	1	1	1	1	1	

Nr poz. (No)	Oznaczenie (Nr)	Nr poz. podzespołu (V)	Nazwa (Name)	Liczba sztuk w ciągniku (Q)										Uwagi (R)
				932	934	1032	1034	1132	1134	1232	1234	1434	1634	
24	93.009.202		Tłok kompletny • Plunger assy	1	1	1	1	1	1	1	1	1	1	
-	93.009.200		Pompa zsilająca CD1M-2237 • Fuel feed pump	1	1	1	1	1	1	1	1	1	1	

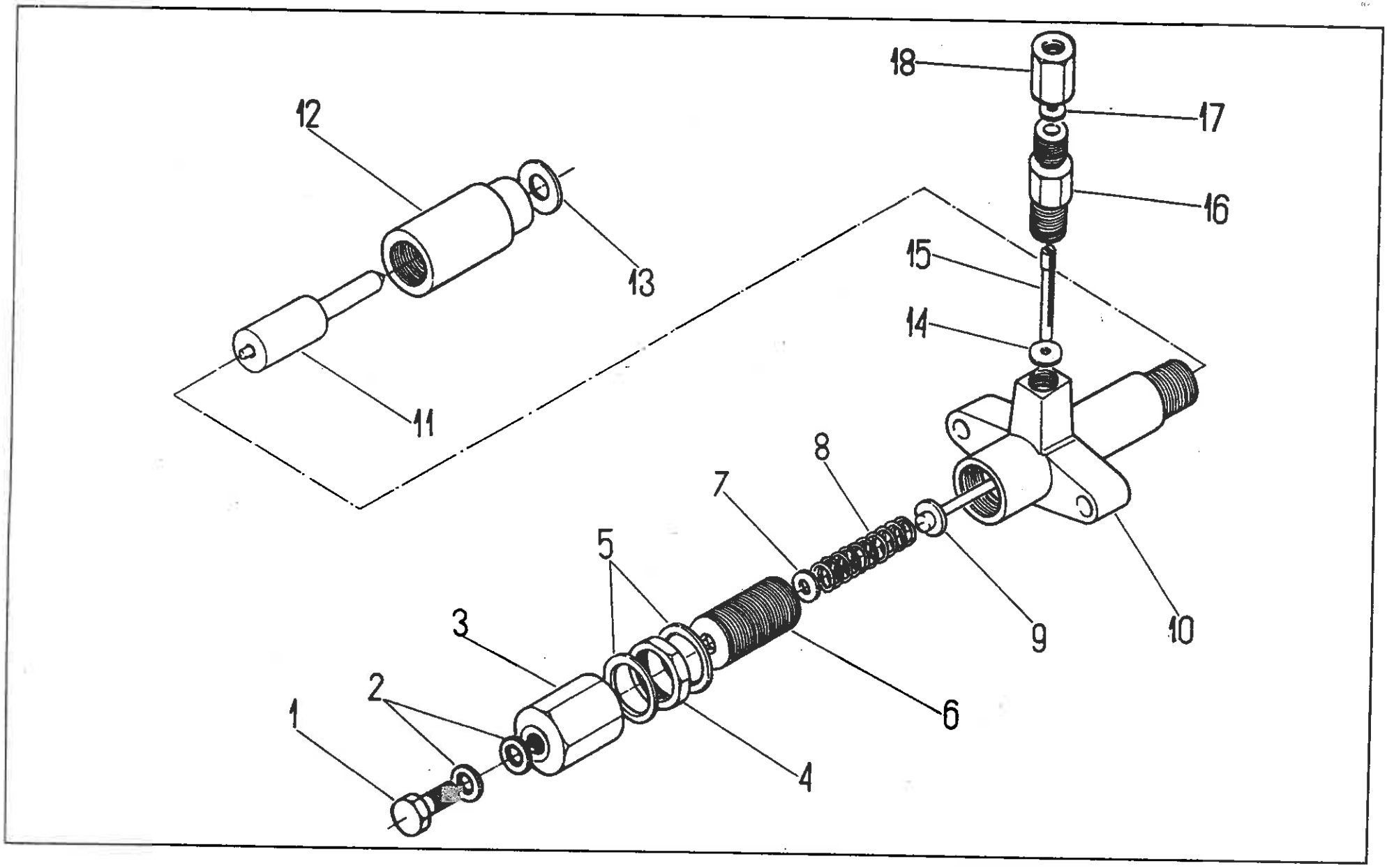
18
17
16
15
14
12
13
11
8
7
5
3
2
1
9
10
6
4

Wtryskiwacz VP81S453e • Injector

Nr poz. (No)	Oznaczenie (Nf)	Nr poz. podzespołu (V)	Nazwa (Name)	Liczba sztuk w ciągniku (Q)										Uwagi (R)
				932	934	1032	1034	1132	1134	1232	1234	1434	1634	
1	93.009.324		Śruba • Bolt	4	4	4	4	4	4	6	6	6	6	
2	54.61.25.04		Pierścień uszczelniający 8x12 • Seal ring	8	8	8	8	8	8	12	12	12	12	
3	93.009.336		Nakrętka ochronna • Protecting nut	4	4	4	4	4	4	6	6	6	6	
4	93.009.337		Nakrętka zabezpieczająca • Securing nut	4	4	4	4	4	4	6	6	6	6	
5	93.009.333		Uszczelka • Seal	8	8	8	8	8	8	12	12	12	12	
6	93.009.334		Śruba regulacyjna • Adjusting screw	4	4	4	4	4	4	6	6	6	6	
7	93.009.335		Podkładka • Washer	4	4	4	4	4	4	6	6	6	6	
8	93.009.332		Sprężyna • Spring	4	4	4	4	4	4	6	6	6	6	
9	93.009.331		Drążek wtryskiwacza • Injector needle	4	4	4	4	4	4	6	6	6	6	
10	93.009.330		Korpus wtryskiwacza • Injector body	4	4	4	4	4	4	6	6	6	6	
11	93.009.310		Końcówka wtryskiwacza DOP15OS430-1439 • Injector nozzle	4	4	-	-	-	-	6	6	-	-	
11	93.009.309		Końcówka wtryskiwacza DOP15OS535-1417 • Injector nozzle	-	-	4	4	4	4	-	-	6	6	
12	93.009.825		Nakrętka • Nut	4	4	4	4	4	4	6	6	6	6	
13	93.009.826		Uszczelka • Seal	4	4	4	4	4	4	6	6	6	6	
14	93.009.323		Podkładka • Washer	4	4	4	4	4	4	6	6	6	6	
15	93.0504		Element filtrujący • Filter element	4	4	4	4	4	4	6	6	6	6	
16	93.009.322		Króciec zasilający • Delivery pipe adaptor	4	4	4	4	4	4	6	6	6	6	
17	97.2221		Podkładka 6,5x10 CSN 30 1894 • Washer	4	4	4	4	4	4	6	6	6	6	
18	97.2232		Nakrętka M12x1,5 CSN 30 1894 • Nut	4	4	4	4	4	4	6	6	6	6	

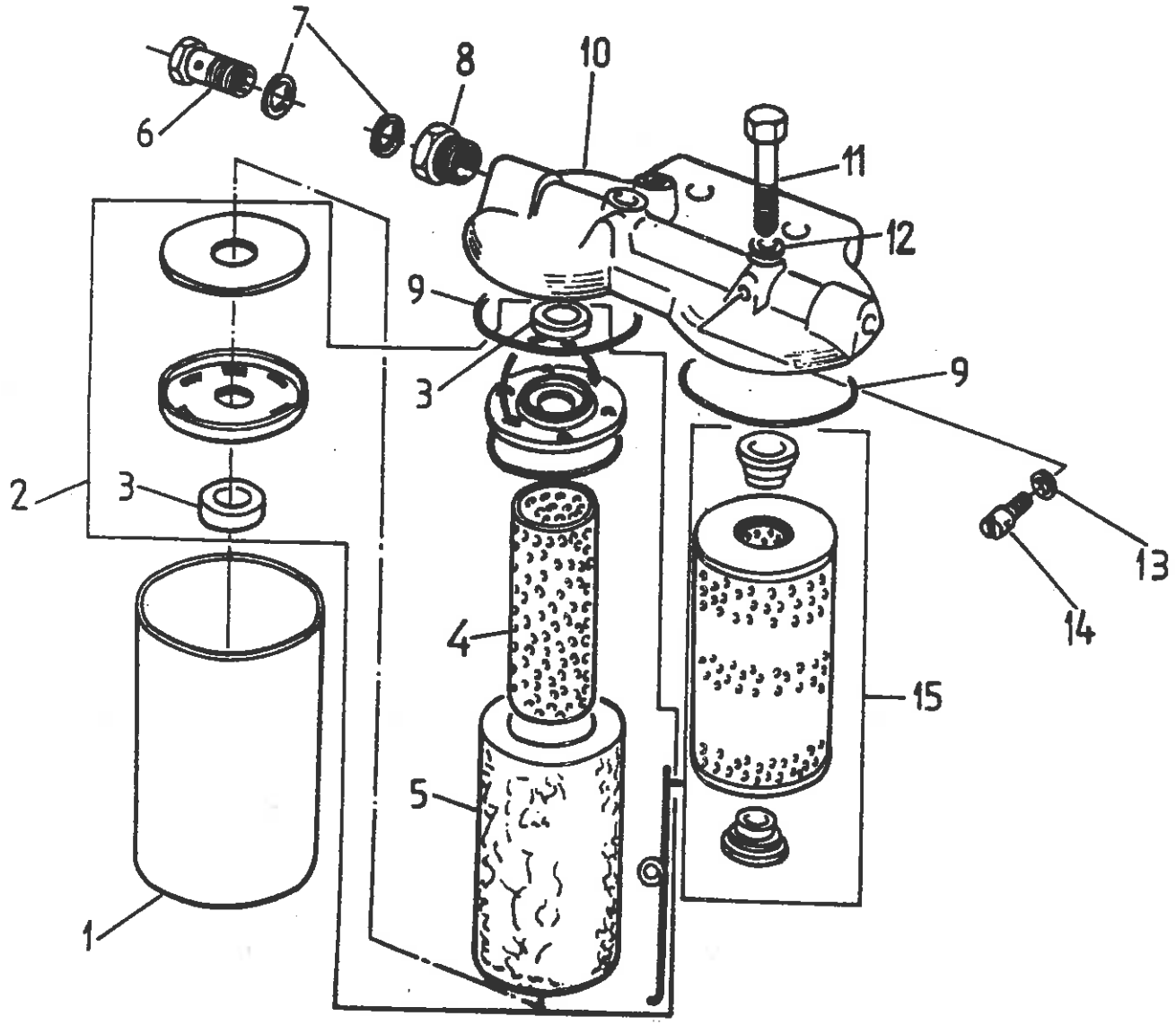
7
8
10
6
11
12
9
3
9
2
3
13
14
4
15
5
1

Filtr paliwa FD10RP1.3 • Fuel filter

Nr poz. (No)	Oznaczenie (Nf)	Nr poz. podzespołu (V)	Nazwa (Name)	Liczba sztuk w ciągniku (Q)										Uwagi (R)
				932	934	1032	1034	1132	1134	1232	1234	1434	1634	
1	F5-04-1		Naczynie filtru • Filter bowl	2	2	2	2	2	2	-	-	-	-	
2	F50-06		Wkład filtru filcowy kompletny • Felt filtering element assy	1	1	1	1	1	1	-	-	-	-	
3	F50-36	2	Uszczelka • Seal	2	2	2	2	2	2	-	-	-	-	
4	F50-41	2	Siatka filtru • Filter gauze	1	1	1	1	1	1	-	-	-	-	
5	F50-42	2	Wkład filcowy • Felt filtering element	1	1	1	1	1	1	-	-	-	-	
6	KN4-2		Śruba łącznika • Banjo connection bolt	2	2	2	2	2	2	-	-	-	-	
7	KN6-2		Uszczelka • Sealing washer	4	4	4	4	4	4	-	-	-	-	
8	KN5-1		Króciec • Pipe adaptor	2	2	2	2	2	2	-	-	-	-	
9	F50-22		Uszczelka • Seal	2	2	2	2	2	2	-	-	-	-	
10	F10-01-04		Pokrywa filtru • Filter cover head	1	1	1	1	1	1	-	-	-	-	
11	54.21.21.66		Śruba M8x75-5,8-B PN-85/M-82101 • Bolt	2	2	2	2	2	2	-	-	-	-	
12	KN6-1		Uszczelka • Sealing washer	2	2	2	2	2	2	-	-	-	-	
13	327-86		Uszczelka • Sealing washer	2	2	2	2	2	2	-	-	-	-	
14	327-90N/1		Wkręt odpowietrzający • Bleeding screw	1	1	1	1	1	1	-	-	-	-	
15	2201/10/A		Wkład filtru papierowy • Paper filtering element	1	1	1	1	1	1	-	-	-	-	

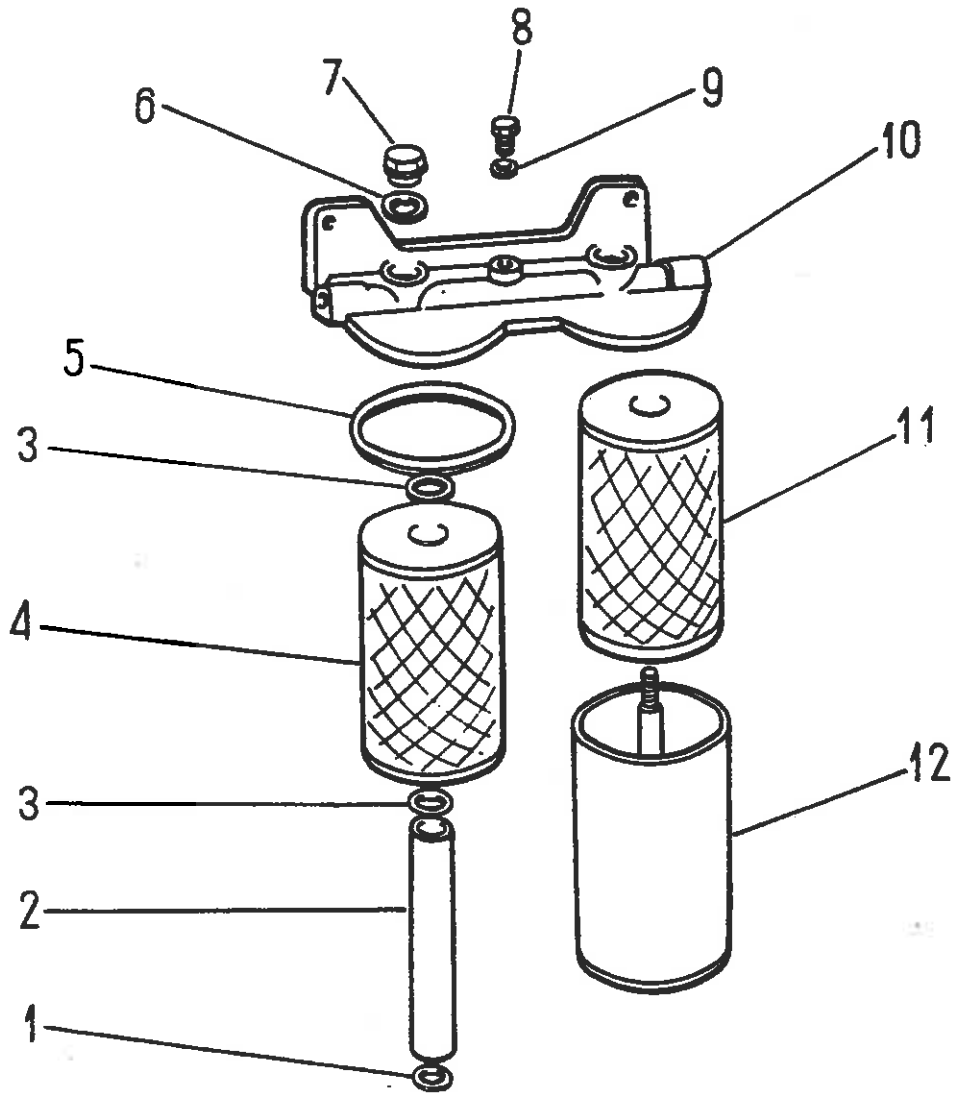
8
7
9
6
10
5
11
3
4
12
3
2
1

UKŁAD ZASILANIA PALIWEM • FUEL SYSTEM
Filtr zasilania paliwem 0086.009.015 • Fuel filter

Nr poz. (No)	Oznaczenie (Nf)	Nr poz. podzespołu (V)	Nazwa (Name)	Liczba sztuk w ciągniku (Q)										Uwagi (R)
				932	934	1032	1034	1132	1134	1232	1234	1434	1634	
-	86.009.		Filtr paliwa • Fuel filter	-	-	-	-	-	-	1	1	1	1	
1	93.1105		Pierścień uszczelniający • Sealing ring	-	-	-	-	-	-	2	2	2	2	
2	93.1106		Rurka zlewna • Discharge pipe	-	-	-	-	-	-	2	2	2	2	
3	93.1109		Pierścień uszczelniający • Sealing ring	-	-	-	-	-	-	4	4	4	4	
4	93.1207		Wkład filtru I zgrubny • Primary filtering element I	-	-	-	-	-	-	1	1	1	1	
5	93.1102		Pierścień uszczelniający • Sealing ring	-	-	-	-	-	-	2	2	2	2	
6	54.61.25.25		Pierścień uszczelniający 20x26 ZN-76/MPC/06-03126.2 • Sealing ring	-	-	-	-	-	-	2	2	2	2	
7	93.1210		Nakrętka • Nut	-	-	-	-	-	-	2	2	2	2	
8	93.1216		Śruba odpowietrzająca • Bleeding bolt	-	-	-	-	-	-	1	1	1	1	
9	54.61.25.13		Pierścień uszczelniający 14x20 ZN-76/MPC/06-03126.2 • Sealing ring	-	-	-	-	-	-	1	1	1	1	
10	93.1215		Korpus filtru • Filter cover head	-	-	-	-	-	-	1	1	1	1	
11	93.1209		Wkład filtru II dokładny • Secondary filtering element II (fine)	-	-	-	-	-	-	1	1	1	1	
12	93.1103		Osłona ze śrubą mocującą • Filter bowl with securing bolt	-	-	-	-	-	-	2	2	2	2	

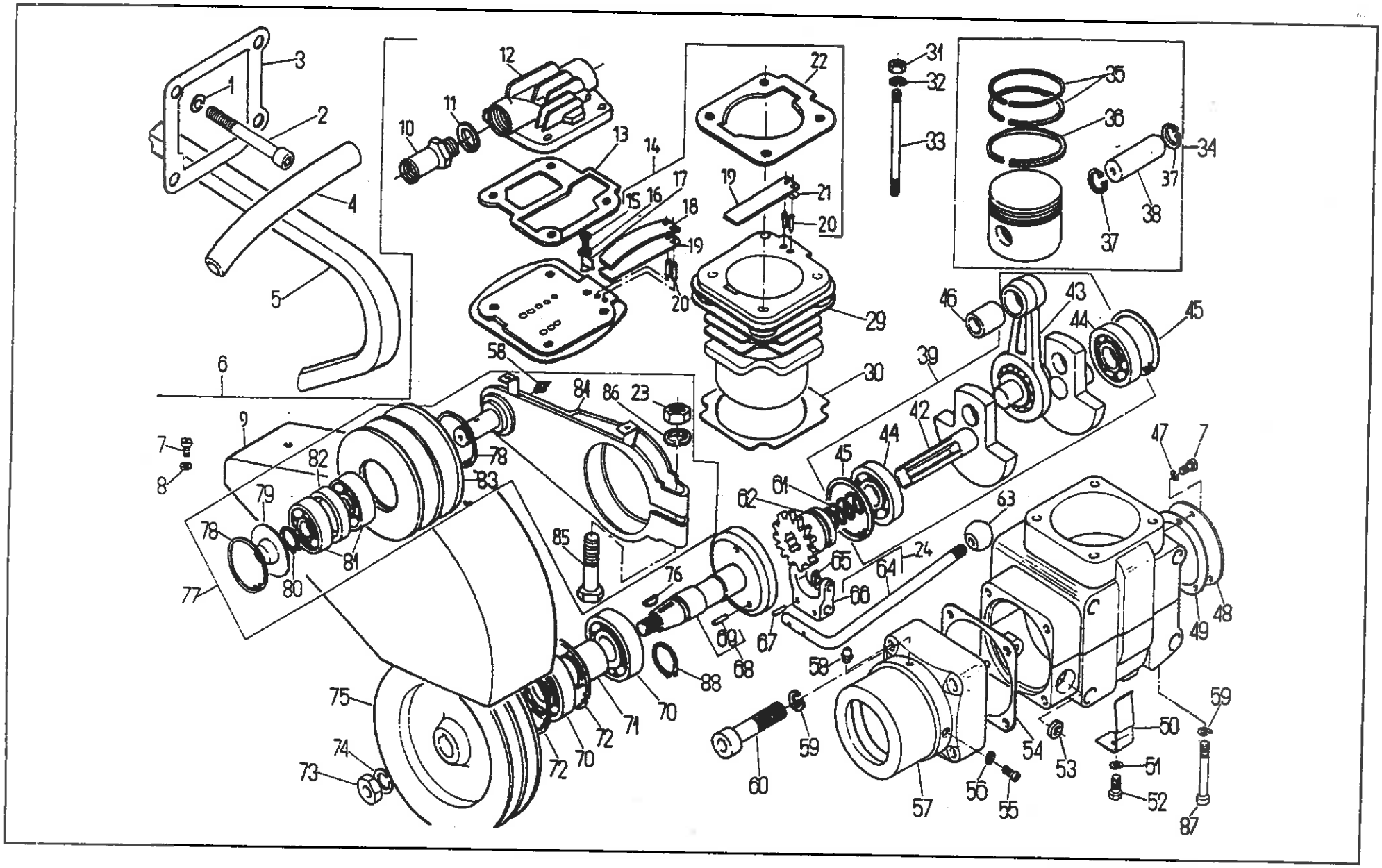
1
2
3
4
5
6
7
8
9
10
11
12
13
14
15
16
17
18
19
20
21
22
23
24
29
30
31
32
33
34
35
36
37
38
39
42
43
44
45
46
47
48
49
50
51
52
53
54
55
56
57
58
59
60
61
62
63
64
65
66
67
68
69
70
71
72
73
74
75
76
77
78
79
80
81
82
83
84
85
86
87
88

Nr poz. (No)	Oznaczenie (Nf)	Nr poz. podzespołu (V)	Nazwa (Name)	Liczba sztuk w ciągniku (Q)										Uwagi (R)
				932	934	1032	1034	1132	1134	1232	1234	1434	1634	
1	54.61.12.09		Podkładka sprężysta Z 8,2 PN-/M-82008 • Spring washer	8	8	8	8	8	8	8	8	8	8	
2	80.010.001		Śruba • Bolt	4	4	4	4	4	4	4	4	4	4	
3	80.010.003		Uszczelka sprężarki • Joint	1	1	1	1	1	1	1	1	1	1	
4	80.010.004		Przewód ssący • Inlet pipe	1	1	-	-	-	-	1	1	-	-	
4	83.010.002		Przewód ssący • Inlet pipe	-	-	1	1	1	1	-	-	1	1	
5	80.010.902		Pas klinowy • V-belt	2	2	2	2	2	2	2	2	2	2	
6	83.010.902		Sprężarka 601.26.902 • Compressor	1	1	1	1	1	1	1	1	1	1	
6	83.010.903		Sprężarka 601.26.901 (z osłoną) • Compressor (with guard)	1	1	1	1	1	1	1	1	1	1	z
7	54.22.18.04	6	Wkręt M5x10-4.8 PN-85/M-82215 • Screw	5	5	5	5	5	5	5	5	5	5	
8	54.61.01.02	6	Podkładka 5,3 PN-78/M-82006 • Washer	2	2	2	2	2	2	2	2	2	2	z
9	410.87.05.0	6	Osłona • Guard	1	1	1	1	1	1	1	1	1	1	z
10	601.14.131.04.2	6	Końcówka • Pipe connection	1	1	1	1	1	1	1	1	1	1	
11	54.64.08.05	6	Uszczelka 22AI BN-70/3611-90 • Joint	1	1	1	1	1	1	1	1	1	1	
12	601.22.101.04.	6	Głowica • Head	1	1	1	1	1	1	1	1	1	1	
13	601.22.103.04.	6	Uszczelka głowicy • Cylinder head gasket	1	1	1	1	1	1	1	1	1	1	
14	601.22.001.02.	6	Płyta zaworowa kompletna • Valve plate assy	1	1	1	1	1	1	1	1	1	1	
15	602.09.109.04.	14	Śruba • Bolt	1	1	1	1	1	1	1	1	1	1	
16	602.09.108.04.	14	Podkładka • Washer	1	1	1	1	1	1	1	1	1	1	
17	602.09.107.04.	14	Nakładka • Plate	1	1	1	1	1	1	1	1	1	1	
18	602.09.106.04.	14	Ogranicznik • Stop	1	1	1	1	1	1	1	1	1	1	
19	601.10.133.04.	14	Listwa zaworowa • Valve bar	2	2	2	2	2	2	2	2	2	2	
20		14	Igiełka 2x11,8-A5 PN-83/M-86456 • Needle	4	4	4	4	4	4	4	4	4	4	
21	602.09.105.04.	14	Dociskacz • Holder	1	1	1	1	1	1	1	1	1	1	
22	601.22.104.04.	14	Uszczelka płyty • Plate gasket	1	1	1	1	1	1	1	1	1	1	

Nr poz. (No)	Oznaczenie (Nf)	Nr poz. podzespołu (V)	Nazwa (Name)	Liczba sztuk w ciągniku (Q)										Uwagi (R)
				932	934	1032	1034	1132	1134	1232	1234	1434	1634	
23	54.23.13.12	77	Nakrętka M10-5-B PN-86/M-82144 • Nut	1	1	1	1	1	1	1	1	1	1	
24	601.14.013.03.		Podzespół dźwigni • Lever assy	1	1	1	1	1	1	1	1	1	1	
29	601.26.101.04.	6	Cylinder • Cylinder	1	1	1	1	1	1	1	1	1	1	
30	410.01.03.0	6	Uszczelka cylindra • Cylinder joint	1	1	1	1	1	1	1	1	1	1	
31	54.23.13.10	6	Nakrętka M8-5-B cynk PN-86/M-82144 • Nut	4	4	4	4	4	4	4	4	4	4	
32	895.109.470.4	6	Podkładka • Washer	4	4	4	4	4	4	4	4	4	4	
33	54.21.24.08	6	Śruba dwustronna M8x95-5.8 cynk PN-60/M-82164 • Stud	4	4	4	4	4	4	4	4	4	4	
34	HS11.45X	6	Tłok kompletny • Piston assy	1	1	1	1	1	1	1	1	1	1	
35	442.15.03.0	34	Pierścień uszczelniający • Compression ring	2	2	2	2	2	2	2	2	2	2	
36	442.15.04.0	34	Pierścień zgarniający • Oil control ring	1	1	1	1	1	1	1	1	1	1	
37	54.62.05.55	34,34',34'	Pierścień osadczy sprężynujący W 15 PN-81/M-85111 • Inner circlip	2	2	2	2	2	2	2	2	2	2	
38	442.15.02.0	34,34',34'	Sworzeń tłokowy • Piston pin	1	1	1	1	1	1	1	1	1	1	
39	601.14.016.02.	6	Wał korbowy kompletny • Crankshaft assy	1	1	1	1	1	1	1	1	1	1	
42	HS26.08	39	Czop przedni • Front crank-pin	1	1	1	1	1	1	1	1	1	1	
43	HS26.09X	39	Korbowód kompletny • Connecting rod assy	1	1	1	1	1	1	1	1	1	1	
44	54.31.01.17	39	Łożysko toczne 6303 PN-85/M-86100 • Bearing	2	2	2	2	2	2	2	2	2	2	
45	54..62.05.09	6	Pierścień osadczy sprężynujący 47 W PN-81/M-85111 • Circlip	2	2	2	2	2	2	2	2	2	2	
46	601.14.122.04.	6	Tulejka • Bush	1	1	1	1	1	1	1	1	1	1	
47	54.61.03.05	6	Podkładka sprężysta Z 5,1 PN-77/M-82008 • Spring washer	3	3	3	3	3	3	3	3	3	3	
48	410.01.08.0	6	Pokrywka • Cover	1	1	1	1	1	1	1	1	1	1	
49	410.01.09.0	6	Uszczelka • Joint	1	1	1	1	1	1	1	1	1	1	
50	HS26.14	6	Zatrzask • Lock	1	1	1	1	1	1	1	1	1	1	
51	54.61.12.07	6	Podkładka sprężysta Z 6,1 PN-77/M-82008 • Spring washer	1	1	1	1	1	1	1	1	1	1	
52	54.21.06.54	6	Śruba M6x10-5.8-B PN-85/M-82105 • Bolt	1	1	1	1	1	1	1	1	1	1	

Nr poz. (No)	Oznaczenie (Nf)	Nr poz. podzespołu (V)	Nazwa (Name)	Liczba sztuk w ciągniku (Q)										Uwagi (R)
				932	934	1032	1034	1132	1134	1232	1234	1434	1634	
53	54.51.01.63	6	Pierścień uszczelniający A8x16x7 PN-81 M/86960 • Seal ring	1	1	1	1	1	1	1	1	1	1	
54	410.01.05.0	6	Uszczelka • Joint	1	1	1	1	1	1	1	1	1	1	
55	54.22.18.39	6	Wkręt M6x10-4.8-B PN-85/M-82215 • Screw	1	1	1	1	1	1	1	1	1	1	
56	41.530.012	6	Uszczelka • Joint	1	1	1	1	1	1	1	1	1	1	
57	HS26.04	6	Obudowa sprzęgła • Coupling casing	1	1	1	1	1	1	1	1	1	1	
58	54.63.02.01	6	Smarowniczka St M6x1 PN-76/M-86002 • Grease nipple	2	2	2	2	2	2	2	2	2	2	
59	54.61.12.09	6	Podkładka sprężysta Z 8,2 PN-77/M-82008 • Spring washer	12	12	12	12	12	12	12	12	12	12	
60	54.21.26.18	6	Śruba M8x25-8.8 PN-87/M-32302 • Bolt	4	4	4	4	4	4	4	4	4	4	
61	896.032.380.4	6	Sprężyna • Spring	1	1	1	1	1	1	1	1	1	1	
62.	HS26.06	6	Koło zębate • Gear	1	1	1	1	1	1	1	1	1	1	
63	54.69.02.03	6	Gałka kulista B25 PN-63/M-56170 • Spherical knob	1	1	1	1	1	1	1	1	1	1	
64	601.14.127.04.	24	Dźwignia • Lever	1	1	1	1	1	1	1	1	1	1	
65	410.83.11.0	6	Kamień • Slider	2	2	2	2	2	2	2	2	2	2	
66	601.14.126.04.	24	Widełki • Fork	1	1	1	1	1	1	1	1	1	1	
67	54.37.01.82	6	Kołek walcowy 3n6x16 PN-66/M-85021 • Dowel	2	2	2	2	2	2	2	2	2	2	
68	HS26.03X	6	Wałek napędowy kompletny • Drive shaft assy	1	1	1	1	1	1	1	1	1	1	
69	54.27.01.62	68	Kołek walcowy 5n7x12 PN-66/M-85021 • Dowel	3	3	3	3	3	3	3	3	3	3	
70	54.31.01.61	6	Łożysko toczne 6304 RS PN-85/M-86100 • Bearing	2	2	2	2	2	2	2	2	2	2	
71		6	Tuleja • Bush	1	1	1	1	1	1	1	1	1	1	
72	54.62.05.10	6	Pierścień osadczy sprężynujący 52 W PN-81/M-85111 • Circlip	2	2	2	2	2	2	2	2	2	2	
73	54.23.06.09	6	Nkrętka M12x1,25-0,4-A PN-86/M-82153 • Nut	1	1	1	1	1	1	1	1	1	1	
74	54.61.03.16	6	Podkładka sprężysta Z 12,2 PN-77/M-82008 • Spring washer	1	1	1	1	1	1	1	1	1	1	
75	HS26.10	6	Koło pasowe • V-belt pulley	1	1	1	1	1	1	1	1	1	1	
76	54.26.01.04	6	Wpust czółenkowy 4x6,5 PN-73/M-85008 • Woodruff key	1	1	1	1	1	1	1	1	1	1	

Nr poz. (No)	Oznaczenie (Nf)	Nr poz. podzespołu (V)	Nazwa (Name)	Liczba sztuk w ciągniku (Q)										Uwagi (R)
				932	934	1032	1034	1132	1134	1232	1234	1434	1634	
77	601.14.017.02.	6	Napinacz paska • V-belt tensioner	1	1	1	1	1	1	1	1	1	1	z
77	601.14.018.02.	6	Napinacz paska • V-belt tensioner	1	1	1	1	1	1	1	1	1	1	
78	54.62.05.06	77	Pierścień osadczy sprężynujący 40 W PN-81/M-85111 • Circlip	2	2	2	2	2	2	2	2	2	2	
79	HS26.13	77	Pokrywka • Cover	1	1	1	1	1	1	1	1	1	1	
80	54.62.04.04	77	Pierścień osadczy sprężynujący 17 Z PN-81/M-85111 • Circlip	1	1	1	1	1	1	1	1	1	1	
81	54.31.02.04	77	Łożysko kulkowe 6203RS PN-85/M-86100 • Bearing	2	2	2	2	2	2	2	2	2	2	
82	410.87.06.0	77	Pierścień dystansowy • Spacing ring	1	1	1	1	1	1	1	1	1	1	
83	HS26.11	77	Kółko napinacza• Tensioner pulley	1	1	1	1	1	1	1	1	1	1	
84	601.14.019.02.0	77	Ramię napinacza kompletne • Tensioner arm assy	1	1	1	1	1	1	1	1	1	1	
84	601.14.020.02.	77	Ramię napinacza kompletne • Tensioner arm assy	1	1	1	1	1	1	1	1	1	1	z
85	54.21.21.97	77	Śruba M10x65-8.8-B PN-85/M-82101 • Bolt	1	1	1	1	1	1	1	1	1	1	
86	54.61.02.04	77	Podkładka 10,5 A PN-78/M-82007 • Washer	1	1	1	1	1	1	1	1	1	1	
87	54.21.26.19	6	Śruba M8x65-8.8 PN-87/M-82302 • Bolt	1	1	1	1	1	1	1	1	1	1	
88	54.62.04.09	6	Pierścień osadczy sprężynujący 20 Z PN-81/M-85111 • Circlip	4	4	4	4	4	4	4	4	4	4	
34'	HS11.45X/60,5		Tłok kompletny nadwymiarowy Ø 60,5 • Piston assy , oversize - dia 60,5	1	1	1	1	1	1	1	1	1	1	
35'	442.15.03.0/60,5	34'	Pierścień uszczelniający • Compression ring	1	1	1	1	1	1	1	1	1	1	
36'	442.15.04.0/60,5	34'	Pierścień zgarniający • Oil control ring	2	2	2	2	2	2	2	2	2	2	
34"	HS11.45X/61		Tłok kompletny nadwymiarowy Ø 61 • Piston assy , oversize - dia 61	1	1	1	1	1	1	1	1	1	1	
35"	442.15.03.0/61	34"	Pierścień uszczelniający • Compression ring	1	1	1	1	1	1	1	1	1	1	
36"	442.15.04.0/61	34"	Pierścień zgarniający • Oil control ring	2	2	2	2	2	2	2	2	2	2	
				1	1	1	1	1	1	1	1	1	1	

Uwaga:

Pozycje 25, 26, 27, 28, 40, 41 nie wykorzystane

Note:

Items 25, 26, 27, 28, 40, 41 - vacant

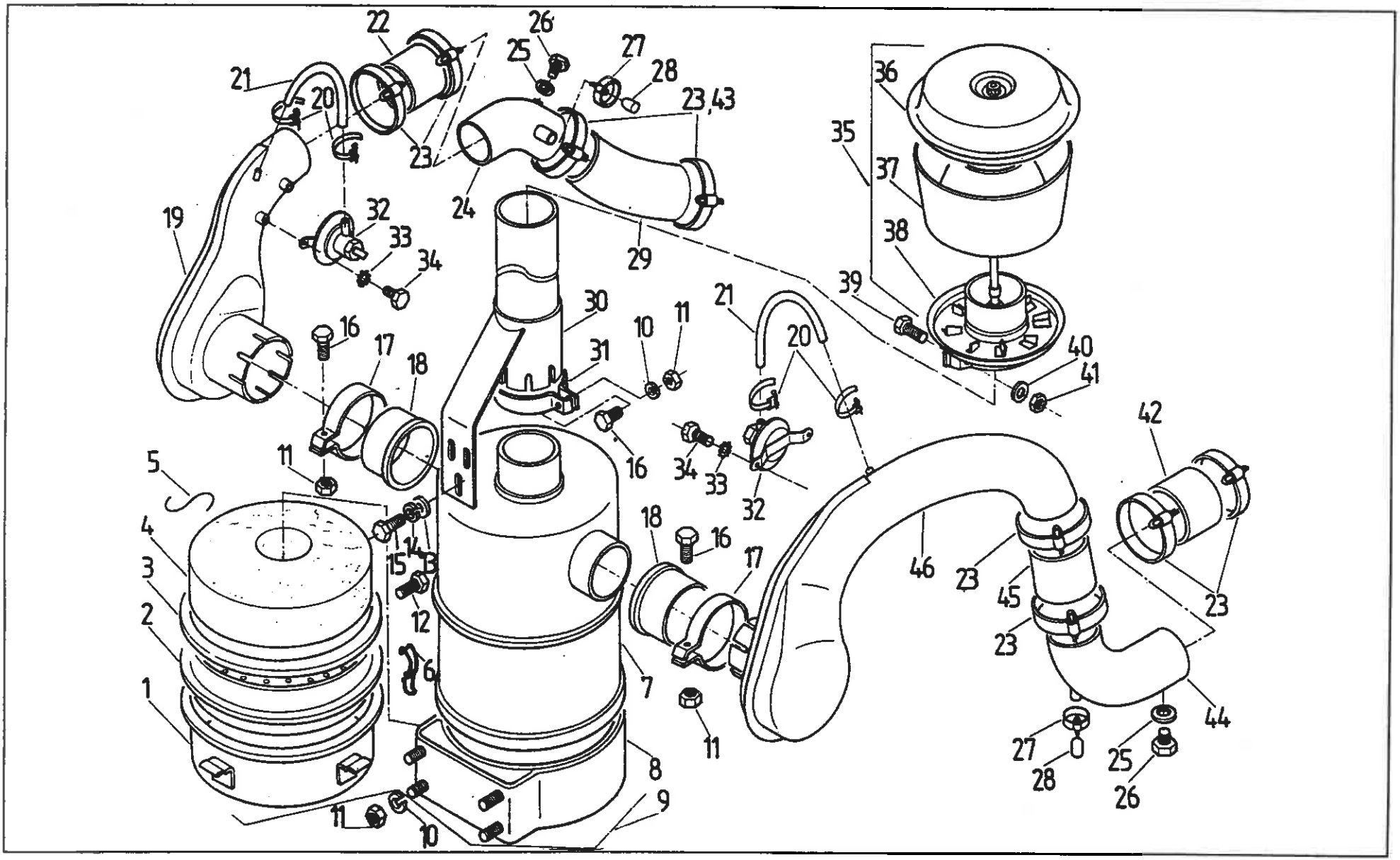
22
26
25
27
28
23,43
21
20
23
24
29
36
35
37
38
39
40
41
42
19
32
33
34
30
31
10
11
21
20
16
17
18
16
34
33
32
11
5
4
3
2
1
15
14
13
12
6
18
16
17
46
23
45
23
23
23
7
11
8
9
10
11
27
28
25
26
44

Nr poz. (No)	Oznaczenie (Nr)	Nr poz. podzespołu (V)	Nazwa (Name)	Liczba sztuk w ciągniku (Q)										Uwagi (R)
				932	934	1032	1034	1132	1134	1232	1234	1434	1634	
1	93.011.023	9	Miska olejowa • Oil cup	1	1	-	-	-	-	-	-	-	-	
1	93.011.045	9	Miska olejowa • Oil cup	-	-	1	1	1	1	1	1	-	-	
1	93.011.046	9	Miska olejowa • Oil cup	-	-	-	-	-	-	-	-	1	1	
2	93.011.024	9	Wkład dolny • Lower cleaner element	1	1	-	-	-	-	-	-	-	-	
2	93.011.043	9	Wkład dolny • Lower cleaner element	-	-	1	1	1	1	1	1	-	-	
2	93.011.044	9	Wkład dolny • Lower cleaner element	-	-	-	-	-	-	-	-	1	1	
3	93.011.042	9	Uszczelka • Joint	1	1	-	-	-	-	-	-	-	-	
3	93.011.027	9	Uszczelka • Joint	-	-	1	1	1	1	1	1	-	-	
3	93.011.026	9	Uszczelka • Joint	-	-	-	-	-	-	-	-	1	1	
4	93.011.041	9	Wkład filtru • Cleaner element	2	2	-	-	-	-	-	-	-	-	
4	93.011.029	9	Wkład filtru • Cleaner element	-	-	2	2	2	2	2	2	-	-	
4	93.011.028	9	Wkład filtru • Cleaner element	-	-	-	-	-	-	-	-	3	3	
5		9	Sprężyna L=355 CSN 80 8521 • Spring	2	2	-	-	-	-	-	-	-	-	
5		9	Sprężyna L=380 CSN 80 8521 • Spring	-	-	2	2	2	2	2	2	4	4	
6	93.011.025	9	Zapinka • Clip	4	4	4	4	4	4	4	4	4	4	
7	93.011.035	9	Obudowa filtru • Cleaner housing	1	1	-	-	-	-	-	-	-	-	
7	93.011.036	9	Obudowa filtru • Cleaner housing	-	-	1	1	1	1	1	1	-	-	
7	93.011.037	9	Obudowa filtru • Cleaner housing	-	-	-	-	-	-	-	-	1	1	
8	93.011.038	9	Obejma • Clamp	1	1	-	-	-	-	-	-	-	-	
8	93.011.039	9	Obejma • Clamp	-	-	1	1	1	1	1	1	-	-	
8	93.011.040	9	Obejma • Clamp	-	-	-	-	-	-	-	-	1	1	
9	80.011.110		Filtr powietrza • Air cleaner	1	1	-	-	-	-	-	-	-	-	
9	83.012.901		Filtr powietrza • Air cleaner	-	-	1	1	1	1	1	1	-	-	
9	89.012.901		Filtr powietrza • Air cleaner	-	-	-	-	-	-	-	-	1	1	

Nr poz. (No)	Oznaczenie (Nf)	Nr poz. podzespołu (V)	Nazwa (Name)	Liczba sztuk w ciągniku (Q)										Uwagi (R)
				932	934	1032	1034	1132	1134	1232	1234	1434	1634	
10	54.62.03.10		Podkładka sprężysta 8,2 PN-77/M-82008 • Spring washer	5	5	5	5	5	5	5	5	5	5	
11	54.23.01.05		Nakretka M8-4-C PN-75/M-82144 • Nut	6	6	6	6	6	6	6	6	6	6	
12	54.21.06.05		Śruba M8x20-5,6-B PN-85/M-82105 • Bolt	8	8	-	-	-	-	-	-	-	-	
12	54.21.06.28		Śruba M8x18-5,6-B PN-85/M-82105 • Bolt	-	-	8	8	8	8	8	8	8	8	
13	54.61.01.06		Podkładka okrągła K 8,4 PN-78/M-82006 • Washer	3	3	3	3	3	3	3	3	3	3	z
14	54.61.12.09		Podkładka sprężysta Z 8,2 PN-77/M-82008 • Spring washer	3	3	3	3	3	3	3	3	3	3	z
15	54.21.06.28		Śruba M8x18-5,6-B PN-85/M-82105 • Bolt	3	3	3	3	3	3	3	3	3	3	z
16	54.21.06.15		Śruba M8x25-5,6-B PN-85/M-82105 • Bolt	2	2	2	2	2	2	2	2	2	2	
17	83.012.002		Opaska Ø 90 • Clamping band	1	1	1	1	1	1	1	1	-	-	
17	89.012.022		Opaska Ø 110 • Clamping band	-	-	-	-	-	-	-	-	1	1	
18	83.012.001		Pierścień uszczelniający • Seal ring	1	1	1	1	1	1	1	1	-	-	
18	89.012.021		Pierścień uszczelniający • Seal ring	-	-	-	-	-	-	-	-	1	1	
19	84.011.510		Komora kompletna • Intake chamber	1	1	-	-	-	-	-	-	-	-	
19	87.011.510		Komora kompletna • Intake chamber	-	-	-	-	-	-	1	1	-	-	
20	54.69.09.10		Opaska B195 PN-63/M-74905 • Clamping band	2	2	2	2	2	2	2	2	2	2	
21	84.011.501		Przewód • Hose	1	1	1	1	1	1	1	1	1	1	
22	83.012.006		Przewód • Hose	1	1	-	-	-	-	-	-	-	-	
22	86.011.005		Przewód Ø 70 • Hose	-	-	-	-	-	-	1	1	-	-	
23	84.011.029		Opaska Ø 82 • Clamping band	4	4	4	4	4	4	2	2	4	4	
23	87.011.019		Opaska Ø 90 • Clamping band	-	-	-	-	-	-	2	2	-	-	
24	84.011.020		Rurociąg • Intake tube	1	1	-	-	-	-	-	-	-	-	
24	87.011.020		Rurociąg • Intake tube	-	-	-	-	-	-	1	1	-	-	
25	54.61.25.07		Pierścień uszczelniający 10x14 ZN-76/MPC/06-03126.3 • Seal ring	1	1	1	1	1	1	1	1	1	1	
26	54.69.12.02		Korek M10x1 ZN-63/MPC/06-03114 • Plug	1	1	1	1	1	1	1	1	1	1	

Nr poz. (No)	Oznaczenie (NI)	Nr poz. podzespołu (V)	Nazwa (Name)	Liczba sztuk w ciągniku (Q)										Uwagi (R)
				932	934	1032	1034	1132	1134	1232	1234	1434	1634	
27	84.011.039		Opaska Ø 30 • Clamping band	2	2	2	2	2	2	2	2	2	2	
28	80.012.013		Korek • Plug	1	1	1	1	1	1	1	1	1	1	
29	84.012.004		Przewód • Hose	1	1	-	-	-	-	-	-	-	-	
29	86.011.004		Przewód • Hose	-	-	-	-	-	-	1	1	-	-	
30	84.011.100		Łącznik • Link	1	1	-	-	-	-	-	-	-	-	z
30	83.011.100		Łącznik • Link	-	-	1	1	1	1	1	1	-	-	z
30	89.011.100		Łącznik • Link	-	-	-	-	-	-	-	-	1	1	z
31	86.011.008		Opaska Ø 80 • Clamping band	1	1	-	-	-	-	-	-	-	-	z
31	83.011.104		Opaska Ø 103 • Clamping band	-	-	1	1	1	1	1	1	1	1	z
32	84.011.905		Indicator • Indicator	1	1	1	1	1	1	1	1	1	1	
33	54.61.14.06		Podkładka sprężysta ząbkowana 5,3 PN-82/M-82024 • Spring washer	2	2	2	2	2	2	2	2	2	2	
34	54.21.07.04		Śruba M5x8-5,6-A PN-85/M-82105 • Bolt	2	2	2	2	2	2	2	2	2	2	
35	84.012.901		Filtr wstępny • Primary cleaner	1	1	-	-	-	-	-	-	-	-	
35	83.012.902		Filtr wstępny • Primary cleaner	-	-	1	1	1	1	1	1	-	-	
35	89.012.902		Filtr wstępny • Primary cleaner	-	-	-	-	-	-	-	-	1	1	
36	93.011.017	35	Pokrywa • Cover	1	1	-	-	-	-	-	-	-	-	
36	93.011.030	35	Pokrywa • Cover	-	-	1	1	1	1	1	1	1	1	
37	93.011.018	35	Zbiornik pyłu • Sediment bowl	1	1	-	-	-	-	-	-	-	-	
37	93.011.031	35	Zbiornik pyłu • Sediment bowl	-	-	1	1	1	1	1	1	-	-	
37	93.011.032	35	Zbiornik pyłu • Sediment bowl	-	-	-	-	-	-	-	-	1	1	
38	93.011.019	35	Odrzutnik • Thrower	1	1	-	-	-	-	-	-	-	-	
38	93.011.033	35	Odrzutnik • Thrower	-	-	1	1	1	1	1	1	-	-	
38	93.011.034	35	Odrzutnik • Thrower	-	-	-	-	-	-	-	-	1	1	
39	54.21.06.24		Śruba M8x30-5,6-B PN-74/M-82105 • Bolt	-	-	1	1	1	1	1	1	1	1	

Nr poz. (No)	Oznaczenie (Nf)	Nr poz. podzespołu (V)	Nazwa (Name)	Liczba sztuk w ciągniku (Q)										Uwagi (R)
				932	934	1032	1034	1132	1134	1232	1234	1434	1634	
39	54.21.06.15		Śruba M8x25-5,6-B PN-74/M-82105 • Bolt	1	1	-	-	-	-	-	-	-	-	
40	54.61.01.06		Podkładka okrągła K 8,4 PN-78/M-82006 • Washer	1	1	1	1	1	1	1	1	1	1	
41	54.23.01.05		Nakrętka M8-4-C PN-75/M-82144 • Nut	1	1	1	1	1	1	1	1	1	1	
42	83.011.004		Przewód • Hose	-	-	1	1	1	1	-	-	-	-	
42	89.012.032		Przewód • Hose	-	-	-	-	-	-	-	-	1	1	
43	83.012.002		Opaska Ø 90 • Clamping band	-	-	-	-	-	-	2	2	-	-	
44	83.011.020		Rurociąg II • Intake tube II	-	-	1	1	1	1	-	-	-	-	
44	89.012.050		Rurociąg II • Intake tube II	-	-	-	-	-	-	-	-	1	1	
45	89.012.032		Przewód • Hose	-	-	1	1	1	1	-	-	1	1	
46	83.011.510		Rurociąg I • Intake tube I	-	-	1	1	1	1	-	-	-	-	
46	89.011.510		Rurociąg II • Intake tube II	-	-	-	-	-	-	-	-	1	1	

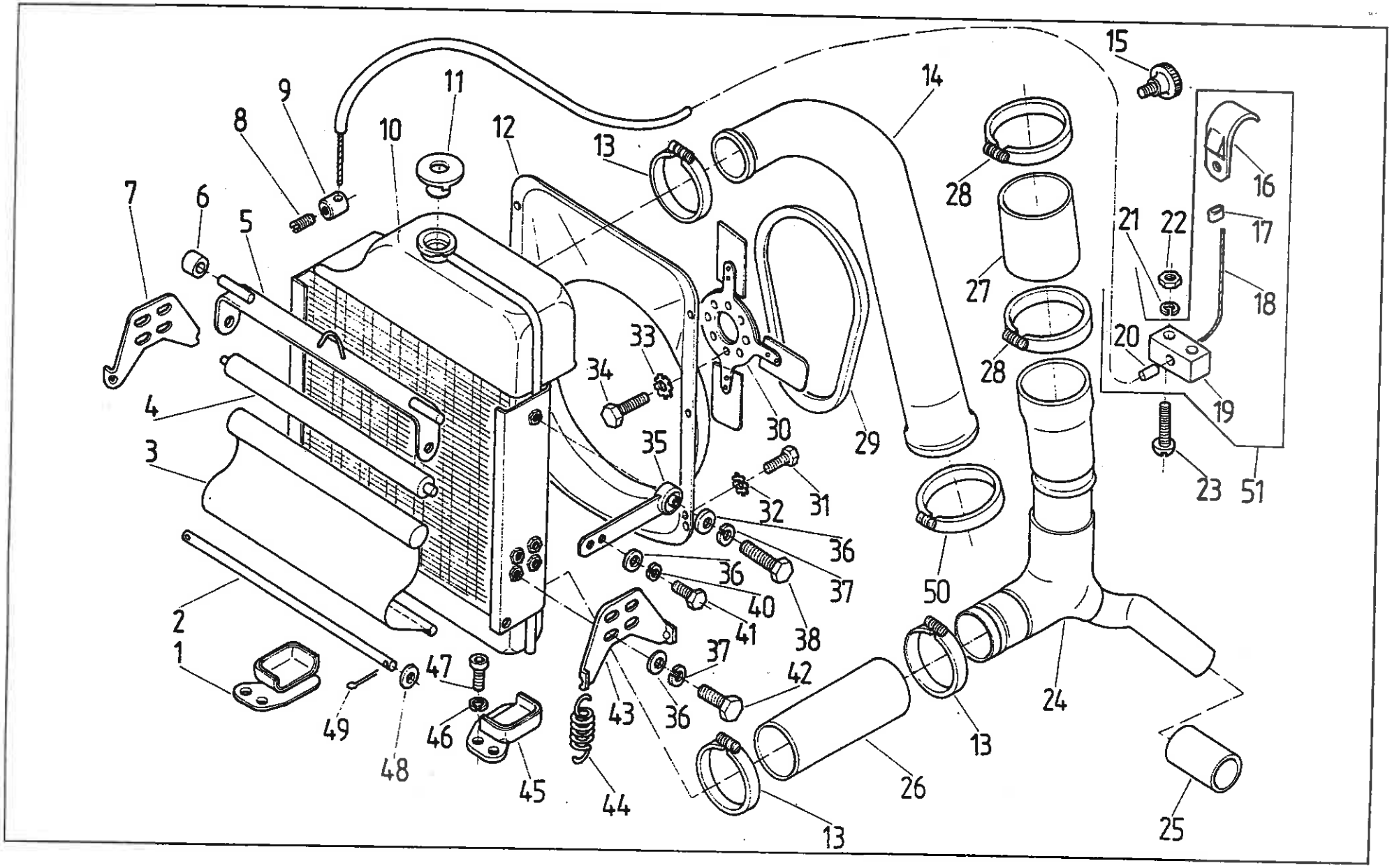
1
2
3
4
5
6
7
8
9
10
11
12
13
14
15
16
17
18
19
20
21
22
23
24
25
26
27
28
29
30
31
32
33
34
35
36
37
38
40
41
42
43
44
45
46
47
48
49
50
51

Nr poz. (No)	Oznaczenie (Nr)	Nr poz. podzespołu (V)	Nazwa (Name)	Liczba sztuk w ciągniku (Q)										Uwagi (R)
				932	934	1032	1034	1132	1134	1232	1234	1434	1634	
1	84.013.630		Uchwyt prawy • RH holder	1	1	-	-	-	-	-	-	-	-	
1	87.013.620		Uchwyt prawy • RH holder	-	-	1	1	1	1	1	1	1	1	
2	80.013.037		Pręt zasłony • Shuter rod	1	1	1	1	1	1	1	1	1	1	
3	80.013.032		Zasłona • Shutter	1	1	-	-	-	-	-	-	-	-	
3	86.013.007		Zasłona • Shutter	-	-	1	1	1	1	1	1	1	1	
4	80.013.902		Wałek zasłony • Shutter stem	1	1	1	1	1	1	1	1	1	1	
5	80.013.050		Rama zasłony chłodnicy • Radiator shutter frame	1	1	1	1	1	1	1	1	1	1	
6	80.013.036		Ochraniacz • Protector	2	2	2	2	2	2	2	2	2	2	
7	84.013.607		Wspornik I • Bracket I	-	-	1	1	1	1	1	1	1	1	
7	84.013.611		Wspornik II • Bracket II	1	1	-	-	-	-	-	-	-	-	
8	54.22.10.02		Wkręt dociiskowy M4x10-14M PN-82/M-82273 • Screw	1	1	1	1	1	1	1	1	1	1	
9	86.013.021		Oko linki • Cable eye	1	1	1	1	1	1	1	1	1	1	
10	84.613.911		Chłodnica wody • Water radiator	1	1-	-	-	-	-	-	-	-	-	
10	83.613.911		Chłodnica wody • Water radiator	-	-	1	1	1	1	-	-	-	-	
10	87.613.911		Chłodnica wody • Water radiator	-	-	-	-	-	-	1	1	-	-	
10	89.613.911		Chłodnica wody • Water radiator	-	-	-	-	-	-	-	-	1	1	
11	84.613.912		Korek chłodnicy • Radiator filler cap	1	1	1	1	1	1	1	1	1	1	
12	80.013.120		Osłona wentylatora • Fan funnel	1	1	-	-	-	-	-	-	-	-	
12	86.013.038		Osłona wentylatora • Fan funnel	-	-	1	1	1	1	1	1	1	1	
13	84.013.019		Opaska nr 3 • Clamping band	3	3	3	3	3	3	3	3	3	3	
14	80.013.093		Przewód górny • Upper hose	1	1	-	-	-	-	-	-	-	-	
14	80.013.004		Przewód górny • Upper hose	-	-	1	1	1	1	-	-	1	1	
14	86.013.023		Przewód górny • Upper hose	-	-	-	-	-	-	1	1	-	-	
15	54.21.34.08		Śruba M5x8.8 PN-66/M-82456 • Bolt	1	1	1	1	1	1	1	1	1	1	

Nr poz. (No)	Oznaczenie (Nf)	Nr poz. podzespołu (V)	Nazwa (Name)	Liczba sztuk w ciągniku (Q)										Uwagi (R)
				932	934	1032	1034	1132	1134	1232	1234	1434	1634	
16	80.013.043	51	Zaczep • Hitch	1	1	1	1	1	1	1	1	1	1	
17	80.013.042	51	Końcówka zaciskowa • Cable clamp	1	1	1	1	1	1	1	1	1	1	
18	84.013.622	51	Linka • Control cable	1	1	1	1	1	1	1	1	1	1	
19	80.013.046	51	Prowadnica • Guide	1	1	1	1	1	1	1	1	1	1	
20	84.013.623	51	Osłona • Protection	1	1	1	1	1	1	1	1	1	1	
21	54.61.14.06		Podkładka sprężysta 5,2 Fe/Zn 9c PN-82/M-82024 • Spring washer	3	3	3	3	3	3	3	3	3	3	
22	54.23.13.05		Nakrętka M5-5-8 PN-75/M-82144 • Nut	3	3	3	3	3	3	3	3	3	3	
23	54.22.23.06		Wkręt M5x20-5.8-B PN-74/M-82213 • Screw	2	2	2	2	2	2	2	2	2	2	
24	89.013.020		Kolano • Elbow	1	1	1	1	1	1	1	1	1	1	
25	80.013.016		Przewód • Hose	2	2	1	1	1	1	1	1	1	1	
26	80.013.011		Przewód • Hose	1	1	-	-	-	-	-	-	-	-	
26	83.013.011		Przewód • Hose	-	-	1	1	1	1	-	-	-	-	
26	86.013.024		Przewód • Hose	-	-	-	-	-	-	1	1	1	1	
27	89.013.002		Przewód • Hose	1	1	1	1	1	1	1	1	1	1	
28	84.013.029		Opaska nr 4 • Clip	2	2	2	2	2	2	2	2	2	2	
29	84.013.902		Pas klinowy 1250 • V-belt	2	2	2	2	2	2	2	2	2	2	
30	86.013.030		Wentylator • Fan	1	1	2	2	2	2	2	2	2	2	
31	54.21.07.53		Śruba M6x10-5,6-A PN-85/M-82105 • Bolt	6	6	6	6	6	6	6	6	6	6	
32	54.61.14.07		Podkładka sprężysta 6,2 Fe/Zn 9c PN-82//M-82024 • Spring washer	6	6	6	6	6	6	6	6	6	6	
33	54.61.14.09		Podkładka sprężysta 8,2 Fe/Zn 9c PN-82//M-82024 • Spring washer	4	4	4	4	4	4	4	4	4	4	
34	54.21.06.15		Śruba M8x25-5,6-B PN-85/M-82105 • Bolt	4	4	4	4	4	4	4	4	4	4	
35	84.013.610		Wspornik kompletny • Bracket assy	2	2	2	2	2	2	2	2	2	2	
36	54.61.01.06		Podkładka okrągła K 8,4 Fe/Zn 9c PN-78/M-82006 • Washer	14	14	14	14	14	14	14	14	14	14	
37	54.61.12.09		Podkładka sprężysta Z 8,2 Fe/Zn 9c PN-77/M-82008 • Spring washer	10	10	10	10	10	10	10	10	10	10	

Nr poz. (No)	Oznaczenie (Nr)	Nr poz. podzespołu (V)	Nazwa (Name)	Liczba sztuk w ciągniku (Q)										Uwagi (R)
				932	934	1032	1034	1132	1134	1232	1234	1434	1634	
38	54.21.05.53		Śruba M8x22-8,8-B PN-85/M-82105 • Bolt	2	2	2	2	2	2	2	2	2	2	
40	54.61.03.10		Podkładka sprężysta 8,2 Fe/Zn 9c PN-77/M-82008 • Spring washer	4	4	4	4	4	4	4	4	4	4	
41	54.21.06.99		Śruba M8x14-5,6-B PN-85/M-82105 • Bolt	4	4	4	4	4	4	4	4	4	4	
42	54.21.06.28		Śruba M8x18-5,6-B PN-85/M-82105 • Bolt	8	8	8	8	8	8	8	8	8	8	
43	84.013.607		Wspornik I • Bracket I	1	1	-	-	-	-	-	-	-	-	
43	84.013.611		Wspornik II • Bracket II	-	-	1	1	1	1	1	1	1	1	
44	84.013.606		Sprężyna • Spring	4	4	4	4	4	4	4	4	4	4	
45	84.013.650		Uchwyt lewy • LH bracket	1	1	-	-	-	-	-	-	-	-	
45	87.013.610		Uchwyt lewy • LH bracket	-	-	1	1	1	1	1	1	1	1	
46	54.61.12.10		Podkładka sprężysta Z 10,2 Fe/Zn 9c PN-77/M-82008 • Spring washer	4	4	4	4	4	4	4	4	4	4	
47	54.21.26.35		Śruba M10x20-10,9 PN-74/M-82302 • Bolt	4	4	4	4	4	4	4	4	4	4	
48	54.61.01.09		Podkładka okrągła K 4,3 Fe/Zn 9c PN-78/M-82006 • Washer	2	2	2	2	2	2	2	2	2	2	
49	54.28.01.47		Zawleczka S 1,6x10 Fe/Zn 9c PN-76/M-82001 • Split pin	2	2	2	2	2	2	2	2	2	2	
50	84.013.039		Opaska Ø 55 • Clip	1	1	1	1	1	1	1	1	1	1	
51	84.013.670		Cięgło kompletne chłodnicy • Curtain Bowden	1	1	1	1	1	1	1	1	1	1	

Uwaga:

Poz. 39 - nie wykorzystana

Note:

Item 39 - vacant

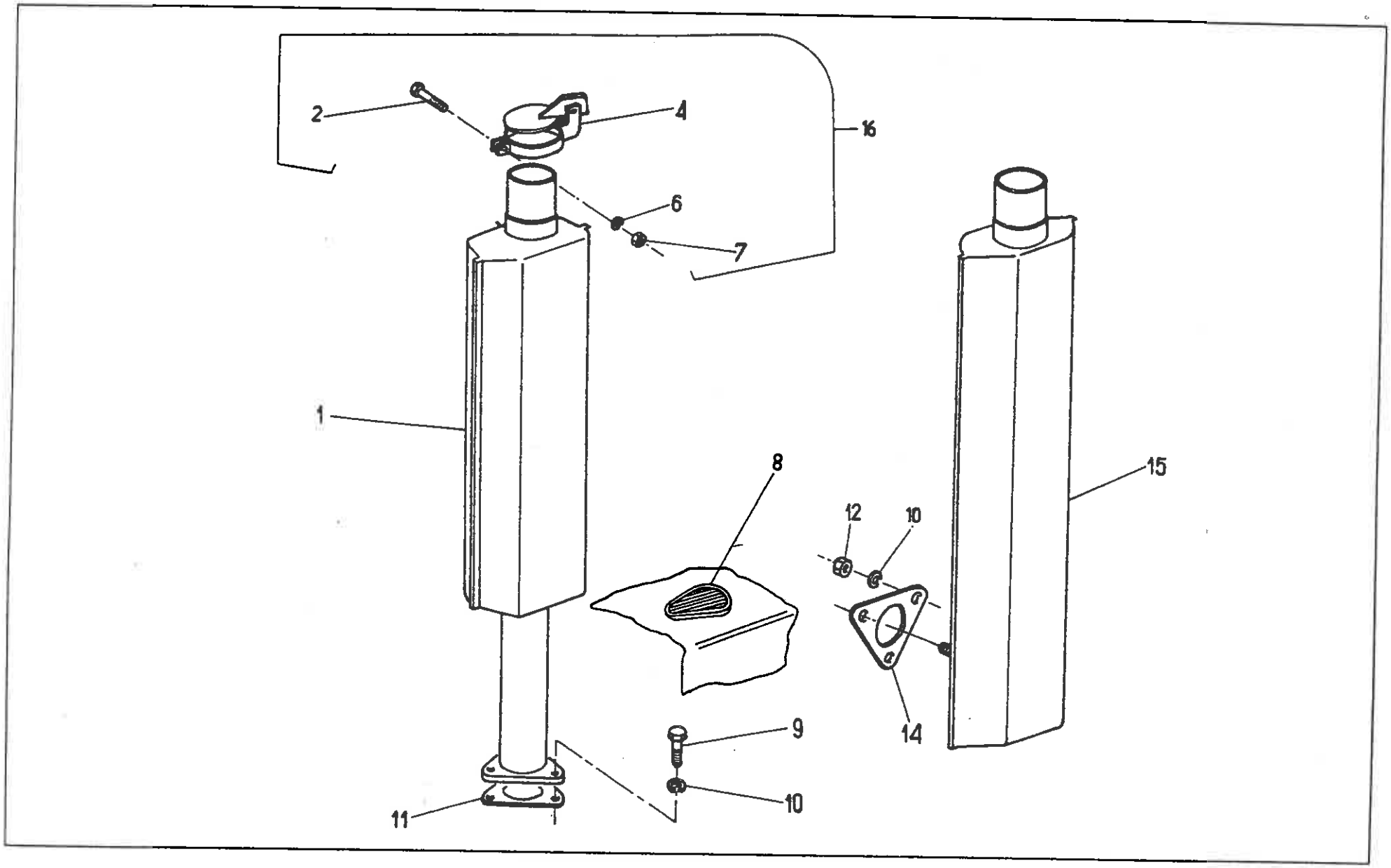
2
4
16
6
7
1
8
12
10
15
9
14
10
11

Nr poz. (No)	Oznaczenie (Nf)	Nr poz. podzespołu (V)	Nazwa (Name)	Liczba sztuk w ciągniku (Q)										Uwagi (R)
				932	934	1032	1034	1132	1134	1232	1234	1434	1634	
1	89.621.010		Tłumik wydechu • Exhaust silencer	-	-	1	1	1	1	-	-	1	1	
2	54.21.06.77	16	Śruba M6x18-5.6-B PN-85/M-82105 • Bolt	1	1	1	1	1	1	1	1	1	1	
4	80.014.190	16	Klapa • Flap	1	1	-	-	-	-	1	1	-	-	
4	89.014.050	16	Klapa • Flap	-	-	1	1	1	1	-	-	1	1	
6	54.61.12.07	16	Podkładka sprężysta Z 6,1 Fe/Zn 9c PN-77/M-82008 • Spring washer	1	1	1	1	1	1	1	1	1	1	
7	54.23.13.08	16	Nakrętka M6-5-B PN-75/M-82144 • Nut	1	1	1	1	1	1	1	1	1	1	
8	89.014.022		Wkładka • Insert	1	1	1	1	1	1	1	1	1	1	
9	54.21.06.63		Śruba M10x30-8,8-B PN-85/M-82105 • Bolt	-	-	3	3	3	3	-	-	3	3	
10	54.61.12.10		Podkładka sprężysta Z 10,2 Fe/Zn 9c PN-77/M-82008 • Spring washer	3	3	3	3	3	3	3	3	3	3	
11	89.014.025		Uszczelka • Joint	-	-	1	1	1	1	-	-	1	1	
12	54.23.03.17		Nakrętka M10-5-A PN-75/M-82144 • Nut	3	3	-	-	-	-	3	3	-	-	
14	84.014.011		Uszczelka • Joint	1	1	-	-	-	-	1	1	-	-	
15	87.621.010		Tłumik wydechu • Exhaust silencer	1	1	-	-	-	-	1	1	-	-	
15	80.621.010		Tłumik wydechu • Exhaust silencer	1	1	-	-	-	-	1	1	-	-	Z
16	80.014.999		Klapa kompletna • Flap assy	1	1	-	-	-	-	1	1	-	-	
16	89.014.999		Klapa kompletna • Flap assy	-	-	1	1	1	1	-	-	1	1	

Uwaga:

Pozycje 3, 5, 13 - nie wykorzystane

Note:

Items 3, 5, 13 - vacant

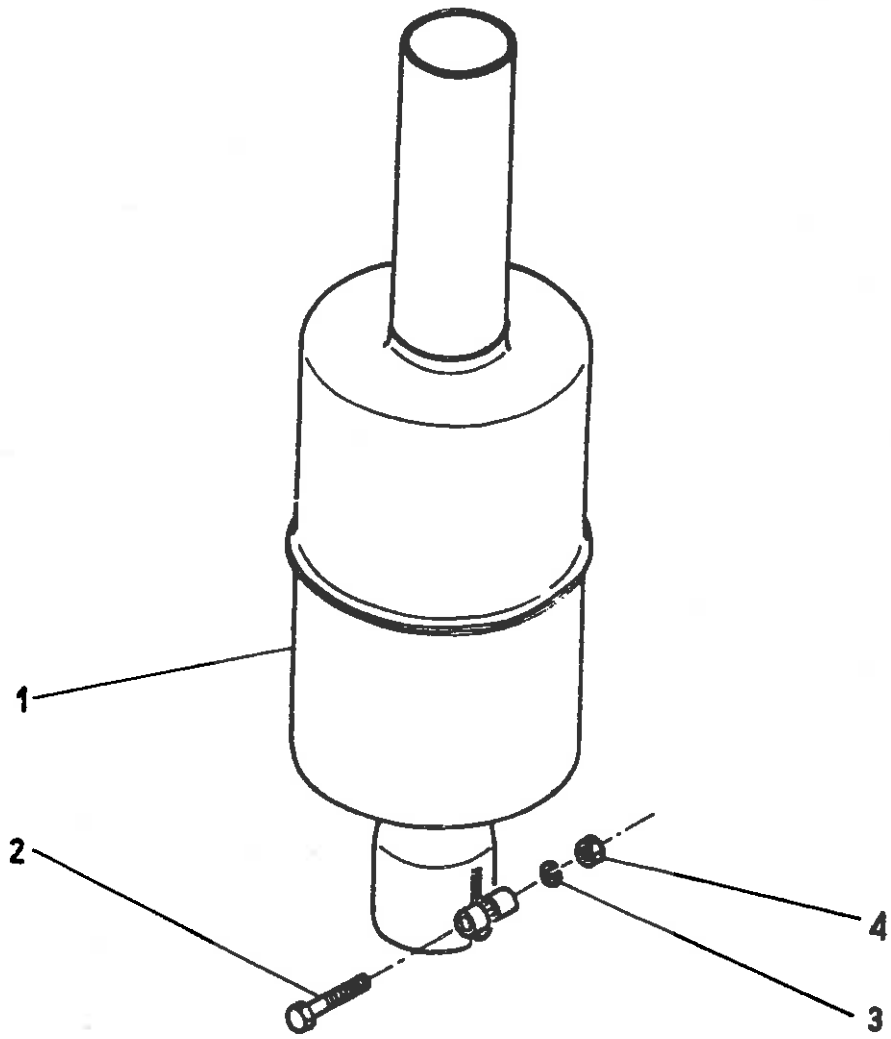
1
2
4
3

ISKROCHRON • SPARK ARRESTER
(na żądanie) • (on request)

Nr poz. (No)	Oznaczenie (Nf)	Nr poz. podzespołu (V)	Nazwa (Name)	Liczba sztuk w ciągniku (Q)										Uwagi (R)
				932	934	1032	1034	1132	1134	1232	1234	1434	1634	
1	80.015.050		Iskrochron • Spark arrester	1	1	-	-	-	-	1	1	-	-	
2	54.21.21.04		Śruba M8 x 35-5.6-B PN-85/M-82101 • Bolt	1	1	-	-	-	-	1	1	-	-	
3	54.61.12.09		Podkładka sprężysta Z 8,2 PN-7/M-82008 • Spring washer	1	1	-	-	-	-	1	1	-	-	
4	54.28.13.10		Nakrętka M 8-5-B PN-75/M-82144 • Nut	1	1	-	-	-	-	1	1	-	-	

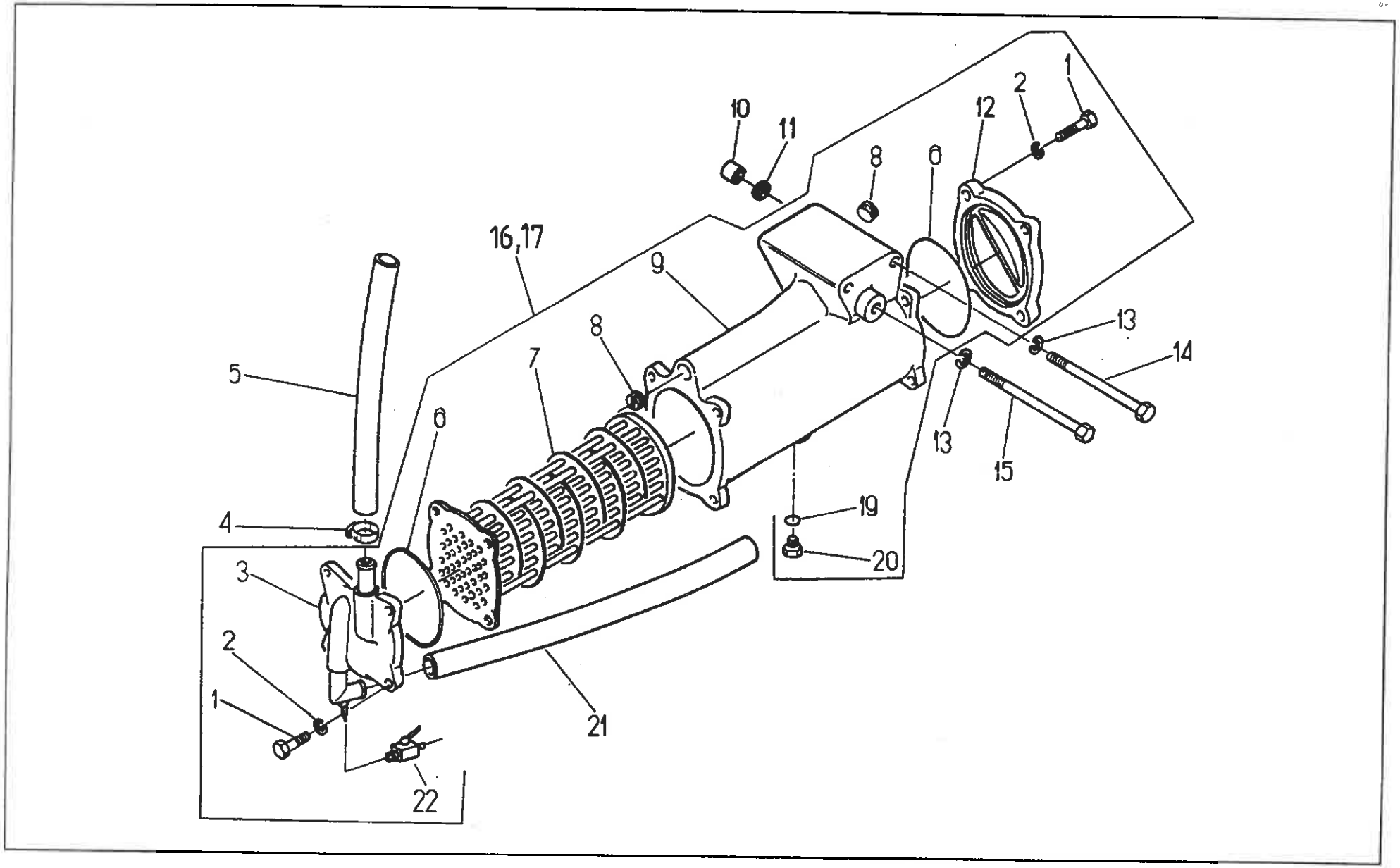
1
2
12
10
11
8
6
16,17
9
8
13
14
5
7
6
13
15
19
4
20
3
2
1
21
22

Nr poz. (No)	Oznaczenie (Nf)	Nr poz. podzespołu (V)	Nazwa (Name)	Liczba sztuk w ciągniku (Q)										Uwagi (R)
				932	934	1032	1034	1132	1134	1232	1234	1434	1634	
1	54.21.21.03	16,17	Śruba M8x30-5,6-B PN-85/M-82101 • Bolt	8	8	8	8	8	8	8	8	8	8	
2	54.61.12.09	16,17	Podkładka sprężysta Z8,2 Fe/Zn 9c PN-77/M-82008 • Spring washer	8	8	8	8	8	8	8	8	8	8	
3	89.016.010	16,17	Pokrywa kompletna • Cover assy	1	1	1	1	1	1	1	1	1	1	
4	9019999316		Opaska 25/40 KOVOPOL • Clamping band	4	4	4	4	4	4	4	4	4	4	
5	83.016.002		Przewód • Hose	1	1	1	1	1	1	-	-	-	-	
5	89.016.002		Przewód • Hose	-	-	-	-	-	-	1	1	1	1	
6	54.51.05.51	16,17	Pierścień 90x3 PN-64/M-73093 • Sealing ring	2	2	2	2	2	2	2	2	2	2	
7	83.016.902	16	Chłodnica • Cooler	1	1	1	1	1	1	-	-	-	-	
7	89.016.902	17	Chłodnica • Cooler	-	-	-	-	-	-	1	1	1	1	
8	89.016.007	16,17	Zaślepka • Stopper	1	1	1	1	1	1	2	2	2	2	
9	83.016.005	16	Kadłub • Housing	1	1	1	1	1	1	-	-	-	-	
9	89.016.005	17	Kadłub • Housing	-	-	-	-	-	-	1	1	1	1	
10	86.016.001		Tulejka • Bush	2	2	2	2	2	2	-	-	-	-	
11	89.600.014		Pierścień 20x2 • Ring	2	2	2	2	2	2	-	-	-	-	
11	54.51.14.10		Pierścień 22x2 PN-80/M-75092 • Ring	-	-	-	-	-	-	2	2	2	2	
12	89.016.006	16,17	Pokrywa • Cover	1	1	1	1	1	1	1	1	1	1	
13	54.61.12.10		Podkładka sprężysta Z 10,2 Fe/Zn 9c PN-77/M-82008 • Spring washer	3	3	3	3	3	3	3	3	3	3	
14	54.21.21.70		Śruba M10x85-5,6-B PN-85/M-82101 • Bolt	2	2	2	2	2	2	2	2	2	2	
15	54.21.21.98		Śruba M10x100-5,6-B PN-85/M-82101 • Bolt	1	1	1	1	1	1	1	1	1	1	
16	83.016.901		Chłodnica kompletna • Cooler assy	1	1	1	1	1	1	-	-	-	-	
17	89.016.901		Chłodnica kompletna • Cooler assy	-	-	-	-	-	-	1	1	1	1	
19	54.61.25.16	16,17	Pierścień 10x16 ZN-76/MPC/06.03126.3 • Ring	1	1	1	1	1	1	1	1	1	1	
20	54.21.05.85	16,17	Śruba M10x14-5,6-B PN-85/M-82105 • Bolt	1	1	1	1	1	1	1	1	1	1	
21	83.016.003		Przewód • Hose	1	1	1	1	1	1	-	-	-	-	

Nr poz. (No)	Oznaczenie (Nr)	Nr poz. podzespołu (V)	Nazwa (Name)	Liczba sztuk w ciągniku (Q)										Uwagi (R)
				932	934	1032	1034	1132	1134	1232	1234	1434	1634	
21	89.016.003		Przewód • Hose	-	-	-	-	-	-	1	1	1	1	
22	80.002.901	16,17	Kurek • Tap	1	1	1	1	1	1	1	1	1	1	

Uwaga:

Poz.18 nie wykorzystana

Note:

Item 18 - vacant

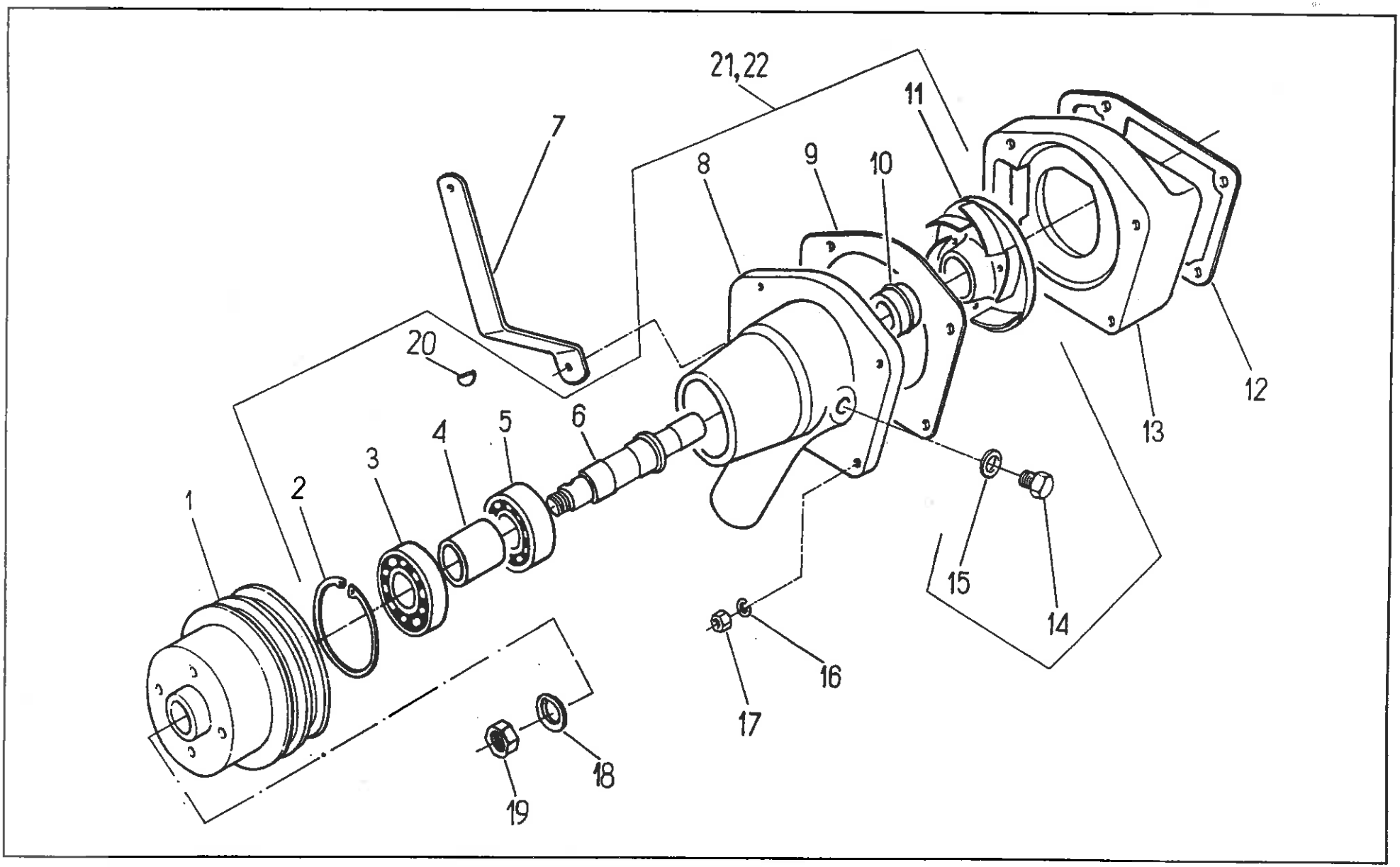
21,22
11
7
8
9
10
20
12
13
6
5
4
3
2
1
15
14
16
17
18
19

Nr poz. (No)	Oznaczenie (Nf)	Nr poz. podzespołu (V)	Nazwa (Name)	Liczba sztuk w ciągniku (Q)										Uwagi (R)
				932	934	1032	1034	1132	1134	1232	1234	1434	1634	
1	87.017.506		Koło pasowe • V-belt pulley	1	1	1	1	1	1	1	1	1	1	
2	54.62.05.13	21,22	Pierścień osadczy sprężynujący 62W PN-81/M-85111 • Inner circlip	1	1	1	1	1	1	1	1	1	1	
3	54.31.02.07	21,22	Łożysko 6305 2RS PN-85/M-86100 • Bearing	1	1	1	1	1	1	1	1	1	1	
4	83.017.027	21	Tuleja dystansowa • Spacing sleeve	1	1	1	1	1	1	-	-	-	-	
4	89.017.023	22	Tuleja dystansowa • Spacing sleeve	-	-	-	-	-	-	1	1	1	1	
5	54.31.02.06	21,22	Łożysko 6205 2 RS PN-85/M-86100 • Bearing	1	1	1	1	1	1	1	1	1	1	
6	84.017.502	21	Wałek • Shaft	1	1	1	1	1	1	-	-	-	-	
6	87.017.507	22	Wałek • Shaft	-	-	-	-	-	-	1	1	1	1	
7	83.017.507		Wspornik alternatora • Alternator bracket	1	1	1	1	1	1	-	-	-	-	
7	89.017.508		Wspornik alternatora • Alternator bracket	-	-	-	-	-	-	1	1	1	1	
8	83.017.022	21	Obudowa łożysk • Bearing housing	1	1	1	1	1	1	-	-	-	-	
8	89.017.021	22	Obudowa łożysk • Bearing housing	-	-	-	-	-	-	1	1	1	1	
9	89.017.011		Uszczelka pomy wody • Water pump gasket	1	1	1	1	1	1	1	1	1	1	
10	80.017.904	21,22	Uszczelka wałka pompy • Pump shaft seal	1	1	1	1	1	1	1	1	1	1	
11	89.017.005	21,22	Wirnik pompy • Pump impiler	1	1	1	1	1	1	1	1	1	1	
12	89.017.012		Uszczelka korpusu • Pump body gasket	1	1	1	1	1	1	1	1	1	1	
13	89.017.008		Korpus pompy wody • Water pump body	1	1	1	1	1	1	1	1	1	1	
14	54.69.13.01	21,22	Korek odpowietrzający M22x1,5 ZN-63/MPC/06-03119 • Breathing plug	1	1	1	1	1	1	1	1	1	1	
15	54.61.25.27	21,22	Pierścień uszczelniający 22x27 Zn-76/MPC/06-031263 • Seal ring	1	1	1	1	1	1	1	1	1	1	
16	54.61.12.10		Podkładka sprężysta Z 10,2 PN-77/M-82008 • Spring washer	4	4	4	4	4	4	4	4	4	4	
17	54.23.13.12		Nakrętka M10-5-B PN-75/M-82144 • Nut	4	4	4	4	4	4	4	4	4	4	
18	80.017.003	21,22	Podkładka zabezpieczająca • Lock washer	1	1	1	1	1	1	1	1	1	1	
19	54.23.06.16	21,22	Nakrętka M16x1,5 PN-74/M-82153 • Nut	1	1	1	1	1	1	1	1	1	1	
20	54.26.01.06	21,22	Wpust czółenkowy 5x6,5 PN-73/M-85008 • Woodruff key	1	1	1	1	1	1	1	1	1	1	

Nr poz. (No)	Oznaczenie (Ni)	Nr poz. podzespołu (V)	Nazwa (Name)	Liczba sztuk w ciągniku (Q)										Uwagi (R)
				932	934	1032	1034	1132	1134	1232	1234	1434	1634	
21	84.017.979		Pompa wody • Water pump	1	1	1	1	1	1	-	-	-	-	
22	87.017,979		Pompa wody • Water pump	-	-	-	-	-	-	1	1	1	1	

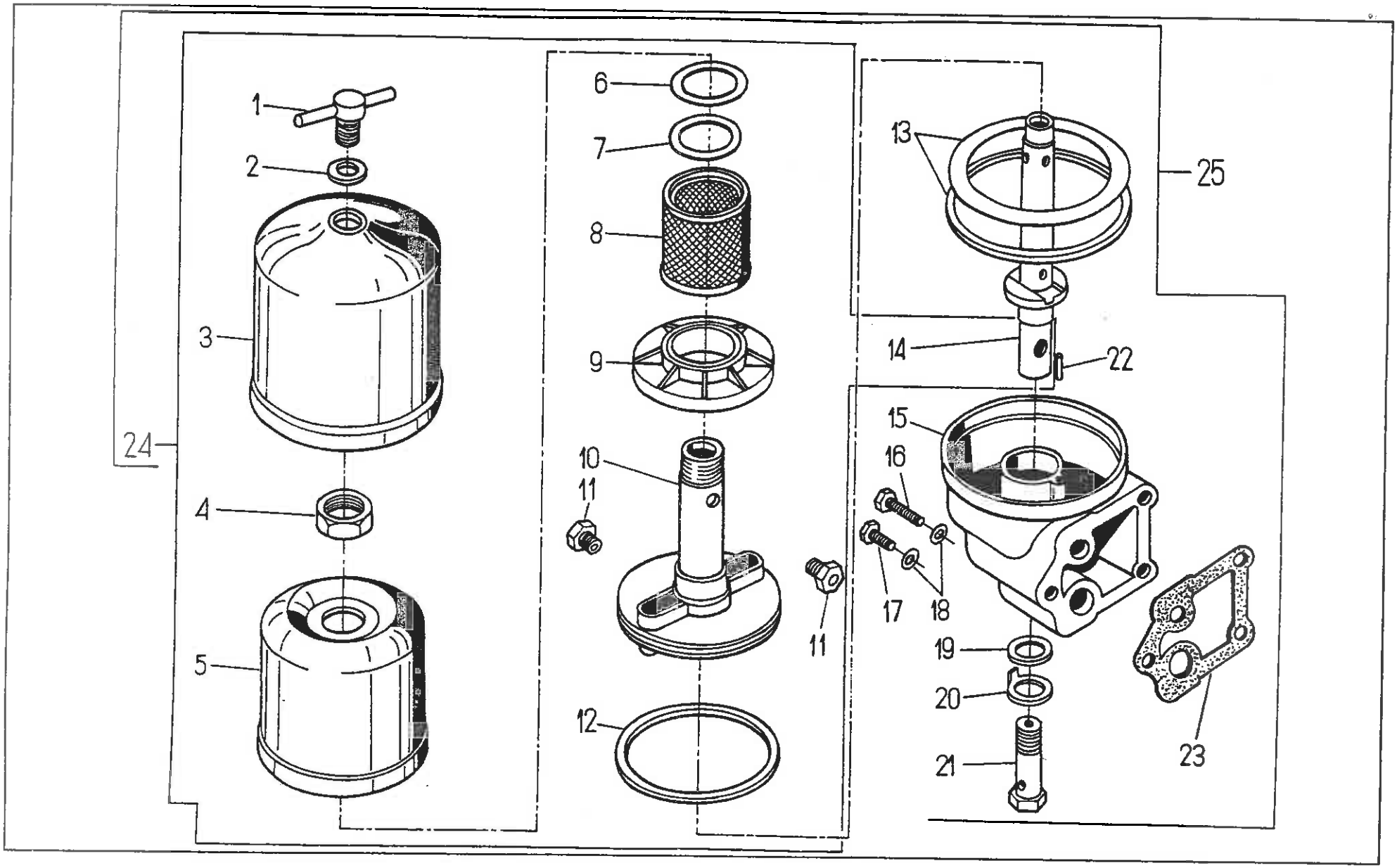
1
2
3
4
5
6
7
8
9
10
11
11
12
13
14
15
16
17
18
19
20
21
22
23
24
25

Nr poz. (No)	Oznaczenie (Nf)	Nr poz. podzespołu (V)	Nazwa (Name)	Liczba sztuk w ciągniku (Q)										Uwagi (R)
				932	934	1032	1034	1132	1134	1232	1234	1434	1634	
1	93.018.511	25	Śruba M14 • Bolt	1	1	1	1	1	1	1	1	1	1	
2	97.4503	25	Pierścień uszczelniający 14,2 • Sealing ring	1	1	1	1	1	1	1	1	1	1	
3	93.018.508	25	Pokrywa • Cover	1	1	1	1	1	1	1	1	1	1	
4	93.018.503	24	Nakrętka • Nut	1	1	1	1	1	1	1	1	1	1	
5	-	24	Pokrywa wirnika • Impeller cover	1	1	1	1	1	1	1	1	1	1	
6	93.018.505	24	Podkładka • Washer	1	1	1	1	1	1	1	1	1	1	
7	97.4258	24	Pierścień uszczelniający 38x30 • Sealing ring	1	1	1	1	1	1	1	1	1	1	
8	93.018.517	24	Sitko kompletne • Gauze assy	1	1	1	1	1	1	1	1	1	1	
9	93.018.510	24	Pokrywa • Cover	1	1	1	1	1	1	1	1	1	1	
10	-	24	Podstawa wirnika • Impeller base	1	1	1	1	1	1	1	1	1	1	
11	-	24	Dysza • Jet	2	2	2	2	2	2	2	2	2	2	
12	97.4528	24	Pierścień uszczelniający 104,2x3 • Sealing ring	1	1	1	1	1	1	1	1	1	1	
13	93.018.507	24	Uszczelka • Seal	1	1	1	1	1	1	1	1	1	1	
14	93.018.512	24	Oś filtru kompletna • Filter shaft assy	1	1	1	1	1	1	1	1	1	1	
15	93.018.520	25	Korpus filtru • Filter housing	1	1	1	1	1	1	1	1	1	1	
16	54.21.32.13	25	Śruba M10x110-5,6-B PN-74/M-82241 • Bolt	2	1	2	2	2	2	2	2	2	2	
17	54.21.32.10	25	Śruba M10x80-5,6-B PN-79/M-82241 • Bolt	1	1	1	1	1	1	1	1	1	1	
18	54.61.12.10	25	Podkładka sprężysta Z 10,2 Fe/Zn 9c PN-77/M-82008 • Spring washer	3	3	3	3	3	3	3	3	3	3	
19	97.2143	25	Podkładka uszczelniająca 20x26 • Sealing washer	1	1	1	1	1	1	1	1	1	1	
20	93.018.506	25	Podkładka zabezpieczająca • Lock washer	1	1	1	1	1	1	1	1	1	1	
21	93.018.513	25	Śruba z zaworem • Bolt with valve	1	1	1	1	1	1	1	1	1	1	
22	99.6439	25	Kołek 4x10 • Dowel	1	1	1	1	1	1	1	1	1	1	
23	80.018.001	25	Uszczelka • Gasket	1	1	1	1	1	1	1	1	1	1	
24	93.018.515	25	Wirnik kompletny (poz.4-12,14) • Impeller assy	1	1	1	1	1	1	1	1	1	1	

Nr poz. (No)	Oznaczenie (Nr)	Nr poz. podzespołu (V)	Nazwa (Name)	Liczba sztuk w ciągniku (Q)										Uwagi (R)
				932	934	1032	1034	1132	1134	1232	1234	1434	1634	
25	80.018.902		Odśrodkowy filtr oleju RDP3/A (poz.1-23) • Centrifugal oil filter	1	1	1	1	1	1	1	1	1	1	

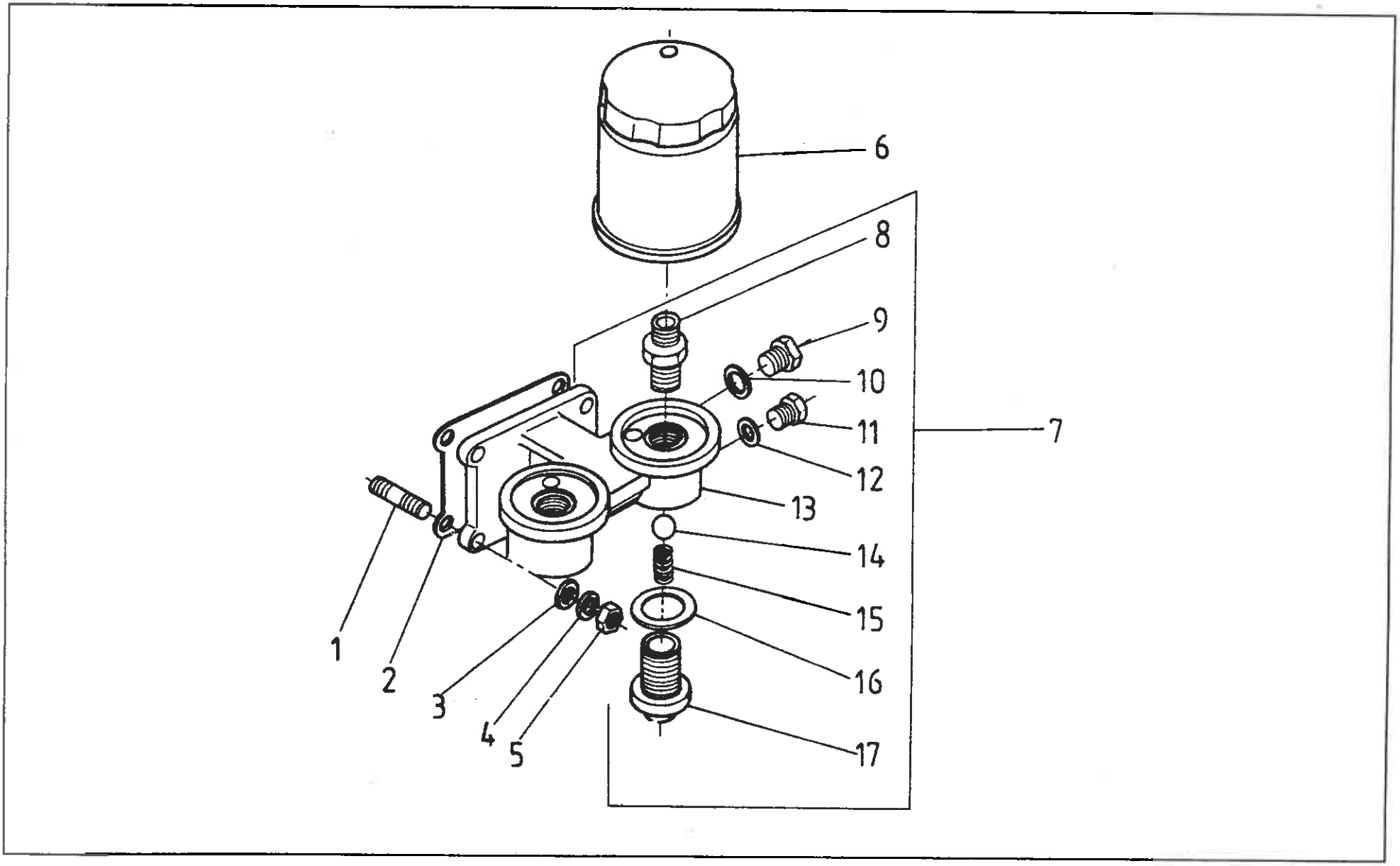
6
8
9
10
11
7
12
13
14
15
16
17
1
2
3
4
5

FILTR OLEJU SILNIKA • ENGINE OIL FILTER

Nr poz. (No)	Oznaczenie (Nf)	Nr poz. podzespołu (V)	Nazwa (Name)	Liczba sztuk w ciągniku (Q)										Uwagi (R)
				932	934	1032	1034	1132	1134	1232	1234	1434	1634	
1	54.21.10.73		Śruba dwustronna M10x28-8.8-B PN-90/M-82131 • Stud	4	4	4	4	4	4	4	4	4	4	
2	64.001005		Uszczelka • Joint	1	1	1	1	1	1	1	1	1	1	
3	54.61.01.08		Podkładka okrągła K 10,5 PN-78/M-82006 • Washer	4	4	4	4	4	4	4	4	4	4	
4	54.61.12.10		Podkładka sprężysta Z 10,2 PN-77/M-82008 • Spring washer	4	4	4	4	4	4	4	4	4	4	
5	54.23.13.23		Nakrętka M10-8-B PN-86/M-82144 • Nut	4	4	4	4	4	4	4	4	4	4	
6	64.001006		Filtr oleju PP-8.8.2 • Oil filter	2	2	2	2	2	2	2	2	2	2	
7	64.900300		Podstawa filtru oleju kpl. • Oil filter assy	1	1	1	1	1	1	-	-	-	-	
7	64.900100		Podstawa filtru oleju kpl. • Oil filter assy	-	-	-	-	-	-	1	1	1	1	
8	64.001003	7	Króciec • Connector	2	2	2	2	2	2	2	2	2	2	
9	54.69.23.03	7	Korek M 16x1,5x12 ZN-68/MPM/06-03168.3 • Plug	1	1	1	1	1	1	1	1	1	1	
10	54.61.25.15	7	Pierścień uszczelniający 16x20 ZN-76/MPM/06-03126.3 • Seal ring	1	1	1	1	1	1	1	1	1	1	
11	54.69.23.02	7	Korek M12x1,5x10 ZN-68/MPM/06-03168.3 • Plug	1	1	1	1	1	1	1	1	1	1	
12	54.61.25.09	7	Pierścień uszczelniający 12x16 ZN-76/MPM/06-03126.3• Seal ring	1	1	1	1	1	1	1	1	1	1	
13	64.003001	7	Podstawa filtru • Bracket	1	1	1	1	1	1	-	-	-	-	
13	64.001001	7	Podstawa filtru • Bracket	-	-	-	-	-	-	1	1	1	1	
14	54.36.01.53	7	Kulka 18,256-10 PN-83/M-86452 • Ball	2	2	2	2	2	2	2	2	2	2	
15	64.001004	7	Sprężyna • Spring	2	2	2	2	2	2	2	2	2	2	
16	54.61.25.40	7	Pierścień uszczelniający 30x36 ZN-76/MPM/06-03126.3 • Seal ring	2	2	2	2	2	2	2	2	2	2	
17	64.001002	7	Śruba • Bolt	2	2	2	2	2	2	2	2	2	2	

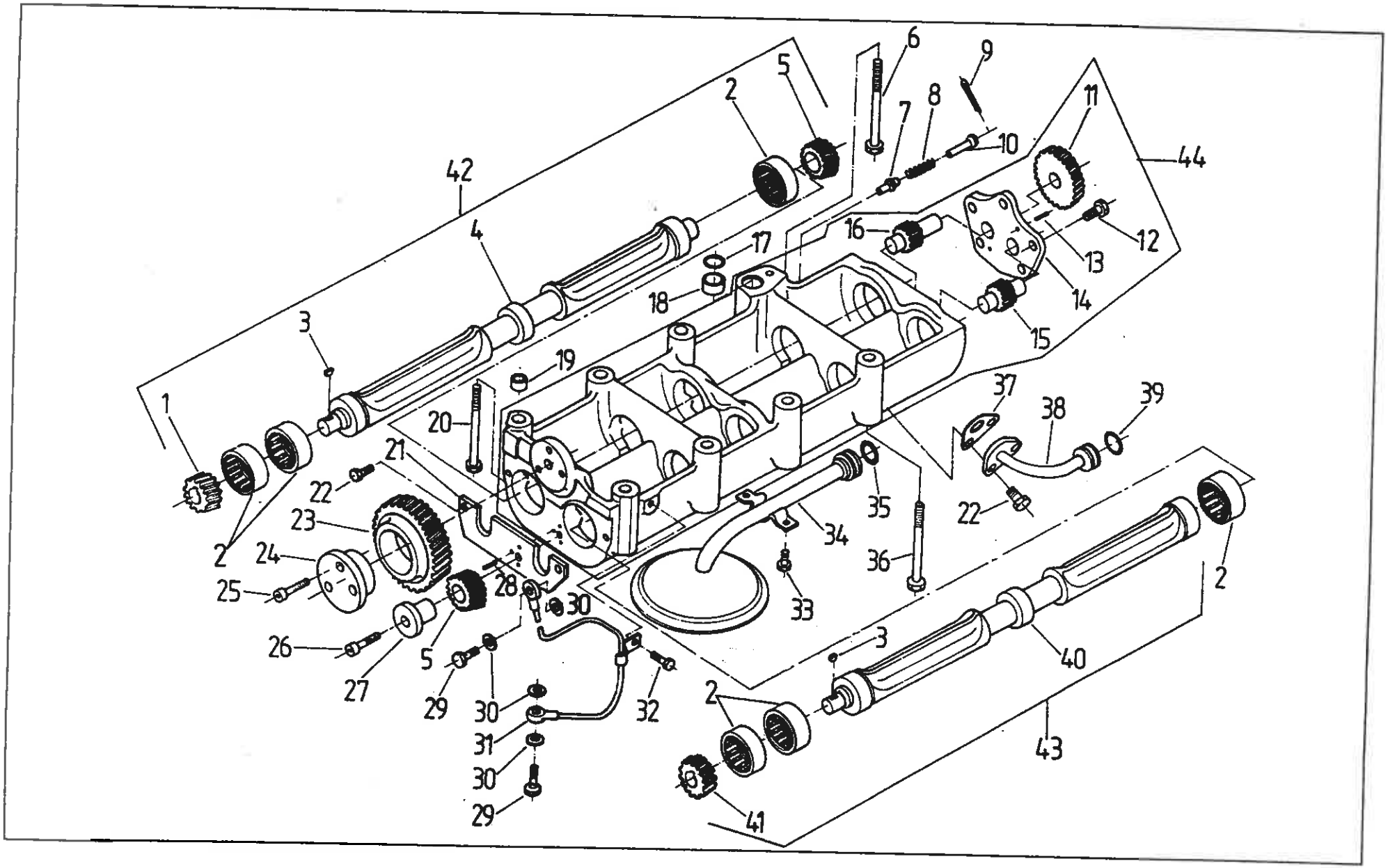
1
2
3
4
5
6
7
8
9
10
11
12
13
14
15
16
17
18
19
20
21
22
23
24
25
26
27
28
29
30
31
32
33
34
35
36
37
38
39
40
41
42
43
44

MECHANIZM WYWAŻAJĄCY Z POMPĄ OLEJU (na żądanie)
• BALANCER UNIT WITH OIL PUMP (on request)

Nr poz. (No)	Oznaczenie (Nr)	Nr poz. podzespołu (V)	Nazwa (Name)	Liczba sztuk w ciągniku (Q)										Uwagi (R)
				932	934	1032	1034	1132	1134	1232	1234	1434	1634	
1	84.020.008	42	Koło lewego wyważającego wałka • LH side shaft gear	1	1	1	1	1	1	-	-	-	-	
2*	54.32.01.78		Łożysko igiełkowe RHNA 505820 PN-76/M-86295 • Needle bearing	6	6	6	6	6	6	-	-	-	-	
2*	84.020.901		Łożysko KH 5020 • Bearing	6	6	6	6	6	6	-	-	-	-	
3	54.26.01.04	42,43	Wpust czółenkowy 4x6,5 PN-73/M-85008 • Woodruff key	2	2	2	2	2	2	-	-	-	-	
4	84.020.007	42	Wałek wyważający lewy • LH side shaft	1	1	1	1	1	1	-	-	-	-	
5	84.020.005	42	Koło środkowe 2 • Middle gear	2	2	2	2	2	2	-	-	-	-	
6	84.020.033		Śruba • Bolt	1	1	1	1	1	1	-	-	-	-	
7	86.007.053		Tłoczek zaworu redukcyjnego • Relief valve plunger	1	1	1	1	1	1	-	-	-	-	
8	86.007.052		Sprężyna zaworu redukcyjnego • Relief valve spring	1	1	1	1	1	1	-	-	-	-	
9	54.28.01.23		Zawleczka S-Zn 4x40 PN-76/M-82001 • Split pin	1	1	1	1	1	1	-	-	-	-	
10	86.007.054		Tłoczysko zaworu redukcyjnego • Relief valve plunger rod	1	1	1	1	1	1	-	-	-	-	
11	84.020.015	44	Koło napędu pompy • Pump drive gear	1	1	1	1	1	1	-	-	-	-	
12	54.21.06.26	44	Śruba M8x20-8,8-B Fe/Zn 5c PN-74/M-82302 • Bolt	5	5	5	5	5	5	-	-	-	-	
13	54.27.08.37	44	Kołek walcowy 6n 6 x 16-5.8 PN-66/M-850021 • Dowel	2	2	2	2	2	2	-	-	-	-	
14	84.020.002	44	Pokrywa pompy • Pump cover	1	1	1	1	1	1	-	-	-	-	
15	84.020.040	44	Wałek napędzany kompletny • Driving shaft assy	1	1	1	1	1	1	-	-	-	-	
16	84.020.030	44	Wałek napędzający kompletny • Driving shaft assy	1	1	1	1	1	1	-	-	-	-	
17	54.51.05.09		Pierścień uszczelniający 22 x 2 PN-64/M-73093 • Seal ring	1	1	1	1	1	1	-	-	-	-	
18	84.020.032		Tuleja centrująca • Locating sleeve	1	1	1	1	1	1	-	-	-	-	
19	84.020.064		Tuleja centrująca • Locating sleeve	1	1	1	1	1	1	-	-	-	-	
20	54.21.16.72		Śruba M10 x 110-8.8-B Fe/Zn5c PN-85/M-82101 • Bolt	2	2	2	2	2	2	-	-	-	-	
21	84.020.027		Nakładka wałka wyważającego • Shaft cover plate	1	1	1	1	1	1	-	-	-	-	
22	54.21.06.01		Śruba M8 x16-8.8-B Fe/Zn5c PN-85/M-82105 • Bolt	4	4	4	4	4	4	-	-	-	-	
23	84.020.011		Koło środkowe 1 • Middle gear	1	1	1	1	1	1	-	-	-	-	

Nr poz. (No)	Oznaczenie (Nf)	Nr poz. podzespołu (V)	Nazwa (Name)	Liczba sztuk w ciągniku (Q)										Uwagi (R)
				932	934	1032	1034	1132	1134	1232	1234	1434	1634	
24	84.020.012		Sworzeń środkowego koła 1 • Middle gear pin	1	1	1	1	1	1	-	-	-	-	
25	54.21.26.15		Śruba M8 x 30-8.8-B Fe/Zn5c PN-74/M-82302 • Bolt	3	3	3	3	3	3	-	-	-	-	
26	54.21.26.12		Śruba M10x40-8.8-B Fe/Zn5c PN-74/M-82302 • Bolt	1	1	1	1	1	1	-	-	-	-	
27	84.020.006		Sworzeń środkowego koła 2 • Middle gear 2 pin	1	1	1	1	1	1	-	-	-	-	
28	54.27.08.29		Kołek 4n 6 x 20-5.8 PN-66/M-85021 • Dowel	2	2	2	2	2	2	-	-	-	-	
29	54.25.04.02		Śruba przelotowa 4 ZN-74/MPC-29/20.002606.2 • Bolt	2	2	2	2	2	2	-	-	-	-	
30	54.61.25.07		Pierścień uszczelniający 10 x14 ZN-76/MPC/06-03126.3 • Seal ring	4	4	4	4	4	4	-	-	-	-	
31	84.020.070		Rurka smarowania kompletna • Lubricating pipe assy	1	1	1	1	1	1	-	-	-	-	
32	54.21.04.06		Śruba M6x10-8.8-B Fe/Zn 5c PN-85/M-82105 • Bolt	1	1	1	1	1	1	-	-	-	-	
33	54.21.04.02		Śruba M8x14-8.8-B Fe/Zn 5c PN-85/M-82105 • Bolt	2	2	2	2	2	2	-	-	-	-	
34	84.020.050		Rurka ssąca ze smokiem • Suction pipe with strainer	1	1	1	1	1	1	-	-	-	-	
35	54.51.07.09		Pierścień uszczelniający 32 x 24 ZN-67/MPC/06-03109.2 • Seal ring	1	1	1	1	1	1	-	-	-	-	
36	54.21.15.87		Śruba M10x100-8.8-B Fe/Zn5c PN-85/M-82101 • Bolt	5	5	5	5	5	5	-	-	-	-	
37	84.020.025		Uszczelka • Joint	1	1	1	1	1	1	-	-	-	-	
38	84.020.060		Rurka ssąca • Suction pipe	1	1	1	1	1	1	-	-	-	-	
39	54.51.07.05		Pierścień uszczelniający 30 x32 ZN-67/MPC/06-03109.2 • Seal ring	1	1	1	1	1	1	-	-	-	-	
40	84.020.003	43	Wałek wyważający prawy • RH side shaft	1	1	1	1	1	1	-	-	-	-	
41	84.020.004	43	Koło wałka wyważającego prawego • RH side shaft gear	1	1	1	1	1	1	-	-	-	-	
42	84.020.020		Wałek wyważający lewy kompletny • LH side shaft assy	1	1	1	1	1	1	-	-	-	-	
43	84.020.010		Wałek wyważający prawy kompletny • RH side shaft assy	1	1	1	1	1	1	-	-	-	-	
44	84.020.009		Korpus z pompą • Casing with pump	1	1	1	1	1	1	-	-	-	-	

Uwaga:

* Łożysko HK 5020 i łożysko igiełkowe RHNA 505820 stosowane są zamienne

Note:

* Bearing HK 5020 and heedle bearing RHNA 505820 are interchangeable

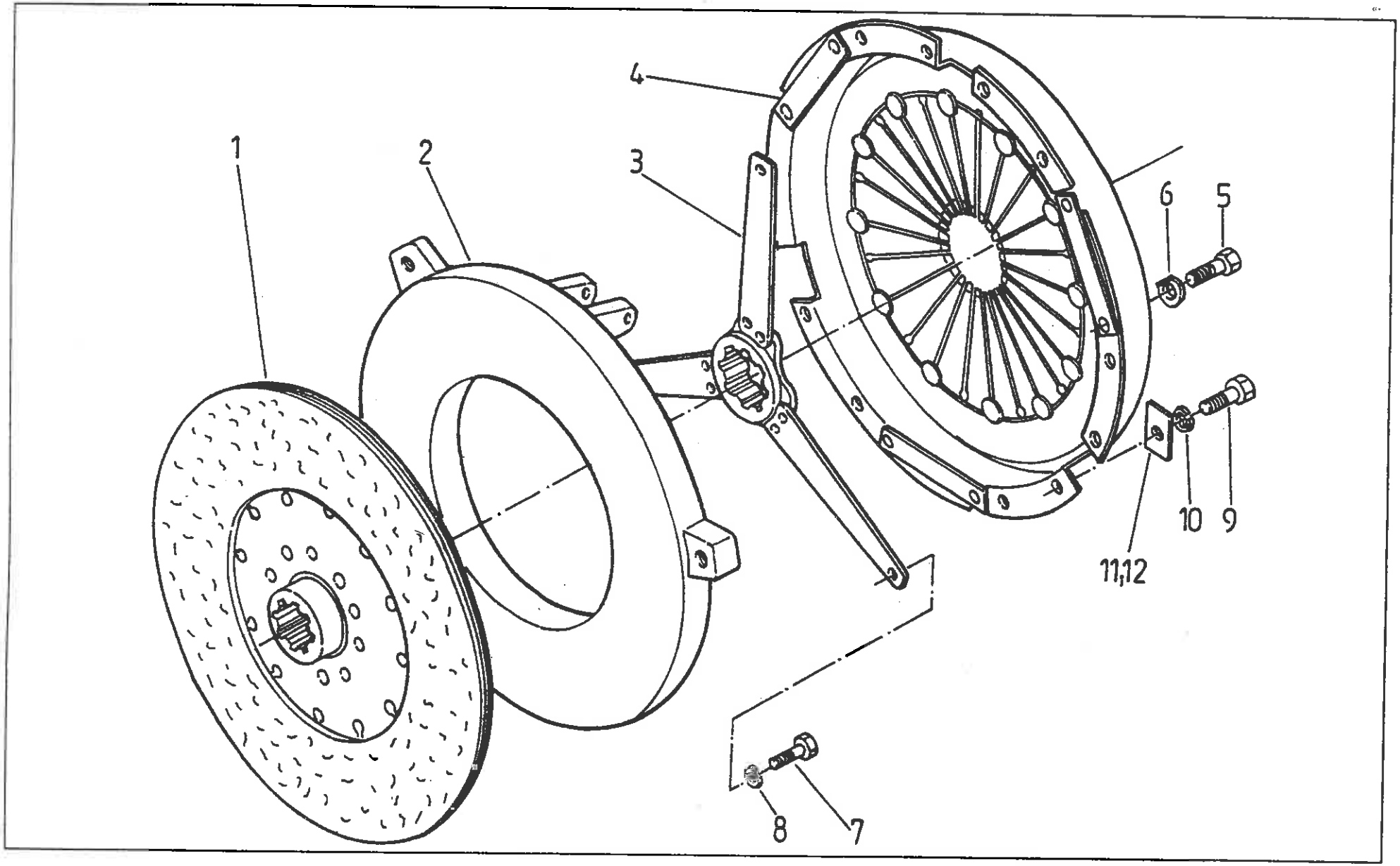
1
2
3
4
5
6
7
8
9
10
11,12

Nr poz. (No)	Oznaczenie (Nr)	Nr poz. podzespołu (V)	Nazwa (Name)	Liczba sztuk w ciągniku (Q)										Uwagi (R)
				932	934	1032	1034	1132	1134	1232	1234	1434	1634	
1	83.021.515		Tarcza kompletna • Disc assy	1	1	1	1	1	1	-	-	-	-	
2	83.021.501		Tarcza dociskowa • Pressure disc	1	1	1	1	1	1	-	-	-	-	
3	83.021.530		Piasta napędu WOM • PTO drive hub	1	1	1	1	1	1	-	-	-	-	
4	83.021.540		Pokrywa sprzęgła kompletna • Clutch cover assy	1	1	1	1	1	1	-	-	-	-	
5	83.021.537		Śruba • Bolt	3	3	3	3	3	3	-	-	-	-	
6	83.021.502		Podkładka zabezpieczająca • Locking plate	3	3	3	3	3	3	-	-	-	-	
7	54.21.05.16		Śruba M10x28-8.8-B PN-85/M-82105 • Bolt	3	3	3	3	3	3	-	-	-	-	
8	54.61.12.10		Podkładka sprężysta Z 10,2 PN-77/M-82008 • Spring washer	3	3	3	3	3	3	-	-	-	-	
9	54.21.19.04		Śruba M8x20-5,6-B PN-74/M-82242 • Bolt	12	12	12	12	12	12	-	-	-	-	
10	54.61.12.09		Podkładka sprężysta Z 8,2 PN-77/M-82008 • Spring washer	12	12	12	12	12	12	-	-	-	-	
11	83.021.503		Podkładka wyważająca s = 2,5 • Washer	x	x	x	x	x	x	-	-	-	-	
12	83.021.504		Podkładka wyważająca s = 1 • Washer	x	x	x	x	x	x	-	-	-	-	

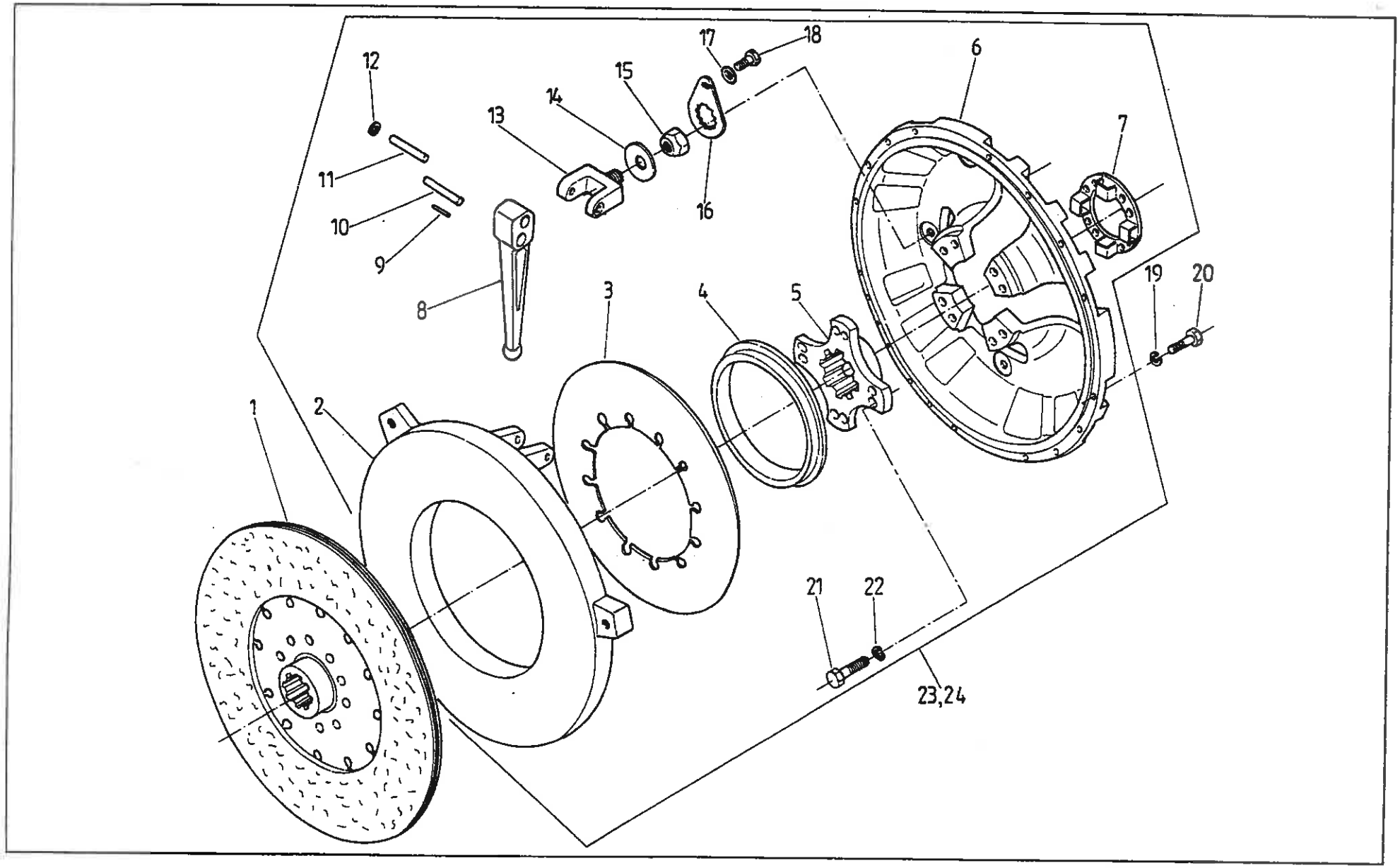
1
2
3
4
5
6
7
8
9
10
11
12
13
14
15
16
17
18
19
20
21
22
23,24

Nr poz. (No)	Oznaczenie (Nr)	Nr poz. podzespołu (V)	Nazwa (Name)	Liczba sztuk w ciągniku (Q)										Uwagi (R)
				932	934	1032	1034	1132	1134	1232	1234	1434	1634	
1	89.021.515		Tarcza kompletna • Disc assy	-	-	-	-	-	-	1	1	1	1	
2	89.021.072		Tarcza dociskowa • Pressure disc	-	-	-	-	-	-	1	1	1	1	
3	87.021.501		Sprężyna talerzowa • Disc spring	-	-	-	-	-	-	1	1	-	-	
3	89.021.073		Sprężyna talerzowa • Disc spring	-	-	-	-	-	-	-	-	1	1	
4	89.021.074		Pierścień • Ring	-	-	-	-	-	-	1	1	1	1	
5	89.021.062		Piasta • Hub	-	-	-	-	-	-	1	1	1	1	
6	89.021.071		Pokrywa sprzęgła kompletna • Clutch cover assy	-	-	-	-	-	-	1	1	1	1	
7	89.021.076		Pierścień oporowy • Thrust ring	-	-	-	-	-	-	1	1	1	1	
8	89.021.075		Dźwignia sprzęgła • Clutch lever	-	-	-	-	-	-	4	4	4	4	
9	54.37.01.03		Igiełka 52x15,8-S10-III PN-74/M-86456 • Needle roller	-	-	-	-	-	-	15	15	15	15	
10	89.021.043		Sworzeń I • Pin I	-	-	-	-	-	-	4	4	4	4	
11	89.021.063		Sworzeń II • Pin II	-	-	-	-	-	-	4	4	4	4	
12	80.021.044		Pierścień uszczelniający • Seal ring	-	-	-	-	-	-	16	16	16	16	
13	89.021.051		Wspornik • Bracket	-	-	-	-	-	-	4	4	4	4	
14	89.021.047		Sprężyna talerzowa • Disc spring	-	-	-	-	-	-	4	4	4	4	
15	89.021.045		Nakrętka oporowa • Thrust nut	-	-	-	-	-	-	4	4	4	4	
16	89.021.046		Nakładka zabezpieczająca • Locking plate	-	-	-	-	-	-	4	4	4	4	
17	54.61.14.07		Podkładka 6,4 PN-82/M-82024 • Washer	-	-	-	-	-	-	4	4	4	4	
18	54.21.05.86		Śruba M6x10-5,6-B PN-85/M-82105 • Bolt	-	-	-	-	-	-	4	4	4	4	
19	54.61.12.09		Podkładka sprężysta 8,2 Fe/Zn 9c PN-77/M-82008 • Spring washer	-	-	-	-	-	-	16	16	16	16	
20	54.21.06.60		Śruba M8x30-8.8-A PN-85/M-82105 • Bolt	-	-	-	-	-	-	16	16	16	16	
21	54.21.06.63		Śruba M10x30-12,9-A PN-85/M-82105 • Bolt	-	-	-	-	-	-	8	8	8	8	
22	54.61.12.10		Podkładka sprężysta Z 10,2 Fe/Zn 9c PN-77/M-82008 • Spring washer	-	-	-	-	-	-	8	8	8	8	
23	87.021.570		Pokrywa sprzęgła z tarczą dociskową - komplet • Clutch cover assy	-	-	-	-	-	-	1	1	-	-	

Nr poz. (No)	Oznaczenie (Nf)	Nr poz. podzespołu (V)	Nazwa (Name)	Liczba sztuk w ciągniku (Q)										Uwagi (R)
				932	934	1032	1034	1132	1134	1232	1234	1434	1634	
24	89.021.570		Pokrywa sprzęgła z tarczą dociskową - komplet • Clutch cover assy	-	-	-	-	-	-	-	-	1	1	

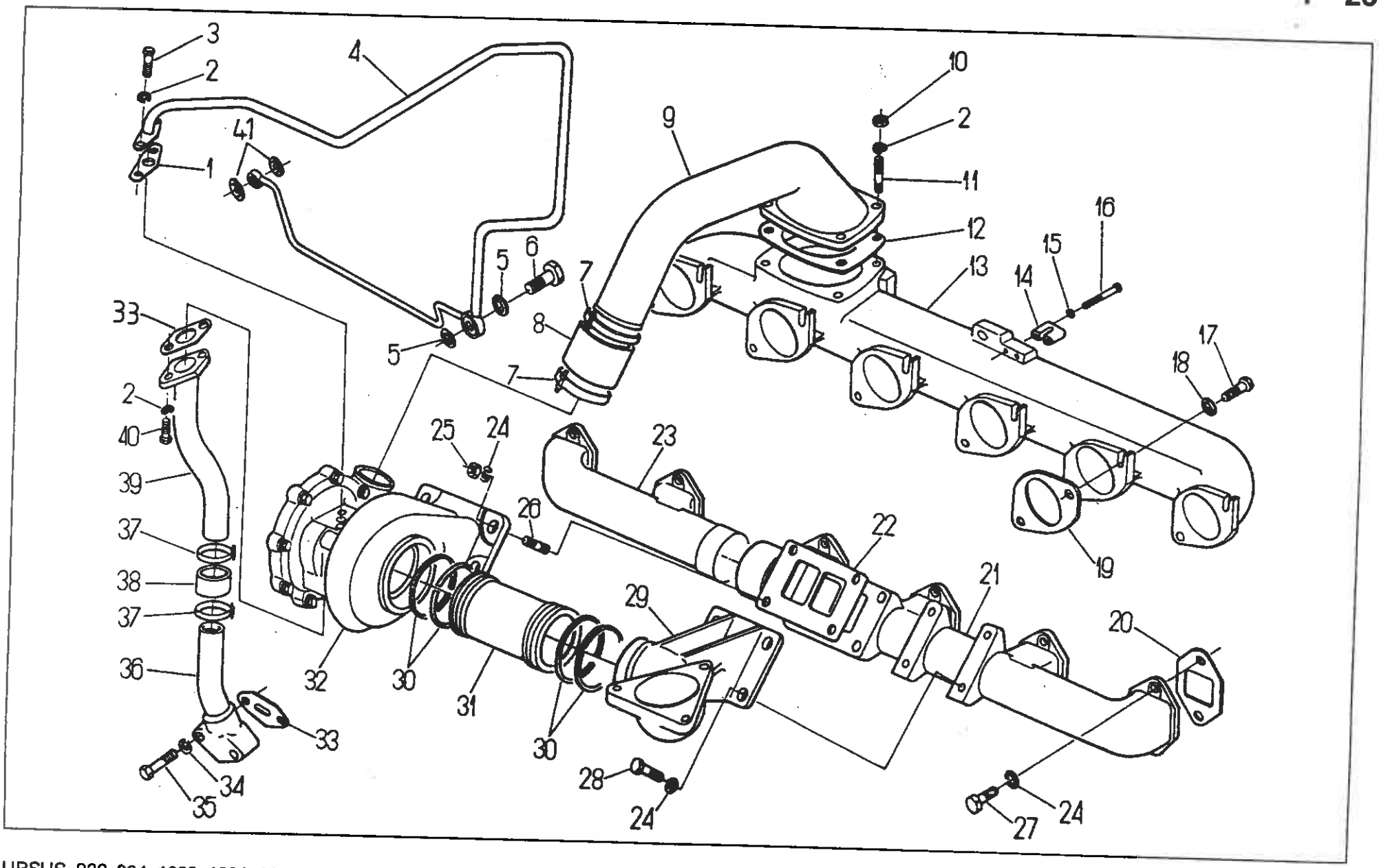
3
2
4
41
1
10
2
9
11
16
12
15
13
14
6
5
7
8
5
7
33
2
40
39
37
38
37
36
33
34
35
25
24
23
26
22
21
20
29
32
30
31
30
28
24
19
17
18
24
27

Nr poz. (No)	Oznaczenie (Nf)	Nr poz. podzespołu (V)	Nazwa (Name)	Liczba sztuk w ciągniku (Q)										Uwagi (R)
				932	934	1032	1034	1132	1134	1232	1234	1434	1634	
1	89.022.033		Uszczelka przewodu tłoczącego • Delivery pipe joint	-	-	1	1	1	1	-	-	1	1	
2	54.61.12.09		Podkładka sprężysta Z 8,2 Fe/Zn 9c PN-77/M-82008 • Spring washer	-	-	10	10	10	10	-	-	10	10	
3	54.21.06.26		Śruba M8x20-8.8-B PN-85/M-82105 • Bolt	-	-	2	2	2	2	-	-	2	2	
4	83.022.060		Doprowadzenie oleju • Oil delivery pipe	-	-	1	1	1	1	-	-	-	-	
4	89.022.060		Doprowadzenie oleju • Oil delivery pipe	-	-	-	-	-	-	-	-	1	1	
5	89.022.906		Pierścień U 16 • Seal ring	-	-	2	2	2	2	-	-	2	2	
6	54.24.04.04		Śruba 8 Zn-67/MPC/06-03156.22 • Bolt	-	-	1	1	1	1	-	-	1	1	
7	9029999318		Opaska • Clamping	-	-	2	2	2	2	-	-	2	2	
8	89.022.025		Przewód • Hose	-	-	1	1	1	1	-	-	1	1	
9	89.022.002		Przewód doładowujący • Charging pipe	-	-	1	1	1	1	-	-	1	1	
10	89.600.006		Nakrętka M8 • Nut	-	-	4	4	4	4	-	-	4	4	
11	54.21.24.09		Śruba M8x22-8.8 PN-60/M-82164 • Bolt	-	-	4	4	4	4	-	-	4	4	
12	89.022.018		Uszczelka • Joint	-	-	1	1	1	1	-	-	1	1	
13	83.022.002		Przewód ssący • Inlet manifold	-	-	1	1	1	1	-	-	-	-	
13	89.022.007		Przewód ssący • Inlet manifold	-	-	-	-	-	-	-	-	1	1	
14	89.022.024		Nakładka • Plate	-	-	1	1	1	1	-	-	1	1	
15	54.61.02.01		Podkładka 6,4 Fe/Zn 9c PN-78/M-82007 • Washer	-	-	2	2	2	2	-	-	2	2	
16	54.21.02.96		Śruba M6x30-5,6-A PN-85/M-82101 • Bolt	-	-	2	2	2	2	-	-	2	2	
17	89.022.036		Śruba M8x25 • Bolt	-	-	8	8	8	8	-	-	12	12	
18	54.61.14.09		Podkładka sprężysta ząbk. 8,4 PN-82/M-82024 • Spring washer	-	-	8	8	8	8	-	-	12	12	
19	80.005.082		Uszczelka • Joint	-	-	4	4	4	4	-	-	6	6	
20	80.005.091		Uszczelka przewodu wydechowego • Exhaust manifold gasket	-	-	4	4	4	4	-	-	6	6	
21	83.022.003		Przewód wydechowy • Exhaust manifold	-	-	1	1	1	1	-	-	-	-	
21	89.022.004		Przewód wydechowy • Exhaust manifold	-	-	-	-	-	-	-	-	1	1	

Nr poz. (No)	Oznaczenie (Nr)	Nr poz. podzespołu (V)	Nazwa (Name)	Liczba sztuk w ciągniku (Q)										Uwagi (R)
				932	934	1032	1034	1132	1134	1232	1234	1434	1634	
22	89.022.043		Uszczelka korpusu turbiny • Turbine casing gasket	-	-	1	1	1	1	-	-	1	1	
23	89.022.003		Przewód wydechowy - część zewnętrzna • Exhaust manifold outer port	-	-	-	-	-	-	-	-	1	1	
24	54.61.12.10		Podkładka sprężysta Z 10,2 Fe/Zn 9c PN-77/M-82008 • Spring washer	-	-	16	16	16	16	-	-	20	20	
25	89.600.007		Nakrętka M10 • Nut	-	-	4	4	4	4	-	-	4	4	
26	54.21.10.56		Śruba dwustronna M10x20-8.8 PN-60/M-82131 • Stud	-	-	4	4	4	4	-	-	4	4	
27	54.21.32.38		Śruba M10x28-8.8-B PN-85/M-82241 • Bolt	-	-	8	8	8	8	-	-	12	12	
28	54.21.29.54		Śruba dwustronna M10x20-8.8-B PN-60/M-82163 • Stud	-	-	4	4	4	4	-	-	4	4	
29	89.022.005		Kolanko przewodu wydechowego • Exhaust pipe elbow	-	-	1	1	1	1	-	-	1	1	
30	89.600.008		Pierścień tłokowy 78x2,5 • Piston ring	-	-	4	4	4	4	-	-	4	4	
31	89.022.031		Złącze • Joiner	-	-	1	1	1	1	-	-	1	1	
32	83.022.907		Turbosprężarka K27-2960U 6,11 • Turbocharger	-	-	1	1	1	1	-	-	-	-	
32	89.022.907		Turbosprężarka K27-2966 U 17,21 • Turbocharger	-	-	-	-	-	-	-	-	1	1	
33	89.022.022		Uszczelka • Joint	-	-	2	2	2	2	-	-	2	2	
34	54.61.02.02		Podkładka 8,4 PN-78/M-82007 • Washer	-	-	2	2	2	2	-	-	2	2	
35	54.21.06.61		Śruba M8x40-8.6 PN-85/M-821105 • Bolt	-	-	2	2	2	2	-	-	2	2	
36	89.022.050		Odprowadzenie • Outlet pipe	-	-	-	-	-	-	-	-	1	1	
36	83.022.050		Odprowadzenie • Outlet pipe	-	-	1	1	1	1	-	-	-	-	
37	9019999316		Opaska • Clamping	-	-	2	2	2	2	-	-	2	2	
38	89.022.028		Przewód • Hose	-	-	1	1	1	1	-	-	1	1	
39	89.022.040		Odprowadzenie I • Outlet pipe	-	-	1	1	1	1	-	-	1	1	
40	54.21.06.59		Śruba M8x25-5.6 PN-85/M-82105 • Bolt	-	-	2	2	2	2	-	-	2	2	
41	89.009.913		Pierścień 10,7-16 • Ring	-	-	2	2	2	2	-	-	2	2	

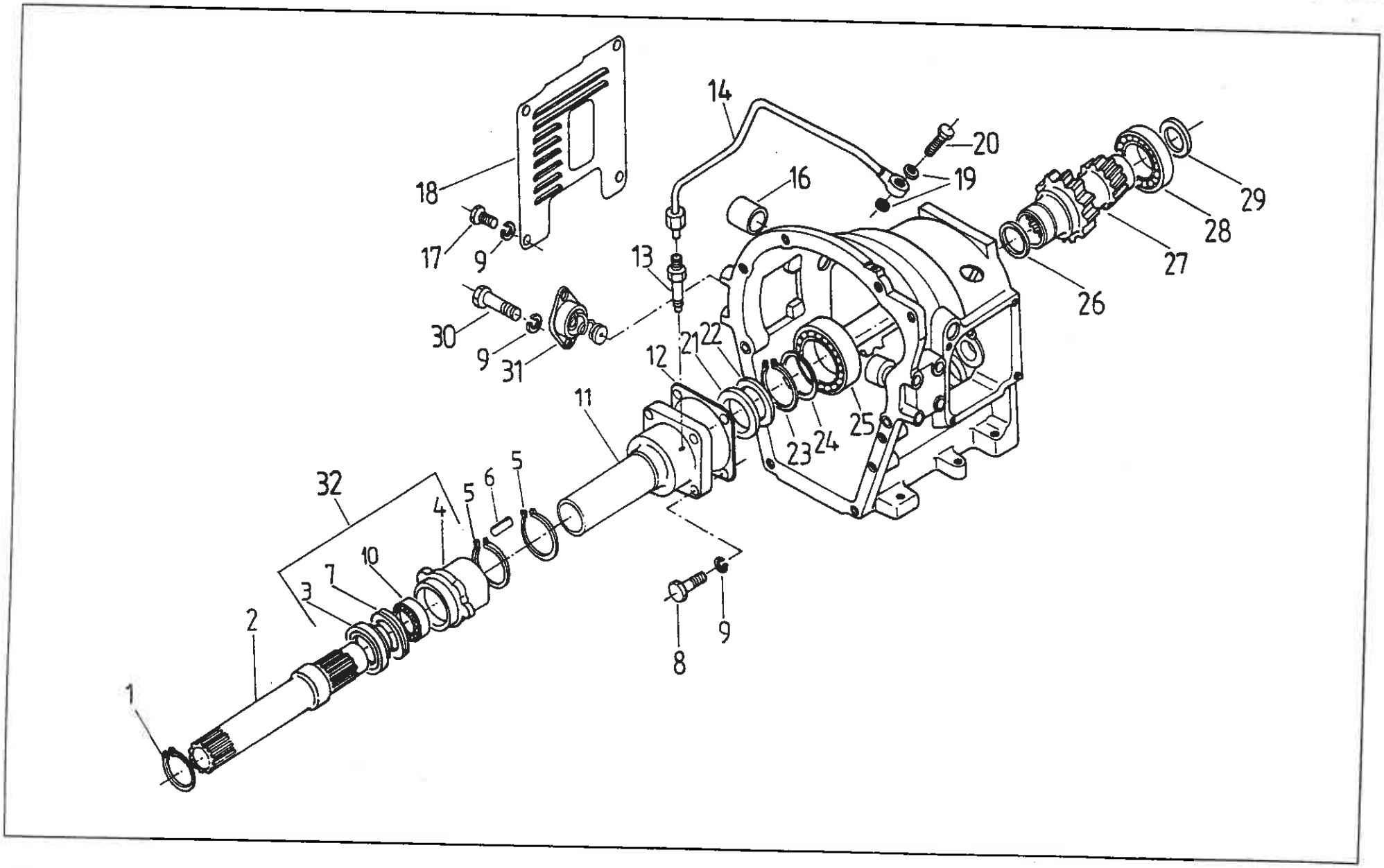
14
20
19
16
18
29
28
27
26
17
9
13
30
9
31
12
21
22
11
25
23
24
32
5
6
5
4
10
7
3
2
1
8
9

SKRZYNIA POŚREDNIA • INTERMEDIATE BOX
Łożysko wyciskowe • Release bearing

Nr poz. (No)	Oznaczenie (Nf)	Nr poz. podzespołu (V)	Nazwa (Name)	Liczba sztuk w ciągniku (Q)										Uwagi (R)
				932	934	1032	1034	1132	1134	1232	1234	1434	1634	
1	54.62.04.20		Pierścień osadczy sprężynujący Z 48 PN-81/M-85111 • Circlip	1	1	1	1	1	1	1	1	1	1	
2	86.108.026		Wałęk napędowy • Drive shaft	1	1	1	1	1	1	1	1	1	1	
3	84.107.523	32	Pierścień oporowy • Thrust ring	1	1	1	1	1	1	-	-	-	-	
3	87.107.523	32	Pierścień oporowy • Thrust ring	-	-	-	-	-	-	1	1	1	1	
4	84.107.517	32	Tuleja wyciskowa • Release sleeve	1	1	1	1	1	1	1	1	1	1	
5	54.62.02.26		Pierścień osadczy sprężynujący 65 BN-83/3611-24 • Circlip	2	2	2	2	2	2	2	2	2	2	
6	54.26.02.03		Wpust pryzmatyczny B5x5x50 PN-70/M-85005 • Key	1	1	1	1	1	1	1	1	1	1	
7	84.107.522	32	Osłona łożyska • Bearing shield	1	1	1	1	1	1	1	1	1	1	
8	54.21.21.35		Śruba M8x30-8.8-B PN-85/M-82101 • Bolt	4	4	4	4	4	4	4	4	4	4	
9	54.61.12.09		Podkładka sprężysta Z 8,2 PN-77/M-82008 • Spring washer	10	10	10	10	10	10	10	10	10	10	
10	54.31.01.03	32	Łożysko 6014 PN-85/M-86100 • Bearing	1	1	1	1	1	1	1	1	1	1	
11	84.107.528		Pokrywa łożyska przednia • Front bearing cover	1	1	1	1	1	1	1	1	1	1	
12	80.108.016		Uszczelka I • Joint I	1	1	1	1	1	1	1	1	1	1	
13	80.108.133		Dysza • Nozzle	1	1	1	1	1	1	1	1	1	1	
14	80.108.150		Przewód olejowy • Oil pipe	1	1	1	1	1	1	1	1	1	1	
16	80.108.107		Tuleja • Sleeve	2	2	2	2	2	2	2	2	2	2	
17	54.21.05.76		Śruba M8x12-5,6-B PN-85/M-82105 • Bolt	4	4	4	4	4	4	4	4	4	4	
18	86.108.083		Pokrywa prawa • LH cover	1	1	1	1	1	1	1	1	1	1	
19	54.61.25.07		Pierścień uszczelniający 10x14 ZN-76/MPC06-03126 • Seal ring	2	2	2	2	2	2	2	2	2	2	
20	54.25.04.02		Śruba przelotowa 4 ZN-74/MPC-29/20.002806.2 • Bolt	1	1	1	1	1	1	1	1	1	1	
21	54.51.01.33		Pierścień gumowy A50x72x12 DW PN-72/M-86964 • Rubber ring	1	1	1	1	1	1	1	1	1	1	
22	54.51.01.40		Pierścień uszczelniający A60x75x8 PN-72/M-86964 • Seal ring	1	1	1	1	1	1	1	1	1	1	
23	54.62.04.28		Pierścień osadczy sprężynujący Z 60 PN-81/M-85111 • Circlip	1	1	1	1	1	1	1	1	1	1	

Nr poz. (No)	Oznaczenie (Nf)	Nr poz. podzespołu (V)	Nazwa (Name)	Liczba sztuk w ciągniku (Q)										Uwagi (R)
				932	934	1032	1034	1132	1134	1232	1234	1434	1634	
24	80.108.115		Pierścień oporowy • Thrust ring	1	1	1	1	1	1	1	1	1	1	
25	54.31.01.12		Łożysko 6212 PN-85/M-86100 • Bearing	1	1	1	1	1	1	1	1	1	1	
26	54.51.07.11		Pierścień uszczelniający 52x42 ZN-67/MPC/06-03109.2 • Seal ring	1	1	1	1	1	1	1	1	1	1	
27	87.108.001		Podwójne koło WOM • PTO dual gear	1	1	1	1	1	1	1	1	1	1	
28	54.32.01.57		Łożysko NJ 211 PN-76/M-86180 • Bearing	1	1	1	1	1	1	1	1	1	1	
29	54.51.01.87		Pierścień gumowy A38x50x7 PN-72/M-86964 • Oil seal	1	1	1	1	1	1	1	1	1	1	
30	54.21.05.34		Śruba M8x50-5.6-B PN-85/M-82105 • Bolt	2	2	2	2	2	2	2	2	2	2	
31	80.108.090		Pokrywa kompletna • Cover assy	1	1	1	1	1	1	1	1	1	1	
32	84.107.569		Łożysko wyciskowe • Release bearing	1	1	1	1	1	1	-	-	-	-	
32	87.107.549		Łożysko wyciskowe • Release bearing	-	-	-	-	-	-	1	1	1	1	

Uwaga:

Pozycja 15 - nie wykorzystana

Note:

Item 15 - vacant

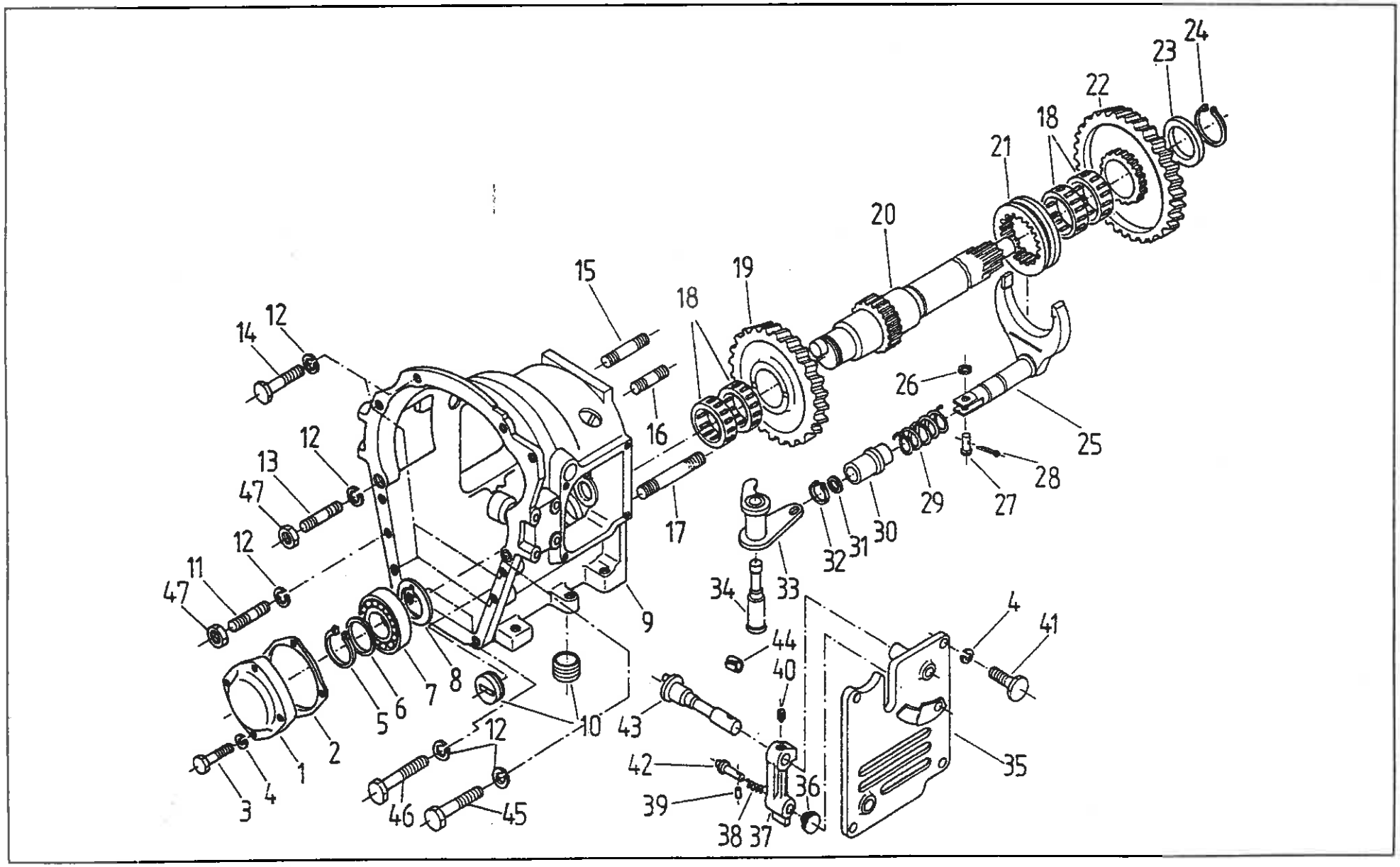
24
23
22
18
21
20
19
18
15
16
17
14
12
12
13
47
12
11
47
26
25
28
27
29
30
31
32
33
34
9
4
41
44
40
35
36
37
38
39
42
43
10
12
45
46
1
2
3
4
5
6
7
8

SKRZYNIA POŚREDNIA • INTERMEDIATE BOX
Część przednia WOM • PTO front part

Nr poz. (No)	Oznaczenie (Nr)	Nr poz. podzespołu (V)	Nazwa (Name)	Liczba sztuk w ciągniku (Q)										Uwagi (R)
				932	934	1032	1034	1132	1134	1232	1234	1434	1634	
1	80.108.027		Pokrywa • Cover	1	1	1	1	1	1	1	1	1	1	a
2	80.108.031		Uszczelka II • Joint II	1	1	1	1	1	1	1	1	1	1	
3	54.21.21.35		Śruba M8x30-8.8-B PN-85/M-82101 • Bolt	4	4	4	4	4	4	4	4	4	4	a
4	54.61.12.09		Podkładka sprężysta Z 8,2 Fe/ZN9c PN-77/M-82008 • Spring washer	8	8	8	8	8	8	8	8	8	8	a
4	54.61.12.09		Podkładka sprężysta Z 8,2 Fe/ZN9c PN-77/M-82008 • Spring washer	4	4	4	4	4	4	4	4	4	4	b
5	54.62.04.19		Pierścień osadczy sprężynujący 45 Z PN-81/M-85111 • Circlip	1	1	1	1	1	1	1	1	1	1	
6	88.108.075		Podkładka oporowa • Thrust washer	1	1	1	1	1	1	1	1	1	1	
7	54.31.01.46		Łożysko 6309 PN-85/M-86100 • Bearing	1	1	1	1	1	1	1	1	1	1	
8	80.121.128		Pierścień oporowy • Thrust ring	1	1	1	1	1	1	1	1	1	1	
9	84.108.001		Skrzynka pośrednia • Intermediate box	1	1	1	1	1	1	1	1	1	1	
10	80.600.125		Korek M42x1,5 • Plug	2	2	2	2	2	2	2	2	2	2	
11	54.21.29.67		Śruba M14x70-8.8-B PN-82/M-82163 • Stud	1	1	1	1	1	1	1	1	1	1	
12	54.61.12.12		Podkładka sprężysta Z 14,2 Fe/Zn9c PN-77/M-82008 • Spring washer	12	12	12	12	12	12	12	12	12	12	
13	54.21.29.68		Śruba dwustronna M14x80-8.8-B PN-82/M-82163 • Stud	1	1	1	1	1	1	1	1	1	1	
14	54.21.15.07		Śruba M14x75-8.8-B PN-85/M-82101 • Bolt	7	7	7	7	7	7	7	7	7	7	
15	54.21.29.32		Śruba dwustronna M14x60-8.8 PN-82/M-82163 • Stud	2	2	2	2	2	2	2	2	2	2	
16	54.21.29.19		Śruba dwustronna M14x40-8.8 PN-82/M-82163 • Stud	1	1	1	1	1	1	1	1	1	1	
17	54.21.29.16		Śruba dwustronna M14x100-8.8 PN-82/M-82163 • Stud	1	1	1	1	1	1	1	1	1	1	
18	54.31.01.94		Złożenie igiełkowe K60x65x20 PN-75/M-86310 • Needle bearing	4	4	4	4	4	4	4	4	4	4	
19	84.108.004		Przednie koło napędzane WOM dla 1000 obr/min. • PTO driven front gear for	1	1	1	1	1	1	1	1	1	1	
20	86.108.113		Przednia część wałka WOM • PTO shaft front part	-	-	-	-	1	1	-	-	1	1	b
20	80.108.116		Przednia część wałka WOM • PTO shaft front part	1	1	1	1	-	-	1	1	-	-	a
21	80.108.043		Tuleja przesuwana • Sliding sleeve	1	1	1	1	1	1	1	1	1	1	

Nr poz. (No)	Oznaczenie (Nf)	Nr poz. podzespołu (V)	Nazwa (Name)	Liczba sztuk w ciągniku (Q)										Uwagi (R)
				932	934	1032	1034	1132	1134	1232	1234	1434	1634	
22	80.108.132		Koło napędzane wałka WOM dla 540 obr/min • PTO driven gear for 540 rpm	1	1	1	1	1	1	1	1	1	1	
23	80.108.045		Pierścień oporowy • Thrust ring	1	1	1	1	1	1	1	1	1	1	
24	54.62.04.22		Pierścień osadczy sprężynujący Z 50 PN-81/M-85111 • Circlip	1	1	1	1	1	1	1	1	1	1	
25	80.108.030		Widełki kompletne • Fork assy	1	1	1	1	1	1	1	1	1	1	
26	54.61.01.06		Podkładka okrągła K 8,4 PN-78/M-82006 • Washer	1	1	1	1	1	1	1	1	1	1	
27	54.66.03.63		Sworzeń 8x22x17-5.8 PN-63/M-83002 • Pin	1	1	1	1	1	1	1	1	1	1	
28	54.28.01.03		Zawleczka S2x22 Fe/Zn9c PN-85/M-82001 • Split pin	1	1	1	1	1	1	1	1	1	1	
29	80.108.042		Sprężyna • Spring	1	1	1	1	1	1	1	1	1	1	
30	80.108.036		Tuleja • Sleeve	1	1	1	1	1	1	1	1	1	1	
31	54.51.03.21		Pierścień uszczelniający 18x14 • Seal ring	1	1	1	1	1	1	1	1	1	1	
32	54.62.04.06		Pierścień osadczy sprężynujący Z 18 PN-81/M-85111 • Circlip	1	1	1	1	1	1	1	1	1	1	
33	80.108.070		Dźwignia kompletna • Lever assy	1	1	1	1	1	1	1	1	1	1	
34	80.108.032		Sworzeń • Pin	1	1	1	1	1	1	1	1	1	1	
35	80.108.086		Pokrywa lewa • Left cover	1	1	1	1	1	1	1	1	1	1	
36	80.108.104		Gałka • Knob	1	1	1	1	1	1	1	1	1	1	
37	80.108.062		Dźwignia • Lever	1	1	1	1	1	1	1	1	1	1	
38	80.108.106		Sprężyna • Spring	1	1	1	1	1	1	1	1	1	1	
39	54.27.03.08		Kołek 3x10 PN/M-85025 • Pin	1	1	1	1	1	1	1	1	1	1	
40	54.22.10.06		Wkręt dociskowy M8x12-14H PN-82/M-82273 • Set - screw	1	1	1	1	1	1	1	1	1	1	
41	54.21.06.05		Śruba M8x20-5.6-B PN-85/M-82105 • Bolt	4	4	4	4	4	4	4	4	4	4	
42	80.108.105		Czop • Pin	1	1	1	1	1	1	1	1	1	1	
43	80.108.061		Wałek • Shaft	1	1	1	1	1	1	1	1	1	1	
44	80.108.085		Wykładzina łożysk • Bearing liner	2	2	2	2	2	2	2	2	2	2	
45	54.21.21.78		Śruba M14x80-8.8-B PN-85/M-82101 • Bolt	1	1	1	1	1	1	1	1	1	1	

Nr poz. (No)	Oznaczenie (Nr)	Nr poz. podzespołu (V)	Nazwa (Name)	Liczba sztuk w ciągniku (Q)										Uwagi (R)
				932	934	1032	1034	1132	1134	1232	1234	1434	1634	
46	54.21.21.76		Śruba M14x55-8.8-B PN-85/M-82101 • Bolt	2	2	2	2	2	2	2	2	2	2	
47	54.23.13.32		Nakrętka M14-8-B PN-86/M-82144 • Nut	2	2	2	2	2	2	2	2	2	2	

Uwaga:

„a" - wersja bez mikropompki

„b" - wersja z mikropompką

Note:

„a" - without auxiliary pump

„b" - with auxiliary pump

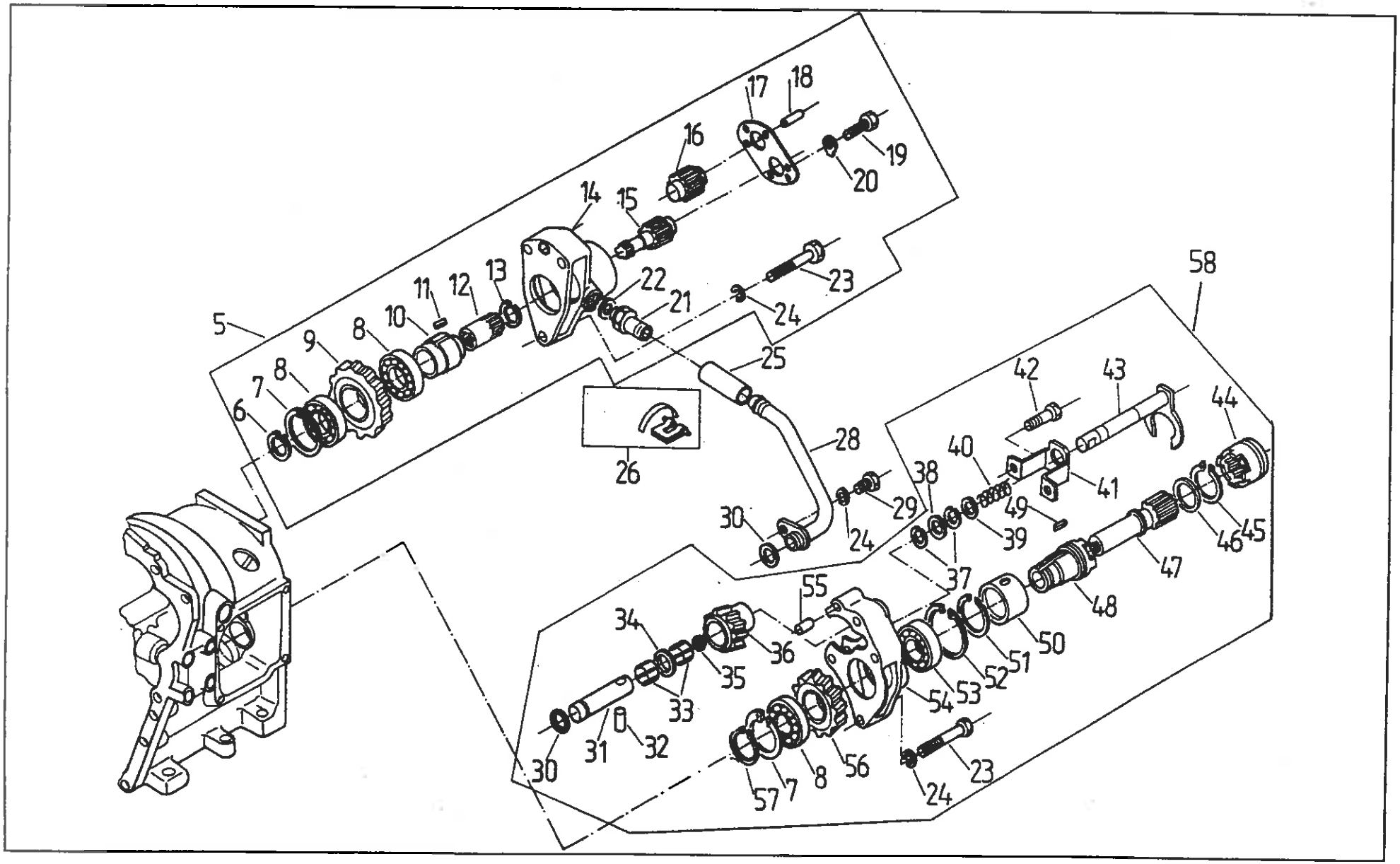
5
6
7
8
9
8
10
11
12
13
14
15
16
17
18
19
20
21
22
23
24
25
26
28
29
30
24
58
42
43
44
40
41
38
49
39
37
46
45
47
48
50
51
52
53
54
55
34
36
35
33
31
32
30
57
7
8
56
24
23

SKRZYNIA POŚREDNIA • INTERMEDIATE BOX

Napęd pompy • Pump drive

Nr poz. (No)	Oznaczenie (Nf)	Nr poz. podzespołu (V)	Nazwa (Name)	Liczba sztuk w ciągniku (Q)										Uwagi (R)
				932	934	1032	1034	1132	1134	1232	1234	1434	1634	
5	84.107.559		Pompka kompletna • Pump assy	1	1	1	1	1	1	1	1	1	1	
6	54.62.05.28	5	Pierścień osadczy sprężynujący W 28 PN-81/M-85111 • Circlip	1	1	1	1	1	1	1	1	1	1	
7	54.62.05.13	5	Pierścień osadczy sprężynujący W 62 PN-81/M-85111 • Circlip	2	2	2	2	2	2	2	2	2	2	
8	54.31.01.01	5	Łożysko 6007 PN-85/M-86100 • Bearing	3	3	3	3	3	3	3	3	3	3	
9	84.108.031	5	Koło napędu pompy • Pump drive gear	1	1	1	1	1	1	1	1	1	1	
10	80.108.065	5	Wałęk zewnętrzny II • Outer shaft II	1	1	1	1	1	1	1	1	1	1	
11	54.26.02.40	5	Wpust pryzmatyczny B6x6x18 PN-70/M-85005 • Key	1	1	1	1	1	1	1	1	1	1	
12	84.107.507	5	Wałek wewnętrzny II • Inner shaft II	1	1	1	1	1	1	1	1	1	1	
13	54.62.05.02	5	Pierścień osadczy sprężynujący W 25 PN-81/M-85111 • Circlip	1	1	1	1	1	1	1	1	1	1	
14	84.107.520	5	Korpus pompy • Pump body	1	1	1	1	1	1	1	1	1	1	
15	84.107.510	5	Koło napędowe pompy • Pump drive gear	1	1	1	1	1	1	1	1	1	1	
16	84.107.505	5	Koło pompy • Pump gear	1	1	1	1	1	1	1	1	1	1	
17	84.107.530	5	Pokrywa pomy kompletna • Pump cover assy	1	1	1	1	1	1	1	1	1	1	
18	54.27.01.90	5	Kołek 6x12 PN-66/M-85021 • Dowel	2	2	2	2	2	2	2	2	2	2	
19	54.21.06.30	5	Śruba M6x20-8.8-B PN-85/M-82105 • Bolt	5	5	5	5	5	5	5	5	5	5	
20	54.61.16.06	5	Podkładka odginana 6,4 Fe/Zn9c PN-82/M-82021 • Tab washer	5	5	5	5	5	5	5	5	5	5	
21	80.108.082	5	Łącznik • Pipe adaptor	1	1	1	1	1	1	1	1	1	1	
22	54.51.25.27	5	Pierścień uszczelniający 22x27 ZN-76/MPC/06-03126.3 • Seal ring	1	1	1	1	1	1	1	1	1	1	
23	54.21.15.33	5	Śruba M8x50-8.8-B PN-85/M-82101 • Bolt	5	5	5	5	5	5	5	5	5	5	
24	54.61.12.09	5	Podkładka sprężysta 8,2 Fe/Zn 9c PN-78/M-82008 • Spring washer	5	5	5	5	5	5	5	5	5	5	
25	80.108.084		Wąż • Hose	1	1	1	1	1	1	1	1	1	1	
26	9029999315		Opaska KOVOPOL • Clamping	2	2	2	2	2	2	2	2	2	2	
28	80.108.080		Rura ssąca • Inlet pipe	1	1	1	1	1	1	1	1	1	1	

Nr poz. (No)	Oznaczenie (Nr)	Nr poz. podzespołu (V)	Nazwa (Name)	Liczba sztuk w ciągniku (Q)										Uwagi (R)
				932	934	1032	1034	1132	1134	1232	1234	1434	1634	
29	54.21.06.28		Śruba M8x18-5.6-B PN-85/M-82105 • Bolt	1	1	1	1	1	1	1	1	1	1	
30	54.51.05.06		Pierścień uszczelniający 18x2 PN-64/M-73093 • Seal ring	2	2	2	2	2	2	2	2	2	2	
31	84.108.005		Sworzeń • Pin	1	1	1	1	1	1	1	1	1	1	
32	54.27.01.85		Kołek 6p6x28 PN-66/M-85021 • Dowel	1	1	1	1	1	1	1	1	1	1	
33	54.32.03.03		Złożenie igiełkowe K20x26x17 PN-81/M-86310 • Needle bearing	2	2	2	2	2	2	2	2	2	2	
34	84.108.032		Podkładka dystansowa • Spacing washer	1	1	1	1	1	1	1	1	1	1	
35	54.65.01.10		Zaślepka A12 PN-74/3611-01 • Plug	1	1	1	1	1	1	1	1	1	1	
36	84.108.006		Koło pośrednie • Idle gear	1	1	1	1	1	1	1	1	1	1	
37	54.62.04.06		Pierścień osadczy sprężynujący Z 18 PN-81/M-85111 • Circlip	2	2	2	2	2	2	2	2	2	2	
38	54.51.03.21		Pierścień 13,3x2,4 PN-60/M-86961 • Ring	1	1	1	1	1	1	1	1	1	1	
39	80.108.044		Podkładka • Washer	1	1	1	1	1	1	1	1	1	1	
40	80.108.057		Sprężyna sterowania • Control spring	1	1	1	1	1	1	1	1	1	1	
41	84.108.035		Wspornik • Bracket	1	1	1	1	1	1	1	1	1	1	
42	54.21.15.34		Śruba M8x55-8.8-B PN-85/M-82101 • Bolt	2	2	2	2	2	2	2	2	2	2	
43	80.108.050		Pręt sterowania kompletny • Control rod assy	1	1	1	1	1	1	1	1	1	1	
44	80.108.054		Obejma sterująca • Control clamp	1	1	1	1	1	1	1	1	1	1	
45	54.62.05.06		Pierścień osadczy sprężynujący W 40 PN-81/M-85111 • Circlip	1	1	1	1	1	1	1	1	1	1	
46	86.121.012		Podkładka • Washer	1	1	1	1	1	1	1	1	1	1	
47	80.108.053		Wałek wewnętrzny I • Inner shaft I	1	1	1	1	1	1	1	1	1	1	
48	80.108.051		Wałek zewnętrzny I • Outer shaft I	1	1	1	1	1	1	1	1	1	1	
49	54.26.02.16		Wpust pryzmatyczny B6x6x18 PN-70/M-85005 • Key	1	1	1	1	1	1	1	1	1	1	
50	80.108.052		Tuleja • Sleeve	1	1	1	1	1	1	1	1	1	1	
51	54.62.04.22		Pierścień osadczy sprężynujący Z 50 PN-81/M-85111 • Circlip	1	1	1	1	1	1	1	1	1	1	
52	54.62.05.36		Pierścień osadczy sprężynujący W 68 PN-81/M-85111 • Circlip	1	1	1	1	1	1	1	1	1	1	

Nr poz. (No)	Oznaczenie (Nf)	Nr poz. podzespołu (V)	Nazwa (Name)	Liczba sztuk w ciągniku (Q)										Uwagi (R)
				932	934	1032	1034	1132	1134	1232	1234	1434	1634	
53	54.31.01.56		Łożysko toczne 6008 PN-85/M-86100 • Bearing	1	1	1	1	1	1	1	1	1	1	
54	84.108.002		Korpus łożysk • Bearing housing	1	1	1	1	1	1	1	1	1	1	
55	54.27.01.66		Kołek walcowy 8n6x20 PN-66/M-85021 • Dowel	1	1	1	1	1	1	1	1	1	1	
56	84.108.007		Koło pompy • Pump gear	1	1	1	1	1	1	1	1	1	1	
57	54.62.04.15		Pierścień osadczy sprężynujący Z 35 PN-81/M-85111 • Circlip	1	1	1	1	1	1	1	1	1	1	
58	84.107.506	5	Wałek wewnętrzny III • Inne shaft III	1	1	1	1	1	1	1	1	1	1	
59	84.107.511	5	Pierścień dystansowy • Shim	6	6	6	6	6	6	6	6	6	6	
60	54.34.01.07	5	Wałeczek igiełkowy 2x13,8A2 PN-83/M-86456 • Needle roller	38	38	38	38	38	38	38	38	38	38	
61	84.107.508	5	Sworzeń koła • Pin gear	1	1	1	1	1	1	1	1	1	1	

Uwagi:

Pozycje: 1, 2, 3, 4, 27 - nie wykorzystane

Notes:

Items: 1, 2, 3, 4, 27 - vacant

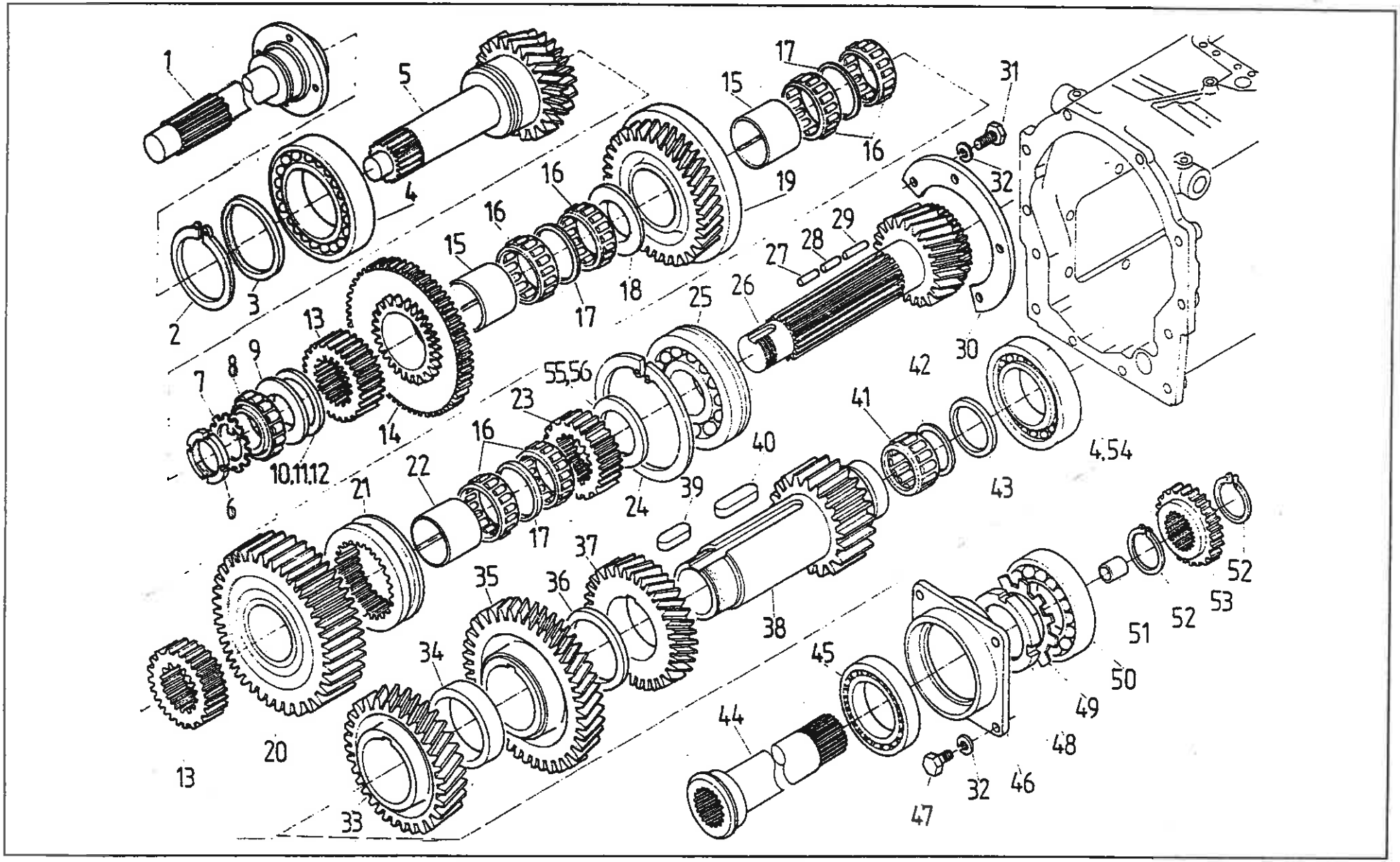
1
5
4
2
3
16
16
15
17
18
19
15
17
16
31
32
29
28
27
26
25
30
42
13
9
8
7
14
10,11,12
6
55,56
23
16
22
21
17
24
39
40
41
4,54
43
37
35
36
38
34
20
13
33
45
44
47
32
46
48
49
50
51
52
52
53

SKRZYNIA PRZEKŁADNIOWA • GEARBOX

Wałki i koła zębate - część przednia (25, 30, 35 km/h)
• Shafts and gears - front part (25, 30, 35 km/h)

Nr poz. (No)	Oznaczenie (Nf)	Nr poz. podzespołu (V)	Nazwa (Name)	Liczba sztuk w ciągniku (Q)										Uwagi (R)
				932	934	1032	1034	1132	1134	1232	1234	1434	1634	
1	86.121.013		Wałek sprzęgła • Clutch	1	1	1	1	1	1	1	1	-	-	a
2	54.62.04.27		Pierścień osadczy sprężynujący Z 75 PN-81/M-85111 • Circlip	1	1	1	1	1	1	1	1	-	-	a
3	80.121.025		Pierścień oporowy • Thrust ring	1	1	1	1	1	1	1	1	-	-	a
4	54.31.01.14		Łożysko 6215 PN-85/M-86100 • Bearing	2	2	2	2	2	2	2	2	-	-	
5	86.120.008		Wałek napędowy (30, 35 km/h) • Driving shaft	1	1	1	1	1	1	1	1	-	-	a
5	84.120.508		Wałek napędowy (25 km/h) • Driving shaft	1	1	1	1	1	1	1	1	-	-	aZ
6	80.121.165		Nakrętka • Nut	1	1	1	1	1	1	1	1	1	1	
7	80.121.164		Podkładka zabezpieczająca • Lock washer	1	1	1	1	1	1	1	1	1	1	
8	86.121.901		Łożysko igiełkowe PLC 4413 • Needle bearing	1	1	1	1	1	1	1	1	1	1	
9	86.121.026		Pierścień oporowy • Thrust ring	1	1	1	1	1	1	1	1	1	1	
10	80.600.107		Podkładka dystansowa 45x55x0,1 • Shim	1	1	1	1	1	1	1	1	1	1	
11	80.600.115		Podkładka dystansowa 45x55x0,2 • Shim	1	1	1	1	1	1	1	1	1	1	
12	80.600.108		Podkładka dystansowa 45x55x0,5 • Shim	1	1	1	1	1	1	1	1	1	1	
13	86.120.006		Tuleja • Sleeve	2	2	2	2	2	2	2	2	1	1	
14	86.120.035		Koło napędzane IV biegu (30 km/h) • 4th speed driven gear	1	1	1	1	1	1	1	1	-	-	
14	84.120.501		Koło napędzane IV biegu (25 km/h) • 4th speed driven gear	1	1	1	1	1	1	1	1	-	-	Z
14	86.120.024		Koło napędzane IV biegu (35 km/h) • 4th speed driven gear	1	1	1	1	1	1	1	1	-	-	Z
14	89.120.001		Koło napędzane II biegu • 2nd speed driven gear	-	-	-	-	-	-	-	-	1	1	
15	80.121.021		Tuleja • Bush	2	2	2	2	2	2	2	2	-	-	
15	80.121.015		Tuleja • Bush	-	-	-	-	-	-	-	-	2	2	
16	54.31.01.94		Złożenie igiełkowe K60x65x20 PN-81/M-86310 • Needle bearing	6	6	6	6	6	6	6	6	4	4	
17	80.121.121		Pierścień dystansowy • Spacing ring	1	1	1	1	1	1	1	1	2	2	

Nr poz. (No)	Oznaczenie (Nr)	Nr poz. podzespołu (V)	Nazwa (Name)	Liczba sztuk w ciągniku (Q)										Uwagi (R)
				932	934	1032	1034	1132	1134	1232	1234	1434	1634	
18	80.121.014		Pierścień dystansowy • Spacing ring	1	1	1	1	1	1	1	1	1	1	
19	86.120.005		Koło napędzane II biegu • 2nd speed driven gear	1	1	1	1	1	1	1	1	-	-	
20	89.120.026		Koło I biegu • 1st speed gear	-	-	-	-	-	-	-	-	1	1	
20	86.120.003		Koło napędzane I biegu • 1st speed driven gear	1	1	1	1	1	1	1	1	-	-	
21	88.121.087		Tuleja przesuwana • Sliding sleeve	-	-	-	-	-	-	-	-	1	1	
22	80.121.015		Tuleja • Bush	1	1	1	1	1	1	1	1	-	-	
23	80.121.017		Tuleja • Sleeve	-	-	-	-	-	-	-	-	1	1	
24	54.62.06.01		Pierścień osadczy sprężynujący R120 PN-75/M-86491 • Circlip	1	1	1	1	1	1	1	1	-	-	
24	54.62.06.13		Pierścień R130 PN-75/M-86491 • Circlip	-	-	-	-	-	-	-	-	1	1	
25	54.31.01.68		Łożysko 6311 PN-85/M-86100 • Bearing	1	1	1	1	1	1	1	1	-	-	
25	54.31.01.31		Łożysko 6410 PN-85/M-86100 • Bearing	-	-	-	-	-	-	-	-	1	1	
26	80.121.171		Wałek napędzany • Driven shaft	1	1	1	1	1	1	1	1	-	-	
26	88.121.091		Wałek napędzany • Driven shaft	-	-	-	-	-	-	-	-	1	1	
27	80.121.133		Drut • Wire	1	1	1	1	1	1	1	1	1	1	
28	88.121.012		Drut • Wire	-	-	-	-	-	-	-	-	1	1	
28	86.120.021		Drut • Wire	1	1	1	1	1	1	1	1	-	-	
29	80.121.172		Drut • Wire	1	1	1	1	1	1	1	1	-	-	
30	80.121.057		Płytka oporowa • Thrust plate	1	1	1	1	1	1	1	1	-	-	
30	88.121.017		Płyta • Plate	-	-	-	-	-	-	-	-	1	1	
31	54.21.08.20		Śruba M8x18-8.8-B PN-85/M-82105 • Bolt	4	4	4	4	4	4	4	4	4	4	
32	54.61.12.09		Podkładka sprężysta Z 8,2 Fe/Zn 9c PN-77/M-82008 • Spring washer	4	4	4	4	4	4	4	4	4	4	
33	86.120.001		Koło stałego zazębienia (30 km/h) • Constant mesh gear	1	1	1	1	1	1	1	1	-	-	
33	86.120.002		Koło stałego zazębienia (25 km/h) • Constant mesh gear	1	1	1	1	1	1	1	1	-	-	Z
33	84.123.501		Koło stałego zazębienia (35 km/h) • Constant mesh gear	1	1	1	1	1	1	1	1	-	-	Z

Nr poz. (No)	Oznaczenie (Nf)	Nr poz. podzespołu (V)	Nazwa (Name)	Liczba sztuk w ciągniku (Q)										Uwagi (R)
				932	934	1032	1034	1132	1134	1232	1234	1434	1634	
33	89.120.014		Koło stałego zazębienia • Constant mesh gear	-	-	-	-	-	-	-	-	1	1	
34	80.121.011		Tuleja dystansowa • Spacer	1	1	1	1	1	1	1	1	-	-	
35	86.120.002		Koło stałego zazębienia (35 km/h) • Constant mesh gear	1	1	1	1	1	1	1	1	-	-	Z
35	86.120.036		Koło napędowe IV biegu (30 km/h) • 4th speed driving gear	1	1	1	1	1	1	1	1	-	-	
35	84.123.501		Koło stałego zazębienia (25 km/h) • Constant mesh gear	1	1	1	1	1	1	1	1	-	-	Z
35	89.120.006		Koło napędowe II biegu • 2nd speed driving gear	-	-	-	-	-	-	-	-	1	1	
36	80.121.006		Tuleja dystansowa • Spacer	1	1	1	1	1	1	1	1	-	-	
37	86.120.018		Koło napędowe II biegu • 2nd speed driving gear	1	1	1	1	1	1	1	1	-	-	
38	80.121.181		Wałek pośredni • Layshaft	1	1	1	1	1	1	1	1	-	-	
38	89.120.016		Wałek pośredni • Layshaft	-	-	-	-	-	-	-	-	1	1	
39	54.26.02.12		Wpust B16x10x40 PN-70/M-85005 • Key	3	3	3	3	3	3	3	3	-	-	
40	54.26.02.41		Wpust B16x10x56 PN-70/M-85005 • Key	-	-	-	-	-	-	-	-	2	2	
41	54.31.01.93		Złożenie igiełkowe K55x60x30 PN-81/M-86310 • Needle bearing	1	1	1	1	1	1	1	1	-	-	
42	80.121.053		Pierścień dystansowy • Spacing ring	1	1	1	1	1	1	1	1	-	-	
43	54.68.02.17		Pierścień zabezpieczający 60 BN-83/3611-24 • Circlip	1	1	1	1	1	1	1	1	-	-	
44	88.121.032		Środkowa część WOM • PTO shaft - middle part	-	-	-	-	-	-	-	-	1	1	
44	80.121.161		Środkowa część WOM • PTO shaft - middle part	1	1	1	1	1	1	1	1	-	-	
45	54.31.01.34		Łożysko 6013/C3 PN-85/M-86100 • Bearing	1	1	1	1	1	1	1	1	1	1	
46	80.121.072		Korpus łożyska • Bearing casing	1	1	1	1	1	1	1	1	1	1	
47	54.21.31.15		Śruba M8x20-8.8-B PN-85/M-82105 • Bolt	-	-	-	-	-	-	-	-	4	4	
47	54.21.08.20		Śruba M8x18-8.8-B PN-85/M-82105 • Bolt	4	4	4	4	4	4	4	4	-	-	
48	54.39.01.12		Nakrętka łożyskowa KM13-A PN-82/M-86478 • Bearing nut	1	1	1	1	1	1	1	1	1	1	
49	80.121.173		Podkładka • Washer	1	1	1	1	1	1	1	1	1	1	
50	54.31.01.64		Łożysko 6213 PN-85/M-86100 • Bearing	1	1	1	1	1	1	1	1	1	1	

Nr poz. (No)	Oznaczenie (Nf)	Nr poz. podzespołu (V)	Nazwa (Name)	Liczba sztuk w ciągniku (Q)										Uwagi (R)
				932	934	1032	1034	1132	1134	1232	1234	1434	1634	
51	80.121.067		Tulejka • Sleeve	1	1	1	1	1	1	1	1	1	1	
52	54.64.04.18		Pierścień osadczy sprężynujący Z 40 PN-81/M-85111 • Circlip	2	2	2	2	2	2	2	2	-	-	
52	54.62.04.19		Pierścień osadczy sprężynujący Z 45 PN-81/M-85111 • Circlip	-	-	-	-	-	-	-	-	2	2	
53	80.121.116		Tuleja WOM • PTO sleeve	1	1	1	1	1	1	1	1	-	-	
53	88.121.033		Tuleja WOM • PTO sleeve	-	-	-	-	-	-	-	-	1	1	
54	54.31.01.56		Łożysko NJ213 PN-76/M-86180 • Bearing	-	-	-	-	-	-	-	-	1	1	
55	88.121.072		Pierścień dystansowy • Spacing ring	-	-	-	-	-	-	-	-	1	1	
56	87.120.007		Podkładka • Washer	1	1	1	1	1	1	1	1	-	-	

Uwagi:

Z - na żądanie do skrzyni 25, 35 km/h ciągników 932-1234 zamiast skrzyni 30 km/h standard

„a" - do ciągników bez wzmacniacza momentu i reduktora biegów pełzających

Notes:

Z - optional „25; 35 km/h" gearbox instead of the „30 km/h" gearbox - for 932 to 1234 tractors

„a" - for tractors without torque amplifier and creep-gear unit

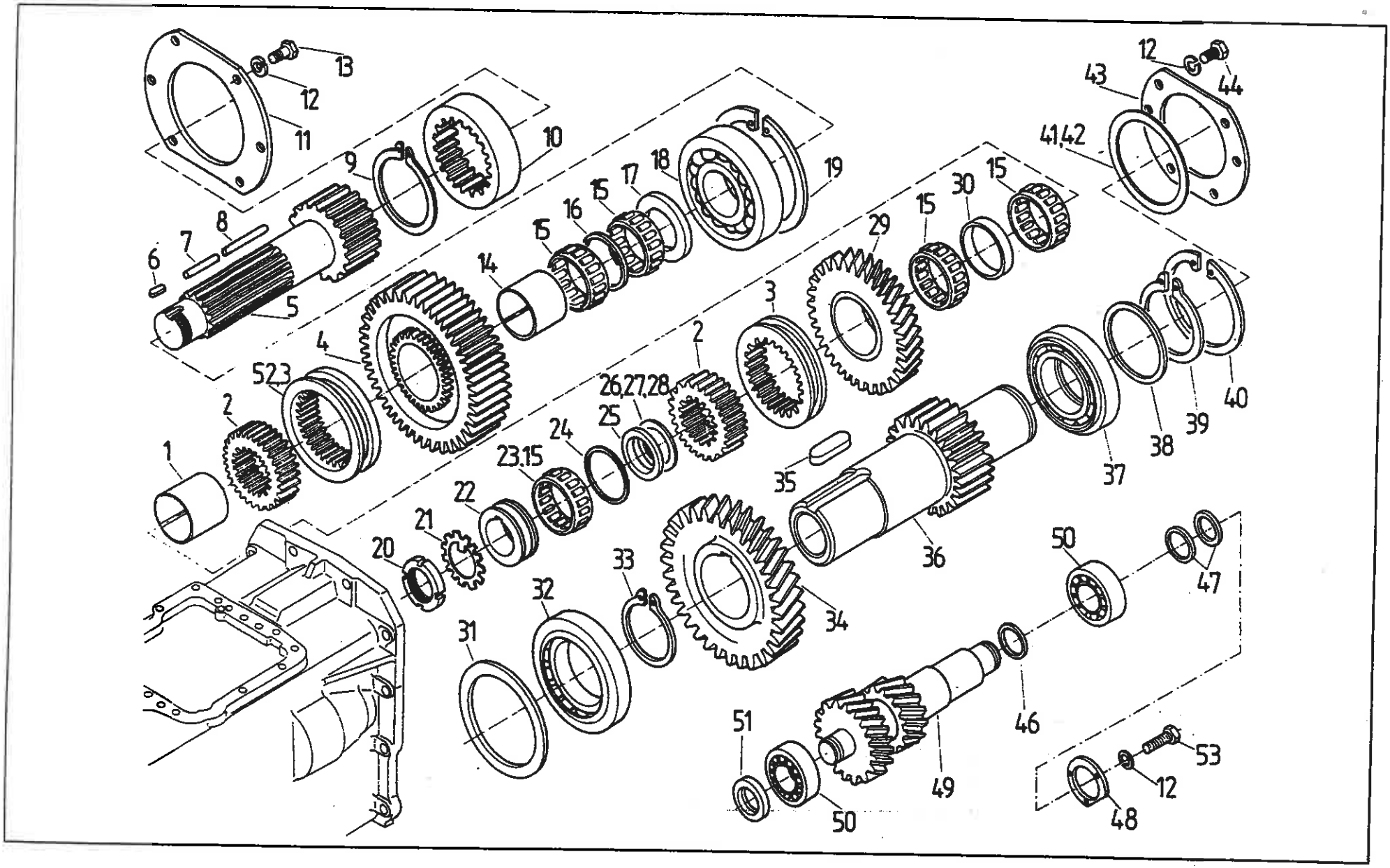
13
12
11
10
9
8
7
6
5
14
15
16
15
17
18
19
4
52,3
2
1
26,27,28
25
24
23,15
22
21
20
33
32
31
34
35
36
37
38
39
40
29
15
30
15
41,42
43
12
44
50
47
46
49
51
50
53
12
48

120,123 SKRZYNIA PRZEKŁADNIOWA. Wałki i koła zębate-część tylna (25,30,35 km/h) T - 31
• GEARBOX. Shafts and gears - rear part (25, 30, 35 km/h)

Nr poz. (No)	Oznaczenie (Nr)	Nr poz. podzespołu (V)	Nazwa (Name)	Liczba sztuk w ciągniku (Q)										Uwagi (R)
				932	934	1032	1034	1132	1134	1232	1234	1434	1634	
1	80.121.021		Tuleja • Sleeve	1	1	1	1	1	1	1	1	-	-	
1	88.121.083		Tuleja • Sleeve	-	-	-	-	-	-	-	-	1	1	
2	80.121.017		Tuleja • Sleeve	2	2	2	2	2	2	2	2	2	2	
3	80.108.043		Tuleja przesuwana • Sliding sleeve	2	2	2	2	2	2	2	2	1	1	
4	86.120.015		Koło napędzane reduktora (30,35 km/h) • Driven reduction gear	1	1	1	1	1	1	1	1	-	-	
4	86.121.006		Koło napędzane reduktora (25km/h) • Driven reduction gear	1	1	1	1	1	1	1	1	-	-	Z
4	89.120.026		Koło reduktora • Reducer gear	-	-	-	-	-	-	-	-	1	1	
5	80.121.187		Wałek napędzany reduktora • Driven reduction shaft	1	1	1	1	1	1	1	1	-	-	
5	88.121.082		Wałek napędzany reduktora • Driven reduction shaft	-	-	-	-	-	-	-	-	1	1	
6	54.26.05.10		Wpust 8x7x16 ZN-64/MPC/06-03130.12 • Key	1	1	1	1	1	1	1	1	-	-	
7	80.121.133		Drut • Wire	1	1	1	1	1	1	1	1	-	-	
7	88.121.012		Drut • Wire	-	-	-	-	-	-	-	-	2	2	
8	80.121.172		Drut • Wire	1	1	1	1	1	1	1	1	-	-	
9	54.62.04.42		Pierścień osadczy sprężynujący 85 PN-81/M-85111 • Circlip	1	1	1	1	1	1	1	1	1	1	
10	80.121.075		Tuleja • Sleeve	1	1	1	1	1	1	1	1	1	1	
11	88.121.092		Płyta górna • Upper plate	-	-	-	-	-	-	-	-	1	1	
12	54.61.12.09		Podkładka sprężysta Z 8,2 Fe/Zn 9c PN-77/M-82008 • Spring washer	3	3	3	3	3	3	3	3	5	5	
13	54.21.08.20		Śruba M8x18-8.8-B PN-85/M-82105 • Bolt	-	-	-	-	-	-	-	-	6	6	
14	80.121.015		Tuleja • Sleeve	1	1	1	1	1	1	1	1	1	1	
15	54.31.01.94		Złożenie igiełkowe K60x65x20 PN-81/M-86310 • Needle bearing	5	5	5	5	5	5	5	5	4	4	
16	80.121.121		Pierścień dystansowy • Spacing ring	1	1	1	1	1	1	1	1	1	1	
17	80.121.014		Pierścień dystansowy • Spacing ring	1	1	1	1	1	1	1	1	1	1	
18	54.31.01.49		Łożysko 6311 PN-85/M-86100 • Bearing	1	1	1	1	1	1	1	1	-	-	

Nr poz. (No)	Oznaczenie (NI)	Nr poz. podzespołu (V)	Nazwa (Name)	Liczba sztuk w ciągniku (Q)										Uwagi (R)
				932	934	1032	1034	1132	1134	1232	1234	1434	1634	
18	54.31.01.31		Łożysko 6410N PN-85/M-86100 • Bearing	-	-	-	-	-	-	-	-	1	1	
19	54.62.05.26		Pierścień osadczy sprężynujący W120 PN-81/M-85111 • Circlip	1	1	1	1	1	1	1	1	-	-	
19	54.62.06.13		Pierścień R130 PN-75/M-86491 • Circlip	-	-	-	-	-	-	-	-	1	1	
20	86.600.004		Nakrętka M40x1,5 (dla 25 km/h) • Nut	1	1	1	1	1	1	1	1	1	1	
20	80.121.165		Nakrętka M40x1,5 (dla 30, 35 km/h) • Nut	1	1	1	1	1	1	1	1	-	-	
21	80.121.164		Podkładka zabezpieczająca • Lock washer	1	1	1	1	1	1	1	1	1	1	
22	80.121.163		Pierścień • Ring	1	1	1	1	1	1	1	1	-	-	
23	86.121.901		Łożysko wałeczkowe PLC 44x13 • Needle roller bearing	-	-	-	-	-	-	-	-	1	1	
24	80.121.162		Pierścień dystansowy • Spacing ring	1	1	1	1	1	1	1	1	-	-	
25	86.121.026		Pierścień oporowy • Thrust ring	-	-	-	-	-	-	-	-	1	1	
26	80.600.107		Podkładka dystansowa 45x55x0,1 • Shim	-	-	-	-	-	-	-	-	1	1	
27	80.600.115		Podkładka dystansowa 45x55x0,2 • Shim	-	-	-	-	-	-	-	-	1	1	
28	80.600.108		Podkładka dystansowa 45x55x0,5 • Shim	-	-	-	-	-	-	-	-	1	1	
29	80.121.022		Koło napędzane II biegu • 2nd speed driven gear	1	1	1	1	1	1	1	1	-	-	
29	88.121.084		Koło napędzane II biegu • 2nd speed driven gear	-	-	-	-	-	-	-	-	1	1	
30	88.121.041		Pierścień dystansowy • Spacing ring	-	-	-	-	-	-	-	-	1	1	
31	88.121.066		Podkładka • Washer	-	-	-	-	-	-	-	-	1	1	
32	54.32.01.10		Łożysko 30214 PN-75/M-86220 • Bearing	-	-	-	-	-	-	-	-	1	1	
33	54.62.04.32		Pierścień osadczy sprężynujący 68 PN-81/M-85111 • Circlip	1	1	1	1	1	1	1	1	-	-	
34	86.121.003		Koło stałego zazębienia • Constant mesh gear	1	1	1	1	1	1	1	1	-	-	
34	88.121.031		Koło stałego zazębienia reduktora • Reduction constant mesh gear	-	-	-	-	-	-	-	-	1	1	
35	54.26.05.17		Wpust B16x10x40 PN-70/M-85005 • Key	1	1	1	1	1	1	1	1	-	-	
35	54.26.02.41		Wpust B16x10x56 PN-70/M-85005 • Key	-	-	-	-	-	-	-	-	1	1	
36	86.120.014		Wałek pośredni reduktora (30, 35 km/h) • Reduction layshaft	1	1	1	1	1	1	1	1	-	-	

120,123

Nr poz. (No)	Oznaczenie (Nf)	Nr poz. podzespołu (V)	Nazwa (Name)	Liczba sztuk w ciągniku (Q)										Uwagi (R)
				932	934	1032	1034	1132	1134	1232	1234	1434	1634	
36	84.121.001		Wałek pośredni reduktora (25 km/h) • Reduction layshaft	1	1	1	1	1	1	1	1	-	-	Z
36	89.120.017		Wałek pośredni reduktora • Reduction layshaft	-	-	-	-	-	-	-	-	1	1	
37	54.31.01.14		Łożysko 6215 PN-85/M-86100 • Bearing	1	1	1	1	1	1	1	1	-	-	
37	54.32.01.53		Łożysko 30212 PN-75/M-86220 • Bearing	-	-	-	-	-	-	-	-	1	1	
38	80.121.025		Pierścień oporowy • Thrust ring	1	1	1	1	1	1	1	1	-	-	
39	54.62.04.27		Pierścień osadczy sprężynujący Z75 PN-81/M-85111 • Circlip	1	1	1	1	1	1	1	1	-	-	
40	54.62.05.40		Pierścień osadczy sprężynujący 130W PN-81/M-85111 • Circlip	1	1	1	1	1	1	1	1	-	-	
41	88.121.064		Podkładka regulacyjna • Shim	-	-	-	-	-	-	-	-	1	1	
42	88.121.065		Podkładka regulacyjna • Shim	-	-	-	-	-	-	-	-	1	1	
43	88.121.093		Płyta dolna • Lower plate	-	-	-	-	-	-	-	-	1	1	
44	54.21.06.01		Śruba M8x16-8.8-B PN-85/M-82105 • Bolt	-	-	-	-	-	-	-	-	-	6	
46	86.121.012		Podkładka dystansowa • Spacing washer	-	-	-	-	-	-	-	-	1	1	
47	87.120.007		Podkładka ≠ 3,3 • Shim	1	1	1	1	1	1	1	1	1	1	
47	87.120.008		Podkładka ≠ 3,35 • Shim	1	1	1	1	1	1	1	1	1	1	
47	87.120.011		Podkładka ≠ 3,4 • Shim	1	1	1	1	1	1	1	1	1	1	
47	87.120.012		Podkładka ≠ 3,45 • Shim	1	1	1	1	1	1	1	1	1	1	
47	87.120.013		Podkładka ≠ 3,5 • Shim	1	1	1	1	1	1	1	1	1	1	
47	87.120.014		Podkładka ≠ 3,55 • Shim	1	1	1	1	1	1	1	1	1	1	
47	87.120.015		Podkładka ≠ 3,6 • Shim	1	1	1	1	1	1	1	1	1	1	
47	87.120.016		Podkładka ≠ 0,6 • Shim	1	1	1	1	1	1	1	1	1	1	
47	87.120.017		Podkładka ≠ 1,7 • Shim	-	-	-	-	-	-	-	-	1	1	
47	87.120.018		Podkładka ≠ 2,3 • Shim	-	-	-	-	-	-	-	-	1	1	
48	87.120.028		Pokrywa • Cover	1	1	1	1	1	1	1	1	-	-	
48	88.120.005		Pokrywa • Cover	-	-	-	-	-	-	-	-	1	1	

Nr poz. (No)	Oznaczenie (Ni)	Nr poz. podzespołu (V)	Nazwa (Name)	Liczba sztuk w ciągniku (Q)										Uwagi (R)
				932	934	1032	1034	1132	1134	1232	1234	1434	1634	
49	86.120.026		Podwójne koło wstecznego biegu • Reverse speed dual gear	1	1	1	1	1	1	1	1	-	-	
49	88.120.011		Koło podwójne wstecznego biegu • Reverse speed dual gear	-	-	-	-	-	-	-	-	1	1	
50	54.31.02.24		Łożysko 30206A PN-86/M-86220 • Bearing	2	2	2	2	2	2	2	2	2	2	
51	87.120.006		Podkładka • Washer	-	-	-	-	-	-	-	-	1	1	
52	88.121.087		Tuleja przesuwana • Sliding sleeve	-	-	-	-	-	-	-	-	1	1	
53	54.21.06.26		Śruba M8x20-8.8-B PN-85/M-82105 • Bolt	3	3	3	3	3	3	3	3	3	3	

Uwagi:

Z - na żądanie do skrzyni 25 km/h ciągnikóww 932-1234 zamiast skrzyni 30 km/h

Poz. 45 - nie wykorzystana

Notes:

Z - optional „25 km/h" gearbox instead of the „30 km/h" gearbox - for 932 to 1234 tractors

Item 45 - vacant

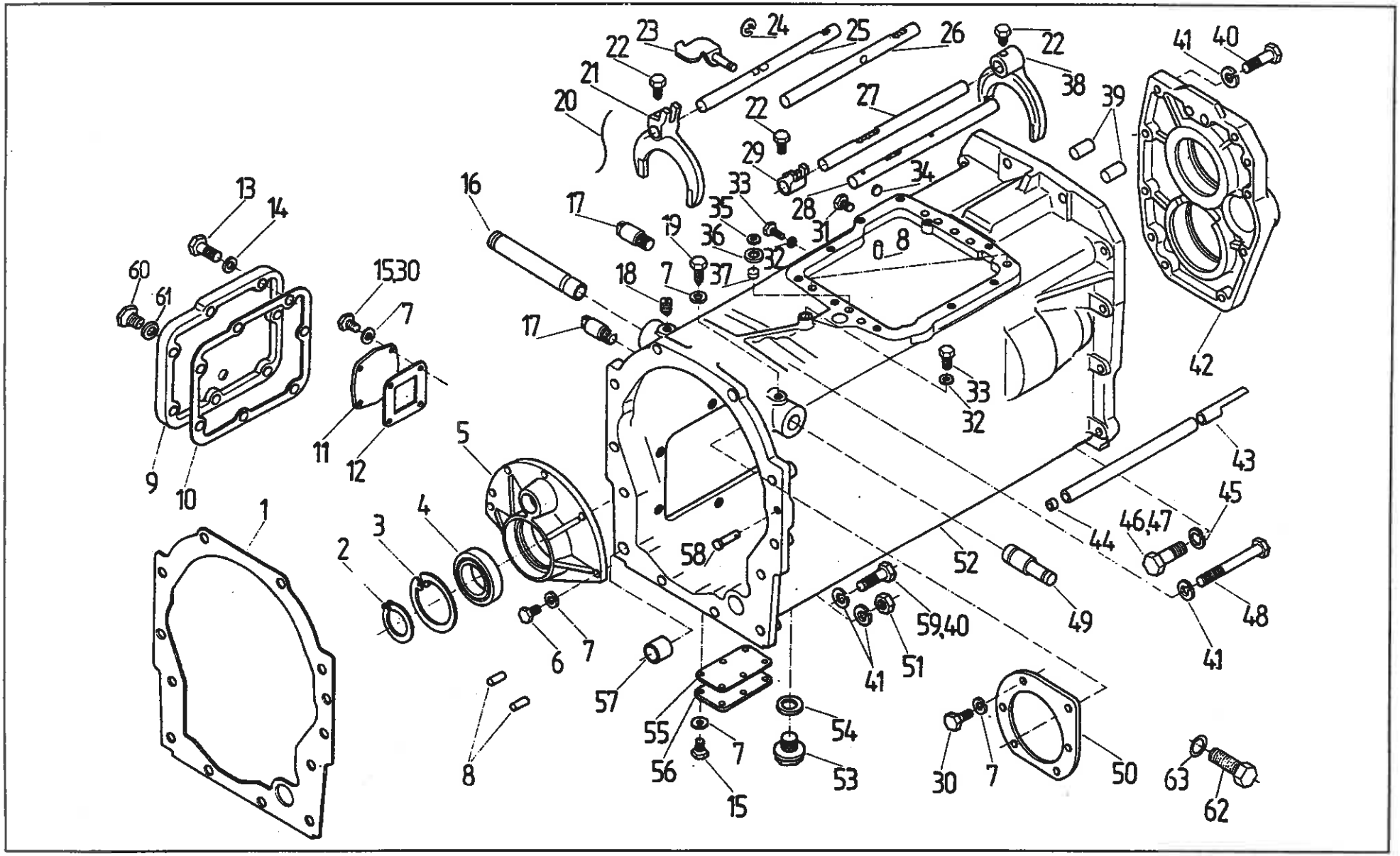
1
2
3
4
5
6
7
8
9
10
11
12
13
14
15,30
16
17
18
19
20
21
22
23
24
25
26
27
28
29
31
32
33
34
35
36
37
38
39
40
41
42
43
44
45
46,47
48
49
50
51
52
53
54
55
56
57
58
59,40
60
61
62
63

Korpus i wodziki (25, 30, 35 km/h) • Housing and gears selectors (25, 30, 35

Nr poz. (No)	Oznaczenie (Nr)	Nr poz. podzespołu (V)	Nazwa (Name)	Liczba sztuk w ciągniku (Q)										Uwagi (R)
				932	934	1032	1034	1132	1134	1232	1234	1434	1634	
1	80.121.097		Uszczelka • Joint	1	1	1	1	1	1	1	1	1	1	
2	54.62.04.25		Pierścień osadczy sprężynujący 55 PN-81/M-85111 • Circlip	1	1	1	1	1	1	1	1	1	1	
3	54.62.05.22		Pierścień osadczy sprężynujący 90W PN-81/M-85111 • Circlip	1	1	1	1	1	1	1	1	1	1	
4	54.31.01.58		Łożysko 6011 PN-85/M-86100 • Bearing	1	1	1	1	1	1	1	1	1	1	
5	86.121.017		Pokrywa przednia • Front cover	1	1	1	1	1	1	1	1	1	1	
6	54.21.06.59		Śruba M8x25-8.8-B PN-85/M-82105 • Bolt	5	5	5	5	5	5	5	5	5	5	
7	54.61.12.09		Podkładka sprężysta Z 8,2 Fe/Zn 9c PN-77/M-82008 • Spring washer	30	30	30	30	30	30	30	30	17	17	
8	54.27.01.66		Kołek walcowy 8n6x20 PN-66/M-85021 • Dowel	4	4	4	4	4	4	4	4	4	4	
9	86.120.025		Pokrywa boczna • Side cover	1	1	1	1	1	1	1	1	1	1	
10	80.121.102		Uszczelka • Joint	1	1	1	1	1	1	1	1	1	1	
11	80.121.131		Pokrywa • Cover	2	2	2	2	2	2	2	2	1	1	
12	80.126.055		Uszczelka • Joint	2	2	2	2	2	2	2	2	2	2	
13	54.21.02.64		Śruba M12x40-8.8-A PN-85/M-82101 • Bolt	7	7	7	7	7	7	7	7	7	7	
14	54.61.12.11		Podkładka sprężysta Z 12,2 PN-77/M-82008 • Spring washer	7	7	7	7	7	7	7	7	7	7	
15	54.21.08.20		Śruba M8x18-8.8-B PN-85/M-82105 • Bolt	10	10	10	10	10	10	10	10	10	10	
16	86.120.033		Czop • Pin	1	1	1	1	1	1	1	1	1	1	
17	84.121.075		Czop • Pin	2	2	2	2	2	2	2	2	2	2	
18	54.22.10.07		Śruba M8x16-14W PN-82/M-82273 • Bolt	1	1	1	1	1	1	1	1	1	1	
19	54.21.11.03		Śruba M8x18-14W PN-83/M-82303 • Bolt	1	1	1	1	1	1	1	1	1	1	
20	80.121.147		Drut • Wire	4	4	4	4	4	4	4	4	4	4	
21	88.121.043		Widełki • Fork	-	-	-	-	-	-	-	-	1	1	
22	80.121.144		Śruba • Bolt	6	6	6	6	6	6	6	6	6	6	
23	86.120.040		Dźwignia kompletna • Lever **assy**	1	1	1	1	1	1	1	1	1	1	

Nr poz. (No)	Oznaczenie (Nr)	Nr poz. podzespołu (V)	Nazwa (Name)	Liczba sztuk w ciągniku (Q)										Uwagi (R)
				932	934	1032	1034	1132	1134	1232	1234	1434	1634	
24	54.62.07.04		Pierścień zabezpieczający 5 PN/M-85112 • Circlip	1	1	1	1	1	1	1	1	1	1	
25	89.120.012		Pręt sterowania II • Selector rod II	-	-	-	-	-	-	-	-	1	1	
25	86.120.012		Pręt sterowania II • Selector rod II	1	1	1	1	1	1	1	1	-	-	
26	86.120.011		Pręt sterowania I • Selector rod I	1	1	1	1	1	1	1	1	-	-	
26	89.120.011		Pręt sterowania I • Selector rod I	-	-	-	-	-	-	-	-	1	1	
27	80.121.143		Pręt sterowania IV • Selector rod IV	1	1	1	1	1	1	1	1	-	-	
27	88.121.047		Pręt sterowania IV • Selector rod IV	-	-	-	-	-	-	-	-	1	1	
28	80.121.142		Pręt sterowania III • Selector rod III	1	1	1	1	1	1	1	1	-	-	
28	88.121.046		Pręt sterowania III • Selector rod III	-	-	-	-	-	-	-	-	1	1	
29	80.121.136		Piasta • Hub	4	4	4	4	4	4	4	4	3	3	
30	54.21.06.05		Śruba M8x20-5.6 PN-85/M-82105 • Bolt	10	10	10	10	10	10	10	10	-	-	
31	54.21.10.08		Śruba M10x20-5.6 PN-60/M-82131 • Bolt	2	2	2	2	2	2	2	2	2	2	
32	54.61.24.02		Uszczelka 10x16 PN-64/M-73153 • Joint	3	3	3	3	3	3	3	3	3	3	
33	54.21.06.10		Śruba M10x22-5.6-B PN-85/M-82105 • Bolt	3	3	3	3	3	3	3	3	3	3	
34	54.65.01.20		Zaślepka 22 BN-74/3611-01 • Plug	1	1	1	1	1	1	1	1	-	-	
35	54.51.05.02		Pierścień uszczelniający 8x2 PN-64/M-93093 • Seal ring	1	1	1	1	1	1	1	1	1	1	
36	54.51.05.04		Pierścień uszczelniający 12x2 PN-64/M-73093 • Seal ring	1	1	1	1	1	1	1	1	1	1	
37	88.418.081		Dysza • Nozzle	1	1	1	1	1	1	1	1	1	1	
38	80.121.137		Widełki • Fork	2	2	2	2	2	2	2	2	-	-	
38	88.121.042		Widełki • Fork	-	-	-	-	-	-	-	-	2	2	
39	54.27.01.73		Kołek walcowy 16n6x30 PN-66/M-85021 • Dowel	2	2	2	2	2	2	2	2	2	2	
40	54.21.21.76		Śruba M14x55-8.8 PN-85/M-82101 • Bolt	8	8	8	8	8	8	8	8	14	14	
41	54.61.12.12		Podkładka sprężysta Z 14,2 Fe/Zn 9c PN-77/M-82008 • Spring washer	24	24	24	24	24	24	24	24	20	20	
42	86.121.011		Pokrywa tylna (25 km/h) • Rear cover	1	1	1	1	1	1	1	1	-	-	Z

Nr poz. (No)	Oznaczenie (Nf)	Nr poz. podzespołu (V)	Nazwa (Name)	Liczba sztuk w ciągniku (Q)										Uwagi (R)
				932	934	1032	1034	1132	1134	1232	1234	1434	1634	
42	87.120.021		Pokrywa tylna (30,35 km/h) • Rear cover	1	1	1	1	1	1	1	1	-	-	
42	88.120.008		Pokrywa tylna • Rear cover	-	-	-	-	-	-	-	-	1	1	
43	80.121.060		Rura ssąca • Inlet pipe	1	1	1	1	1	1	1	1	1	1	
44	80.121.002		Korek • Plug	1	1	1	1	1	1	1	1	1	1	
45	54.61.03.20		Podkładka sprężysta 16,3 Fe/Zn 9c PN-77/M-82008 • Spring washer	12	12	12	12	12	12	12	12	12	12	
46	54.21.21.82		Śruba M16x50-5.6-B PN-85/M-82101 • Bolt	2	2	2	2	2	2	2	2	2	2	
47	54.21.21.95		Śruba M16x60-8.8-B PN-85/M-82101 • Bolt	10	10	10	10	10	10	10	10	10	10	
48	54.21.16.48		Śruba M14x130-5.6-B PN-85/M-82101 • Bolt	2	2	2	2	2	2	2	2	2	2	
49	86.120.017		Czop • Pin	1	1	1	1	1	1	1	1	1	1	
50	80.121.124		Pokrywa • Cover	1	1	1	1	1	1	1	1	-	-	
51	54.23.13.32		Nakrętka M14-8-B PN-75/M-82144 • Nut	4	4	4	4	4	4	4	4	4	4	
52	87.120.005		Korpus skrzyni przekładniowej • Gearbox housing	1	1	1	1	1	1	1	1	-	-	
52	88.121.001		Korpus skrzyni przekładniowej • Gearbox housing	-	-	-	-	-	-	-	-	1	1	
53	54.69.22.02		Korek M20x1,5 ZN-68/MPM/06-03138 • Drain plug	1	1	1	1	1	1	1	1	1	1	
54	54.61.25.24		Pierścień 20x26 ZN-76/MPM/06-03126 • Seal ring	1	1	1	1	1	1	1	1	-	-	
55	80.121.084		Uszczelka • Joint	1	1	1	1	1	1	1	1	1	1	
56	80.121.083		Pokrywa • Cover	1	1	1	1	1	1	1	1	1	1	
57	80.121.154		Tulejka ustalająca • Locating sleeve	2	2	2	2	2	2	2	2	2	2	
58	80.121.113		Zaczep sprężyny • Spring catch	1	1	1	1	1	1	1	1	1	1	
59	54.21.21.75		Śruba M14x50-8.8-B PN-85/M-82101 • Bolt	6	6	6	6	6	6	6	6	6	6	
60	54.69.12.04		Korek M16x1,5 ZN-63/MPC/06-03111 • Plug	1	1	1	1	1	1	1	1	1	1	
61	54.61.25.14		Pierścień uszczelniający 16x20 ZN-76/MPM/06-03126.2 • Seal ring	1	1	1	1	1	1	1	1	1	1	
62	87.121.003		Śruba M16x1,5x35 • Bolt	1	1	1	1	1	1	1	1	1	1	
63	54.61.25.18		Pierścień 16x22 ZN-76/MPC/06-03126.2 Seal ring	1	1	1	1	1	1	1	1	1	1	

Nr poz. (No)	Oznaczenie (Nf)	Nr poz. podzespołu (V)	Nazwa (Name)	Liczba sztuk w ciągniku (Q)										Uwagi (R)
				932	934	1032	1034	1132	1134	1232	1234	1434	1634	

Uwagi:

Z - na żądanie do skrzyni 25 km/h ciągników 932-1234 zamiast skrzyni 30 km/h

Notes:

Z - optional „25 km/h" gearbox instead of the „30 km/h gearbox - for 932 and 1234 tractors

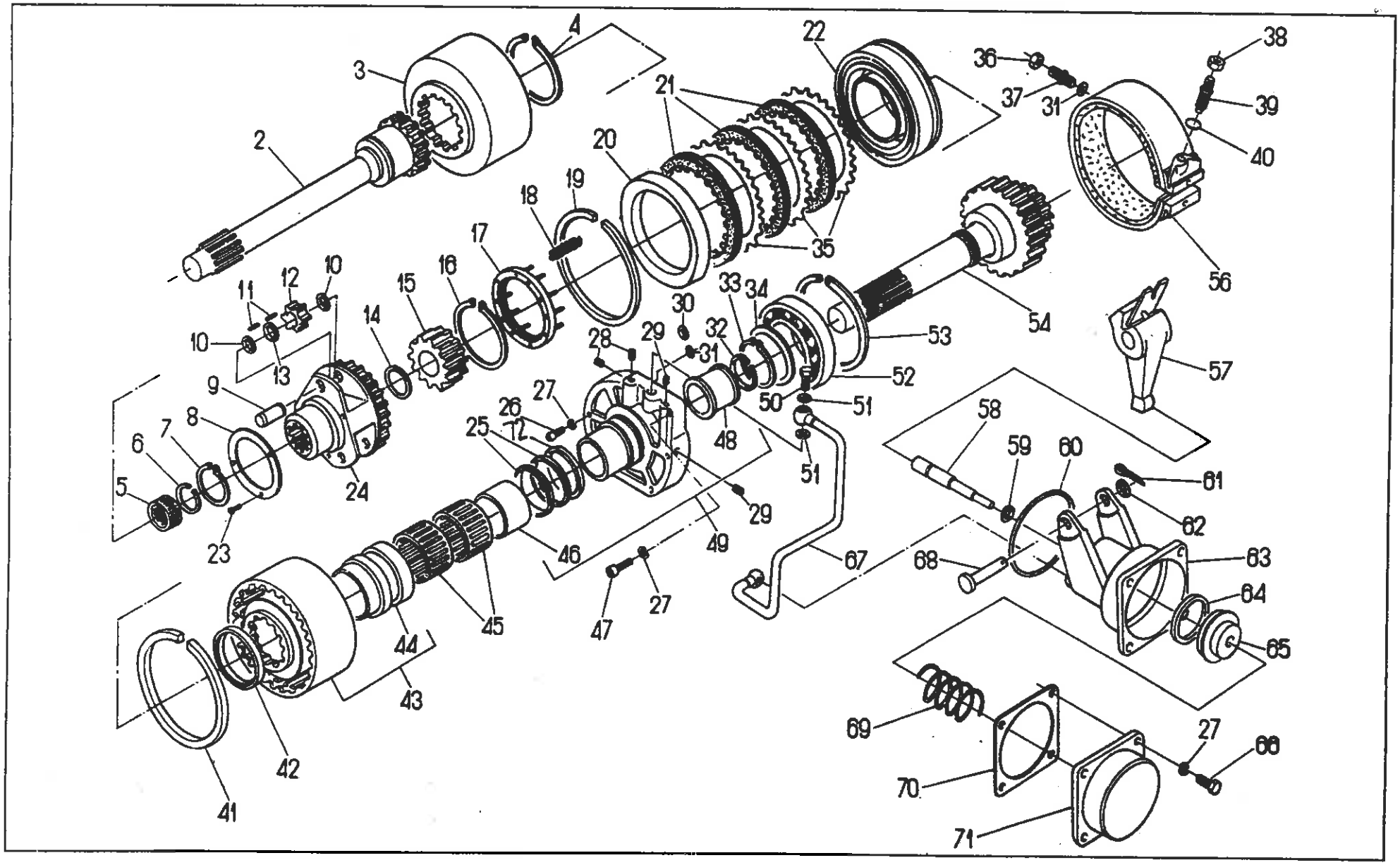
2
3
4
5
6
7
8
9
10
11
12
13
14
15
16
17
18
19
20
21
22
23
24
25
26
27
28
29
30
31
32
33
34
35
36
37
38
39
40
41
42
43
44
45
46
47
48
49
50
51
52
53
54
56
57
58
59
60
61
62
63
64
65
66
67
68
69
70
71

Nr poz. (No)	Oznaczenie (Nf)	Nr poz. podzespołu (V)	Nazwa (Name)	Liczba sztuk w ciągniku (Q)										Uwagi (R)
				932	934	1032	1034	1132	1134	1232	1234	1434	1634	
2	86.126.086		Wałek sprzęgła • Clutch shaft	1	1	1	1	1	1	1	1	1	1	
3	80.126.107		Koło koronowe • Crown gear	1	1	1	1	1	1	1	1	1	1	
4	54.62.04.24		Pierścień osadczy sprężynujący 65 Z PN-81/M-85111 • Circlip	1	1	1	1	1	1	1	1	1	1	
5	54.31.01.91		Złożenie igiełkowe K25x30x13 PN-81/M-86310 • Needle bearing	1	1	1	1	1	1	1	1	1	1	
6	80.126.005		Pierścień osadczy • Circlip	1	1	1	1	1	1	1	1	1	1	
7	54.62.04.15		Pierścień osadczy sprężynujący 35 Z PN-81/M-85111 • Circlip	1	1	1	1	1	1	1	1	1	1	
8	80.126.106	55	Podkładka • Washer	1	1	1	1	1	1	1	1	1	1	
9	80.126.103	55	Sworzeń satelitów • Planet gear pin	3	3	3	3	3	3	3	3	3	3	
10	80.126.018	55	Podkładka oporowa satelitów • Planet gear thrust	6	6	6	6	6	6	6	6	6	6	
11	54.38.01.07	55	Waleczek walcowy 5x10-II-10 PN-83/M-86453 • Cylindrical roller	90	90	90	90	90	90	90	90	90	90	
12	80.126.102	55	Satelit • Planet gear	3	3	3	3	3	3	3	3	3	3	
13	80.126.105	55	Pierścień • Ring	3	3	3	3	3	3	3	3	3	3	
14	80.126.016		Podkładka cierna • Friction washer	1	1	1	1	1	1	1	1	1	1	
15	80.126.097		Koło centralne • Central gear	1	1	1	1	1	1	1	1	1	1	
16	54.62.04.29	73	Pierścień osadczy sprężynujący 82 Z PN-81/M-85111 • Circlip	1	1	1	1	1	1	1	1	1	1	
17	86.126.110	73	Pierścień kompletny • Ring assy	1	1	1	1	1	1	1	1	1	1	
18	80.126.093	73	Sprężyna • Spring	16	16	16	16	16	16	16	16	16	16	
19	80.126.116	73	Pierścień osadczy • Circlip	1	1	1	1	1	1	1	1	1	1	
20	80.126.084	73	Tarcza oporowa sprzęgła • Clutch thrust disc	1	1	1	1	1	1	1	1	1	1	
21	80.126.140	73	Tarcza sprzęgła • Clutch disc	3	3	3	3	3	3	3	3	3	3	
22	80.126.024	73	Tłok sprzęgła • Clutch piston	1	1	1	1	1	1	1	1	1	1	
23	54.22.06.08	55	Wkręt M6x12-5.8-A PN-74/M-82209 • Screw	3	3	3	3	3	3	3	3	3	3	
24	80.126.101	55	Kosz satelitów • Planet gears cage	1	1	1	1	1	1	1	1	1	1	
25	80.126.117		Pierścień tłokowy ∅ 65 • Piston ring	2	2	2	2	2	2	2	2	2	2	

Nr poz. (No)	Oznaczenie (Nr)	Nr poz. podzespołu (V)	Nazwa (Name)	Liczba sztuk w ciągniku (Q)										Uwagi (R)
				932	934	1032	1034	1132	1134	1232	1234	1434	1634	
26	54.21.26.08		Śruba z łbem z gniazdem M8x20-8.8 PN-74/M-82302 • Bolt	5	5	5	5	5	5	5	5	5	5	
27	54.61.12.09		Podkładka sprężysta 8,2 Fe/Zn 9c PN-77/M-82008 • Spring washer	10	10	10	10	10	10	10	10	10	10	
28	54.22.09.15		Wkręt dociskowy M8x8 PN-82/M-82271 • Screw	2	2	2	2	2	2	2	2	2	2	
29	80.126.112		Korek • Plug	2	2	2	2	2	2	2	2	2	2	
30	54.51.05.03		Pierścień uszczelniający 10x2 PN-64/M-73093 • Seal ring	1	1	1	1	1	1	1	1	1	1	
31	54.51.05.02		Pierścień uszczelniający 8x2 PN-64/M-73093 • Seal ring	4	4	4	4	4	4	4	4	4	4	
32	80.126.095		Pierścień tłokowy Ø 40 • Piston ring	1	1	1	1	1	1	1	1	1	1	
33	54.62.04.22		Pierścień osadczy sprężynujący 50 Z PN-81/M-85111 • Circlip	-	-	-	-	-	-	-	-	1	1	
34	3711.1924		Podkładka • Washer	-	-	-	-	-	-	-	-	1	1	
35	80.126.032	73	Tarcza dociskowa sprzęgła • Clutch pressure disc	4	4	4	4	4	4	4	4	4	4	
36	54.23.15.08		Nakrętka M10-0,6-B PN-74/M-82153 • Nut	3	3	3	3	3	3	3	3	3	3	
37	80.126.057		Śruba regulacyjna • Adjusting sccrew	3	3	3	3	3	3	3	3	3	3	
38	54.23.15.16		Nakrętka M16x1,5-06-B PN-74/M-82153 • Nut	1	1	1	1	1	1	1	1	1	1	
39	80.126.056		Śruba ustalająca • Set - screw	1	1	1	1	1	1	1	1	1	1	
40	54.51.05.05		Pierścień uszczelniający 14x2 PN-64/M-73093 • Seal ring	1	1	1	1	1	1	1	1	1	1	
41	80.126.124	73	Pierścień tłokowy • Piston ring	1	1	1	1	1	1	1	1	1	1	
42	80.126.026	73	Uszczelka manżetowa Ø 92 • Special sealing ring	1	1	1	1	1	1	1	1	1	1	
43	86.126.130	73	Bęben kompletny • Drum assy	1	1	1	1	1	1	1	1	1	1	
44		43	Tuleja • Sleeve	1	1	1	1	1	1	1	1	1	1	
45	54.31.01.94		Złożenie igiełkowe K60x65x20 PN-81/M-86310 • Needle bearing	2	2	2	2	2	2	2	2	2	2	
46	80.126.094	49	Tuleja • Sleeve	1	1	1	1	1	1	1	1	1	1	
47	54.21.26.05		Śruba z łbem z gniazdem M8x25-8.8 PN-74/M-82302 • Bolt	1	1	1	1	1	1	1	1	1	1	
48	80.126.062	49	Tuleja • Sleeve	1	1	1	1	1	1	1	1	1	1	
49	80.126.130		Pokrywa kompletna • Cover assy	1	1	1	1	1	1	1	1	-	-	

Nr poz. (No)	Oznaczenie (Nf)	Nr poz. podzespołu (V)	Nazwa (Name)	Liczba sztuk w ciągniku (Q)										Uwagi (R)
				932	934	1032	1034	1132	1134	1232	1234	1434	1634	
49	88.126.090		Pokrywa kompletna • Cover assy	-	-	-	-	-	-	-	-	1	1	
50	54.25.04.03		Śruba przelotowa 6 ZN-74/MPC-29/20.002806.2 • Banjo connection bolt	2	2	2	2	2	2	2	2	2	2	
51	54.61.25.09		Pierścień 12x16 ZN-76/MPC/06-03126.3 • Ring	4	4	4	4	4	4	4	4	4	4	
52	54.31.01.30		Łożysko 6410 N PN-85/M-86100 • Bearing	-	-	-	-	-	-	-	-	1	1	
53	54.62.06.13		Pierścień osadczy sprężynujący R130 PN-75/M-86491 • Circlip	-	-	-	-	-	-	-	-	1	1	
54	86.126.501		Wałek napędowy 30 km/h • Drive shaft	1	1	1	1	1	1	1	1	-	-	
54	87.126.002		Wałek napędowy 35 km/h • Drive shaft	1	1	1	1	1	1	1	1	-	-	
54	80.126.114		Wałek napędowy 25 km/h • Drive shaft	1	1	1	1	1	1	1	1	-	-	
54	89.126.501		Wałek napędowy • Drive shaft	-	-	-	-	-	-	-	-	1	1	
55	80.126.099		Kosz satelitów kompletny • Planet gears cage assy	1	1	1	1	1	1	1	1	1	1	
56	86.126.530		Taśma kompletna • Band assy	1	1	1	1	1	1	1	1	1	1	
57	80.126.080	74	Dźwignia hamulca kompletna • Brake lever assy	1	1	1	1	1	1	1	1	1	1	
58	80.126.113	74	Tłoczysko • Piston rod	1	1	1	1	1	1	1	1	1	1	
59	54.51.03.30	74	Pierścień 11,3x2,4 PN-60/M-86961 • Ring	1	1	1	1	1	1	1	1	1	1	
60	54.51.05.41	74	Pierścień uszczelniający 75x3 PN-64/M-73093 • Seal ring	1	1	1	1	1	1	1	1	1	1	
61	54.28.01.14	74	Zawleczka 3,2x25 PN-76/M-82001 • Split pin	1	1	1	1	1	1	1	1	1	1	
62	54.61.01.14	74	Podkładka okrągła K 15 Fe/Zn9c PN-78/M-82006 • Washer	1	1	1	1	1	1	1	1	1	1	
63	86.126.045	74	Cylinder hamulca • Brake cylinder	1	1	1	1	1	1	1	1	1	1	
64	86.126.047	74	Uszczelka kołnierzowa • Special sealing ring	1	1	1	1	1	1	1	1	1	1	
65	86.126.051	74	Tłok hamulca • Brake piston	1	1	1	1	1	1	1	1	1	1	
66	54.21.21.35		Śruba M8x30-8.8-B PN-85/M-82101 • Bolt	4	4	4	4	4	4	4	4	4	4	
67	80.126.150		Rurka kompletna • Pipe assy	1	1	1	1	1	1	1	1	1	1	
68	54.66.03.79	74	Sworzeń 14f8x50/45/-5,8 PN-63/M-83002 • Pin	1	1	1	1	1	1	1	1	1	1	
69	80.126.053		Sprężyna hamulca • Brake spring	1	1	1	1	1	1	1	1	1	1	

Nr poz. (No)	Oznaczenie (Nf)	Nr poz. podzespołu (V)	Nazwa (Name)	Liczba sztuk w ciągniku (Q)										Uwagi (R)
				932	934	1032	1034	1132	1134	1232	1234	1434	1634	
70	80.126.055		Uszczelka • Gasket	1	1	1	1	1	1	1	1	1	1	
71	80.126.054		Pokrywa cylindra Cylinder ccover	1	1	1	1	1	1	1	1	1	1	
72	80.126.072		Podkładka • Washer	1	1	1	1	1	1	1	1	1	1	
73	86.126.179		Bęben sprzęgła kompletny z tłokiem i tarczą • Clutch drum with piston and disc	1	1	1	1	1	1	1	1	1	1	
74	80.126.059		Cylinder hamulca kompletny • Brake cylinder assy	1	1	1	1	1	1	1	1	1	1	

Uwaga:

Poz. 1 - nie wykorzystana

Note:

Item: - vacant

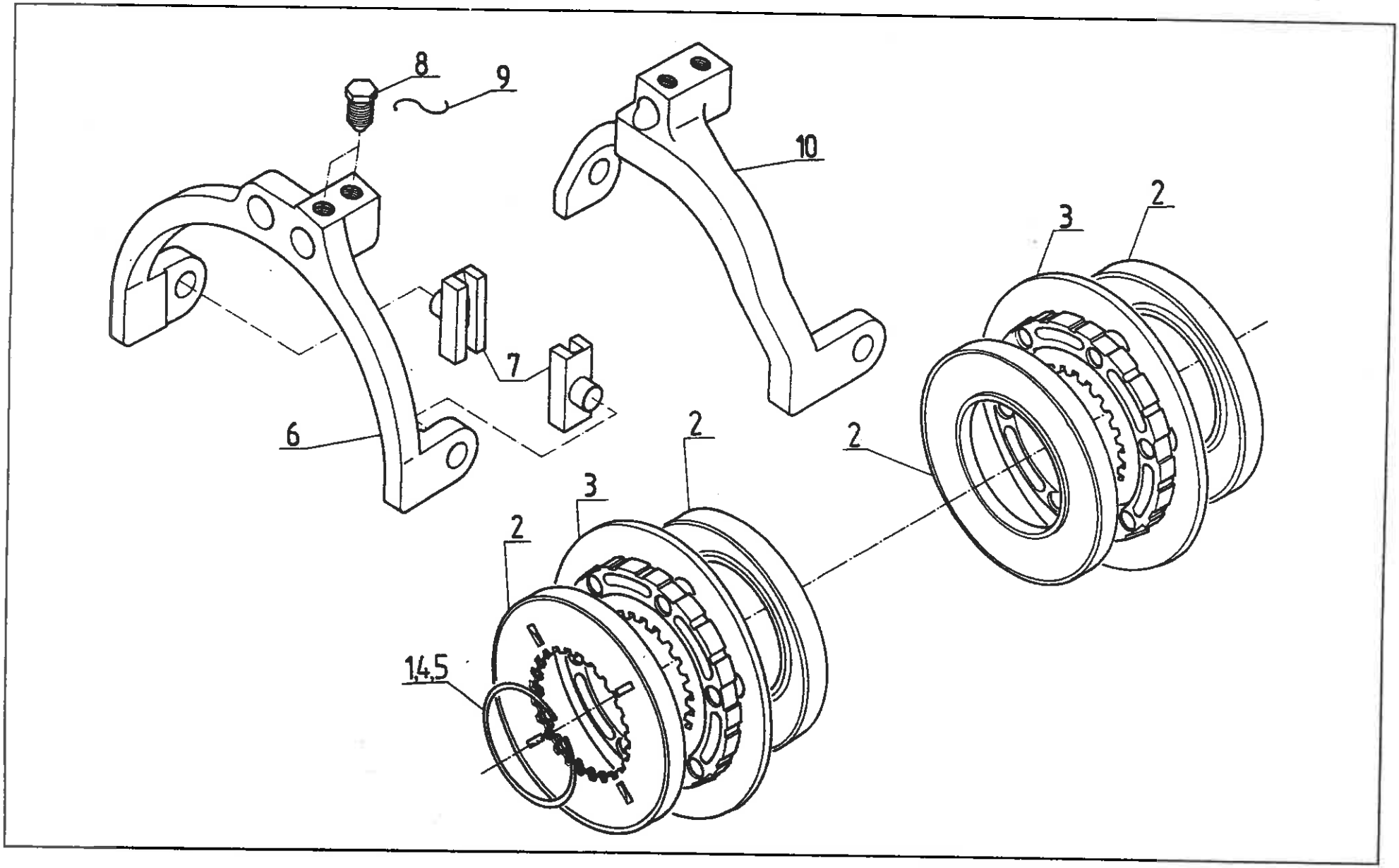
8
9
10
3
2
7
6
2
2
3
2
14,5

Nr poz. (No)	Oznaczenie (Nf)	Nr poz. podzespołu (V)	Nazwa (Name)	Liczba sztuk w ciągniku (Q)										Uwagi (R)
				932	934	1032	1034	1132	1134	1232	1234	1434	1634	
1	86.127.031		Podkładka dystansowa ≠ 1 • Spacing washer	1	1	1	1	1	1	1	1	1	1	
2	86.127.020		Zewnętrzy pierścień synchronizatora • Synchronizer outer ring	4	4	4	4	4	4	4	4	2	2	
3	86.127.010		Sprzęgło synchronizatora • Synchronizer coupler	2	2	2	2	2	2	2	2	1	1	
4	86.127.034		Podkładka dystansowa ≠ 0,5 • Shim	1	1	1	1	1	1	1	1	1	1	
5	86.127.032		Podkładka dystansowa ≠ 1,3 • Shim	1	1	1	1	1	1	1	1	1	1	
6	86.127.012		Widełki synchronizatora II (dla 30 km/h) • Synchronizer fork II (for 30 km/h)	1	1	1	1	1	1	1	1	-	-	
6	86.127.016		Widełki synchronizatora II (dla 25 km/h) • Synchronizer fork II (for 25 km/h)	1	1	1	1	1	1	1	1	-	-	
7	86.127.008		Kamień • Slider	4	4	4	4	4	4	4	4	2	2	
8	86.127.014		Śruba • Bolt	4	4	4	4	4	4	4	4	2	2	
9	80.121.147		Drut • Wire	2	2	2	2	2	2	2	2	1	1	
10	86.127.011		Widełki synchronizatora I • Synchronizer fork I	-	-	-	-	-	-	-	-	1	1	

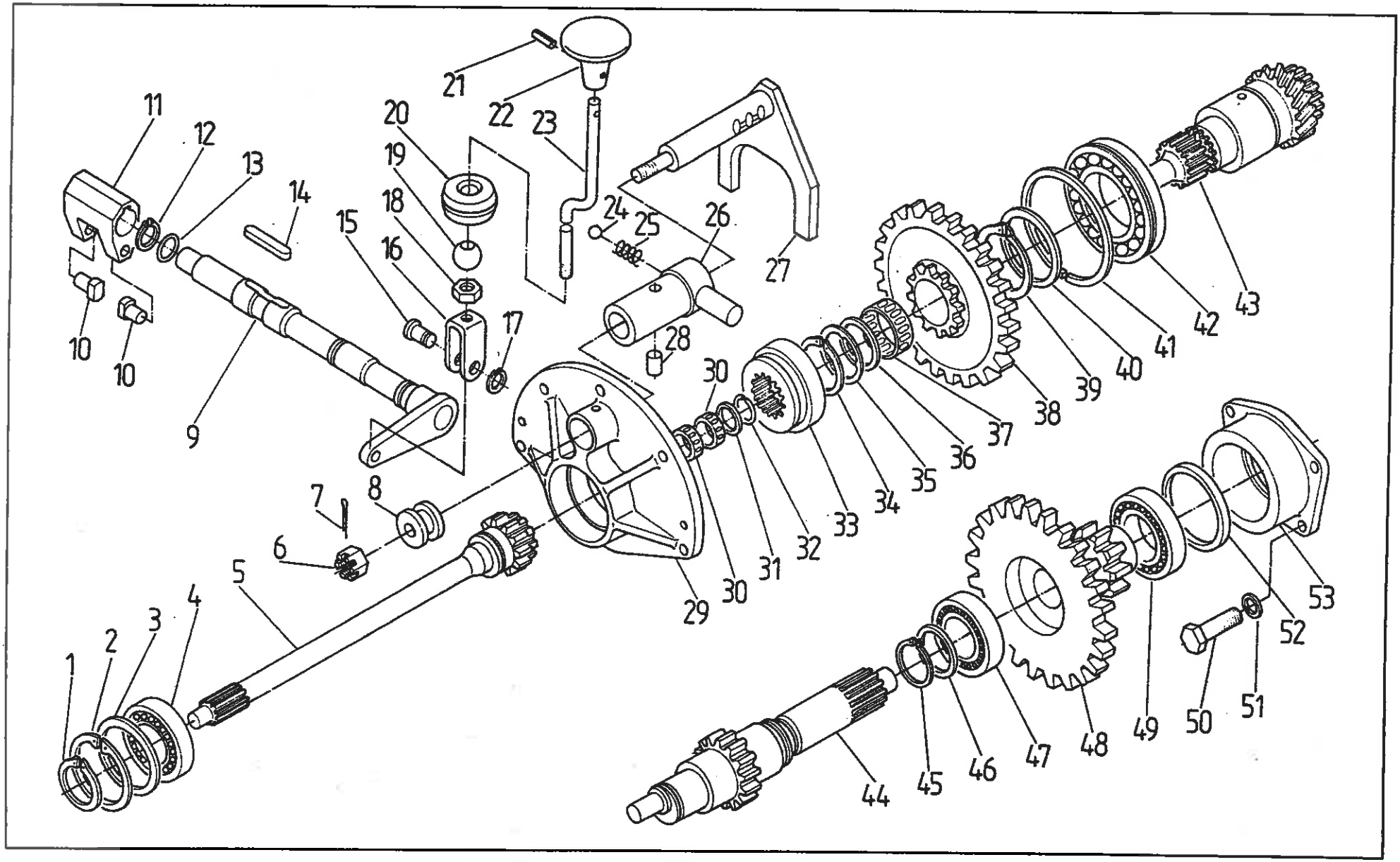
1
2
3
4
5
6
7
8
9
10
10
11
12
13
14
15
16
17
18
19
20
21
22
23
24
25
26
27
28
29
30
30
31
32
33
34
35
36
37
38
39
40
41
42
43
44
45
46
47
48
49
50
51
52
53

REDUKTOR PRĘDKOŚCI PEŁZAJĄCYCH • CREEP-GEAR UNIT (na żądanie) • (on request)

Nr poz. (No)	Oznaczenie (Nf)	Nr poz. podzespołu (V)	Nazwa (Name)	Liczba sztuk w ciągniku (Q)										Uwagi (R)
				932	934	1032	1034	1132	1134	1232	1234	1434	1634	
1	54.62.04.22		Pierścień osadczy Z50 PN-81/M-85111 • Circlip	1	1	1	1	1	1	1	1	1	1	
2	54.62.05.37		Pierścień osadczy W100 PN-81/M-85111 • Circlip	1	1	1	1	1	1	1	1	1	1	
3	86.128.004		Pierścień oporowy • Thrust ring	1	1	1	1	1	1	1	1	1	1	
4	54.31.01.11		Łożysko 6210 PN-85/M-86100 • Bearing	1	1	1	1	1	1	1	1	1	1	
5	86.128.001		Wałek sprzęgłowy • Clutch shaft	1	1	1	1	1	1	1	1	1	1	
6	54.23.04.02		Nakrętka koronowa ZM10 Fe/Zn9c PN-86/M-82148 • Castellated nut	1	1	1	1	1	1	1	1	1	1	
7	54.28.01.30		Zawleczka S-2,5x25 Fe/Zn9c PN-76/M-82001 • Split pin	1	1	1	1	1	1	1	1	1	1	
8	80.128.017		Piasta sterowania • Control hub	1	1	1	1	1	1	1	1	1	1	
9	86.622.010		Dźwignia kompletna • Lever assy	1	1	1	1	1	1	1	1	1	1	
10	80.128.022		Kamień • Slider	2	2	2	2	2	2	2	2	2	2	
11	80.128.021		Dźwignia • Lever	1	1	1	1	1	1	1	1	1	1	
12	54.62.04.12		Pierścień osadczy Z25 PN-81/M-85111 • Circlip	1	1	1	1	1	1	1	1	1	1	
13	54.51.07.15		Pierścień 25x21 ZN-67/MPC/06-03109.1 • Circlip	1	1	1	1	1	1	1	1	1	1	
14	54.26.03.29		Wpust 6x4x59 PN-70/M-85005 • Key	1	1	1	1	1	1	1	1	1	1	
15	64.790120		Sworzeń • Pin	1	1	1	1	1	1	1	1	1	1	
16	64.790121		Widełki • Fork	1	1	1	1	1	1	1	1	1	1	
17	54.62.04.33		Pierścień osadczy Z10 PN-81/M-85111 • Circlip	1	1	1	1	1	1	1	1	1	1	
18	54.23.06.05		Nakrętka M10A Fe/Zn9c PN-86/M-821153 • Nut	1	1	1	1	1	1	1	1	1	1	
19	64.790343		Kula • Ball	1	1	1	1	1	1	1	1	1	1	
20	64.790345		Gniazdo kuli • Ball seat	1	1	1	1	1	1	1	1	1	1	
21	54.27.05.21		Kołek sprężysty 4x16 PN- /M-85023 • Spring pin	1	1	1	1	1	1	1	1	1	1	
22	64.790129		Rękojeść • Knob	1	1	1	1	1	1	1	1	1	1	
23	86.622.001		Pręt • Rod	1	1	1	1	1	1	1	1	1	1	

Nr poz. (No)	Oznaczenie (Nf)	Nr poz. podzespołu (V)	Nazwa (Name)	Liczba sztuk w ciągniku (Q)										Uwagi (R)
				932	934	1032	1034	1132	1134	1232	1234	1434	1634	
24	54.36.01.31		Kulka 12,7-40 PN-83/M-86452 • Ball	1	1	1	1	1	1	1	1	1	1	
25	80.147.031		Sprężyna • Spring	1	1	1	1	1	1	1	1	1	1	
26	80.128.010		Prowadnica kompletna dźwigni sterującej • Control lever guide assy	1	1	1	1	1	1	1	1	1	1	
27	80.128.020		Dźwignia sterująca kompletna • Control lever assy	1	1	1	1	1	1	1	1	1	1	
28	54.27.01.67		Kołek 8n6x16 PN-66/M-85021 • Dowel	1	1	1	1	1	1	1	1	1	1	
29	86.128.002		Pokrywa przednia • Front cover	1	1	1	1	1	1	1	1	1	1	
30	54.31.01.90		Złożenie igiełkowe K28x33x13 PN-81/M-86310 • Needle bearing	2	2	2	2	2	2	2	2	2	2	
31	51111902		Podkładka oporowa • Thrust washer	1	1	1	1	1	1	1	1	1	1	
32	40111803		Pierścień oporowy • Thrust ring	1	1	1	1	1	1	1	1	1	1	
33	40111952		Sprzęgło piątego biegu • 5th speed coupler	1	1	1	1	1	1	1	1	1	1	
34	54.62.04.25		Pierścień osadczy Z55 PN-81/M-85111 • Circlip	1	1	1	1	1	1	1	1	1	1	
35	40111909		Podkładka oporowa • Thrust washer	1	1	1	1	1	1	1	1	1	1	
36	80.128.025		Pierścień dystansowy • Spacing ring	1	1	1	1	1	1	1	1	1	1	
37	54.31.01.93		Złożenie igiełkowe K55x60x30 PN-75/M-86310 • Needle bearing	1	1	1	1	1	1	1	1	1	1	
38	80.128.003		Koło napędzane • Driven gear	1	1	1	1	1	1	1	1	1	1	
39	54.62.04.27		Pierścień osadczy Z75 PN-81/M-85111 • Circlip	-	-	-	-	-	-	-	-	1	1	
40	80.121.025		Pierścień dystansowy • Spacing ring	-	-	-	-	-	-	-	-	1	1	
41	54.62.06.13		Pierścień zabezpieczający R130 PN-75/M-86491 • Circliip	-	-	-	-	-	-	-	-	1	1	
42	89.128.002		Łożysko 22215 BJB • Bearing	-	-	-	-	-	-	-	-	1	1	
43	80.128.002		Wałek napędzający • Driving shaft	1	1	1	1	1	1	1	1	-	-	a
43	86.128.501		Wałek napędzający • Driving shaft	1	1	1	1	1	1	1	1	-	-	b
43	89.128.001		Wałek napędzający • Driving shaft	-	-	-	-	-	-	-	-	1	1	
44	86.128.003		Wałek dolny (30 km/h) • Lower shaft (30 km/h)	1	1	1	1	1	1	1	1	-	-	a
44	86.128.003		Wałek dolny (25 km/h) • Lower shaft (25 km/h)	-	-	-	-	-	-	-	-	1	1	a

Nr poz. (No)	Oznaczenie (Nr)	Nr poz. podzespołu (V)	Nazwa (Name)	Liczba sztuk w ciągniku (Q)										Uwagi (R)
				932	934	1032	1034	1132	1134	1232	1234	1434	1634	
44	80.128.004		Wałek dolny (25 km/h) • Lower shaft (25 km/h)	-	-	-	-	-	-	-	-	1	1	b
44	80.128.004		Wałek dolny (30 km/h) • Lower shaft (30 km/h)	1	1	1	1	1	1	1	1	-	-	b
45	54.62.04.19		Pierścień osadczy Z45 PN-81/M-85111 • Circlip	1	1	1	1	1	1	1	1	1	1	
46	88.108.075		Podkładka oporowa • Thrust washer	1	1	1	1	1	1	1	1	1	1	
47	54.32.01.75		Łożysko NJ209 PN-86/M-86180 • Bearing	1	1	1	1	1	1	1	1	1	1	
48	80.128.005		Dolna para kół • Lower dual gear	1	1	1	1	1	1	1	1	1	1	
49	54.31.01.63		Łożysko 6211 PN-85/M-86100 • Bearing	1	1	1	1	1	1	1	1	1	1	
50	54.21.07.31		Śruba M8x25-8.8-A Fe/Zn9c PN-85/M-82105 • Bolt	4	4	4	4	4	4	4	4	4	4	
51	54.61.03.10		Podkładka sprężysta 8,2 Fe/Zn 9c PN-77/M-82008 • Spring washer	4	4	4	4	4	4	4	4	4	4	
52	80.128.024		Pierścień dystansowy • Spacing ring	1	1	1	1	1	1	1	1	1	1	
53	80.128.023		Korpus łożysk • Bearing housing	1	1	1	1	1	1	1	1	1	1	

Uwagi:

„a" - z mikropompą

„b" - bez mikropompy

Notes:

„a" - with auxiliary pump

„b" - without auxiliary pump

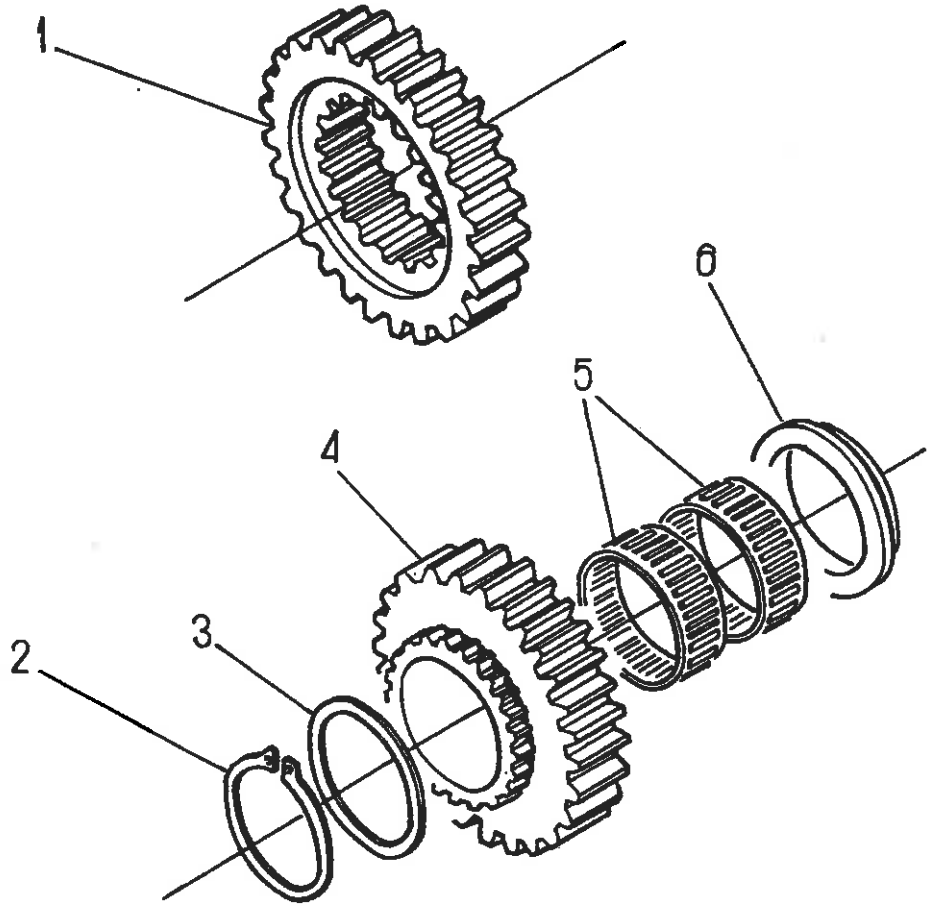
1
2
3
4
5
6

ZALEŻNY WOM • GROUND SPEED PTO
(na żądanie) • (on request)

Nr poz. (No)	Oznaczenie (Nf)	Nr poz. podzespołu (V)	Nazwa (Name)	Liczba sztuk w ciągniku (Q)										Uwagi (R)
				932	934	1032	1034	1132	1134	1232	1234	1434	1634	
1	88.130.001		Koło napędowe WOM • PTO shaft drive gear	1	1	1	1	1	1	1	1	1	1	
2	54.62.04.28		Pierścień osadczy sprężynujący 60z PN-81/M-85111 • Circlip	1	1	1	1	1	1	1	1	1	1	
3	80.130.003		Podkładka • Washer	1	1	1	1	1	1	1	1	1	1	
4	80.130.002		Koło napędzane WOM • PTO shaft driven gear	1	1	1	1	1	1	1	1	1	1	
5	54.31.01.04		Złożenie igiełkowe K60 x 65 x 20 PN-81/M-86310 • Bearing	2	2	2	2	2	2	2	2	2	2	
6	88.130.002		Pierścień • Ring	-	-	-	-	-	-	-	-	1	1	

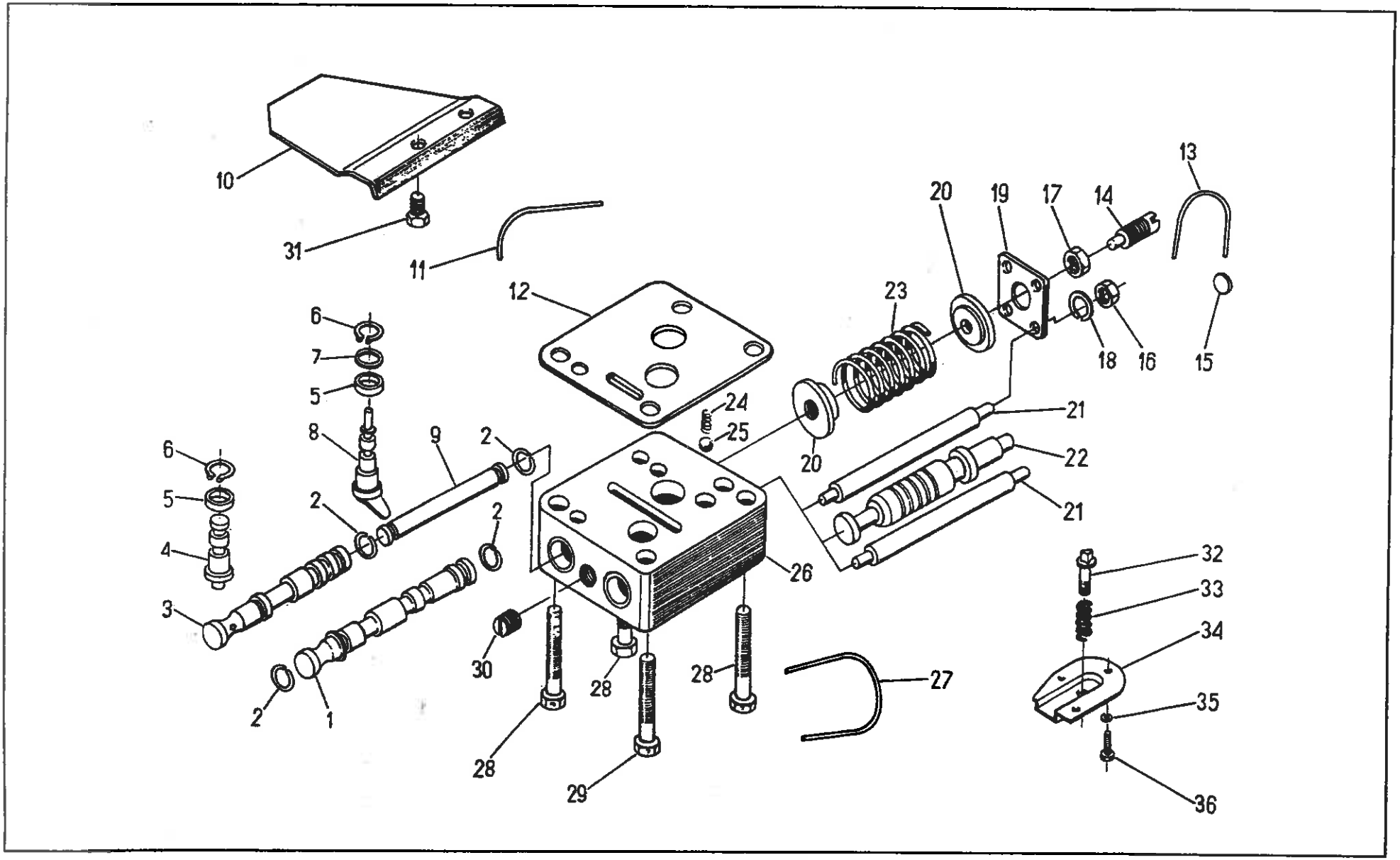
10
31
11
12
6
7
5
8
9
2
6
5
4
3
2
2
2
1
30
28
28
29
28
26
24
25
20
23
20
19
17
14
13
18
16
15
21
22
21
32
33
34
35
36
27

142 STEROWANIE HYDRAULICZNE WZMACNIACZA MOMENTU I SPRZĘGŁA WOM • HYDRAULIC CONTROL OF THE TORQUE AMPLIFIER AND PTO SHAFT

Nr poz. (No)	Oznaczenie (Nr)	Nr poz. podzespołu (V)	Nazwa (Name)	Liczba sztuk w ciągniku (Q)										Uwagi (R)
				932	934	1032	1034	1132	1134	1232	1234	1434	1634	
1	80.142.004		Suwak WOM • PTO shaft spool	1	1	1	1	1	1	1	1	1	1	
2	54.62.02.08		Pierścień zabezpieczający 12 ZN-62/MPC/06-00080 • Securing ring	4	4	4	4	4	4	4	4	4	4	
3	80.142.003		Suwak wzmacniacza • Torque amplifier spool	1	1	1	1	1	1	1	1	1	1	
4	80.142.025		Korek • Plug	1	1	1	1	1	1	1	1	1	1	
5	54.51.07.02		Pierścień uszczelniający 12 x 8 ZN-67/MPC/06-03109.1 • Sealing ring	2	2	2	2	2	2	2	2	2	2	
6	54.62.04.05		Pierścień osadczy sprężynujący 12 z PN-81/M-85111 • Circlip	2	2	2	2	2	2	2	2	2	2	
7	54.61.01.12		Podkładka okrągła K 13 PN-78/M-82006 • Washer	2	2	2	2	2	2	2	2	2	2	
8	86.142.020		Wałek sterowania • Control shaft	2	2	2	2	2	2	2	2	2	2	
9	80.142.026		Trzpień • Rod	1	1	1	1	1	1	1	1	1	1	
10	86.142.037		Blacha ochronna • Shield	1	1	1	1	1	1	1	1	1	1	
11	86.142.035		Drut 0,8 x 130 • Wire	1	1	1	1	1	1	1	1	1	1	
12	80.142.021		Uszczelka • Gasket	1	1	1	1	1	1	1	1	1	1	
13	80.142.031		Drut 0,5 x 100 • Wire	1	1	1	1	1	1	1	1	1	1	
14	80.142.017		Śruba regulacyjna • Adjusting screw	1	1	1	1	1	1	1	1	1	1	
15	80.142.032		Plomba • Seal	1	1	1	1	1	1	1	1	1	1	
16	54.23.13.08		Nakrętka M6-5-B PN-75/M-82144 • Nut	4	4	4	4	4	4	4	4	4	4	
17	54.23.13.12		Nakrętka M10-5-B PN-75/M-82144 • Nut	1	1	1	1	1	1	1	1	1	1	
18	54.61.12.07		Podkładka sprężysta z 6,1 Fe/Zn 9c PN-77/M-82008 • Spring washer	4	4	4	4	4	4	4	4	4	4	
19	80.142.010		Płyta oporowa • Thrust plate	1	1	1	1	1	1	1	1	1	1	
20	80.142.005		Miska • Cup	2	2	2	2	2	2	2	2	2	2	
21	80.142.013		Śruba dwusronna • Stud	4	4	4	4	4	4	4	4	4	4	
22	80.142.002		Tłok zaworu ciśnienia • Pressure valve plunger	1	1	1	1	1	1	1	1	1	1	
23	80.142.006		Sprężyna zaworu ciśnienia • Pressure valve spring	1	1	1	1	1	1	1	1	1	1	

Nr poz. (No)	Oznaczenie (Nf)	Nr poz. podzespołu (V)	Nazwa (Name)	Liczba sztuk w ciągniku (Q)										Uwagi (R)
				932	934	1032	1034	1132	1134	1232	1234	1434	1634	
24	80.142.022		Sprężyna zatrzasku • Lock spring	2	2	2	2	2	2	2	2	2	2	
25	54.36.01.25		Kulka 6.000 - 100 PN-83/M-86452 • Ball	2	2	2	2	2	2	2	2	2	2	
26	80.142.001		Korpus rozdzielacza • Distributor body	1	1	1	1	-	-	-	-	-	-	
26	86.142.001		Korpus rozdzielacza • Distributor body	-	-	-	-	1	1	1	1	1	1	
27	80.142.027		Drut 0,8 x 360 • Wire	1	1	1	1	1	1	1	1	1	1	
28	54.21.15.03		Śruba M8 x 45-P-8.8-B PN-85/M-82101 • Bolt	3	3	3	3	3	3	3	3	3	3	
29	54.21.16.29		Śruba M8 x 40-P-8.8-B PN-85/M-82101 • Bolt	1	1	1	1	1	1	1	1	1	1	
30	80.600.123		Korek M16 x 1,5 • Plug	1	1	1	1	1	1	1	1	1	1	
31	54.21.08.40		Śruba M8 x 12-P-8.8-B PN-85/M-82101 • Bolt	2	2	2	2	2	2	2	2	2	2	
32	86.142.007		Zawór • Valve	-	-	-	-	1	1	1	1	1	1	
33	86.142.011		Sprężyna zaworu • Valve spring	-	-	-	-	1	1	1	1	1	1	
34	86.142.012		Pokrywa • Cover	-	-	-	-	1	1	1	1	1	1	
35	54.61.12.06		Podkładka sprężysta z 5,1 Fe/Zn 9c PN-77/M-82008 • Spring washer	-	-	-	-	3	3	3	3	3	3	
36	54.21.04.10		Śruba M5 x 10-P-5.6-B PN-85/M-82105 • Bolt	-	-	-	-	3	3	3	3	3	3	

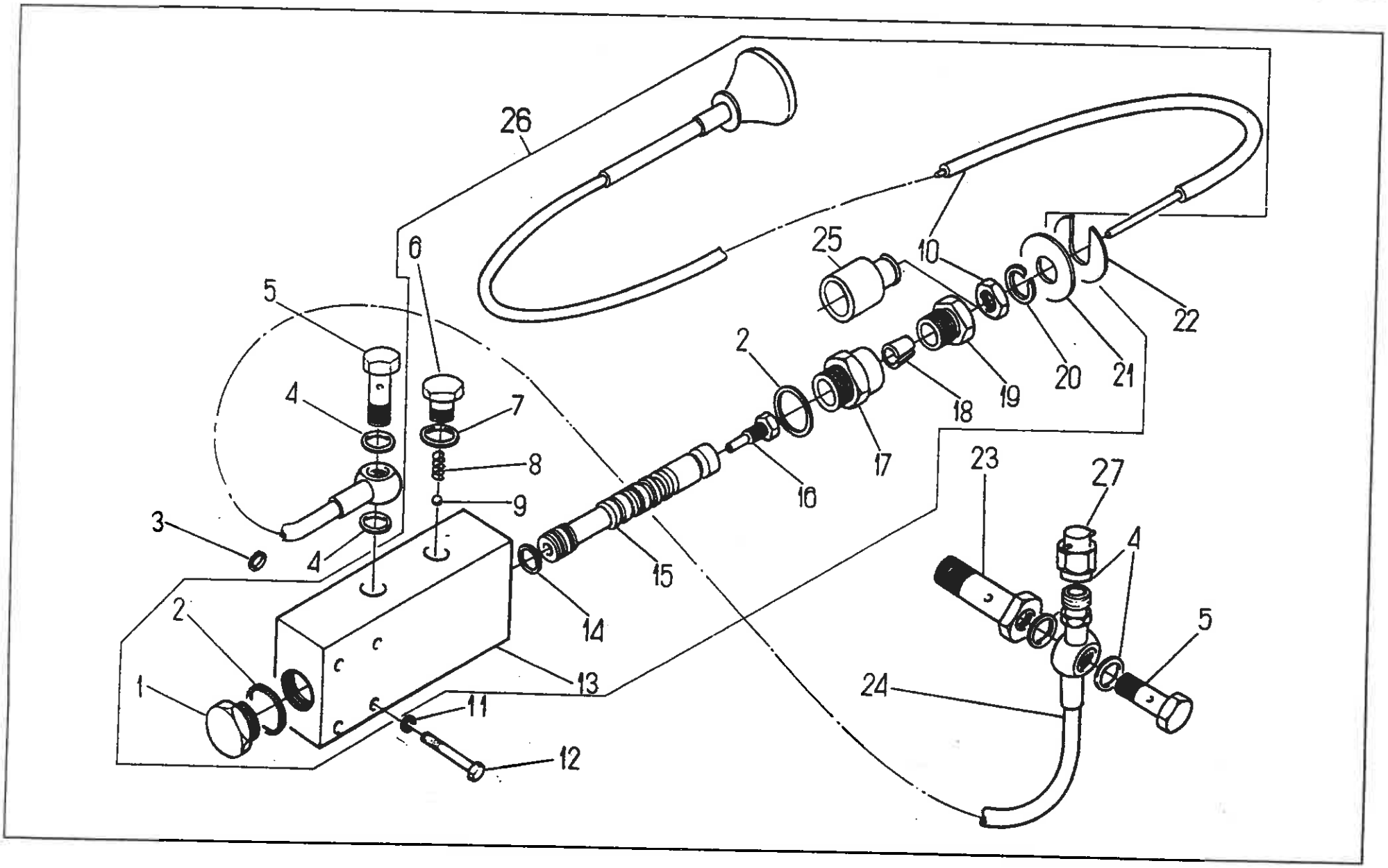
26
6
5
4
7
8
9
3
4
2
1
11
12
13
14
15
16
17
18
19
20
21
22
25
10
2
23
27
4
5
24

Nr poz. (No)	Oznaczenie (Nf)	Nr poz. podzespołu (V)	Nazwa (Name)	Liczba sztuk w ciągniku (Q)										Uwagi (R)
				932	934	1032	1034	1132	1134	1232	1234	1434	1634	
1	88.145.007	26	Korek • Plug	-	1	-	1	-	1	-	1	1	1	
2	54.61.25.23	26	Pierścień uszczelniający 20 x 24 ZN-76/MPC/06-03126.3 • Seal ring	-	2	-	2	-	2	-	2	2	2	
3	54.51.14.37		Pierścień uszczelniający 1-70-I 8x2 PN-80/M-73092 • Seal ring	-	2	-	2	-	2	-	2	2	2	
4	54.61.25.10		Pierścień uszczelniający 12 x 16 ZN-76/MPC/06-03126.2 • Seal ring	-	4	-	4	-	4	-	4	4	4	
5	54.25.04.03		Śruba 6 ZN-74/MPC-29/20.002806.2 • Bolt	-	2	-	2	-	2	-	2	2	2	
6	88.145.003	26	Śruba oporowa • Thrust bolt	-	1	-	1	-	1	-	1	1	1	
7	54.61.25.09	26	Pierścień uszczelniający 12 x 16 ZN-76/MPC/06-03126.3 • Seal ring	-	1	-	1	-	1	-	1	1	1	
8	80.142.022	26	Sprężyna • Spring	-	1	-	1	-	1	-	1	1	1	
9	54.36.01.25	26	Kulka 6.00-100 PN-83/M-86452 • Ball	-	1	-	1	-	1	-	1	1	1	
10	64.903124	26	Cięgło rozdzielacza • Distributor control link	-	1	-	1	-	1	-	1	1	1	
11	54.61.12.07		Podkładka sprężysta Z 6,1 Fe/Zn 9c PN-77/M-82008 • Spring washer	-	4	-	4	-	4	-	4	4	4	
12	54.21.16.18		Śruba M6x35-8.8-B PN-85/M-82101 • Bolt	-	4	-	4	-	4	-	4	4	4	
13	88.145.001	26	Korpus rozdzielacza • Distributor body	-	1	-	1	-	1	-	1	1	1	
14	54.51.16.35	26	Pierścień uszczelniający 1-70-I 9,3x2,4 PN-80/M-73092 • Seal ring	-	1	-	1	-	1	-	1	1	1	
15	88.145.002	26	Suwak • Spool	-	1	-	1	-	1	-	1	1	1	
16	88.145.015	26	Śruba II • Bolt	-	1	-	1	-	1	-	1	1	1	
17	88.145.004	26	Zderzak • Buffer	-	1	-	1	-	1	-	1	1	1	
18	88.145.005	26	Tuleja zaciskowa • Clamping sleeve	-	1	-	1	-	1	-	1	1	1	
19	88.145.006	26	Śruba I • Bolt I	-	1	-	1	-	1	-	1	1	1	
20	54.61.12.11	26	Podkładka sprężysta Z 12,2 Fe/Zn 9c PN-77/M-82008 • Spring washer	-	1	-	1	-	1	-	1	1	1	
21	88.145.008	26	Podkładka I • Washer I	-	1	-	1	-	1	-	1	1	1	
22	88.145.012		Podkładka II • Washer II	-	1	-	1	-	1	-	1	1	1	
23	88.145.013		Śruba III • Bolt III	-	1	-	1	-	1	-	1	1	1	
24	88.145.020		Przewód zasilający I • Oil inlet pipe	-	1	-	1	-	1	-	1	1	1	

Nr poz. (No)	Oznaczenie (Nf)	Nr poz. podzespołu (V)	Nazwa (Name)	Liczba sztuk w ciągniku (Q)										Uwagi (R)
				932	934	1032	1034	1132	1134	1232	1234	1434	1634	
25	64.014573	26	Osłona • Shield	-	1	-	1	-	1	-	1	1	1	
26	64.902090		Rozdzielacz kompletny • Distributor assy	-	1	-	1	-	1	-	1	1	1	
27	88.413.259		Zaślepka kompletna 6 • Plug	-	1	-	1	-	1	-	1	1	1	

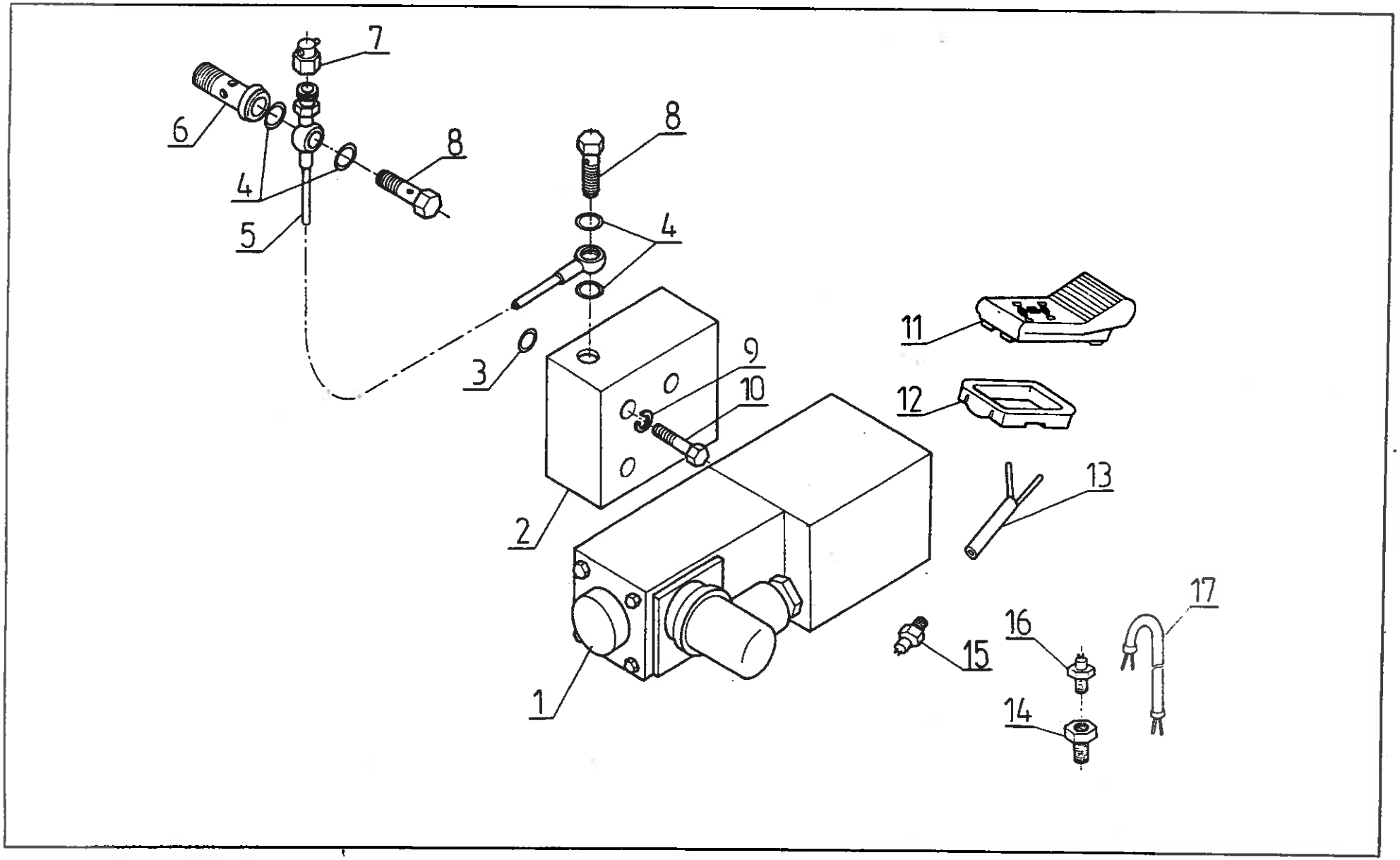
7
6
8
4
5
8
4
3
9
10
2
1
11
12
13
15
16
14
17

ELEKTRYCZNE I AUTOMATYCZNE WŁĄCZANIE PRZEDNIEGO NAPĘDU (na żądanie)

• ELECTRIC AND AUTOMATIC CONTROL OF THE FRONT DRIVE (on request)

Nr poz. (No)	Oznaczenie (Nr)	Nr poz. podzespołu (V)	Nazwa (Name)	Liczba sztuk w ciągniku (Q)										Uwagi (R)
				932	934	1032	1034	1132	1134	1232	1234	1434	1634	
1	88.178.901		Elektrozawór z rozdzielaczem kpl. • Distributor with switch	-	1	-	1	-	1	-	1	1	1	
2	84.145.501		Kostka pośrednia • Block	-	1	-	1	-	1	-	1	1	1	
3	54.51.14.37		Pierścień uszczelniający 8x2 1-00-I PN-80/M-73093 • Sealing ring	-	2	-	2	-	2	-	2	2	2	
4	54.61.25.09		Pierścień uszczelniający 12x16 ZN-76/MPC/06-03126.3 • Sealing ring	-	4	-	4	-	4	-	4	4	4	
5	88.145.020		Przewód zaślepiający • Pipe	-	1	-	1	-	1	-	1	1	1	
6	88.145.013		Śruba • Bolt	-	1	-	1	-	1	-	1	1	1	
7	88.413.259		Zaślepka kpl. 6 • Plug assy	-	1	-	1	-	1	-	1	1	1	
8	54.25.04.03		Śruba przelotowa 6 ZN-74/MPC-29?20-002806.2 • Banjo connection bolt	-	2	-	2	-	2	-	2	2	2	
9	54.61.12.07		Podkładka sprężysta 6,1 PN-77/M-82008 • Spring washer	-	3	-	3	-	3	-	3	3	3	
10	54.21.26.38		Śruba M6x30-8.8 PN-87/M-82302 • Bolt	-	3	-	3	-	3	-	3	3	3	
11	80.351.407		Włącznik napędu osi przedniej • Front drive switch	-	1	-	1	-	1	-	1	1	1	
12	83.351.404		Oprawa włącznika • Switch seat	-	1	-	1	-	1	-	1	1	1	
13	83.623.001		Wiązka przedniego napędu • Front drive harness	-	1	-	1	-	1	-	1	1	1	
14	64.011823		Łącznik • Link	-	2	-	2	-	2	-	2	2	2	
15	50.42637.0		Stycznik hamowania • Brake contact switch	-	1	-	1	-	1	-	1	1	1	
16	50.42637.0		Stycznik światła hamowania • Brake light switch	-	2	-	2	-	2	-	2	2	2	
17	84.623.001		Wiązka czujników hamulca • Brake sending unit harness	-	1	-	1	-	1	-	1	1	1	

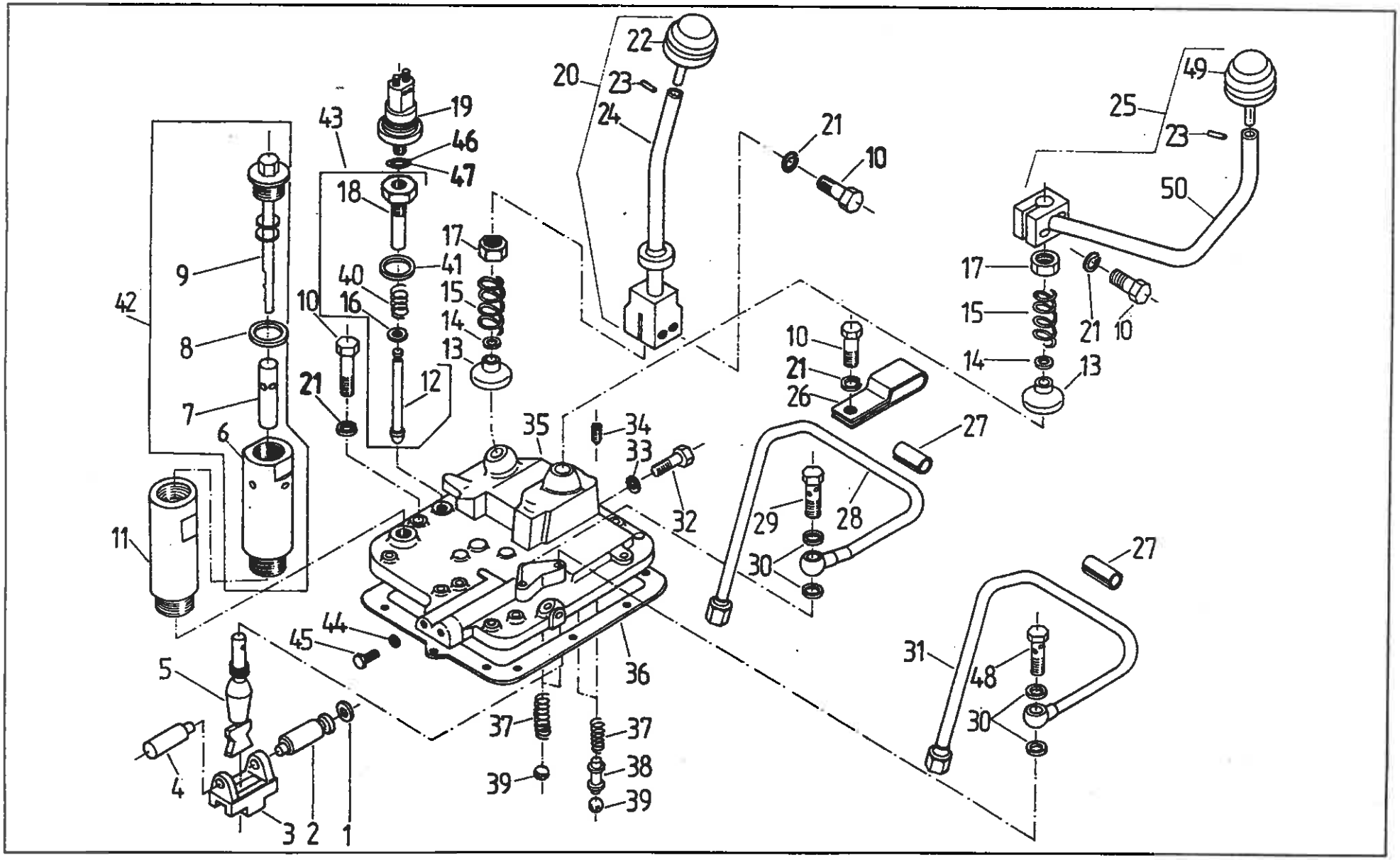
22
20
23
24
21
10
49
25
23
50
19
43
46
47
18
17
41
40
15
14
13
9
42
10
16
8
7
6
21
12
35
34
33
32
10
21
26
27
29
28
30
17
15
14
13
21
10
11
44
45
5
36
37
37
38
39
39
4
3
2
1
31
48
30
27

MECHANIZM STEROWANIA SKRZYNI PRZEKŁADNIOWEJ • GEARBOX CONTROL MECHANISM

Nr poz. (No)	Oznaczenie (Nr)	Nr poz. podzespołu (V)	Nazwa (Name)	Liczba sztuk w ciągniku (Q)										Uwagi (R)
				932	934	1032	1034	1132	1134	1232	1234	1434	1634	
1	54.51.05.05		Pierścień uszczelniający 14x2 PN-64/M-73093 • Seal ring	2	2	2	2	2	2	2	2	2	2	
2	80.147.014		Sworzeń • Pin	2	2	2	2	2	2	2	2	2	2	
3	80.147.013		Część blokująca • Locking element	2	2	2	2	2	2	2	2	2	2	
4	80.147.012		Sworzeń • Pin	2	2	2	2	2	2	2	2	2	2	
5	80.147.015		Dźwignia • Lever	2	2	2	2	2	2	2	2	2	2	
6	80.149.026	42	Nasadka • Socket	1	1	1	1	1	1	1	1	1	1	
7	80.149.027	42	Tulejka • Sleeve	1	1	1	1	1	1	1	1	1	1	
8	54.61.25.41	42	Pierścień uszczelniający 30x38 ZN-76/MPC/ 06-3126.3 • Seal ring	3	3	3	3	3	3	3	3	3	3	
9	80.624.060	42	Wskaźnik poziomu oleju • Oil dipstick	1	1	1	1	1	1	1	1	1	1	
10	54.21.21.92		Śruba M10x40-8.8-B Fe/Zn9c PN-85/M-82101 • Bolt	14	14	14	14	14	14	14	14	14	14	
11	80.624.001		Łącznik • Connector	1	1	1	1	1	1	1	1	1	1	
12	84.148.023	43	Czujnik • Sending unit	1	1	1	1	1	1	1	1	1	1	
13	80.147.021		Osłona • Guard	2	2	2	2	2	2	2	2	2	2	
14	54.51.05.09		Pierścień uszczelniający 22x2 PN-64/M-73093 • Seal ring	2	2	2	2	2	2	2	2	2	2	
15	80.147.023		Sprężyna • Spring	2	2	2	2	2	2	2	2	2	2	
16	54.62.02.15	43	Pierścień 6 BN-83/3611-24 • Ring	1	1	1	1	1	1	1	1	1	1	
17	54.23.15.22		Nakrętka M22x1,5-0,5-B PN-83/M-82153 • Nut	2	2	2	2	2	2	2	2	2	2	
18	84.148.022	43	Łącznik • Connector	1	1	1	1	1	1	1	1	1	1	
19	84.148.011		Wyłącznik 10A • Switch	1	1	1	1	1	1	1	1	1	1	
20	80.624.020		Dźwignia zmiany biegów kompletna • Gearbox lever assy	1	1	1	1	1	1	1	1	-	-	
20	89.624.020		Dźwignia zmiany biegów kompletna • Gearbox lever assy	-	-	-	-	-	-	-	-	1	1	
20	83.624.020		Dźwignia zmiany biegów kompletna • Gearbox lever assy	1	1	1	1	1	1	1	1	-	-	z
21	54.61.12.10		Podkładka sprężysta Z 10,2 Fe/Zn 9c PN-77/M-82008 • Spring washer	14	14	14	14	14	14	14	14	14	14	

Nr poz. (No)	Oznaczenie (Nf)	Nr poz. podzespołu (V)	Nazwa (Name)	Liczba sztuk w ciągniku (Q)										Uwagi (R)
				932	934	1032	1034	1132	1134	1232	1234	1434	1634	
22	80.148.046	20	Rękojeść • Handle	1	1	1	1	1	1	1	1	-	-	
22	80.147.046	20	Rękojeść • Handle	1	1	1	1	1	1	1	1	-	-	z
22	88.147.001	20	Rękojeść • Handle	-	-	-	-	-	-	-	-	1	1	
23	54.27.05.23	20	Kołek sprężysty 3x20 PN-89/M-85023 • Dowel	2	2	2	2	2	2	2	2	2	2	
24	80.624.040	20	Dźwignia zmiany biegów • Gearbox lever	1	1	1	1	1	1	1	1	1	1	
25	80.624.010		Dźwignia reduktora kompletna • Reduction lever assy	1	1	1	1	1	1	1	1	1	1	
26	80.147.051		Uchwyt • Holder	1	1	1	1	1	1	1	1	1	1	
27	80.147.053		Opaska • Band	2	2	2	2	2	2	2	2	2	2	
28	80.147.050		Rurka sprzęgła • Clutch pipe	1	1	1	1	1	1	1	1	1	1	
29	80.121.314		Śruba • Bolt	1	1	1	1	1	1	1	1	1	1	
30	54.61.25.11		Pierścień uszczelniający 12x18 ZN-76/MPC/06-03126.2 • Seal ring	4	4	4	4	4	4	4	4	4	4	
31	80.147.090		Rurka hamulca sprzęgła • Clutch brake pipe	1	1	1	1	1	1	1	1	1	1	
32	54.21.11.17		Śruba M8x16-14H PN-83/M-82303 • Bolt	2	2	2	2	2	2	2	2	2	2	
33	54.61.25.04		Pierścień uszczelniający 8x12 ZN-76/MPC/06-03126.3 • Seal ring	2	2	2	2	2	2	2	2	2	2	
34	54.22.10.06		Wkręt dociskowy M8x12-14H PN-82/M-82273 • Set-screw	2	2	2	2	2	2	2	2	2	2	
35	87.148.001		Pokrywa skrzyni przekładniowej • Gearbox cover	-	-	-	-	1	1	1	1	1	1	
35	84.148.001		Pokrywa skrzyni przekładniowej • Gearbox cover	1	1	1	1	-	-	-	-	-	-	
36	80.147.041		Uszczelka • Joint	1	1	1	1	1	1	1	1	1	1	
37	80.147.031		Sprężyna • Spring	4	4	4	4	4	4	4	4	4	4	
38	80.147.032		Sworzeń • Pin	2	2	2	2	2	2	2	2	2	2	
39	54.36.01.31		Kulka 12,7-40 PN-83/M-86452 • Ball	4	4	4	4	4	4	4	4	4	4	
40	84.148.032	43	Sprężyna • Spring	1	1	1	1	1	1	1	1	1	1	
41	54.61.25.27		Pierścień uszczelniający 22x27 ZN-76/MPC/06-03126.3 • Seal ring	1	1	1	1	1	1	1	1	1	1	
42	80.624.059		Korek odpowietrzający • Oil dipstick assy	1	1	1	1	1	1	1	1	1	1	

Nr poz. (No)	Oznaczenie (Nf)	Nr poz. podzespołu (V)	Nazwa (Name)	Liczba sztuk w ciągniku (Q)										Uwagi (R)
				932	934	1032	1034	1132	1134	1232	1234	1434	1634	
43	84.148.009		Końcówka wyłącznika kompletna • Adjuster assy	1	1	1	1	1	1	1	1	1	1	
44	54.61.25.07		Pierścień uszczelniający 10x14 ZN-76/MPC/06-03126.3 • Seal ring	1	1	1	1	1	1	1	1	1	1	
45	54.21.07.30		Śruba M10x14-5.6-A Fe/Zn9c PN-85/M-82105 • Bolt	1	1	1	1	1	1	1	1	1	1	
46	84.148.034		Podkładka 0,3 • Washer	1	1	1	1	1	1	1	1	1	1	
47	84.148.035		Podkładka 0,5 • Washer	1	1	1	1	1	1	1	1	1	1	
48	80.149.031		Śruba • Bolt	1	1	1	1	1	1	1	1	1	1	
49	80.147.047	25	Rękojeść • Handle	1	1	1	1	1	1	1	1	1	1	
50	80.624.030	25	Dźwignia reduktora • Reduction lever	1	1	1	1	1	1	1	1	1	1	

Uwagi:

Z - na żądanie ze skrzynią 25 km/h

Notes:

Z - for 25km/h gearbox - on request

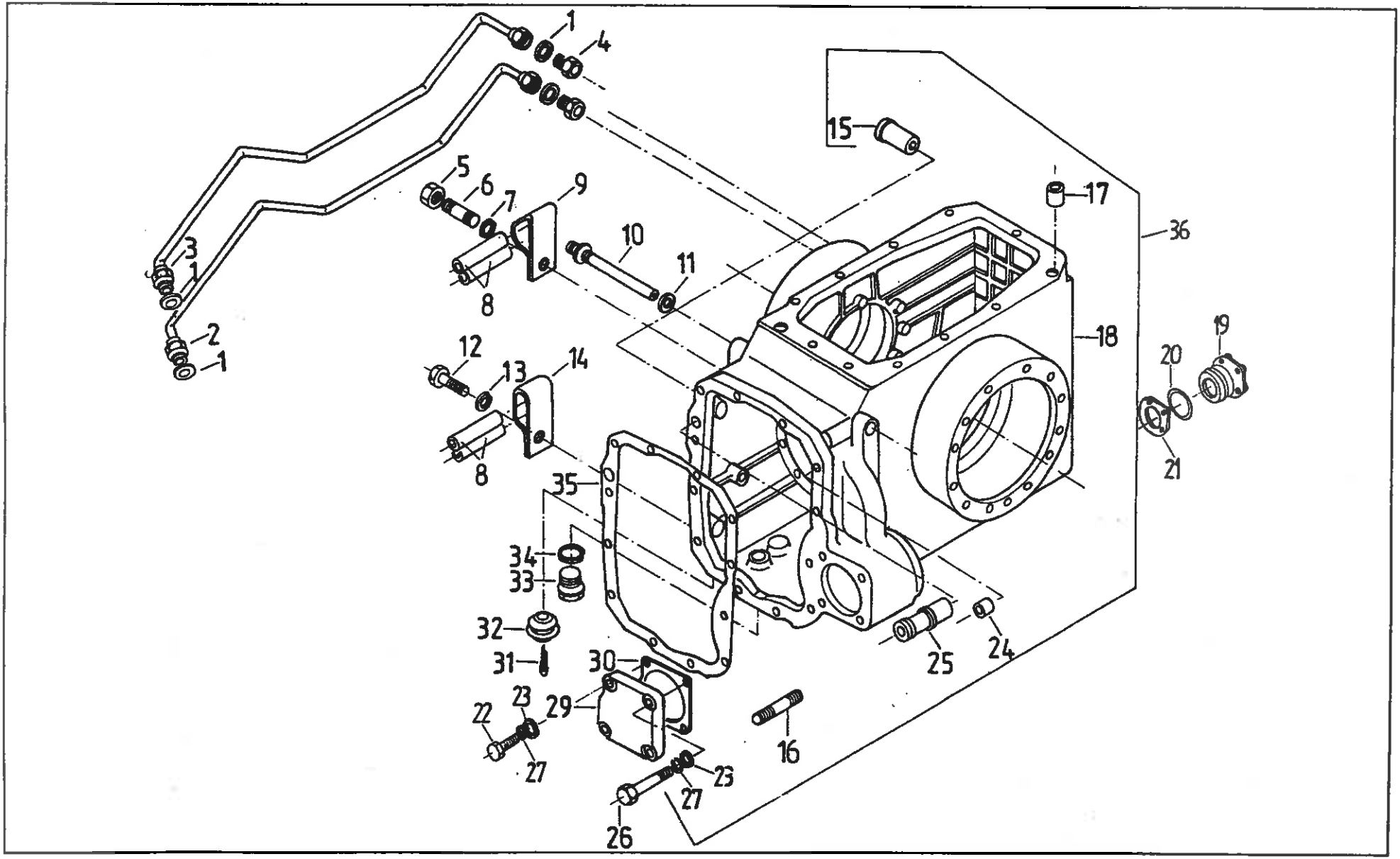
1
4
15
5
6
7
9
17
36
3
1
10
11
8
18
19
2
1
12
13
14
20
21
8
35
34
33
32
31
30
25
24
23
29
22
16
27
23
27
26

TYLNY MOST • REAR AXLE
Obudowa • Housing

Nr poz. (No)	Oznaczenie (Nr)	Nr poz. podzespołu (V)	Nazwa (Name)	Liczba sztuk w ciągniku (Q)										Uwagi (R)
				932	934	1032	1034	1132	1134	1232	1234	1434	1634	
1	54.61.25.09		Uszczelka 12 x 16 ZN-76/MPC/06-03126.3 • Seal	4	4	4	4	4	4	4	4	4	4	
2	80.153.210		Przewód hamulca • Brake pipe	1	1	1	1	1	1	1	1	1	1	
3	80.153.200		Przewód sprzęgła • Clutch pipe	1	1	1	1	1	1	1	1	1	1	
4	80.153.116		Złączka • Pipe adaptor	2	2	2	2	2	2	2	2	2	2	
5	54.23.13.10		Nakrętka M8-5-B PN-86/M-82144 • Nut	1	1	1	1	1	1	1	1	1	1	
6	54.21.29.03		Śruba M8x20-5.8 PN-60/M-82153 • Bolt	1	1	1	1	1	1	1	1	1	1	
7	54.61.12.09		Podkładka spr. Z 8,2 Fe/Zn 9c PN-77/M-82008 • Spring washer	1	1	1	1	1	1	1	1	1	1	
8	80.153.214		Wkładka • Insert	4	4	4	4	4	4	4	4	4	4	
9	80.153.215		Uchwyt • Holder	1	1	1	1	1	1	1	1	1	1	
10	80.153.080		Dysza • Nozzle	1	1	1	1	1	1	1	1	1	1	
11	54.61.25.17		Pierścień uszczelniający 16x22 ZN-76/MPC/06-031126.3 • Seal ring	1	1	1	1	1	1	1	1	1	1	
12	54.21.06.09		Śruba M10x20-5.6-B PN-85/M-82105 • Bolt	1	1	1	1	1	1	1	1	1	1	
13	54.61.12.10		Podkładka sprężysta Z 10,2 Fe/Zn 9c PN-77/M-82008 • Spring washer	1	1	1	1	1	1	1	1	1	1	
14	80.147.051		Uchwyt • Holder	1	1	1	1	1	1	1	1	1	1	
15	80.153.083	36	Tuleja • Sleeve	1	1	1	1	1	1	1	1	1	1	
16	54.21.10.42	36	Śruba dwustronna M12x30-8.8 PN-85/M-82131 • Stud	1	1	1	1	1	1	1	1	1	1	
17	80.153.102	36	Tuleja ustalająca II • Locating sleeve II	2	2	2	2	2	2	2	2	2	2	
18	89.153.672	36	Korpus tylnego mostu • Rear axle housing	1	1	1	1	1	1	1	1	1	1	
19	89.153.225		Pokrywa • Cover	1	1	1	1	1	1	1	1	1	1	
20	54.51.14.58		Pierścień uszczelniający 2-80-I 110x3 PN-80/M-73092 • Seal ring	1	1	1	1	1	1	1	1	1	1	
21	80.185.012		Uszczelka • Seal	1	1	1	1	1	1	1	1	1	1	
22	54.21.06.17		Śruba M12x25-5.6-B PN-85/M-82105 • Bolt	1	-	1	-	1	-	1	-	-	-	
23	54.61.25.11		Pierścień uszczelniający 12x18 ZN-76/MPC/06-03126.2 • Seal ring	4	-	4	-	4	-	4	-	-	-	

Nr poz. (No)	Oznaczenie (Nf)	Nr poz. podzespołu (V)	Nazwa (Name)	Liczba sztuk w ciągniku (Q)										Uwagi (R)
				932	934	1032	1034	1132	1134	1232	1234	1434	1634	
24	89.153.154	36	Tulejka ustalająca • Locating sleeve	2	2	2	2	2	2	2	2	2	2	
25	80.153.042	36	Tuleja • Sleeve	1	1	1	1	1	1	1	1	1	1	
26	80.153.273	36	Śruba • Bolt	3	-	3	-	3	-	3	-	-	-	
27	54.61.12.11		Podkładka sprężysta Z 12,2 Fe/Zn 9 PN-77/M-82008 • Spring washer	4	4	4	4	4	4	4	4	4	4	
29	80.153.086		Pokrywa • Cover	1	-	1	-	1	-	1	-	-	-	
30	80.153.087		Uszczelka • Seal	1	1	1	1	1	1	1	1	1	1	
31	54.28.01.28		Zawleczka 5x45. PN-76/M-82001 • Split pin	2	2	2	2	2	2	2	2	2	2	
32	80.153.113		Korek • Plug	2	2	2	2	2	2	2	2	2	2	
33	80.161.020		Korek spustowy M 30x1,5 • Plug	1	1	1	1	1	1	1	1	1	1	
34	54.61.25.41		Pierścień uszczelniający 30 x38 ZN-76/MPC/06-03126.3 • Seal ring	1	1	1	1	1	1	1	1	1	1	
35	89.153.091		Uszczelka • Seal	1	1	1	1	1	1	1	1	1	1	
36	80.625.010		Korpus tylnego mostu kompletny • Rear axle housing assy	1	1	1	1	1	1	1	1	1	1	

Uwaga:

Pozycja 28 nie wykorzystana

Note:

Item 28 - vacant

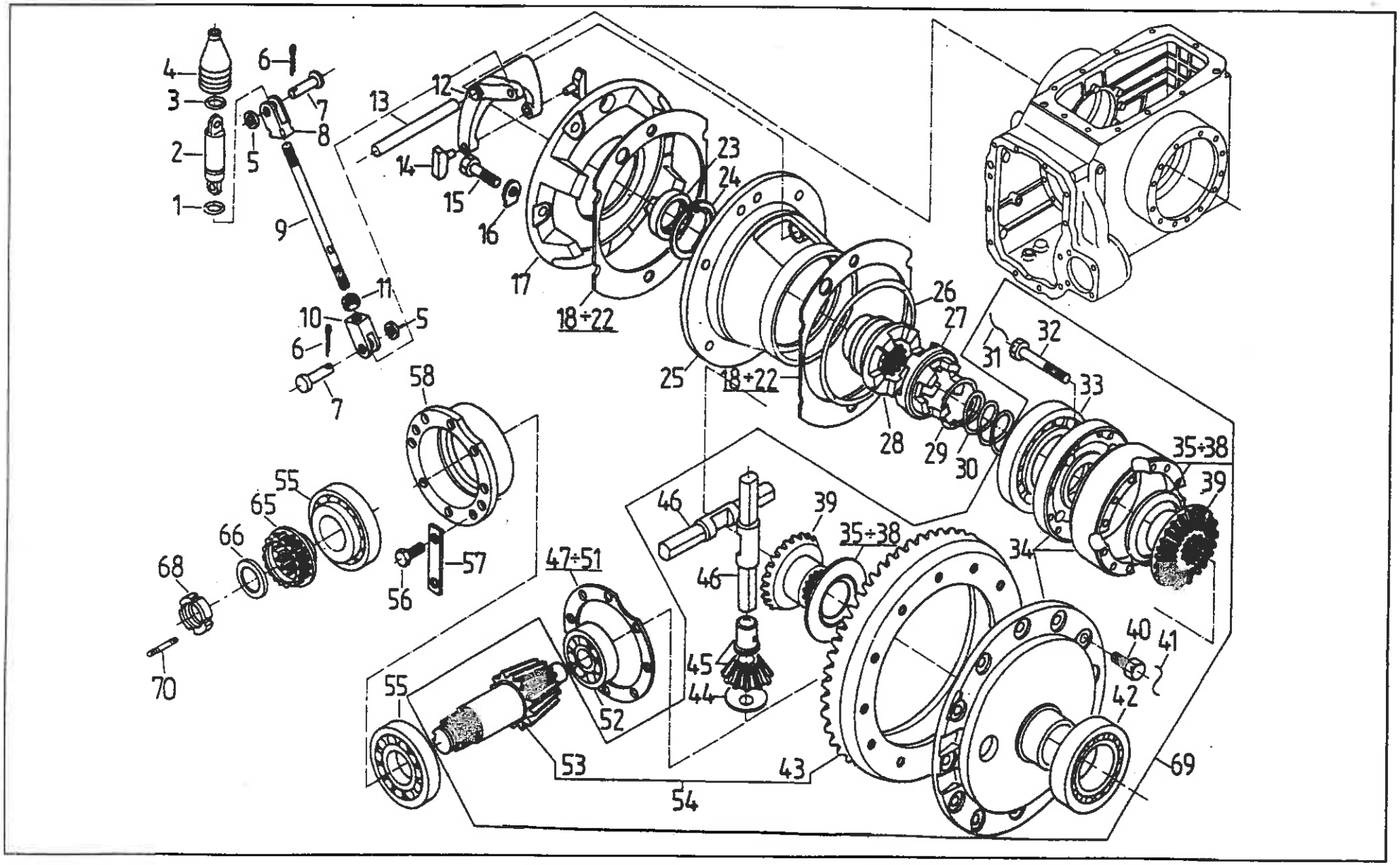
4
3
2
1
6
7
8
5
9
11
10
6
7
5
13
12
14
15
16
17
18÷22
23
24
25
18÷22
26
27
28
29
30
31
32
33
35÷38
39
34
58
55
65
66
68
70
56
57
47÷51
46
39
35÷38
46
45
44
55
52
53
54
43
40
41
42
69

Przekładnia główna • Final drive

Nr poz. (No)	Oznaczenie (Nr)	Nr poz. podzespołu (V)	Nazwa (Name)	Liczba sztuk w ciągniku (Q)										Uwagi (R)
				932	934	1032	1034	1132	1134	1232	1234	1434	1634	
1	54.51.16.01		Pierścień uszczelniający 2-80-I 15,3x2,4 PN-80/M - 73092 • Seal ring	1	1	1	1	1	1	1	1	1	1	
2	80.153.043		Cięgło • Link	1	1	1	1	1	1	1	1	1	1	
3	80.153.114		Drut • Wire	1	1	1	1	1	1	1	1	1	1	
4	80.153.044		Osłona • Guard	1	1	1	1	1	1	1	1	1	1	
5	54.61.15.18		Podkładka okrągła 10,5 Fe/Zn 9c PN-78/M-82005 • Washer	2	2	2	2	2	2	2	2	2	2	
6	54.28.01.32		Zawleczka 2,5 x 16 PN-76/M-82001 • Split pin	2	2	2	2	2	2	2	2	2	2	
7	54.66.03.71		Sworzeń 10 x 28/24-5,8 PN-63/M-83002 • Pin	2	2	2	2	2	2	2	2	2	2	
8	80.153.126		Widełki I • Fork I	1	1	1	1	1	1	1	1	1	1	
9	80.153.041		Cięgło • Link	1	1	1	1	1	1	1	1	1	1	
10	80.153.127		Widełki II • Fork II	1	1	1	1	1	1	1	1	1	1	
11	54.23.15.08		Nakrętka M10-05-BPN-86/M-82153 • Nut	1	1	1	1	1	1	1	1	1	1	
12	80.153.035		Widełki • Fork	1	1	1	1	1	1	1	1	1	1	
13	80.153.036		Sworzeń widełek • Fork pin	1	1	1	1	1	1	1	1	1	1	
14	80.153.037		Kamień • Slider	2	2	2	2	2	2	2	2	2	2	
15	54.21.02.64		Śruba M12 x 40-8,8-A PN-85/M-82101• Bolt	6	6	6	6	6	6	6	6	6	6	
16	54.61.21.10		Podkładka odginana 13 Fe/Zn 9c PN-82/M-82022 • Tab washer	6	6	6	6	6	6	6	6	6	6	
17	80.153.032		Pokrywa • Cover	1	1	1	1	1	1	1	1	1	1	
18	80.153.031		Podkładka regulacyjna • Shim	2	2	2	2	2	2	2	2	2	2	
19	80.153.202		Podkładka regulacyjna • Shim	2	2	2	2	2	2	2	2	2	2	
20	80.153.203		Podkładka regulacyjna • Shim	6	6	6	6	6	6	6	6	6	6	
21	80.153.204		Podkładka regulacyjna • Shim	4	4	4	4	4	4	4	4	4	4	
22	80.153.205		Podkładka regulacyjna • Shim	2	2	2	2	2	2	2	2	2	2	
23	89.153.291		Pierścień uszczelniający 1 B2 58 x 80 x 12 DW • Seal ring	1	1	1	1	1	1	1	1	1	1	

Nr poz. (No)	Oznaczenie (Nf)	Nr poz. podzespołu (V)	Nazwa (Name)	Liczba sztuk w ciągniku (Q)										Uwagi (R)
				932	934	1032	1034	1132	1134	1232	1234	1434	1634	
24	54.62.05.20		Pierścień osadczy spręż. 80W PN-81/M-85111 • Circlip	1	1	1	1	1	1	1	1	1	1	
25	80.153.285		Prawa pokrywa mechanizmu różnicowego • Differential rear RH side cover	1	1	1	1	1	1	1	1	1	1	
26	80.153.237		Pierścień • Ring	1	1	1	1	1	1	1	1	1	1	
27	80.153.283		Sprzęgło pośrednie • Intermediate coupling	1	1	1	1	1	1	1	1	1	1	
28	80.153.282		Sprzęgło blokowania • Lock coupling	1	1	1	1	1	1	1	1	1	1	
29	80.153.284		Pierścień zabezpieczający • Securing ring	1	1	1	1	1	1	1	1	1	1	
30	80.153.034		Sprężyna blokowania • Locking spring	1	1	1	1	1	1	1	1	1	1	
31	80.153.107	69	Drut • Wire	6	6	6	6	6	6	6	6	6	6	
32	54.21.15.13	69	Śruba M12x55-P-8.8-B PN-85/M-82101 • Bolt	12	12	12	12	12	12	12	12	12	12	
33	54.31.01.86	69	Łożysko 30219 PN-85/M-86220 • Bearing	1	1	1	1	1	1	1	1	1	1	
34	80.153.149	69	Obudowa mechanizmu różnicowego komplet. • Differential gear housing assy	1	1	1	1	1	1	1	1	1	1	
35	80.153.021	69	Podkładka koronki • Differential side gear washer	2	2	2	2	2	2	2	2	2	2	
36	80.153.192	69	Podkładka koronki • Differential side gear washer	1	1	1	1	1	1	1	1	1	1	
37	80.153.193	69	Podkładka koronki • Differential side gear washer	1	1	1	1	1	1	1	1	1	1	
38	80.153.194	69	Podkładka koronki • Differential side gear washer	1	1	1	1	1	1	1	1	1	1	
39	80.153.017	69	Koronka mechanizmu różnicowego • Differential side gear	2	2	2	2	2	2	2	2	2	2	
40	54.21.08.53	69	Śruba M14x1,5x30-10,9-P-B PN-85/M-82105• Bolt	12	12	12	12	12	12	12	12	12	12	
41	80.153.131	69	Drut • Wire	6	6	6	6	6	6	6	6	6	6	
42	54.31.01.85	69	Łożysko 30217 PN-85/M-86220 • Bearing	1	1	1	1	1	1	1	1	1	1	
43		54	Koło talerzowe • Crown wheel	1	1	1	1	1	1	1	1	1	1	
44	80.153.023	69	Podkładka satelity • Differential pinion washer	4	4	4	4	4	4	4	4	4	4	
45	80.153.300	69	Satelit kompletny • Differential pinion assy	4	4	4	4	4	4	4	4	4	4	
46	80.153.024	69	Sworzeń satelitów • Differential pinion shaft	2	2	2	2	2	2	2	2	2	2	
47	80.153.005		Podkładka regulacyjna • Shim	1	1	1	1	1	1	1	1	1	1	

Nr poz. (No)	Oznaczenie (Nf)	Nr poz. podzespołu (V)	Nazwa (Name)	Liczba sztuk w ciągniku (Q)										Uwagi (R)
				932	934	1032	1034	1132	1134	1232	1234	1434	1634	
48	80.153.195		Podkładka regulacyjna • Shim	1	1	1	1	1	1	1	1	1	1	
49	80.153.196		Podkładka regulacyjna • Shim	3	3	3	3	3	3	3	3	3	3	
50	80.153.197		Podkładka regulacyjna • Shim	2	2	2	2	2	2	2	2	2	2	
51	80.153.201		Podkładka regulacyjna • Shim	1	1	1	1	1	1	1	1	1	1	
52	54.31.01.32		Łożysko NJ 406 PN-76/M-86180 • Bearing	1	1	1	1	1	1	1	1	1	1	
53		54	Wałek atakujący • Pinion	1	1	1	1	1	1	1	1	1	1	
54	89.153.169	69	Wałek atakujący, koło talerzowe • Crown wheel and pinion	1	1	1	1	1	1	1	1	1	1	
55	54.32.01.27		Łożysko stożkowe 31312, PN-85/M-86220 • Bearing	2	2	2	2	2	2	2	2	2	2	
56	54.21.06.51		Śruba M12x30-8.8-B PN-85/M-82105 • Bolt	6	6	6	6	6	6	6	6	6	6	
57	80.153.094		Podkładka zabezpieczająca • Lock washer	4	4	4	4	4	4	4	4	4	4	
58	80.153.004		Obudowa łożysk wałka atakującego • Pinion bearing housing	1	1	1	1	1	1	1	1	1	1	
65	83.185.061		Koło napędzające • Drive gear	-	1	-	1	-	1	-	1	1	1	a
65	80.153.011		Sprzęgło • Coupling	1	-	1	-	1	-	1	-	-	-	
65	80.185.061		Koło napędzające • Drive gear	-	1	-	1	-	1	-	1	1	1	a
66	87.153.003		Podkładka • Washer	1	1	1	1	1	1	1	1	1	1	
68	80.153.184		Nakrętka • Nut	1	1	1	1	1	1	1	1	1	1	
69	89.153.159		Mechanizm różnicowy kompletny • Differential gear assy	1	1	1	1	1	1	1	1	1	1	
70	87.153.002		Igiełka • Neede	1	1	1	1	1	1	1	1	1	1	

Uwagi:

Poz: 59, 60, 61, 62, 63, 64, 67 - nie wykorzystane

„a" - pozycje alternatywne

Notes:

Items: 59, 60, 61, 62, 63, 64, 67 - vacant

„a' - alternative use

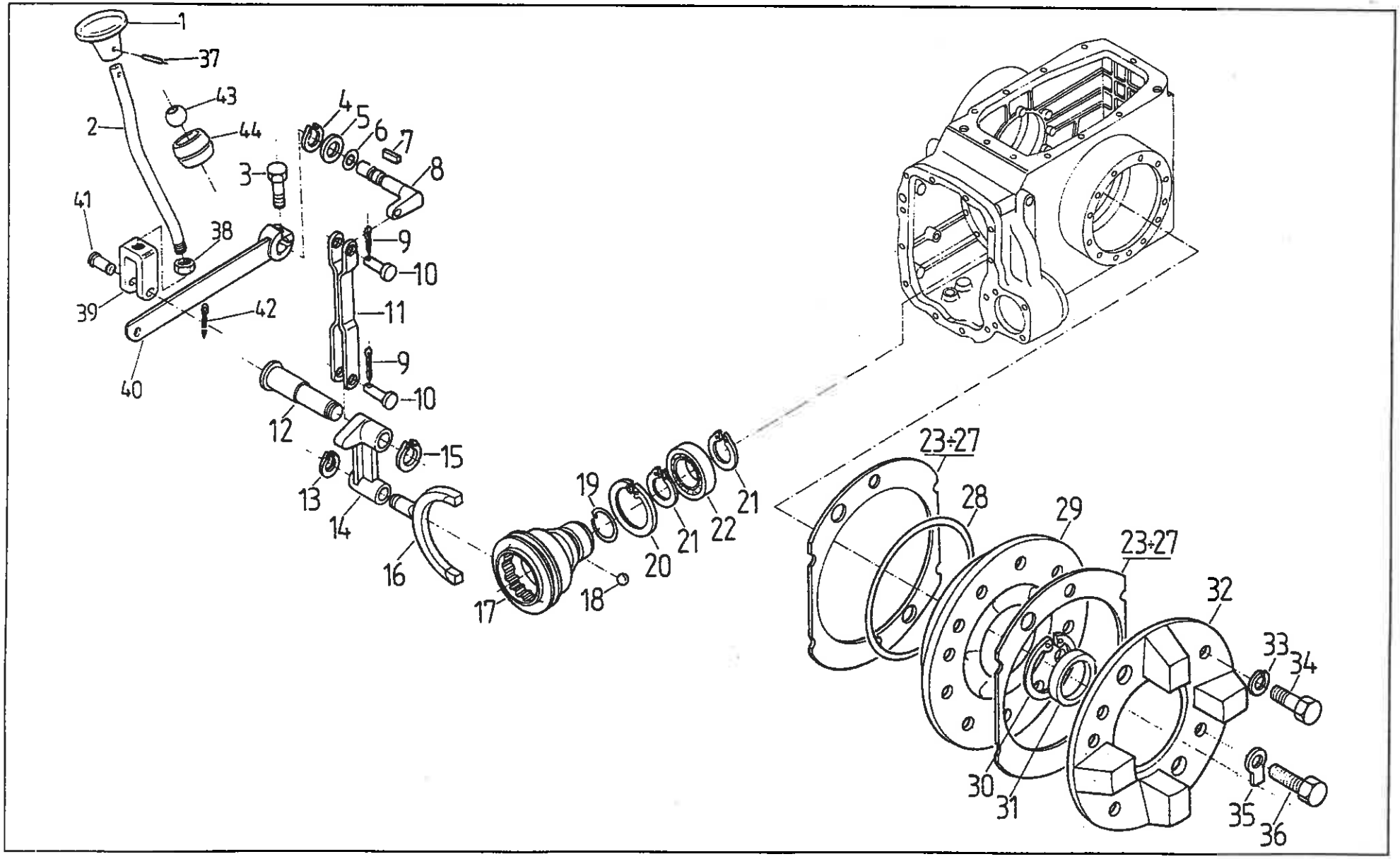
1
37
43
2
44
3
4
5
6
7
8
41
38
9
10
39
42
11
40
9
10
12
15
13
14
16
17
18
19
20
21
22
21
23÷27
28
29
23÷27
32
33
34
30
31
35
36

Tarcze i dźwignie • Discs and lever

Nr poz. (No)	Oznaczenie (Nf)	Nr poz. podzespołu (V)	Nazwa (Name)	Liczba sztuk w ciągniku (Q)										Uwagi (R)
				932	934	1032	1034	1132	1134	1232	1234	1434	1634	
1	80.625.032		Rękojeść • Handle	1	1	1	1	1	1	1	1	1	1	
2	80.625.031		Cięgło • Pull-rod	1	1	1	1	1	1	1	1	1	1	
3	54.21.19.06		Śruba M8x30-8,8-B PN-85/M-82242 • Bolt	1	1	1	1	1	1	1	1	1	1	
4	54.62.04.03		Pierścień osadczy sprężynujący 16z PN-81/M-85111 • Circlip	1	1	1	1	1	1	1	1	1	1	
5	54.61.01.15		Podkładka K17 Fe/Zn9c PN-78/M-82006 • Washer	1	1	1	1	1	1	1	1	1	1	
6	54.51.14.57		Pierścień uszczelniający 2-80-I 12x2 PN-80/M-73092 • Seal ring	1	1	1	1	1	1	1	1	1	1	
7	54.26.02.13		Wpust ścięty pełny B 5 x5x12 PN-70/M-85005 • Key	1	1	1	1	1	1	1	1	1	1	
8	80.153.082		Dźwigienka • Lever	1	1	1	1	1	1	1	1	1	1	
9	54.28.01.32		Zawleczka 2,5x16 PN-76/M-82001 • Split pin	2	2	2	2	2	2	2	2	2	2	
10	54.66.03.89		Sworzeń 10x25x21-5,8 PN-63/M-83002 • Pin	2	2	2	2	2	2	2	2	2	2	
11	80.153.190		Łącznik • Link	1	1	1	1	1	1	1	1	1	1	
12	80.153.077		Sworzeń • Pin	1	1	1	1	1	1	1	1	1	1	
13	54.62.04.09		Pierścień osadczy spr.20z PN-81/M-85111 • Circlip	1	1	1	1	1	1	1	1	1	1	
14	80.153.244		Dźwignia widełek • Fork lever	1	1	1	1	1	1	1	1	1	1	
15	54.62.04.12		Pierścień osadczy spr.25z PN-81/M-85111 • Circlip	1	1	1	1	1	1	1	1	1	1	
16	80.153.075		Widełki • Fork	1	1	1	1	1	1	1	1	1	1	
17	80.153.073		Tuleja przesuwana WOM • PTO sliding sleeve	1	1	1	1	1	1	1	1	1	1	
18	54.36.01.25		Kulka 6.000-100 PN-83/M-86452 • Ball	3	3	3	3	3	3	3	3	3	3	
19	80.153.074		Pierścień sprężysty • Spring ring	1	1	1	1	1	1	1	1	1	1	
20	54.62.05.36		Pierścień osadczy sprężysty 68 w PN-81/M-85111 • Circlip	1	1	1	1	1	1	1	1	1	1	
21	54.62.04.18		Pierścień osadczy sprężysty 40 w PN-81/M-85111 • Circlip	2	2	2	2	2	2	2	2	2	2	
22	54.31.01.56		Łożysko 6008 PN-85/M-86100 • Bearing	1	1	1	1	1	1	1	1	1	1	
23	80.153.031		Podkładka regulacyjna • Shim	2	2	2	2	2	2	2	2	2	2	

Nr poz. (No)	Oznaczenie (NI)	Nr poz. podzespołu (V)	Nazwa (Name)	Liczba sztuk w ciągniku (Q)										Uwagi (R)
				932	934	1032	1034	1132	1134	1232	1234	1434	1634	
24	80.153.202		Podkładka regulacyjna • Shim	2	2	2	2	2	2	2	2	2	2	
25	80.153.203		Podkładka regulacyjna • Shim	6	6	6	6	6	6	6	6	6	6	
26	80.153.204		Podkładka regulacyjna • Shim	4	4	4	4	4	4	4	4	4	4	
27	80.153.205		Podkładka regulacyjna • Shim	2	2	2	2	2	2	2	2	2	2	
28	80.153.237		Pierścień • Ring	1	1	1	1	1	1	1	1	1	1	
29	80.153.026		Lewa pokrywa mwchanizmu różnicowego • Differential gear LH side cover	1	1	1	1	1	1	1	1	1	1	
30	54.62.05.20		Pierścień osadczy sprężysty 80 w PN-81/M-85111 • Circlip	1	1	1	1	1	1	1	1	1	1	
31	80.153.901		Pierścień B2S1 58x80x12 • Seal ring	1	1	1	1	1	1	1	1	1	2	
32	80.153.032		Pokrywa • Cover	1	1	1	1	1	1	1	1	1	1	
33	54.61.12.11		Podkładka spr. Z 12,2 Fe/Zn 9c PN-77/M-82008 • Spring washer	4	4	4	4	4	4	4	4	4	4	
34	54.21.06.51		Śruba M12 x 30-8,8-B PN-74/M-82105 • Bolt	6	6	6	6	6	6	6	6	6	6	
25	54.61.21.10		Podkładka odginana 13 Fe/Zn PN-82/M-82022 • Tab-washer	6	6	6	6	6	6	6	6	6	6	
36	54.21.02.64		Śruba M12 x 40-8,8-A PN-85/M-82101 • Bolt	6	6	6	6	6	6	6	6	6	6	
37	54.27.05.21		Kołęk 4x16 PN/M-85023 • Dowel	1	1	1	1	1	1	1	1	1	1	
38	54.23.15.08		Nakrętka M10-05-B PN-86/M-82153 • Nut	1	1	1	1	1	1	1	1	1	1	
39	80.625.025		Widełki • Fork	1	1	1	1	1	1	1	1	1	1	
40	80.625.020		Dźwignia • Lever	1	1	1	1	1	1	1	1	1	1	
41	54.66.03.89		Sworzeń 10x25/21-5,8 PN-63/M-83002 • Pin	1	1	1	1	1	1	1	1	1	1	
42	54.28.01.32		Zawleczka 2,5x16 PN-76/M-82001 • Split pin	1	1	1	1	1	1	1	1	1	1	
43	80.625.023		Kula • Ball	1	1	1	1	1	1	1	1	1	1	
44	80.625.022		Gniazdo kuli • Ball seat	1	1	1	1	1	1	1	1	1	1	

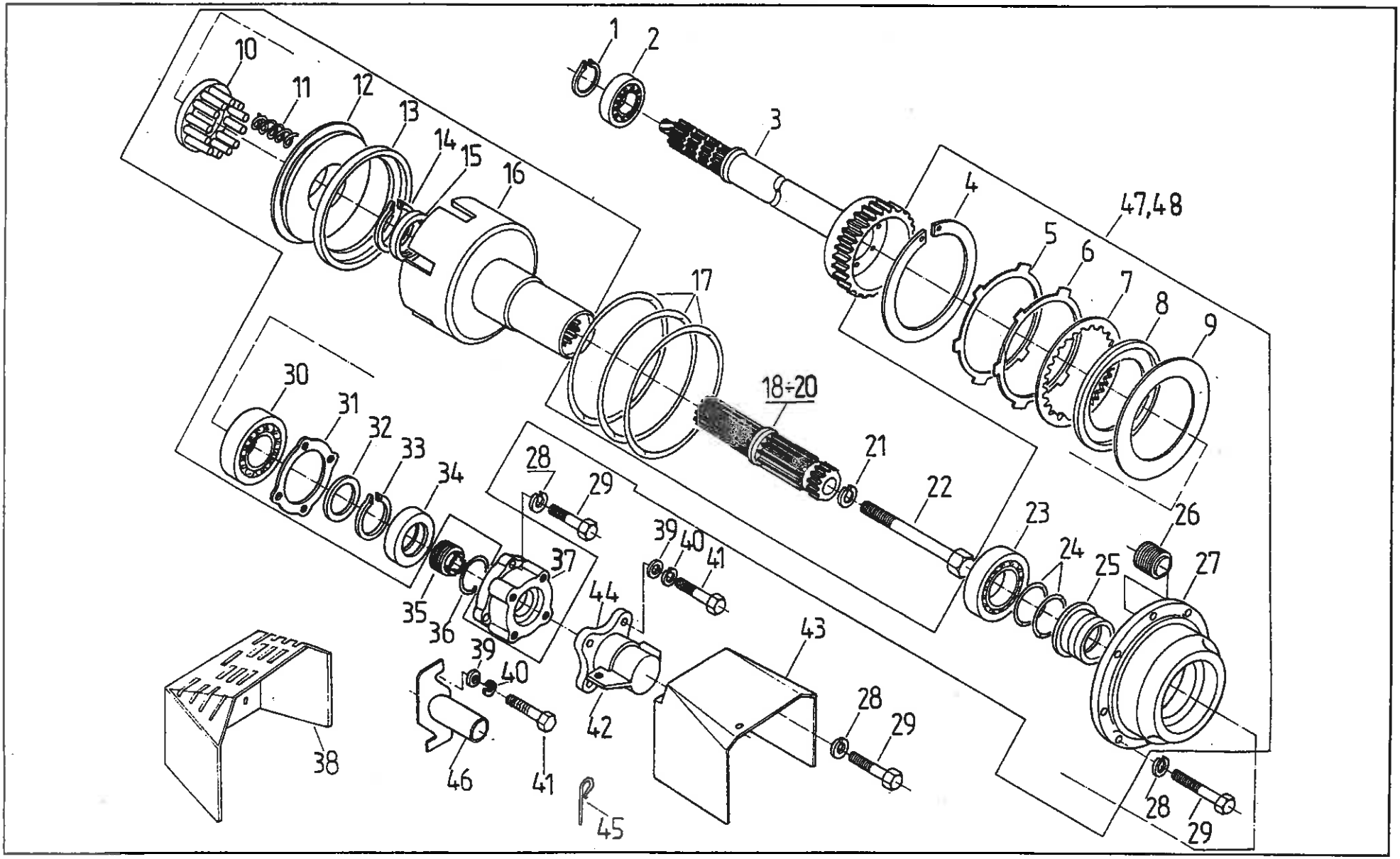
1
2
3
4
47,48
5
6
7
8
9
10
11
12
13
14
15
16
17
18÷20
21
22
23
24
25
26
27
28
29
30
31
32
33
34
35
36
37
38
39
40
41
42
43
44
45
46

TYLNY MOST • REAR AXLE
Wał odbioru mocy • PTO shaft

Nr poz. (No)	Oznaczenie (Nr)	Nr poz. podzespołu (V)	Nazwa (Name)	Liczba sztuk w ciągniku (Q)										Uwagi (R)
				932	934	1032	1034	1132	1134	1232	1234	1434	1634	
1	54.62.04.18		Pierścień osadczy spr. 40 z PN-81/M-85111 • Circlip	1	1	1	1	1	1	1	1	1	1	
2	54.31.01.56		Łożysko 6008 PN-85/M-86100 • bearing	1	1	1	1	1	1	1	1	1	1	
3	89.153.602		Wałek • Shaft	1	1	1	1	1	1	1	1	1	1	
4	54.62.05.39	48	Pierścień osadczy spręż. w 170 PN-81/M-85111 • Circlip	1	1	1	1	1	1	1	1	1	1	
5	89.153.066	48	Tarcza zewnętrzna II • Outer disc II	1	1	1	1	1	1	1	1	1	1	
6	89.153.067	48	Tarcza zewnętrzna I • Outer disc I	6	6	6	6	6	6	7	7	7	7	
7	89.153.010	48	Tarcza wewnętrzna • Inner disc	5	5	5	5	5	5	6	6	6	6	
8	80.153.123	48	Tarcza oporowa I • Pressure disc I	1	1	1	1	1	1	1	1	1	1	
9	80.153.122	48	Sprężyna • Spring	1	1	1	1	1	1	1	1	1	1	
10	80.153.150	48	Pierścień kompletny • Ring assy	1	1	1	1	1	1	1	1	1	1	
11	80.153.246	48	Sprężyna • Spring	12	22	12	12	12	12	12	12	12	12	
12	89.153.121	48	Tłok sprzęgła • Clutch piston	1	1	1	1	1	1	1	1	1	1	
13	89.153.332	48	Pierścień uszczelniający • Seal ring	1	1	1	1	1	1	1	1	1	1	
14	54.62.04.30	48	Pierścień osadczy sprężynujący z 58 PN-81/M-85111 • Circlip	1	1	1	1	1	1	1	1	1	1	
15	89.153.333	48	Pierścień uszczelniający • Seal ring	1	1	1	1	1	1	1	1	1	1	
16	89.153.620	48	Korpus sprzęgła kpl. • Clutch housing assy	1	1	1	1	1	1	1	1	1	1	
17	54.51.14.59		Pierścień uszczelniajacy 2-80-I 180 x 3 PN-80/M-73092 • Seal ring	3	3	3	3	3	3	3	3	3	3	
18	80.153.251		Wał odbioru mocy typ 1 • PTO shaft, type 1	1	1	1	1	1	1	1	1	1	1	
19	89.153.075		Wał odbioru mocy typ 3 • PTO shaft, type 3	1	1	1	1	1	1	-	-	-	-	z
19	89.153.075		Wał odbioru mocy typ 3 • PTO shaft, type 3	-	-	-	-	-	-	1	1	1	1	
20	80.153.247		Wał odbioru mocy typ 2 • PTO shaft, type 2	1	1	1	1	1	1	1	1	1	1	
21	54.61.12.10		Podkładka sprężysta Z 10,2 Fe/Zn 9c PN-77/M-82008 • Spring washer	1	1	1	1	1	1	-	-	-	-	z
21	54.61.12.10		Podkładka sprężysta Z 10,2 Fe/Zn 9c PN-77/M-82008 • Spring washer	-	-	-	-	-	-	1	1	1	1	

Nr poz. (No)	Oznaczenie (Nr)	Nr poz. podzespołu (V)	Nazwa (Name)	Liczba sztuk w ciągniku (Q)										Uwagi (R)
				932	934	1032	1034	1132	1134	1232	1234	1434	1634	
22	89.153.076		Śruba • Bolt	1	1	1	1	1	1	-	-	-	-	z
22	89..153.076		Śruba • Bolt	-	-	-	-	-	-	1	1	1	1	
23	54.31.01.34	48	Łożysko kulkowe 6013 PN-85/M-86100 • Bearing	1	1	1	1	1	1	1	1	1	1	
24	80.153.056	48	Pierścień tłokowy Ø 65 • Piston ring	2	2	2	2	2	2	2	2	2	2	
25	80.153.051	48	Tulejka • Sleeve	1	1	1	1	1	1	1	1	1	1	
26	80.153.130	48	Tłok hamulca WOM kpl. • PTO shaft brake piston assy	4	4	4	4	4	4	4	4	4	4	
27	80.153.160	48	Pokrywa tylna kpl. • Rear cover assy	1	1	1	1	1	1	1	1	1	1	
28	54.61.12.10		Podkładka sprężysta Z 10,2 Fe/Zn 9c PN-77/M-82008 • Spring washer	12	12	12	12	12	12	12	12	12	12	
29	54.21.19.10		Śruba M10 x 25 -5,6 -B PN-85/M-82242 • Bolt	12	12	12	12	12	12	12	12	12	12	
30	54.31.01.63	48	Łożysko kulkowe 6211 PN-85/M-86100 • Bearing	1	1	1	1	1	1	1	1	1	1	
31	80.153.047	48	Uszczelka • Joint	1	1	1	1	1	1	1	1	1	1	
32	80.153.226	48	Podkładka dystansowa • Spacing washer	1	1	1	1	1	1	1	1	1	1	
33	54.62.04.25	48	Pierścień osadczy sprężynujący Z 55 PN-81/M-85111 • Circlip	1	1	1	1	1	1	1	1	1	1	
34	89.153.011	48	Pierścień uszczelniający A58 x 80 x 13DW • Seal ring	1	1	1	1	1	1	1	1	1	1	
35	80.153.253		Śruba • Bolt	1	1	1	1	1	1	1	1	1	1	
36	80.153.252		Pierścień sprężysty • Circlip	1	1	1	1	1	1	1	1	1	1	
37	80.153.231	48	Pokrywa łożyska • Bearing cover	1	1	1	1	1	1	1	1	1	1	
38	89.153.320		Osłona daszkowa • PTO shaft guard	1	1	1	1	1	1	1	1	1	1	z
39	54.61.23.04		Podkładka okrągła 8,5 Zn 7c PN-78/M-82030 • Washer	4	4	4	4	4	4	4	4	4	4	
40	54.61.12.09		Podkładka sprężysta Z 8,2 Fe/Zn 9 PN-77/M-82008 • Spring washer	4	4	4	4	4	4	4	4	4	4	
41	54.21.06.15		Śruba M8 x 25-5,6-B PN-85/M-82105 • Bolt	4	4	4	4	4	4	4	4	4	4	
42	50.022.910		Pokrywa wała • Shaft cover	1	1	1	1	1	1	1	1	1	1	z
43	89.153.120		Osłona WOM typ 2,1 (Ø 35) • PTO shaft guard, type 2 and 1	1	1	1	1	1	1	1	1	1	1	
43	89.153.110		Osłona WOM typ 3 (Ø 45) • PTO shaft guard, type 3	1	1	1	1	1	1	1	1	1	1	a

Nr poz. (No)	Oznaczenie (Nf)	Nr poz. podzespołu (V)	Nazwa (Name)	Liczba sztuk w ciągniku (Q)										Uwagi (R)
				932	934	1032	1034	1132	1134	1232	1234	1434	1634	
44	50.023.000		Korpus osłony WOM • PTO guard body	1	1	1	1	1	1	1	1	1	1	z
45	42.390.070		Zatyczka kompletna • Pin assy	2	2	2	2	2	2	2	2	2	2	z
46	89.153.180		Osłona WOM • PTO shaft guard	1	1	1	1	1	1	1	1	1	1	a
48	89.153.610		Sprzęgło WOM • PTO shaft clutch	1	1	1	1	1	1	1	1	1	1	

Uwaga:

„a" na żądanie z wałkiem WOM Ø 45

Item:

„a" on request for PTO Ø 45

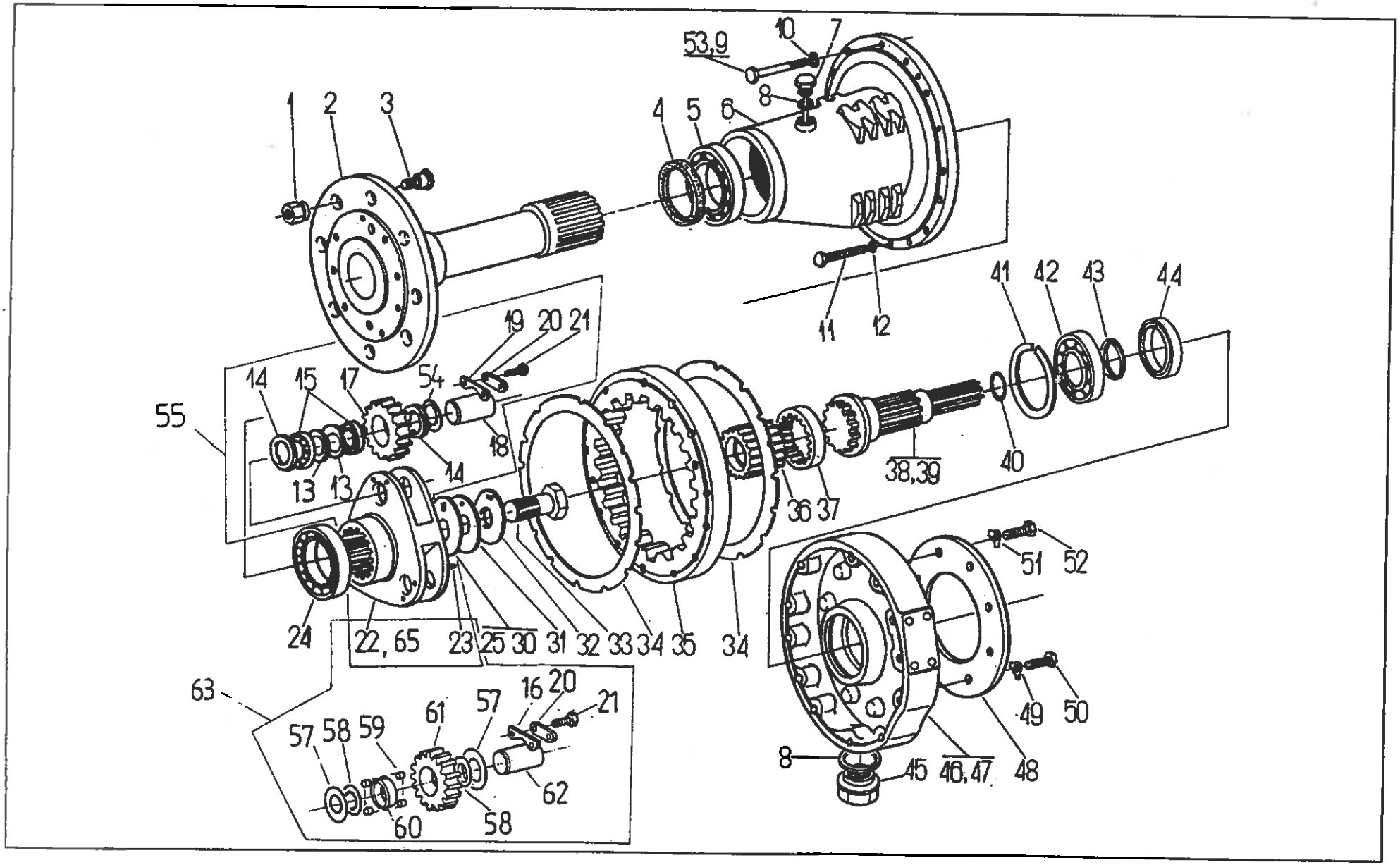
53,9
10
7
8
1
2
3
4
5
6
11
12
41
42
43
44
19
20
21
14
15
17
54
55
18
14
13
13
38,39
40
36
37
24
22, 65
23
25
30
31
32
33
34
35
34
51
52
49
50
8
45
46,47
48
63
57
58
59
61
57
16
20
21
62
60
58

Nr poz. (No)	Oznaczenie (Nr)	Nr poz. podzespołu (V)	Nazwa (Name)	Liczba sztuk w ciągniku (Q)										Uwagi (R)
				932	934	1032	1034	1132	1134	1232	1234	1434	1634	
1	80.161.056		Nakrętka • Nut	16	16	16	16	16	16	16	16	16	16	
2	86.161.140		Wałek koła kompletny • Wheel shaft assy	-	-	-	-	2	2	2	2	2	2	
2	83.161.140		Wałek koła kompletny • Wheel shaft assy	2	2	2	2	-	-	-	-	-	-	
3	80.161.055		Sworzeń koła • Wheel pin	16	16	16	16	16	16	16	16	16	16	
4	89.162.091		Pierścień uszczelniający 1B135x160x15/DW/ • Seal ring	2	2	2	2	2	2	2	2	2	2	
5	54.32.01.45		Łożysko 32018 PN-75/M-86220 • Bearing	2	2	2	2	2	2	2	2	2	2	
6	86.161.073		Pochwa tylnego mostu • Rear axle tube	-	-	-	-	2	2	2	2	2	2	
6	83.161.001		Pochwa tylnego mostu • Rear axle tube	2	2	2	2	-	-	-	-	-	-	
7	80.161.010		Wskaźnik oleju kompletny • Oil dipstick assy	2	2	2	2	2	2	2	2	2	2	
8	54.61.25.41		Pierścień uszczelniający 30x38 ZN-76/MPC/06-03126.3 • Seal ring	4	4	4	4	4	4	4	4	4	4	
9	89.161.026		Śruba • Bolt	-	-	-	-	22	22	22	22	22	22	
9	83.161.003		Śruba • Bolt	26	26	26	26	-	-	-	-	-	-	
10	54.61.12.12		Podkładka sprężysta Z 14,2 Fe/Zn 9c PN-77/M-82008 • Spring washer	26	26	26	26	26	26	26	26	26	26	
11	54.21.21.98		Śruba M10x100-5,6-B PN-85/M-82101 • Bolt	-	-	-	-	4	4	4	4	4	4	
11	54.21.21.70		Śruba M10x85-5,6-B PN-85/M-82101 • Bolt	4	4	4	4	-	-	-	-	-	-	
12	54.61.12.10		Podkładka sprężysta Z 10,2 PN-77/M-82008 • Spring washer	4	4	4	4	4	4	4	4	4	4	
13	54.62.05.18	55	Pierścień osadczy sprężynujący W 72 PN-81/M-85111 • Circlip	6	6	6	6	6	12	12	12	12	12	
14	80.161.606	55	Pierścień dystansowy • Spacing ring	12	12	12	12	12	12	12	12	12	12	
15	54.32.01.85	55	Łożysko walcowe NJ 2207E PN-75/M-86180 • Bearing	12	12	12	12	12	12	12	12	12	12	
16	80.161.013	63	Płyta • Plate	6	6	6	6	6	6	6	6	6	6	
17	86.161.662	55	Satelita • Planet gear	-	-	-	-	6	6	6	6	6	6	
17	80.161.605	55	Satelita • Planet gear	6	6	6	6	-	-	-	-	-	-	
18	89.162.663	55	Sworzeń satelity • Planet gear pin	-	-	-	-	6	6	6	6	6	6	
18	80.161.612	55	Sworzeń satelity • Planet gear pin	6	6	6	6	-	-	-	-	-	-	

Nr poz. (No)	Oznaczenie (Nf)	Nr poz. podzespołu (V)	Nazwa (Name)	Liczba sztuk w ciągniku (Q)										Uwagi (R)
				932	934	1032	1034	1132	1134	1232	1234	1434	1634	
19	80.161.613	55	Płyta • Plate	6	6	6	6	6	6	6	6	6	6	
20	80.161.014	55,63	Podkładka • Washer	6	6	6	6	6	6	6	6	6	6	
21	54.21.06.26	55,63	Śruba M8x20-8.8-B PN-85/M-82105 • Bolt	-	-	-	-	12	12	12	12	12	12	
21	54.21.06.01	55,63	Śruba M8x16-8.8-B PN-85/M-82105 • Bolt	12	12	12	12	-	-	-	-	-	-	
22	80.161.604	55	Kosz satelitów • Planet gear carrier	2	2	2	2	-	-	-	-	-	-	
22	86.161.661	55	Kosz satelitów • Planet gear carrier	-	-	-	-	2	2	2	2	2	2	
23	54.27.01.65	55	Kołek walcowy 8n6x18 PN-66/M-85021 • Dowel	2	2	2	2	2	2	2	2	2	2	
24	54.32.01.24		Łożysko 30216 PN-75/M-86220 • Bearing	2	2	2	2	2	2	2	2	2	2	
25	80.161.015		Podkładka dystansowa 0,1 • Shim	2	2	2	2	2	2	2	2	2	2	
26	80.161.042		Podkładka dystansowa 0,15 • Shim	2	2	2	2	2	2	2	2	2	2	
27	80.161.043		Podkładka dystansowa 0,20 • Shim	6	6	6	6	6	6	6	6	6	6	
28	80.161.044		Podkładka dystansowa 0,35 • Shim	4	4	4	4	4	4	4	4	4	4	
29	80.161.045		Podkładka dystansowa 0,50 • Shim	2	2	2	2	2	2	2	2	2	2	
30	80.161.046		Podkładka dystansowa 1,00 • Shim	2	2	2	2	2	2	2	2	2	2	
31	86.161.065		Płytka • Plate	-	-	-	-	2	2	2	2	2	2	
31	80.161.016		Płytka • Plate	2	2	2	2	-	-	-	-	-	-	
32	80.161.021		Podkładka zabezpieczająca • Lock washer	2	2	2	2	2	2	2	2	2	2	
33	80.161.017		Śruba regulacyjna • Adjusting screw	2	2	2	2	2	2	2	2	2	2	
34	80.161.036		Uszczelka • Joint	4	4	4	4	4	4	4	4	4	4	
35	86.161.067		Koło koronowe • Crown gear	-	-	-	-	2	2	2	2	2	2	
35	80.161.032		Koło koronowe • Crown gear	2	2	2	2	-	-	-	-	-	-	
36	86.161.066		Koło centralne • Central gear	-	-	-	-	2	2	2	2	2	2	
36	80.161.022		Koło centralne • Central gear	2	2	2	2	-	-	-	-	-	-	
37	80.161.023		Obejma • Gear ring	2	2	2	2	2	2	2	2	2	2	

Nr poz. (No)	Oznaczenie (Nf)	Nr poz. podzespołu (V)	Nazwa (Name)	Liczba sztuk w ciągniku (Q)										Uwagi (R)
				932	934	1032	1034	1132	1134	1232	1234	1434	1634	
38	80.161.026		Wałek mechanizmu różnicowego lewy • Differential gear LH side shaft	1	1	1	1	1	1	1	1	1	1	
39	80.161.027		Wałek mechanizmu różnicowego prawy • Differential gear RH side shaft	1	1	1	1	1	1	1	1	1	1	
40	54.62.02.14		Pierścień zabezpieczający 48 BN-83/3611-24 • Securing ring	1	1	1	1	1	1	1	1	1	1	
41	54.62.05.25		Pierścień osadczy sprężynujący 110w PN-81/M-85111 • Circlip	2	2	2	2	2	2	2	2	2	2	
42	54.31.01.03		Łożysko 6014 PN-85/M-86100 • Bearing	2	2	2	2	2	2	2	2	2	2	
43	54.62.04.26		Pierścień osadczy sprężynujący 70z PN-81/M-85111 • Circlip	2	2	2	2	2	2	2	2	2	2	
44	80.161.902		Pierścień uszczelniający z wargą Simmering 70x95x13 B1 • Seal ring	2	2	2	2	2	2	2	2	2	2	
45	80.161.020		Korek spustowy M30x1,5 kpl. • Drain plug	2	2	2	2	2	2	2	2	2	2	
46	80.161.024		Pokrywa lewa • LH side cover	1	1	1	1	1	1	1	1	1	1	
47	80.161.025		Pokrywa prawa • RH side cover	1	1	1	1	1	1	1	1	1	1	
48	80.161.031		Tarcza • Disc	2	2	2	2	2	2	2	2	2	2	
49	54.61.21.09		Podkładka odginana 10,5 PN-82/M-82022 • Tab-washer	2	2	2	2	2	2	2	2	2	2	
50	54.21.06.63		Śruba M10x30-8.8-B PN-85/M-82105 • Bolt	2	2	2	2	2	2	2	2	2	2	
51	54.61.21.10		Podkładka odginana 13 PN-82/M-82022 • Tab-washer	10	10	10	10	10	10	10	10	10	10	
52	54.21.06.51		Śruba M12x30-8.8-B PN-85/M-82105 • Bolt	10	10	10	10	10	10	10	10	10	10	
53	86.161.027		Śruba • Bolt	-	-	-	-	4	4	4	4	4	4	
54	83.161.677	55	Podkładka dystansowa gr.0,1 • Shim	6	6	6	6	6	6	6	6	6	6	
54	83.161.678	55	Podkładka dystansowa gr.0,15 • Shim	6	6	6	6	6	6	6	6	6	6	
54	83.161.679	55	Podkładka dystansowa gr.0,22 • Shim	6	6	6	6	6	6	6	6	6	6	
54	83.161.680	55	Podkładka dystansowa gr.0,35 • Shim	6	6	6	6	6	6	6	6	6	6	
54	83.161.681	55	Podkładka dystansowa gr.0,5 • Shim	6	6	6	6	6	6	6	6	6	6	
55	89.162.619		Kosz satelitów kompletny (trójkątny) • Planet gear carrier assy	-	-	-	-	2	2	2	2	2	2	
55	80.161.619		Kosz satelitów kompletny (trójkątny) • Planet gear carrier assy	2	2	2	2	-	-	-	-	-	-	
57	80.161.007	63	Płytka • Plate	12	12	12	12	12	12	12	12	12	12	

Nr poz. (No)	Oznaczenie (Nr)	Nr poz. podzespołu (V)	Nazwa (Name)	Liczba sztuk w ciągniku (Q)										Uwagi (R)
				932	934	1032	1034	1132	1134	1232	1234	1434	1634	
58	80.161.006	63	Podkładka oporowa satelity • Differential pinion thrust washer	12	12	12	12	12	12	12	12	12	12	
59	54.38.01.15	63	Wałeczek 10x30 -II-2/6 PN-83/M-86453 • Roller	-	-	-	-	192	192	192	192	192	192	
59	54.38.01.14		Wałeczek 10 x 14/5 PN - 83/M - 86453 • Roller	192	192	192	192	-	-	-	-	-	-	
60	80.162.064	63	Pierścień dystansowy • Spacing ring	-	-	-	-	6	6	6	6	6	6	
60	80.161.011	63	Tuleja dystansowa • Spacing sleeve	6	6	6	6	-	-	-	-	-	-	
61	86.161.062	63	Satelita • Differential pinion	-	-	-	-	6	6	6	6	6	6	
61	80.161.005	63	Satelita • Differential pinion	6	6	6	6	-	-	-	-	-	-	
62	89.162.063	63	Sworzeń satelity • Differential pinion shaft	-	-	-	-	6	6	6	6	6	6	
62	80.161.012	63	Sworzeń satelity • Differential pinion shaft	6	6	6	6	-	-	-	-	-	-	
63	89.162.019		Kosz satelitów kompletny (trójkątny) • Planet gear carrier assy	-	-	-	-	2	2	2	2	2	2	
63	80.161.019		Kosz satelitów kompletny (trójkątny) • Planet gear carrier assy	2	2	2	2	-	-	-	-	-	-	
65	86.161.061	63	Kosz satelitów • Planet gear carrier	-	-	-	-	2	2	2	2	2	2	
65	80.161.004	63	Kosz satelitów • Planet gear carrier	2	2	2	2	-	-	-	-	-	-	

Uwaga:

Poz.: 55,63 - wzajemne alternatywne

Note:

Items: 55,63 - alternative

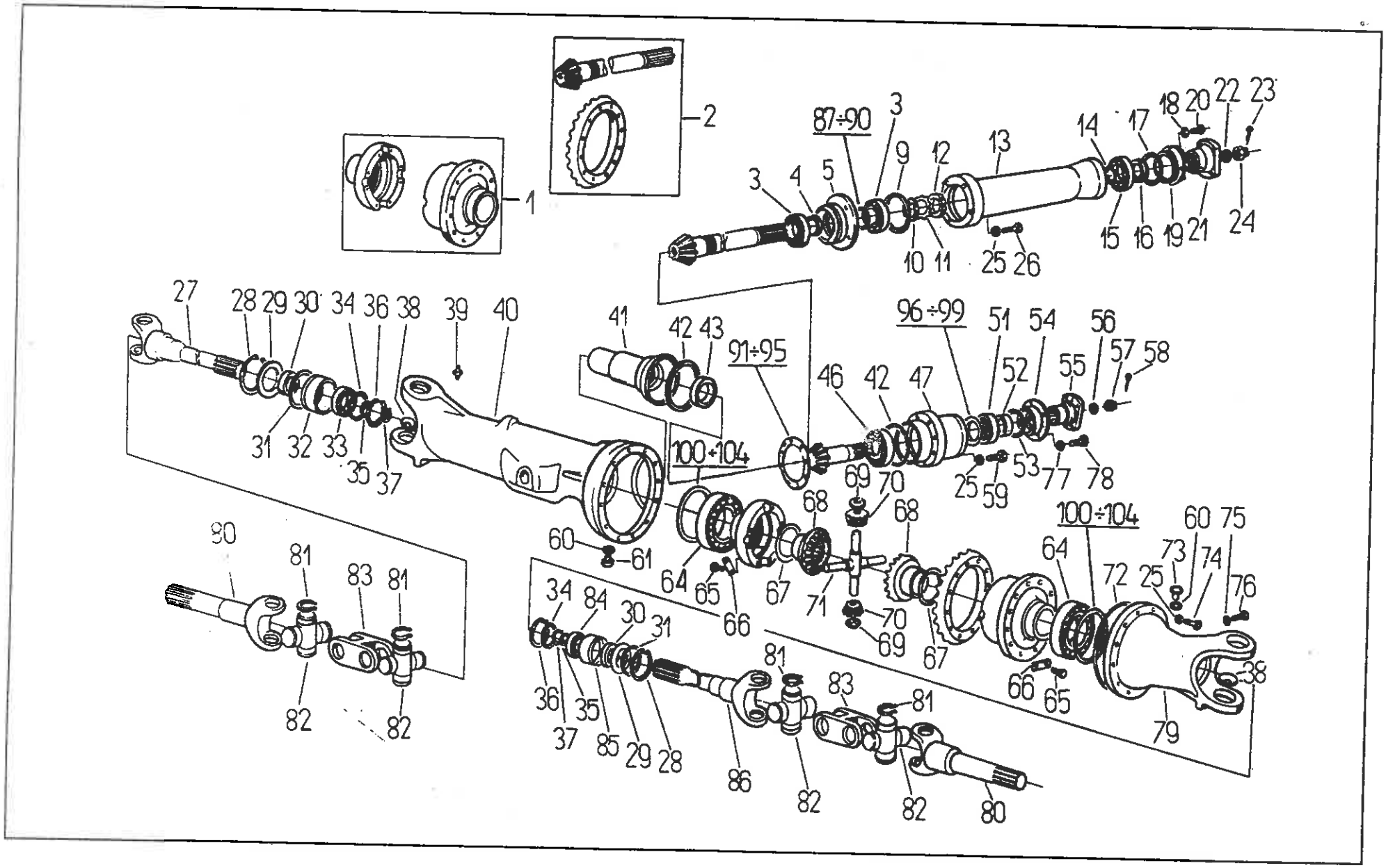
1
2
87÷90
3
4
5
9
12
13
14
17
18
20
22
23
10
11
25
26
15
16
19
21
24
27
28
29
30
34
36
38
39
40
31
32
33
35
37
41
42
43
91÷95
96÷99
46
42
47
51
54
56
52
55
57
58
53
77
78
59
100÷104
69
70
68
60
61
64
65
66
67
71
90
81
83
82
34
84
30
31
36
37
35
85
29
28
86
80
72
73
74
75
76
79

(na żądanie) • (on request)

Nr poz. (No)	Oznaczenie (Nf)	Nr poz. podzespołu (V)	Nazwa (Name)	Liczba sztuk w ciągniku (Q)										Uwagi (R)
				932	934	1032	1034	1132	1134	1232	1234	1434	1634	
1	88.170.999		Lewa i prawa część mech. różnicowego • LH side and RH side differential parts	-	1	-	1	-	1	-	1	1	1	
2	80.170.989		Wałek atakujący z kołem talerzowym • Pinion shaft and crown wheel	-	1	-	1	-	1	-	-	-	-	
2	88.170.989		Wałek atakujący z kołem talerzowym • Pinion shaft and crown wheel	-	-	-	-	-	-	-	1	1	1	
3	54.32.01.28		Łożysko stożkowe 31309 PN-70/M-86220 • Bearing	-	-	-	-	-	-	-	2	2	2	
4	88.170.095		Pierścień • Ring	-	-	-	-	-	-	-	1	1	1	
5	88.170.123		Korpus łożysk • Bearing casing	-	-	-	-	-	-	-	1	1	1	
9	54.51.05.58		Pierścien uszczelniający 110 x 3 PN-64/M -73093 • Seal ring	-	-	-	-	-	-	-	2	2	2	
10	88.170.097		Podkładka • Washer	-	-	-	-	-	-	-	1	1	1	
11	54.61.19.04		Podkładka zębata MB9 PN-75/M-86482 • Serrated washer	-	-	-	-	-	-	-	1	1	1	
12	54.39.01.08		Nakrętka K M9 PN-77/M-86478 • Nut	-	-	-	-	-	-	-	1	1	1	
13	88.170.113		Obudowa wałka atakującego • Pinion shaft casing	-	-	-	-	-	-	-	1	1	1	
14	88.170.055		Pierścień • Ring	-	-	-	-	-	-	-	1	1	1	
15	54.31.01.21		Łożysko kulkowe zwykłe 6308 PN-79/M-86100 • Bearing	-	-	-	-	-	-	-	1	1	1	
16	80.600.093		Pierścień uszczelniający z wargą przeciwkurzową A52x72x12 (DW) • Seal ring with dust lip	-	-	-	-	-	-	-	1	1	1	
17	54.51.05.45		Pierścień 80 x 3 PN-64/M-73093 • Ring	-	-	-	-	-	-	-	1	1	1	
18	54.61.12.09		Podkładka sprężysta Z 8,2 Fe/Zn 9c PN-77/M-82008 • Spring washer	-	-	-	-	-	-	-	4	4	4	
19	88.170.112		Pokrywa • Cover	-	-	-	-	-	-	-	1	1	1	
20	54.21.07.15		Śruba M8 x18 -5,6 -A PN-85/M-82105 • Bolt	-	-	-	-	-	-	-	4	4	4	
21	88.170.122		Kołnierz przegubu • Joint flange	-	-	-	-	-	-	-	1	1	1	
22	88.170.106		Podkładka • Washer	-	-	-	-	-	-	-	1	1	1	
23	54.28.01.22		Zawleczka S-Zn-4 x36 PN-76/M-82001 • Split pin	-	-	-	-	-	-	-	1	1	1	
24	54.23.19.13		Nakrętka koronowa BM 20 x 1,5 PN-74/M-82159 • Castellated nut	-	-	-	-	-	-	-	1	1	1	

Nr poz. (No)	Oznaczenie (Nr)	Nr poz. podzespołu (V)	Nazwa (Name)	Liczba sztuk w ciągniku (Q)										Uwagi (R)
				932	934	1032	1034	1132	1134	1232	1234	1434	1634	
25	54.61.12.11		Podkładka sprężysta Z 12,2 Fe/Zn 9c PN-77/M-82008 • Spring washer	-	16	-	16	-	16	-	16	16	16	
26	54.21.28.17		Śruba M12 x 1,25 x 55-10,9 -B PN-74/M-82241 • Bolt	-	-	-	-	-	-	-	4	4	4	
27	88.170.033		Półoś prawa • RH side axle shaft	-	1	-	1	-	1	-	1	1	1	
28	54.62.05.23		Pierścień osadczy sprężynujący 95w PN-76/M-85111 • Circlip	-	2	-	2	-	2	-	2	2	2	
29	88.170.022		Podkładka • Washer	-	2	-	2	-	2	-	2	2	2	
30	54.51.01.85		Pierścień uszczelniający A55 x80 x13 PN-72/M-86964 • Seal ring	-	2	-	2	-	2	-	2	2	2	
31	54.51.05.48		Pierścień uszczelniający 85x3 PN-64/M-73093 • Seal ring	-	2	-	2	-	2	-	2	2	2	
32	88.170.103		Wkładka I • Insert I	-	1	-	1	-	1	-	1	1	1	
33	54.31.02.20		Łożysko kulkowe zwykłe 6209 z PN-79/M-86100 • Bearing	-	1	-	1	-	1	-	1	1	1	
34	88.170.105		Podkładka • Washer	-	2	-	2	-	2	-	2	2	2	
35	88.170.104		Pierścień I • Ring I	-	2	-	2	-	2	-	2	2	2	
36	54.62.05.21		Pierścień osadczy sprężynujący 85 w PN-76/M-85111 • Circlip	-	2	-	2	-	2	-	2	2	2	
37	54.62.04.19		Pierścień osadczy sprężynujący 45z PN-76/M-85111 • Circlip	-	2	-	2	-	2	-	2	2	2	
38	88.170.092		Korek • Plug	-	4	-	4	-	4	-	4	4	4	
39	54.63.02.01		Smarowniczka St M6 x 1 PN-76/M-86002 • Grease nipple	-	1	-	1	-	1	-	1	1	1	
40	88.170.115		Korpus osi prawy • RH side axle housing	-	1	-	1	-	1	-	1	1	1	
41	88.170.045		Pokrywa • Cover	-	1	-	1	-	1	-	1	1	1	
42	54.51.05.58		Pierścień uszczelniający 110 x 3 PN-64/M-73093 • Seal ring	-	2	2	2	2	2	-	3	3	3	
43	54.51.01.83		Pierścień uszczelniający A 45 x 62 x 12 PN-72/M-86964 • Seal ring	-	1	-	1	-	1	-	1	1	1	
46	54.32.01.29		Łożysko stożkowe 31310 PN-75/M-86220 • Bearing	-	1	-	1	-	1	-	-	-	-	
47	80.170.113		Obudowa wałka atakującego • Pinion shaft casing	-	1	-	1	-	1	-	-	-	-	
51	54.32.01.50		Łożysko stożkowe 31308 PN-70/M-86220 • Bearing	-	1	-	1	-	1	-	-	-	-	
52	54.51.01.30		Pierścień gumowy uszczelniający A 52x72x10 PN-72/M-86964 • Seal ring	-	1	-	1	-	1	-	-	-	-	
53	54.51.05.45		Pierścień uszczelniający 80 x 3 PN-64/M-73093 • Seal ring	-	1	-	1	-	1	-	-	-	-	

Nr poz. (No)	Oznaczenie (Nr)	Nr poz. podzespołu (V)	Nazwa (Name)	Liczba sztuk w ciągniku (Q)										Uwagi (R)
				932	934	1032	1034	1132	1134	1232	1234	1434	1634	
54	88.170.112		Pokrywa • Cover	-	1	-	1	-	1	-	-	-	-	
55	88.170.122		Kołnierz przegubu • Joint flange	-	1	-	1	-	1	-	-	-	-	
56	88.170.106		Podkładka • Washer	-	1	-	1	-	1	-	-	-	-	
57	54.23.19.13		Nakrętka koronowa BM 20 x 1,5 - B PN-74/M-82159 • Castellated nut	-	1	-	1	-	1	-	-	-	-	
58	54.28.01.22		Zawleczka S-Zn-4 x 36 PN-76/M-82001 • Split pin	-	1	-	1	-	1	-	-	-	-	
59	54.21.17.20		Śruba M12 x 1,25 x 30 - 10,9 - A PN-85/M-82242 • Bolt	-	4	-	4	-	4	-	-	-	-	
60	54.61.25.24		Pierścień uszczelniający 20 x 26 ZN-63/MPC/06-03126,3 • Seal ring	-	2	-	2	-	2	-	2	2	2	
61	54.69.22.02		Korek spustowy AM 20 x 1,5 ZN-68/MPC/06-03138.34 • Drain plug	-	1	-	1	-	1	-	1	1	1	
64	54.32.01.07		Łożysko stożkowe 30215 PN-70/M-86220 • Bearing	-	2	-	2	-	2	-	2	2	2	
65	54.21.32.25		Śruba M 10 x 1,25 x 40 - 8,8 -A PN-85/M-82241 • Bolt	-	8	-	8	-	8	-	8	8	8	
66	3011.2514		Blacha zabezpieczająca • Securing plate	-	4	-	4	-	4	-	4	4	4	
67	30112520		Podkładka • Washer	-	2	-	2	-	2	-	2	2	2	
68	3011.2511		Koło planetarne • Differential side gear	-	2	-	2	-	2	-	2	2	2	
69	80.170.201		Podkładka satelity • Differential pinion washer	-	4	-	4	-	4	-	4	4	4	
70	88.170.202		Satelita • Differential pinion	-	4	-	4	-	4	-	4	4	4	
71	88.170.125		Sworzeń satelitów • Differential pinion shaft	-	2	-	2	-	2	-	2	2	2	
72	54.51.25.71		Pierścień uszczelniający 220 x 3 PN-64/M-73093 • Seal ring	-	1	-	1	-	1	-	1	1	1	
73	88.170.067		Korek odpowietrzający • Breather plug	-	1	-	1	-	1	-	1	1	1	
74	54.21.19.30		Śruba M12 x 1,25 x 35 -8,8 - A PN-74/M-82242 • Bolt	-	12	-	12	-	12	-	12	12	12	
75	54.61.25.04		Pierścień uszczelniający 8 x 12 ZN-63/MPC/06-031263 • Seal ring	-	1	-	1	-	1	-	1	1	1	
76	54.21.31.12		Śruba M8 x 16 - 8,8 - A PN-85/M-82105 • Bolt	-	1	-	1	-	1	-	1	1	1	
77	54.61.12.09		Podkładka sprężysta Z 8,2 Fe/Zn9c PN-77/M-82008 • Spring washer	-	4	-	4	-	4	-	-	-	-	
78	54.21.05.20		Śruba M8 x 18 - 8,8 - A PN-85/M-82105 • Bolt	-	4	-	4	-	4	-	-	-	-	
79	88.170.116		Korpus osi lewy • LH side axle housing	-	1	-	1	-	1	-	1	1	1	

Nr poz. (No)	Oznaczenie (Nf)	Nr poz. podzespołu (V)	Nazwa (Name)	Liczba sztuk w ciągniku (Q)										Uwagi (R)
				932	934	1032	1034	1132	1134	1232	1234	1434	1634	
80	88.170.114		Wał koła • Wheel shaft	-	2	-	2	-	2	-	2	2	2	
81	54.62.05.05		Pierścień osadczy sprężynujący 30w PN-76/M-85111 • Circlip	-	16	-	16	-	16	-	16	16	16	
82	88.170.049		Krzyżak kompletny • Cross assy	-	4	-	4	-	4	-	4	4	4	
83	88.170.084		Nośnik przegubu • Foint carier	-	2	-	2	-	2	-	2	2	2	
84	54.31.01.10		Łożysko kulkowe zwykłe 6209 PN-69/M-86100 • Bearing	-	1	-	1	-	1	-	1	1	1	
85	88.170.071		Wkładka • Insert	-	1	-	1	-	1	-	1	1	1	
86	88.170.034		Półoś lewa • LH side axle shaft	-	1	-	1	-	1	-	1	1	1	
87	88.170.164		Podkładka regulacyjna • Shim	-	-	-	-	-	-	-	1	1	1	
88	88.170.165		Podkładka regulacyjna • Shim	-	-	-	-	-	-	-	1	1	1	
89	88.170.166		Podkładka regulacyjna • Shim	-	-	-	-	-	-	-	1	1	1	
90	88.170.167		Podkładka regulacyjna • Shim	-	-	-	-	-	-	-	1	1	1	
91	88.170.217		Podkładka regulacyjna • Shim	-	1	-	1	-	1	-	1	1	1	
92	88.170.221		Podkładka regulacyjna • Shim	-	1	-	1	-	1	-	1	1	1	
93	88.170.222		Podkładka regulacyjna • Shim	-	1	-	1	-	1	-	1	1	1	
94	88.170.223		Podkładka regulacyjna • Shim	-	1	-	1	-	1	-	1	1	1	
95	88.170.224		Podkładka regulacyjna • Shim	-	1	-	1	-	1	-	1	1	1	
96	80.170.183		Podkładka regulacyjna • Shim	-	1	-	1	-	1	-	-	-	-	
97	80.170.184		Podkładka regulacyjna • Shim	-	1	-	1	-	1	-	-	-	-	
98	80.170.185		Podkładka regulacyjna • Shim	-	1	-	1	-	1	-	-	-	-	
99	80.170.186		Podkładka regulacyjna • Shim	-	1	-	1	-	1	-	-	-	-	
100	88.170.156		Podkładka regulacyjna • Shim	-	1	-	1	-	1	-	1	1	1	
101	88.170.157		Podkładka regulacyjna • Shim	-	1	-	1	-	1	-	1	1	1	
102	88.170.161		Podkładka regulacyjna • Shim	-	1	-	1	-	1	-	1	1	1	
103	88.170.162		Podkładka regulacyjna • Shim	-	1	-	1	-	1	-	1	1	1	

Nr poz. (No)	Oznaczenie (Nf)	Nr poz. podzespołu (V)	Nazwa (Name)	Liczba sztuk w ciągniku (Q)										Uwagi (R)
				932	934	1032	1034	1132	1134	1232	1234	1434	1634	
104	88.170.163		Podkładka regulacyjna • Shim	-	1	-	1	-	1	-	1	1	1	

Uwaga:

Pozycje: 6, 7, 8, 44, 45, 48, 49, 50, 62, 63 - nie wykorzystane

Note:

Items: 6, 7, 8, 44, 45, 48, 49, 50, 62, 63 - vacant

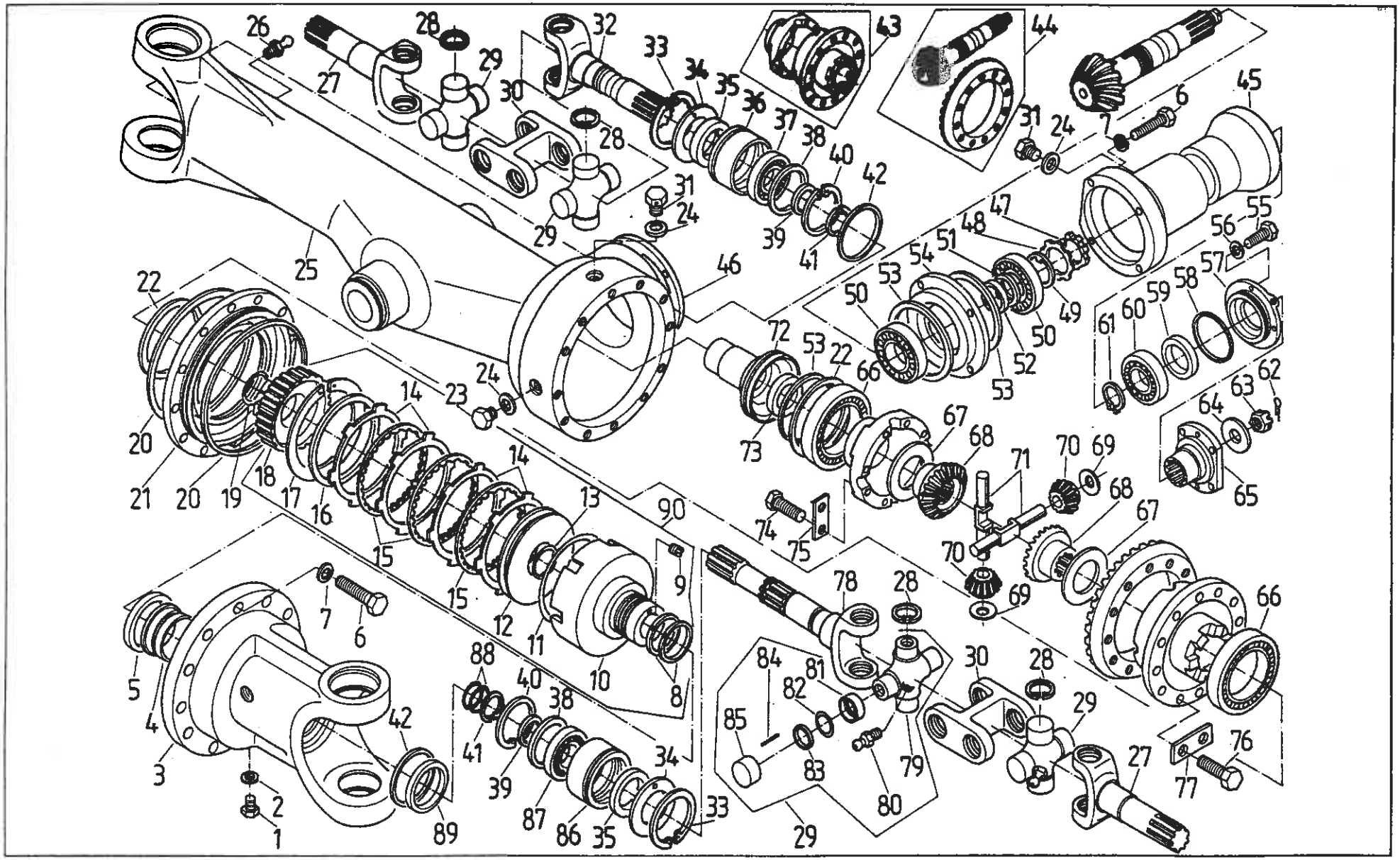
26
27
28
29
30
32
33
34
35
36
37
38
40
42
43
44
45
6
7
31
24
39
41
25
46
22
20
21
19
18
17
16
14
15
23
72
73
66
67
68
71
70
69
74
75
90
9
8
10
11
12
13
5
4
3
2
1
88
89
87
86
84
81
82
83
85
79
80
78
77
76
55
56
57
58
59
60
61
62
63
64
65
47
48
49
50
51
52
53
54

MOST NAPĘDOWY PRZEDNI Z BLOKADĄ HYDRAULICZNĄ • FRONT DRIVE AXLE WITH HYDRAULIC LOCK

Nr poz. (No)	Oznaczenie (Nf)	Nr poz. podzespołu (V)	Nazwa (Name)	Liczba sztuk w ciągniku (Q)										Uwagi (R)
				932	934	1032	1034	1132	1134	1232	1234	1434	1634	
1	54.21.04.02		Śruba M8x12-8.8-II Fe/Zn12c PN-74/M-82105 • Bolt	-	1	-	1	-	1	-	1	1	1	
2	54.61.25.04		Pierścień uszczelniający 8x12 ZN-76/MPM/06-03126.3 • Seal ring	-	1	-	1	-	1	-	1	1	1	
3	84.174.002		Korpus osi II • Axle housing	-	1	-	1	-	1	-	1	1	1	
3	88.174.002		Korpus osi II • Axle housing	-	-	-	-	-	-	-	1	1	1	
4	80.153.051		Tuleja • Bush	-	1	-	1	-	1	-	1	1	1	
5	54.51.02.09		Pierścień uszczelniający A70x100x10 PN-72/M-86964 • Seal ring	-	1	-	1	-	1	-	1	1	1	
6	54.21.32.44		Śruba M12x1,25x55-10,9-B Fe/Zn12c PN-74/M-82241 • Bolt	-	16	-	16	-	16	-	16	16	16	
7	54.61.12.11		Podkładka sprężysta Z12,2 Fe/Zn9c PN-77/M-82008 • Spring washer	-	16	-	16	-	16	-	16	16	16	
8	80.126.117		Pierścień tłokowy Ø 65 ze specjalnym zamkiem • Piston ring	-	2	-	2	-	2	-	2	2	2	
9	54.22.09.22		Wkręt M5x8-5.8 PN-62/M-82272 • Screw	-	2	-	2	-	2	-	2	2	2	
10	84.174.015		Korpus sprzęgła • Clutch housing	-	1	-	1	-	1	-	1	1	1	
11	54.51.07.14		Pierścień 165x150 ZN-67/MPC/06-03109.1 • Ring	-	1	-	1	-	1	-	1	1	1	
12	84.174.017		Tłok sprzęgła • Clutch piston	-	1	-	1	-	1	-	1	1	1	
13	54.51.07.13		Pierścień 60x50 ZN-67/MPC/06-03109.1 • Ring	-	1	-	1	-	1	-	1	1	1	
14	89.153.067		Tarcza zewnętrzna I • Outer disc I	-	4	-	4	-	4	-	4	4	4	
15	89.153.010		Tarcza wewnętrzna • Inner disc	-	3	-	3	-	3	-	3	3	3	
16	89.153.066		Tarcza zewnętrzna II • Outer disc II	-	1	-	1	-	1	-	1	1	1	
17	54.62.05.39		Pierścień osadczy sprężynujący 170W PN-81/M-85111 • Circlip	-	1	-	1	-	1	-	1	1	1	
18	84.174.016		Sprzęgło zębate • Clutch	-	1	-	1	-	1	-	1	1	1	
19	54.62.02.17		Pierścień 60 BN-83/3611-24 • Ring	-	1	-	1	-	1	-	1	1	1	
20	54.51.05.71		Pierścień uszczelniajacy 220x3 PN-64/M-73093 • Seal ring	-	2	-	2	-	2	-	2	2	2	
21	84.174.003		Kołnierz • Flange	-	1	-	1	-	1	-	1	1	1	
22	84.174.066		Podkładka regulacyjna • Shim	-	1	-	1	-	1	-	1	1	1	

Nr poz. (No)	Oznaczenie (Nr)	Nr poz. podzespołu (V)	Nazwa (Name)	Liczba sztuk w ciągniku (Q)										Uwagi (R)
				932	934	1032	1034	1132	1134	1232	1234	1434	1634	
22	84.174.067		Podkładka regulacyjna • Shim	-	1	-	1	-	1	-	1	1	1	
22	84.174.071		Podkładka regulacyjna • Shim	-	1	-	1	-	1	-	1	1	1	
22	84.174.072		Podkładka regulacyjna • Shim	-	1	-	1	-	1	-	1	1	1	
22	84.174.073		Podkładka regulacyjna • Shim	-	1	-	1	-	1	-	1	1	1	
23	54.69.22.03		Korek A-M20x1,5 ZN-68/MPM/06-03138.19 • Plug	-	1	-	1	-	1	-	1	1	1	
24	54.61.25.24		Pierścień uszczelniający 20x26 ZN-76/MPM/06-03126.3 • Seal ring	-	3	-	3	-	3	-	3	3	3	
25	84.174.001		Korpus osi I • Housing	-	1	-	1	-	1	-	1	1	1	
25	88.174.001		Korpus osi I • Housing	-	-	-	-	-	-	-	1	1	1	z
26	54.63.02.01		Smarowniczka St M6x1 PN-76/M-86002 • Grease nipple	-	1	-	1	-	1	-	1	1	1	
27	84.174.064		Wałek koła • Wheel shaft	-	2	-	2	-	2	-	2	2	2	
28	54.62.05.05		Pierścień osadczy sprężynujący 38W PN-81/M-85111 • Circlip	-	16	-	16	-	16	-	16	16	16	
29	84.174.059		Krzyżak kompletny • Cross assy	-	4	-	4	-	4	-	4	4	4	
30	84.174.061		Łącznik przegubu • Joint carier	-	2	-	2	-	2	-	2	2	2	
31	84.174.074		Korek odpowietrzający • Breather plug	-	2	-	2	-	2	-	2	2	2	
32	84.174.014		Półoś prawa • RH side axle shaft	-	1	-	1	-	1	-	1	1	1	
32	88.174.014		Półoś prawa • RH side axle shaft	-	-	-	-	-	-	-	1	1	1	z
33	54.62.05.23		Pierścień osadczy sprężynujący 95W PN-81/M-85111 • Circlip	-	2	-	2	-	2	-	2	2	2	
34	84.174.055		Podkładka • Washer	-	2	-	2	-	2	-	2	2	2	
35	54.51.01.85		Pierścień uszczelniający z wargą przeciwkurzową A55x80x13(DW) PN-72/M-86964 • Seal ring with dust lip	-	2	-	2	-	2	-	2	2	2	
36	84.174.057		Wkładka I • Insert	-	1	-	1	-	1	-	1	1	1	
37	54.31.02.20		Łożysko kulkowe 6209-z PN-79/M-86100 • Bearing	-	1	-	1	-	1	-	1	1	1	
38	84.174.063		Podkładka • Washer	-	2	-	2	-	2	-	2	2	2	
39	84.174.062		Pierścień I • Ring	-	2	-	2	-	2	-	2	2	2	

Nr poz. (No)	Oznaczenie (Nf)	Nr poz. podzespołu (V)	Nazwa (Name)	Liczba sztuk w ciągniku (Q)										Uwagi (R)
				932	934	1032	1034	1132	1134	1232	1234	1434	1634	
40	54.62.05.21		Pierścień osadczy sprężynujący 85W PN-81/M-85111 • Circlip	-	2	-	2	-	2	-	2	2	2	
41	54.62.04.19		Pierścień osadczy sprężynujący 45Z PN-81/M-85111 • Circlip	-	2	-	2	-	2	-	2	2	2	
42	54.51.05.48		Pierścień uszczelniajacy 85x3 PN-64/M-73093 • Seal ring	-	2	-	2	-	2	-	2	2	2	
43	84.174.999		Lewa i prawa połowa obudowy mechanizmu różnicowego • LH side and RH side differential housing	-	1	-	1	-	1	-	1	1	1	
44	84.174.989		Wałek atakujący z kołem talerzowym • Pinion shaft with crown wheel	-	1	-	1	-	1	-	1	1	1	
45	84.174.011		Korpus wałka atakującego • Pinion shaft housing	-	1	-	1	-	1	-	1	1	1	
46	84.174.076		Podkładka regulacyjna • Shim	-	1	-	1	-	1	-	1	1	1	
46	84.174.077		Podkładka regulacyjna • Shim	-	1	-	1	-	1	-	1	1	1	
46	84.174.081		Podkładka regulacyjna • Shim	-	1	-	1	-	1	-	1	1	1	
46	84.174.082		Podkładka regulacyjna • Shim	-	1	-	1	-	1	-	1	1	1	
46	84.174.083		Podkładka regulacyjna • Shim	-	1	-	1	-	1	-	1	1	1	
47	45.39.01.08		Nakrętka łożyskowa KM9 PN-77/M-86478 • Nut	-	1	-	1	-	1	-	1	1	1	
48	54.61.19.04		Podkładka zębata MB9 PN-75/M-86482 • Washer	-	1	-	1	-	1	-	1	1	1	
49	84.174.045		Podkładka • Washer	-	1	-	1	-	1	-	1	1	1	
50	54.32.01.28		Łożysko stożkowe 31309 PN-75/M-86220 • Bearing	-	2	-	2	-	2	-	2	2	2	
51	84.174.051		Podkładka regulacyjna • Shim	-	1	-	1	-	1	-	1	1	1	
51	84.174.052		Podkładka regulacyjna • Shim	-	1	-	1	-	1	-	1	1	1	
51	84.174.053		Podkładka regulacyjna • Shim	-	1	-	1	-	1	-	1	1	1	
51	84.174.054		Podkładka regulacyjna • Shim	-	1	-	1	-	1	-	1	1	1	
52	84.174.044		Pierścień • Ring	-	1	-	1	-	1	-	1	1	1	
53	54.51.05.58		Pierścień uszczelniający 110x3 PN-64/M-73093 • Seal ring	-	3	-	3	-	3	-	3	3	3	
54	84.174.042		Korpus łożysk • Bearings housing	-	1	-	1	-	1	-	1	1	1	
55	54.21.05.20		Śruba M8x18-8.8-II Fe/Zn12c PN-74/M-82105 • Bolt	-	4	-	4	-	4	-	4	4	4	

Nr poz. (No)	Oznaczenie (NI)	Nr poz. podzespołu (V)	Nazwa (Name)	Liczba sztuk w ciągniku (Q)										Uwagi (R)
				932	934	1032	1034	1132	1134	1232	1234	1434	1634	
56	54.61.12.09		Podkładka sprężysta Z8,2 Fe/Zn9c PN-72/M-82008 • Spring washer	-	4	-	4	-	4	-	4	4	4	
57	84.174.047		Pokrywa • Cover	-	1	-	1	-	1	-	1	1	1	
58	54.51.05.45		Pierścień uszczelniający 80x3 PN-64/M-73093 • Seal ring	-	1	-	1	-	1	-	1	1	1	
59	54.51.01.88		Pierścień uszczelniający z wargą przeciwkurzową A52x72x12 (DW) PN-72/M-86964 • Seal ring with dust lip	-	1	-	1	-	1	-	1	1	1	
60	54.31.01.21		Łożysko kulkowe 6308 PN-79/M-86100 • Bearing	-	1	-	1	-	1	-	1	1	1	
61	54.62.04.18		Pierścień osadczy sprężynujący 40Z PN-81/M-85111 • Circlip	-	1	-	1	-	1	-	1	1	1	
62	54.28.01.23		Zawleczka S-Zn 4x36 PN-76/M-82001 • Split pin	-	1	-	1	-	1	-	1	1	1	
63	54.23.19.13		Nakrętka koronowa BM 20x1,5-5.6-II PN-74/M-82159 • Castellated nut	-	1	-	1	-	1	-	1	1	1	
64	84.174.046		Podkładka • Washer	-	1	-	1	-	1	-	1	1	1	
65	84.174.041		Piasta przegubu • Joint hub	-	1	-	1	-	1	-	1	1	1	
66	54.32.01.07		Łożysko stożkowe 30215 PN-75/M-86220 • Bearing	-	2	-	2	-	2	-	2	2	2	
67	84.174.034		Podkładka • Washer	-	2	-	2	-	2	-	2	2	2	
68	84.174.031		Koło planetarne • Differential side gear	-	2	-	2	-	2	-	2	2	2	
69	84.174.035		Podkładka kulista • Washer	-	4	-	4	-	4	-	4	4	4	
70	84.174.026		Satelit • Differential pinion	-	4	-	4	-	4	-	4	4	4	
71	84.174.032		Sworzeń satelitów • Pinion shaft	-	2	-	2	-	2	-	2	2	2	
72	84.174.065		Pokrywa • Cover	-	1	-	1	-	1	-	1	1	1	
73	54.51.01.83		Pierścień uszczelniajacy z wargą przeciwkurzową A45x62x12 (DW) PN-72/M-86964 • Seal ring with dust lip	-	1	-	1	-	1	-	1	1	1	
74	54.21.19.33		Śruba M10x1,25x40-8.8-B Fe/Zn12c PN-74/M-82241• Bolt	-	8	-	8	-	8	-	8	8	8	
75	84.174.033		Podkładka zabezpieczająca • Securing washer	-	4	-	4	-	4	-	4	4	4	
76	54.21.19.17		Śruba M12x1,25x30-8.8-A Fe/Zn12c PN-74/M-82242 • Bolt	-	12	-	12	-	12	-	12	12	12	
77	84.174.036		Podkładka • Washer	-	6	-	6	-	6	-	6	6	6	

Nr poz. (No)	Oznaczenie (Nl)	Nr poz. podzespołu (V)	Nazwa (Name)	Liczba sztuk w ciągniku (Q)										Uwagi (R)
				932	934	1032	1034	1132	1134	1232	1234	1434	1634	
78	84.174.013		Półoś lewa • LH side shaft	-	1	-	1	-	1	-	1	1	1	
78	88.174.013		Półoś lewa • LH side shaft	-	-	-	-	-	-	-	1	1	1	z
79	84.174.022	29	Krzyżak • Cross	-	4	-	4	-	4	-	4	4	4	
80	54.63.02.01	29	Smarowniczka St.M6x1 PN-76/M-86002 • Grease nipple	-	4	-	4	-	4	-	4	4	4	
81	84.174.024	29	Miska uszczelniająca • Seal	-	16	-	16	-	16	-	16	16	16	
82	974260	29	Pierścień uszczelniający 33x25 CSNO29280.2 • Seal ring	-	16	-	16	-	16	-	16	16	16	
83	84.174.025	29	Uszczelka krzyżaka • Cross gasket	-	16	-	16	-	16	-	16	16	16	
84		29	Igiełka 3x20 A2 PN-74/M-86456 • Needle	-	448	-	449	-	448	-	448	448	448	
85	84.174.023	29	Łożysko krzyżaka • Bearing	-	16	-	16	-	16	-	16	16	16	
86	84.174.056		Wkładka • Insert	-	1	-	1	-	1	-	1	1	1	
87	54.31.01.10		Łożysko kulkowe 6209 PN-79/M-86100 • Bearing	-	1	-	1	-	1	-	1	1	1	
88	54.62.02.19		Pierścień zabepieczający 40 ZN-67/MPC/09-03117 • Circlip	-	2	-	2	-	2	-	2	2	2	
89			Pierścień uszczelniający A65x85x10 PN-72/M-86964 • Seal ring	-	1	-	1	-	1	-	1	1	1	
90	84.174.049		Hydrauliczna blokada mechanizmu różnicowego • Differential hydraulic lock	-	1	-	1	-	1	-	1	1	1	

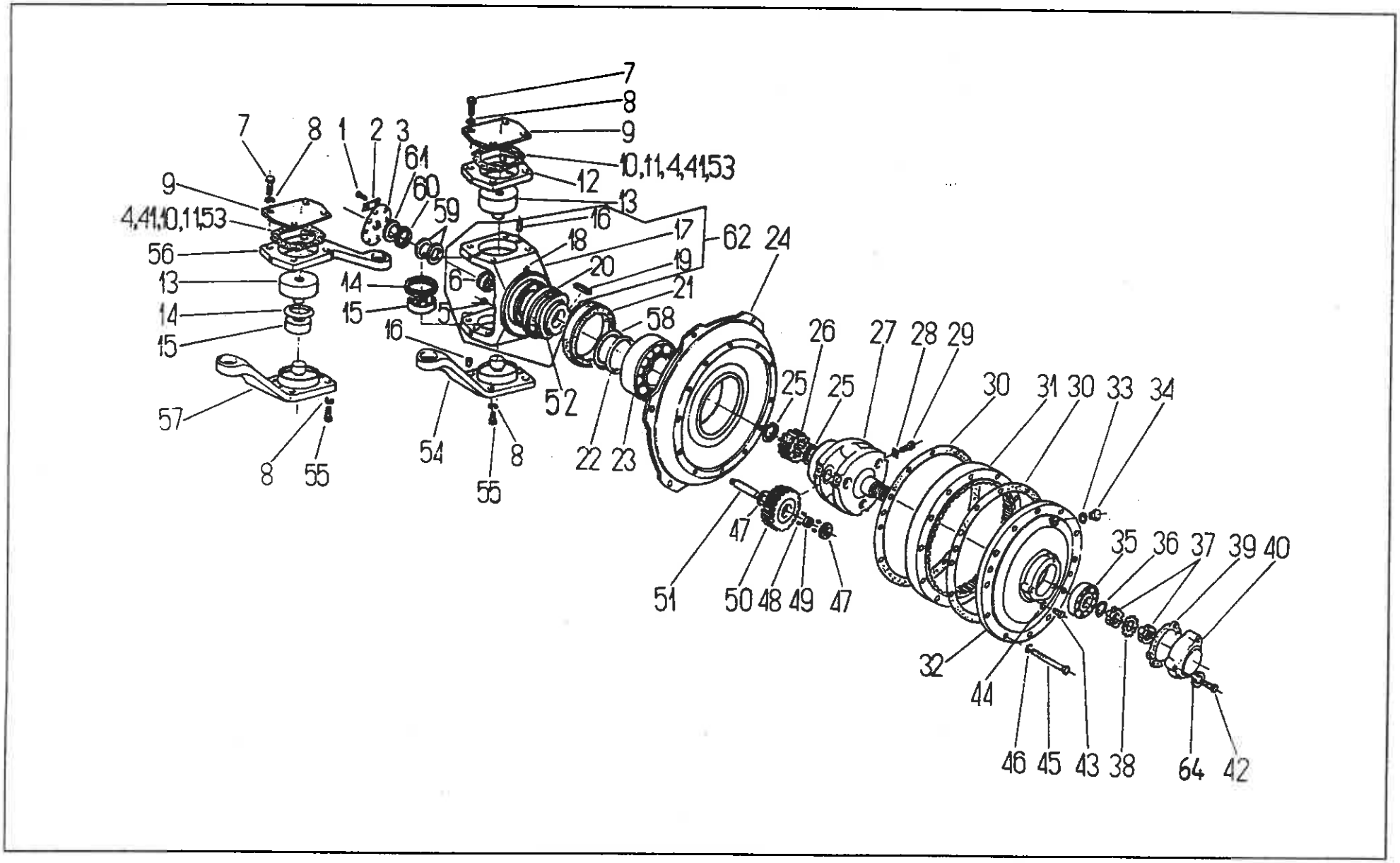
7
8
9
10,11,4,41,53
12
13
16
17
62
24
18
20
19
21
58
26
27
28
29
25
25
30
31
30
33
34
35
36
37
39
40
7
8
1
2
3
61
60
59
9
4,41,10,11,53
56
13
14
15
57
14
15
6
5
16
52
54
55
8
8
55
22
23
47
51
50
48
49
47
32
44
46
45
43
38
64
42

Nr poz. (No)	Oznaczenie (Nl)	Nr poz. podzespołu (V)	Nazwa (Name)	Liczba sztuk w ciągniku (Q)										Uwagi (R)
				932	934	1032	1034	1132	1134	1232	1234	1434	1634	
1	54.21.32.26		Śruba M12 x 1,25x55 - 10,9-B PN-85/M-82241 • Bolt	-	16	-	16	-	16	-	16	16	16	
2	88.175.093		Podkładka • Washer	-	8	-	8	-	8	-	8	8	8	
3	88.175.092		Pokrywa • Cover	-	2	-	2	-	2	-	2	2	2	
4	87.175.051		Podkładka regulacyjna • Shim	-	x	-	x	-	x	-	x	x	x	
4	88.175.165		Podkładka regulacyjna • Shim	-	4	-	4	-	4	-	4	4	4	z
5	88.175.101		Korek • Plug	-	6	-	6	-	6	-	6	6	6	
6	88.175.007	62	Tuleja • Sleeve	-	2	-	2	-	2	-	2	2	2	
7	54.21.32.37		Śruba M16x1,5x60-8.8-B PN-85/M-82241 • Bolt	-	8	-	8	-	8	-	8	8	8	
8	54.61.12.13		Podkładka sprężysta Z 16,3 Fe/Zn 9c PN-77/M-82008 • Spring washer	-	16	-	16	-	16	-	16	16	16	
9	88.175.086		Podkładka • Washer	-	2	-	2	-	2	-	2	2	2	
10	87.175.046		Podkładka regulacyjna • Shim	-	x	-	x	-	x	-	x	x	x	
10	88.175.163		Podkładka regulacyjna • Shim	-	4	-	4	-	4	-	4	4	4	z
11	87.175.047		Podkładka regulacyjna • Shim	-	x	-	x	-	x	-	x	x	x	
11	88.175.164		Podkładka regulacyjna • Shim	-	4	-	4	-	4	-	4	4	4	z
12	88.175.005		Płyta • Plate	-	1	-	1	-	1	-	1	1	1	
13	88.175.091		Sworzeń górny • Upper pin	-	2	-	2	-	2	-	2	2	2	
14	88.175.087		Uszczelka• Gasket	-	4	-	4	-	4	-	4	4	4	
15	54.32.01.44		Łożysko stożkowe 32307 PN-75/M-86220 • Bearing	-	4	-	4	-	4	-	4	4	4	
16	54.27.01.72	62	Kołek walcowy 16n6 x 30 PN-66/M-85021 • Dowel	-	8	-	8	-	8	-	8	8	8	
17	87.175.002	62	Sworzeń koła • Wheel pin	-	2	-	2	-	2	-	2	2	2	
18	87.175.029		Korek odpowietrzający • Breather plug	-	2	-	2	-	2	-	2	2	2	
18	88.175.132		Korek odpowietrzający • Breather plug	-	2	-	2	-	2	-	2	2	2	z
19	54.26.03.49		Wpust pryzmatyczny A18 x11x70 PN-70/M-85005 • Key	-	4	-	4	-	4	-	4	4	4	
20	88.175.121	62	Pierścień uszczelniający II • Seal ring	-	2	-	2	-	2	-	2	2	2	

Nr poz. (No)	Oznaczenie (Nr)	Nr poz. podzespołu (V)	Nazwa (Name)	Liczba sztuk w ciągniku (Q)										Uwagi (R)
				932	934	1032	1034	1132	1134	1232	1234	1434	1634	
21	87.175.062		Pierścień uszczelniający A 150 x 180 x 15 (DW) NBR PN-81/M-86160 • Seal ring	-	2	-	2	-	2	-	2	2	2	
22	54.51.14.41		Pierścień uszczelniający 1-80-I 110 x 5 PN-89/M-73092 • Seal ring	-	2	-	2	-	2	-	2	2	2	
23	54.32.01.52		Łożysko stożkowe 32024 PN-86/M-86220 • Bearing	-	2	-	2	-	2	-	2	2	2	
24	89.175.001		Tarcza • Disc	-	2	-	2	-	2	-	2	2	2	
25	88.175.025		Pierścień oporowy • Thrust ring	-	4	-	4	-	4	-	4	4	4	
26	88.175.097		Koło centralne • Central wheel	-	2	-	2	-	2	-	2	2	2	
27	87.175.007		Kosz satelitów • Planet gear carier	-	2	-	2	-	2	-	2	2	2	
27	88.175.006		Kosz satelitów • Planet gear carier	-	2	-	2	-	2	-	2	2	2	z
28	88.175.094		Podkładka • Washer	-	6	-	6	-	6	-	6	6	6	
29	54.21.11.23		Śruba M8x20-14 H Fe/Zn12c PN-83/M-82303 • Bolt	-	6	-	6	-	6	-	6	6	6	
30	88.175.036		Uszczelka • Seal	-	4	-	4	-	4	-	4	4	4	
31	88.175.016		Koło koronowe • Crown gear	-	2	-	2	-	2	-	2	2	2	
32	88.175.031		Pokrywa • Cover	-	2	-	2	-	2	-	2	2	2	
33	54.61.25.24		Pierścień uszczelnijący 20x26 ZN-76/MPM/06-03126.3 • Seal ring	-	2	-	2	-	2	-	2	2	2	
34	54.69.22.03		Korek A M20 x 1,5 ZN-68/MPM/06-03138.34 • Plug	-	2	-	2	-	2	-	2	2	2	
35	54.32.01.51		Łożysko stożkowe 32212 PN-86/M-86220 • Bearing	-	2	-	2	-	2	-	2	2	2	
36	87.175.033		Pierścień • Ring	-	2	-	2	-	2	-	2	2	2	
37	54.39.01.11		Nakrętka łożyskowa KM11 PN-77/M-85478 • Nut	-	4	-	4	-	4	-	4	4	4	
38	87.175.034		Podkładka zabezpieczająca • Lock washer	-	2	-	2	-	2	-	2	2	2	
39	87.175.025		Uszczelka tylna • Rear seal	-	2	-	2	-	2	-	2	2	2	
40	88.175.102		Pokrywa tylna • Rear cover	-	2	-	2	-	2	-	2	2	2	
41	88.175.166		Podkładka regulacyjna • Shim	-	4	-	4	-	4	-	4	4	4	
41	87.175.052		Podkładka regulacyjna • Shim	-	x	-	x	-	x	-	x	x	x	
42	54.22.19.42		Wkręt M10x1,25x45 - 4.8-B PN-85/M-82207 • Screw	-	6	-	6	-	6	-	6	6	6	

Nr poz. (No)	Oznaczenie (Nf)	Nr poz. podzespołu (V)	Nazwa (Name)	Liczba sztuk w ciągniku (Q)										Uwagi (R)
				932	934	1032	1034	1132	1134	1232	1234	1434	1634	
43	54.21.06.28		Śruba M8x18-5,6-B PN-85/M-82105 • Bolt	-	2	-	2	-	2	-	2	2	2	
44	54.61.25.04		Pierścień uszczelniający 8x12 ZN-76/MPM/06-031263 • Seal ring	-	2	-	2	-	2	-	2	2	2	
45	54.21.32.32		Śruba M12x1,25x90-8.8-B PN-85/M-82241 • Bolt	-	24	-	24	-	24	-	24	24	24	
46	54.61.12.11		Podkładka sprężysta Z 12,2 Fe/Zn 9c PN-77/M-82008 • Spring washer	-	24	-	24	-	24	-	24	24	24	
47	87.175.014		Podkładka • Washer	-	12	-	12	-	12	-	12	12	12	
47	88.175.022		Podkładka • Washer	-	12	-	12	-	12	-	12	12	12	
48	54.38.01.16		Wałeczek walcowy 8x12-2 PN-83/M-86453 • Roller	-	16	-	16	-	16	-	16	16	16	
49	88.175.023		Pierścień dystansowy • Spacer	-	6	-	6	-	6	-	6	6	6	
50	88.175.014		Satelit • Planet gear	-	6	-	6	-	6	-	6	6	6	
51	88.175.026		Sworzeń satelitów • Planet gear pin	-	6	-	6	-	6	-	6	6	6	
52	88.175.115	62	Pokrywa uszczelki • Cover	-	2	-	2	-	2	-	2	2	2	
53	87.175.053		Podkładka regulacyjna • Shim	-	x	-	x	-	x	-	x	x	x	
54	88.175.070		Dźwignia dolna lewa kompletna • LH side lower lever assy	-	1	-	1	-	1	-	1	1	1	
55	54.21.32.35		Śruba M16x1,5x50-8,8-B PN-74/M-82241 • Bolt	-	8	-	8	-	8	-	8	8	8	
56	88.175.103		Dźwignia górna • Upper lever	-	1	-	1	-	1	-	1	1	1	
56	64.014389		Dźwignia górna • Upper lever	-	1	-	1	-	1	-	1	1	1	a
57	88.175.080		Dźwignia dolna prawa kompletna • RH side lower lever assy	-	1	-	1	-	1	-	1	1	1	
58	88.175.033	62	Pierścień • Ring	-	6	-	6	-	6	-	6	6	6	
59	88.175.117		Podkładka • Washer	-	4	-	4	-	4	-	4	4	4	
60	87.175.061		Pierścień uszczelniający A 40 x 52 x 7 NBR PN-81/M-86960 • Seal ring	-	2	-	2	-	2	-	2	2	2	
61	87.175.060		Pierścień uszczelniający A 40 x 52 x 7 (DW) NBR PN-81/M-86960 • Seal ring	-	2	-	2	-	2	-	2	2	2	
62	87.175.019		Sworzeń koła kompletny • Wheel pin assy	-	2	-	2	-	2	-	2	2	2	
62	88.175.160		Sworzeń koła kompletny • Wheel pin assy	-	2	-	2	-	2	-	2	2	2	z
63	54.65.01.08		Zaślepka A 20 BN-74/3611-01 • Plug	-	6	-	6	-	6	-	6	6	6	z

Nr poz. (No)	Oznaczenie (Nr)	Nr poz. podzespołu (V)	Nazwa (Name)	Liczba sztuk w ciągniku (Q)										Uwagi (R)
				932	934	1032	1034	1132	1134	1232	1234	1434	1634	

Uwagi:

Z - na żądanie z zesp. 170

„a" do ciągników z T-79 i T-81 (zesp.276 cylinder hydrauliczny)

Items:

Z - for 174 group on request

„a" for tractors on T-79 and T-81 (276 group - ram cylinder)

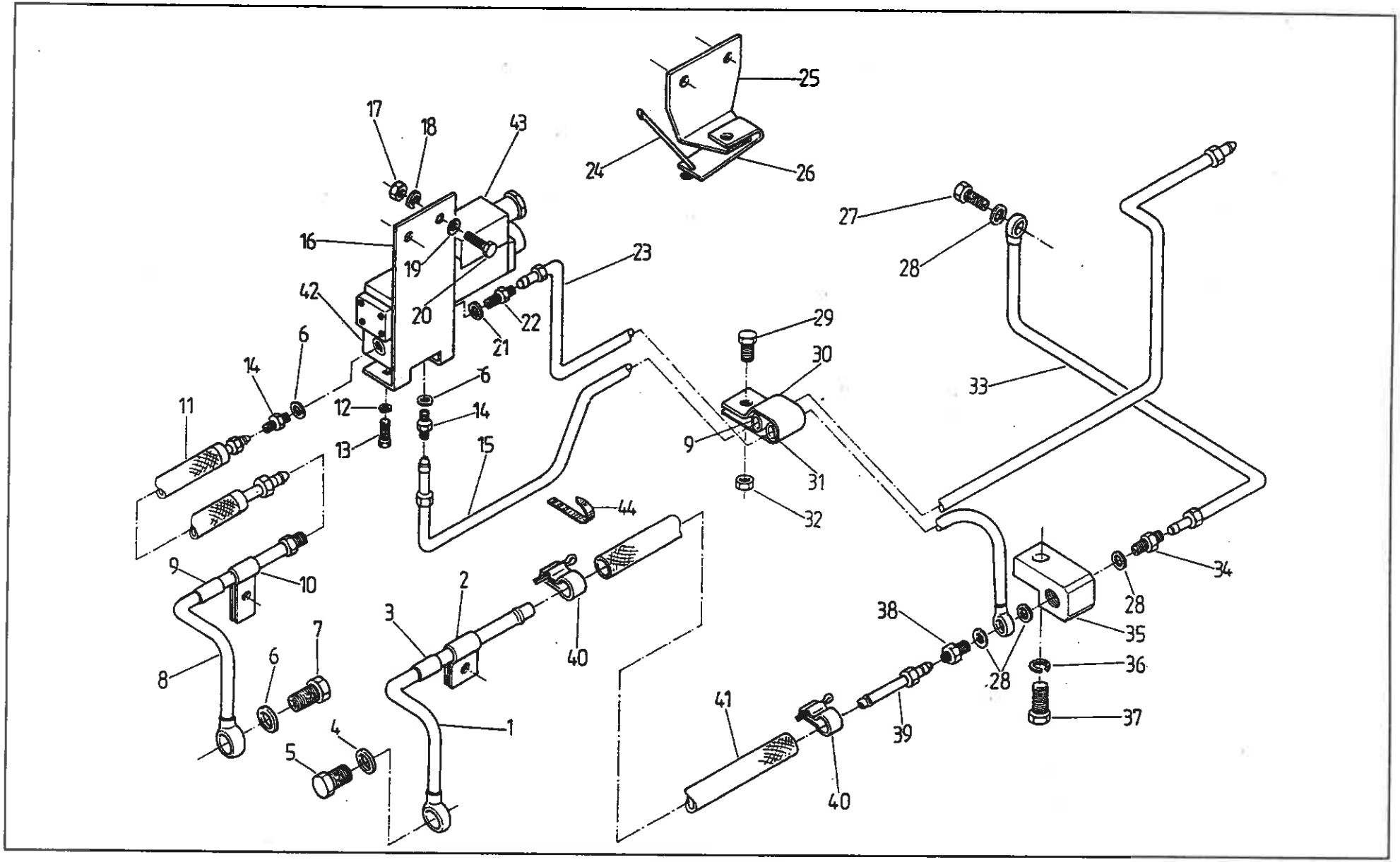
25
24
26
17
18
43
16
19
20
23
22
21
42
6
14
11
12
13
6
14
15
27
28
29
30
33
9
31
32
44
9
10
2
3
40
7
6
8
4
5
1
38
28
35
34
28
36
37
41
39
40

178 STEROWANIE BLOKADY MECHANIZMU RÓŻNICOWEGO PRZEDNIEGO MOSTU T - 49
• FRONT AXLE DIFFERENTIAL LOCK CONTROL

Nr poz. (No)	Oznaczenie (Nr)	Nr poz. podzespołu (V)	Nazwa (Name)	Liczba sztuk w ciągniku (Q)										Uwagi (R)
				932	934	1032	1034	1132	1134	1232	1234	1434	1634	
1	88.178.520		Przewód II • Pipe II	-	1	-	1	-	1	-	1	1	1	
2	88.178.502		Obejma • Clamp	-	1	-	1	-	1	-	1	1	1	
3	88.178.513		Wkładka III • Insert III	-	1	-	1	-	1	-	1	1	1	
4	54.61.25.19		Pierścień uszczelniający 18 x 22 Zn-76/MPC/ 06-03126 • Seal ring	-	2	-	2	-	2	-	2	2	2	
5	54.25.04.06		Śruba przelotowa 13 ZN-74/MPC-29/20.002806 • Banjo bolt	-	1	-	1	-	1	-	1	1	1	
6	54.61.25.10		Pierścień uszczelniający 12x16 ZN-76/MPM/06-03126.2 • Seal ring	-	4	-	4	-	4	-	4	4	4	
7	54.25.04.03		Śruba przelotowa 6 ZN-74/MPC-29/20.002806 • Banjo bolt	-	1	-	1	-	1	-	1	1	1	
8	88.178.530		Przewód III • Pipe III	-	1	-	1	-	1	-	1	1	1	
9	88.178.011		Wkładka • Insert	-	2	-	2	-	2	-	2	2	2	
10	88.178.503		Obejma • Clamp	-	1	-	1	-	1	-	1	1	1	
11	84.178.901		Przewód giętki ∅ 6x500 • Hose	-	1	-	1	-	1	-	-	-	-	
11	88.178.912		Przewód giętki ∅ 6x670 • Hose	-	-	-	-	-	-	-	1	1	1	
12	54.61.03.05		Podkładka sprężysta Z 5,1 PN-77/M-82008 • Spring washer	-	4	-	4	-	4	-	4	4	4	
13	54.21.05.68		Śruba M5x14-5.6-B PN-74/M-82105 • Bolt	-	4	-	4	-	4	-	4	4	4	
14	80.600.053		Złączka 6 • Connector 6	-	2	-	2	-	2	-	2	2	2	
15	88.178.070		Przewód I • Pipe I	-	1	-	1	-	1	-	1	1	1	
16	88.178.003		Wspornik • Bracket	-	1	-	1	-	1	-	1	1	1	
17	54.23.13.12		Nakrętka M10-5-B PN-75/M-82144 • Nut	-	2	-	2	-	2	-	2	2	2	
18	54.61.12.10		Podkładka sprężysta Z 10,2 Fe/Zn9c PN-77/M-82008 • Spring washer	-	2	-	2	-	2	-	2	2	2	c
19	54.61.15.18		Podkładka okrągła 10,5 Fe/Zn9c PN-78/M-82005 • Washer	-	2	-	2	-	2	-	2	2	2	
19	54.61.23.05		Podkładka okrągła 10,5 Fe/Zn9c PN-59/M-82030 • Washer	-	2	-	2	-	2	-	2	2	2	d
20	54.21.06.32		Śruba M10x35-5.6-B PN-85/M-82105 • Bolt	-	2	-	2	-	2	-	2	2	2	c
20	54.21.02.18		Śruba M10x55-8.8-A PN-85/M-82101 • Bolt	-	2	-	2	-	2	-	2	2	2	d

Nr poz. (No)	Oznaczenie (Nr)	Nr poz. podzespołu (V)	Nazwa (Name)	Liczba sztuk w ciągniku (Q)										Uwagi (R)
				932	934	1032	1034	1132	1134	1232	1234	1434	1634	
21	54.61.25.30		Pierścień uszczelniający 14x18 ZN-76/MPC/06-03126.2 • Seal ring	-	1	-	1	-	1	-	1	1	1	
22	80.600.054		Złączka 8 • Connector 8	-	1	-	1	-	1	-	1	1	1	
23	88.178.560		Przewód zlewowy • Discharge pipe	-	1	-	1	-	1	-	1	1	1	
24	88.178.507		Drut • Wire	-	1	-	1	-	1	-	1	1	1	
25	88.178.506		Wspornik • Bracket	-	1	-	1	-	1	-	1	1	1	
26	89.352.034		Sprężyna • Spring	-	1	-	1	-	1	-	1	1	1	
27	54.25.04.05		Śruba przelotowa 10 ZN-74/MPC-29/20.002806.2 • Banjo bolt	-	1	-	1	-	1	-	1	1	1	
28	54.61.25.14		Pierścień uszczelniający 16x20 ZN-76/MPC/06-03126.2 • Seal ring	-	5	-	5	-	5	-	5	5	5	
29	54.21.07.96		Śruba M5x10-5.6-A PN-74/M-82105 • Bolt	-	1	-	1	-	1	-	1	1	1	
30	88.178.505		Obejma • Clamp	-	1	-	1	-	1	-	1	1	1	
31	88.178.012		Wkładka • Insert	-	1	-	1	-	1	-	1	1	1	
32	54.23.03.07		Nakrętka M5-5-A PN-75/M-82144 • Nut	-	1	-	1	-	1	-	1	1	1	
33	88.178.570		Przewód III • Pipe III	-	1	-	1	-	1	-	1	1	1	
34	80.600.055		Złączka 10 • Connector 10	-	1	-	1	-	1	-	1	1	1	
35	88.178.504		Kostka • Block	-	1	-	1	-	1	-	1	1	1	
36	54.61.12.13		Podkładka sprężysta Z 16,3 PN-74/M-82008 • Spring washer	-	1	-	1	-	1	-	1	1	1	
37	54.21.06.33		Śruba M16x40-5,6-B PN-74/M-82106 • Bolt	-	1	-	1	-	1	-	1	1	1	
38	88.178.501		Śruba • Bolt	-	1	-	1	-	1	-	1	1	1	
39	88.178.510		Przewód I • Pipe I	-	1	-	1	-	1	-	1	1	1	
40	88.178.911		Opaska zaciskowa 16x25 KOVOPOL • Clip	-	2	-	2	-	2	-	2	2	2	
41	84.178.915		Przewód giętki 13/18-1580 • Hose	-	1	-	1	-	1	-	-	-	-	
41	88.178.916		Przewód giętki 13/18-1890 • Hose	-	-	-	-	-	-	-	1	1	1	
42	88.178.002		Kostka łącznikowa • Joining block	-	1	-	1	-	1	-	1	1	1	
43	88.178.901		Rozdzielacz RSE1-042 • Distributor	-	1	-	1	-	1	-	1	1	1	

Nr poz. (No)	Oznaczenie (Nf)	Nr poz. podzespołu (V)	Nazwa (Name)	Liczba sztuk w ciągniku (Q)										Uwagi (R)
				932	934	1032	1034	1132	1134	1232	1234	1434	1634	
44	80.350.284		Opaska 15x140 • Clip	-	2	-	2	-	2	-	2	2	2	

Uwagi:

„c" do ciągników bez przedniego napędu

„d" do ciągników z przednim napędem

Notes:

„c" for tractors without front drive

„d" - for tractors with front drive

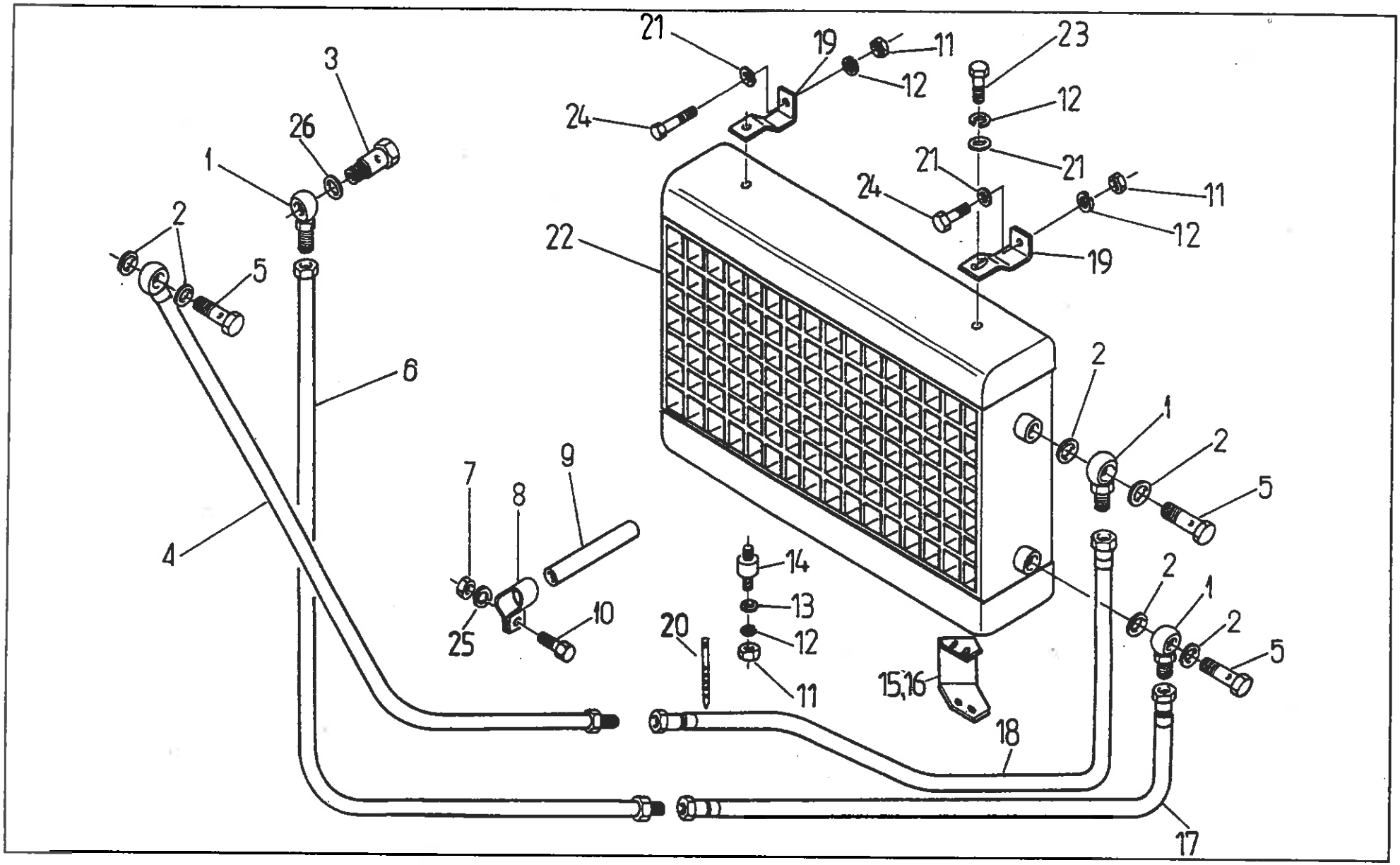
21
19
11
23
12
3
24
12
26
21
1
21
24
11
2
22
12
5
19
6
2
1
2
9
7
8
5
4
14
2
13
1
10
2
20
12
25
5
11
15,16
18
17

Nr poz. (No)	Oznaczenie (Ni)	Nr poz. podzespołu (V)	Nazwa (Name)	Liczba sztuk w ciągniku (Q)										° Uwagi (R)
				932	934	1032	1034	1132	1134	1232	1234	1434	1634	
1	54.25.09.08		Łącznik nastawny 13 ZN-66/MPC/06-03162.22 • Banjo connection	-	-	-	-	3	3	3	3	3	3	
2	54.61.25.20		Pierścień uszczelniający 18x22 ZN-76/MPC/06-03126.2 • Seal ring	-	-	-	-	7	7	7	7	7	7	
3	86.180.003		Śruba • Bolt	-	-	-	-	1	1	1	1	1	1	
4	83.681.100		Przewód ssący oleju • Oil inlet pipe	-	-	-	-	1	1	-	-	-	-	
4	89.681.100		Przewód ssący oleju • Oil inlet pipe	-	-	-	-	-	-	1	1	1	1	
5	54.25.04.06		Śruba 13 ZN-74/MPC-29/20.002806.2 • Bolt	-	-	-	-	3	3	3	3	3	3	
6	83.681.110		Przewód zlewu oleju • Oil outlet pipe	-	-	-	-	1	1	-	-	-	-	
6	89.681.110		Przewód zlewu oleju • Oil outlet pipe	-	-	-	-	-	-	1	1	1	1	
7	54.23.03.12		Nakrętka M10-5-B PN-86/M-82144 • Nut	-	-	-	-	2	2	2	2	2	2	
8	83.681.052		Uchwyt rurek • Pipe holder	-	-	-	-	2	2	2	2	2	2	
9	86.180.015		Obejma • Pipe	-	-	-	-	4	4	4	4	4	4	
10	54.21.06.32		Śruba M10 x 35 - 5,6-B PN-74/M-82105 • Bolt	-	-	-	-	1	1	1	1	1	1	
11	54.23.13.10		Nakrętka M8 - 5 -B PN-86/M-82144 • Nut	-	-	-	-	2	2	2	2	2	2	
12	54.61.12.09		Podkładka sprężysta Z 8,2 Fe/Zn-9c PN-77/M-82008 • Spring washer	-	-	-	-	4	4	4	4	4	4	
13	54.61.23.04		Podkładka okrągła 8,5 Fe/Zn 9c PN-59/M-82030 • Washer	-	-	-	-	2	2	2	2	2	2	
14	5111.5205		Łącznik gumowy • Rubber connector	-	-	-	-	2	2	2	2	2	2	
15	86.180.021		Wspornik lewy • LH side bracket	-	-	-	-	1	1	1	1	1	1	
16	86.180.022		Wspornik prawy • RH side bracket	-	-	-	-	1	1	1	1	1	1	
17	83.681.002		Przewód 13 x 1000 • Pipe	-	-	-	-	1	1	1	1	1	1	
18	83.681.001		Przewód 13 x 1250 • Pipe	-	-	-	-	1	1	1	1	1	1	
19	86.180.004		Uchwyt • Holder	-	-	-	-	2	2	2	2	2	2	
20	3027828M1		Opaska • Band	-	-	-	-	1	1	1	1	1	1	
21	54.61.15.17		Podkładka 8,4 PN-78/M-82007 • Washer	-	-	-	-	2	2	2	2	2	2	
22	83.181.901		Chłodnica oleju • Oil cooler	-	-	-	-	1	1	1	1	1	1	

Nr poz. (No)	Oznaczenie (Nf)	Nr poz. podzespołu (V)	Nazwa (Name)	Liczba sztuk w ciągniku (Q)										Uwag (R)
				932	934	1032	1034	1132	1134	1232	1234	1434	1634	
23	54.21.07.14		Śruba M 8 x14 - 5,6-B PN-85/M-82105 • Bolt	-	-	-	-	2	2	2	2	2	2	
24	54.21.06.05		Śruba M 8 x 20-5,6-B PN-85/M-82105 • Bolt	-	-	-	-	2	2	2	2	2	2	
25	54.61.15.18		Podkładka Z 10,5 PN-78/M-82005 • Washer	-	-	-	-	2	2	2	2	2	2	
26	54.61.25.19		Pierścień uszczelniający 18 x 22 ZN-76/MPC/06-03126.2 • Seal ring	-	-	-	-	1	1	1	1	1	1	

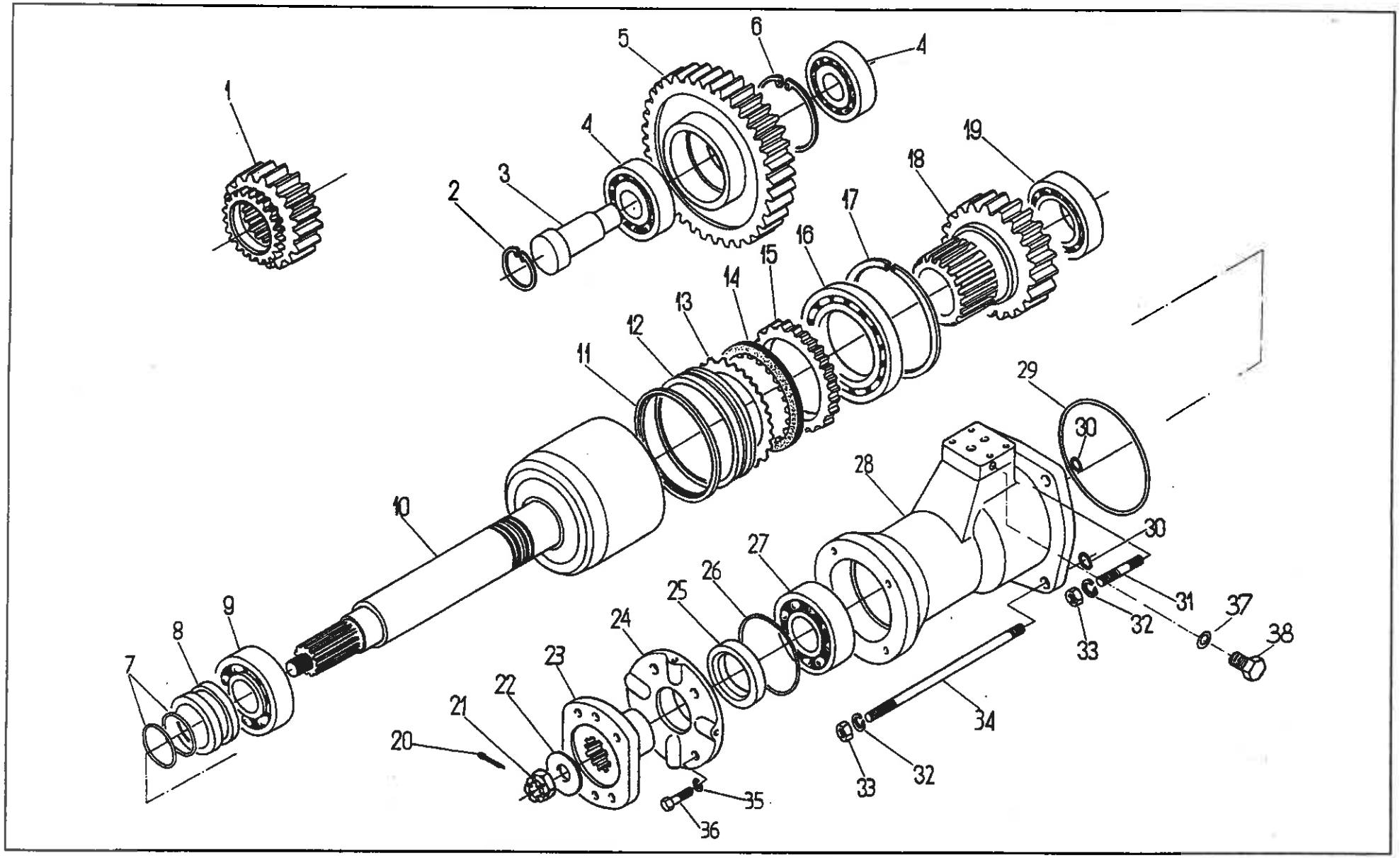
1
2
3
4
5
6
4
4
19
18
17
16
15
14
13
12
11
10
29
30
28
30
27
26
25
24
23
22
21
20
31
37
38
32
33
34
32
33
35
36
7
8
9

Nr poz. (No)	Oznaczenie (Nf)	Nr poz. podzespołu (V)	Nazwa (Name)	Liczba sztuk w ciągniku (Q)										Uwagi (R)
				932	934	1032	1034	1132	1134	1232	1234	1434	1634	
1	83.185.061		Koło napędzające • Driving gear	-	1	-	1	-	1	-	-	-	-	a
2	83.184.061		Koło napędzające • Driving gear	-	1	-	1	-	1	-	-	-	-	b
1	80.185.061		Koło napędzające • Driving gear	-	1	-	1	-	1	-	1	1	1	c,d,e
2	54.62.05.43		Pierścień osadczy sprężynujący W 45 PN-81/M-85111 • Circlip	-	1	-	1	-	1	-	1	1	1	
3	80.185.063		Sworzeń • Spindle	-	1	-	1	-	1	-	1	1	1	
4	54.32.01.59		Łożysko NJ 307 PN-86/M-86180 • Bearing	-	2	-	2	-	2	-	2	2	2	
5	83.185.062		Koło pośrednie • Idle gear	-	1	-	1	-	1	-	-	-	-	a,b
6	80.185.062		Koło pośrednie • Idle gear	-	1	-	1	-	1	-	1	1	1	c,d,e
6	54.62.05.20		Pierścień osadczy sprężynujący W80 PN-81/M-85111 • Circlip	-	1	-	1	-	1	-	1	1	1	
7	80.185.085		Pierścień tłokowy • Piston ring	-	2	-	2	-	2	-	2	2	2	
8	80.185.077		Tulejka • Sleeve	-	1	-	1	-	1	-	1	1	1	
9	54.31.01.11		Łożysko 6210 PN-85/M-86100 • Bearing	-	1	-	1	-	1	-	1	1	1	
10	80.185.067		Wałek napędowy • Driving shaft	-	1	-	1	-	1	-	1	1	1	
11	80.185.075		Uszczelka ∅ 110 • Seal	-	1	-	1	-	1	-	1	1	1	
12	80.185.074		Tłok • Piston	-	1	-	1	-	1	-	1	1	1	
13	80.185.072		Tarcza • Disc	-	7	-	7	-	7	-	7	7	7	
14	80.185.040		Tarcza wewnętrzna kompletna • Inner disc assy	-	7	-	7	-	7	-	7	7	7	
15	80.185.071		Tarcza oporowa • Thrust disc	-	1	-	1	-	1	-	1	1	1	
16	54.32.01.42		Łożysko 16016 PN-85/M-86100 • Bearing	-	1	-	1	-	1	-	1	1	1	
17	54.62.05.30		Pierścień W125 PN-81/M-85111 • Circlip	-	1	-	1	-	1	-	1	1	1	
18	83.185.004		Koło napędzane • Driven gear	-	1	-	1	-	1	-	-	-	-	a,b
18	80.184.001		Koło napędzane • Driven gear	-	1	-	1	-	1	-	-	-	-	c
18	80.185.097		Koło napędzane • Driven gear	-	-	-	-	-	-	-	1	1	1	d
18	88.185.004		Koło napędzane • Driven gear	-	-	-	-	-	-	-	1	1	1	e

Nr poz. (No)	Oznaczenie (Nf)	Nr poz. podzespołu (V)	Nazwa (Name)	Liczba sztuk w ciągniku (Q)										Uwagi (R)
				932	934	1032	1034	1132	1134	1232	1234	1434	1634	
19	54.31.01.80		Łożysko NJ 210 PN-86/M-86180 • Bearing	-	1	-	1	-	1	-	1	1	1	
20	54.28.01.23		Zawleczka S 4 x 40 PN-76/M-82001 • Split pin	-	1	-	1	-	1	-	1	1	1	
21	54.23.19.13		Nakrętka KM-20 x 1,5-0,5-B PN-86/M-82159 • Nut	-	1	-	1	-	1	-	1	1	1	
22	80.185.086		Podkładka • Washer	-	1	-	1	-	1	-	1	1	1	
23	80.185.082		Piasta przegubu • Joint hub	-	1	-	1	-	1	-	1	1	1	
24	80.185.081		Pokrywa • Cover	-	1	-	1	-	1	-	1	1	1	
25	80.185.011		Pierścień uszczelniający A 52 x 72 x 8 (DW) • Seal ring	-	1	-	1	-	1	-	1	1	1	
26	54.51.14.36		Pierścień uszczelniający 2-70-I 80 x 3 PN-80/M-73092 • Seal ring	-	1	-	1	-	1	-	1	1	1	
27	54.31.01.21		Łożysko 6308 PN-85/M-86100 • Bearing	-	1	-	1	-	1	-	1	1	1	
28	80.185.076		Pokrywa przednia • Front cover	-	1	-	1	-	1	-	1	1	1	
29	54.51.14.35		Pierścień uszczelniający 2-70-I 125 x 3 PN-80/M-73092 • Seal ring	-	1	-	1	-	1	-	1	1	1	
30	80.185.176		Pierścień uszczelniający 1-70-I 10,3 x 3 • Seal ring	-	4	-	4	-	4	-	4	4	4	
31	54.21.10.42		Śruba dwusronna M12 x 30 - 8.8 PN-60/M-82131 • Stud	-	1	-	1	-	1	-	1	1	1	
32	54.61.12.11		Podkładka sprężysta Z 12,2 Fe/ZN 9c PN-77/M-82008 • Spring washer	-	4	-	4	-	4	-	4	4	4	
33	54.23.03.20		Nakrętka M12 - 5 - A PN-86/M-82144 • Nut	-	4	-	4	-	4	-	4	4	4	
34	80.185.083		Śruba • Bolt	-	3	-	3	-	3	-	3	3	3	
35	54.61.12.09		Podkładka sprężysta Z 8,2 PN-77/M-82008 • Spring washer	-	4	-	4	-	4	-	4	4	4	
36	54.21.07.75		Śruba M 8 x 22 - 8.8 - A PN-74/M-82105 • Bolt	-	4	-	4	-	4	-	4	4	4	
37	54.61.25.07		Pierścień 10 x 14 ZN/MPC/06-03126.3 • Seal ring	-	1	-	1	-	1	-	1	1	1	
38	54.69.12.02		Korek M 10 x 1 ZN-63/MPC/06-03111.1 • Plug	-	1	-	1	-	1	-	1	1	1	

Nr poz. (No)	Oznaczenie (Nr)	Nr poz. podzespołu (V)	Nazwa (Name)	Liczba sztuk w ciągniku (Q)										Uwagi (R)
				932	934	1032	1034	1132	1134	1232	1234	1434	1634	

Uwaga:

„a" dla kół 18,4 - 34/12,4 - 24

„b" - dla kół 16,9 - 38/12,4 - 24

„c" - dla kół 16,9 - 34/12,4 - 24

9,5 - 42/12,4 - 24

18,4 - 38/14,9 - 24

18,4 - 38/12,4 - 28

„d" - dla kół 16,9 - 38/12,4 - 28

16,9 - 38/14,9 - 24

20,8 - 38/14,9 - 28

„e" - dla kół 18,4 - 34/14,9 - 24

Notes:

„a" - for 18,4 - 34/12,4 - 24 wheels

„b" - for 16,9 - 38/12,4 - 24 wheels

„c" - for 16,9 - 34/12,4 - 24 wheels

for 9,5 - 42/12,4 - 24 wheels

for 18,4-38/14,9 - 24 wheels

for 18,4 - 38/12,4 - 28 wheels

„d" - for 16,9 - 38/12,4 - 28 wheels

for 16,9 - 38/14,9 - 24 wheels

for 20,8 - 38/14,9 - 28 wheels

„e" - for 18,4 - 34/14,9 - 24 wheels

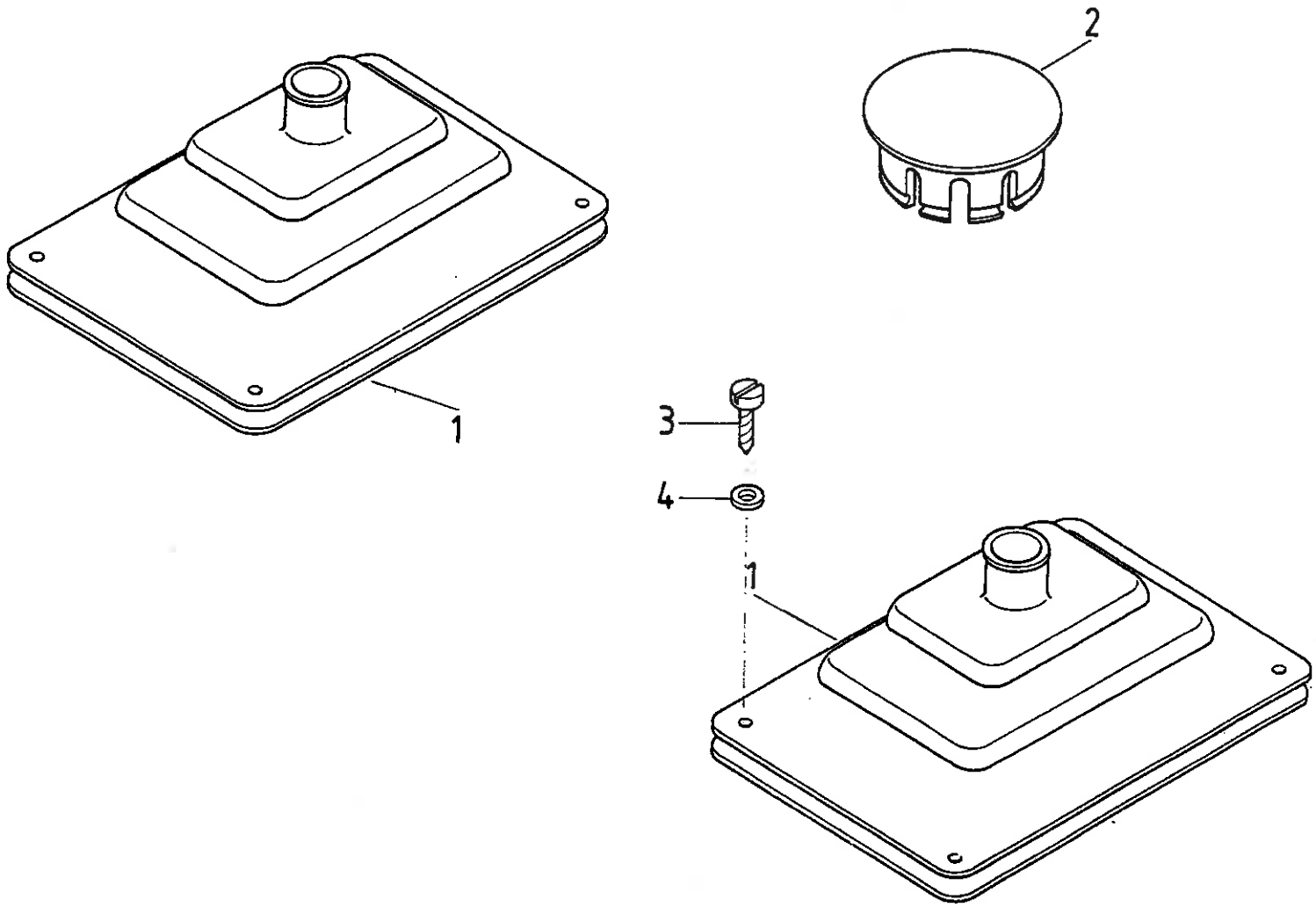
2
1
3
4
1

Nr poz. (No)	Oznaczenie (Nf)	Nr poz. podzespołu (V)	Nazwa (Name)	Liczba sztuk w ciągniku (Q)										Uwagi (R)
				932	934	1032	1034	1132	1134	1232	1234	1434	1634	
1	80.626.018		Osłona gumowa kompletna • Rubber guard assy	2	2	2	2	2	2	2	2	2	2	
2	80.626.003		Korek • Plug	1	1	1	1	1	1	1	1	1	1	
3	54.22.30.15		Wkręt do blach Agb 3,5 x 19 PN-79/M-83106 • Self tapping screw	8	8	8	8	8	8	8	8	8	8	
4	54.61.15.31		Podkładka 3,7 PN-78/M-82005 • Washer	8	8	8	8	8	8	8	8	8	8	

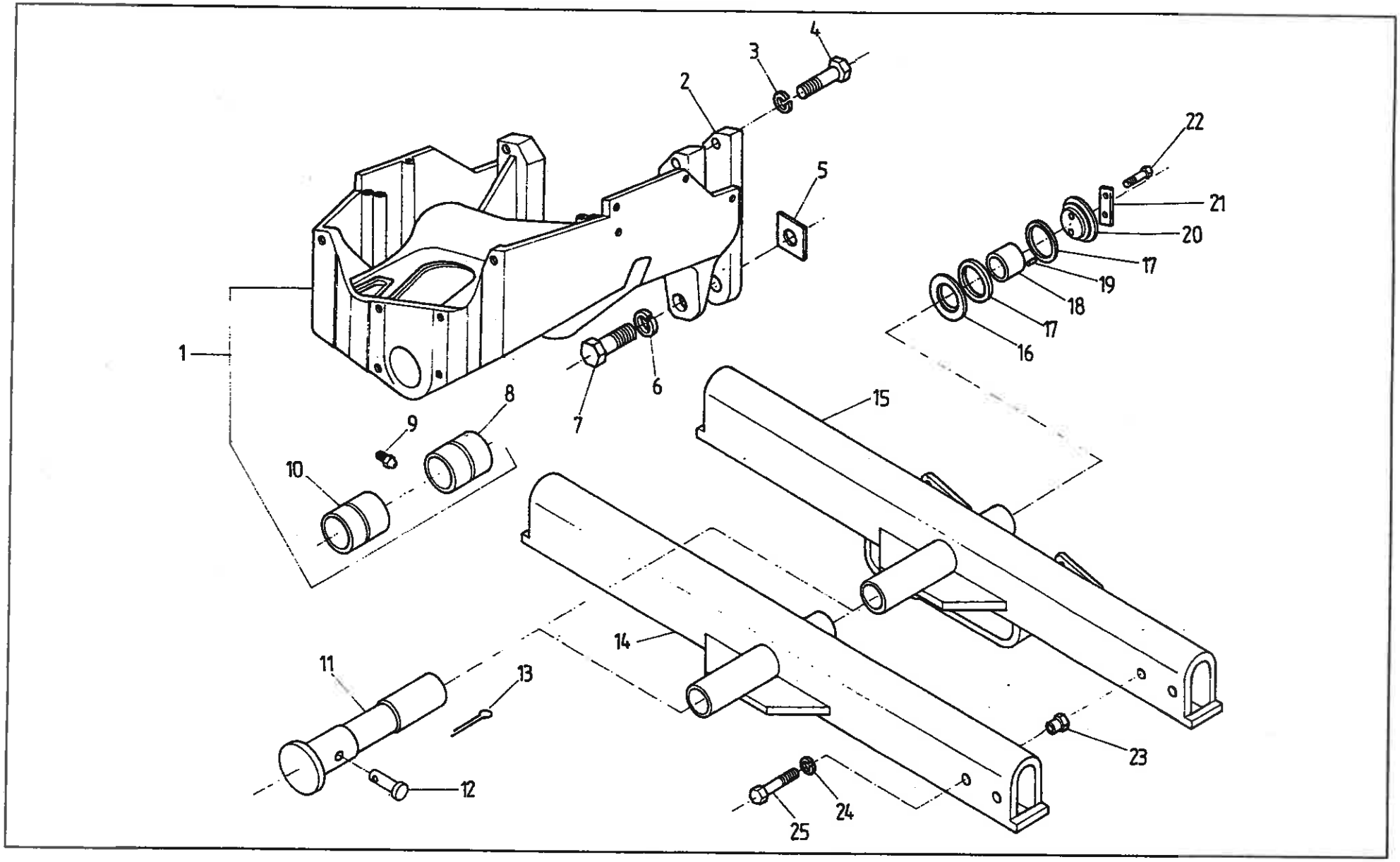
1
2
3
4
5
6
7
8
9
10
11
12
13
14
15
16
17
17
18
19
20
21
22
23
24
25

Nr poz. (No)	Oznaczenie (Nr)	Nr poz. podzespołu (V)	Nazwa (Name)	Liczba sztuk w ciągniku (Q)										Uwagi (R)
				932	934	1032	1034	1132	1134	1232	1234	1434	1634	
1	80.200.080		Wspornik kompletny • Bracket assy	1	-	1	-	1	-	1	-	-	-	
2	86.200.001		Płyta pośrednia • Intermediate plate	-	-	-	-	-	-	2	-	-	-	
3	54.61.12.14		Podkładka sprężysta Z 18,3 PN-77/M-82008 • Spring washer	4	-	4	-	4	-	4	-	-	-	
4	54.21.32.24		Śruba M 18 x 85-10,9-B PN-85/M-82241 • Bolt	-	-	-	-	-	-	4	-	-	-	
4	54.21.32.21		Śruba M 18 x 55-10,9-B PN-85/M-82241 • Bolt	4	-	4	-	4	-	-	-	-	-	
5	80.200.017		Podkładka regulacyjna • Shim	4	-	4	-	4	-	4	-	-	-	
6	54.61.03.23		Podkładka sprężysta 20,5 PN-77/M-82008 • Spring washer	2	-	2	-	2	-	2	-	-	-	
7	54.21.16.16		Śruba M20x100-10.9-B PN-85/M-82101 • Bolt	-	-	-	-	-	-	2	-	-	-	
7	54.21.16.26		Śruba M20x70-10.9-B PN-85/M-82101 • Bolt	2	-	2	-	2	-	-	-	-	-	
8	80.200.082		Tuleja II • Bush II	1	-	1	-	1	-	1	-	-	-	
9	54.63.02.02		Smarowniczka St B 1/8" PN-76/M-86002 • Grease	2	-	2	-	2	-	2	-	-	-	
10	80.200.083		Tuleja III • Bush III	1	-	1	-	1	-	1	-	-	-	
11	80.200.032		Sworzeń osi • Axle pivot	1	-	1	-	1	-	1	-	-	-	
12	54.66.01.18		Sworzeń B12h8x95/75-5.8 PN-90/M-83001 • Pin	1	-	1	-	1	-	1	-	-	-	
13	54.28.01.13		Zawleczka S-Zn 3,2x20 PN-76/M-82001 • Split pin	2	-	2	-	2	-	2	-	-	-	
14	83.200.040		Korpus osi • Axle body	1	-	1	-	1	-	1	-	-	-	b,z
15	83.200.319		Korpus osi kompletny • Axle body assy	1	-	1	-	1	-	1	-	-	-	a
16	80.200.021		Podkładka • Washer	1	-	1	-	1	-	1	-	-	-	
17	54.51.04.12		Pierścień jednolity 80x98x7,5 PN-70/M-86488 • Ring	2	-	2	-	2	-	2	-	-	-	
18	89.200.006		Wkładka • Insert	1	-	1	-	1	-	1	-	-	-	
19	54.27.01.67		Kołek walcowy H8n6x16A PN-88/M-85021 • Cylindrical dowel	1	-	1	-	1	-	1	-	-	-	
20	89.200.012		Podkładka • Washer plate	1	-	1	-	1	-	1	-	-	-	
21	54.61.06.08		Podkładka odginana 13x30 PN-82/M-82012 • Tab washer	1	-	1	-	1	-	1	-	-	-	
22	54.21.08.56		Śruba M12x25-10.9-A PN-85/M-82105 • Bolt	2	-	2	-	2	-	2	-	-	-	

Nr poz. (No)	Oznaczenie (Nf)	Nr poz. podzespołu (V)	Nazwa (Name)	Liczba sztuk w ciągniku (Q)										Uwagi (R)
				932	934	1032	1034	1132	1134	1232	1234	1434	1634	
23	80.200.016		Nakrętka M16x1,5 • Nut	4	-	4	-	4	-	4	-	-	-	
24	54.61.12.13		Podkładka sprężysta Z 16,3 PN-77/M-82008 • Spring washer	4	-	4	-	4	-	4	-	-	-	
25	54.21.21.91		Śruba M16x1,5x115-8.8-B PN-85/M-82101 • Bolt	4	-	4	-	4	-	4	-	-	-	

Uwagi:

„a" - dla ciągników z mechanizmen hydrostatycznym kierowania (cylinder)

„b" - do ciągników z serwomechanizmem (na żądanie)

Notes:

„a" - for tractors with hydrostatic steering - ram cylinder

„b" - for tractors with power - assisted steering - on request

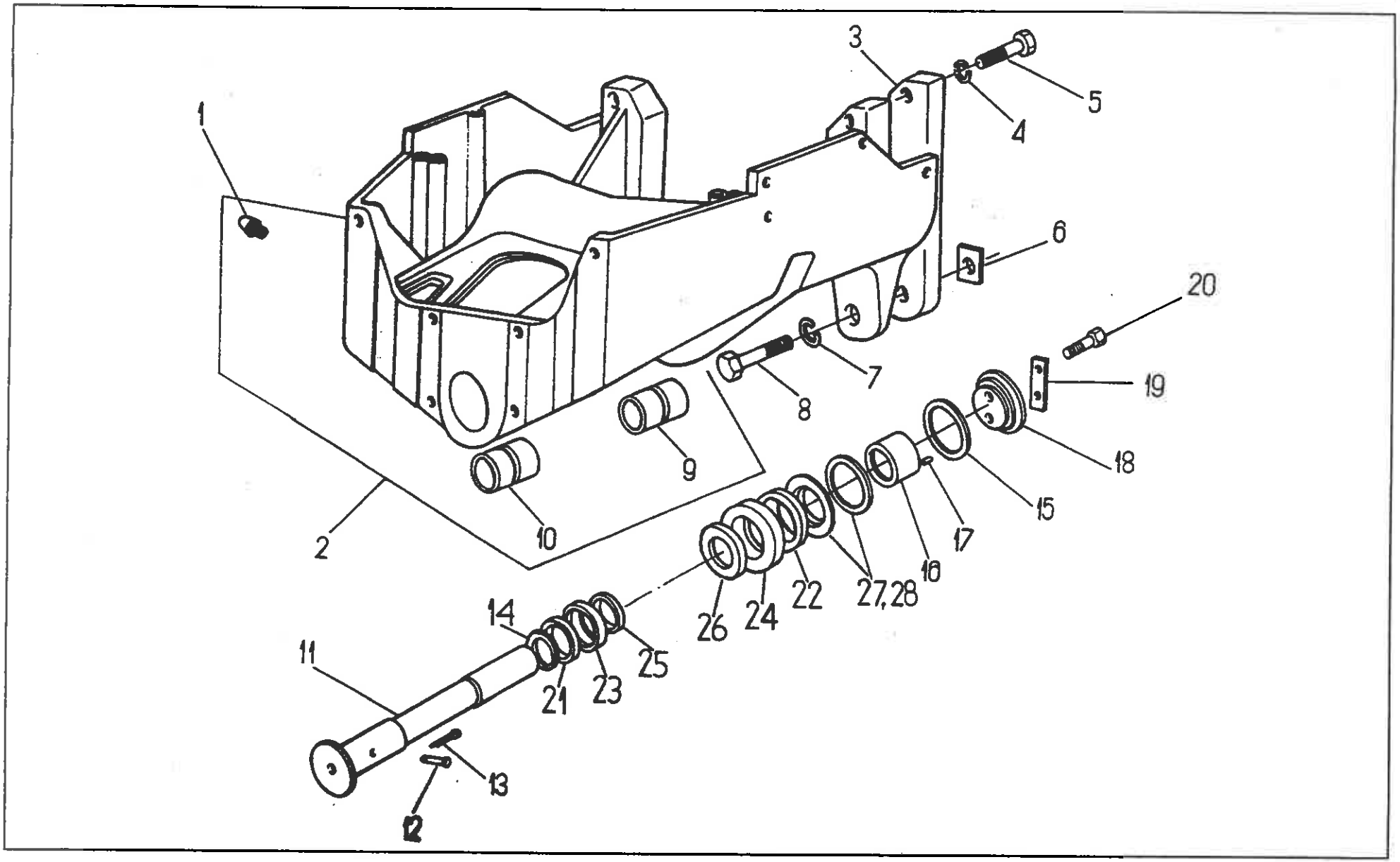
1
2
3
4
5
6
7
8
9
10
11
12
13
14
15
16
17
18
19
20
21
22
23
24
25
26
27,28

WSPORNIK KOMPLETNY OSI PRZEDNIEJ NAPĘDZANEJ • FRONT DRIVE AXLE BRACKET

Nr poz. (No)	Oznaczenie (Nr)	Nr poz. podzespołu (V)	Nazwa (Name)	Liczba sztuk w ciągniku (Q)										Uwagi (R)
				932	934	1032	1034	1132	1134	1232	1234	1434	1634	
1	54.63.02.02	2	Smarowniczka St B 1/8" PN-76/M-86002 • Grease nipple	-	2	-	2	-	2	-	2	2	2	
2	80.200.080		Wspornik kompletny • Bracket assy	-	1	-	1	-	1	-	1	1	1	
3	86.200.001		Płyta pośrednia • Intermediate plate	-	-	-	-	-	-	-	2	2	2	
4	54.61.12.14		Podkładka sprężysta Z 18,3 Fe/Zn 9c PN-77/M-82008 • Spring washer	-	4	-	4	-	4	-	4	4	4	
5	54.21.32.22		Śruba M 18x55-8.8-B PN-85/M-82241 • Bolt	-	4	-	4	-	4	-	-	-	-	
5	54.21.32.24		Śruba M 18x85-10,9-B PN-85/M-82241 • Bolt	-	-	-	-	-	-	-	4	4	4	
6	80.200.017		Podkładka regulacyjna • Shim	-	4	-	4	-	4	-	4	4	4	
7	54.61.03.23		Podkładka sprężysta 20,5 Fe/Zn 9c PN-77/M-82008 • Spring washer	-	2	-	2	-	2	-	2	2	2	
8	54.21.21.21		Śruba M20 x 70-8.8 PN-85/M-82101 • Bolt	-	2	-	2	-	2	-	-	-	-	
8	54.21.16.16		Śruba M 20 x 100-10,9-B PN-85/M-82101 • Bolt	-	-	-	-	-	-	-	2	2	2	
9	80.200.083	2	Tulejka II • Sleeve II	-	1	-	1	-	1	-	1	1	1	
10	80.200.082	2	Tulejka I • Sleeve I	-	1	-	1	-	1	-	1	1	1	
11	80.200.032		Sworzeń osi • Axle pivot	-	1	-	1	-	1	-	1	1	1	
12	84.203.009		Sworzeń 12h8 x110/100 - 5.8 • Pin	-	1	-	1	-	1	-	1	1	1	
13	54.28.01.13		Zawleczka S-Zn 3,2 x 20 PN-76/M-82001 • Split pin	-	2	-	2	-	2	-	2	2	2	
14	84.203.006		Podkładka oporowa • Thrust washer	-	1	-	1	-	1	-	1	1	1	
15	54.51.04.12		Pierścień filcowy uszczelniający 80 x 98 x 7,5 PN-70/M-86488 • Felt ring	-	1	-	1	-	1	-	1	1	1	
16	89.200.006		Wkładka • Insert	-	1	-	1	-	1	-	1	1	1	
17	54.27.01.67		Kołek walcowy 8 n6 x 16 PN-66/M-85021 • Dowel	-	1	-	1	-	1	-	1	1	1	
18	89.200.012		Podkładka • Washer	-	1	-	1	-	1	-	1	1	1	
19	54.61.06.08		Podkład 13 x 30 PN-82/M-82012 • Tab washer	-	1	-	1	-	1	-	1	1	1	
20	54.21.08.56		Śruba M12 x 25-10,9 A PN-85/M-82105 • Bolt	-	2	-	2	-	2	-	2	2	2	
21	84.203.001		Pierścień uszczelniający I • Seal ring	-	1	-	1	-	1	-	1	1	1	

Nr poz. (No)	Oznaczenie (Nf)	Nr poz. podzespołu (V)	Nazwa (Name)	Liczba sztuk w ciągniku (Q)										Uwagi (R)
				932	934	1032	1034	1132	1134	1232	1234	1434	1634	
22	84.203.002		Pierścień uszczelniający II • Seal ring	-	1	-	1	-	1	-	1	1	1	
23	84.203.003		Miseczka I • Cup I	-	1	-	1	-	1	-	1	1	1	
24	84.203.004		Miseczka II • Cup II	-	1	-	1	-	1	-	1	1	1	
25	54.62.04.42		Pierścień osadczy Z 85 PN-81/M-85111 • Circlip	-	1	-	1	-	1	-	1	1	1	
26	54.62.04.35		Pierścień osadczy Z 100 PN-81/M-85111 • Circlip	-	1	-	1	-	1	-	1	1	1	
27	84.203.005		Podkładka regulacyjna • Shim	-	2	-	2	-	2	-	2	2	2	
28	84.203.007		Podkładka regulacyjna • Shim	-	1	-	1	-	1	-	1	1	1	

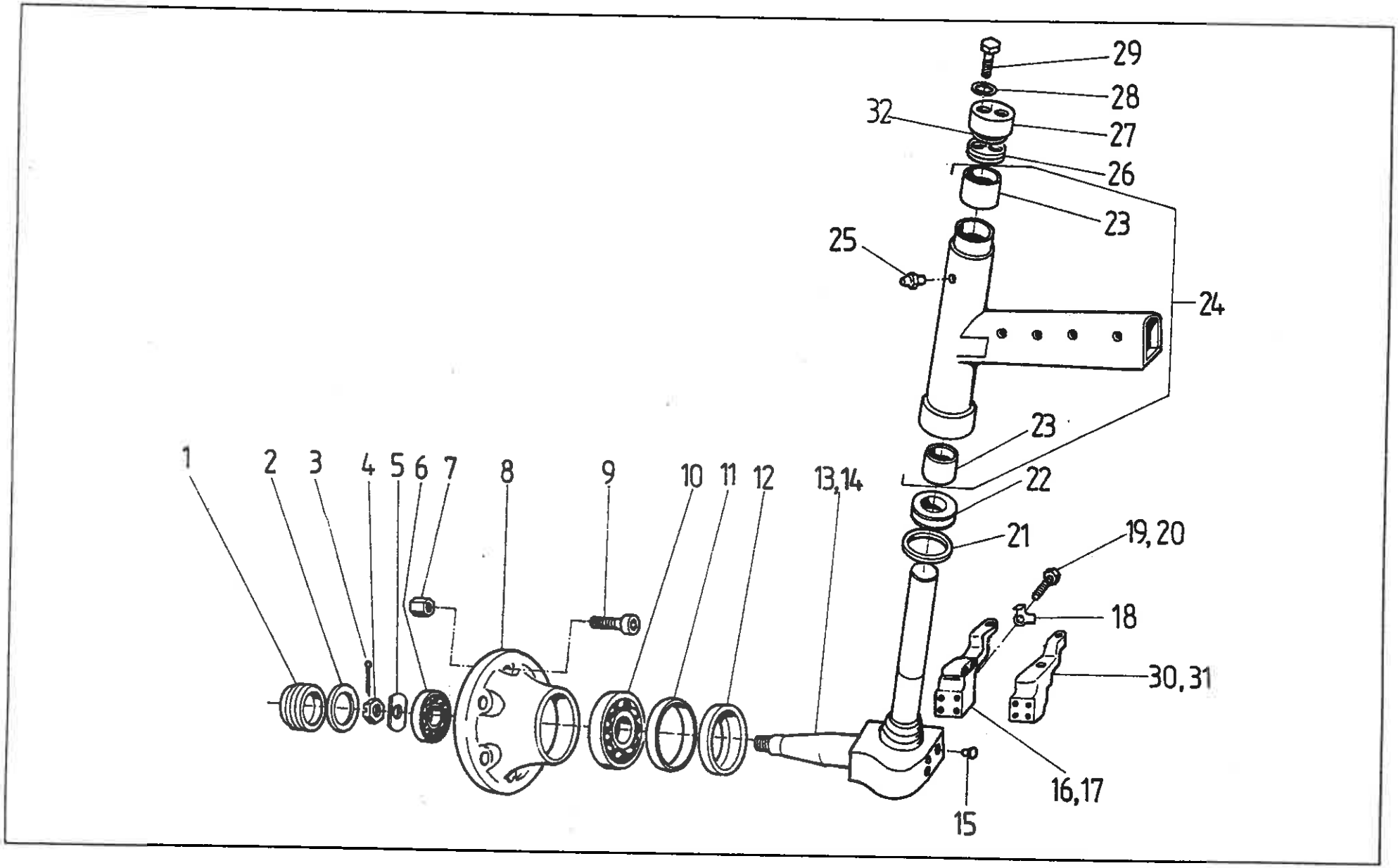
29
28
32
27
26
23
25
24
23
22
21
19, 20
18
30, 31
16, 17
15
1
2
3
4
5
6
7
8
9
10
11
12
13, 14

Nr poz. (No)	Oznaczenie (Nf)	Nr poz. podzespołu (V)	Nazwa (Name)	Liczba sztuk w ciągniku (Q)										Uwagi (R)
				932	934	1032	1034	1132	1134	1232	1234	1434	1634	
1	80.205.025		Pokrywa łożyska • Bearing cover	2	-	2	-	2	-	2	-	-	-	
2	54.51.14.44		Pierścień uszczelniający NBR 70-N 60x2 PN-90/M-73092 • Sealing ring	2	-	2	-	2	-	2	-	-	-	
3	54.28.01.26		Zawleczka S-Zn 4x50 PN-76/M-82001 • Split pin	2	-	2	-	2	-	2	-	-	-	
4	80.205.016		Nakrętka • Nut	2	-	2	-	2	-	2	-	-	-	
5	80.205.026		Podkładka • Washer	2	-	2	-	2	-	2	-	-	-	
6	54.32.01.12		Łożysko stożkowe 30305 PN-86/M-86220 • Taper roller bearing	2	-	2	-	2	-	2	-	-	-	
7	80.600.083		Nakrętka kulista M14x1,5-10 • Ball nut	12	-	12	-	12	-	12	-	-	-	
8	80.205.015		Pista koła przedniego • Front wheel hub	2	-	2	-	2	-	2	-	-	-	
9	80.600.191		Śruba M14x1,5 • Bolt	12	-	12	-	12	-	12	-	-	-	
10	54.32.01.11		Łożysko stożkowe 30309 PN-86/M-86220 • Taper roller bearing	2	-	2	-	2	-	2	-	-	-	
11	80.205.033		Pierścień uszczelniający A90x110x13 (DW) • Sealing ring	2	-	2	-	2	-	2	-	-	-	
12	80.205.014		Pierścień • Ring	2	-	2	-	2	-	2	-	-	-	
13	80.205.070		Zwrotnica kompletna lewa • LH side stub - axle	1	-	1	-	1	-	1	-	-	-	
14	80.205.080		Zwrotnica kompletna prawa • RH side stub - axle	1	-	1	-	1	-	1	-	-	-	
15	80.205.007		Zaślepka • Stopper	12	-	12	-	12	-	12	-	-	-	
16	80.271.052		Dźwignia lewa • LH side steering arm	1	-	1	-	1	-	1	-	-	-	a
17	80.271.051		Dźwignia prawa • RH side steering arm	1	-	1	-	1	-	1	-	-	-	a
18	54.61.21.10		Podkładka 13 Fe/Zn9c PN-82/M-82022 • Tab washer	8	-	8	-	8	-	8	-	-	-	
19	54.21.06.82		Śruba M12x1,25x40-10.9-B Fe/Zn9c PN-85/M-82105 • Bolt	4	-	4	-	4	-	4	-	-	-	
20	54.21.06.81		Śruba M12x1,25x30-10.9-B Fe/Zn9c PN-85/M-82105 • Bolt	4	-	4	-	4	-	4	-	-	-	
21	54.51.16.57		Pierścień uszczelniający NBR 80-N 59,2x5,7 PN-90/M-73092 • Sealing ring	2	-	2	-	2	-	2	-	-	-	
22	54.31.01.30		Łożysko 51109 PN-86/M-86260 • Bearing	2	-	2	-	2	-	2	-	-	-	
23	80.205.051		Tuleja • Bush	4	-	4	-	4	-	4	-	-	-	
24	80.205.010		Zwrotnica wysuwana kompletna • Retractable stub - axle	2	-	2	-	2	-	2	-	-	-	

Nr poz. (No)	Oznaczenie (Nf)	Nr poz. podzespołu (V)	Nazwa (Name)	Liczba sztuk w ciągniku (Q)										Uwagi (R)
				932	934	1032	1034	1132	1134	1232	1234	1434	1634	
25	54.63.02.02		Smarowniczka StB 1/8 Fe/Zn5c PN-76/M-86002 • Grease nipple	2	-	2	-	2	-	2	-	-	-	
26	80.205.011		Pokrywa • Cover	2	-	2	-	2	-	2	-	-	-	
27	80.205.012		Pokrywa uszczelniająca I • Sealing cover I	2	-	2	-	2	-	2	-	-	-	
28	54.61.12.10		Podkładka sprężysta Z 10,2 Fe/Zn9c PN-77/M-82008 • Spring washer	4	-	4	-	4	-	4	-	-	-	
29	54.21.06.80		Śruba M10x1,25x20-8.8-B Fe/Zn9c PN-85/M-82105 • Bolt	4	-	4	-	4	-	4	-	-	-	
30	88.276.001		Dźwignia prawa • RH side steering arm	1	-	1	-	1	-	1	-	-	-	b
31	88.276.002		Dźwignia lewa • LH side steering arm	1	-	1	-	1	-	1	-	-	-	b
32	80.205.034		Podkładka regulacyjna • Shim	x	-	x	-	x	-	x	-	-	-	

Uwagi:

„a" - dźwignia do ciągników z serwomechanizmem

„b" - dźwignia do ciągników z mechanizmem hydrostatycznym kierowania (cylinder)

Notes:

„a" - steering arm for tractors with power - assisted steering

„b" - for tractors with hydrostatic steering (ram cylinder)

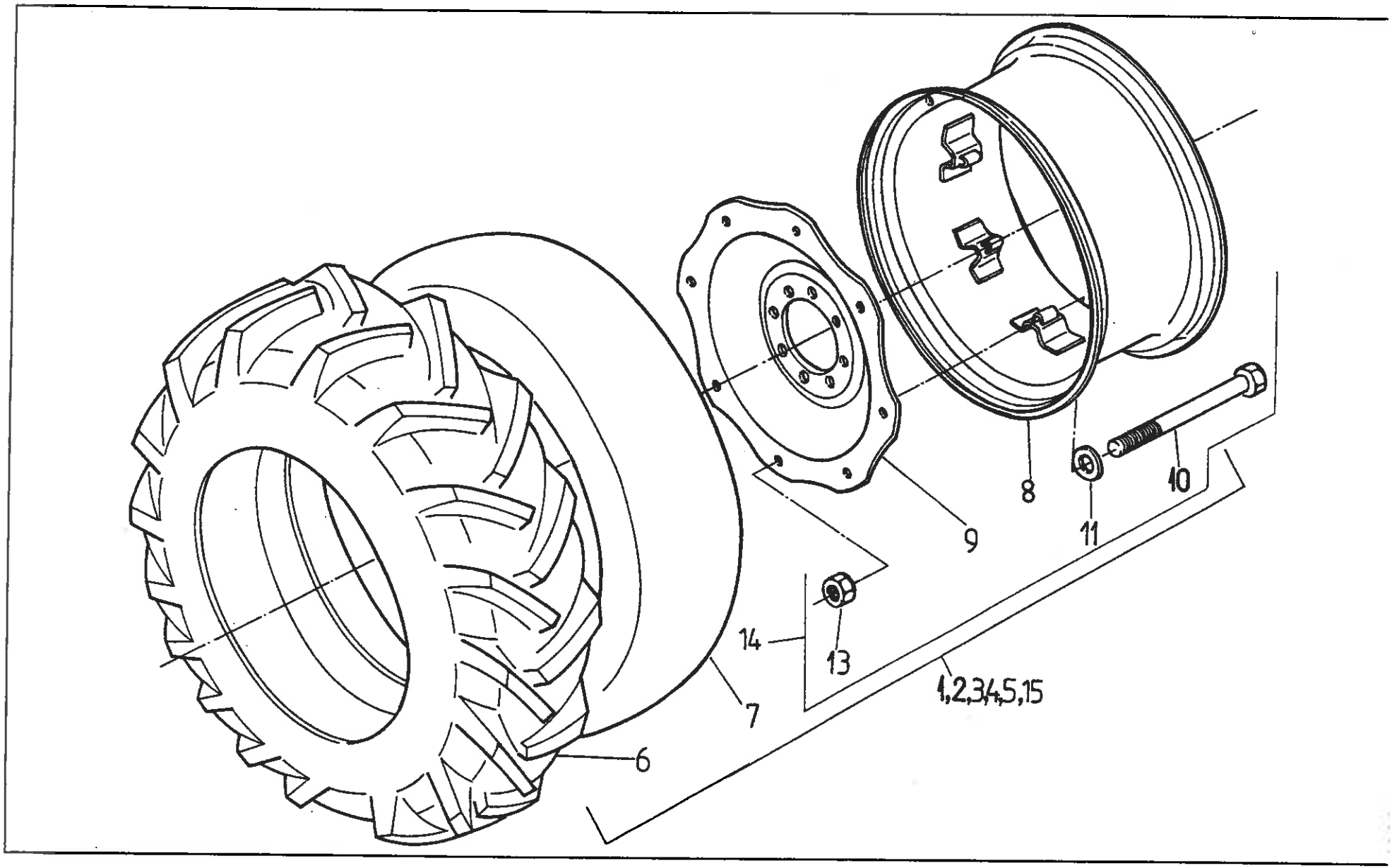
6
7
8
9
10
11
13
14
1,2,3,4,5,15

KOŁA TYLNE Z ROZSTAWEM STOPNIOWANYM 13,6/12-36, 16,9/14-38, 18,4/15-38, 16,9R38, 18,4R38, 18,4R34 (na żądanie)
• REAR WHEELS WITH STEPPED TRACK SETTING (on request)

Nr poz. (No)	Oznaczenie (Nr)	Nr poz. podzespołu (V)	Nazwa (Name)	Liczba sztuk w ciągniku (Q)										Uwagi (R)
				932	934	1032	1034	1132	1134	1232	1234	1434	1634	
1			Koło lewe, prawe 13,6/12-36 • LH/RH wheel 13,6/12-36	2	-	2	-	-	-	-	-	-	-	
2			Koło lewe, prawe 16,9/14-38 • LH/RH wheel 16,9/14-38	2	2	2	2	2	2	2	2	-	-	
3			Koło lewe, prawe 18,4/15-38 • LH/RH wheel 18,4/15-38	-	-	-	-	-	-	2	2	2	2	a
4			Koło lewe, prawe 16,9R38 • LH/RH wheel 16,9R38	2	2	2	2	2	2	2	2	-	-	
5			Koło lewe, prawe 18,4R38 • LH/RH wheel 18,4R38	-	-	-	-	-	-	2	2	2	2	
6	80.600.165	1	Opona 13,6/12-36 • Tyre	2	-	2	-	-	-	-	-	-	-	
6	83.214.904	2	Opona 16,9/14-38 • Tyre	2	2	2	2	2	2	2	2	-	-	
6	89.214.904	3	Opona 18,4/15-38 • Tyre	-	-	-	-	-	-	2	2	2	2	
6	83.215.904	4	Opona 16,9R38 • Tyre	2	2	2	2	2	2	2	2	-	-	
6	89.215.904	5	Opona 18,4R38 • Tyre	-	-	-	-	-	-	2	2	2	2	
6	54.33.03.04	15	Opona 18,4R34 ZN-89/MP-G/0-5 • Tyre	2	2	2	2	2	2	2	2	2	2	
7	80.211.903	1	Dętka 13,6/12-36 • Inner tube	2	-	2	-	-	-	-	-	-	-	
7	83.214.905	2,4	Dętka 16,9/14-38 • Inner tube	2	2	2	2	2	2	2	2	-	-	
7	89.214.905	3	Dętka 18,4/15-38 • Inner tube	-	-	-	-	-	-	2	2	2	2	
7	89.211.905	5	Dętka 18,4/15-38 • Inner tube	-	-	-	-	-	-	2	2	2	2	
7	54.53.02.20	15	Dętka 18,4-34 PN-85/C-94300.087 • Inner tube	2	2	2	2	2	2	2	2	2	2	
8	80.211.030	1	Obręcz kompletna W12x36 • Wheel rim assy	2	-	2	-	-	-	-	-	-	-	
8	83.211.910	2,3,4,5	Obręcz kompletna W15x38 • Wheel rim assy	2	2	2	2	2	2	2	2	2	2	
8	80.214.903	15	Obręcz kompletna W15Lx34 • Wheel rim assy	2	2	2	2	2	2	2	2	2	2	
9	80.211.911	1	Tarcza koła • Wheel disc	2	-	2	-	-	-	-	-	-	-	
9	80.214.902	2,3,4,5,15	Tarcza koła 15-34 • Wheel disc	2	2	2	2	2	2	2	2	2	2	
10	54.21.16.42	1,2,3,4,5,15	Śruba M16x1,5x110-10.9 B PN-85/M-82101 • Bolt	16	16	16	16	16	16	16	16	16	16	

Nr poz. (No)	Oznaczenie (Nf)	Nr poz. podzespołu (V)	Nazwa (Name)	Liczba sztuk w ciągniku (Q)										Uwagi (R)
				932	934	1032	1034	1132	1134	1232	1234	1434	1634	
11	80.211.002	1	Podkładka • Washer	16	-	16	-	-	-	-	-	-	-	
11	83.211.003	2,3,4,5,15	Podkładka • Washer	16	16	16	16	16	16	16	16	16	16	
13	54.23.03.48	1,2,3,4,5,15	Nakrętka M16x1,5-10-A PN-75/M-82144 • Nut	16	16	16	16	16	16	16	16	16	16	
14	87.215.909		Obręcz z tarczą dla kół 18,4R34 • Rim and disc	2	2	2	2	2	2	2	2	2	2	
15			Koło lewe, prawe 18,4R34 • LH/RH wheel 18,4R34	2	2	2	2	2	2	2	2	2	2	

Uwaga:

„a" - standard do ciągnika 1634

Poz.12. - nie wykorzystana

Note:

„a" - standard for tractor 1634

Item 12 - vacant

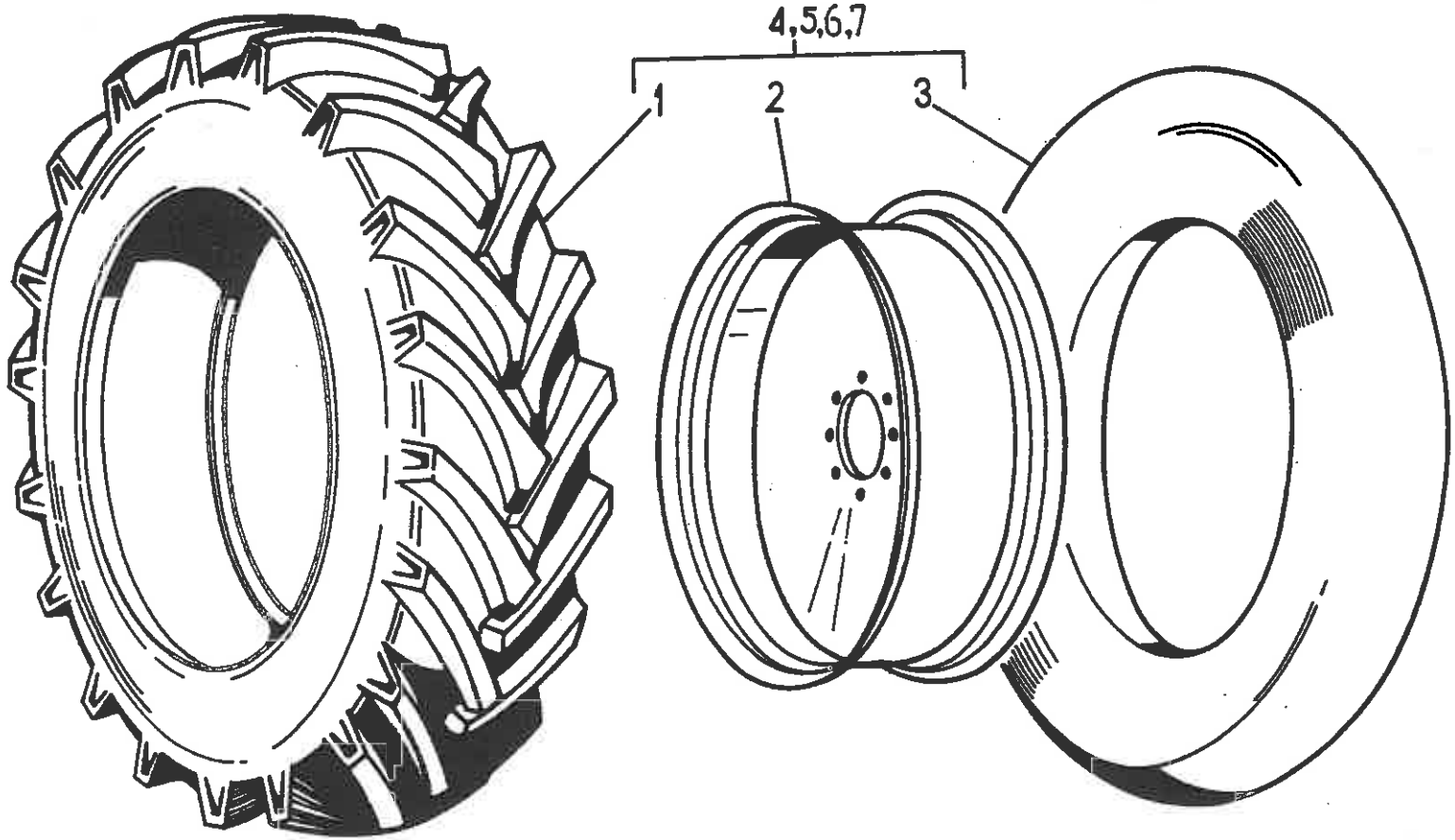
4,5,6,7
1
2
3

KOŁA TYLNE 20,8-38, 16,9/14-34, 18,4/15-34 (na żądanie)
• REAR WHEELS (on request)

Nr poz. (No)	Oznaczenie (Nr)	Nr poz. podzespołu (V)	Nazwa (Name)	Liczba sztuk w ciągniku (Q)										Uwagi (R)
				932	934	1032	1034	1132	1134	1232	1234	1434	1634	
1	54.53.03.04	7	Opona 18,4R34 ZN-89/MPG (0-5) • Tyre	2	2	2	2	2	2	2	2	2	2	
1	89.212.902	4	Opona 20,8-38 8 PR • Tyre	-	-	-	-	-	-	2	2	2	2	
1	80.213.903	5	Opona 16,9/14 - 34 PR • Tyre	2	2	2	2	-	-	-	-	-	-	
1	54.53.01.20	6	Opona 18,4/15-34 PN-85/C-94300 arkusz 052 • Tyre	2	2	2	2	2	2	2	2	2	2	
2	80.213.930	7	Koło tarczowe • Disc wheel	2	2	2	2	2	2	2	2	2	2	
2	89.212.901	4	Koło tarczowe W 16 L x 38 • Disc wheel	-	-	-	-	-	-	2	2	2	2	
2	80.213.930	5,6	Koło tarczowe W 15 L x 34 • Disc wheel	2	2	2	2	2	2	2	2	2	2	
3	89.212.903	4	Dętka 20,8 - 38 • Inner tube	-	-	-	-	-	-	2	2	2	2	
3	80.213.904	5	Dętka 16,9/14 - 34 • Inner tube	2	2	2	2	-	-	-	-	-	-	
3	54.53.02.20	6	Dętka 18,4/15-34 PN-85/6-94300 arkusz 078 • Inner tube	2	2	2	2	2	2	2	2	2	2	
3	54.53.02.20	7	Dętka 18,4-34 PN-85/c-94300.078 • Inner tube											
4	-		Koło prawe, lewe 20,8 - 38 • RH/LH wheel 20,8 - 38		-	-	-	-	-	2	2	2	2	
5	-		Koło prawe, lewe 16,9/14 - 34 • RH/LH wheel 16,9/14-34	2	2	2	2	-	-	-	-	-	-	
6	-		Koło prawe, lewe 18,4/15-34 • RH/LH wheel 18,4/15-34	2	2	2	2	2	2	2	2	2	2	
7	-		Koło prawe, lewe 18,4R34 • RH/LH wheel 18,4R34	2	2	2	2	2	2	2	2	2	2	

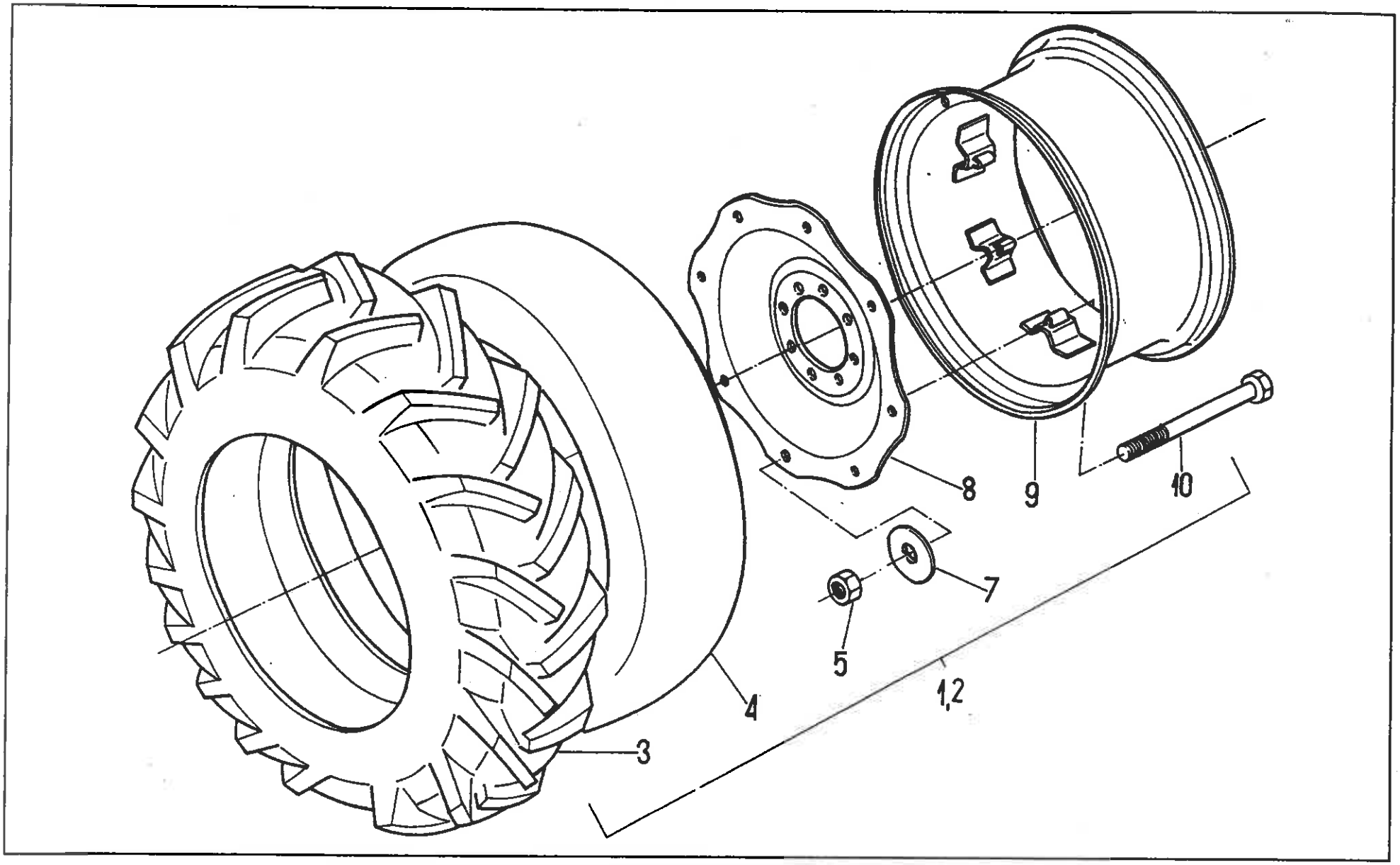
8
9
10
7
5
1,2
4
3

KOŁA TYLNE Z ROZSTAWEM STOPNIOWANYM 18,4/15-34
• REAR WHEELS WITH STEPPED TRACK SETTING

Nr poz. (No)	Oznaczenie (Nf)	Nr poz. podzespołu (V)	Nazwa (Name)	Liczba sztuk w ciągniku (Q)										Uwagi (R)
				932	934	1032	1034	1132	1134	1232	1234	1434	1634	
1	86.214.999		Koło tylne lewe 18,4/15-34 • LH side wheel	1	1	1	1	1	1	1	1	1	1	
2	86.214.989		Koło tylne prawe 18,4/15-34 • RH side wheel	1	1	1	1	1	1	1	1	1	1	
3	54.53.01.20	1,2	Opona 18,4/15-34 PN-85/c-94300 arkusz 052 • Tyre	2	2	2	2	2	2	2	2	2	2	
4	54.53.02.20	1,2	Dętka 18,4/15-34-T PN-85/c-94300 arkusz 078 • Inner tube	2	2	2	2	2	2	2	2	2	2	
5	54.23.03.48	1,2	Nakrętka M16x1,5-10-A PN-75/M-82144 • Nut	16	16	16	16	16	16	16	16	16	16	
7	88.267.003	1,2	Podkładka • Washer	16	16	16	16	16	16	16	16	16	16	
8	80.214.902	1,2	Tarcza koła • Wheel disc	2	2	2	2	2	2	2	2	2	2	
9	80.214.010	1,2	Obręcz kompletna W 15 L-34 • Wheel rim assy	2	2	2	2	2	2	2	2	2	2	
10	54.21.16.42	1,2	Śruba M 16x1,5 x 110 - 10,9-B PN-74/M-82101 • Bolt	16	16	16	16	16	16	16	16	16	16	

Uwaga:

Poz. 6 - nie wykorzystana

Note:

Item 6 - vacant

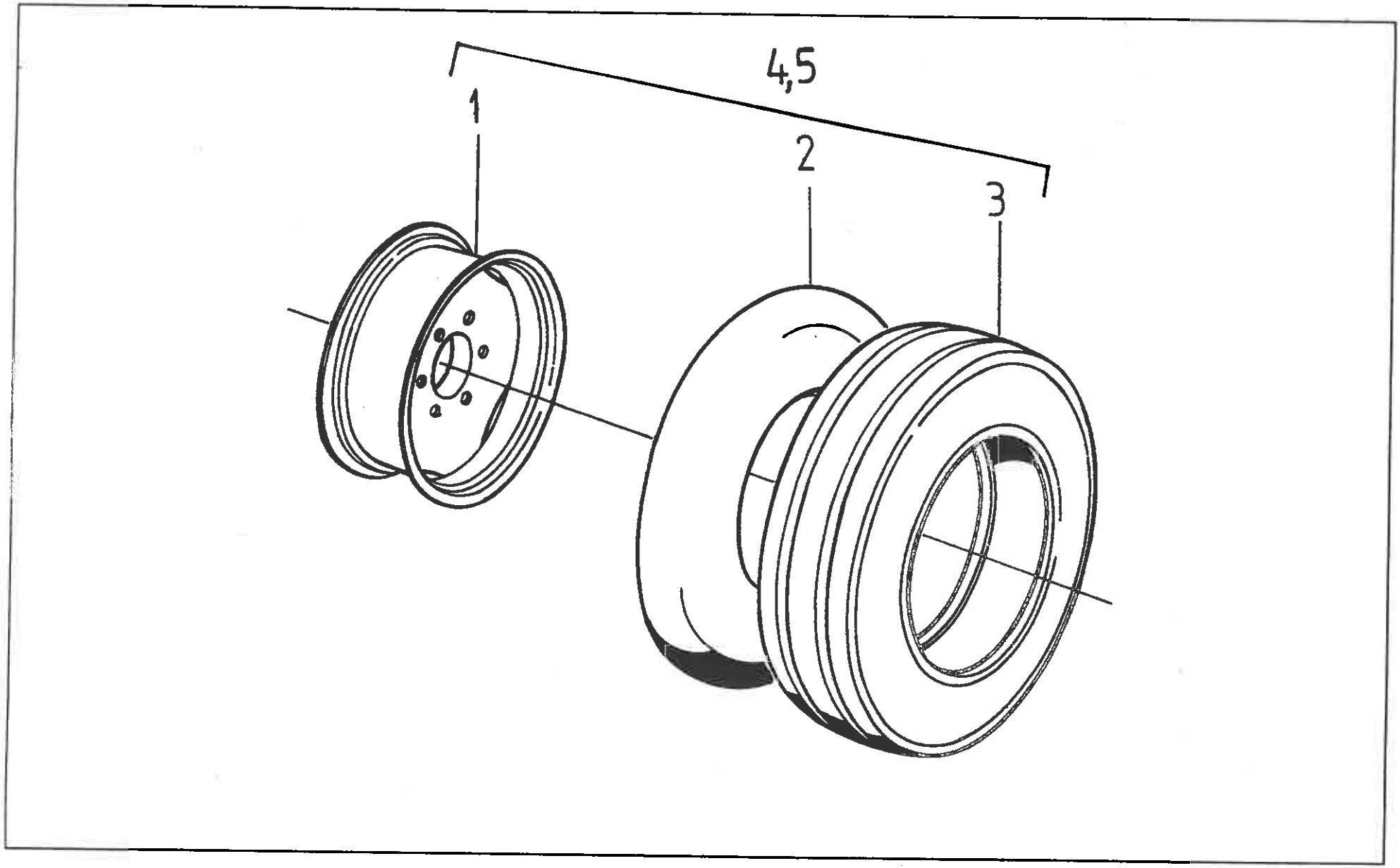
4,5
1
2
3

Nr poz. (No)	Oznaczenie (Nf)	Nr poz. podzespołu (V)	Nazwa (Name)	Liczba sztuk w ciągniku (Q)										Uwagi (R)
				932	934	1032	1034	1132	1134	1232	1234	1434	1634	
1	80.205.901	4	Tarcza z obręczą • Rim assy	2	-	2	-	2	-	2	-	-	-	
1	80.218.010	5	Tarcza z obręczą • Rim assy	2	-	2	-	2	-	2	-	-	-	z
2	54.53.02.09	4	Dętka 7,50-20 IG PG-M PN-85/C-94300 arkusz 078 • Tube	2	-	2	-	2	-	2	-	-	-	
2	54.53.02.31	5	Dętka 11,5 - 15 IGP5 Ø 16 PN-85/C-94300 arkusz 078 • Tube	2	-	2	-	2	-	2	-	-	-	z
3	54.53.01.09	4	Opona 7,50 - 20 6PR ANP-5I PN-85/C-94300 ark. 052 • Tyre	2	-	2	-	2	-	2	-	-	-	
3	54.53.07.02	5	Opona 11,5-15 6PR ANPI PN-85/C-94300 ark.052 • Tyre	2	-	2	-	2	-	2	-	-	-	z
4	-		Koło lewe, prawe 7,50 - 20 • LH/RH wheel	2	-	2	-	2	-	2	-	-	-	
5	-		Koło lewe, prawe 11,5 - 15 • LH/RH wheel	2	-	2	-	2	-	2	-	-	-	z

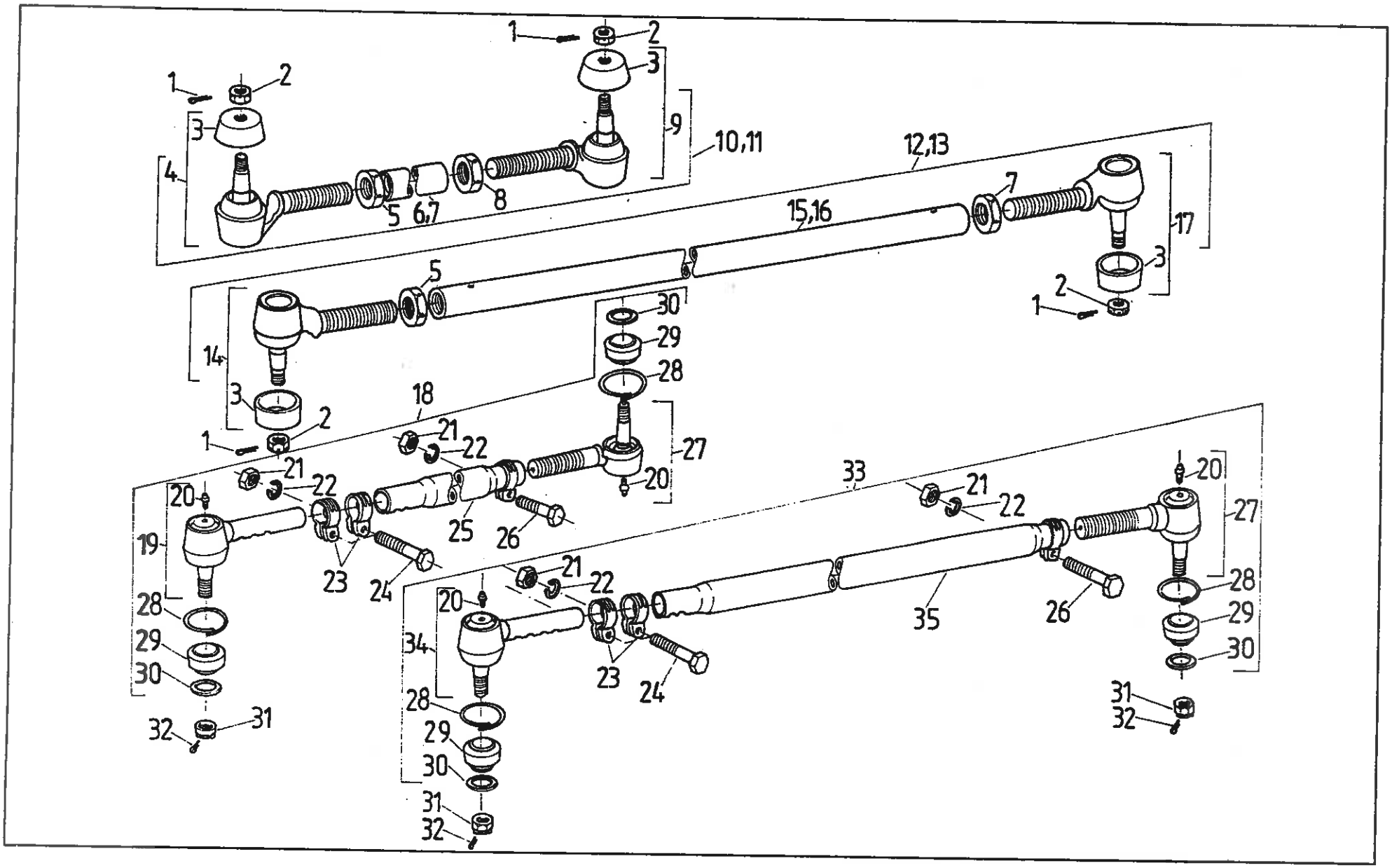
1
2
3
4
5
6,7
8
9
10,11
12,13
15,16
17
14
18
19
20
21
22
23
24
25
26
27
28
29
30
31
32
33
34
35

DRĄŻKI KIEROWNICZE • STEERING RODS

Nr poz. (No)	Oznaczenie (Nf)	Nr poz. podzespołu (V)	Nazwa (Name)	Liczba sztuk w ciągniku (Q)										Uwagi (R)
				932	934	1032	1034	1132	1134	1232	1234	1434	1634	
1	54.28.01.22		Zawleczka S-Zn4x36 PN-76/M-82001 • Split pin	-	4	-	4	-	4	-	4	4	4	a
1	54.28.01.22		Zawleczka S-Zn4x36 PN-76/M-82001 • Split pin	-	2	-	2	-	2	-	2	2	2	b
2	54.23.19.08		Nakrętka koronowa BM18x1,5-0,5-B PN-86/M-82159 • Castellated nut	-	4	-	4	-	4	-	4	4	4	a
2	54.23.19.18		Nakrętka koronowa BM18x1,5-0,5-B PN-86/M-82159 • Castellated nut	-	2	-	2	-	2	-	2	2	2	b
3	83.221.010	4,9,14,17	Osłona • Cup	-	1	-	1	-	1	-	1	1	1	c
3	83.221.020	4,9,14,17	Osłona • Cup	-	1	-	1	-	1	-	1	1	1	c
4	83.221.009	10,11	Przegub kulowy I • Ball joint I	-	1	-	1	-	1	-	1	1	1	
5	54.23.13.48	10,11, 12,13	Nakrętka sześciokątna M27x2-5-B PN-86/M-82144 • Nut	-	1	-	1	-	1	-	1	1	1	
6	83.221.016	10	Drążek kierowniczy • Steering rod	-	1	-	1	-	1	-	1	1	1	
7	86.221.001	11	Drążek kierowniczy • Steering rod	-	-	-	-	-	-	-	1	1	1	
8	54.23.13.47	10,11, 12,13	Nakrętka sześciokątna M27x2LH-5-B PN-86/M-82144 • Nut	-	1	-	1	-	1	-	1	1	1	
9	83.221.019	10,11	Przegub kulowy lewy • LH side ball joint	-	1	-	1	-	1	-	1	1	1	
10	83.221.999		Drążek kierowniczy kompletny • Steering rod assy	-	1	-	1	-	1	-	1	1	1	a
11	86.221.999		Drążek kierowniczy kompletny • Steering rod assy	-	-	-	-	-	-	-	1	1	1	a,z
12	83.221.989		Drążek kierowniczy kompletny • Steering rod assy	-	1	-	1	-	1	-	1	1	1	a,b
13	86.221.989		Drążek kierowniczy kompletny • Steering rod assy	-	-	-	-	-	-	-	1	1	1	a,b,z
14	83.221.029	12,13	Przegub kulowy prawy II • RH side ball joint II	-	1	-	1	-	1	-	1	1	1	
15	83.221.017	12	Drążek poprzeczny • Tie rod	-	1	-	1	-	1	-	1	1	1	
16	86.221.002	13	Drążek poprzeczny • Tie rod	-	-	-	-	-	-	-	1	1	1	
17	83.221.039	12,13	Przegub kulowy lewy II • LH side ball joint II	-	1	-	1	-	1	-	1	1	1	
18	80.220.999		Drążek poprzeczny kompletny • Tie rod assy	2	-	2	-	2	-	2	-	-	-	a
19	80.220.029	18	Przegub kulowy I • Ball joint I	1	-	1	-	1	-	1	-	-	-	

Nr poz. (No)	Oznaczenie (Nf)	Nr poz. podzespołu (V)	Nazwa (Name)	Liczba sztuk w ciągniku (Q)										Uwagi (R)
				932	934	1032	1034	1132	1134	1232	1234	1434	1634	
20	54.63.04.02	19,27, 34	Smarowniczka St M6x1-90° PN-76/M-86003 • Greaser nipple	1	-	1	-	1	-	1	-	-	-	
21	54.23.13.03	18,33	Nakrętka M8-8-B PN-86/M-82144 • Nut	3	-	3	-	3	-	3	-	-	-	
22	54.61.12.09	18,33	Podkładka sprężysta Z 8,2 Fe/Zn9c PN-77/M-82008 • Spring washer	3	-	3	-	3	-	3	-	-	-	
23	80.220.033	18,33	Obejma I • Clamp I	2	-	2	-	2	-	2	-	-	-	
24	54.21.15.33	18,33	Śruba M8x50-8,8-B PN-85/M-82101 • Bolt	2	-	2	-	2	-	2	-	-	-	
25	80.220.030	18	Drążek poprzeczny • Tie rod	1	-	1	-	1	-	1	-	-	-	
26	54.21.21.39	18,33	Śruba M8x35-8,8-B PN-85/M-82101 • Bolt	1	-	1	-	1	-	1	-	-	-	
27	80.220.019	18,33	Przegub kulowy II • Ball joint II	1	-	1	-	1	-	1	-	-	-	
28	80.220.015	18,33	Pierścień • Ring	2	-	2	-	2	-	2	-	-	-	
29	80.220.014	18,33	Osłona • Cup	2	-	2	-	2	-	2	-	-	-	
30	80.220.016	18,33	Pierścień • Ring	2	-	2	-	2	-	2	-	-	-	
31	54.23.19.07		Nakrętka BM16x1,5-0.6-B PN-86/M-82159 • Nut	4	-	4	-	4	-	4	-	-	-	a
31	54.23.19.07		Nakrętka BM16x1,5-0.6-B PN-86/M-82159 • Nut	2	-	2	-	2	-	2	-	-	-	b
32	54.28.01.21		Zawleczka S-Zn 4x32 PN-76/M-82001 • Split pin	4	-	4	-	4	-	4	-	-	-	a
32	54.28.01.21		Zawleczka S-Zn 4x32 PN-76/M-82001 • Split pin	2	-	2	-	2	-	2	-	-	-	b
33	84.220.999		Drążek poprzeczny kompletny • Tie rod assy	1	-	1	-	1	-	1	-	-	-	b
34	84.220.029	33	Przegub kulowy I • Ball joint I	1	-	1	-	1	-	1	-	-	-	
34	84.220.030	33	Drążek poprzeczny • Tie rod	1	-	1	-	1	-	1	-	-	-	

Nr poz. (No)	Oznaczenie (Nr)	Nr poz. podzespołu (V)	Nazwa (Name)	Liczba sztuk w ciągniku (Q)										Uwagi (R)
				932	934	1032	1034	1132	1134	1232	1234	1434	1634	

Uwagi:

„a" - do ciągników z serwomechanizmen (na żądanie)

„b" - do ciągników z mechanizmem hydrostatycznym kierowania (cylinder)

„c" - pozycje wzajemnie alternatywne

„Z" - na żądanie do rozstawu kół 1900 i 2000

Notes:

„a" - for tractors with power - assisted steering (on request)

„b" - for tractors with hydrostatic steering (ram cylinder)

„c" - alternative use

„d" - for wheel tracks: 1900 and 2000 - on request

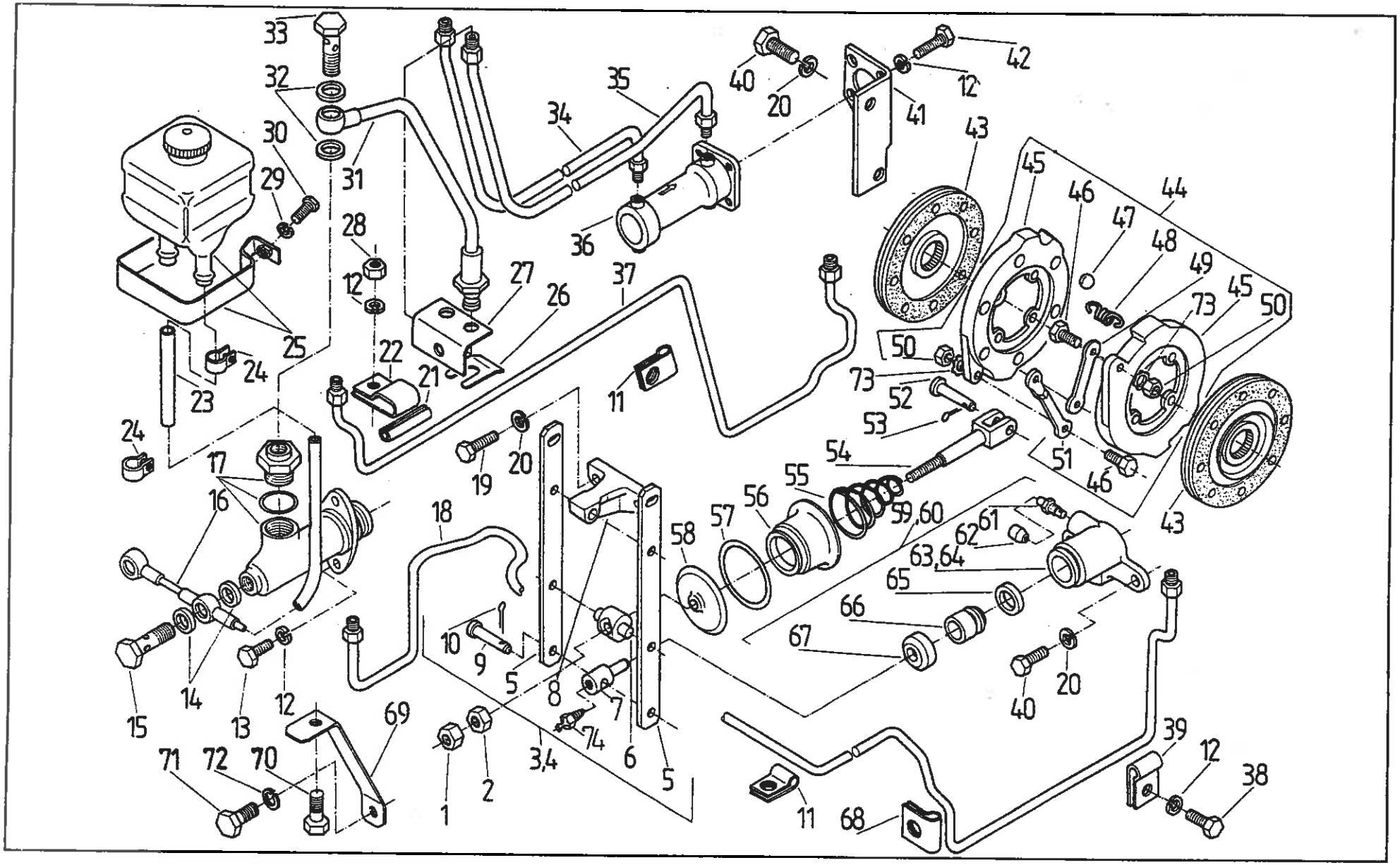
33
32
30
29
31
28
12
25
24
23
24
17
16
15
14
13
12
71
72
70
69
34
35
36
27
26
37
22
21
11
19
20
18
10
9
5
8
7
3,4
74
6
5
1
2
40
20
41
42
12
43
45
46
47
44
48
49
45
73
50
50
73
52
53
54
51
46
43
55
56
57
58
59,60
61
62
63,64
65
66
67
40
20
39
12
38
11
68

Nr poz. (No)	Oznaczenie (Nf)	Nr poz. podzespołu (V)	Nazwa (Name)	Liczba sztuk w ciągniku (Q)										Uwagi (R)
				932	934	1032	1034	1132	1134	1232	1234	1434	1634	
1	54.23.13.14		Nakrętka M12x1,25-5-B Fe/zn5 PN-86/M-82144 • Nut	2	2	2	2	2	2	2	2	2	2	
2	80.227.056		Nakrętka • Nut	2	2	2	2	2	2	2	2	2	2	
3	86.227.999		Cięgło hamulca prawe • RH pull-rod	1	1	1	1	1	1	1	1	1	1	
4	86.227.979		Cięgło hamulca lewe • LH pull-rod	1	1	1	1	1	1	1	1	1	1	
5	80.227.025	3,4	Cięgło • Pull-rod	4	4	4	4	4	4	4	4	4	4	
6	80.227.093	3,4	Sworzeń • Pin	2	2	2	2	2	2	2	2	2	2	
7	83.227.004	3,4	Trzpień • Stem	2	2	2	2	2	2	2	2	2	2	
8	80.227.017	3,4	Wspornik • Bracket	2	2	2	2	2	2	2	2	2	2	
9	54.66.03.90	3,4	Sworzeń 14x55/47-5,8 PN-63/M-83002 • Pin	4	4	4	4	4	4	4	4	4	4	
10	54.28.01.19	3,4	Zawleczka S4x22 PN-76/M-82001 • Split pin	4	4	4	4	4	4	4	4	4	4	
11	80.227.054		Uchwyt II • Pipe holder	2	2	2	2	2	2	2	2	2	2	
12	54.61.12.09		Podkładka Z8,2 Fe/ZN5 PN-77/M-82008 • Washer	10	10	10	10	10	10	10	10	10	10	
13	54.21.06.15		Śruba M8x28-5,6-B Fe/Zn20 PN-85/M-82105 • Bolt	4	4	4	4	4	4	4	4	4	4	
14	54.61.25.10		Pierścień uszczelniający 12x16 ZN-76/MPC/06-03126.2 • Seal ring	4	4	4	4	4	4	4	4	4	4	
15	64.801004		Śruba M12x1 • Bolt	2	2	2	2	2	2	2	2	2	2	
16	86.227.020		Przewód do zbiornika • Reservoir pipe	1	1	1	1	1	1	1	1	1	1	
17	86.227.923		Cylinder główny • Master cylinder	2	2	2	2	2	2	2	2	2	2	
18	86.227.050		Rurka lewego cylindra • Master cylinder pipe, LH	1	1	1	1	1	1	1	1	1	1	
19	54.21.06.16		Śruba M10x25-5,6-B Fe/Zn5 PN-85/M-82105 • Bolt	4	4	4	4	4	4	4	4	4	4	
20	54.61.12.10		Podkładka Z10,2 Fe/Zn5 PN-77/M-82008 • Washer	10	10	10	10	10	10	10	10	10	10	
21	80.227.055		Wkładka • Insert	7	7	7	7	7	7	7	7	7	7	
22	86.227.021		Uchwyt • Pipe holder	1	1	1	1	1	1	1	1	1	1	
23	83.296.014		Przewód gumowy • Hose	1	1	1	1	1	1	1	1	1	1	
24	83.227.019		Opaska • Clamping band	2	2	2	2	2	2	2	2	2	2	

Nr poz. (No)	Oznaczenie (Nf)	Nr poz. podzespołu (V)	Nazwa (Name)	Liczba sztuk w ciągniku (Q)										Uwagi (R)
				932	934	1032	1034	1132	1134	1232	1234	1434	1634	
25	86.227.902		Zbiornik wyrównawczy • Compensator reservoir	1	1	1	1	1	1	1	1	1	1	
26	64.801002		Uchwyt przewodów hamulcowych 12 • Pipe holder	2	2	2	2	2	2	2	2	2	2	
27	86.227.005		Wspornik • Bracket	1	1	1	1	1	1	1	1	1	1	
28	54.23.13.10		Nakrętka M8-5-B Fe/ZN5 PN-86/M-82144 • Nut	1	1	1	1	1	1	1	1	1	1	
29	54.61.12.07		Podkładka sprężysta Z6,1 Fe/Zn5 PN-77/M82008 • Spring washer	2	2	2	2	2	2	2	2	2	2	
30	54.21.07.06		Śruba M6x12-B-5,6 Fe/Zn5 PN-85/M82105 • Bolt	2	2	2	2	2	2	2	2	2	2	
31	86.227.904		Przewód hamulcowy • Brake pipe	2	2	2	2	2	2	2	2	2	2	
32	54.61.25.06		Pierścień uszczelniający 10x14 Zn76/MPC/06-03126.2 • Seal ring	4	4	4	4	4	4	4	4	4	4	
33	64.801003		Śruba M10x1 • Bolt	2	2	2	2	2	2	2	2	2	2	
34	86.227.060		Rurka prawa • RH pipe	1	1	1	1	1	1	1	1	1	1	
35	86.227.070		Rurka lewa • LH pipe	1	1	1	1	1	1	1	1	1	1	
36	86.227.901		Wyrównywacz ciśnienia • Pressure equalizer	1	1	1	1	1	1	1	1	1	1	
37	86.227.040		Przewód prawego cylindra • Master cylinder pipe, RH	1	1	1	1	1	1	1	1	1	1	
38	54.21.07.14		Śruba M8x14-5,6-B Fe/Zn5 PN-85/M-82105 • Bolt	1	1	1	1	1	1	1	1	1	1	
39	80.227.083		Uchwyt • Holder	1	1	1	1	1	1	1	1	1	1	
40	54.21.06.09		Śruba M10x20-5,6-B Fe/Zn20 PN-85/M-82105 • Bolt	6	6	6	6	6	6	6	6	6	6	
41	86.227.030		Wspornik wyrównywacza • Equalizer bracket	1	1	1	1	1	1	1	1	1	1	
42	54.21.06.28		Śruba M8x18-5,6-B Fe/Zn5 PN-85/M-82105 • Bolt	4	4	4	4	4	4	4	4	4	4	
43	80.227.010		Tarcza hamulcowa z nakładką • Brake disc with lining	4	4	4	4	4	4	4	4	4	4	
44	80.227.009		Hamulec tarczowy 9"x6" • Disc brake	2	2	2	2	2	2	2	2	2	2	
45	80.227.001	44	Tarcza dociskowa • Pressure disc	4	4	4	4	4	4	4	4	4	4	
46	80.227.004	44	Śruba • Bolt	4	4	4	4	4	4	4	4	4	4	
47	54.36.01.30	44	Kulka 7/8" III PN-64/M86452 • Ball	12	12	12	12	12	12	12	12	12	12	
48	80.227.005	44	Sprężyna • Spring	8	8	8	8	8	8	8	8	8	8	

Nr poz. (No)	Oznaczenie (Nf)	Nr poz. podzespołu (V)	Nazwa (Name)	Liczba sztuk w ciągniku (Q)										Uwagi (R)
				932	934	1032	1034	1132	1134	1232	1234	1434	1634	
49	80.227.002	44	Dźwignia • Lever	2	2	2	2	2	2	2	2	2	2	
50	54.23.15.10	44	Nakrętka M10x1,25-5,6 PN-58/M82153 • Nut	4	4	4	4	4	4	4	4	4	4	
51	80.227.003	44	Cięgło • Pull rod	4	4	4	4	4	4	4	4	4	4	
52	80.227.007		Sworzeń • Pin	2	2	2	2	2	2	2	2	2	2	
53	54.28.01.19		Zawleczka 4x22-S-Zn PN-76/M82001 • Split pin	2	2	2	2	2	2	2	2	2	2	
54	80.227.006		Cięgło • Pull rod	2	2	2	2	2	2	2	2	2	2	
55	80.227.015		Sprężyna • Spring	2	2	2	2	2	2	2	2	2	2	
56	80.227.068		Miska • Cup	2	2	2	2	2	2	2	2	2	2	
57	54.51.03.06		Pierścień uszczelniający 69,2x5,7 PN-60/M-86961 • Seal ring	2	2	2	2	2	2	2	2	2	2	
58	80.227.067		Osłona • Guard	2	2	2	2	2	2	2	2	2	2	
59	83.227.911		Cylinderek hamulcowy lewy kompletny • LH brake cylinder assy	1	1	1	1	1	1	1	1	1	1	
60	83.227.912		Cylinderek hamulcowy prawy kompletny • RH brake cylinder assy	1	1	1	1	1	1	1	1	1	1	
61	80.600.081	59,60	Zawór odpowietrzający • Bleed valve	2	2	2	2	2	2	2	2	2	2	
62	80.600.082	59,60	Kołpak • Cap	2	2	2	2	2	2	2	2	2	2	
63	83.227.001	59	Cylinderek hamulca lewego • LH brake cylinder	1	1	1	1	1	1	1	1	1	1	
64	83.227.002	60	Cylinderek hamulca prawego • RH brake cylinder	1	1	1	1	1	1	1	1	1	1	
65	93.227.011	59,60	Pierścień uszczelniający • Seal ring	2	2	2	2	2	2	2	2	2	2	
66	83.227.103	59,60	Tłok • Piston	2	2	2	2	2	2	2	2	2	2	
67	80.227.024	59,60	Osłona • Gaiter	2	2	2	2	2	2	2	2	2	2	
68	80.227.057		Uchwyt I • Holder	1	1	1	1	1	1	1	1	1	1	
69	86.227.026		Wspornik • Bracket	1	1	1	1	1	1	1	1	1	1	Z
70	54.21.07.14		Śruba M8x14-5,6-B PN-85/M-82105 • Bolt	1	1	1	1	1	1	1	1	1	1	Z
71	54.21.06.09		Śruba M10x20-5,6-B PN-85/M82105 • Bolt	1	1	1	1	1	1	1	1	1	1	Z
72	54.61.12.10		Podkładka z 10,2 PN-77/M-82008 • Washer	1	1	1	1	1	1	1	1	1	1	Z

Nr poz. (No)	Oznaczenie (Nf)	Nr poz. podzespołu (V)	Nazwa (Name)	Liczba sztuk w ciągniku (Q)										Uwagi (R)
				932	934	1032	1034	1132	1134	1232	1234	1434	1634	
73	54.61.14.10	44	Podkładka sprężysta ząbkowana 10,5 PN-82/M-82024 • Spring washer	2	2	2	2	2	2	2	2	2	2	
74	54.63.04.02	3,4	Smarowniczka St M6 PN-76/M-86003 • Grease nipple	2	2	2	2	2	2	2	2	2	2	

Uwaga:

Z - do ciągników bez sterowania hamulcami pneumatycznymi

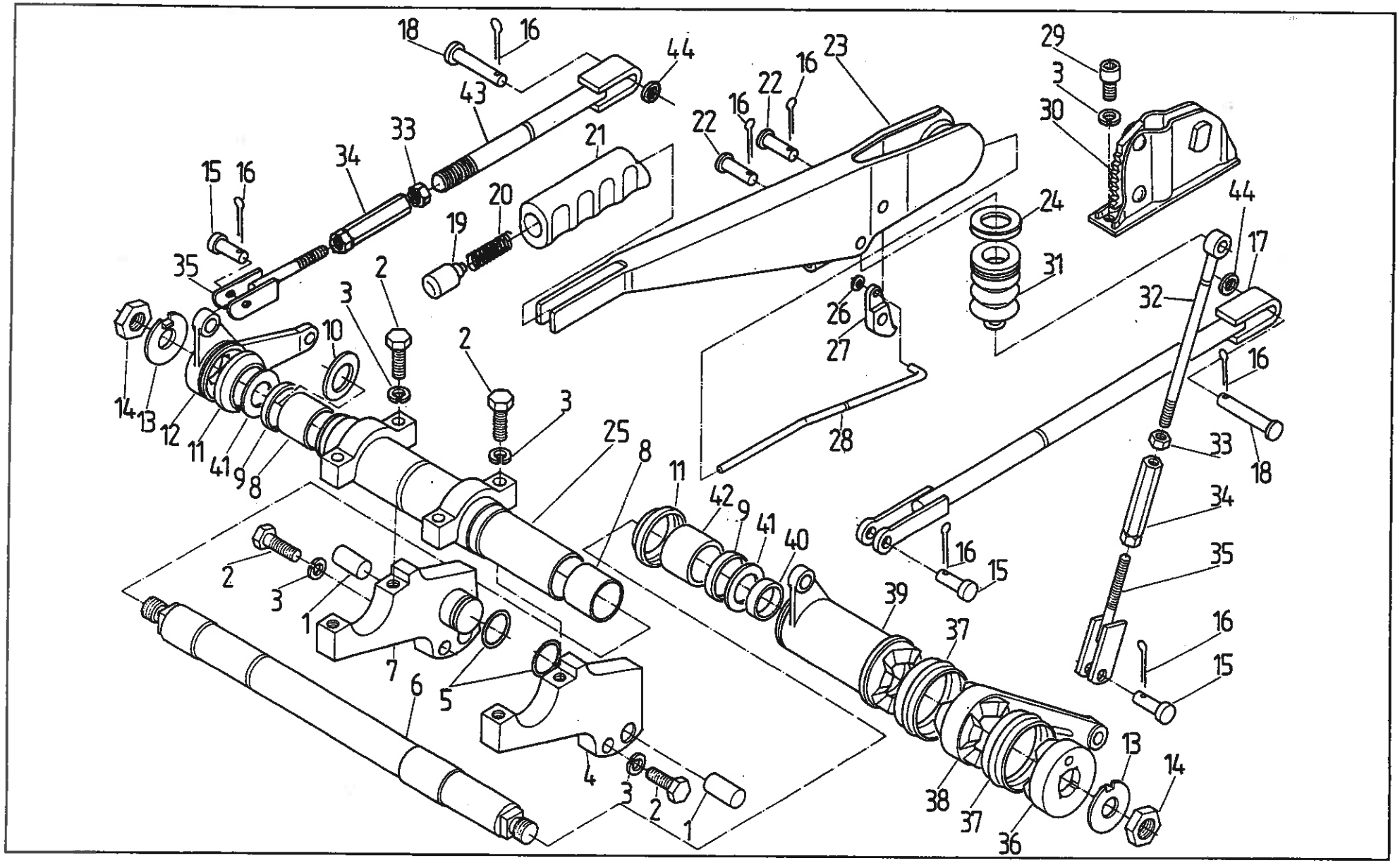
18
16
44
43
33
34
21
15
16
20
19
35
2
3
10
14
13
12
11
41
9
8
25
2
3
1
7
6
5
4
3
2
1
22
16
22
16
23
29
3
30
24
31
26
27
28
44
17
32
16
33
18
34
35
16
15
39
37
16
15
13
14
38
37
36
42
9
41
40
11
8

Nr poz. (No)	Oznaczenie (Nr)	Nr poz. podzespołu (V)	Nazwa (Name)	Liczba sztuk w ciągniku (Q)										Uwagi (R)
				932	934	1032	1034	1132	1134	1232	1234	1434	1634	
1	54.27.01.72		Kołek walcowy 16n6X30 PN-89/M-85021 • Cylindrical dowel	2	2	2	2	2	2	2	2	2	2	
2	54.21.21.28		Śruba M10x35-5,6-B PN-85/M-82101 • Bolt	6	6	6	6	6	6	6	6	6	6	
3	54.61.03.12		Podkładka 10,2 PN-77/M-82008 • Washer	8	8	8	8	8	8	8	8	8	8	
4	80.640.020		Wspornik lewy kompletny • LH side bracket assy	1	1	1	1	1	1	1	1	1	1	
5	54.51.16.47		Pierścień uszczelniający 1-80-II 25,3x2,4 PN-80/M-73092 • Seal ring	2	2	2	2	2	2	2	2	2	2	
6	64.012979		Wałek • Shaft	1	1	1	1	1	1	1	1	1	1	
7	80.640.010		Wspornik prawy kompletny • RH side bracket assy	1	1	1	1	1	1	1	1	1	1	
8	64.013073		Łożysko samosmarowne 30x30 • Self-lubricating bearing	2	2	2	2	2	2	2	2	2	2	
9	64.014245		Pierścień • Ring	2	2	2	2	2	2	2	2	2	2	
10	64.016990		Pierścień • Ring	x	x	x	x	x	x	x	x	x	x	
11	64.012983		Osłona • Cup	2	2	2	2	2	2	2	2	2	2	
12	64.012980		Dźwignia II • Lever II	1	1	1	1	1	1	1	1	1	1	
13	54.61.05.11		Podkładka 19 PN-82/M-82011 • Washer	2	2	2	2	2	2	2	2	2	2	
14	54.23.06.20		Nakrętka M18x1,5-0,5-A PN-86/M-82153 • Nut	2	2	2	2	2	2	2	2	2	2	
15	54.66.03.68		Sworzeń 10x25/22-5,8 PN-63/M-83002 • Pin	3	3	3	3	3	3	3	3	3	3	
16	54.28.01.34		Zawleczka S-Zn 2,5x18 PN-76/M-82001 • Split pin	7	7	7	7	7	7	7	7	7	7	
17	64.902204		Cięgło kompletne III • Pull-rod III assy	1	1	1	1	1	1	1	1	1	1	
18	54.66.03.85		Sworzeń 10x55/50-5,8 PN-63/M-82002 • Pin	2	2	2	2	2	2	2	2	2	2	
19	64.013006		Przycisk • Push button	1	1	1	1	1	1	1	1	1	1	
20	64.013056		Sprężyna • Spring	1	1	1	1	1	1	1	1	1	1	
21	64.013005		Rękojeść • Handle	1	1	1	1	1	1	1	1	1	1	
22	54.66.02.18		Sworzeń 10x35/27-5,8 PN-63/M-83002 • Pin	2	2	2	2	2	2	2	2	2	2	
23	64.902217		Dźwignia spawana • Steering arm	1	1	1	1	1	1	1	1	1	1	
24	64.903094		Podkładka kompletna • Washer assy	1	1	1	1	1	1	1	1	1	1	

Nr poz. (No)	Oznaczenie (Nf)	Nr poz. podzespołu (V)	Nazwa (Name)	Liczba sztuk w ciągniku (Q)										Uwagi (R)
				932	934	1032	1034	1132	1134	1232	1234	1434	1634	
25	80.640.050		Tuleja • Sleeve	1	1	1	1	1	1	1	1	1	1	
26	54.62.04.50		Pierścień osadczy sprężynujący z 5 PN-81/M-85111 • Circlip	1	1	1	1	1	1	1	1	1	1	
27	64.013042		Zapadka • Ratchet	1	1	1	1	1	1	1	1	1	1	
28	64.013058		Cięgło • Pull-rod	1	1	1	1	1	1	1	1	1	1	
29	54.21.26.35		Śruba M10x20-8,8-A PN-87/M-82302 • Bolt	2	2	2	2	2	2	2	2	2	2	
30	64.902192		Wspornik • Bracket	1	1	1	1	1	1	1	1	1	1	
31	64.010306		Osłona • Cup	1	1	1	1	1	1	1	1	1	1	
32	64.902221		Cięgło kompletne I • Pull-rod I assy	1.	1.	1.	1	1	1	1	1	1	1	
33	54.23.13.10		Nakrętka M8-5-B • Nut	1	1	1	1	1	1	1	1	1	1	
34	64.013064		Nakrętka • Nut	2	2	2	2	2	2	2	2	2	2	
35	64.902220		Cięgło kompletne II • Pull-rod II assy	2	2	2	2	2	2	2	2	2	2	
36	64.013002		Obejma I • Clamp I	2	2	2	2	2	2	2	2	2	2	
37	64.012984		Osłona II • Cup II	2	2	2	2	2	2	2	2	2	2	
38	64.013004		Dźwignia I • Lever I	1	1	1	1	1	1	1	1	1	1	
39	64.902207		Dźwignia zębata • Lever, rack	1	1	1	1	1	1	1	1	1	1	
40	64.016455		Łożysko samosmarowane ∅ 30x15 • Self-lubricating bearing	1	1	1	1	1	1	1	1	1	1	
41	64.013066		Pierścień oporowy I • Thrust ring I	2	2	2	2	2	2	2	2	2	2	
42	64.013072		Łożysko samosmarowane ∅ 40x10 • Self-lubricating bearing	1	1	1	1	1	1	1	1	1	1	
43	80.640.080		Cięgło kompletne IV • Pull-rod IV assy	1	1	1	1	1	1	1	1	1	1	
44	54.61.01.08		Podkładka K10,5 PN-78/M-82006 • Washer	2	2	2	2	2	2	2	2	2	2	

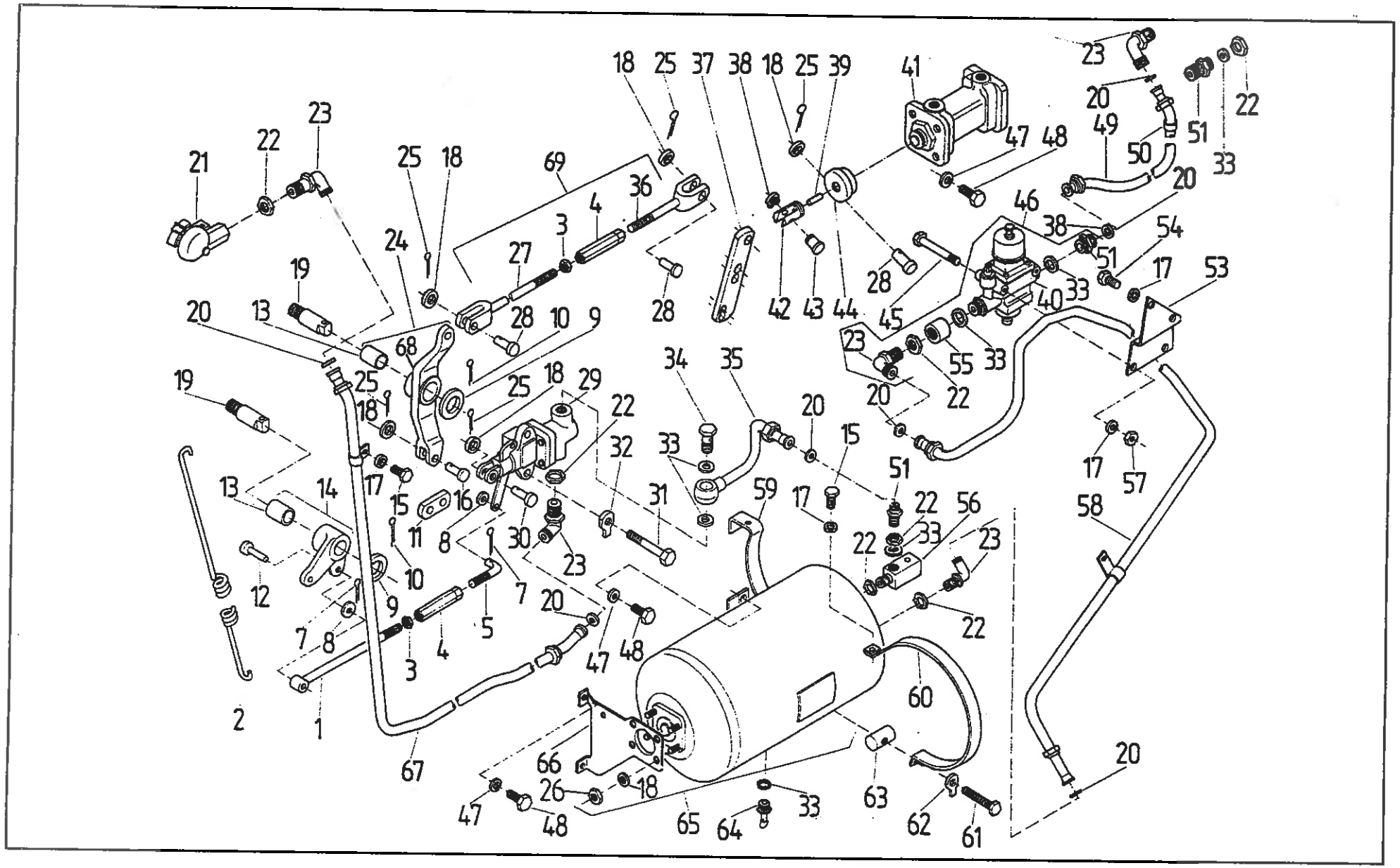

STEROWANIE HAMULCAMI PNEUMATYCZNYMI
• PNEUMATIC BRAKE CONTROL SYSTEM

Nr poz. (No)	Oznaczenie (Nr)	Nr poz. podzespołu (V)	Nazwa (Name)	Liczba sztuk w ciągniku (Q)										Uwagi (R)
				932	934	1032	1034	1132	1134	1232	1234	1434	1634	
1	80.235.016		Cięgło II • Pull-rod II	1	1	1	1	1	1	1	1	1	1	
2	64.011997		Sprężyna • Spring	1	1	1	1	1	1	1	1	1	1	
3	54.23.03.13	69	Nakrętka M8-5-A PN-75/M-82144 • Nut	2	2	2	2	2	2	2	2	2	2	
4	80.235.801	69	Nakrętka regulacyjna • Nut	2	2	2	2	2	2	2	2	2	2	
5	80.235.022		Cięgło IV •Pull-rod IV	1	1	1	1	1	1	1	1	1	1	
6	54.28.01.03		Zawleczka S-Zn-2x14 PN-76/M-82001 • Split pin	2	2	2	2	2	2	2	2	2	2	
7	54.61.01.07		Podkładka okrągła K 8,4 Fe/Zn 9c PN-78/M-82006 •Washer	2	2	2	2	2	2	2	2	2	2	
8	54.61.01.18		Podkładka okrągła K 21 Fe/Zn 9c PN-78/M-82006 •Washer	2	2	2	2	2	2	2	2	2	2	
9	54.28.01.21		Zawleczka S-Zn-4x32 PN-76/M-82001 • Split pin	2	2	2	2	2	2	2	2	2	2	
10	84.235.007		Cięgło II • Pull rod	1	1	1	1	1	1	1	1	1	1	
11	54.66.03.65		Sworzeń 8x25x21,5-5,8 PN-63/M-83002 • Pin	1	1	1	1	1	1	1	1	1	1	
12	80.235.004	14,24	Tulejka • Sleeve	2	2	2	2	2	2	2	2	2	2	
13	80.235.049		Dźwignia kompletna IV • Lever assy IV	1	1	1	1	1	1	1	1	1	1	
14	54.21.04.02		Śruba M8x14-8,8-B PN-85/M-82105 • Bolt	2	2	2	2	2	2	2	2	2	2	
15	54.66.03.12		Sworzeń 10x36x32 PN-63/M-83002 • Pin	1	1	1	1	1	1	1	1	1	1	
16	54.61.03.10		Podkładka sprężysta 8,2 Fe/Znn 9c PN-77/M-82008 • Spring washer	6	6	6	6	6	6	6	6	6	6	
17	54.61.01.08		Podkładka okrągła K 10,5 Fe/Zn 9c PN-78/M-82006 • Washer	9	9	9	9	9	9	9	9	9	9	
18	54.61.12.10		Podkładka sprężysta z 10,2 PN-77/M-82008 • Spring washer	4	4	4	4	4	4	4	4	4	4	
19	80.121.077		Sworzeń • Pin	2	2	2	2	2	2	2	2	2	2	
20	54.61.32.24		Uszczelka fibrowa 12x20x1,5 PN-69/M-86970 • Sealing washer	7	7	7	7	7	7	7	7	7	7	
21	54.64.04.01		Złącze przewodów hamulcowych PN-71/S-47032 • Brake pipe connection	1	1	1	1	1	1	1	1	1	1	
22	54.64.07.03	46	Nakrętka M22x1,5 BN-76/3611-07 • Nut	7	7	7	7	7	7	6	6	6	6	a
22	3000635x1		Nakrętka M22x1,5 • Nut	7	7	7	7	7	7	6	6	6	6	a

Nr poz. (No)	Oznaczenie (Nf)	Nr poz. podzespołu (V)	Nazwa (Name)	Liczba sztuk w ciągniku (Q)										Uwagi (R)
				932	934	1032	1034	1132	1134	1232	1234	1434	1634	
23	83.235.903	46	Łącznik M22x1,5 • Pipe connection	4	4	4	4	4	4	5	5	5	5	b
23	50.02744.1		Kolanko • Elbow	4	4	4	4	4	4	5	5	5	5	b
24	84.235.029		Dźwignia kompletna • Lever assy	1	1	1	1	1	1	1	1	1	1	
25	54.28.01.12		Zawleczka S-Zn-3,2x18 PN-76/M-82001 • Split pin	5	5	5	5	5	5	5	5	5	5	
26	54.23.13.23		Nakrętka M10-8-B PN-75/M-82144 • Nut	4	4	4	4	4	4	4	4	4	4	
27	84.235.030	69	Cięgło kompletne • Pull rod assy	1	1	1	1	1	1	1	1	1	1	
28	54.66.03.06		Sworzeń 10x28x25 PN-63/M-83002 • Pin	3	3	3	3	3	3	3	3	3	3	
29	80.235.901		Zawór hamulcowy • Brake valve	1	1	1	1	1	1	1	1	1	1	
30	54.66.03.33		Sworzeń 10x40x35 PN-63/M-83002 • Pin	1	1	1	1	1	1	1	1	1	1	
31	54.21.02.67		Śruba M10x65-5,6-A PN-85/M82101 • Bolt	2	2	2	2	2	2	2	2	2	2	
32	54.61.16.10		Podkładka odginana • 10,5 Fe/Zn9c PN-82/M-82021 • Tab-washer	2	2	2	2	2	2	2	2	2	2	
33	54.61.25.27	46	Pierścień 22x27 ZN-76/MPC/06-03126,3 • Seal ring	7	7	7	7	7	7	7	7	7	7	
34	54.25.04.10		Śruba przelotowa 15 ZN-74/MPC29/20.002806 • Banjo bolt	1	1	1	1	1	1	1	1	1	1	
35	84.235.040		Przewód kompletny zbiornik powietrza-zawór hamulcowy • Air container to brake valve pipe assy	1	1	1	1	1	1	1	1	1	1	
36	84.235.070	69	Cięgło kompletne III • Pull-rod assy	1	1	1	1	1	1	1	1	1	1	
37	84.235.005		Dźwignia I • Lever I	1	1	1	1	1	1	1	1	1	1	
38	54.62.07.07		Pierścień 7 ZN-64/MPC/06-03129.04 • Ring	1	1	1	1	1	1	1	1	1	1	
39	54.37.01.17		Igiełka 2,5x17,8 A5 PN-83/M-86456 • Needle	1	1	1	1	1	1	1	1	1	1	
40	84.235.009	46	Regulator ciśnienia • Pressure regulator	1	1	1	1	1	1	1	1	1	1	
41	84.235.919		Wyrównywacz ciśnienia • Pressure equalizer	1	1	1	1	1	1	1	1	1	1	
42	84.235.024		Trzpień • Stem	1	1	1	1	1	1	1	1	1	1	
43	84.235.026		Czop • Pin	1	1	1	1	1	1	1	1	1	1	
44	84.235.025		Uszczelka kształtowa • Special seal	1	1	1	1	1	1	1	1	1	1	

Nr poz. (No)	Oznaczenie (Nf)	Nr poz. podzespołu (V)	Nazwa (Name)	Liczba sztuk w ciągniku (Q)										Uwagi (R)
				932	934	1032	1034	1132	1134	1232	1234	1434	1634	
45	54.21.02.49		Śruba M8x85-5,6-A PN-85/M-82101 • Bolt	2	2	2	2	2	2	2	2	2	2	
46	83.235.906		Regulator ciśnienia kpl. • Pressure regulator assy	1	1	1	1	1	1	1	1	1	1	
47	54.61.03.12		Podkładka sprężysta 10,2 Fe/Zn 9c PN-77/M-82008 • Spring washer	4	4	4	4	4	4	4	4	4	4	
48	54.21.06.09		Śruba M10x20-5,6-B PN-85/M-82105 • Bolt	4	4	4	4	4	4	4	4	4	4	
49	83.235.510		Przewód kompletny sprężarka - regulator ciśnnienia • Air compressor to pressure regulator pipe assy	1	1	1	1	1	1	-	-	-	-	
49	87.235.010		Przewód kompletny sprężarka - regulator ciśnienia • Air compressor to pressure regulator pipe assy	-	-	-	-	-	-	1	1	1	1	
50	83.235.004		Przewód • Pipe	1	1	1	1	1	1	1	1	1	1	
51	54.64.10.14	46	Łącznik prosty AM22x1,5 BN-76/3611-07 • Pipe connection	3	3	3	3	3	3	3	3	3	3	
53	84.235.032		Uchwyt • Holder	1	1	1	1	1	1	1	1	1	1	
54	54.21.06.05		Śruba M8x20-5,6-B PN-85/M-82105 • Bolt	2	2	2	2	2	2	2	2	2	2	
55	83.235.508	46	Nakrętka • Nut	1	1	1	1	1	1	1	1	1	1	
56	84.235.027		Łącznik • Pipe connection	1	1	1	1	1	1	1	1	1	1	
57	54.23.13.03		Nakrętka M8x8-B PN-75/M-82144 • Nut	2	2	2	2	2	2	2	2	2	2	
58	84.235.120		Przewód kompletny regulator ciśnienia-zbiornik powietrza • Pressure regulator to air reservoir pipe assy	1	1	1	1	1	1	1	1	1	1	
59	84.235.080		Wspornik zbiornika powietrza I • Air reservoir bracket	1	1	1	1	1	1	1	1	1	1	
60	84.235.110		Obejma • Clamp	1	1	1	1	1	1	1	1	1	1	
61	54.21.05.19		Śruba M8x50-8,8-B PN-85/M-82105 • Bolt	1	1	1	1	1	1	1	1	1	1	
62	54.61.16.08		Podkładka odginana 8,4 Fe/Zn 90 PN-82/M-82021 • Tab washer	1	1	1	1	1	1	1	1	1	1	
63	80.235.034		Sworzeń • Pin	1	1	1	1	1	1	1	1	1	1	
64	83.235.904		Zawór odwadniający • Water separator valve	1	1	1	1	1	1	1	1	1	1	c
64	1664505M91		Zawór odwadniający • Water separator valve	1	1	1	1	1	1	1	1	1	1	c

Nr poz. (No)	Oznaczenie (Nr)	Nr poz. podzespołu (V)	Nazwa (Name)	Liczba sztuk w ciągniku (Q)										Uwagi (R)
				932	934	1032	1034	1132	1134	1232	1234	1434	1634	
65	84.235.999		Zbiornik • Air reservoir	1	1	1	1	1	1	1	1	1	1	
66	84.235.090		Wspornik kpl • Bracket	1	1	1	1	1	1	1	1	1	1	
67	84.235.210		Przewód kompletny zawór hamulca-złącze przewodu • Brake valve to pipe connection pipe assy	1	1	1	1	1	1	1	1	1	1	
68	84.235.002	24	Dźwignia • Lever	1	1	1	1	1	1	1	1	1	1	
69	84.235.019		Cięgło sterowania zaworem kompletne • Control valve pull-rod assy	1	1	1	1	1	1	1	1	1	1	

Uwagi:

poz. 6,52 - nie wykorzystana

„a", „b", „c" - poz. alternatywne

Notes:

Items 6,52 - vacant

„a", „b", „c" - alternative

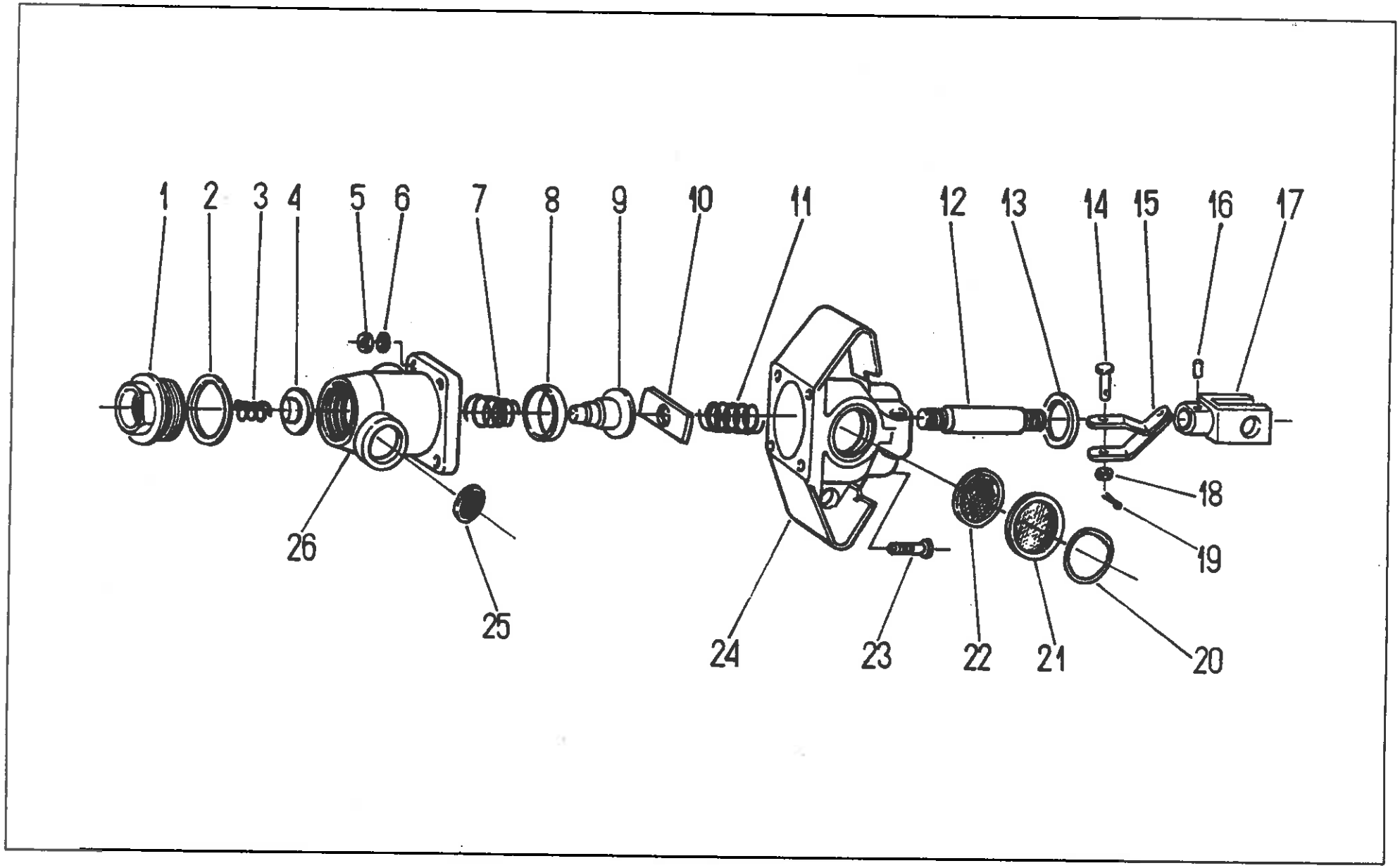
1
2
3
4
5
6
7
8
9
10
11
12
13
14
15
16
17
18
19
20
21
22
23
24
25
26

STEROWANIE HAMULCAMI PNEUMATYCZNUMI. Zawór hamulcowy • PNEUMATIC BRAKE CONTROL SYSTEM. Brake valve

Nr poz. (No)	Oznaczenie (Nr)	Nr poz. podzespołu (V)	Nazwa (Name)	Liczba sztuk w ciągniku (Q)										Uwagi (R)
				932	934	1032	1034	1132	1134	1232	1234	1434	1634	
1	93.1937		Korek • Plug	1	1	1	1	1	1	1	1	1	1	
2	93.1936		Pierścień uszczelniający • Seal ring	1	1	1	1	1	1	1	1	1	1	
3	93.1935		Sprężyna • Spring	1	1	1	1	1	1	1	1	1	1	
4	93.1934		Klapka • Cap	1	1	1	1	1	1	1	1	1	1	
5	99.4101		Nakrętka M6 • Nut	4	4	4	4	4	4	4	4	4	4	
6	99.4805		Podkładka • Washer	4	4	4	4	4	4	4	4	4	4	
8	93.1932		Uszczelka 25x40 • Seal ring	1	1	1	1	1	1	1	1	1	1	
9	93.1931		Tłoczek • Piston	1	1	1	1	1	1	1	1	1	1	
10	93.1929		Płytka • Plate	1	1	1	1	1	1	1	1	1	1	
11	93.1928		Sprężyna • Spring	1	1	1	1	1	1	1	1	1	1	
12	93.1926		Tłoczysko • Piston rod	1	1	1	1	1	1	1	1	1	1	
13	93.1943		Pierścień • Ring	1	1	1	1	1	1	1	1	1	1	
14	99.5545		Sworzeń 10x40x35 CSN 02.2111 • Pin	1	1	1	1	1	1	1	1	1	1	
15	93.1940		Dźwignia • Lever	1	1	1	1	1	1	1	1	1	1	
17	93.235.003		Widełki • Fork	1	1	1	1	1	1	1	1	1	1	
18	99.4310		Podkładka 10,5 CSN 02.1702.15 • Washer	1	1	1	1	1	1	1	1	1	1	
19	99.4911		Zawleczka 32x18 • Split pin	1	1	1	1	1	1	1	1	1	1	
20	93.1939		Podkładka • Washer	1	1	1	1	1	1	1	1	1	1	
21	93.235.005		Sitko • Strainer	1	1	1	1	1	1	1	1	1	1	
22	93.1938		Sitko • Strainer	2	2	2	2	2	2	2	2	2	2	
23	99.0626		Śruba M6x35 CSN 02.1101,9 • Bolt	2	2	2	2	2	2	2	2	2	2	
24	93.235.004		Korpus • Body	4	4	4	4	4	4	4	4	4	4	
25	93.1942		Sitko • Strainer	1	1	1	1	1	1	1	1	1	1	

Nr poz. (No)	Oznaczenie (Nf)	Nr poz. podzespołu (V)	Nazwa (Name)	Liczba sztuk w ciągniku (Q)										Uwagi (R)
				932	934	1032	1034	1132	1134	1232	1234	1434	1634	
26	93.1930		Korpus • Body	1	1	1	1	1	1	1	1	1	1	

Uwaga:

Pozycja 7,16 nie wykorzystana

Note:

Items 7,16 - vacant

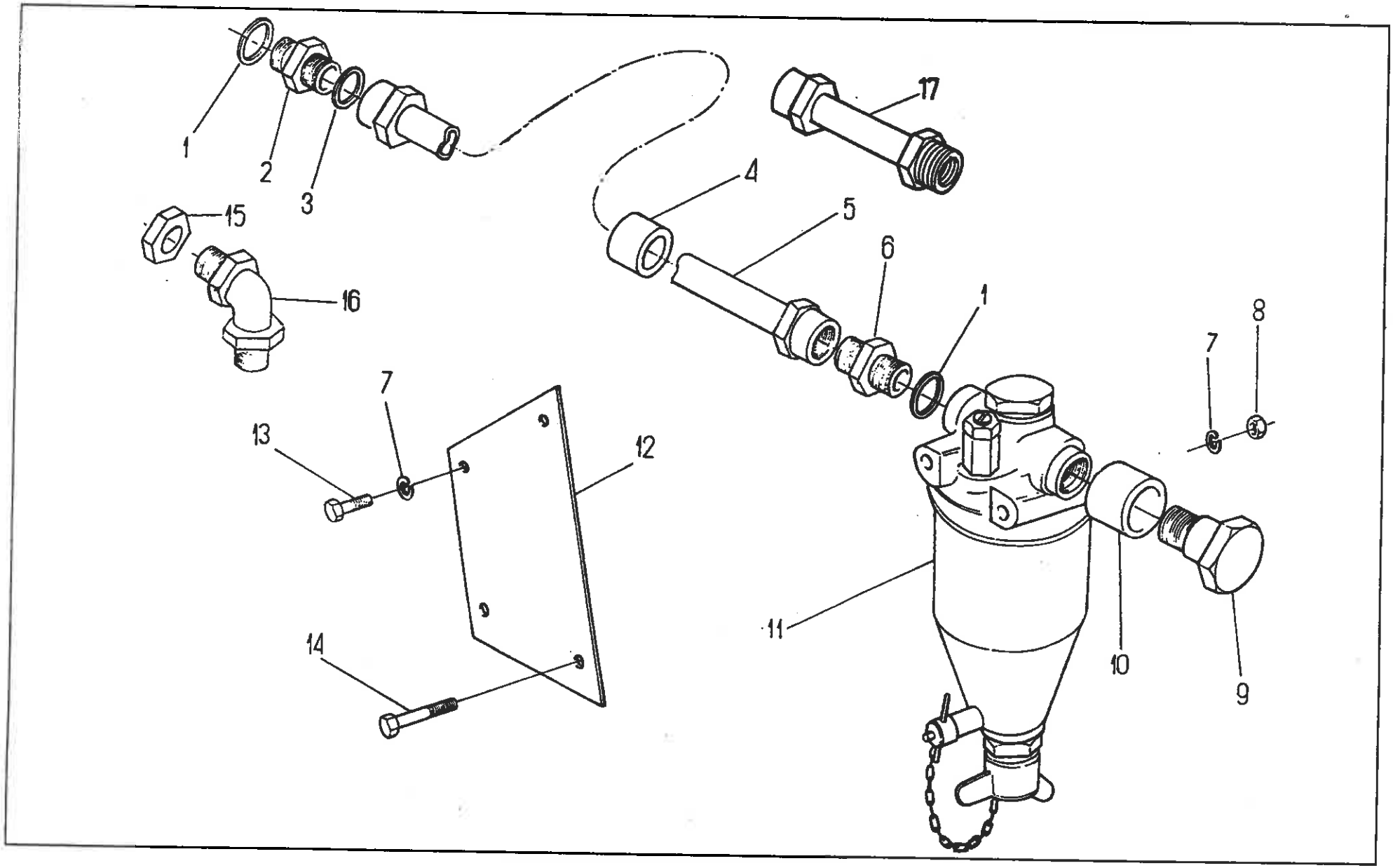
1
2
3
15
16
17
4
5
6
1
8
7
7
13
12
14
11
10
9

INSTALACJA CIŚNIENIOWA SPRĘŻARKI (na żądanie)
• AIR COMPRESSOR PRESSURE INSTALLATION (on request)

Nr poz. (No)	Oznaczenie (Nr)	Nr poz. podzespołu (V)	Nazwa (Name)	Liczba sztuk w ciągniku (Q)										Uwagi (R)
				932	934	1032	1034	1132	1134	1232	1234	1434	1634	
1	54.61.25.27		Pierścień uszczelniający 22x27 ZN-76/MPC/06-03126.3 • Seal ring	2	2	2	2	2	2	1	1	1	1	
2	83.235.901		Łącznik prosty AM 22x1,5 • Straight pipe connection	1	1	1	1	1	1	-	-	-	-	
3	54.61.32.24		Uszczelka fibrowa 12x20x1,5 PN-69/M-86970 • Fibre sealing washer	2	2	2	2	2	2	2	2	2	2	
4	83.235.004		Przewód • Pipe	1	1	1	1	1	1	1	1	1	1	
5	83.235.010		Przewód kompletny sprężarka-odolejacz • Air compressor to oil separator pipe assy	1	1	1	1	1	1	-	-	-	-	
5	89.235.010		Przewód kompletny sprężarka-odolejacz • Air compressor to oil separator pipe assy	-	-	-	-	-	-	1	1	1	1	
6	83.236.007		Łącznik prosty AM 22x1,5 • Straight pipe connection	1	1	1	1	1	1	1	1	1	1	
7	54.61.12.09		Podkładka sprężysta 8,2 FE/Zn9c PN-77/M-82008 • Spring washer	4	4	4	4	4	4	4	4	4	4	
8	54.23.13.10		Nakrętka M8-5-B PN-75/M-82144 • Nut	2	2	2	2	2	2	2	2	2	2	
9	54.69.13.01		Korek odpowietrzający M22x1,5 ZN-63/MPC/03119 • Bleeding plug	1	1	1	1	1	1	-	-	-	-	
9	80.236.006		Śruba • Bolt	-	-	-	-	-	-	1	1	1	1	
10	80.236.005		Przewód • Pipe	1	1	1	1	1	1	1	1	1	1	
11	83.236.901		Odolejacz i zawór bezpieczeństwa • Oil separator and safety valve	1	1	1	1	1	1	1	1	1	1	
12	83.236.006		Uchwyt I • Holder I	1	1	1	1	1	1	1	1	1	1	
13	54.21.06.28		Śruba M8x18-5,6-B PN-85/M-82105 • Bolt	2	2	2	2	2	2	2	2	2	2	
14	54.21.21.09		Śruba M8x85-5,6-B PN-85/M-82101 • Bolt	2	2	2	2	2	2	2	2	2	2	
15	54.64.07.03		Nakrętka niska 22x1,5 BN-76/3611-07 • Flat nut	-	-	-	-	-	-	1	1	1	1	
16	83.235.903		Łącznik kolankowy BM22x1,5 • Elbow pipe connection	-	-	-	-	-	-	1	1	1	1	
17	42.480.211		Przewód odolejacz-regulator ciśnienia • Pressure regulator to oil separator pipe	1	1	1	1	1	1	1	1	1	1	a

Uwaga: „a" - tylko dla odmiany „F"
Note: „a" - only for tractors „F" version

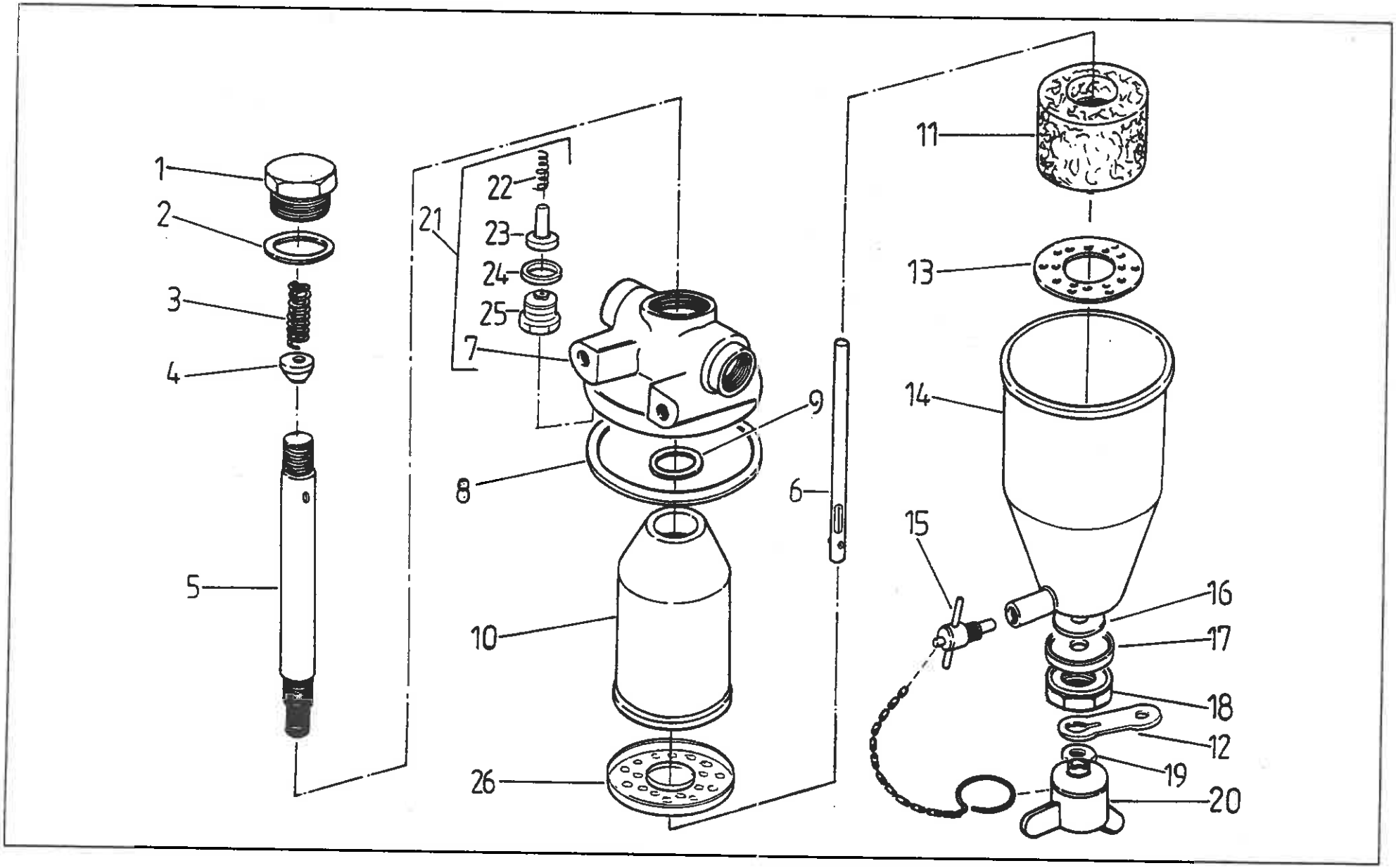
1
2
3
4
5
21
22
23
24
25
7
8
9
10
26
6
11
13
14
15
16
17
18
12
19
20

INSTALACJA CIŚNIENIOWA SPRĘŻARKI. Odolejacz (na żądanie) • AIR COMPRESSOR PRESSURE INSTALLATION. Oil separator (on request)

Nr poz. (No)	Oznaczenie (Nr)	Nr poz. podzespołu (V)	Nazwa (Name)	Liczba sztuk w ciągniku (Q)										Uwagi (R)
				932	934	1032	1034	1132	1134	1232	1234	1434	1634	
1	93.236.001		Korek • Plug	1	1	1	1	1	1	1	1	1	1	
2	93.0930		Uszczelka • Gasket	1	1	1	1	1	1	1	1	1	1	
3	93.0929		Sprężyna • Spring	1	1	1	1	1	1	1	1	1	1	
4	03.0928		Zawór • Valve	1	1	1	1	1	1	1	1	1	1	
5	93.236.008		Rurka • Tube	1	1	1	1	1	1	1	1	1	1	
6	93.236.011		Pręt • Rod	1	1	1	1	1	1	1	1	1	1	
7	93.236.003	21	Pokrywa • Cover	1	1	1	1	1	1	1	1	1	1	
8	93.0921		Uszczelka • Gasket	1	1	1	1	1	1	1	1	1	1	
9	93.0922		Uszczelka • Gasket	1	1	1	1	1	1	1	1	1	1	
10	93.236.012		Korpus odolejacza • Separator body	1	1	1	1	1	1	1	1	1	1	
11	93.236.010		Wkład • Element	1	1	1	1	1	1	1	1	1	1	
12	93.236.016		Podkładka • Washer	1	1	1	1	1	1	1	1	1	1	
13	93.0931		Dno sitka • Bowl	1	1	1	1	1	1	1	1	1	1	
14	93.236.013		Pokrywa odolejacza • Separator cover	1	1	1	1	1	1	1	1	1	1	
15	93.0933		Śruba spustowa • Drain plug	1	1	1	1	1	1	1	1	1	1	
16	93.236.014		Wkładka • Insert	2	2	2	2	2	2	2	2	2	2	
17	93.236.015		Talerzyk • Cap	2	2	2	2	2	2	2	2	2	2	
18	99.3692		Nakrętka M8x1,5 • Nut, wing	1	1	1	1	1	1	1	1	1	1	
19	93.0925		Uszczelka • Gasket	1	1	1	1	1	1	1	1	1	1	
20	93.0932		Nakrętka motylkowa • Nut	1	1	1	1	1	1	1	1	1	1	
21	93.236.002		Pokrywa • Cover	1	1	1	1	1	1	1	1	1	1	
22	93.236.004		Sprężyna • Spring	1	1	1	1	1	1	1	1	1	1	
23	93.236.005		Zawór kompletny • Valve assy	1	1	1	1	1	1	1	1	1	1	

Nr poz. (No)	Oznaczenie (Nr)	Nr poz. podzespołu (V)	Nazwa (Name)	Liczba sztuk w ciągniku (Q)										Uwagi (R)
				932	934	1032	1034	1132	1134	1232	1234	1434	1634	
24	93.236.006		Pierścień uszczelniający • Seal ring	1	1	1	1	1	1	1	1	1	1	
25	93.236.007		Korek • Plug	1	1	1	1	1	1	1	1	1	1	

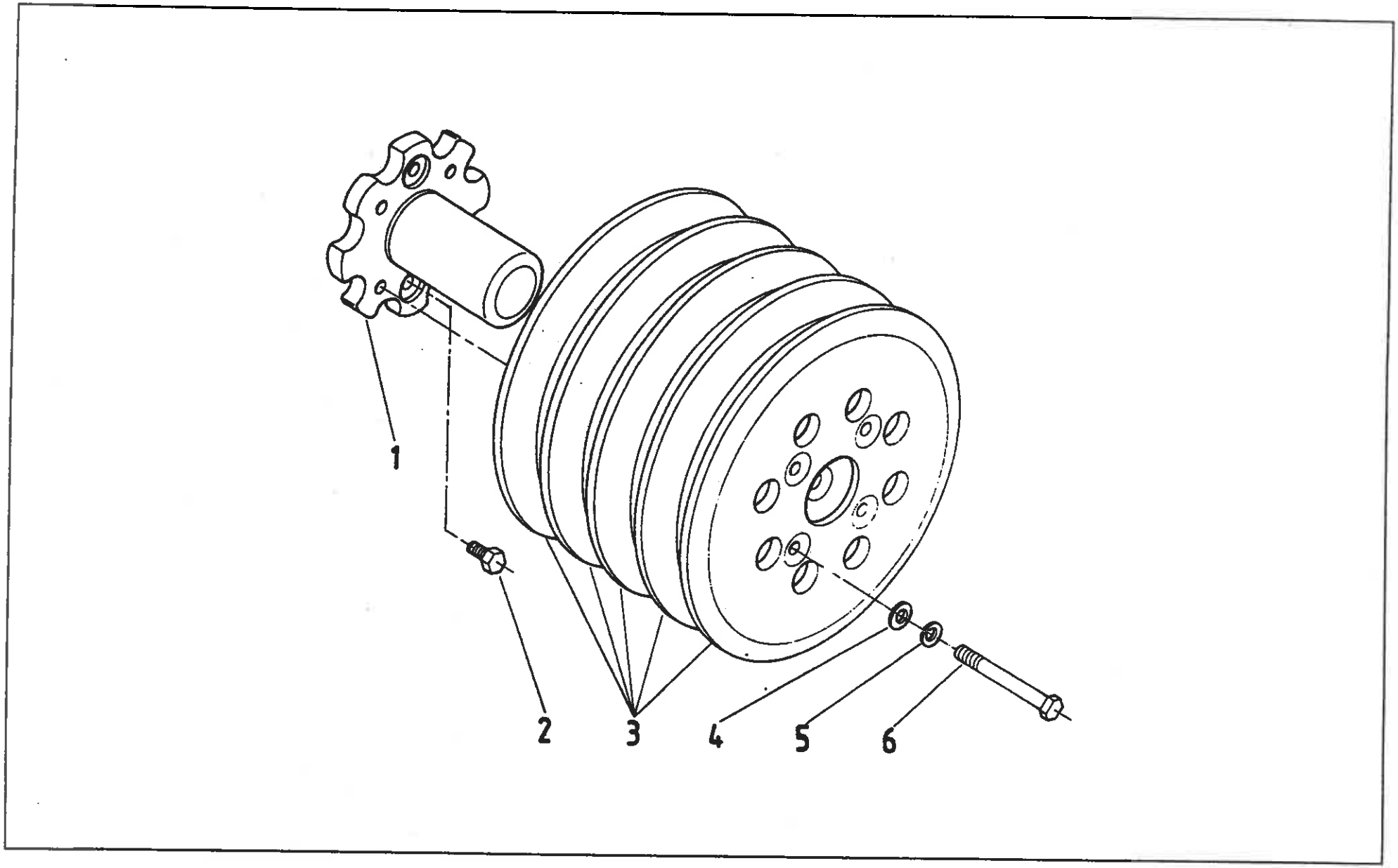
1
2
3
4
5
6

Nr poz. (No)	Oznaczenie (Nf)	Nr poz. podzespołu (V)	Nazwa (Name)	Liczba sztuk w ciągniku (Q)										Uwagi (R)
				932	934	1032	1034	1132	1134	1232	1234	1434	1634	
1	89.245.001		Obciążnik tylny I • Rear weight I	-	-	-	-	-	-	-	-	2	2	
2	54.21.19.21		Śruba M16x1,5x40-5.6-B PN-74/M-82242 • Bolt	4	4	4	4	4	4	4	4	4	4	
3	80.245.013		Obciążnik tylny II • Rear weight II	10	10	10	10	10	10	10	10	10	10	
4	54.61.23.08		Podkładka 17 PN-74/M-82030 • Washer	8	8	8	8	8	8	8	8	8	8	
5	54.61.12.13		Podkładka sprężysta Z 16,3 PN-77/M-82006 • Spring washer	8	8	8	8	8	8	8	8	8	8	
6	88.245.002		Śruba M16x1,5x190-5,6-B • Bolt	8	8	8	8	8	8	8	8	-	-	
6	89.245.002		Śruba M16x1,5 • Bolt	-	-	-	-	-	-	-	-	8	8	

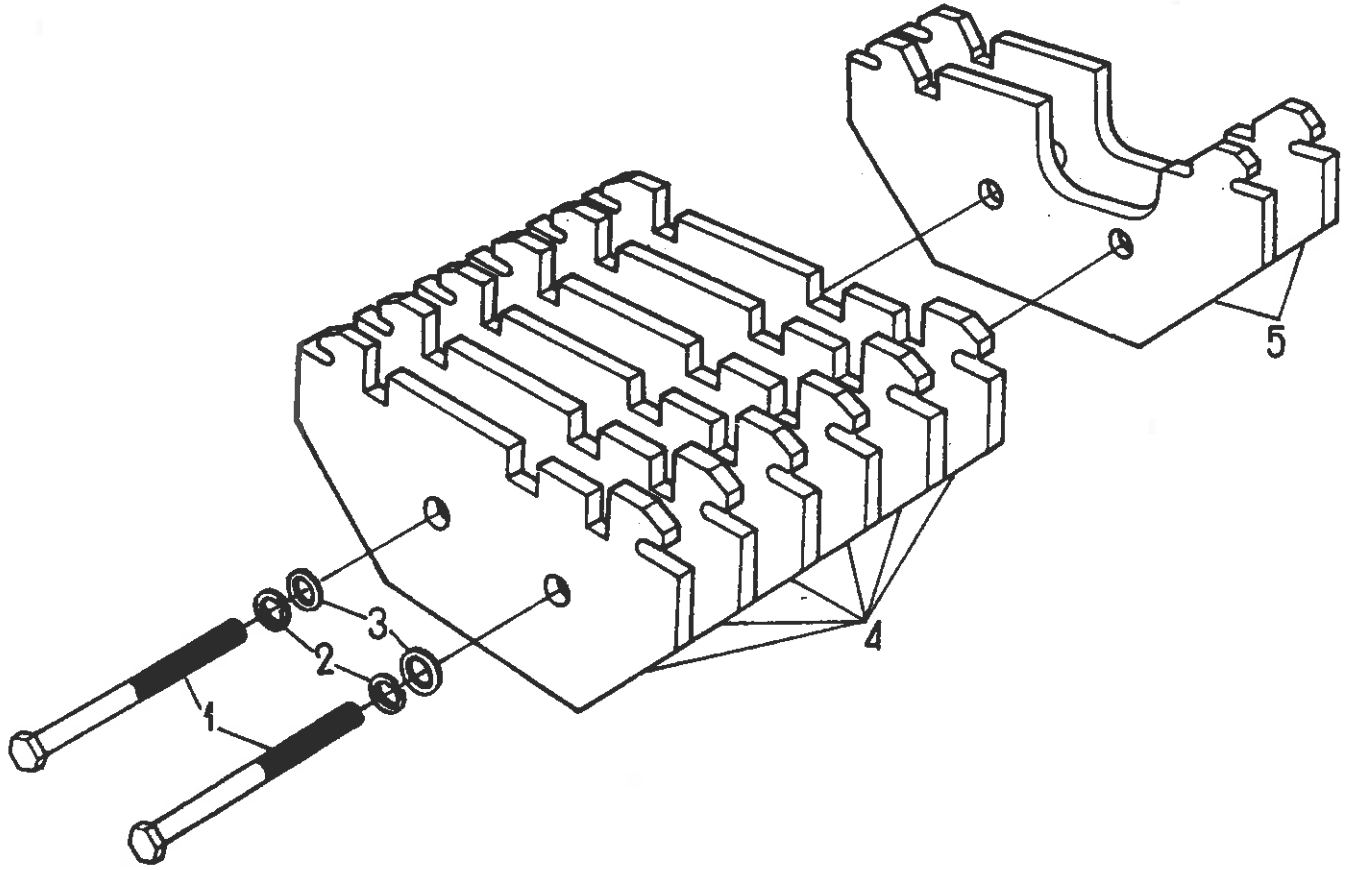
1
2
3
4
5

Nr poz. (No)	Oznaczenie (Nf)	Nr poz. podzespołu (V)	Nazwa (Name)	Liczba sztuk w ciągniku (Q)										Uwagi (R)
				932	934	1032	1034	1132	1134	1232	1234	1434	1634	
1	80.245.011		Śruba M16 • Bolt	2	2	2	2	2	2	2	2	2	2	
2	54.61.12.13		Podkładka sprężysta Z 16,3 Fe/Zn 9c PN-77/M-82008 • Spring washer	2	2	2	2	2	2	2	2	2	2	
3	54.61.23.08		Podkładka 17 PN-59/M-82030 • Washer	2	2	2	2	2	2	2	2	2	2	
4	80.245.004		Obciążnik przedni dolny II • Lower front ballast weight II	6	6	6	6	6	6	6	6	6	6	
5	80.246.003		Obciążnik przedni dolny I • Lower front ballast weight I	1	1	1	1	1	1	1	1	1	1	

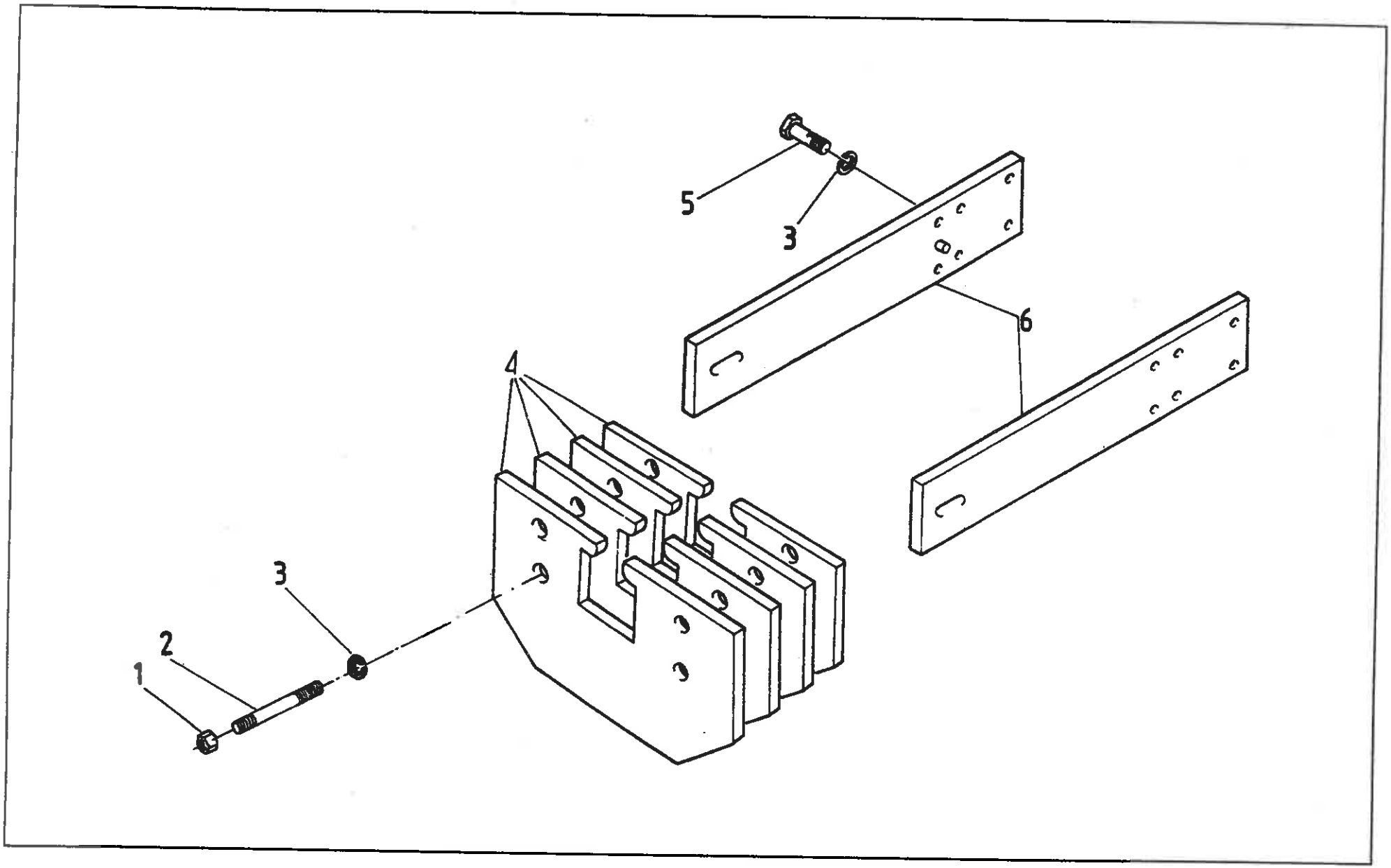
5
3
6
4
3
2
1

247 OBCIĄŻNIKI PRZEDNIE II (na żądanie) • FRONT BALLAST WEIGHTS II (on request) T - 69

Nr poz. (No)	Oznaczenie (Nf)	Nr poz. podzespołu (V)	Nazwa (Name)	Liczba sztuk w ciągniku (Q)										Uwagi (R)
				932	934	1032	1034	1132	1134	1232	1234	1434	1634	
1	54.23.03.50		Nakrętka M16-8-A PN-86/M-82144 • Nut	4	4	4	4	4	4	4	4	4	4	
2	83.247.001		Śruba M16 • Bolt	4	4	4	4	4	-	4	-	-	-	
2	86.247.001		Śruba M16 • Bolt	-	-	-	-	-	4	-	4	4	-	
2	87.247.001		Śruba M16 • Bolt	-	-	-	-	-	-	-	-	-	4	
3	54.61.12.13		Podkładka sprężysta Z 16,3 Fe/Zn 9c PN-77/M-82008 • Spring washer	4	4	4	4	4	4	4	4	4	16	
4	83.247.002		Obciążnik • Weight	4	4	4	4	4	7	4	7	7	16	
5	54.21.08.48		Śruba M16x35-8,8-A PN-85/M-82105 • Bolt	-	-	-	-	-	-	-	-	-	12	
6	87.247.010		Nośnik kompletny • Carrier assy	-	-	-	-	-	-	-	-	-	2	

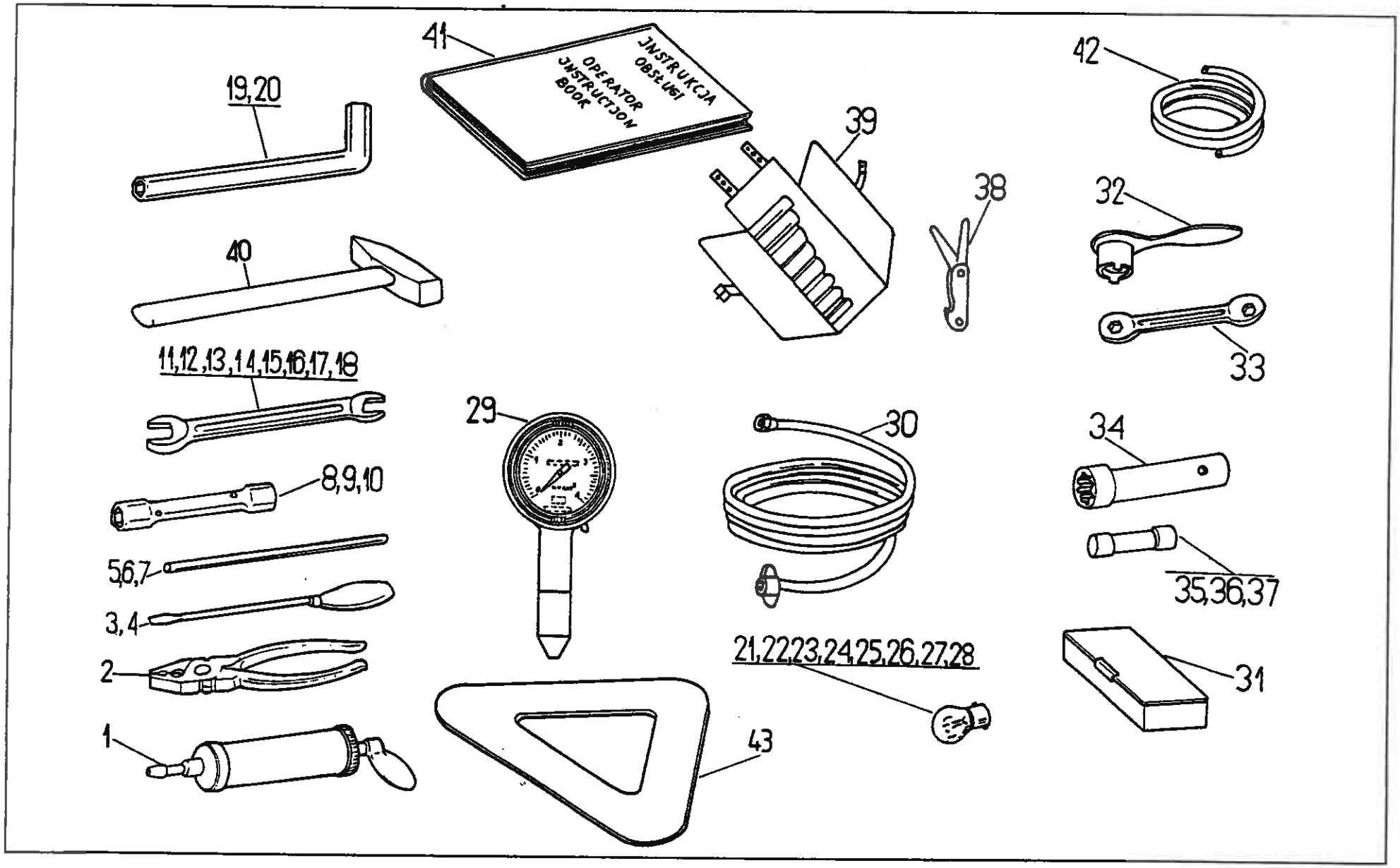
41
JINSTRUKCJA OBSŁUGI
OPERATOR
INSTRUCTION
BOOK
42
19,20
39
38
32
40
33
11,12,13,14,15,16,17,18
29
30
34
8,9,10
35,36,37
5,6,7
3,4
21,22,23,24,25,26,27,28
31
2
1
43

Nr poz. (No)	Oznaczenie (Nf)	Nr poz. podzespołu (V)	Nazwa (Name)	Liczba sztuk w ciągniku (Q)										Uwagi (R)
				932	934	1032	1034	1132	1134	1232	1234	1434	1634	
1	50.02.81.50		Smarownica ręczna • Grease gun	1	1	1	1	1	1	1	1	1	1	z
2	54.41.05.01		Szczypce uniwersalne RSUa 180 PN-71/M-64440 • Pliers	1	1	1	1	1	1	1	1	1	1	
3	54.41.04.12		Wkrętak RWWa Cb 12x8x12,5 PN-85/M-64953 • Screwdriver	1	1	1	1	1	1	1	1	1	1	
4	54.41.04.11		Wkrętak RWWa Cb-0,6x4x63 PN-85/M-64953 • Screwdriver	1	1	1	1	1	1	1	1	1	1	z
5	80.250.017		Rękojeść 16 • Handle 16	1	1	1	1	1	1	1	1	1	1	
6	54.41.18.04		Przetyczka RWYf A8 PN-75/M-65060 • Tommy bar	1	1	1	1	1	1	1	1	1	1	
7	54.41.18.05		Przetyczka RWYf A10 PN-75/M-65060 • Tommy bar	1	1	1	1	1	1	1	1	1	1	
8	80.250.060		Klucz nasadowy 24x32 • Box spanner	1	1	1	1	1	1	1	1	1	1	
9	54.41.08.09		Klucz nasadowy dwustronny sześciokątny RWSd 19x22A PN-71/M-64990 • Double - end box spanner	1	1	1	1	1	1	1	1	1	1	
10	54.41.08.08		Klucz nasadowy dwustronny sześciokątny RWSd 13x17A PN-71/M-64990 • Double - end box spanner	1	1	1	1	1	1	1	1	1	1	
11	54.41.07.18		Klucz płaski dwustronny RWPd 30x32 PN-71/M-65010 • Double - end flat open spanner	1	1	1	1	1	1	1	1	1	1	z
12	54.41.07.15		Klucz płaski dwustronny RWPd 24x27 PN-71/M-65010 • Double - end flat open spanner	1	1	1	1	1	1	1	1	1	1	z
13	54.41.07.13		Klucz płaski dwustronny RWPd 20x22 PN-71/M-65010 • Double - end flat open spanner	1	1	1	1	1	1	1	1	1	1	z
14	54.41.07.11		Klucz płaski dwustronny RWPd 19x22 PN-71/M-65010 • Double - end flat open spanner	1	1	1	1	1	1	1	1	1	1	z
15	54.41.07.10		Klucz płaski dwustronny RWPd 13x17 PN-71/M-65010 • Double - end flat open spanner	1	1	1	1	1	1	1	1	1	1	z
16	54.41.07.02		Klucz płaski dwustronny RWPd 10x12 PN-71/M-65010 • Double - end flat open spanner	1	1	1	1	1	1	1	1	1	1	z
17	54.41.07.01		Klucz płaski dwustronny RWPd 9x11 PN-71/M-65010 • Double - end flat open spanner	1	1	1	1	1	1	1	1	1	1	z
18	54.41.07.19		Klucz płaski dwustronny RWPd 7x8 PN-71/M-65010 • Double - end flat open spanner	1	1	1	1	1	1	1	1	1	1	z
19	54.41.20.08		Klucz trzpieniowy fajkowy sześciokątny RWTg 10 PN-71/M-65041 • Bent box spanner	1	1	1	1	1	1	1	1	1	1	z
20	54.41.20.07		Klucz trzpieniowy fajkowy sześciokątny RWTg 6 PN-71/M-65041 • Bent box spanner	1	1	1	1	1	1	1	1	1	1	z
21	54.11.06.01		Żarówka T8/2 12V 2W BA9s PN-78//E-85101 • Bulb	2	2	2	2	2	2	2	2	2	2	z
22	54.11.06.16		Żarówka P25-1 12V 21W BA15s/19 PN-78/E-85101 • Bulb	1	1	1	1	1	1	1	1	1	1	z

Nr poz. (No)	Oznaczenie (Nf)	Nr poz. podzespołu (V)	Nazwa (Name)	Liczba sztuk w ciągniku (Q)										Uwagi (R)
				932	934	1032	1034	1132	1134	1232	1234	1434	1634	
23	54.11.06.08		Żarówka C11 12V 5W SV8,5/8 PN-78/E-85101 • Bulb	1	1	1	1	1	1	1	1	1	1	z
24	54.11.06.09		Żarówka R19/5 12V 5W BA15s/19 PN-78/E-85101 • Bulb	2	2	2	2	2	2	2	2	2	2	z
25	54.11.06.15		Żarówka F2 12V 35W BA20s PN-78/E-85101 • Bulb	1	1	1	1	1	1	1	1	1	1	z
26	54.11.06.20		Żarówka R2 12V 45/40W P45t41 PN-78/E-85100 • Bulb	1	1	1	1	1	1	1	1	1	1	z
27	54.11.06.23		Żarówka 5/1,2 12V 1,2W W2x4,6d PN-78/E-85101 • Bulb	1	1	1	1	1	1	1	1	1	1	z
28	54.11.06.21		Żarówka W10/3 12V 3W W2,1x9,5d PN-78/E-85101 • Bulb	1	1	1	1	1	1	1	1	1	1	z
29	50.18.10.50		Manometr MSB1 • Pressure gauge	1	1	1	1	1	1	1	1	1	1	
30	50.48.52.80		Przewód do pompowania dętek • Tube inflating pipe	1	1	1	1	1	1	1	1	1	1	
31	50.58.50.51		Pudełko do żarówek 150x77x55 • Bulb box	1	1	1	1	1	1	1	1	1	1	z
32	80.250.040		Klucz specjalny • Special spanner	1	1	1	1	1	1	1	1	1	1	
33	54.41.22.17		Klucz oczkowy RWKs 41-Zn PN-71/M-64955 • Ring spanner	1	1	1	1	1	1	1	1	1	1	
34	80.250.030		Klucz specjalny • Special spanner	1	1	1	1	1	1	1	1	1	1	
35	54.14.08.10		Bezpiecznik topikowy cylindryczny D8 BN-74/3687-03 • Fuse	3	3	3	3	3	3	3	3	3	3	z
36	54.14.08.14		Bezpiecznik topikowy cylindryczny D16 BN-74/3687-03 • Fuse	1	1	1	1	1	1	1	1	1	1	z
37	89.351.808		Bezpiecznik płytkowy 50A • Fuse	2	2	2	2	2	2	2	2	2	2	
38	54.41.25.07		Szczelinomierz MWSb-3-100 PN-75/M-53390 • Feeler gauge	1	1	1	1	1	1	1	1	1	1	z
39	3027 258M91		Torba narzędziowa • Tool wallet	1	1	1	1	1	1	1	1	1	1	
40	42.44.00.40		Młotek ślusarski kompletny • Hammer	1	1	1	1	1	1	1	1	1	1	z
41	80.250.634		Instrukcja obsługi • Operator instruction book	1	1	1	1	1	1	1	1	1	1	
42	50.75.14.10		Przewód do odpowietrzania hamulców • Pipe for brake bleeding	1	1	1	1	1	1	1	1	1	1	z
43	50.18208.0		Trójkąt ostrzegawczy BN-72/3606-1 • SMV sign	1	1	1	1	1	1	1	1	1	1	

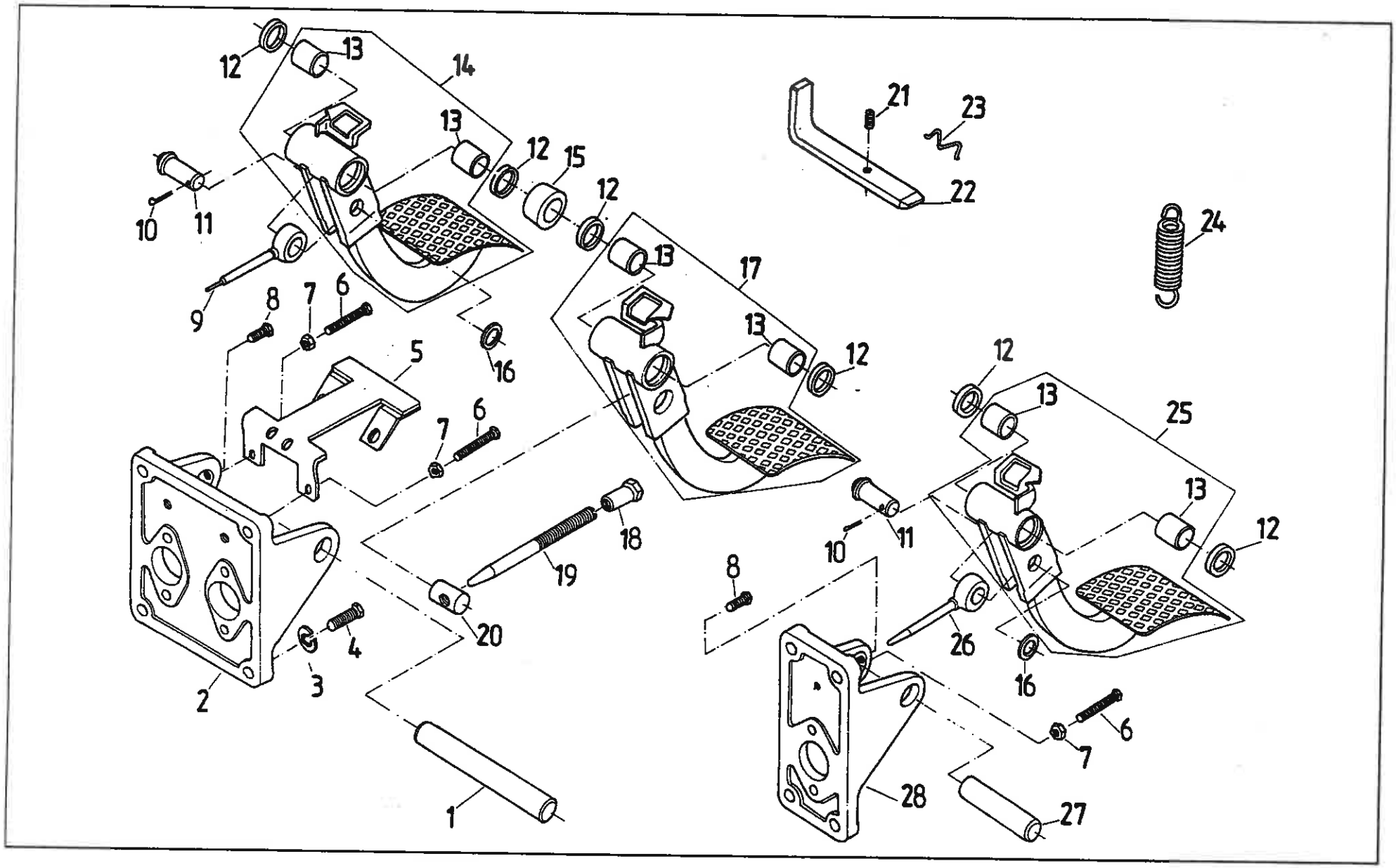
12
13
14
13
12
15
12
13
17
13
12
12
13
25
13
12
21
23
22
24
10
11
9
8
7
6
5
16
7
6
18
19
20
4
3
2
1
10
11
8
26
16
6
7
28
27

Nr poz. (No)	Oznaczenie (Nr)	Nr poz. podzespołu (V)	Nazwa (Name)	Liczba sztuk w ciągniku (Q)										Uwagi (R)
				932	934	1032	1034	1132	1134	1232	1234	1434	1634	
1	83.255.608		Sworzeń pedałów hamulca • Brake pedals pin	1	1	1	1	1	1	1	1	1	1	
2	64.012897		Korpus pedału hamulca • Brake pedal body	1	1	1	1	1	1	1	1	1	1	
3	54.61.12.09		Podkładka sprężysta Z 8,2 Fe/Zn8c PN-77/M-82008 • Spring washer	8	8	8	8	8	8	8	8	8	8	
4	54.21.06.15		Śruba M8x25-5,6-B Fe/Zn9c PN-85/M-82105 • Bolt	8	8	8	8	8	8	8	8	8	8	
5	64.903120		Wspornik • Bracket	1	1	1	1	1	1	1	1	1	1	
6	54.21.05.40		Śruba M8x40-5,6-B Fe/Zn8c PN-85/M-82105 • Bolt	3	3	3	3	3	3	3	3	3	3	
7	54.23.13.10		Nakrętka M8-5-B Fe/Zn8c PN-85/M-82144 • Nut	3	3	3	3	3	3	3	3	3	3	
8	54.21.06.54		Śruba M6x12-5,6-B Fe/Zn8c PN-85/M-82105 • Bolt	2	2	2	2	2	2	2	2	2	2	
9	64.902161		Popychacz oczkowy II • Eyelet push rod II	1	1	1	1	1	1	1	1	1	1	
10	54.28.01.40		Zawleczka S-Zn 3,2x22 PN-76/M-82001 • Split pin	2	2	2	2	2	2	2	2	2	2	
11	83.255.626		Sworzeń • Pin	2	2	2	2	2	2	2	2	2	2	
12	83.255.623		Uszczelka filcowa • Felt seal	10	10	10	10	10	10	10	10	10	10	
13	64.012882	14,17,25	Tulejka ślizgowa • Bush	6	6	6	6	6	6	6	6	6	6	
14	64.902165		Pedał hamulca II • Brake pedal II	1	1	1	1	1	1	1	1	1	1	
15	83.255.622		Pierścień dystansowy • Spacing ring	1	1	1	1	1	1	1	1	1	1	
16	54.61.15.20		Podkładka 15 Fe/Zn9c PN-78/M-82005 • Washer	2	2	2	2	2	2	2	2	2	2	
17	64.902163		Pedał hamulca I • Brake pedal I	1	1	1	1	1	1	1	1	1	1	
18	83.255.621		Nakrętka specjalna • Special nut	1	1	1	1	1	1	1	1	1	1	
19	83.255.624		Popychacz • Eyelet push rod	1	1	1	1	1	1	1	1	1	1	
20	83.255.616		Sworzeń • Pin	1	1	1	1	1	1	1	1	1	1	
21	54.22.25.13		Wkręt bez łba M6x12-14-H Fe/Zn8c PN-83/M-82271 • Headless screw	1	1	1	1	1	1	1	1	1	1	
22	86.255.617		Zasuwka • Locking latch	1	1	1	1	1	1	1	1	1	1	
23	80.255.023		Sprężyna • Spring	1	1	1	1	1	1	1	1	1	1	
24	64.012906		Sprężyna • Spring	3	3	3	3	3	3	3	3	3	3	

Nr poz. (No)	Oznaczenie (Nf)	Nr poz. podzespołu (V)	Nazwa (Name)	Liczba sztuk w ciągniku (Q)										Uwagi (R)
				932	934	1032	1034	1132	1134	1232	1234	1434	1634	
25	64.902158		Pedał sprzęgła • Clutch pedal	1	1	1	1	1	1	1	1	1	1	
26	64.902160		Popychacz oczkowy • Eyelet push rod	1	1	1	1	1	1	1	1	1	1	
27	83.255.615		Sworzeń pedału sprzęgła • Clutch pedal pin	1	1	1	1	1	1	1	1	1	1	
28	64.012888		Korpus pedału sprzęgła • Clutch pedal body	1	1	1	1	1	1	1	1	1	1	

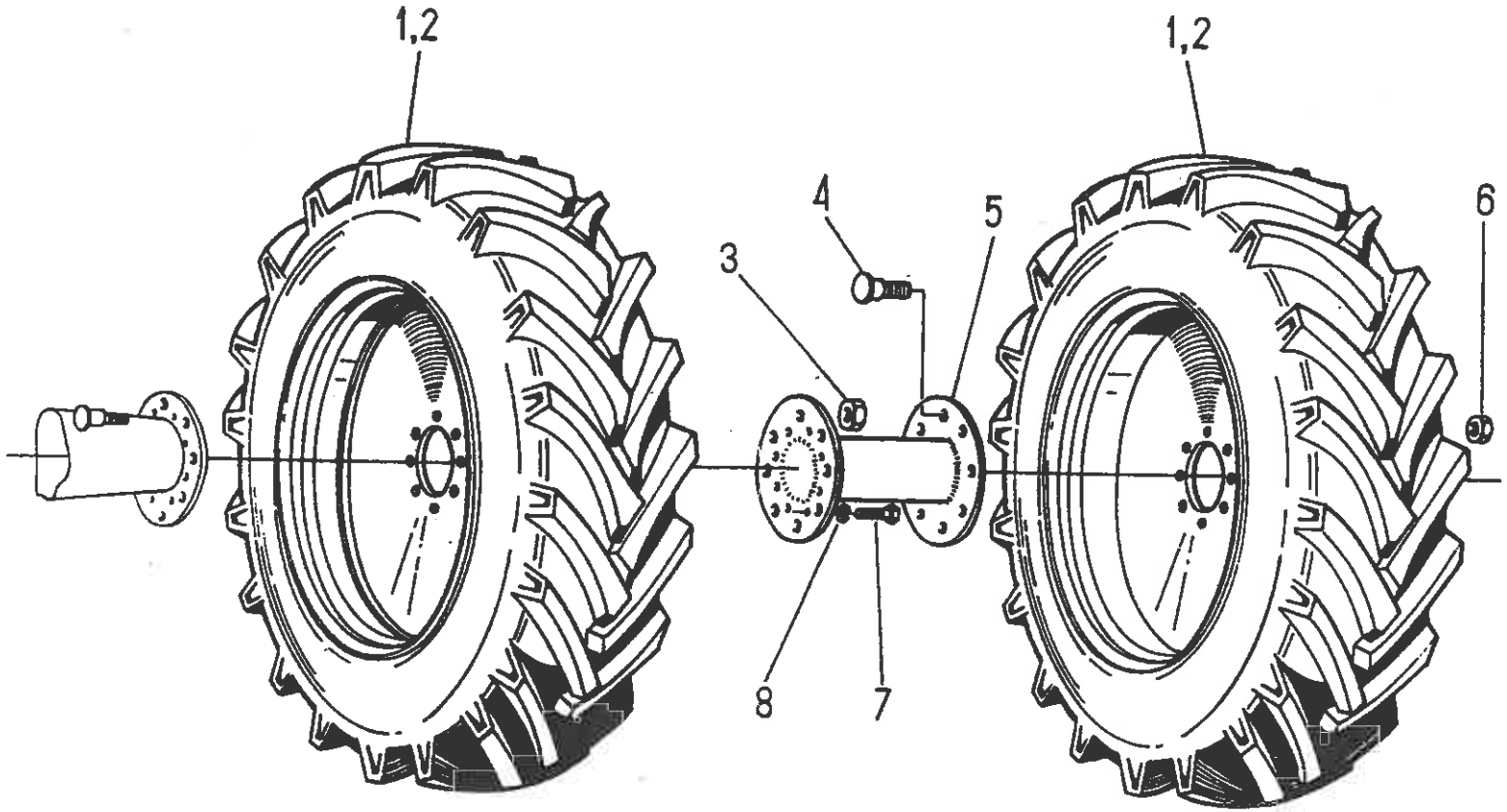
1,2
1,2
4
5
6
3
8
7

KOŁA BLIŹNIACZE 16,9 -34 i 18,4 - 34 (na żądanie) • TWIN WHEELS (on request)

Nr poz. (No)	Oznaczenie (Nf)	Nr poz. podzespołu (V)	Nazwa (Name)	Liczba sztuk w ciągniku (Q)										Uwagi (R)
				932	934	1032	1034	1132	1134	1232	1234	1434	1634	
1	86.213.999		Koło tylne lewe 18,4 - 34 • LH side rear wheel	-	-	-	-	-	-	2	2	2	2	
1	80.213.999		Koło tylne lewe 16,9 - 34 • LH side rear wheel	2	2	2	2	2	2	2	-	-	-	
2	86.213.989		Koło tylne prawe 18,4 - 34 • RH side rear wheel	-	-	-	-	-	-	2	2	2	2	
2	80.213.989		Koło tylne prawe 16,9 - 34 • RH side rear wheel	2	2	2	2	2	2	2	-	-	-	
3	86.265.003		Nakrętka • Nut	12	12	12	12	12	12	12	12	12	12	
4	80.161.055		Sworzeń koła • Wheel pin	16	16	16	16	16	16	16	16	16	16	
5	80.264.010		Piasta pośrednia • Spacing hub	2	2	2	2	2	2	2	2	2	2	
6	80.161.056		Nakrętka M22 x 1,5 • Nut	4	4	4	4	4	4	4	4	4	4	
7	54.21.16.34		Śruba M16 x 1,5 x 60-10,8-B PN-85/M-82101 • Bolt	16	16	16	16	16	16	16	16	16	16	
8	54.61.12.13		Podkładka sprężysta Z 16,3 PN-77/M-82008 • Spring washer	16	16	16	16	16	16	16	16	16	16	

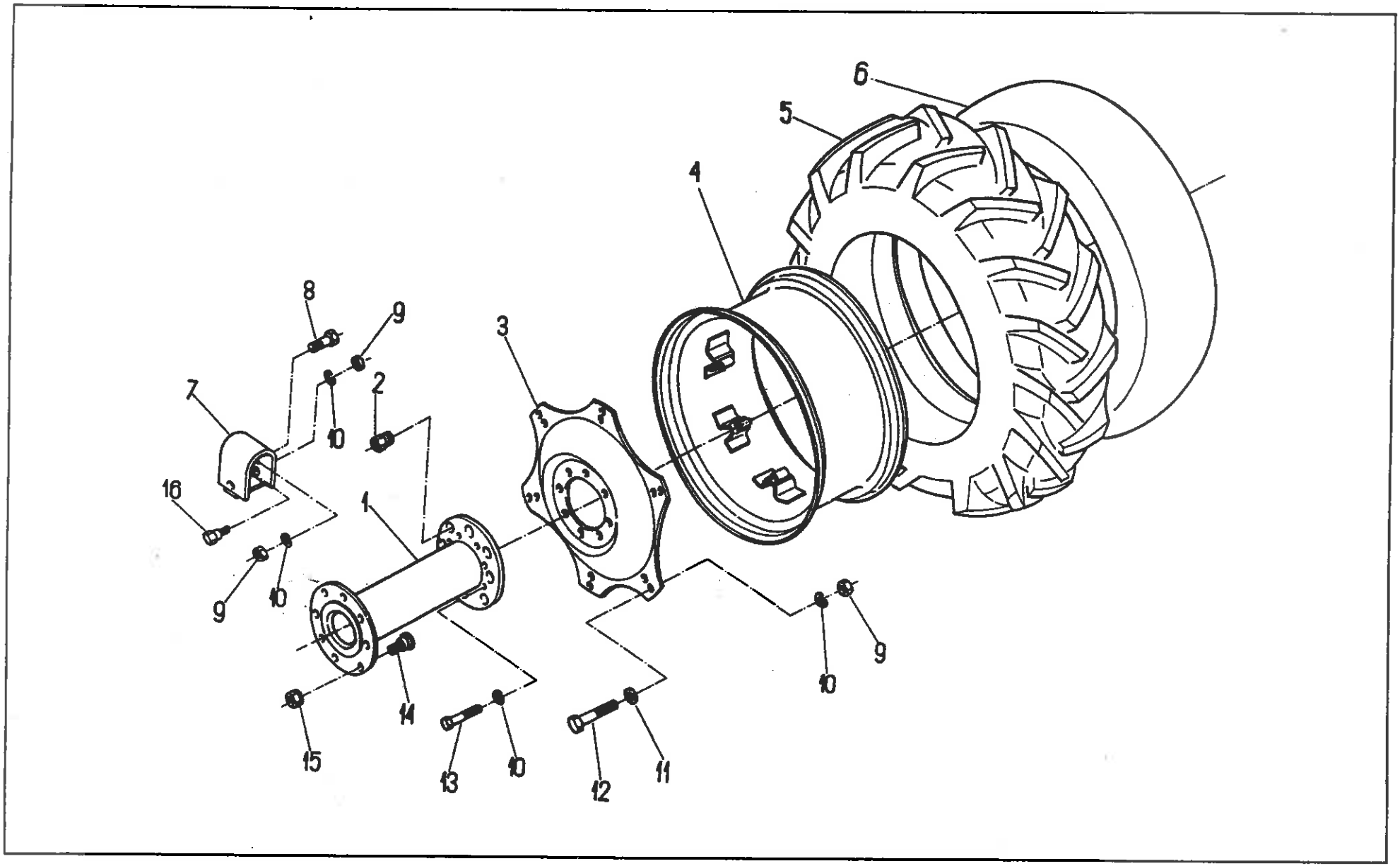
6
5
4
8
9
3
7
2
10
16
1
9
10
9
10
14
15
13
10
12
11

265 KOŁA BLIŹNIACZE 2 x 9,5 - 42 (na żądanie) • TWIN WHEELS (on request) T - 73

Nr poz. (No)	Oznaczenie (Nr)	Nr poz. podzespołu (V)	Nazwa (Name)	Liczba sztuk w ciągniku (Q)										Uwagi (R)
				932	934	1032	1034	1132	1134	1232	1234	1434	1634	
1	80.264.010		Piasta pośrednia • Spacing hub	2	2	2	2	2	2	2	-	-	-	
2	86.265.003		Nakrętka • Nut	12	12	12	12	12	12	12	-	-	-	
3	84.265.902		Tarcza koła 42" • Wheel disc	4	4	4	4	4	4	4	-	-	-	
4	84.265.010		Obręcz kompletna W8x42 • Wheel rim assy	4	4	4	4	4	4	4	-	-	-	
5	84.265.903		Opona 240-1067/9,5x42 • Tyre	4	4	4	4	4	4	4	-	-	-	
6	84.265.904		Dętka 240-1067/9,5x42 • Inner tube	4	4	4	4	4	4	4	-	-	-	
7	87.265.010		Wkładka kompletna • Insert assy	12	12	12	12	12	12	12	-	-	-	a
8	87.265.012		Śruba • Bolt	12	12	12	12	12	12	12	-	-	-	a
9	54.23.13.38		Nakrętka M16x1,5-8-B PN-75/M-82144 • Nut	48	48	48	48	48	48	48	-	-	-	
10	54.61.12.13		Podkładka sprężysta Z 16,3 PN-77/M-82008 • Spring washer	64	64	64	64	64	64	64	-	-	-	
11	83.211.003		Podkładka • Washer	24	24	24	24	24	24	24	-	-	-	
12	54.21.15.22		Śruba M16x1,5x100-8,8-B PN-85/M-82101 • Bolt	24	24	24	24	24	24	24	-	-	-	
13	54.21.16.34		Śruba M16x1,5x60-10,9-B PN-85/M-82101 • Bolt	16	16	16	16	16	16	16	-	-	-	
14	80.161.055		Sworzeń koła • Wheel pin	16	16	16	16	16	16	16	-	-	-	
15	80.161.056		Nakrętka M22X1,5 • Nut	4	4	4	4	4	4	4	-	-	-	
16	87.265.011		Śruba • Bolt	12	12	12	12	12	12	12	-	-	-	

Uwaga:

„a" - do międzyrzędzi 750

Note:

„a" - for 750 mm intercrop

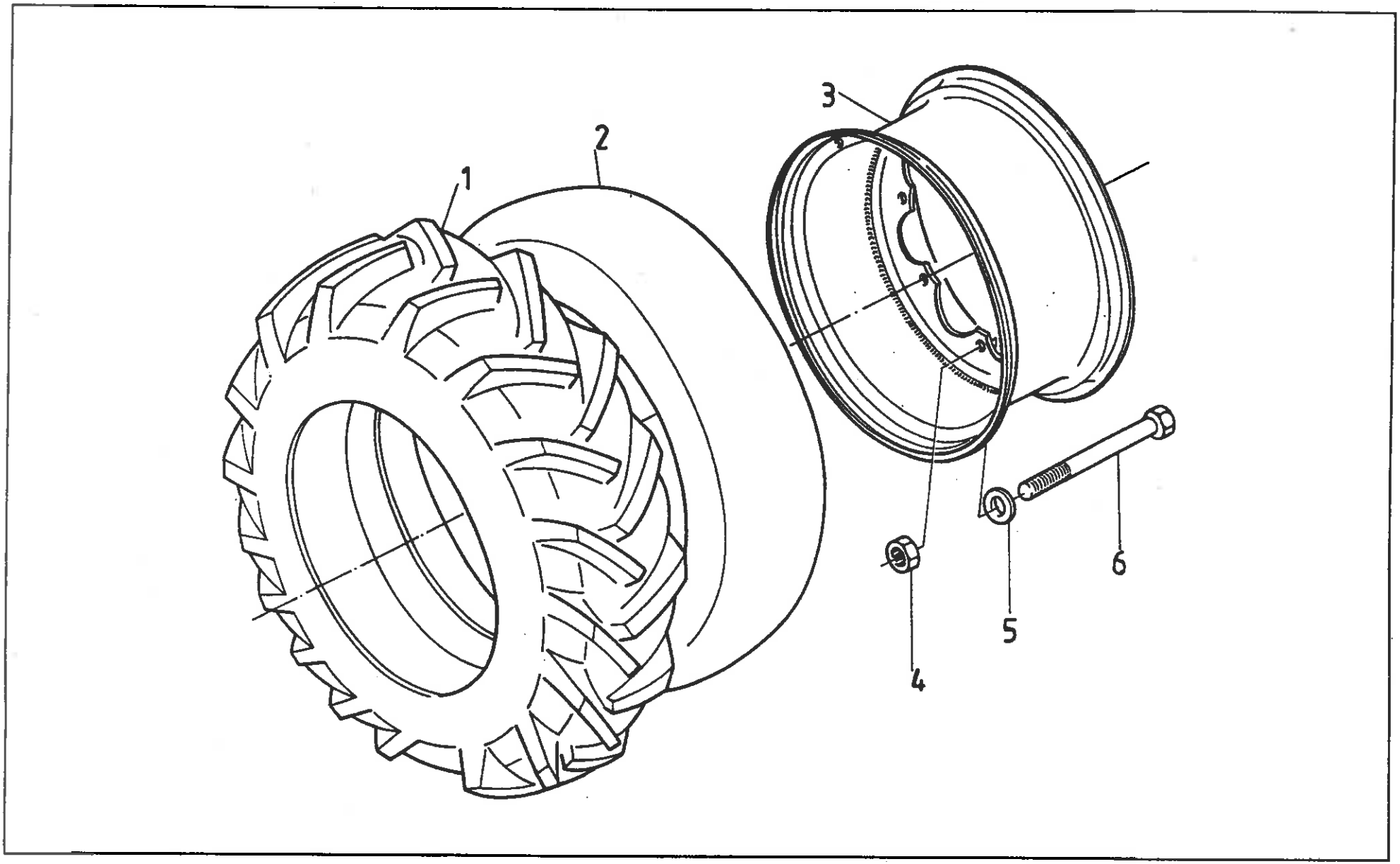
1
2
3
4
5
6

Nr poz. (No)	Oznaczenie (Nr)	Nr poz. podzespołu (V)	Nazwa (Name)	Liczba sztuk w ciągniku (Q)										Uwagi (R)
				932	934	1032	1034	1132	1134	1232	1234	1434	1634	
1	80.267.902		Opona 12,4/11-24 • Tyre	-	2	-	2	-	2	-	-	-	-	
1	88.267.901		Opona 14,9/13-24 • Tyre	-	-	-	-	-	-	-	2	2	2	
2	54.53.02.15		Dętka 12,4/11-24 PN-74/C-94300 • Inner tube	-	2	-	2	-	2	-	-	-	-	
2	54.53.02.18		Dętka 14,9/13-24 PN-74/C-94300 • Inner tube	-	-	-	-	-	-	-	2	2	2	
3	80.268.920		Tarcza z obręczą W9-24 dla kół 12,4-24 • Rim with wheel disc	-	2	-	2	-	2	-	-	-	-	
3	88.268.910		Tarcza z obręczą W12-24 dla kół 14,9-24 • Rim with wheel disc	-	-	-	-	-	-	-	2	2	2	
4	54.23.13.44		Nakrętka M16x1,5-10-B PN-75/M-82144 • Nut	-	12	12	-	12	-	-	12	12	12	
5	88.268.001		Podkładka • Washer	-	12	-	12	-	12	-	12	12	12	
6	54.21.20.34		Śruba M16x1,5x80-10,9-B PN-85/M-82101 • Bolt	-	12	-	12	-	12	-	12	12	12	

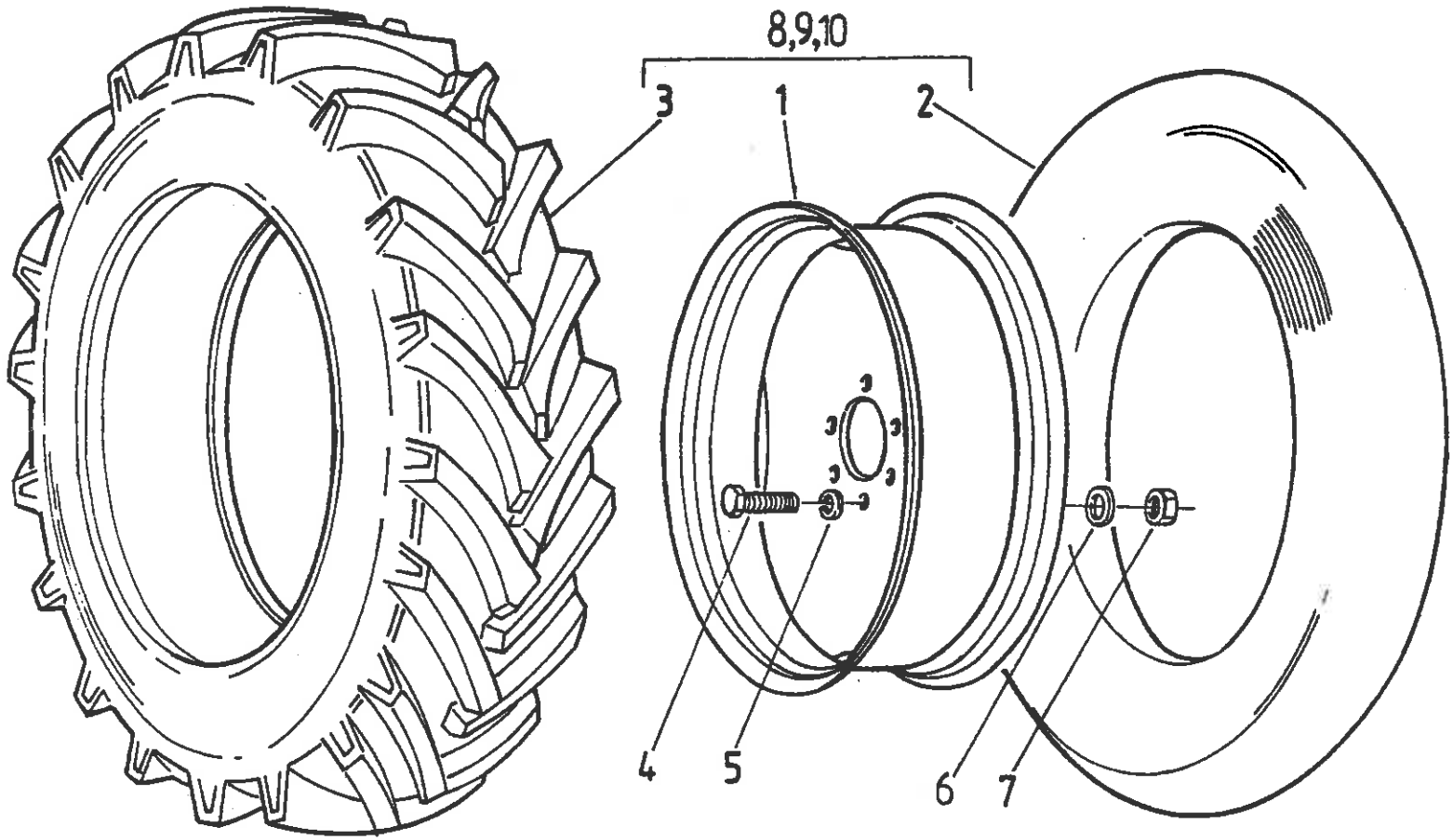
8,9,10
3
1
2
4
5
6
7

KOŁA PRZEDNIE 12,4 - 28; 14,9 - 28 i 14,9 R28 (na żądanie)
• FRONT WHEELS (on request)

Nr poz. (No)	Oznaczenie (Nf)	Nr poz. podzespołu (V)	Nazwa (Name)	Liczba sztuk w ciągniku (Q)										Uwagi (R)
				932	934	1032	1034	1132	1134	1232	1234	1434	1634	
1	80.269.910	8	Koło tarczowe W10x28 • Disc wheel	-	-	-	-	-	-	-	2	-	-	
1	88.269.910	9,10	Koło tarczowe W12x28 • Disc wheel	-	-	-	-	-	-	-	2	2	2	
2	54.53.02.04	8	Dętka 12,4/11-28-IPN-85/C-94300 ark. 078 • Inner tube	-	-	-	-	-	-	-	2	-	-	
2	54.53.02.07	9,10	Dętka 14,9/13-28-IPN-85/C-94300 ark. 078 • Inner tube	-	-	-	-	-	-	-	2	2	2	
3	54.53.01.03	8	Opona 12,4-28-6PR-IPN-81/C-94300 ark. 052 • Tyre	-	-	-	-	-	-	-	2	-	-	
3	54.53.01.04	9	Opona 14,9-28-8PR-IPN-81/C-94300 ark. 052 • Tyre	-	-	-	-	-	-	-	2	2	2	
3	54.53.03.03	10	Opona 14,9 R28 128A8 AN-21 ZN-89/MP-G/05 • Tyre	-	-	-	-	-	-	-	2	2	2	
4	54.21.15.98		Śruba M16x1,5x80-8,8-B PN-85/M-82101 • Bolt	-	-	-	-	-	-	-	12	12	12	
5	54.61.01.15		Podkładka K17 PN-78/M-82006 • Washer	-	-	-	-	-	-	-	12	12	12	
6	88.268.001		Podkładka • Washer	-	-	-	-	-	-	-	12	12	12	
7	54.23.03.06		Nakrętka M16x1,5-5-A PN-75/M-82144 • Nut	-	-	-	-	-	-	-	12	12	12	
8	-		Koło lewe, prawe 12,4-28 • LH/RH wheel	-	-	-	-	-	-	-	1	-	-	
9	-		Koło lewe, prawe 14,9-28 • LH/RH wheel	-	-	-	-	-	-	-	1	1	1	
10	89.269.999		Koło lewe 14,9 R28 • LH wheel	-	-	-	-	-	-	-	1	1	1	
10	89.269.989		Koło prawe 14,9 R28 • RH wheel	-	-	-	-	-	-	-	1	1	1	

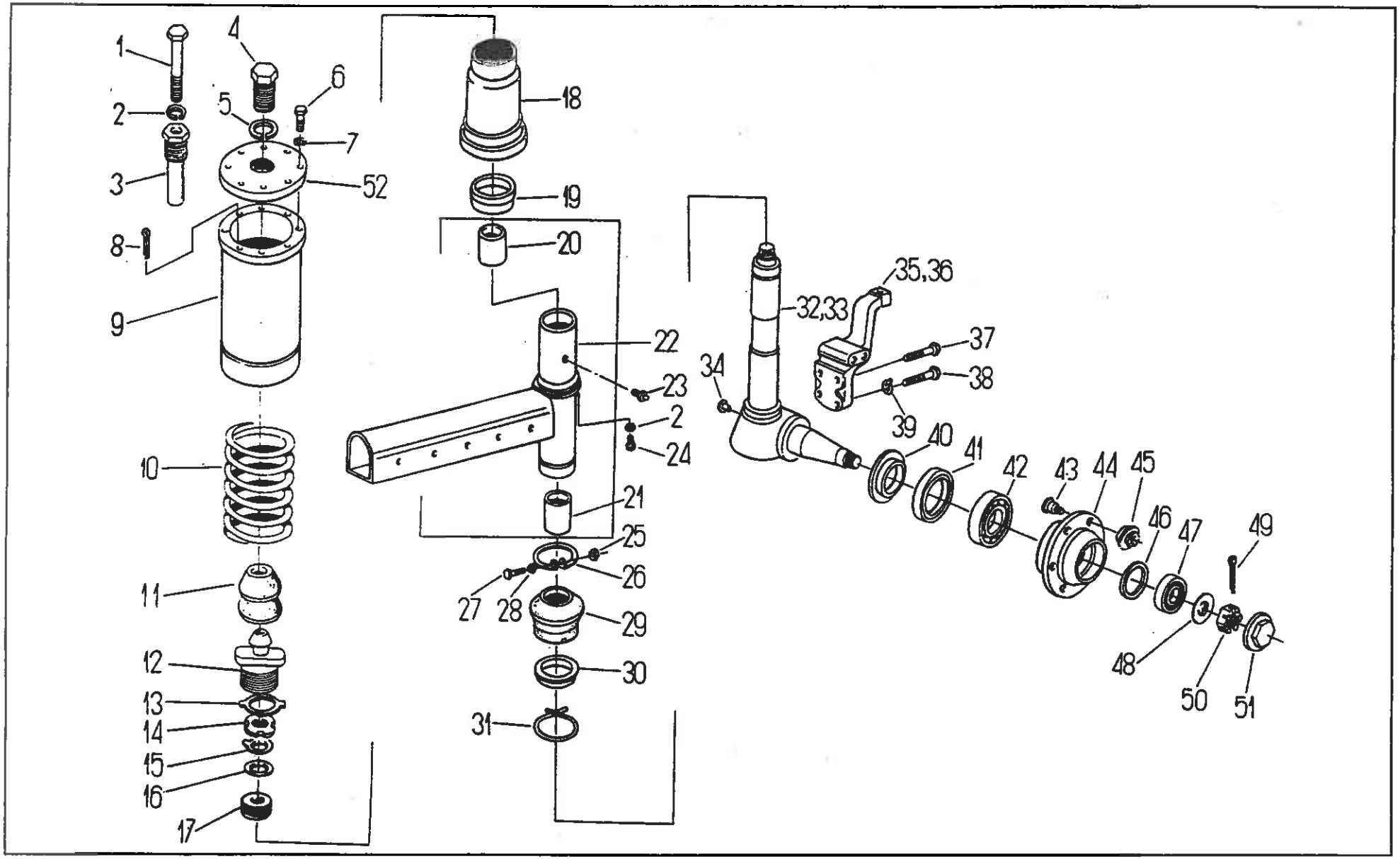
1
2
3
4
5
6
7
52
8
9
10
11
12
13
14
15
16
17
18
19
20
22
23
2
24
21
25
26
27
28
29
30
31
35,36
32,33
37
38
34
39
40
41
42
43
44
45
46
47
49
48
50
51

ZWROTNICE RESOROWANE (na żądanie)
• SPRING SUSPENDED STUB - AXLES (on request)

Nr poz. (No)	Oznaczenie (Nr)	Nr poz. podzespołu (V)	Nazwa (Name)	Liczba sztuk w ciągniku (Q)										Uwagi (R)
				932	934	1032	1034	1132	1134	1232	1234	1434	1634	
1	54.21.15.38		Śruba M10x1,25x120-8,8-B PN-85/M-82101 • Bolt	2	-	2	-	2	-	2	-	-	-	
2	54.61.12.10		Podkładka sprężysta 10,2 Fe/Zn 9c PN-77/M-82008 • Spring washer	14	-	14	-	14	-	14	-	-	-	
3	80.271.035		Zderzak II • Buffer II	2	-	2	-	2	-	2	-	-	-	
4	80.271.034		Zderzak I • Buffer I	2	-	2	-	2	-	2	-	-	-	
5	54.61.12.16		Podkładka sprężysta Z 22,5 Fe/Zn 9c PN-77/M-82008 • Spring washer	2	-	2	-	2	-	2	-	-	-	
6	54.21.19.05		Śruba M8x1x18-8,8-B PN-85/M-82242 • Bolt	16	-	16	-	16	-	16	-	-	-	
7	54.61.12.09		Podkładka sprężysta Z 8,2 Fe/Zn 9c PN-77/M-82008 • Spring washer	16	-	16	-	16	-	16	-	-	-	
8	54.28.01.13		Zawleczka S-Zn - 8,2x20 PN-76/M-82001 • Split pin	2	-	2	-	2	-	2	-	-	-	
9	80.271.070		Obudowa sprężyny • Spring casing	2	-	2	-	2	-	2	-	-	-	
10	80.271.902		Sprężyna • Spring	2	-	2	-	2	-	2	-	-	-	
11	80.271.901		Sprężyna gumowa • Rubber spring	2	-	2	-	2	-	2	-	-	-	
12	80.271.053		Pokrywa zderzaka • Buffer cover	2	-	2	-	2	-	2	-	-	-	
13	80.271.024		Podkładka • Washer	2	-	2	-	2	-	2	-	-	-	
14	54.23.10.06		Nakrętka okrągła niska M24x1,5-5 PN-75/M-82471 • Flat round nut	2	-	2	-	2	-	2	-	-	-	
15	54.61.08.01		Podkładka odginana 24 PN-82/M-82016 • Tab washer	2	-	2	-	2	-	2	-	-	-	
16	80.271.023		Podkładka • Washer	2	-	2	-	2	-	2	-	-	-	
17	54.31.01.33		Łożysko 51206 PN-73/M-86260 • Bearing	2	-	2	-	2	-	2	-	-	-	
18	80.271.022		Trzpień sprężyny • Stem	2	-	2	-	2	-	2	-	-	-	
19	80.271.021		Zderzak • Buffer	2	-	2	-	2	-	2	-	-	-	
20	80.205.051	22	Tulejka • Sleeve	2	-	2	-	2	-	2	-	-	-	
21	80.200.081	22	Tulejka • Sleeve	2	-	2	-	2	-	2	-	-	-	
22	80.271.010		Zwrotnica wysuwana kompletna • Retractable stub-axle	2	-	2	-	2	-	2	-	-	-	
23	54.63.02.02		Smarowniczka St B1/8" PN-76/M-86002 • Grease nipple	2	-	2	-	2	-	2	-	-	-	

Nr poz. (No)	Oznaczenie (Nf)	Nr poz. podzespołu (V)	Nazwa (Name)	Liczba sztuk w ciągniku (Q)										Uwagi (R)
				932	934	1032	1034	1132	1134	1232	1234	1434	1634	
24	54.21.17.11		Śruba M10x1,25x18-8,8-A PN-85/M-82247 • Bolt	12	-	12	-	12	-	12	-	-	-	
25	54.23.03.04		Nakrętka M4-5-A PN-75/M-82144 • Nut	2	-	2	-	2	-	2	-	-	-	
26	80.271.033		Obejma • Clamp	2	-	2	-	2	-	2	-	-	-	
27	54.22.18.25		Wkręt M4x22-5,8-B PN-85/M-82215 • Screw	2	-	2	-	2	-	2	-	-	-	
28	54.61.01.09		Podkładka okrągła 4,3 PN-78/M-82006 • Washer	4	-	4	-	4	-	4	-	-	-	
29	80.271.013		Osłona • Gaiter	2	-	2	-	2	-	2	-	-	-	
30	80.271.014		Pierścień • Ring	2	-	2	-	2	-	2	-	-	-	
31	80.271.044		Pierścień • Ring	2	-	2	-	2	-	2	-	-	-	
32	80.271.080		Zwrotnica kompletna lewa • LH side stub-axle	1	-	1	-	1	-	1	-	-	-	
33	80.271.090		Zwrotnica kompletna prawa • RH side stub-axle	1	-	1	-	1	-	1	-	-	-	
34	80.205.007		Zaślepka • Stoper	12	-	12	-	12	-	12	-	-	-	
35	80.271.052		Dźwignia lewa • LH side steering arm	1	-	1	-	1	-	1	-	-	-	
36	80.271.051		Dźwignia prawa • RH side steering arm	1	-	1	-	1	-	1	-	-	-	
37	54.21.06.82		Śruba M12x1,25x40-10,9-B PN-85/M-82105 • Bolt	4	-	4	-	4	-	4	-	-	-	
38	54.21.06.81		Śruba M12x1,25x30-10,9-B PN-85/M-82105 • Bolt	4	-	4	-	4	-	4	-	-	-	
39	54.61.21.10		Podkładka 13 PN-82/M-82022 • Washer	8	-	8	-	8	-	8	-	-	-	
40	80.205.014		Pierścień • Ring	2	-	2	-	2	-	2	-	-	-	
41	80.205.033		Pierścień uszczelniający A90x110x13 DW • Seal ring	2	-	2	-	2	-	2	-	-	-	
42	54.32.01.11		Łożysko 30309 PN-86/M-86220 • Bearing	2	-	2	-	2	-	2	-	-	-	
43	80.600.191		Śruba M14x1,5x50 • Bolt	12	-	12	-	12	-	12	-	-	-	
44	80.205.015		Piasta koła przedniego • Front wheel hub	2	-	2	-	2	-	2	-	-	-	
45	80.600.083		Nakrętka kulista M14x1,5 • Nut	12	-	12	-	12	-	12	-	-	-	
46	54.54.14.44		Pierścień uszczelniający NBR70-N 60x2 PN-90/M-72093 • Seal ring	2	-	2	-	2	-	2	-	-	-	
47	54.32.01.12		Łożysko 30305 PN-86/M-86220 • Bearing	2	-	2	-	2	-	2	-	-	-	

Nr poz. (No)	Oznaczenie (Nf)	Nr poz. podzespołu (V)	Nazwa (Name)	Liczba sztuk w ciągniku (Q)										Uwagi (R)
				932	934	1032	1034	1132	1134	1232	1234	1434	1634	
48	80.205.026		Podkładka • Washer	2	-	2	-	2	-	2	-	-	-	
49	54.28.01.26		Zawleczka S-Zn-4x50 PN-76/M-82001 • Split pin	2	-	2	-	2	-	2	-	-	-	
50	80.205.016		Nakrętka • Nut	2	-	2	-	2	-	2	-	-	-	
51	80.205.025		Pokrywa łożyska • Bearing cap	2	-	2	-	2	-	2	-	-	-	
52	80.271.031		Pokrywa • Cover	2	-	2	-	2	-	2	-	-	-	

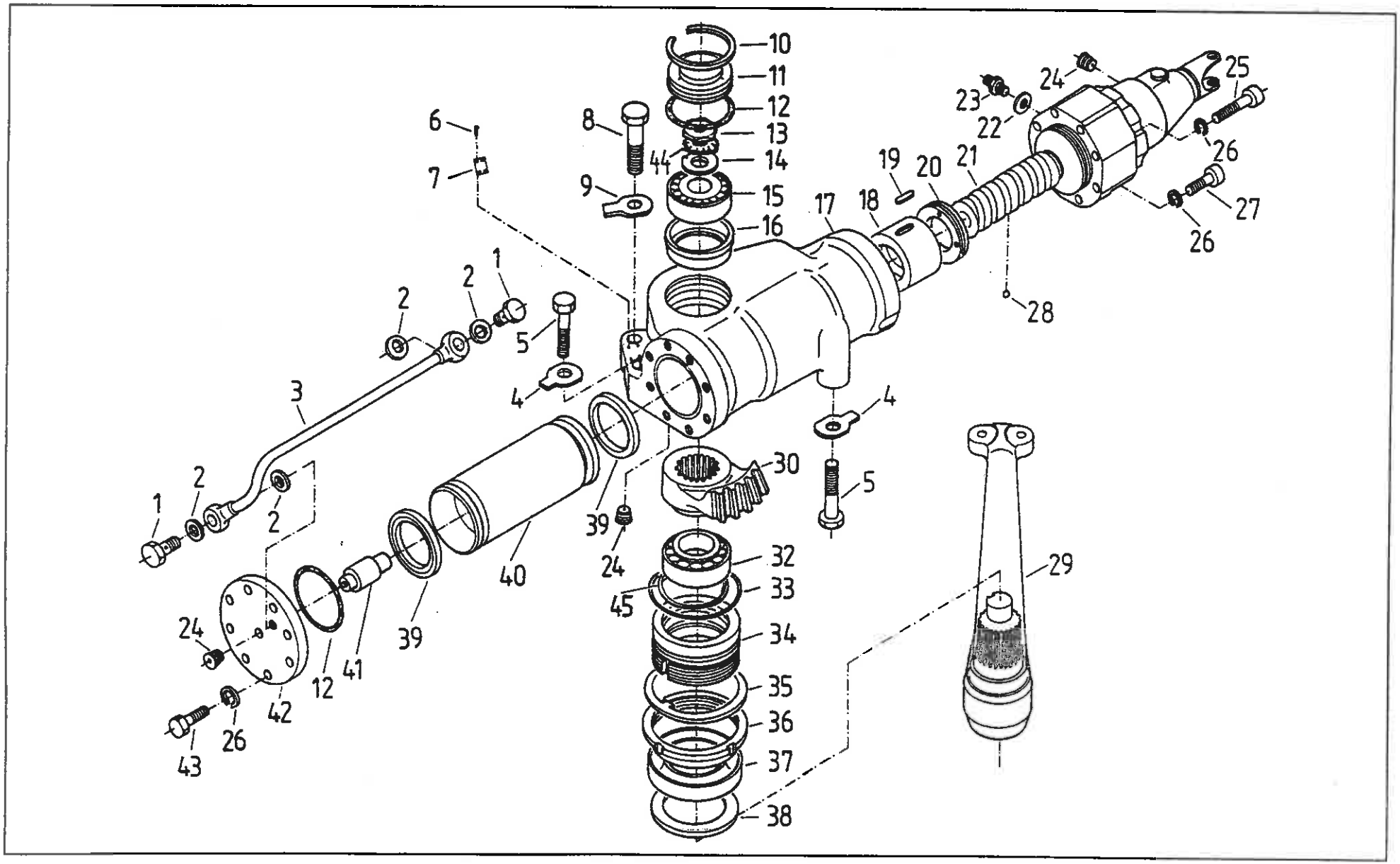
10
11
12
13
14
15
16
6
7
8
9
44
1
2
2
5
4
3
2
1
2
39
24
40
39
41
12
42
24
26
43
17
18
19
20
21
23
22
24
25
26
27
26
28
4
5
30
32
33
34
35
36
37
38
45
29

Nr poz. (No)	Oznaczenie (Nr)	Nr poz. podzespołu (V)	Nazwa (Name)	Liczba sztuk w ciągniku (Q)										Uwagi (R)
				932	934	1032	1034	1132	1134	1232	1234	1434	1634	
1	54.25.04.05		Śruba łącznikowa 10 ZN-74/MPC29/20.002806,2 • Connector bolt	2	2	2	2	2	2	2	2	2	2	
2	54.61.25.14		Pierścień uszczelniający 16x20 ZN-76/MPC/06-03126,2 • Seal ring	4	4	4	4	4	4	4	4	4	4	
3	80.276.020		Przewód cylindra • Cylinder pipe	1	1	1	1	1	1	1	1	1	1	
4	54.61.16.11		Podkładka odginana 13 Fe/Zn5c PN-82/M-82021 • Tab washer	2	2	2	2	2	2	2	2	2	2	
5	54.21.15.10		Śruba M12x75x10,9-B PN-85/M-82101 • Bolt	2	2	2	2	2	2	2	2	2	2	
8	54.21.21.95		Śruba M16x60-8,8-B PN-85/M-82101 • Bolt	1	1	1	1	1	1	1	1	1	1	
9	54.61.21.14		Podkładka odginana 17 Fe/Zn5c PN-82/M-82022 • Tab-washer	1	1	1	1	1	1	1	1	1	1	
10	86.276.087		Pierścień osadczy • Circlip	1	1	1	1	1	1	1	1	1	1	
11	86.276.101		Pokrywa • Cover	1	1	1	1	1	1	1	1	1	1	
12	54.51.14.15		Pierścień uszczelniający 2-80-I 85x2 PN-80/M-73092 • Seal ring	2	2	2	2	2	2	2	2	2	2	
13	86.276.014		Nakrętka łożyskowa • Bearing nut	1	1	1	1	1	1	1	1	1	1	
14	86.276.071		Podkładka • Washer	1	1	1	1	1	1	1	1	1	1	
15	54.32.01.09		Łożysko 30207 PN-75/M-86220 • Bearing	1	1	1	1	1	1	1	1	1	1	
16	86.276.015		Koszyk • Cage	1	1	1	1	1	1	1	1	1	1	
17	86.276.049		Korpus serwomechanizmu z tulejami kompletny • Steering unit body and sleeves assy	1	1	1	1	1	1	1	1	1	1	
18	80.276.019		Nakrętka kompletna • Nut assy	1	1	1	1	1	1	1	1	1	1	
19	54.26.03.20		Wpust A6x6x16 PN-70/M-85005 • Key	1	1	1	1	1	1	1	1	1	1	
20	80.276.033		Pierścień dociskowy • Pressure ring	1	1	1	1	1	1	1	1	1	1	
21	86.276.029		Rozdzielacz ze śrubą • Distributor and screw	1	1	1	1	1	1	1	1	1	1	
22	54.61.25.10		Pierścień uszczelniający 12x16 ZN-76/MPC/06-03126,2 • Seal ring	4	4	4	4	4	4	4	4	4	4	
23	80.600.053		Złączka 6 • Connector	1	1	1	1	1	1	1	1	1	1	
24	54.69.17.03		Korek A M12x1,5 cynk. PN-65/M-73124 • Plug	3	3	3	3	3	3	3	3	3	3	
25	54.21.26.14		Śruba z łbem walcowym z gniazdem M10x60-8,8 PN-74/M-82302 • Socket head bolt	6	6	6	6	6	6	6	6	6	6	
26	54.61.12.10		Podkładka sprężysta Z 10,2 Fe/Zn 5c PN-77/M-82008 • Spring washer	16	16	16	16	16	16	16	16	16	16	

Nr poz. (No)	Oznaczenie (Nr)	Nr poz. podzespołu (V)	Nazwa (Name)	Liczba sztuk w ciągniku (Q)										Uwagi (R)
				932	934	1032	1034	1132	1134	1232	1234	1434	1634	
27	54.21.26.11		Śruba z łbem walcowym z gniazdem M10x35-8,8 PN-74/M-82302 • Socket head bolt	2	2	2	2	2	2	2	2	2	2	
28	54.36.01.29		Kulka 5/16"-II PN-83/M-86452 • Ball	40	40	40	40	40	40	40	40	40	40	
29	86.276.010		Dźwignia kompletna • Lever assy	1	-	1	-	1	-	1	-	-	-	
29	89.276.010		Dźwignia kompletna • Lever assy	-	1	-	1	-	1	-	1	1	1	
30	86.276.002		Segment zębaty • Toothed element	1	1	1	1	1	1	1	1	1	1	
32	54.32.01.73		Łożysko 32012 PN-85/M-86220 • Bearing	1	1	1	1	1	1	1	1	1	1	
33	54.51.14.18		Pierścień uszczelniający 1-70-I 100x3 PN-80/M-73092 • Seal ring	1	1	1	1	1	1	1	1	1	1	
34	89.276.025		Tuleja • Sleeve	1	1	1	1	1	1	1	1	1	1	
35	86.276.017		Podkładka zabezpieczająca • Lock-washer	1	1	1	1	1	1	1	1	1	1	
36	86.276.093		Nakrętka • Nut	1	1	1	1	1	1	1	1	1	1	
37	54.51.02.13		Pierścień uszczelniający A 70x95x13(DW) PN-72/M-86964 • Seal ring	1	1	1	1	1	1	1	1	1	1	
38	86.276.086		Pierścień oporowy • Thrust ring	1	1	1	1	1	1	1	1	1	1	
39	80.600.086		Pierścień uszczelniający • Seal ring	2	2	2	2	2	2	2	2	2	2	
40	80.276.024		Tłok • Piston	1	1	1	1	1	1	1	1	1	1	
41	80.276.009		Zawór kompletny • Valve assy	1	1	1	1	1	1	1	1	1	1	
42	80.276.034		Pokrywa • Cover	1	1	1	1	1	1	1	1	1	1	
43	54.21.04.16		Śruba M10x28-8,8-B PN-85/M-82105 • Bolt	8	8	8	8	8	8	8	8	8	8	
44	54.61.19.02		Podkładka zębata BM6 PN-82/M-86482 • Washer	1	1	1	1	1	1	1	1	1	1	
45	89.276.006		Pierścień • Ring	1	1	1	1	1	1	1	1	1	1	

Uwaga:
Pozycja 6, 7, 31 - nie wykorzystana

Note:
Items 6, 7, 31 - vacant

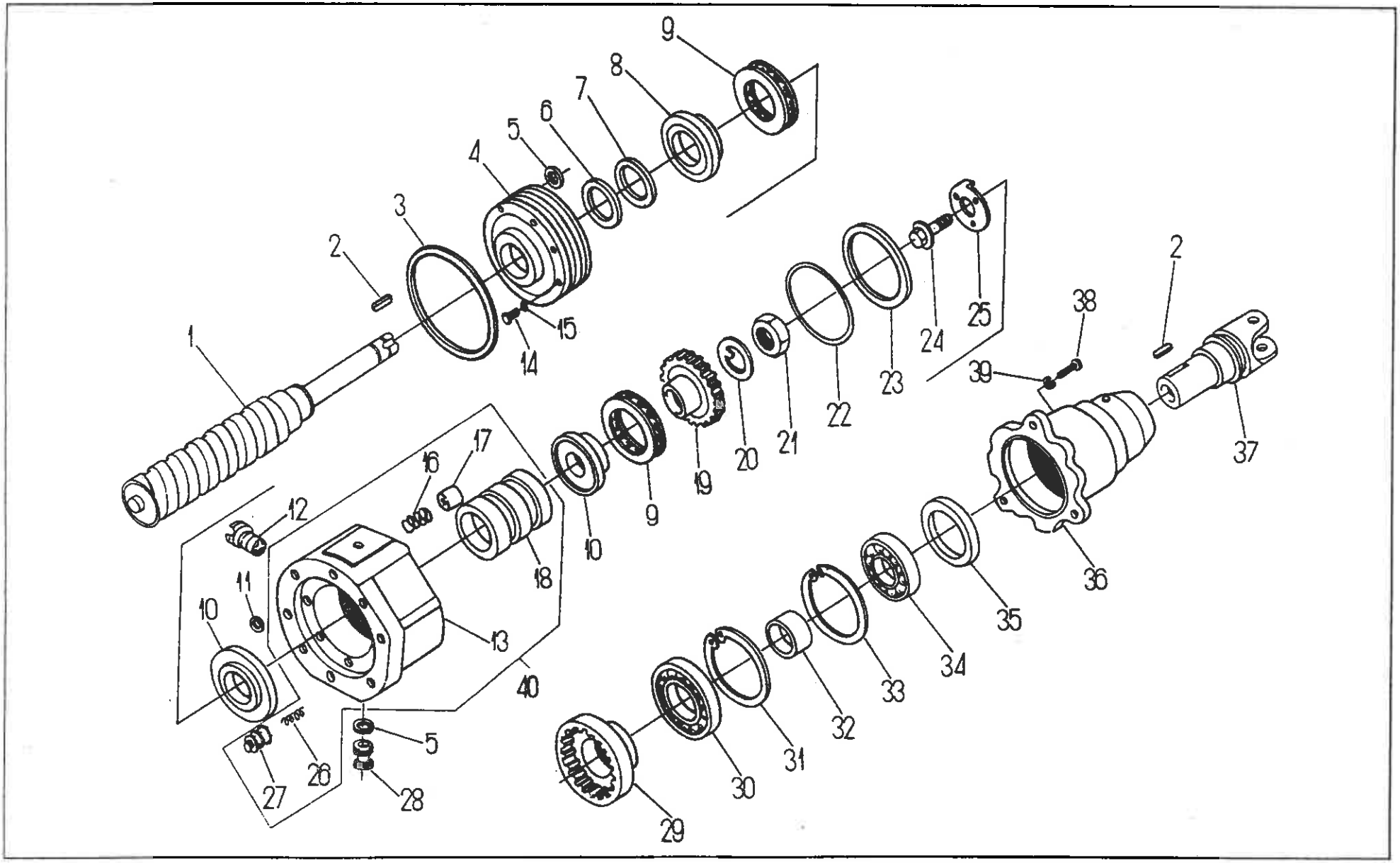
1
2
3
4
5
6
7
8
9
10
11
12
13
14
15
16
17
18
19
20
21
22
23
24
25
26
27
28
29
30
31
32
33
34
35
36
37
38
39
40

Rozdzielacz ze śrubą • Distributor with screw

Nr poz. (No)	Oznaczenie (Nf)	Nr poz. podzespołu (V)	Nazwa (Name)	Liczba sztuk w ciągniku (Q)										Uwagi (R)
				932	934	1032	1034	1132	1134	1232	1234	1434	1634	
1	80.276.050		Śruba mechanizmu kierowniczego • Steering mechanism screw	1	1	1	1	1	1	1	1	1	1	
2	54.26.02.15		Wpust B6x6x16 PN-70/M-85005 • Key	2	2	2	2	2	2	2	2	2	2	
3	54.51.14.15		Pierścień uszczelniający 2-80-I 85x2 PN-80/M-73092 • Seal ring	2	2	2	2	2	2	2	2	2	2	
4	80.276.056		Pokrywa rozdzielacza • Distributor cover	1	1	1	1	1	1	1	1	1	1	
5	54.51.16.12		Pierścień uszczelniający 6,3x2,4 PN-80/M-73092 • Seal ring	4	4	4	4	4	4	4	4	4	4	
6	54.51.07.06		Pierścień 36x28 ZN-67/MPC/06-03109.1 • Ring	1	1	1	1	1	1	1	1	1	1	
7	80.276.057		Pierścień • Ring	1	1	1	1	1	1	1	1	1	1	
8	80.276.055		Podkładka oporowa • Thrust washer	1	1	1	1	1	1	1	1	1	1	
9	54.31.01.28		Łożysko 51107 PN-73/M-86260 • Bearing	2	2	2	2	2	2	2	2	2	2	
10	80.276.054		Talerz oporowy • Thrust plate	2	2	2	2	2	2	2	2	2	2	
11	54.51.14.37		Pierścień uszczelniający 1-80-I 8x2 PN-80/M-73092 • Seal ring	1	1	1	1	1	1	1	1	1	1	
12	80.276.040		Zawór zwrotny • Non-return valve	1	1	1	1	1	1	1	1	1	1	
13	89.276.075	40	Korpus rozdzielacza • Distributor body	1	1	1	1	1	1	1	1	1	1	
14	54.21.26.08		Śruba z łbem z gniazdem M8x20-8,8 PN-74/M-82302 • Socket head bolt	2	2	2	2	2	2	2	2	2	2	
15	54.61.25.05		Pierścień uszczelniający 8x12 ZN-76/MPC/06-03126.2 • Seal ring	2	2	2	2	2	2	2	2	2	2	
16	80.276.051	40	Sprężyna suwaka • Plunger spring	2	2	2	2	2	2	2	2	2	2	
17	80.276.076	40	Tłoczek • Plunger	4	4	4	4	4	4	4	4	4	4	
18	89.276.046	40	Suwak • Slider	1	1	1	1	1	1	1	1	1	1	
19	80.276.062		Sprzęgło • Coupling	1	1	1	1	1	1	1	1	1	1	
20	54.61.08.01		Podkładka odginana 24 PN-82/M-82016 • Tab-washer	1	1	1	1	1	1	1	1	1	1	
21	80.276.063		Nakrętka • Nut	1	1	1	1	1	1	1	1	1	1	
22	54.51.14.17		Pierścień uszczelniający 2-80-I 80x2 PN-80/M-73092 • Seal ring	1	1	1	1	1	1	1	1	1	1	
23	80.276.073		Pierścień oporowy • Thrust ring	1	1	1	1	1	1	1	1	1	1	

Nr poz. (No)	Oznaczenie (Nf)	Nr poz. podzespołu (V)	Nazwa (Name)	Liczba sztuk w ciągniku (Q)										Uwagi (R)
				932	934	1032	1034	1132	1134	1232	1234	1434	1634	
24	80.276.072		Śruba • Bolt	1	1	1	1	1	1	1	1	1	1	
25	80.276.071		Podkładka zabezpieczająca • Lock washer	1	1	1	1	1	1	1	1	1	1	
26	80.276.052	40	Sprężyna tłoczka • Plunger spring	4	4	4	4	4	4	4	4	4	4	
27	80.276.053	40	Tłoczek • Plunger	4	4	4	4	4	4	4	4	4	4	
28	54.69.17.01		Korek B M8x1 PN-65/M-73124 • Plug	2	2	2	2	2	2	2	2	2	2	
29	80.276.067		Sprzęgło • Coupling	1	1	1	1	1	1	1	1	1	1	
30	54.31.01.01		Łożysko kulkowe 6007 PN-85/M-86100 • Bearing	1	1	1	1	1	1	1	1	1	1	
31	54.62.04.15		Pierścień osadczy spręż. 35z PN-81/M-85111 • Circlip	1	1	1	1	1	1	1	1	1	1	
32	80.276.066		Tuleja dystansowa • Spacer	1	1	1	1	1	1	1	1	1	1	
33	54.62.05.09		Pierścień osadczy spręż. 47w PN-81/M-85111 • Circlip	1	1	1	1	1	1	1	1	1	1	
34	54.31.01.55		Łożysko kulkowe 6005 PN-85/M-86100 • Bearing	1	1	1	1	1	1	1	1	1	1	
35	54.51.01.36		Pierścień uszczelniający A 30x40x7 PN-72/M-86964 • Seal ring	1	1	1	1	1	1	1	1	1	1	
36	80.276.065		Obudowa sprzęgła • Coupling housing	1	1	1	1	1	1	1	1	1	1	
37	80.276.064		Widełki • Fork	1	1	1	1	1	1	1	1	1	1	
38	80.600.006		Śruba • Bolt	3	3	3	3	3	3	3	3	3	3	
39	54.61.12.09		Podkładka spręż. z8,2 Fe/Zn9c PN-77/M-82008 • Spring washer	3	3	3	3	3	3	3	3	3	3	
40	86.276.069		Korpus rozdzielacza kpl. • Distributor body assy	1	1	1	1	1	1	1	1	1	1	

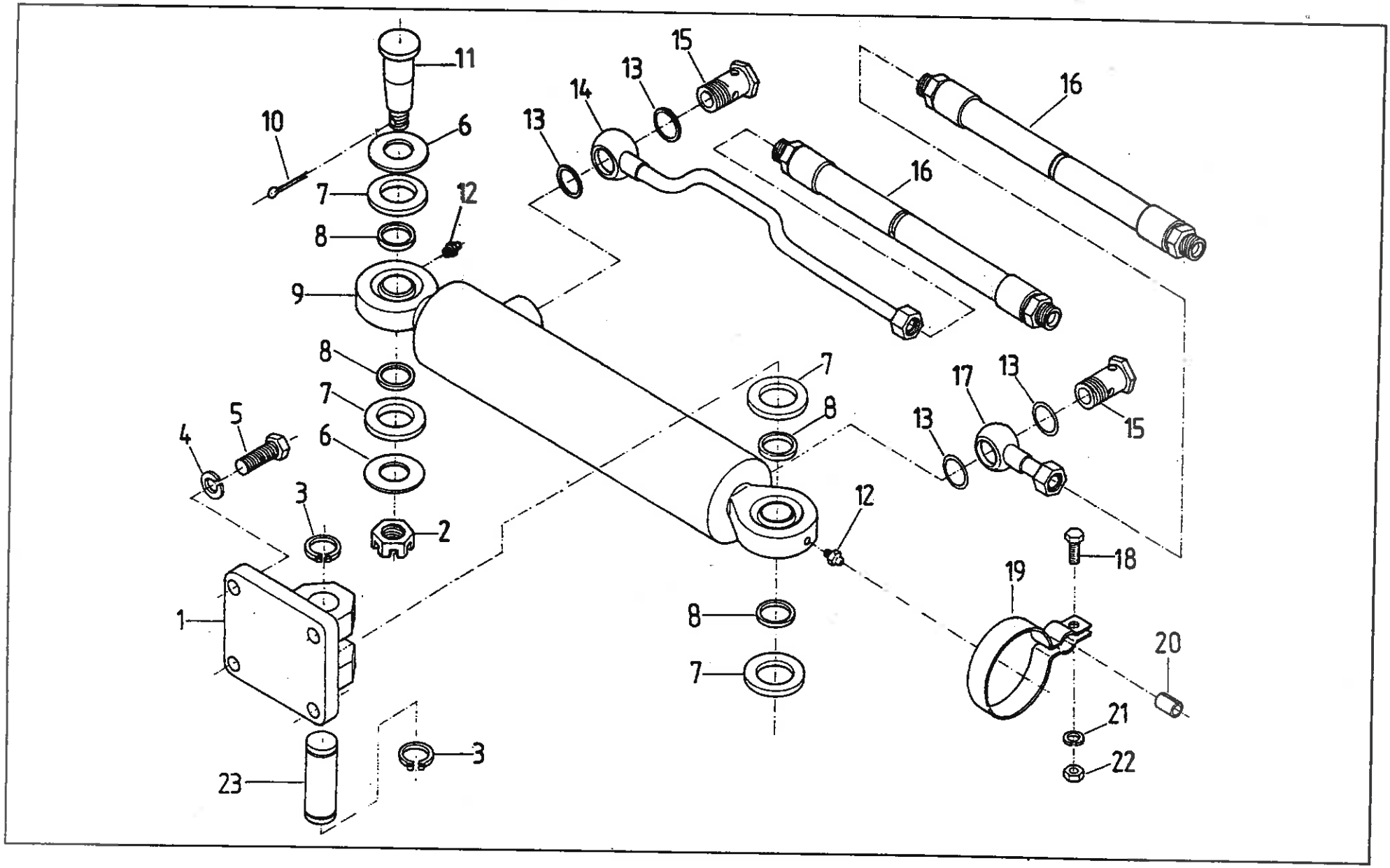
11
10
6
7
12
8
9
8
7
6
4
5
3
2
1
23
3
15
13
14
13
16
16
7
8
12
8
7
17
13
13
15
18
19
20
21
22

MECHANIZM HYDROSTATYCZNY KIEROWANIA (z cylindrem)
• HYDROSTATIC STEERING (with ram cylinder)

Nr poz. (No)	Oznaczenie (Nr)	Nr poz. podzespołu (V)	Nazwa (Name)	Liczba sztuk w ciągniku (Q)										Uwagi (R)
				932	934	1032	1034	1132	1134	1232	1234	1434	1634	
1	88.276.009		Wspornik cylindra • Cylinder bracket	1	-	1	-	1	-	1	-	-	-	
2	54.23.19.07		Nakrętka koronowa KM16x1,5-0,5-B PN-86/M-82159 • Castellated nut	1	-	1	-	1	-	1	-	-	-	
3	54.62.04.12		Pierścień osadczy Z 25 PN-81/M-85111 • Circlip	2	-	2	-	2	-	2	-	-	-	
4	54.61.12.11		Podkładka sprężysta Z 12,2 Fe/Zn5 PN-77/M-82008 • Spring washer	4	-	4	-	4	-	4	-	-	-	
5	54.21.06.67		Śruba M12x25-8,8-B Fe/Zn5 PN-85/M-82105 • Bolt	4	-	4	-	4	-	4	-	-	-	
6	88.276.005		Podkładka • Washer	2	-	2	-	2	-	2	-	-	-	
7	84.276.003		Pierścień dystansowy • Spacing ring	4	-	4	-	4	-	4	-	-	-	
8	84.276.004		Uszczelka • Gasket	4	-	4	-	4	-	4	-	-	-	
9	88.276.909		Cylinder hydrauliczny • Hydraulic cylinder	1	-	1	-	1	-	1	-	-	-	
10	54.28.01.21		Zawleczka 4x32 Fe/Zn5 PN-76/M-82001 • Split pin	1	-	1	-	1	-	1	-	-	-	
11	88.276.006		Sworzeń • Pin	1	-	1	-	1	-	1	-	-	-	
12	54.63.02.03		Smarowniczka M10x1 PN-76/M-86002 • Grease nipple	2	-	2	-	2	-	2	-	-	-	
13	54.61.25.19		Pierścień uszczelniający 18x22 ZN-76/MPC/06-03126.2 • Seal ring	4	-	4	-	4	-	4	-	-	-	
14	88.276.310		Rurka cylindra prawa • RH cylinder pipe	1	-	1	-	1	-	1	-	-	-	
15	54.25.04.06		Śruba przelotowa 13 ZN-74/MPC-29/20.002806.2 • Banjo bolt	2	-	2	-	2	-	2	-	-	-	
16	83.276.001		Przewód giętki 21A21/511/10420 • Hose	2	-	2	-	2	-	2	-	-	-	
17	88.276.320		Rurka cylindra lewa • LH cylinder pipe	1	-	1	-	1	-	1	-	-	-	
18	54.21.06.28		Śruba M8x18-5,6 Fe/Zn5c PN-85/M-82105 • Bolt	1	-	1	-	1	-	1	-	-	-	
19	88.276.022		Obejma • Clamp	1	-	1	-	1	-	1	-	-	-	
20	64.0132/76		Wkładka • Insert	1	-	1	-	1	-	1	-	-	-	
21	54.61.12.09		Podkładka sprężysta Z 8,2 Fe/Zn5c PN-77/M-82008 • Spring washer	1	-	1	-	1	-	1	-	-	-	
22	54.23.13.10		Nakrętka M8-5-5 Fe/Zn5c PN-86/M-82144 • Nut	1	-	1	-	1	-	1	-	-	-	
23	88.276.004		Sworzeń • Pin	1	-	1	-	1	-	1	-	-	-	

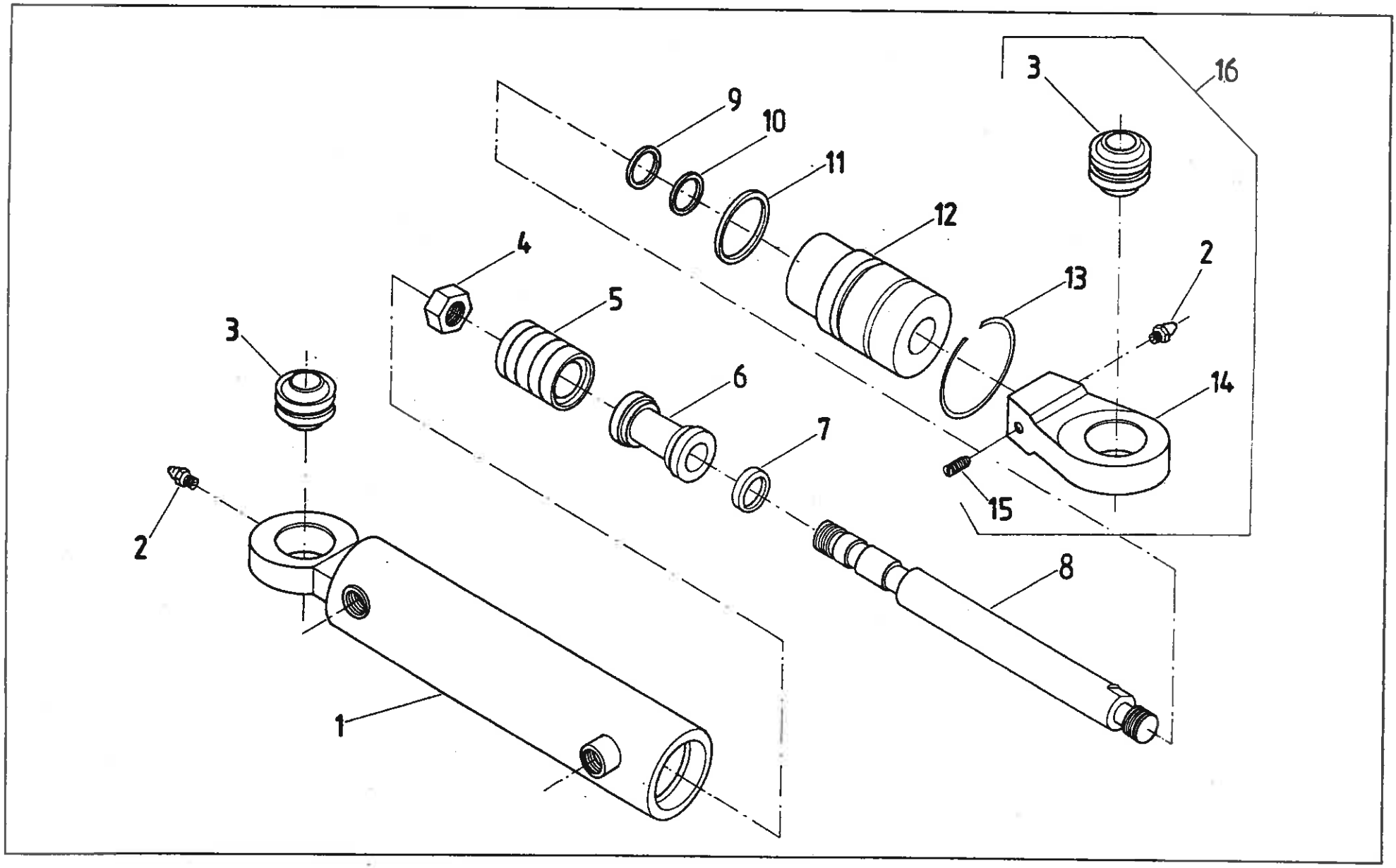
3
16
9
10
11
12
4
2
13
5
3
6
14
7
2
15
8
1

Cylinder hydrauliczny CJ-SO7-16-50/28/300 • Ram cylinder

Nr poz. (No)	Oznaczenie (Nf)	Nr poz. podzespołu (V)	Nazwa (Name)	Liczba sztuk w ciągniku (Q)										Uwagi (R)
				932	934	1032	1034	1132	1134	1232	1234	1434	1634	
1	CJ-SO7-50/100		Obudowa cylindra • Cylinder housing	1	-	1	-	1	-	1	-	-	-	
2	54.63.02.01	16	Smarowniczka St M6x1 PN-76/M-86002 • Grease nipple	2	-	2	-	2	-	2	-	-	-	a
3	25A2-00	16	Łożysko przegubowe • Bearing	2	-	2	-	2	-	2	-	-	-	a
4	CJ2D-50/004		Nakrętka tłoczyska • Piston rod nut	1	-	1	-	1	-	1	-	-	-	
5			Zespół uszczelniający K2-50x35x19,6 • Seal assy	1	-	1	-	1	-	1	-	-	-	
6	CJ2F-50/015		Tłok • Piston	1	-	1	-	1	-	1	-	-	-	
7			Pierścień uszczelniający 2-80-II 18x2 PN-80/M-73092 • Seal ring	1	-	1	-	1	-	1	-	-	-	
8	CJ2D-50/003/300z		Tłoczysko • Piston rod	1	-	1	-	1	-	1	-	-	-	
9			Pierścień uszczelniający U6-28x36x6 • Seal ring	1	-	1	-	1	-	1	-	-	-	
10			Pierścień zgarniający z 28x36 ZN-75/III/z-20/13 • Oil control ring	1	-	1	-	1	-	1	-	-	-	
11			Pierścień uszczelniający 2-80-II 45x3 PN-80/M-73092 • Seal ring	1	-	1	-	1	-	1	-	-	-	
12	CJ2K-50/002		Tuleja prowadząca • Leading sleeve	1	-	1	-	1	-	1	-	-	-	
13	CJ2D-P-50/017		Drut zabezpieczający • Wire	1	-	1	-	1	-	1	-	-	-	
14	U50-01w	16	Korpus • Body	1	-	1	-	1	-	1	-	-	-	
15	54.22.27.04	16	Wkręt dociskowy M8x16-14H PN-82/M-82273 • Set screw	1	-	1	-	1	-	1	-	-	-	
16	U2-50w		Ucho przegubowe • Eye	1	-	1	-	1	-	1	-	-	-	

Uwaga:
„a" - poz. 2 i poz. 3 - do poz. 16 po 1 szt.

Note:
„a" - items 2 i 3 - 1 pc for item 16

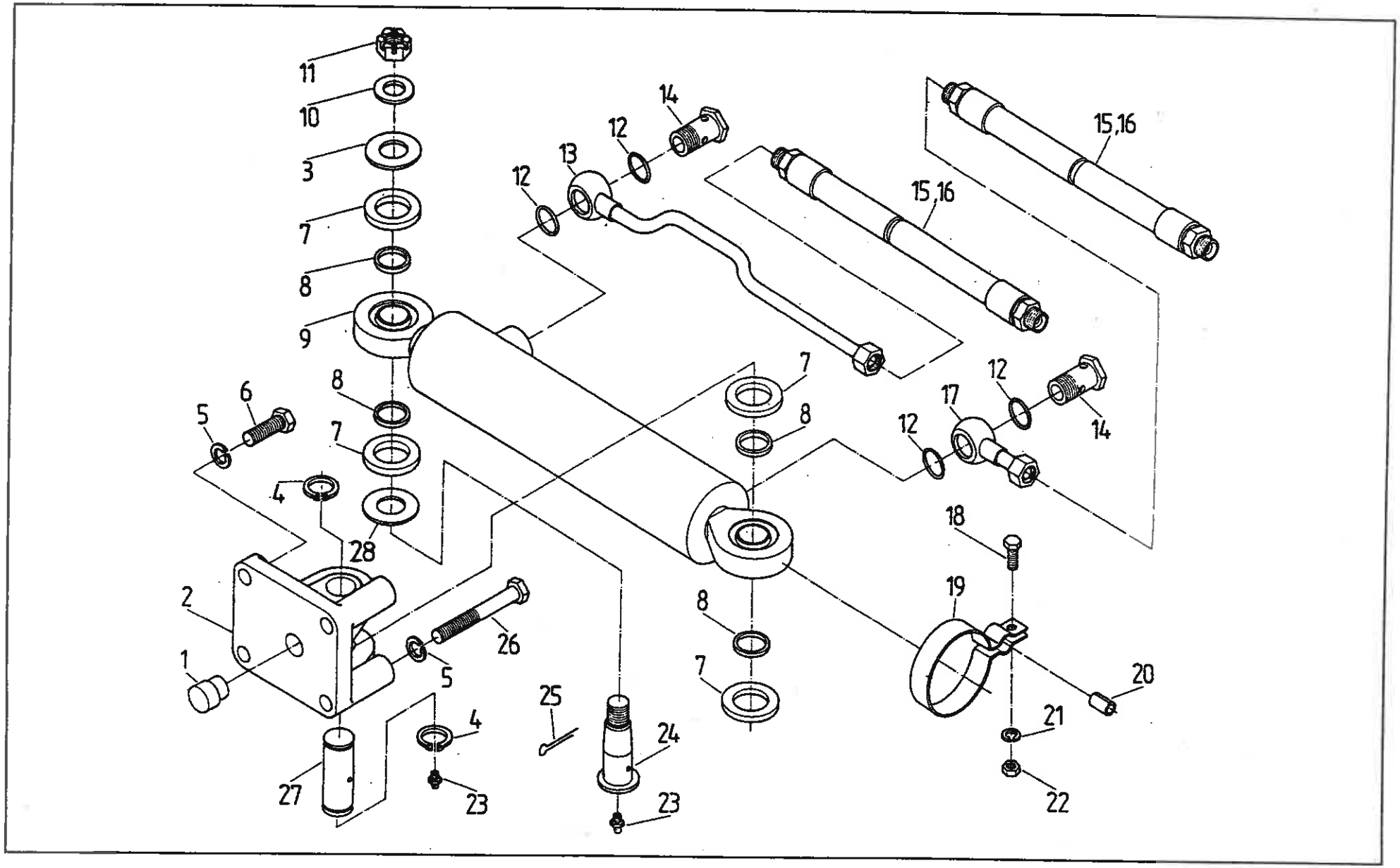
11
10
3
7
8
9
6
5
8
7
4
28
2
1
26
5
4
27
23
25
24
23
7
8
8
7
12
13
12
14
15,16
15,16
12
17
12
14
18
19
20
21
22

MECHANIZM HYDROSTATYCZNY KIEROWANIA (z cylindrem)
• HYDROSTATIC STEERING (with ram cylinder)

Nr poz. (No)	Oznaczenie (Nf)	Nr poz. podzespołu (V)	Nazwa (Name)	Liczba sztuk w ciągniku (Q)										Uwagi (R)
				932	934	1032	1034	1132	1134	1232	1234	1434	1634	
1	84.276.007		Kołek ustalający • Dowel	-	1	-	1	-	1	-	1	1	1	
2	84.276.001		Wspornik • Bracket	-	1	-	1	-	1	-	1	1	1	
3	84.276.006		Podkładka • Washer	-	1	-	1	-	1	-	1	1	1	
4	54.62.04.12		Pierścień osadczy sprężynujący Z25 PN-81/M-85111 • Circlip	-	2	-	2	-	2	-	2	2	2	
5	54.61.12.11		Podkładka sprężysta Z12,2 Fe/Zn5 PN-77/M-82008 • Spring washer	-	4	-	4	-	4	-	4	4	4	
6	54.21.06.35		Śruba M12x35-8,8-B Fe/Zn5 PN-85/M-82105 • Bolt	-	2	-	2	-	2	-	2	2	2	
7	84.276.004		Uszczelka • Gasket	-	4	-	4	-	4	-	4	4	4	
8	84.276.003		Pierścień dystansowy • Spacing ring	-	4	-	4	-	4	-	4	4	4	
9	84.276.909		Cylinder hydrauliczny • Hydraulic cylinder	-	1	-	1	-	1	-	1	1	1	
10	54.61.15.22		Podkładka 19 Fe/Zn5 PN-78/M-82005 • Washer	-	1	-	1	-	1	-	1	1	1	
11	54.23.19.08		Nakrętka koronowa K 18x1,5-0,5-B PN-86/M-82159 • Castellated nut	-	1	-	1	-	1	-	1	1	1	
12	54.61.25.28		Pierścień uszczelniający 22x27 ZN-76/MPC/06-03126.2 • Sealing ring	-	4	-	4	-	4	-	4	4	4	
13	83.276.010		Rurka cylindra prawa II • RH cylinder pipe II	-	1	-	1	-	1	-	1	1	1	
14	64.012333		Śruba przelotowa • Banjo bolt	-	2	-	2	-	2	-	2	2	2	
15	83.276.001		Przewód giętki P21A21/511/10-420 • Hose	-	2	-	2	-	2	-	2	2	2	
16	87.276.001		Przewód giętki P21A21/511/10-510 • Hose	-	-	-	-	-	-	-	2	2	2	a
17	64.901939		Rurka cylindra lewa II • LH cylinder pipe II	-	1	-	1	-	1	-	1	1	1	
18	54.21.06.28		Śruba M8x18-5,6-B Fe/Zn5c PN-85/M-82105 • Bolt	-	1	-	1	-	1	-	1	1	1	
19	83.276.003		Uchwyt rurki • Pipe holder	-	1	-	1	-	1	-	1	1	1	
20	64.013276		Wkładka • Insert	-	1	-	1	-	1	-	1	1	1	
21	54.61.12.09		Podkładka sprężysta Z 8,2 Fe/Zn5c PN-77/M-82008 • Spring washer	-	1	-	1	-	1	-	1	1	1	
22	54.23.13.10		Nakrętka M8-5-B Fe/Zn5c Pn-86/M-82144 • Nut	-	1	-	1	-	1	-	1	1	1	
23	54.63.02.03		Smarowniczka M10x1 PN-76/M-86002 • Grease nipple	-	2	-	2	-	2	-	2	2	2	

Nr poz. (No)	Oznaczenie (Nf)	Nr poz. podzespołu (V)	Nazwa (Name)	Liczba sztuk w ciągniku (Q)										Uwagi (R)
				932	934	1032	1034	1132	1134	1232	1234	1434	1634	
24	84.276.005		Czop • Pin	-	1	-	1	-	1	-	1	1	1	
25	54.28.01.22		Zawleczka S-Zn 4x36 PN-76/M-82001 • Split pin	-	1	-	1	-	1	-	1	1	1	
26	54.21.20.31		Śruba M12x90x8,8-B Fe/Zn5 PN-85/M-82101 • Bolt	-	2	-	2	-	2	-	2	2	2	
27	84.276.002		Sworzeń • Pin	-	1	-	1	-	1	-	1	1	1	
28	84.276.008		Podkładka zabezpieczająca • Securing washer	-	1	-	1	-	1	-	1	1	1	

Uwaga:
„a" - do ciągników z rozstawem 1900 i 2000

Note:
„a" - for tractors with tracs 1900 i 2000

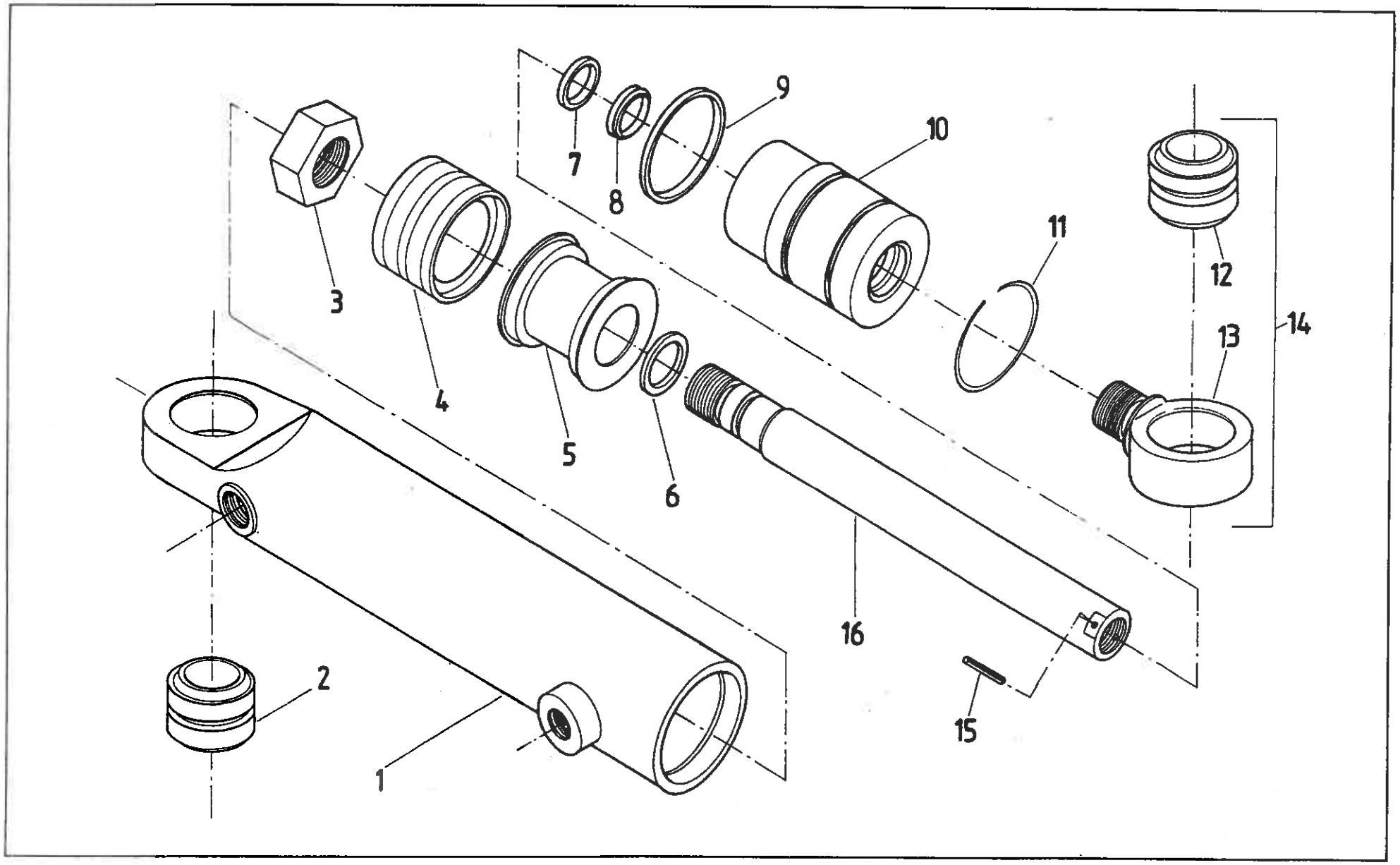
1
2
3
4
5
6
7
8
9
10
11
12
13
14
15
16

Cylinder hydrauliczny SH2-63/32/000 • Ram cylinder

Nr poz. (No)	Oznaczenie (Nf)	Nr poz. podzespołu (V)	Nazwa (Name)	Liczba sztuk w ciągniku (Q)										Uwagi (R)
				932	934	1032	1034	1132	1134	1232	1234	1434	1634	
1	SH2-63/1.00		Obudowa cylindra • Cylinder housing	-	1	-	1	-	1	-	1	1	1	
2	25A2-00		Łożysko przegubowe • Bearing	-	1	-	1	-	1	-	1	1	1	
3	CJ2F-63/0.04		Nakrętka tłoczyska • Piston rod nut	-	1	-	1	-	1	-	1	1	1	
4			Zespół uszczelniający K2-63x48x19,6 • Seal assy	-	1	-	1	-	1	-	1	1	1	
5	CJ2F-63/0.15		Tłok • Piston	-	1	-	1	-	1	-	1	1	1	
6			Pierścień uszczelniający 2-80-II 24x2 PN-80/M-73092 • Seal ring	-	1	-	1	-	1	-	1	1	1	
7			Pierścień uszczelniający U6-32x40x6 • Seal ring	-	1	-	1	-	1	-	1	1	1	
8			Pierścień zgarniający z 32x40 ZN-75/III/z-20/13 • Oil control ring	-	1	-	1	-	1	-	1	1	1	
9			Pierścień uszczelniający 2-80-II 56x3 PN-80/M-73092 • Seal ring	-	1	-	1	-	1	-	1	1	1	
10	CJ2K-63/32/0.02		Tuleja prowadząca • Leading sleeve	-	1	-	1	-	1	-	1	1	1	
11	CJ2K-63/0.17		Drut zabezpieczający • Wire	-	1	-	1	-	1	-	1	1	1	
12	25A2-00	14	Łożysko przegubowe • Bearing	-	1	-	1	-	1	-	1	1	1	
13	CJ2D-P-50/0.18	14	Korpus ucha • Eye body	-	1	-	1	-	1	-	1	1	1	
14	US2-50z		Ucho • Eye	-	1	-	1	-	1	-	1	1	1	
15	54.27.05.31		Kołekk sprężysty 5x24 PN-89/M-85023 • Dowel	-	1	-	1	-	1	-	1	1	1	
16	CJ2D-63/32/0.03w		Tłoczysko • Piston rod	-	1	-	1	-	1	-	1	1	1	

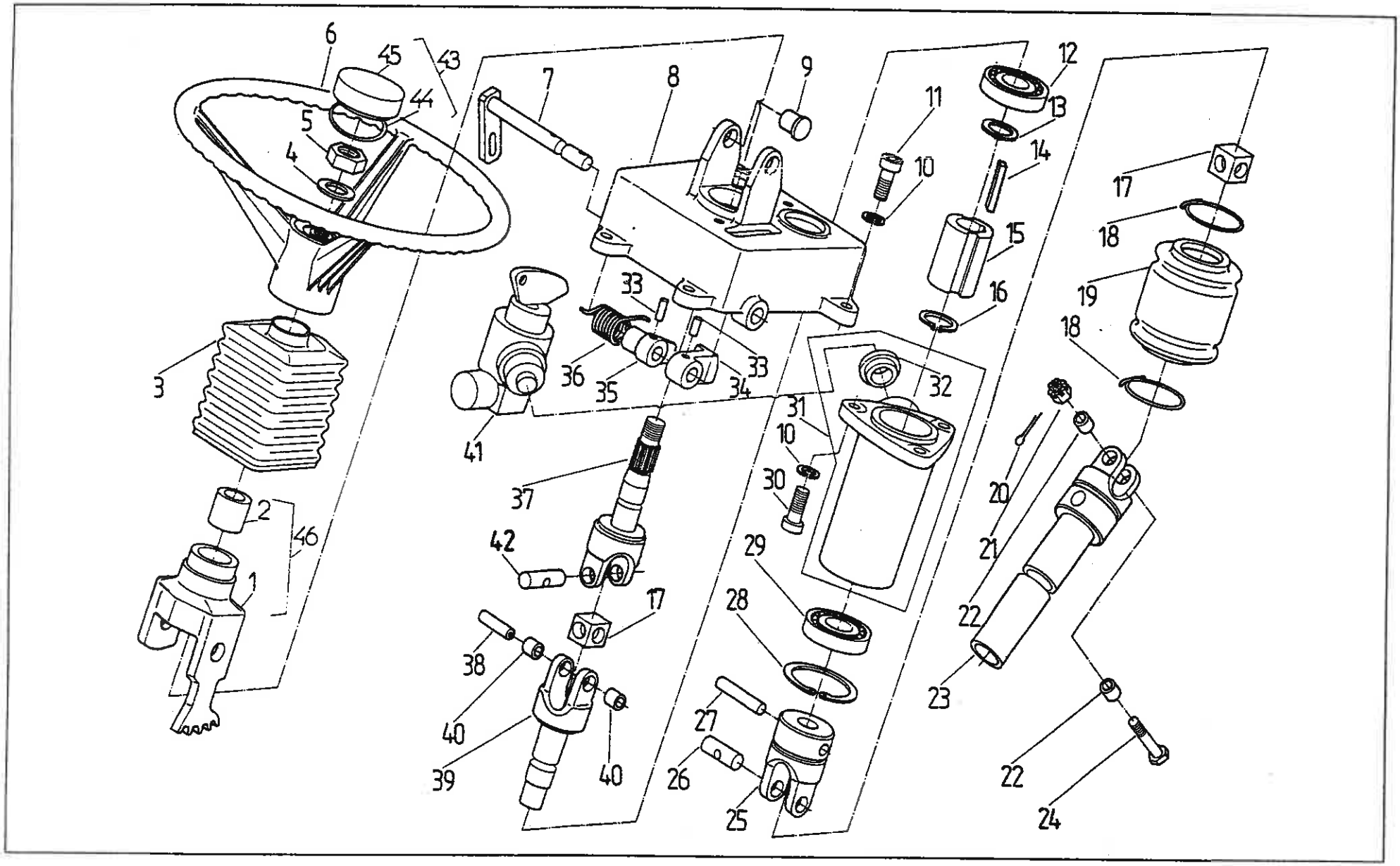
6
45
43
44
5
4
7
8
9
11
10
12
13
14
15
16
17
18
19
18
3
33
36
35
34
33
32
31
10
30
41
37
42
2
46
1
17
38
40
39
40
29
28
27
26
25
20
21
22
23
22
24

WAŁ KIEROWNICZY SERWOMECHANIZMU • STEERING SHAFT
Kolumna kierownicy • Steering column

Nr poz. (No)	Oznaczenie (Nf)	Nr poz. podzespołu (V)	Nazwa (Name)	Liczba sztuk w ciągniku (Q)										Uwagi (R)
				932	934	1032	1034	1132	1134	1232	1234	1434	1634	
1	64.011394	46	Korpus łożyska • Bearing body	1	1	1	1	1	1	1	1	1	1	
2	80.277.015	46	Tuleja ślizgowa • Bush	1	1	1	1	1	1	1	1	1	1	
3	64.011373		Osłona • Guard	1	1	1	1	1	1	1	1	1	1	
4	54.61.15.21		Podkładka 17 Fe/Zn12c PN-78/M-82005 • Washer	1	1	1	1	1	1	1	1	1	1	
5	54.23.15.18		Nakrętka M16x1,5-04-B Fe/Zn12c PN-86/M-82153 • Nut	1	1	1	1	1	1	1	1	1	1	
6	7004355M2		Koło kierownicy • Steering wheel	1	1	1	1	1	1	1	1	1	1	
7	64.902152		Wałek zatrzasku • Snap fastener shaft	1	1	1	1	1	1	1	1	1	1	
8	64.011374		Korpus kolumny • Steering column body	1	1	1	1	1	1	1	1	1	1	
9	64.011376		Sworzeń • Pin	2	2	2	2	2	2	2	2	2	2	
10	54.61.12.09		Podkładka sprężysta Z 8,2 Fe/Zn12c PN-77/M-82008 • Spring washer	7	7	7	7	7	7	7	7	7	7	
11	54.21.26.05		Śruba M8x25-8,8 Fe/Zn12c PN-74/M-82302 • Bolt	4	4	4	4	4	4	4	4	4	4	
12	54.31.01.75		Łożysko 6205 ZZ PN-79/M-86100 • Bearing	1	1	1	1	1	1	1	1	1	1	
13	54.62.04.12		Pierścień osadczy sprężynujący • Circlip	1	1	1	1	1	1	1	1	1	1	
14	54.26.03.39		Wpust A6x6x36 PN-70/M-85005 • Key	1	1	1	1	1	1	1	1	1	1	
15	64.011370		Tuleja • Bush	1	1	1	1	1	1	1	1	1	1	
16	54.62.04.10		Pierścień osadczy sprężynujący Z 22 PN-81/M-85111 • Circlip	1	1	1	1	1	1	1	1	1	1	
17	80.277.022		Krzyżak • Cross	2	2	2	2	2	2	2	2	2	2	
18	80.220.015		Pierścień • Ring	2	2	2	2	2	2	2	2	2	2	
19	80.277.025		Osłona • Guard	1	1	1	1	1	1	1	1	1	1	
20	54.28.01.41		Zawleczka S-Zn 1,2x12 PN-76/M-82001 • Split pin	1	1	1	1	1	1	1	1	1	1	
21	54.23.04.11		Nakrętka koronowa AM5-8A Fe/Zn12c PN-86/M-82148 • Castellated nut	1	1	1	1	1	1	1	1	1	1	
22	80.277.024		Tuleja • Sleeve	2	2	2	2	2	2	2	2	2	2	
23	64.902150		Tuleja kompletna • Bush assy	1	1	1	1	1	1	1	1	1	1	

Nr poz. (No)	Oznaczenie (Nf)	Nr poz. podzespołu (V)	Nazwa (Name)	Liczba sztuk w ciągniku (Q)										Uwagi (R)
				932	934	1032	1034	1132	1134	1232	1234	1434	1634	
24	54.21.03.17		Śruba M5x50-Z-8,8-A Fe/Zn9c PN-85/M-82101 • Bolt	1	1	1	1	1	1	1	1	1	1	
25	64.012871		Widełki • Fork	1	1	1	1	1	1	1	1	1	1	
26	80.277.023		Sworzeń • Pin	1	1	1	1	1	1	1	1	1	1	
27	80.277.027		Kołek walcowy • Dowel	1	1	1	1	1	1	1	1	1	1	
28	54.62.05.09		Pierścień osadczy sprężynujący • Circlip	1	1	1	1	1	1	1	1	1	1	
29	54.31.01.62		Łożysko 6204 2RS PN-79/M-86100 • Bearing	1	1	1	1	1	1	1	1	1	1	
30	54.21.26.08		Śruba M8x20-8,8 Fe/Zn12c PN-74/M-82302 • Bolt	3	3	3	3	3	3	3	3	3	3	
31	64.901600		Łącznik kompletny • Link assy	1	1	1	1	1	1	1	1	1	1	
32	64.011542	31	Tulejka • Sleeve	1	1	1	1	1	1	1	1	1	1	
33	54.27.02.03		Kołek ⌀ 5x25 PN/M-85024 • Dowel	2	2	2	2	2	2	2	2	2	2	
34	64.011388		Zatrzask • Lock	1	1	1	1	1	1	1	1	1	1	
35	64.012873		Zaczep • Catch	1	1	1	1	1	1	1	1	1	1	
36	64.011377		Sprężyna zatrzasku • Catch spring	1	1	1	1	1	1	1	1	1	1	
37	80.629.003		Wał I • Shaft I	1	1	1	1	1	1	1	1	1	1	
38	54.24.17.07		Nit 5x1x45B Fe/Zn5 PN-80/M-82973 • Rivet	1	1	1	1	1	1	1	1	1	1	
39	64.011369		Wał II • Shaft II	1	1	1	1	1	1	1	1	1	1	
40	64.011372		Tulejka • Sleeve	2	2	2	2	2	2	2	2	2	2	
41	84.902.919		Włącznik z blokadą • Master switch with lock	1	1	1	1	1	1	1	1	1	1	
42	64.011371		Sworzeń • Pin	1	1	1	1	1	1	1	1	1	1	
43	3027921M91		Pokrywa kompletna • Cover assy	1	1	1	1	1	1	1	1	1	1	
44	961714.M1		Pierścień • Ring	1	1	1	1	1	1	1	1	1	1	
45	3027636M1		Pokrywa • Cover	1	1	1	1	1	1	1	1	1	1	
46	64.901540		Łożysko uchylne • Bearing	1	1	1	1	1	1	1	1	1	1	

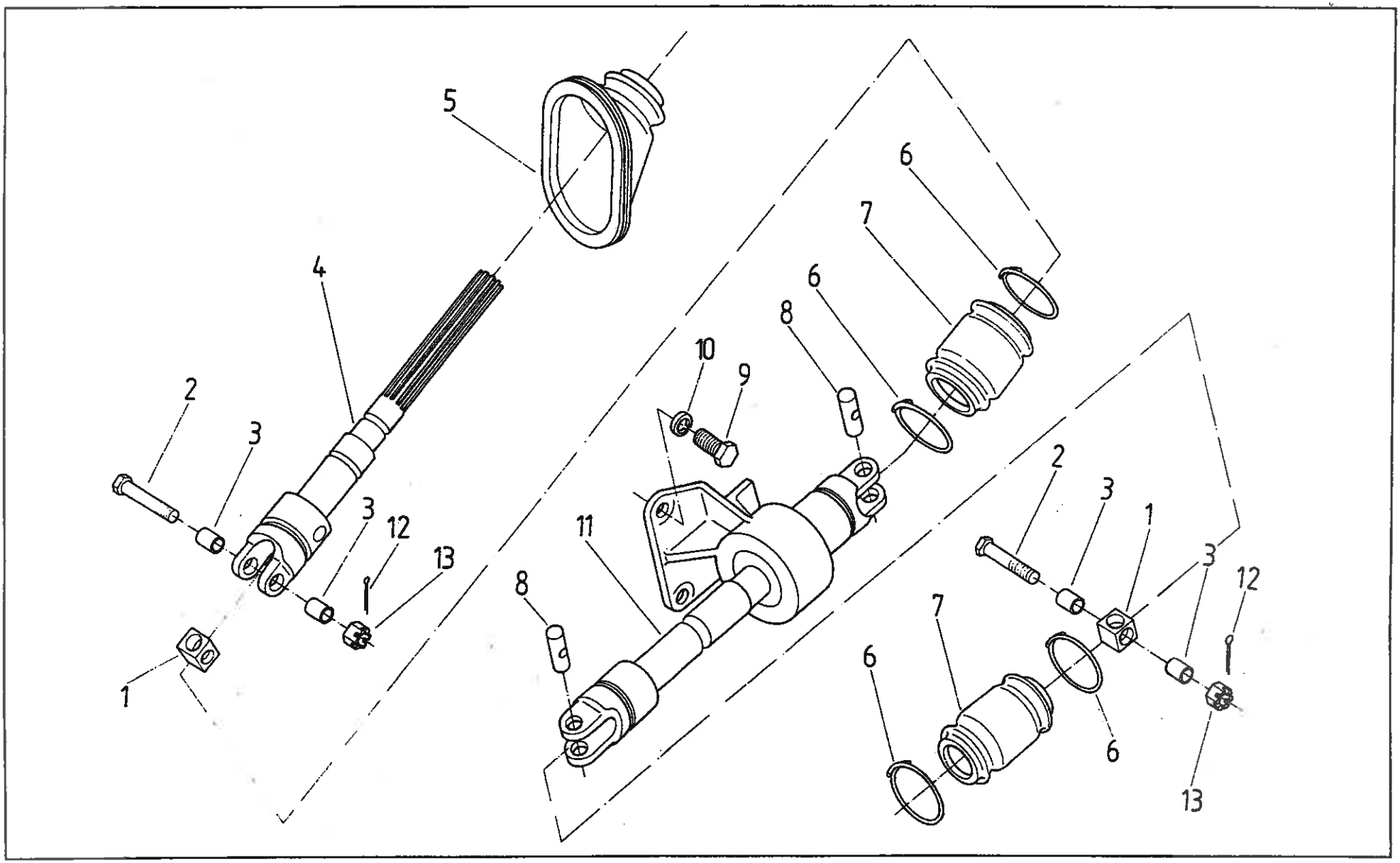
5
4
2
3
3
12
13
1
10
9
8
6
7
6
11
8
2
3
1
3
12
7
6
6
13

WAŁ KIEROWNICZY SERWOMECHANIZMU • STEERING SHAFT

Wał przegubowy • Jointed shaft

Nr poz. (No)	Oznaczenie (Nr)	Nr poz. podzespołu (V)	Nazwa (Name)	Liczba sztuk w ciągniku (Q)										Uwagi (R)
				932	934	1032	1034	1132	1134	1232	1234	1434	1634	
1	80.277.022		Krzyżak • Cross	2	2	2	2	2	2	2	2	2	2	
2	54.21.03.17		Śruba M5x50-Z-8,8-A Fe/Zn9c Pn-85/M-82101 • Bolt	2	2	2	2	2	2	2	2	2	2	
3	80.277.024		Tuleja • Sleeve	4	4	4	4	4	4	4	4	4	4	
4	80.629.020		Wał wysuwany • Sliding shaft	1	1	1	1	1	1	1	1	1	1	
5	64.012788		Osłona • Guard	1	1	1	1	1	1	1	1	1	1	
6	80.220.015		Pierścień • Ring	4	4	4	4	4	4	4	4	4	4	
7	80.277.025		Osłona • Guard	2	2	2	2	2	2	2	2	2	2	
8	80.277.023		Sworzeń • Pin	2	2	2	2	2	2	2	2	2	2	
9	54.21.06.14		Śruba M8x22-5,6-B Fe/Zn12c PN-85/M-82105 • Bolt	3	3	3	3	3	3	3	3	3	3	
10	54.61.12.09		Podkładka sprężysta Z8,2 Fe/Zn12c PN-77/M-82008 • Spring washer	3	3	3	3	3	3	3	3	3	3	
11	80.277.010		Wał I • Shaft	1	1	1	1	1	1	-	-	-	-	
11	86.277.010		Wał I • Shaft	-	-	-	-	-	-	1	1	1	1	
12	54.28.01.41		Zawleczka S-Zn 1,2x12 PN-76/M-82001 • Split pin	2	2	2	2	2	2	2	2	2	2	
13	54.23.04.11		Nakrętka koronowa AM5-8-A Fe/Zn9c PN-86/M-82148 • Castellated nut	2	2	2	2	2	2	2	2	2	2	

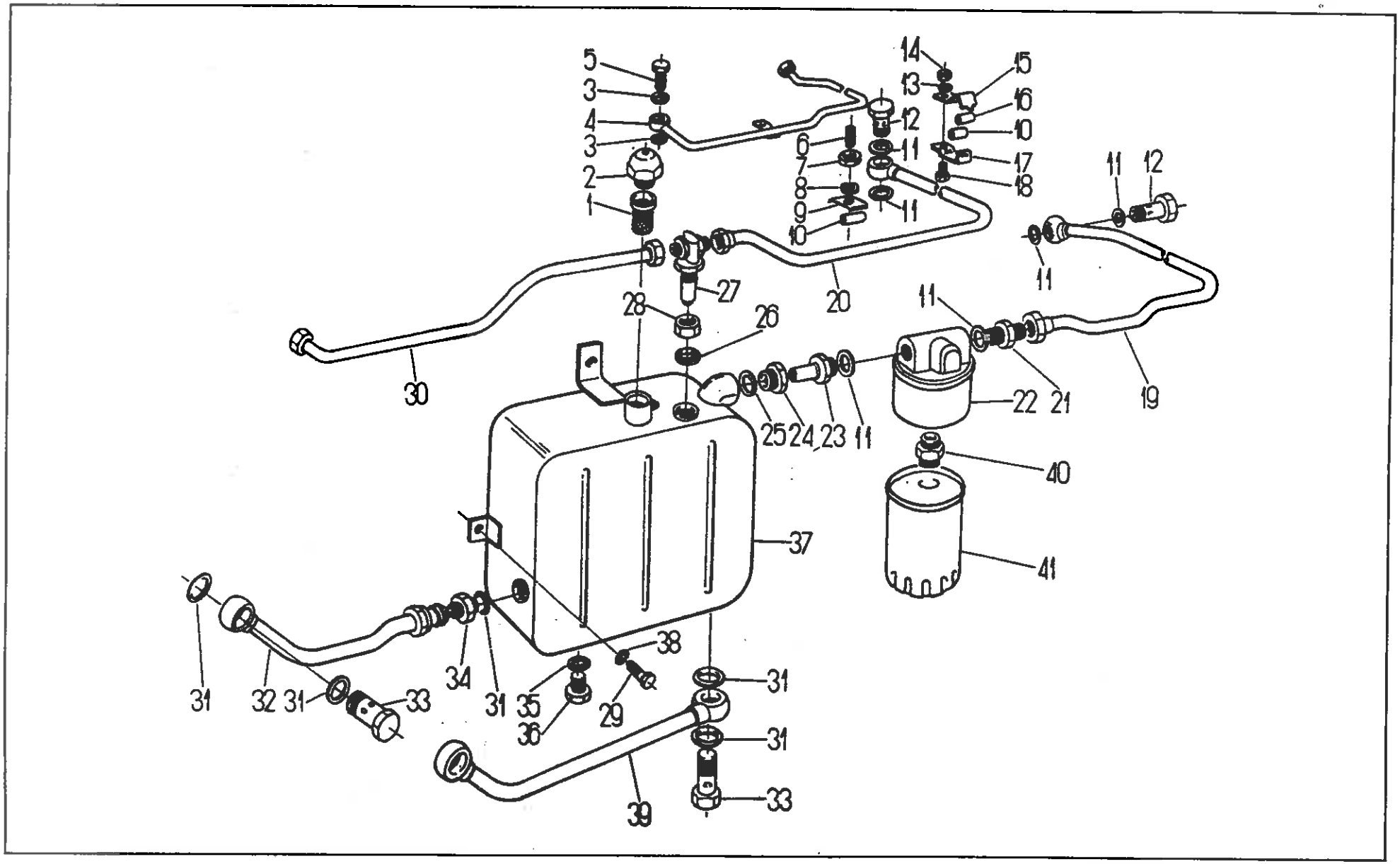
5
3
4
3
2
1
14
13
15
16
12
10
6
11
7
17
8
18
9
11
10
11
12
11
27
20
28
26
11
30
22
21
19
25
24
23
11
40
37
41
38
31
34
31
35
29
31
32
31
33
36
31
33
39

OBWÓD HYDRAULICZNY SERWOMECHANIZMU • POWER-ASSI STED STEERING HYDRAULIC CIRCUIT

Nr poz. (No)	Oznaczenie (Nr)	Nr poz. podzespołu (V)	Nazwa (Name)	Liczba sztuk w ciągniku (Q)										Uwagi (R)
				932	934	1032	1034	1132	1134	1232	1234	1434	1634	
1	80.278.050		Filtr wlewowy • Fillter strainer	1	1	1	1	1	1	1	1	1	1	
2	80.278.030		Korek odpowietrzający • Vent plug	1	1	1	1	1	1	1	1	1	1	
3	54.61.25.10		Pierścień uszczelniający 12x16 ZN-76/MPC/06-03126.2 • Seal ring	2	2	2	2	2	2	2	2	2	2	
4	83.278.100		Przewód przelewowy • Over flow pipe	1	1	1	1	1	1	-	-	-	-	
4	86.278.090		Przewód przelewowy • Over flow pipe	-	-	-	-	-	-	1	1	1	1	
5	54.25.04.03		Śruba 6 ZN-74/MPC-29/20.002806.2 • Bolt	1	1	1	1	1	1	1	1	1	1	
6	54.21.29.18		Śruba M8x30-3,6 PN-60/M-82163 • Bolt	1	1	1	1	1	1	1	1	1	1	
7	54.23.13.10		Nakrętka M8-5-B PN-75/M-82144 • Nut	1	1	1	1	1	1	1	1	1	1	
8	54.61.12.09		Podkładka sprężysta Z 8,2 Fe/Zn9c PN-77/M-82008 • Spring washer	1	1	1	1	1	1	1	1	1	1	
9	80.278.034		Uchwyt przewodów • Pipe holder	4	4	4	4	4	4	4	4	4	4	
10	80.278.065		Wkładka • Insert	6	6	6	6	6	6	8	8	8	8	
11	54.61.25.14		Pierścień uszczelniający 16x20 ZN-76/MPC/06-03126.2 • Seal ring	2	2	2	2	2	2	2	2	2	2	
12	54.25.04.05		Śruba 10 ZN-74/MPC-29/20.002806.2 • Bolt	1	1	1	1	1	1	1	1	1	1	
13	54.61.12.07		Podkładka sprężysta Z6,1 Fe/Zn9c PN-77/M-82008 • Spring washer	1	1	1	1	1	1	1	1	1	1	
14	54.23.13.08		Nakrętka M6-5-B PN-75/M-82144 • Nut	1	1	1	1	1	1	1	1	1	1	
15	80.278.071		Strzemię • Yoke	1	1	1	1	1	1	1	1	1	1	
16	80.278.066		Wkładka • Insert	1	1	1	1	1	1	1	1	1	1	
17	80.278.067		Klamra • Clamp	1	1	1	1	1	1	1	1	1	1	
18	54.21.07.08		Śruba M6x20-5,6-A PN-85/M-82105 • Bolt	1	1	1	1	1	1	1	1	1	1	
19	80.278.090		Przewód zlewowy • Discharge pipe	1	1	1	1	1	1	1	1	1	1	
19	86.278.080		Przewód zlewowy • Discharge pipe	1	1	1	1	1	1	-	-	-	-	
20	80.278.080		Przewód pompy II • Pump pipe II	-	-	-	-	-	-	1	1	1	1	
20	86.278.070		Przewód pompy II • Pump pipe II	1	1	1	1	1	1	-	-	-	-	
				-	-	-	-	-	-	1	1	1	1	

Nr poz. (No)	Oznaczenie (Nr)	Nr poz. podzespołu (V)	Nazwa (Name)	Liczba sztuk w ciągniku (Q)										Uwagi (R)
				932	934	1032	1034	1132	1134	1232	1234	1434	1634	
21	80.600.055		Złączka 10 • Adapter 10	3	3	3	3	3	3	3	3	3	3	
22	80.278.182		Pokrywa filtru • Filter cover	1	1	1	1	1	1	1	1	1	1	
23	80.278.077		Złącze filtru • Filter adaptor	1	1	1	1	1	1	1	1	1	1	
24	80.278.082		Śruba dociskowa • Thrust screw	1	1	1	1	1	1	1	1	1	1	
25	54.25.17.02		Pierścień 12,5 BN-74/1941-01 • Ring	1	1	1	1	1	1	1	1	1	1	
26	54.51.03.22		Pierścień uszczelniający 25,3x2,4 PN-60/M-86961 • Seal ring	1	1	1	1	1	1	1	1	1	1	
27	80.278.019		Zawór bezpieczeństwa • Safety valve	1	1	1	1	1	1	1	1	1	1	
28	80.278.054		Nakrętka • Nut	1	1	1	1	1	1	1	1	1	1	
29	54.21.07.14		Śruba M8x14-5,6-A PN-85/M-82105 • Bolt	3	3	3	3	3	3	3	3	3	3	
30	83.278.200		Przewód pompy I • Pump pipe I	1	1	1	1	1	1	-	-	-	-	
30	86.278.110		Przewód pompy I • Pump pipe I	-	-	-	-	-	-	1	1	1	1	
31	54.61.25.35		Pierścień uszczelniający 27x32 ZN-76/MPC/06-03126.2 • Seal ring	3	3	3	3	3	3	4	4	4	4	
32	83.278.180		Przewód ssawny • Suction pipe	1	1	1	1	1	1	-	-	-	-	
33	54.25.04.08		Śruba 20 ZN-74/MPC/29-20.002.806.2 • Bolt	1	1	1	1	1	1	2	2	2	2	
34	80.600.056		Złączka 20 • Pipe connector	1	1	1	1	1	1	-	-	-	-	
35	54.61.25.22		Pierścień uszczelniający 20x24 ZN-76/MPC/06-03126.2 • Seal ring	1	1	1	1	1	1	1	1	1	1	
36	54.69.22.02		Korek spustowy M20x1,5 ZN-68/MPM/06-0313834 • Drain plug	1	1	1	1	1	1	1	1	1	1	
37	83.278.170		Zbiornik oleju • Oil tank	1	1	1	1	1	1	-	-	-	-	
37	80.278.170		Zbiornik oleju • Oil tank	-	-	-	-	-	-	1	1	1	1	
38	54.61.14.09		Podkładka sprężysta 28,2 PN-82/M-82024 • Spring washer	3	3	3	3	3	3	3	3	3	3	
39	86.278.100		Przewód ssawny • Suction pipe	-	-	-	-	-	-	1	1	1	1	
40	50.60736.1		Łącznik • Link	1	1	1	1	1	1	1	1	1	1	
41	50.60738.0		Filtr PP-8,4 • Filter PP-8,4	1	1	1	1	1	1	1	1	1	1	

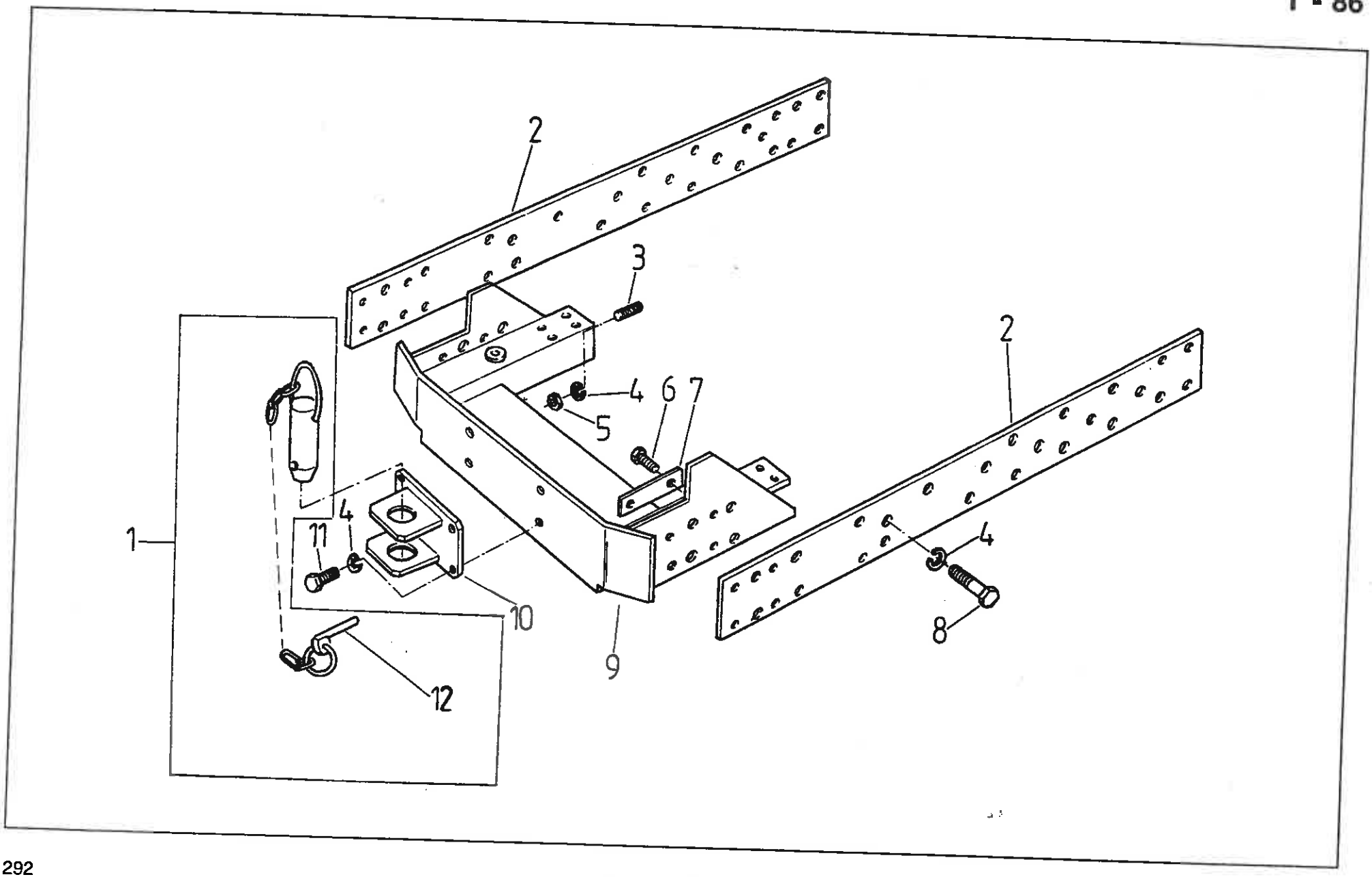
2
3
4
6
7
5
2
1
4
11
10
4
8
9
12

Nr poz. (No)	Oznaczenie (Nf)	Nr poz. podzespołu (V)	Nazwa (Name)	Liczba sztuk w ciągniku (Q)										Uwagi (R)
				932	934	1032	1034	1132	1134	1232	1234	1434	1634	
1	80.280.009		Sworzeń zaczepu kompletny • Clevis pin assy	1	1	1	1	1	1	1	1	1	1	
2	80.630.001		Belka boczna • Side beam	2	2	2	2	2	2	-	-	-	-	
2	86.630.001		Belka boczna • Side beam	-	-	-	-	-	-	2	2	2	2	
3	80.280.032		Śruba M16 • Bolt	2	2	2	2	2	2	2	2	2	2	
4	54.61.12.13		Podkładka sprężysta Z 16,3 Fe/Zn9c PN-77/M-82008 • Spring washer	14	14	14	14	14	14	14	14	14	14	
5	54.23.03.50		Nakrętka M16-8-A PN-86/M-82144 • Nut	2	2	2	2	2	2	2	2	2	2	
6	54.21.06.67		Śruba M12x25-8,8-B PN-85/M-82105 • Bolt	8	8	8	8	8	8	8	8	8	8	
7	54.61.06.11		Podkładka odginana 13x78 PN-82/M-82012 • Tab-washer	4	4	4	4	4	4	4	4	4	4	
8	54.21.06.34		Śruba M16x40-8,8-B PN-85/M-82105 • Bolt	8	8	8	8	8	8	8	8	8	8	
9	83.280.010		Rama przednia • Front frame	1	1	1	1	1	1	1	1	1	1	
10	83.280.030		Hak • Clevis	1	1	1	1	1	1	1	1	1	1	
11	54.21.08.48		Śruba M16x35-8,8-B PN-85/M-82105 • Bolt	4	4	4	4	4	4	4	4	4	4	
12	54.28.04.34	1	Przetyczka A11-50 PN-81/1902.31 • Securing pin	1	1	1	1	1	1	1	1	1	1	

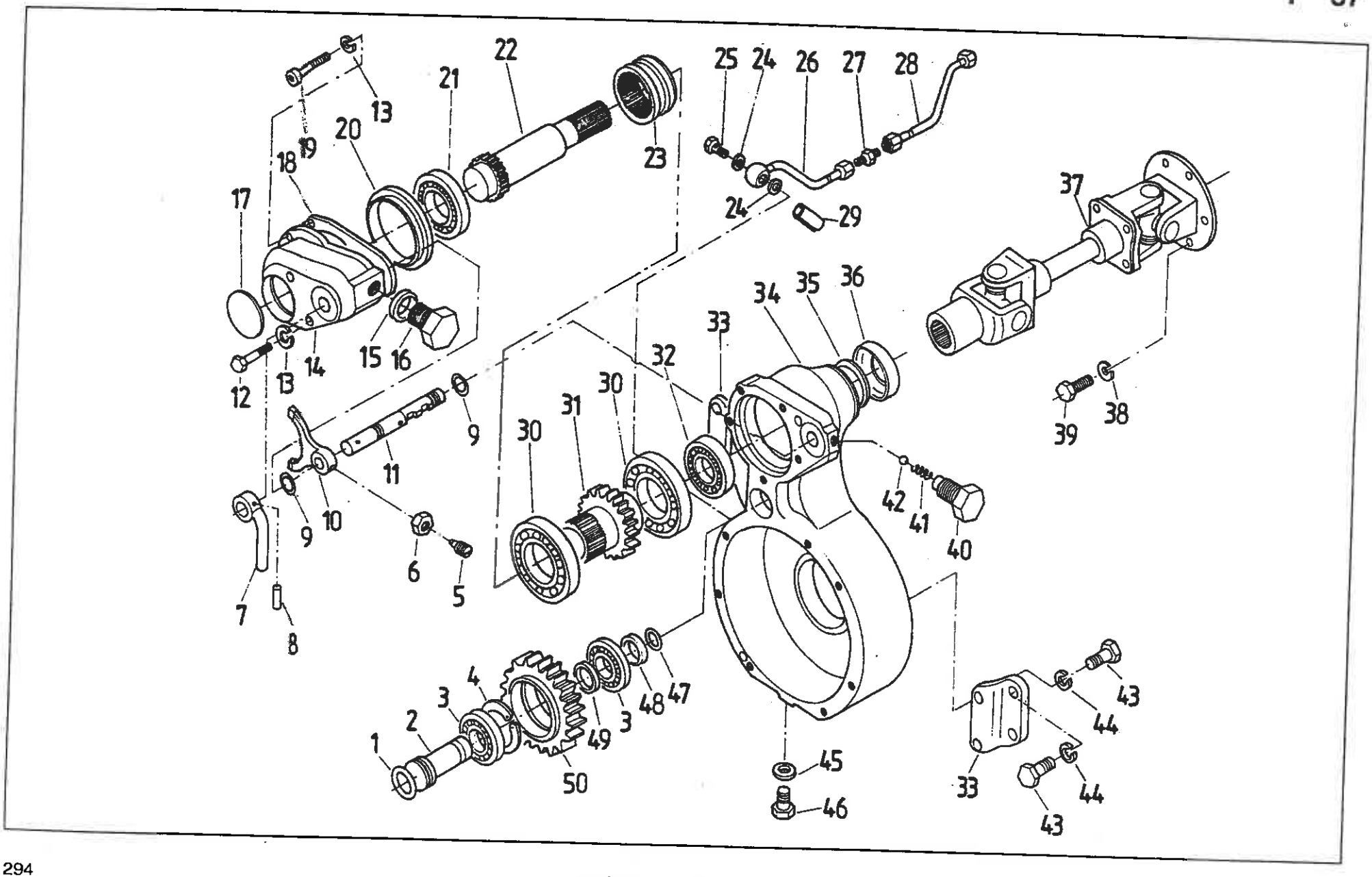
1
2
3
4
49
50
3
48
47
45
46
5
6
7
8
9
10
11
12
13
14
15
16
17
18
19
20
21
22
23
24
25
26
27
28
29
30
31
32
33
34
35
36
37
38
39
40
41
42
43
44
33
43
44

PRZEDNI WOM • FRONT PTO SHAFT
Skrzynia przekładniowa (na żądanie) • Gear box (on request)

Nr poz. (No)	Oznaczenie (Nf)	Nr poz. podzespołu (V)	Nazwa (Name)	Liczba sztuk w ciągniku (Q)										Uwagi ®
				932	934	1032	1034	1132	1134	1232	1234	1434	1634	
1	54.51.14.09		Pierścień uszczelniający 28x2 PN-81/M-73093 • Seal ring	-	1	-	1	-	1	-	1	1	1	
2	64.014189		Sworzeń • Pin	-	1	-	1	-	1	-	1	1	1	
3	54.32.01.58		Łożysko NJ 2206 PN-76/M-86180 • Bearing	-	2	-	2	-	2	-	2	2	2	
4	54.62.05.13		Pierścień osadczy sprężynujący W 62 PN-81/M-85111 • Circlip	-	1	-	1	-	1	-	1	1	1	
5	64.014200		Śruba • Bolt	-	1	-	1	-	1	-	1	1	1	
6	54.23.06.33		Nakrętka M10x1,25-0,6-A Fe/Zn12c PN-86/M-82153 • Nut	-	1	-	1	-	1	-	1	1	1	
7	64.902670		Dźwignia kompletna • Lever assy	-	1	-	1	-	1	-	1	1	1	
8	54.27.08.38		Kołek walcowy 5n6x28 PN-66/M-85021 • Dowel	-	1	-	1	-	1	-	1	1	1	
9	54.51.16.13		Pierścień uszczelniający 11,3x2,4 PN-60/M-86961 • Seal ring	-	2	-	2	-	2	-	2	2	2	
10	64.014203		Widełki • Fork	-	1	-	1	-	1	-	1	1	1	
11	64.014199		Wałek sterowania • Control shaft	-	1	-	1	-	1	-	1	1	1	
12	54212137		Śruba M8x75-8-8-B Fe/Zn12c PN-85/M-82101 • Bolt	-	2	-	2	-	2	-	2	2	2	
13	54611209		Podkładka sprężysta Z 8,2 Fe/Zn12c PN-77/M-82008 • Spring washer	-	5	-	5	-	5	-	5	5	5	
14	64.014185		Pokrywa • Cover	-	1	-	1	-	1	-	1	1	1	
15	54.61.25.35		Pierścień uszczelniający 27x32 ZN-76/MPC/06-03126.2 • Seal ring	-	1	-	1	-	1	-	1	1	1	
16	54.69.17.11		Korek A M27x2 Fe/Znc PN-65/M-73124 • Plug	-	1	-	1	-	1	-	1	1	1	
17	54.65.01.16		Zaślepka A65 BN-74/3611.01 • Stoper	-	1	-	1	-	1	-	1	1	1	
18	64.014197		Uszczelka • Gasket	-	1	-	1	-	1	-	1	1	1	
19	54.21.26.08		Śruba M8x20-8,8 Fe/Zn12c PN-74/M-82302 • Bolt	-	3	-	3	-	3	-	3	3	3	
20	64.014595		Pierścień • Ring	-	1	-	1	-	1	-	1	1	1	
21	54.31.02.09		Łożysko 6008-2RS PN-85/M-86100 • Bearing	-	1	-	1	-	1	-	1	1	1	
22	83.285.052		Wał napędowy • Driving shaft	-	1	-	1	-	1	-	1	1	1	
23	64.014191		Obejma • Clamp	-	1	-	1	-	1	-	1	1	1	

Nr poz. (No)	Oznaczenie (NI)	Nr poz. podzespołu (V)	Nazwa (Name)	Liczba sztuk w cągniku (Q)										Uwagi ®
				932	934	1032	1034	1132	1134	1232	1234	1434	1634	
24	54.61.25.19		Pierścień uszczelniający 18x22 ZN-76/MPC/06-03126.2 • Seal ring	-	2	-	2	-	2	-	2	2	2	
25	54.25.04.06		Śruba przelotowa 13 ZN-74/MPC-29/20-002806.2 • Banjo bolt	-	1	-	1	-	1	-	1	1	1	
26	83.285.660		Przewód odpływowy I kompletny • Discharge pipe I assy	-	1	-	1	-	1	-	1	1	1	
27	54.25.06.08		Złączka równo przelotowa 13 ZN-66/MPC/06-03158.22 • Connector	-	1	-	1	-	1	-	1	1	1	
28	83.285.670		Przewód odpływowy II kompletny • Discharge pipe II assy	-	1	-	1	-	1	-	-	-	-	
28	86.285.670		Przewód odpływowy II kompletny • Discharge pipe II assy	-	-	-	-	-	-	-	1	1	1	
29	80.407.074		Obejma • Clamp	-	1	-	1	-	1	-	1	1	1	
30	54.31.01.58		Łożysko 6011 PN-85/M-86100 • Bearing	-	2	-	2	-	2	-	2	2	2	
31	64.014188		Koło napędzające • Driving gear	-	1	-	1	-	1	-	1	1	1	
32	54.31.02.14		Łożysko 6007-2RS PN-85/M-86100 • Bearing	-	1	-	1	-	1	-	1	1	1	
33	64.014186		Wspornik • Bracket	-	2	-	2	-	2	-	2	2	2	
34	83.285.011		Korpus • Housing	-	1	-	1	-	1	-	1	1	1	
35	54.51.02.01		Pierścień uszczelniający A48x62x 8 PN-72/M-86964 • Seal ring	-	1	-	1	-	1	-	1	1	1	
36	64.015221		Pokrywa • Cover	-	1	-	1	-	1	-	1	1	1	
37	83.285.019		Wał przegubowy • Joint shaft	-	1	-	1	-	1	-	-	-	-	
37	86.285.019		Wał przegubowy • Joint shaft	-	-	-	-	-	-	-	1	1	1	
38	54.61.12.10		Podkładka sprężysta Z 10,2 Fe/Zn12c PN-77/M-82008 • Spring washer	-	6	-	6	-	6	-	6	6	6	
39	54.21.19.09		Śruba M10x22-8,8-B Fe/Zn12c PN-85/M-82242 • Bolt	-	6	-	6	-	6	-	6	6	6	
40	64.014204		Śruba • Bolt	-	1	-	1	-	1	-	1	1	1	
41	80.295.012		Sprężyna • Spring	-	1	-	1	-	1	-	1	1	1	
42	54.36.01.02		Kulka 7,938-40 PN-83/M-86452 • Ball	-	1	-	1	-	1	-	1	1	1	
43	54.21.06.40		Śruba M16x35-8,8-B Fe/Zn12c PN-85/M-82105 • Bolt	-	8	-	8	-	8	-	8	8	8	
44	54.61.12.13		Podkładka sprężysta Z 16,3 Fe/Zn12c PN-77/M-82008 • Spring washer	-	8	-	8	-	8	-	8	8	8	
45	54.61.25.25		Pierścień uszczelniający 20x26 ZN-76/MPC/06-03126.2 • Seal ring	-	1	-	1	-	1	-	1	1	1	

Nr poz. (No)	Oznaczenie (Nf)	Nr poz. podzespołu (V)	Nazwa (Name)	Liczba sztuk w ciągniku (Q)										Uwagi ®
				932	934	1032	1034	1132	1134	1232	1234	1434	1634	
46	54.69.17.08		Korek A M20x1,5 Fe/Znc PN-65/M-73124 • Plug	-	1	-	1	-	1	-	1	1	1	
47	54.51.05.09		Pierścień uszczelniający 22x2 PN-81/M-73093 • Seal ring	-	1	-	1	-	1	-	1	1	1	
48	64.014196		Tuleja dystansowa • Spacing sleeve	-	1	-	1	-	1	-	1	1	1	
49	64.014193		Podkładka dystansowa • Spacing washer	-	1	-	1	-	1	-	1	1	1	
50	64.014187		Koło pośrednie • Idler gear	-	1	-	1	-	1	-	1	1	1	

T - 88

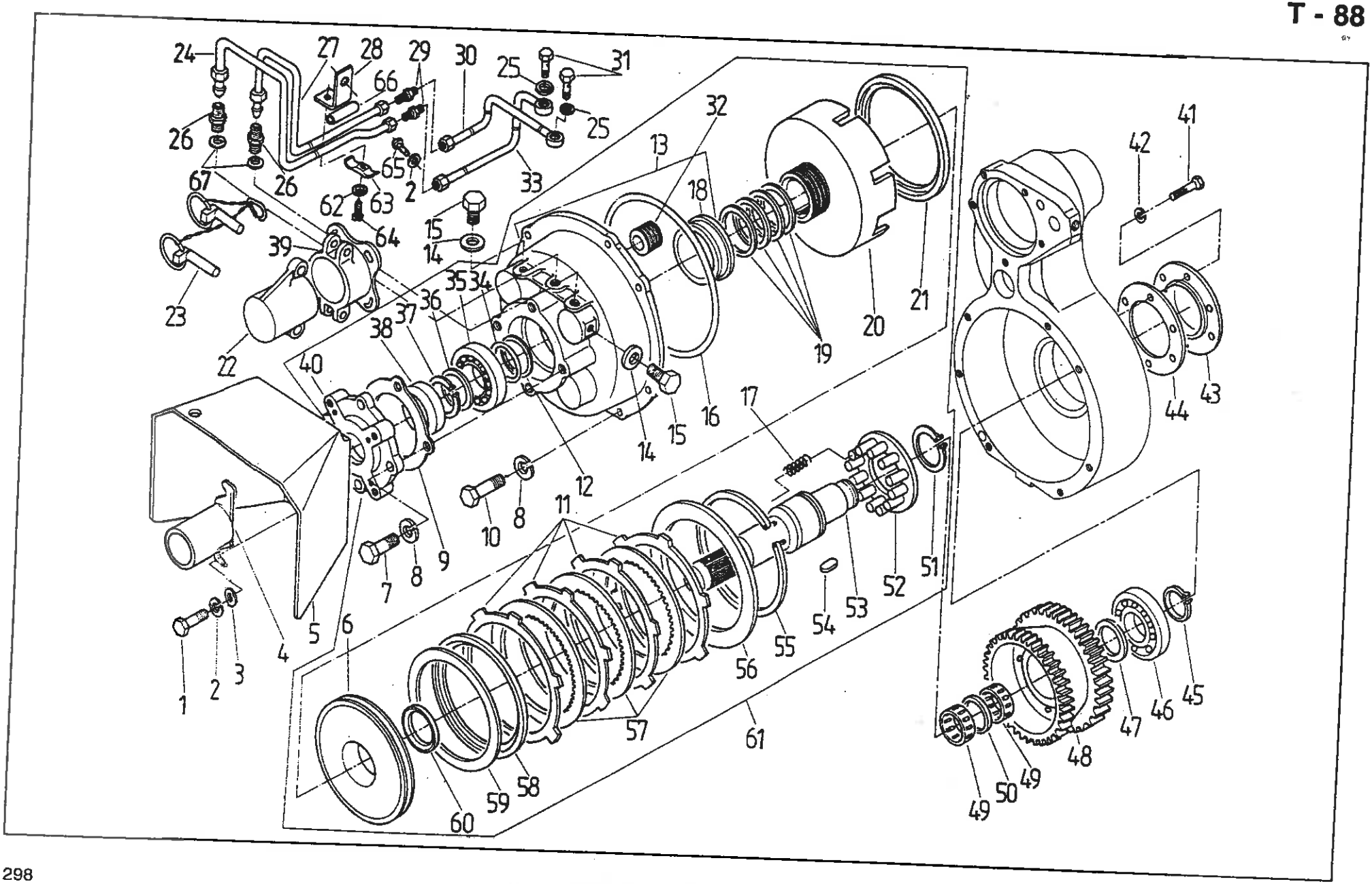
24
27
28
29
30
25
31
66
25
26
67
26
65
2
33
62
63
64
15
14
39
23
22
35
34
36
37
38
40
13
32
18
19
20
21
42
41
44
43
16
15
14
17
12
11
10
8
9
7
8
5
6
4
1
2
3
51
52
53
54
55
56
57
61
58
59
60
45
46
47
48
49
50
49

PRZEDNI WOM • FRONT PTO SHAFT
Sprzęgło (na żądanie) • Clutch (on request)

Nr poz. (No)	Oznaczenie (Nr)	Nr poz. podzespołu (V)	Nazwa (Name)	Liczba sztuk w ciągniku (Q)										Uwagi ®
				932	934	1032	1034	1132	1134	1232	1234	1434	1634	
1	54.21.06.14		Śruba M8x25-5,8-B Fe/Zn12c PN-85/M-82105 • Bolt	-	4	-	4	-	4	-	4	4	4	
2	54.61.12.09		Podkładka sprężysta Z 8,2 Fe/Zn12c PN-77/M-82008 • Spring washer	-	5	-	5	-	5	-	5	5	5	
3	54.61.23.04		Podkładka 8,5 Fe/Zn12c PN-78/M-82005 • Washer	-	4	-	4	-	4	-	4	4	4	
4	89.153.180		Osłona • Guard	-	1	-	1	-	1	-	1	1	1	c
5	89.153.120		Osłona WOM /⌀ 35/ typ.2 • PTO Shield (35mm dia) PTO shaft - type 2	-	1	-	1	-	1	-	1	1	1	d
6	83.285.038	61	Tłok sprzęgła • Clutch piston	-	1	-	1	-	1	-	1	1	1	
7	54.21.19.09	61	Śruba M10x22-8,8-B Fe/Zn12c PN-85/M-82242 • Bolt	-	4	-	4	-	4	-	4	4	4	
8	54.61.12.10	61	Podkładka sprężysta Z 10,2 Fe/Zn12c PN-77/M-82008 • Spring washer	-	11	-	11	-	11	-	11	11	11	
9	64.014210	61	Uszczelka • Gasket	-	1	-	1	-	1	-	1	1	1	
10	54.21.06.16	61	Śruba M10x25-5,6-B Fe/Zn12c PN-85/M-82105 • Bolt	-	7	-	7	-	7	-	7	7	7	
11	89.153.067	61	Tarcza zewnętrzna I • Outer disc I	-	4	-	4	-	4	-	4	4	4	
12	64.014209	61	Podkładka • Washer	-	1	-	1	-	1	-	1	1	1	
13	64.902671	61	Pokrywa kompletna • Cover assy	-	1	-	1	-	1	-	1	1	1	
14	54.61.25.06	61	Pierścień uszczelniający 10x14 ZN-76/MPC/06-03126.2 • Seal ring	-	2	-	2	-	2	-	2	2	2	
15	54.69.17.07	61	Korek A M10x1 PN-65/M-73124 • Plug	-	2	-	2	-	2	-	2	2	2	
16	54.51.05.69		Pierścień uszczelniający 200x3 PN-64/M-73093 • Seal ring	-	1	-	1	-	1	-	1	1	1	
17	80.153.246	61	Sprężyna • Spring	-	12	-	12	-	12	-	12	12	12	
18	64.014221	13	Tulejka • Sleeve	-	1	-	1	-	1	-	1	1	1	
19	80.153.056	61	Pierścień tłokowy ⌀ 65 • Piston ring 65 mm dia	-	4	-	4	-	4	-	4	4	4	
20	64.014205	61	Korpus sprzęgła • Clutch case	-	1	-	1	-	1	-	1	1	1	
21	80.153.061	61	Uszczelka manżetowa • Special seal	-	1	-	1	-	1	-	1	1	1	
22	50.02291.0		Osłona • Guard	-	1	-	1	-	1	-	1	1	1	e
23	42.390.070		Zatyczka kompletna • Securing pin	-	1	-	1	-	1	-	1	1	1	e

Nr poz. (No)	Oznaczenie (Nf)	Nr poz. podzespołu (V)	Nazwa (Name)	Liczba sztuk w ciągniku (Q)										Uwagi ®
				932	934	1032	1034	1132	1134	1232	1234	1434	1634	
24	83.285.630		Przewód zasilający A II • Delivery pipe	-	1	-	1	-	1	-	-	-	-	
24	86.285.630		Przewód zasilający A II • Delivery pipe	-	-	-	-	-	-	-	1	1	1	
25	54.61.25.10		Pierścień uszczelniający 12x16 ZN-76/MPC/06-03126.2 • Seal ring	-	2	-	2	-	2	-	2	2	2	
26	80.153.116		Złączka 6 • Connector 6	-	2	-	2	-	2	-	2	2	2	
27	83.285.610		Przewód zasilający A I kompletny • Delivery pipe A I assy	-	1	-	1	-	1	-	-	-	-	
27	86.285.610		Przewód zasilający A I kompletny • Delivery pipe A I assy	-	-	-	-	-	-	-	1	1	1	
28	83.285.013		Wspornik uchwytu • Holder	-	1	-	1	-	1	-	1	1	1	
29	54.25.06.09		Złączka równo przelotowa 6 • Connector	-	2	-	2	-	2	-	2	2	2	
30	83.285.620		Przewód zasilający B I kompletny • Delivery pipe B I assy	-	1	-	1	-	1	-	1	1	1	
31	64.014201		Śruba • Bolt	-	2	-	2	-	2	-	2	2	2	
32	80.153.130	61	Tłok hamulca WOM kompletny • PTO brake plunger assy	-	4	-	4	-	4	-	4	4	4	
33	83.285.640		Przewód zasilający B II kompletny • Delivery pipe B II assy	-	1	-	1	-	1	-	1	1	1	
34	54.51.03.45	61	Pierścień uszczelniający 44,2x5,7 PN-60/M-86961 • Seal ring	-	1	-	1	-	1	-	1	1	1	
35	54.31.01.10	61	Łożysko 6209 PN-85/M-86100 • Bearing	-	1	-	1	-	1	-	1	1	1	
36	64.014208	61	Podkładka oporowa • Thrust washer	-	1	-	1	-	1	-	1	1	1	
37	54.62.04.19	61	Pierścień osadczy sprężynujący Z 45 PN-81/M-8511 • Circlip	-	1	-	1	-	1	-	1	1	1	
38	54.51.01.72	61	Pierścień uszczelniający A40x65x10 DW PN-72/M-86964 • Seal ring	-	1	-	1	-	1	-	1	1	1	
39	50.02300.0		Wspornik • Bracket	-	1	-	1	-	1	-	1	1	1	e
40	83.285.012	61	Pokrywa przednia • Front cover	-	1	-	1	-	1	-	1	1	1	
41	54.21.06.38		Śruba M6x16-5,6-B Fe/Zn12c PN-85/M-82105 • Bolt	-	6	-	6	-	6	-	6	6	6	
42	54.61.12.07		Podkładka sprężysta Z 6,1 Fe/Zn12c PN-77/M-82008 • Spring washer	-	6	-	6	-	6	-	6	6	6	
43	64.014190		Pokrywa tylna • Rear cover	-	1	-	1	-	1	-	1	1	1	
44	64.014198		Uszczelka • Joint	-	1	-	1	-	1	-	1	1	1	
45	54.62.04.15		Pierścień osadczy sprężynujący Z 35 PN-81/M-85111 • Circlip	-	1	-	1	-	1	-	1	1	1	

Nr poz. (No)	Oznaczenie (Nf)	Nr poz. podzespołu (V)	Nazwa (Name)	Liczba sztuk w ciągniku (Q)										Uwagi ®
				932	934	1032	1034	1132	1134	1232	1234	1434	1634	
46	54.31.01.20		Łożysko 6307 PN-85/M-86100 • Bearing	-	1	-	1	-	1	-	1	1	1	
47	64.014194		Podkładka dystansowa • Spacing washer	-	1	-	1	-	1	-	1	1	1	
48	64.902666		Koło kompletne • Gear assy	-	1	-	1	-	1	-	1	1	1	
49	54.31.01.96		Złożenie igiełkowe K-40-45-17 PN-81/M-86310 • Niddle roller bearing	-	2	-	2	-	2	-	2	2	2	
50	64.014195		Podkładka dystansowa • Spacing washer	-	1	-	1	-	1	-	1	1	1	
51	54.62.04.30	61	Pierścień osadczy sprężynujący Z 58 PN-81/M-85111 • Circlip	-	1	-	1	-	1	-	1	1	1	
52	80.153.150	61	Pierścień kompletny • Ring assy	-	1	-	1	-	1	-	1	1	1	
53	64.014206	61	Wałek • Shaft	-	1	-	1	-	1	-	1	1	1	
54	54.26.03.12	61	Wpust pryzmatyczny A12x8x32 PN-70/M-85005 • Key	-	2	-	2	-	2	-	2	2	2	
55	54.62.05.39	61	Pierścień osadczy sprężynujący W 170 PN-81/M-85111 • Circlip	-	1	-	1	-	1	-	1	1	1	
56	89.153.066	61	Tarcza zewnętrzna II • Outer disc II	-	1	-	1	-	1	-	1	1	1	
57	89.153.010	61	Tarcza wewnętrzna • Inner disc	-	3	-	3	-	3	-	3	3	3	
58	80.153.123	61	Tarcza oporowa • Thrust disc	-	1	-	1	-	1	-	1	1	1	
59	80.153.122	61	Sprężyna • Spring	-	1	-	1	-	1	-	1	1	1	
60	80.153.062	61	Uszczelka manżetowa • Special seal	-	1	-	1	-	1	-	1	1	1	
61	83.285.039		Sprzęgło • Clutch	-	1	-	1	-	1	-	1	1	1	
62	54.61.17.02		Podkładka A 5,5 PN-79/M-82109 • Washer	-	1	-	1	-	1	-	1	1	1	
63	83.285.014		Uchwyt • Holder	-	1	-	1	-	1	-	1	1	1	
64	54.22.30.08		Wkręt do blachy AGb 4,2x2,2 PN-79/M-83106 • Self-tapping screw	-	1	-	1	-	1	-	1	1	1	
65	54.21.06.99		Śruba M8x14-5,6-B PN-85/M-82105 • Bolt	-	1	-	1	-	1	-	1	1	1	
66	80.278.066		Wkładka • Insert	-	2	-	2	-	2	-	2	2	2	
67	54.61.25.09		Uszczelka 12x16 • Joint	-	2	-	2	-	2	-	2	2	2	

Uwaga: poz. „c", „d" alternatywne z „e"

Note: Items „c", „d" alternative marks to „e" mark

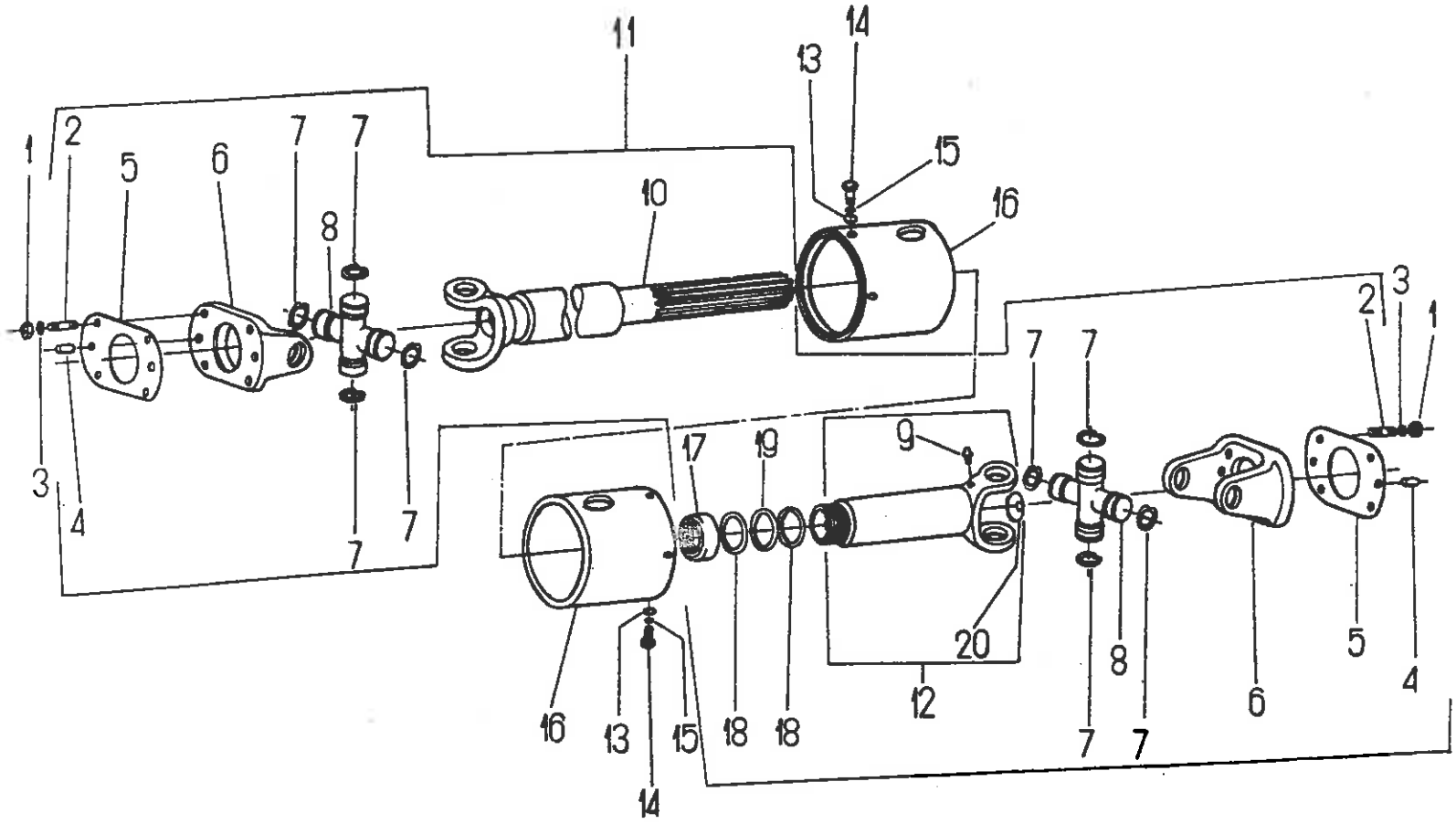
1
2
5
6
7
7
8
11
10
13
14
15
16
3
4
7
7
17
19
9
7
7
2
3
1
20
12
16
13
15
14
18
18
8
6
5
4
7
7

Nr poz. (No)	Oznaczenie (Nr)	Nr poz. podzespołu (V)	Nazwa (Name)	Liczba sztuk w ciągniku (Q)										Uwagi (R)
				932	934	1032	1034	1132	1134	1232	1234	1434	1634	
1	54.23.13.23		Nakrętka M 10-8-B PN-75/M-82144 • Nut	-	8	-	8	-	8	-	8	8	8	
2	54.21.23.04	11	Śruba dwustronna M 10x25-5,8 PN-60/M-82162 • Stud	-	8	-	8	-	8	-	8	8	8	
3	54.61.12.10		Podkładka Z 10,2 Fe/Zn9c PN-77/M-82005 • Washer	-	8	-	8	-	8	-	8	8	8	
4	54.27.08.09	11	Kołek walcowy 10n 6x20 PN-66/M-85021 • Cylindrical pin	-	4	-	4	-	4	-	4	4	4	
5	88.293.021		Uszczelka • Gasket	-	2	-	2	-	2	-	2	2	2	
6	88.293.013	11	Widełki z kołnierzem • Fork with flange	-	2	-	2	-	2	-	2	2	2	
7	54.62.05.05	11	Pierścień osadczy 38W PN-81/M-85111 • Circlip	-	8	-	8	-	8	-	8	8	8	
8	88.170.049	11	Krzyżak kompletny • Cross assy	-	2	-	2	-	2	-	2	2	2	
9	54.63.02.04		Smarowniczka M8x1 PN-76/M-86002 • Grease nipple	-	1	-	1	-	1	-	1	1	1	
10	-	11	Widełki kompletne • Fork assy	-	1	-	1	-	1	-	1	1	1	
11	84.293.999		Wałek z widełkami kompletny • Shaft with fork assy	-	1	-	1	-	1	-	-	-	-	
11	87.293.999		Wałek z widełkami kompletny • Shaft with fork assy	-	-	-	-	-	-	-	1	1	1	
11	88.293.999		Wałek z widełkami kompletny • Shaft with fork assy	-	1	-	1	-	1	-	1	1	1	Z
12	-	11	Wałek łączący • Joining shaft	-	1	-	1	-	1	-	1	1	1	
13	54.61.12.07		Podkładka Z 6,1 Fe/Zn9c PN-77/M-82008 • Washer	-	8	-	8	-	8	-	8	8	8	
14	54.21.06.92		Śruba M6x20-B PN-74/M-82105 • Bolt	-	8	-	8	-	8	-	8	8	8	
15	54.61.01.04		Podkładka okrągła K 6,4 PN-78/M-82006 • Washer	-	8	-	8	-	8	-	8	8	8	
16	88.293.020		Osłona przegubu • Joint guard	-	2	-	2	-	2	-	2	2	2	
17	88.293.016	11	Nakrętka • Nut	-	1	-	1	-	1	-	1	1	1	
18	95.1911	11	Pierścień oporowy • Thrust ring	-	2	-	2	-	2	-	2	2	2	
19	54.51.04.13	11	Pierścień jednolity 40 PN-70/M-86488 • Ring	-	1	-	1	-	1	-	1	1	1	
20	88.293.015		Korek z otworem • Plug with hole	-	1	-	1	-	1	-	1	1	1	

Uwaga: Z - na żądanie z zesp. 170
Note: Z - on request with group 170

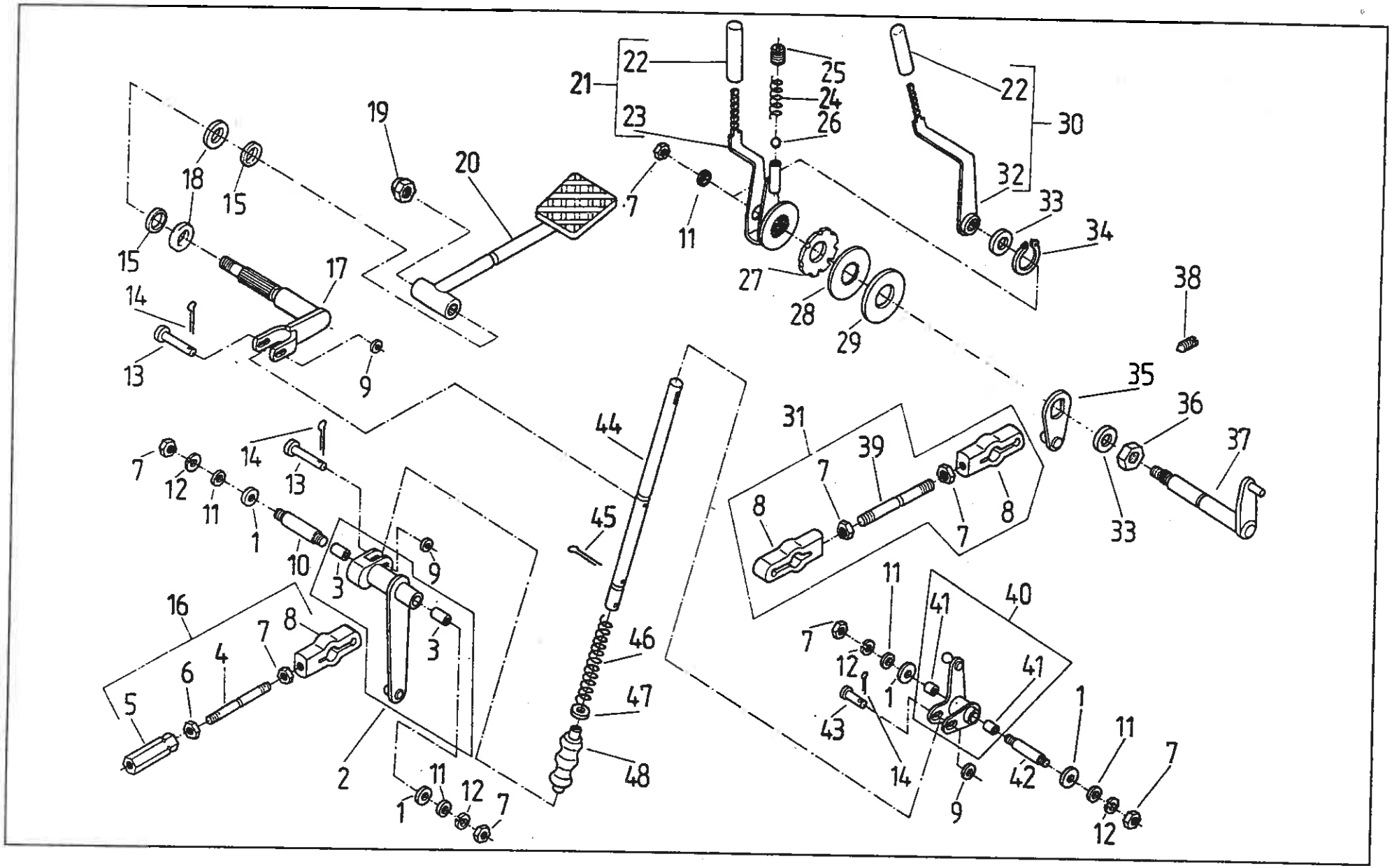
21
22
23
24
25
26
22
30
32
33
34
19
20
18
15
15
17
14
13
9
7
11
27
28
29
38
35
36
37
33
31
39
7
8
7
8
44
45
46
47
48
7
12
11
1
14
13
10
3
9
3
16
8
7
4
6
5
2
11
12
1
7
11
41
40
7
12
1
41
43
14
1
11
7
42
9
12

STEROWANIE MECHANIZMÓW • TRACTOR CONTROLS
Sterowanie pompy wtryskowej • Injection Pump Control

Nr poz. (No)	Oznaczenie (Nf)	Nr poz. podzespołu (V)	Nazwa (Name)	Liczba sztuk w ciągniku (Q)										Uwagi (R)
				932	934	1032	1034	1132	1134	1232	1234	1434	1634	
1	64.013140		Podkładka • Washer	4	4	4	4	4	4	4	4	4	4	
2	64.902249		Wałek gazu kompletny • Foot throttle shaft assy	1	1	1	1	1	1	1	1	1	1	
3	64.013190	2	Tuleja samosmarująca • Self-lubricating bush	2	2	2	2	2	2	2	2	2	2	
4	80.631.002	16	Cięgło Fe/Zn12cA • Pull rod	1	1	1	1	1	1	1	1	1	1	
5	80.295.032	16	Nakrętka • Nut	1	1	1	1	1	1	1	1	1	1	
6	54.23.13.42	16	Nakrętka M6-5-B-LH Fe/Zn8c PN-86/M-82144 • Nut	1	1	1	1	1	1	1	1	1	1	
7	54.23.13.08	16, 31	Nakrętka M6-5-B Fe/Zn8c PN-86/M-82144 • Nut	6	6	6	6	6	6	6	6	6	6	
8	80.295.095	16, 31	Gniazdo przegubu • Joint seat	3	3	3	3	3	3	3	3	3	3	
9	54.61.01.02		Podkładka K 5,3 Fe/Zn5c PN-78/M-82006 • Washer	3	3	3	3	3	3	3	3	3	3	
10	64.013142		Wałek • Shaft	1	1	1	1	1	1	1	1	1	1	
11	54.61.01.04		Podkładka K 6,4 Fe/Zn5c PN-78/M-82006 • Washer	5	5	5	5	5	5	5	5	5	5	
12	54.61.12.07		Podkładka sprężysta Z 6,1 Fe/Zn9c PN-77/M-82008 • Spring washer	4	4	4	4	4	4	4	4	4	4	
13	54.66.02.31		Sworzeń 5x30/27,5-5,8 Fe/Zn5c PN-90/M-83002 • Pin	2	2	2	2	2	2	2	2	2	2	
14	54.28.01.66		Zawleczka S-Zn 1,2x10 Fe/Zn8c PN-85/M-82001 • Split pin	3	3	3	3	3	3	3	3	3	3	
15	64.013143		Uszczelka • Seal	2	2	2	2	2	2	2	2	2	2	
16	80.631.009		Cięgło kompletne • Pull-rod assy	1	1	1	1	1	1	1	1	1	1	
17	64.902251		Dźwignia kompletna • Lever assy	1	1	1	1	1	1	1	1	1	1	
18	64.013145		Podkładka • Washer	2	2	2	2	2	2	2	2	2	2	
19	54.23.12.02		Nakrętka kołpakowa M8 PN-88/M-82181 • Cap nut	1	1	1	1	1	1	1	1	1	1	
20	64.904384		Pedał gazu • Foot throttle	1	1	1	1	1	1	1	1	1	1	
21	64.903097		Dźwignia gazu kompletna • Hand throttle control assy	1	1	1	1	1	1	1	1	1	1	
22	64.013158	30	Rękojeść • Handle	1	1	1	1	1	1	1	1	1	1	
22	64.100118	21	Rękojeść (czerwona) • Handle (red)	1	1	1	1	1	1	1	1	1	1	

Nr poz. (No)	Oznaczenie (Nf)	Nr poz. podzespołu (V)	Nazwa (Name)	Liczba sztuk w ciągniku (Q)										Uwagi (R)
				932	934	1032	1034	1132	1134	1232	1234	1434	1634	
23	64.903101	21	Dźwignia blokady • Lever lock	1	1	1	1	1	1	1	1	1	1	
24	80.295.012		Sprężyna • Spring	1	1	1	1	1	1	1	1	1	1	
25	54.22.09.06		Wkręt dociskowy M10x12-14H Fe/Zn5 PN-82/M-82272 • Screw	1	1	1	1	1	1	1	1	1	1	
26	54.36.01.40		Kula 7-40 PN-83/M-86452 • Ball	1	1	1	1	1	1	1	1	1	1	
27	80.295.726		Sprężyna • Spring	1	1	1	1	1	1	1	1	1	1	
28	64.013123		Podkładka • Washer	1	1	1	1	1	1	1	1	1	1	
29	80.295.723		Podkładka cierna • Friction washer	1	1	1	1	1	1	1	1	1	1	
30	64.903098		Dźwignia blokady kierownicy • Steering lock lever	1	1	1	1	1	1	1	1	1	1	
31	64.902237		Cięgło kompletne • Pull rod assy	1	1	1	1	1	1	1	1	1	1	
32	64.903102	30	Dźwignia gazu • Hand throttle control lever	1	1	1	1	1	1	1	1	1	1	
33	54.61.13.15		Podkładka 21 • Washer	1	1	1	1	1	1	1	1	1	1	
34	54.62.04.09		Pierścień osadczy sprężynujący Z 20 PN-81/M-85111 • Circlip	1	1	1	1	1	1	1	1	1	1	
35	64.902267		Dźwignia kompletna • Lever assy	1	1	1	1	1	1	1	1	1	1	
36	64.016252		Nakrętka • Nut	1	1	1	1	1	1	1	1	1	1	
37	64.902240		Wałek kompletny • Shaft assy	1	1	1	1	1	1	1	1	1	1	
38	54.22.09.26		Wkręt dociskowy M6x10 Fe/Zn PN-82/M-82272 • Screw	1	1	1	1	1	1	1	1	1	1	
39	64.013204	31	Cięgło • Pull rod	1	1	1	1	1	1	1	1	1	1	
40	64.902239		Łącznik kompletny • Joiner assy	1	1	1	1	1	1	1	1	1	1	
41	64.013190	41	Tuleja samosmarująca • Self lubricating bush	2	2	2	2	2	2	2	2	2	2	
42	80.295.734		Czop • Spindle	1	1	1	1	1	1	1	1	1	1	
43	54.66.02.41		Sworzeń 5x22/20 5-5,8 Fe/Zn5c PN-63/M-83002 • Pin	1	1	1	1	1	1	1	1	1	1	
44	64.013148		Pręt III • Rod III	1	1	1	1	1	1	1	1	1	1	
45	54.28.01.32		Zawleczka S-Zn 2,5x16 Fe/Zn8c PN-85/M-82001 • Split pin	1	1	1	1	1	1	1	1	1	1	
46	64.013146		Sprężyna • Spring	1	1	1	1	1	1	1	1	1	1	

Nr poz. (No)	Oznaczenie (Nf)	Nr poz. podzespołu (V)	Nazwa (Name)	Liczba sztuk w ciągniku (Q)										Uwagi (R)
				932	934	1032	1034	1132	1134	1232	1234	1434	1634	
47	54.61.15.18		Podkładka 10,5 Fe/Zn5 PN-78/M-82005 • Washer	1	1	1	1	1	1	1	1	1	1	
48	64.013147		Osłona • Gaiter	1	1	1	1	1	1	1	1	1	1	

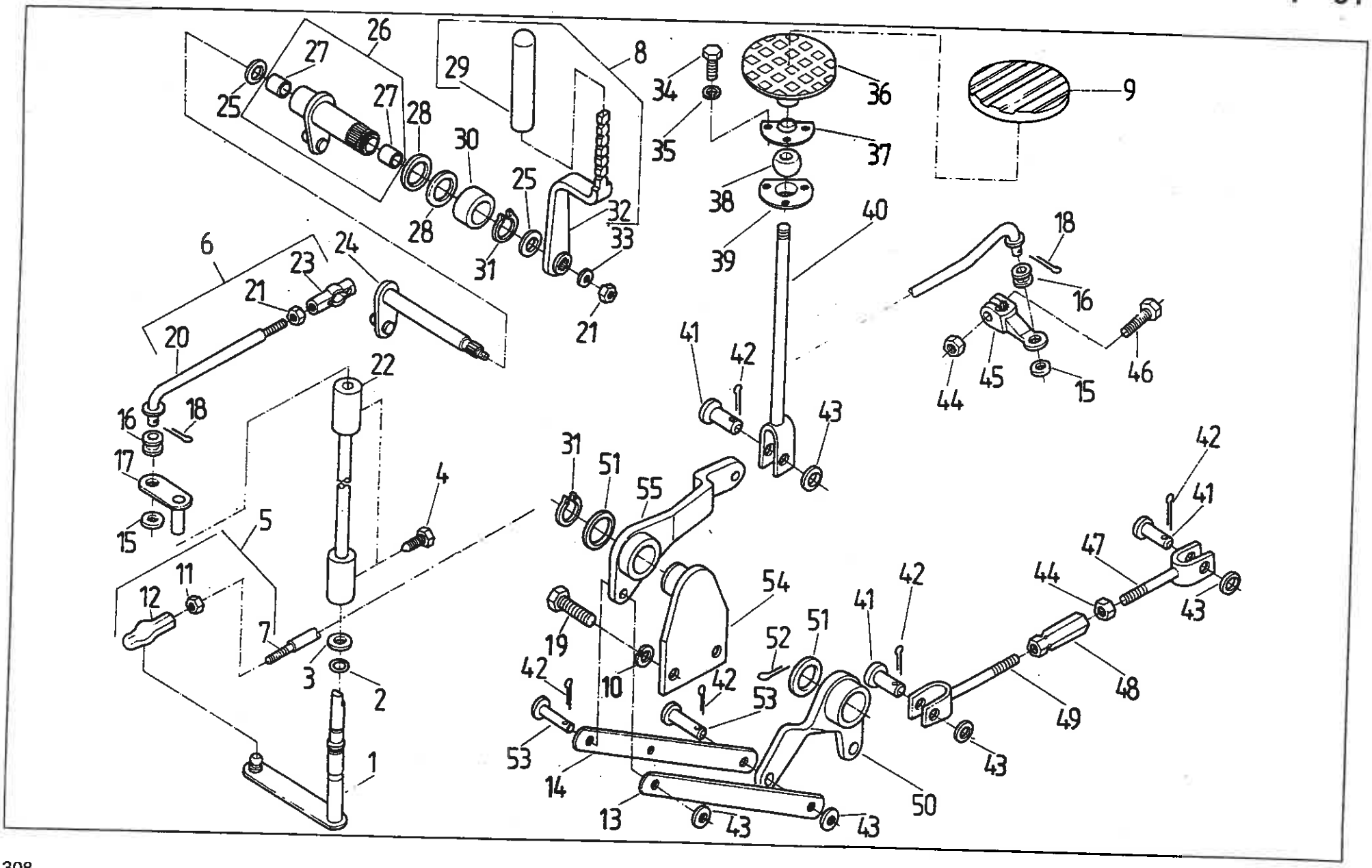
1
2
3
4
5
6
7
8
9
10
11
12
13
14
15
16
17
18
19
20
21
22
23
24
25
26
27
28
29
30
31
32
33
34
35
36
37
38
39
40
41
42
43
44
45
46
47
48
49
50
51
52
53
54
55

STEROWANIE MECHANIZMÓW • TRACTOR CONTROLS

Sterowanie WOM • PTO Control

Blokada mechanizmu różnicowego • Differentrial Lock Control

Nr poz. (No)	Oznaczenie (Nf)	Nr poz. podzespołu (V)	Nazwa (Name)	Liczba sztuk w ciągniku (Q)										Uwagi (R)
				932	934	1032	1034	1132	1134	1232	1234	1434	1634	
1	64.902255		Dźwignia kompletna • Lever assy	1	1	1	1	1	1	1	1	1	1	
2	54.51.14.24		Pierścień uszczelniający 10x2 2-80-I PN-80/M-73092 • Seal ring	1	1	1	1	1	1	1	1	1	1	
3	64.013140		Podkładka • Washer	1	1	1	1	1	1	1	1	1	1	
4	64.016991		Śruba • Bolt	2	2	2	2	2	2	2	2	2	2	
5	64.902258		Cięgło sprzęgła WOM kompletne • PTO clutch pull rod assy	1	1	1	1	1	1	1	1	1	1	
6	64.902237	5	Cięgło kompletne • Pull rod assy	1	1	1	1	1	1	1	1	1	1	
7	64.902256	5	Cięgło sprzęgła WOM • PTO clutch pull rod	1	1	1	1	1	1	1	1	1	1	
8	64.903095		Dźwignia WOM kompletna • PTO clutch control lever assy	1	1	1	1	1	1	1	1	1	1	
9	64.011862		Osłonka • Cover	1	1	1	1	1	1	1	1	1	1	
11	54.23.13.08	5	Nakrętka M6-5-B Fe/Zn5c PN-86/M-82144 • Nut	1	1	1	1	1	1	1	1	1	1	
12	80.295.095	5	Gniazdo przegubu • Joint seat	1	1	1	1	1	1	1	1	1	1	
13	80.295.602		Cięgło • Pull rod	1	1	1	1	1	1	1	1	1	1	
14	80.295.601		Cięgło • Pull rod	1	1	1	1	1	1	1	1	1	1	
15	54.61.15.17		Podkładka 8,4 Fe/Zn12 PN-78/M-82005 • Washer	2	2	2	2	2	2	2	2	2	2	
16	80.295.036		Pierścień • Ring	2	2	2	2	2	2	2	2	2	2	
17	64.903355		Dźwignia kompletna • Lever assy	1	1	1	1	1	1	1	1	1	1	
18	54.28.01.33		Zawleczka S-Zn 2x20 Fe/Zn8c PN-76/M-82001 • Split pin	2	2	2	2	2	2	2	2	2	2	
19	54.21.06.37		Śruba M10x25-8,8-B Fe/Zn8c PN-85/M-82105 • Bolt	2	2	2	2	2	2	2	2	2	2	
20	64.902269		Cięgło kompletne • Pull rod assy	1	1	1	1	1	1	1	1	1	1	
21	54.23.13.08		Nakrętka M6-5-B Fe/Zn5c PN-86/M-82144 • Nut	2	2	2	2	2	2	2	2	2	2	
22	64.903357		Łącznik • Joiner	1	1	1	1	1	1	1	1	1	1	
23	80.295.095		Gniazdo przegubu • Joint seat	1	1	1	1	1	1	1	1	1	1	

Nr poz. (No)	Oznaczenie (Nf)	Nr poz. podzespołu (V)	Nazwa (Name)	Liczba sztuk w ciągniku (Q)										Uwagi (R)
				932	934	1032	1034	1132	1134	1232	1234	1434	1634	
24	64.902242		Wałek kompletny • Shaft assy	1	1	1	1	1	1	1	1	1	1	
25	64.013189		Podkładka • Washer	2	2	2	2	2	2	2	2	2	2	
26	64.902241		Wałek wzmacniacza momentu kompletny • Torque amplifier shaft assy	1	1	1	1	1	1	1	1	1	1	
27	64.013155	26	Tuleja samosmarująca • Self-lubricating bush	2	2	2	2	2	2	2	2	2	2	
28	64.013119		Podkładka • Washer	2	2	2	2	2	2	2	2	2	2	
29	64.013158		Rękojeść • Handle	1	1	1	1	1	1	1	1	1	1	
30	64.014881		Tuleja • Bush	1	1	1	1	1	1	1	1	1	1	
31	54.62.04.09		Pierścień osadczy sprężynujący Z 20 PN-81/M-85111 • Circlip	1	1	1	1	1	1	1	1	1	1	a
32	64.903099		Dźwignia sprzęgła WOM • PTO clutch control lever	1	1	1	1	1	1	1	1	1	1	
33	54.61.01.04		Podkładka K 6,4 Fe/Zn5 PN-78/M-82006 • Washer	1	1	1	1	1	1	1	1	1	1	
34	54.21.06.38		Śruba M6x16-5,6-B Fe/Zn8c PN-85/M-82105 • Bolt	3	3	3	3	3	3	3	3	3	3	
35	54.61.12.07		Podkładka sprężysta Z 6,1 Fe/Zn8c PN-77/M-82008 • Spring washer	3	3	3	3	3	3	3	3	3	3	
36	80.631.060		Stopka kpl. • Pedal head	1	1	1	1	1	1	1	1	1	1	
37	80.631.012		Osłona górna • Upper cover	1	1	1	1	1	1	1	1	1	1	
38	64.011859		Kula • Ball	1	1	1	1	1	1	1	1	1	1	
39	80.631.011		Osłona dolna • Lower cover	1	1	1	1	1	1	1	1	1	1	
40	80.631.020		Popychacz • Push rod	1	1	1	1	1	1	1	1	1	1	
41	54.66.03.34		Sworzeń 10x30/25-5,8 Fe/Zn8c PN-63/M-83002 • Pin	3	3	3	3	3	3	3	3	3	3	
42	54.28.01.34		Zawleczka S-2,5x18 Fe/Zn8c PN-76/M-82001 • Split pin	5	5	5	5	5	5	5	5	5	5	
43	54.61.01.08		Podkładka K 10,5 Fe/Zn8c PN-78/M-82006 • Washer	5	5	5	5	5	5	5	5	5	5	
44	54.23.13.10		Nakrętka M8-5-B Fe/Zn8c PN-86/M-82144 • Nut	2	2	2	2	2	2	2	2	2	2	
45	80.631.008		Dźwignia • Lever	1	1	1	1	1	1	1	1	1	1	
46	80.631.003		Śruba M8x30-5,6-B PN-85/M-82105 • Bolt	1	1	1	1	1	1	1	1	1	1	
47	80.231.080		Widełki kompletne • Fork assy	1	1	1	1	1	1	1	1	1	1	

Nr poz. (No)	Oznaczenie (Nf)	Nr poz. podzespołu (V)	Nazwa (Name)	Liczba sztuk w ciągniku (Q)										Uwagi (R)
				932	934	1032	1034	1132	1134	1232	1234	1434	1634	
48	80.255.043		Nakrętka regulacyjna • Turn buckle	1	1	1	1	1	1	1	1	1	1	
49	80.295.190		Widełki lewe • LH fork	1	1	1	1	1	1	1	1	1	1	
50	80.295.650		Dźwignia II kompletna • Lever II assy	1	1	1	1	1	1	1	1	1	1	
51	80.600.154		Podkładka • Washer	2	2	2	2	2	2	2	2	2	2	
52	54.28.01.21		Zawleczka S-4x32 Fe/Zn8c PN-76/M-82001 • Split pin	1	1	1	1	1	1	1	1	1	1	
53	54.66.03.72		Sworzeń 10f8x30/25-5,8 Fe/Zn8c PN-63/M-83002 • Pin	2	2	2	2	2	2	2	2	2	2	
54	80.295.130		Wspornik kompletny • Bracket assy	1	1	1	1	1	1	1	1	1	1	
55	80.631.030		Dźwignia kompletna • Lever assy	1	1	1	1	1	1	1	1	1	1	

Uwaga:

„a" - do ciągników z reduktorem biegów pełzających

poz. 10 - nie wykorzystana

Note:

„a" - for tractors eqvipped with creep-gear unit

Item 10 - vacant

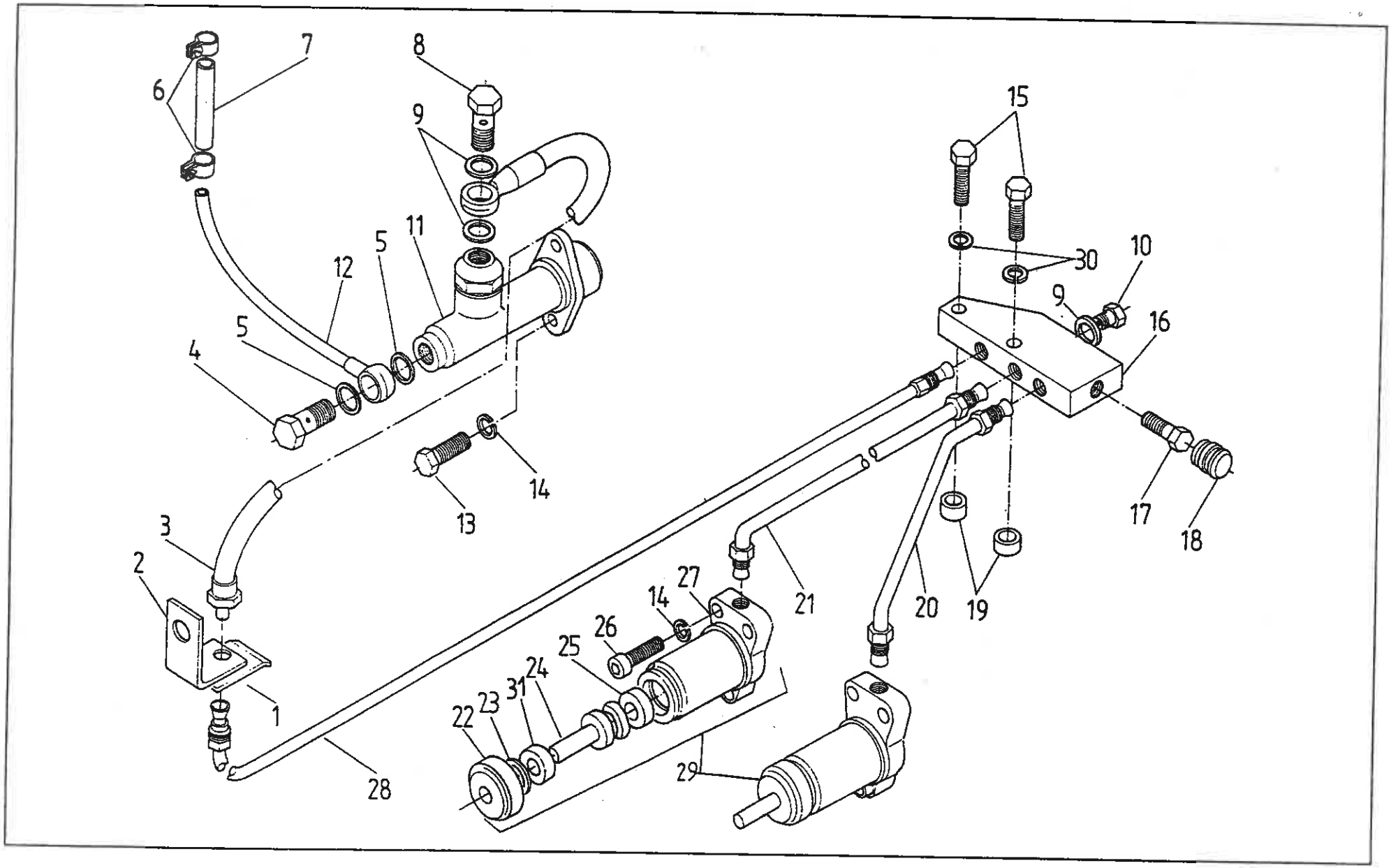
1
2
3
4
5
5
6
7
8
9
9
10
11
12
13
14
14
15
16
17
18
19
20
21
22
23
24
25
26
27
28
29
30
31

Nr poz. (No)	Oznaczenie (Nf)	Nr poz. podzespołu (V)	Nazwa (Name)	Liczba sztuk w ciągniku (Q)										Uwagi (R)
				932	934	1032	1034	1132	1134	1232	1234	1434	1634	
1	97.5096		Łącznik przewodu hamulcowego 12 • Brake pipe fastener	1	1	1	1	1	1	1	1	1	1	
2	83.296.008		Wspornik • Bracket	1	1	1	1	1	1	1	1	1	1	
3	86.227.904		Przewód hamulca • Brake pipe	1	1	1	1	1	1	1	1	1	1	
4	97.5091		Śruba przelotowa M12x1 • Banjo bolt	1	1	1	1	1	1	1	1	1	1	
5	54.61.32.25		Pierścień 12x16 PN-69/M-86970 • Seal ring	2	2	2	2	2	2	2	2	2	2	
6	80.311.411		Opaska • Clip	2	2	2	2	2	2	2	2	2	2	
7	83.296.014		Przewód • Pipe	1	1	1	1	1	1	1	1	1	1	
8	97.5092		Śruba przelotowa M10x1 • Banjo bolt	1	1	1	1	1	1	1	1	1	1	
9	54.61.25.07		Pierścień uszczelniający 10x14 ZN-76/MPM/06-03162 • Seal ring	3	3	3	3	3	3	3	3	3	3	
10	54.69.12.02		Korek M10x1 ZN-63/MPC/06-3111 • Plug	1	1	1	1	1	1	1	1	1	1	
11	86.227.903		Cylinder kompletny • Master cylinder assy	1	1	1	1	1	1	1	1	1	1	
12	80.311.350		Rurka doprowadzająca • Delivery pipe	1	1	1	1	1	1	1	1	1	1	
13	54.21.06.15		Śruba M8x25-5,6-B PN-85/M-82105 • Bolt	2	2	2	2	2	2	2	2	2	2	
14	54.61.12.09		Podkładka sprężysta Z 8,2 PN-77/M-82008 • Washer	8	8	8	8	8	8	8	8	8	8	
15	54.21.07.58		Śruba M10x35-5,6-A PN-85/M-82105 • Bolt	2	2	2	2	2	2	2	2	2	2	
16	83.296.006		Układ rozdzielczy • Distribution member	1	1	1	1	1	1	1	1	1	1	
17	97.9507		Śruba odpowietrzająca 28 • Bleed nipple	1	1	1	1	1	1	1	1	1	1	
18	97.5101		Kapturek • Cap	1	1	1	1	1	1	1	1	1	1	
19	83.296.007		Podkładka • Washer	2	2	2	2	2	2	2	2	2	2	
20	83.296.010		Przewód lewy • LH pipe	1	1	1	1	1	1	1	1	1	1	
21	83.296.020		Przewód prawy • RH pipe	1	1	1	1	1	1	1	1	1	1	
22	80.227.024	29	Osłona • Gaiter	2	2	2	2	2	2	2	2	2	2	
23	54.62.04.11	29	Pierścień osadczy sprężynujący Z24 PN-81/M-85111 • Circlip	2	2	2	2	2	2	2	2	2	2	
24	83.296.039	29	Tłok kompletny • Piston assy	2	2	2	2	2	2	2	2	2	2	

Nr poz. (No)	Oznaczenie (Nf)	Nr poz. podzespołu (V)	Nazwa (Name)	Liczba sztuk w ciągniku (Q)										Uwagi (R)
				932	934	1032	1034	1132	1134	1232	1234	1434	1634	
25	93.227.011	29	Pierścień samouszczelniający 22 • Seal ring (self-tight)	2	2	2	2	2	2	2	2	2	2	
26	54.21.26.10		Śruba M8x35-8,8 PN-85/M-82302 • Bolt	4	4	4	4	4	4	4	4	4	4	
27	83.296.011	29	Cylinder • Cylinder	2	2	2	2	2	2	2	2	2	2	
28	83.296.040		Przewód • Pipe	1	1	1	1	1	1	1	1	1	1	
29	83.296.019		Wyłącznik • Release cylinder	2	2	2	2	2	2	2	2	2	2	
30	54.61.03.12		Podkładka sprężysta Z 10,2 PN-77/M-82008 • Spring washer	2	2	2	2	2	2	2	2	2	2	
31	83.296.013	29	Tuleja • Sleeve	2	2	2	2	2	2	2	2	2	2	

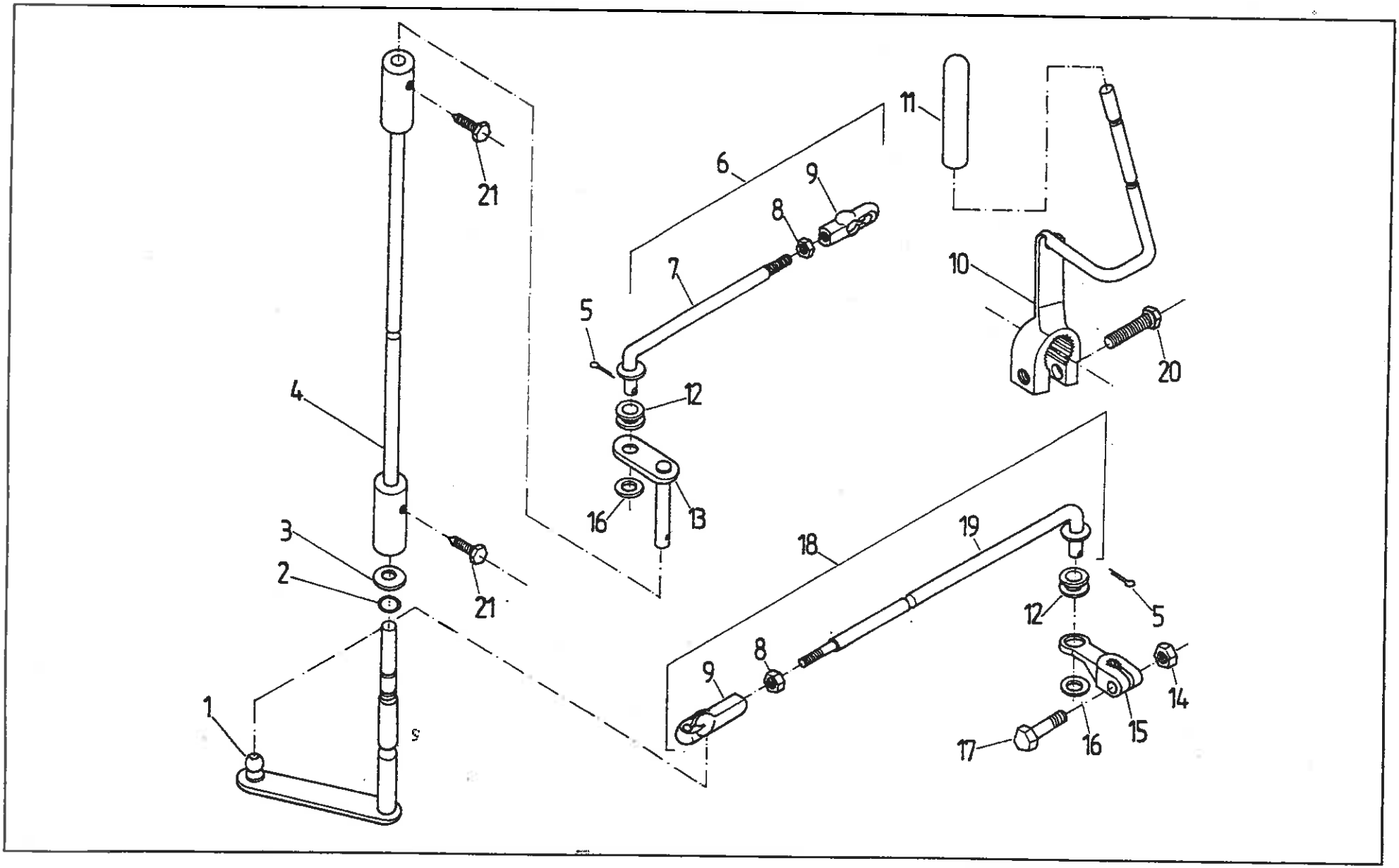
1
2
3
4
5
6
7
8
9
10
11
12
13
14
15
16
17
18
19
20
21
21

Nr poz. (No)	Oznaczenie (Nf)	Nr poz. podzespołu (V)	Nazwa (Name)	Liczba sztuk w ciągniku (Q)										Uwagi (R)
				932	934	1032	1034	1132	1134	1232	1234	1434	1634	
1	64.902939		Dźwignia kompletna • Lever assy	1	1	1	1	1	1	1	1	1	1	
2	54.51.14.24		Pierścień uszczelniający 2-80-I 10x2 PN-80/M-73092 • Seal ring	1	1	1	1	1	1	1	1	1	1	
3	64.013140		Podkładka • Washer	1	1	1	1	1	1	1	1	1	1	
4	64.903357		Łącznik • Joiner	1	1	1	1	1	1	1	1	1	1	
5	54.28.01.33		Zawleczka S-2x20 Fe/Zn8c PN-76/M-82001 • Split pin	2	2	2	2	2	2	2	2	2	2	
6	64.902268		Cięgło kompletne • Pull rod assy	1	1	1	1	1	1	1	1	1	1	
7	64.902264	6	Cięgło kompletne • Pull rod assy	1	1	1	1	1	1	1	1	1	1	
8	54.23.13.08	6, 18	Nakrętka M6 PN-86/M-82144 • Nut	2	2	2	2	2	2	2	2	2	2	
9	80.295.095	6, 18	Gniazdo przegubu • Joint seat	2	2	2	2	2	2	2	2	2	2	
10	64.903100		Dźwignia wzmacniacza momentu • Torque amplifier control lever	1	1	1	1	1	1	1	1	1	1	
11	64.013158		Rękojeść • Handle	1	1	1	1	1	1	1	1	1	1	
12	80.295.036		Pierścień • Ring	2	2	2	2	2	2	2	2	2	2	
13	64.903356		Dźwignia kompletna • Lever assy	1	1	1	1	1	1	1	1	1	1	
14	54.23.13.10		Nakrętka M8-5-B Fe/Zn8c PN-86/M-82144 • Nut	1	1	1	1	1	1	1	1	1	1	
15	80.631.008		Dźwignia • Lever	1	1	1	1	1	1	1	1	1	1	
16	54.61.15.17		Podkładka 8,4 Fe/Zn8c PN-78/M-82005 • Washer	2	2	2	2	2	2	2	2	2	2	
17	80.631.003		Śruba • Bolt	1	1	1	1	1	1	1	1	1	1	
18	64.902259		Cięgło wzmacniacza momentu kompletne • Torque amplifier pull rod assy	1	1	1	1	1	1	1	1	1	1	
19	64.902257	18	Cięgło wzmacniacza momentu • Torque amplifier pull rod	1	1	1	1	1	1	1	1	1	1	
20	54.21.06.15		Śruba M8x25-5,6-B PN-85/M-82105 • Bolt	1	1	1	1	1	1	1	1	1	1	
21	64.016991		Śruba • Bolt	2	2	2	2	2	2	2	2	2	2	

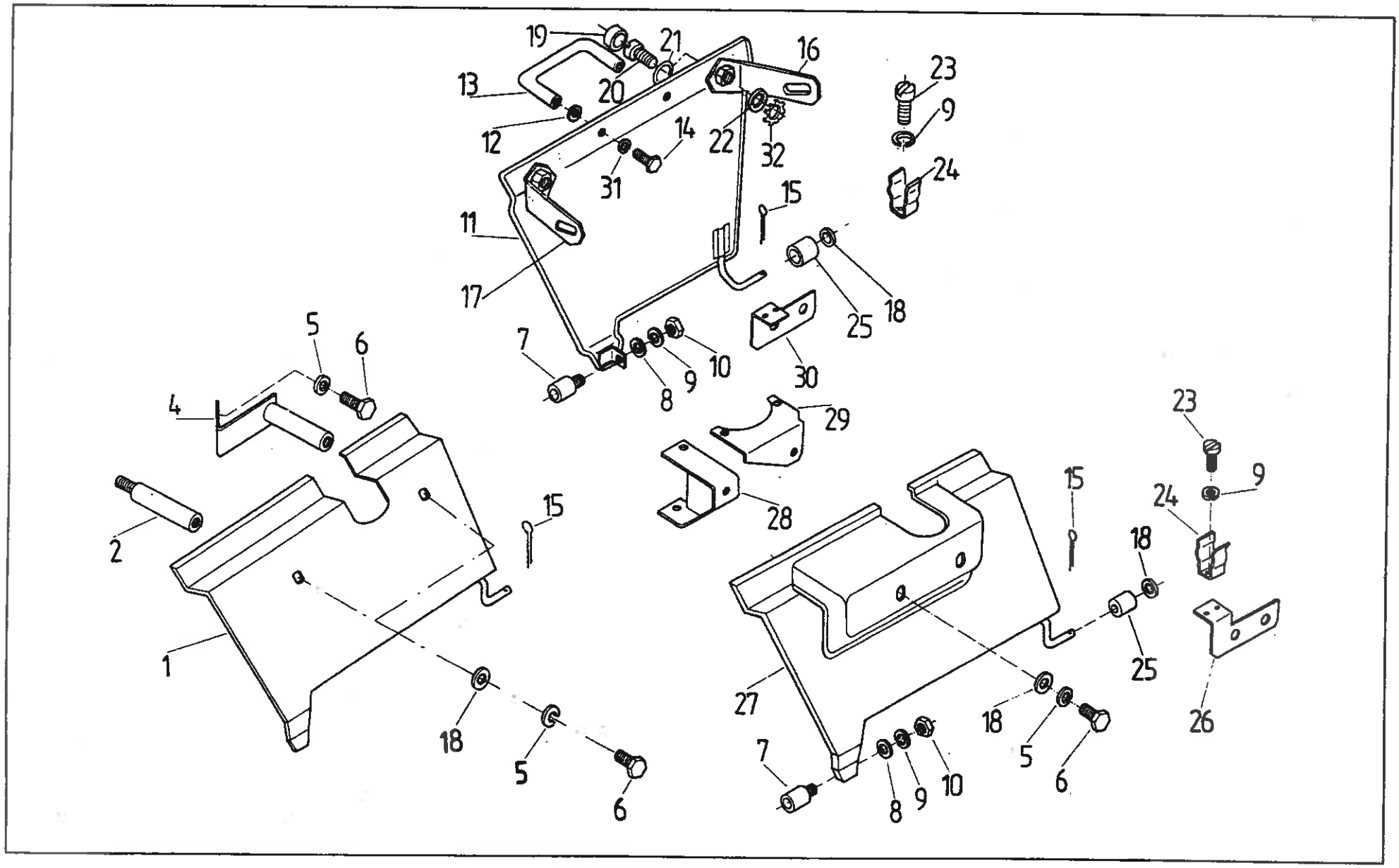
19
21
16
23
13
20
9
12
14
22
32
24
31
15
11
17
25
18
5
6
7
10
30
4
8
9
29
23
15
9
24
2
28
15
18
1
25
27
18
26
18
5
5
6
7
10
6
8
9

Nr poz. (No)	Oznaczenie (Nf)	Nr poz. podzespołu (V)	Nazwa (Name)	Liczba sztuk w ciągniku (Q)										Uwagi (R)
				932	934	1032	1034	1132	1134	1232	1234	1434	1634	
1	83.304.210		Osłona wytłumiona lewa • LH insulated guard	1	1	-	-	-	-	-	-	-	-	
1	88.304.210		Osłona wytłumiona lewa • LH insulated guard	-	-	-	-	-	-	1	1	-	-	
3	80.305.874		Pręt • Rod	1	1	-	-	-	-	3	3	-	-	
4	84.310.070		Wspornik kompletny • Bracket assy	1	1	-	-	-	-	-	-	-	-	
5	54.61.12.09		Podkładka sprężysta Z 8,2 Fe/Zn5c PN-77/M-82008 • Spring washer	3	3	2	2	2	2	3	3	2	2	
6	54.21.06.22		Śruba M8x16-5,6-B Fe/Zn5c PN-85/M-82105 • Bolt	3	3	2	2	2	2	3	3	2	2	
7	83.305.120		Gniazdo • Seat	2	2	2	2	2	2	2	2	2	2	
8	54.61.01.04		Podkładka K 6,4 Fe/Zn5c PN-78/M-82006 • Washer	2	2	2	2	2	2	2	2	2	2	
9	54.61.12.07		Podkładka sprężysta Z 6,1 Fe/Zn5c PN-77/M-82008 • Spring washer	14	14	14	14	14	14	14	14	14	14	
10	54.23.13.08		Nakrętka M6-5-B Fe/Zn5c PN-77/M-82144 • Nut	2	2	2	2	2	2	2	2	2	2	
11	83.304.410		Osłona wytłumiona prawa • RH insulated guard	1	1	1	1	1	1	-	-	-	-	
11	88.304.410		Osłona wytłumiona prawa • RH insulated guard	-	-	-	-	-	-	1	1	1	1	
12	54.61.01.02		Podkładka K 5,3 Fe/Zn5c PN-78/M-82006 • Washer	2	2	2	2	2	2	2	2	2	2	
13	84.310.013		Uchwyt • Hand grip	1	1	1	1	1	1	1	1	1	1	
14	54.21.05.45		Śruba M5x12-5,6-B Fe/Zn9c PN-85/M-82105 • Bolt	2	2	2	2	2	2	2	2	2	2	
15	54.28.01.03		Zawleczka S-2x14 Fe/Zn5c PN-76/M-82007 • Split pin	2	2	2	2	2	2	2	2	2	2	
16	84.304.010		Wspornik lewy kompletny • LH bracket assy	1	1	1	1	1	1	1	1	1	1	
17	84.304.020		Wspornik prawy kompletny • RH bracket assy	1	1	1	1	1	1	1	1	1	1	
18	54.61.01.06		Podkładka K 8,4 Fe/Zn5c PN-78/M-82006 • Washer	6	6	5	5	5	5	5	5	5	5	
19	07.368.029		Kapturek • Cap	2	2	2	2	2	2	2	2	2	2	
20	513048M3		Wkręt 5/16"-18 UNC • Screw	2	2	2	2	2	2	2	2	2	2	
21	83.302.063		Podkładka • Washer	2	2	2	2	2	2	2	2	2	2	
22	510753M1		Podkładka miseczkowa • Washer	2	2	2	2	2	2	2	2	2	2	
23	54.22.18.3/9		Wkręt M6x10-5,6-B Fe/Zn5c PN-74/M-82227 • Screw	4	4	4	4	4	4	4	4	4	4	

Nr poz. (No)	Oznaczenie (Nr)	Nr poz. podzespołu (V)	Nazwa (Name)	Liczba sztuk w ciągniku (Q)										Uwagi (R)
				932	934	1032	1034	1132	1134	1232	1234	1434	1634	
24	84.310.007		Sprężyna • Spring	2	2	2	2	2	2	2	2	2	2	
25	84.310.004		Tulejka • Bush	2	2	2	2	2	2	2	2	2	2	
26	83.304.250		Wspornik lewy • LH bracket	1	1	1	1	1	1	1	1	1	1	
27	87.304.210		Osłona wytłumiona lewa • LH insulated guard	-	-	1	1	1	1	-	-	-	-	
27	89.304.210		Osłona wytłumiona lewa • LH insulated guard	-	-	-	-	-	-	-	-	1	1	
28	83.305.680		Uchwyt przedni kompletny • Front holder assy	-	-	1	1	1	1	-	-	1	1	
29	83.305.670		Uchwyt tylny kompletny • Rear holder assy	-	-	1	1	1	1	-	-	1	1	
30	83.304.260		Wspornik prawy • RH bracket	1	1	-	-	-	-	1	1	-	-	
31	54.61.12.06		Podkładka sprężysta Z 5,1 Fe/Zn5c PN-77/M-82008 • Spring washer	2	2	2	2	2	2	2	2	2	2	
32	365097XI		Podkładka zębata • Spring washer	2	2	2	2	2	2	2	2	2	2	

Uwaga:
Poz. 3 nie wykorzystana

Note:
Item 3 - vacant

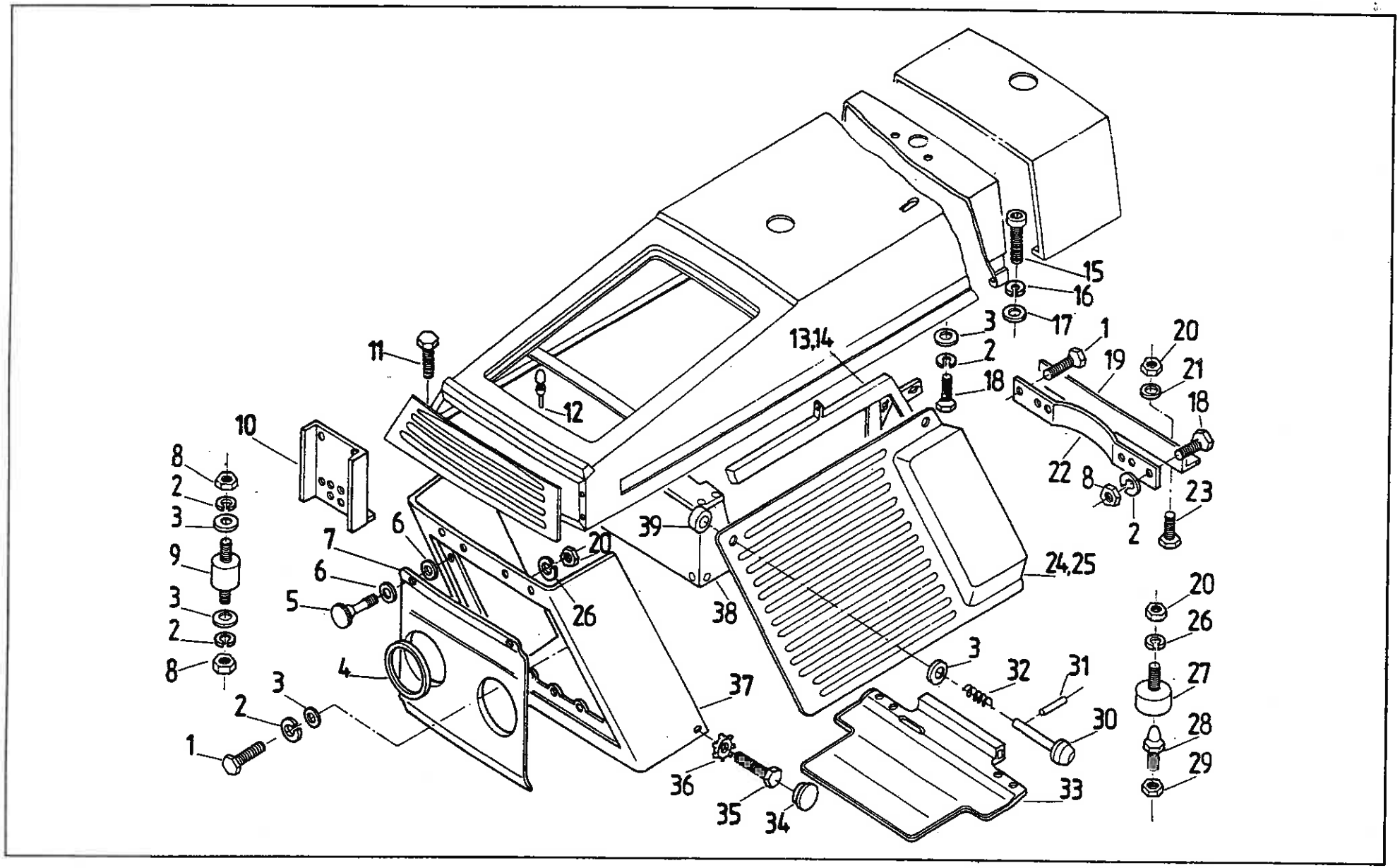
1
2
3
4
5
6
7
8
9
10
11
12
13,14
15
16
17
18
19
20
21
22
23
24,25
26
27
28
29
30
31
32
33
34
35
36
37
38
39

MASKA • ENGINE BONNET

Nr poz. (No)	Oznaczenie (Nf)	Nr poz. podzespołu (V)	Nazwa (Name)	Liczba sztuk w ciągniku (Q)										Uwagi (R)
				932	934	1032	1034	1132	1134	1232	1234	1434	1634	
1	54.21.06.14		Śruba M8x22-5,6-B Fe/Zn7c PN-85/M-82105 • Bolt	5	5	5	5	5	5	5	5	5	5	
2	54.61.12.09		Podkładka sprężysta Z 8,2 Fe/Zn9c PN-77/M-82008 • Spring washer	24	24	24	24	24	24	28	28	28	28	
3	54.61.01.06		Podkładka okrągła K 8,4 Fe/Zn9c PN-78/M-82006 • Washer	26	26	26	26	26	26	30	30	30	30	
4	83.302.062		Uszczelka • Seal	2	2	2	2	2	2	2	2	2	2	
5	50.65368.0		Wkręt z uchwtem M5 • Screw	2	2	2	2	2	2	2	2	2	2	
6	50.65331.0		Podkładka • Washer	4	4	4	4	4	4	4	4	4	4	
7	83.305.160		Osłona kompletna • Cover assy	1	1	1	1	1	1	1	1	1	1	
8	54.23.13.10		Nakrętka M8-5-B Fe/Zn6c PN-86/M-82144 • Nut	12	12	12	12	12	12	12	12	12	12	
9	83.305.150		Łącznik sprężysty • Silentblock	2	2	2	2	2	2	2	2	2	2	
10	83.305.003		Wspornik filtru • Air cleaner bracket	1	1	1	1	1	1	1	1	1	1	
11	54.21.06.22		Śruba M8x16-5,6-B Fe/Zn7c PN-85/M-82105 • Bolt	8	8	8	8	8	8	8	8	8	8	
12	80.302.045		Zderzak gumowy • Rubber buffer	20	20	20	20	20	20	20	20	20	20	
13	83.304.040		Rama lewa • LH frame	1	1	1	1	1	1	1	1	1	1	
14	83.304.030		Rama prawa • RH frame	1	1	1	1	1	1	1	1	1	1	
15	54.21.26.24		Śruba M10-30x10.9 PN-87/M-82302 • Bolt	2	2	2	2	2	2	2	2	2	2	
16	54.61.12.10		Podkładka sprężysta Z 10,2 PN-77/M-82008 • Spring washer	2	2	2	2	2	2	2	2	2	2	
17	54.61.01.08		Podkładka okrągła K 10,5 PN-78/M-82006 • Washer	2	2	2	2	2	2	2	2	2	2	
18	54.21.06.15		Śruba M8x25-5.6-B Fe/Zn9c PN-85/M-82105 • Bolt	7	7	7	7	7	7	11	11	11	11	
18	54.21.06.15		Śruba M8x25-5,6-B Fe/Zn9c PN-85/M-82105 • Bolt	9	9	9	9	9	9	9	9	9	9	a
19	83.305.049		Poprzeczka tylna II • Rear cross member II	1	1	1	1	1	1	1	1	1	1	
20	54.23.13.08		Nakrętka M6-5-8 Fe/Zn6c PN-86/M-82144 • Nut	23	23	23	23	23	23	23	23	23	23	
21	54.61.15.02		Podkładka okrągła 6,4 Fe/Zn5c PN-85/M-82105 • Washer	6	6	6	6	6	6	6	6	6	6	
22	89.302.007		Poprzeczka tylna • Rear cross member	1	1	1	1	1	1	1	1	1	1	
23	54.21.07.48		Śruba M6x14-5,6-B Fe/Zn6c PN-85/M-82105 • Bolt	2	2	2	2	2	2	2	2	2	2	

Nr poz. (No)	Oznaczenie (Nr)	Nr poz. podzespołu (V)	Nazwa (Name)	Liczba sztuk w ciągniku (Q)										Uwagi (R)
				932	934	1032	1034	1132	1134	1232	1234	1434	1634	
24	83.305.010		Kratka kompletna prawa • RH side grill	1	1	1	1	1	1	1	1	1	1	
25	83.305.020		Kratka kompletna lewa • LH side grill	1	1	1	1	1	1	1	1	1	1	
26	54.61.12.07		Podkładka sprężysta Z 6,1 Fe/Zn5c PN-77/M-82008 • Spring washer	23	23	23	23	23	23	23	23	23	23	
27	83.305.120		Gniazdo • Seat	4	4	4	4	4	4	4	4	4	4	
28	83.305.075		Kołek • Dowel	4	4	4	4	4	4	4	4	4	4	
29	54.23.15.05		Nakrętka M8-5-B Fe/Zn6c PN-74/M-82153 • Nut	4	4	4	4	4	4	4	4	4	4	
30	83.305.140		Pokrętło • Push-button	4	4	4	4	4	4	4	4	4	4	
31	54.27.08.45		Kołek walcowy 3n6x22 PN-66/M-85021 • Dowel	4	4	4	4	4	4	4	4	4	4	
32	83.305.073		Sprężyna • Spring	4	4	4	4	4	4	4	4	4	4	
33	86.302.040		Przegroda dolna • Lower panel	1	1	1	1	1	1	1	1	1	1	
34	07.368.029		Kapturek M8 • Protective cap	4	4	4	4	4	4	4	4	4	4	
35	54.21.05.76		Śruba M8x12-5.6-B PN-85/M-82105 • Bolt	4	4	4	4	4	4	4	4	4	4	
36	54.61.14.09		Podkładka sprężysta 8,4 Fe/Zn5c PN-82/M-82024 • Spring washer	4	4	4	4	4	4	4	4	4	4	
37	83.302.010		Przednia część maski kpl. • Bonnet front part assy	1	1	1	1	1	1	1	1	1	1	
38	83.305.780		Obudowa kompletna • Casing assy	1	1	1	1	1	1	1	1	1	1	
39	83.305.074		Podkładka • Washer	4	4	4	4	4	4	4	4	4	4	

Uwaga:
„a" - do ciągników z maską „fińską"

Note:
„a" - for „F" version tractors

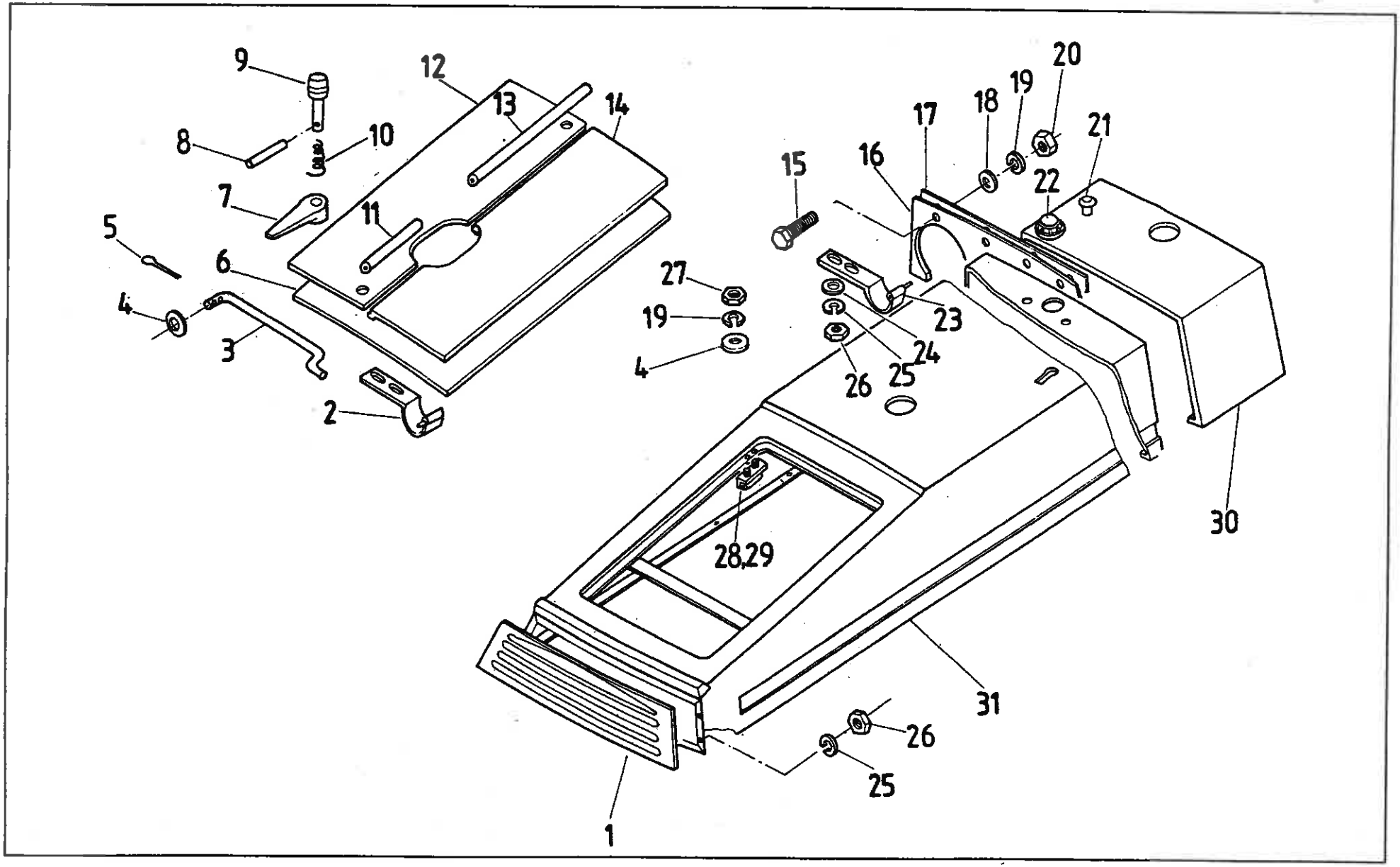
9
12
13
14
8
10
7
11
5
6
4
3
2
27
19
4
15
16
17
18
19
20
21
22
23
24
25
26
28,29
30
31
1
26
25

MASKA • ENGINE BONNET

Maska z pokrywą dzieloną (na żądanie) • Bonnet with two wing hood (on request)

Nr poz. (No)	Oznaczenie (Nr)	Nr poz. podzespołu (V)	Nazwa (Name)	Liczba sztuk w ciągniku (Q)										Uwagi (R)
				932	934	1032	1034	1132	1134	1232	1234	1434	1634	
1	83.305.060		Kratka wlotowa przednia • Front grille	1	1	1	1	1	1	1	1	1	1	
2	83.305.080		Zawiasa pokrywy prawa • RH hood hinge	1	1	1	1	1	1	1	1	1	1	
2	83.305.080		Zawiasa pokrywy prawa • RH hood hinge	2	2	2	2	2	2	2	2	2	2	Z
3	83.305.033		Pręt • Stay	1	1	1	1	1	1	1	1	1	1	
3	83.305.727		Pręt • Stay	2	2	2	2	2	2	2	2	2	2	Z
4	54.61.01.02		Podkładka okrągła K 5,3 Fe/Zn5c PN-78/M-82006 • Washer	1	1	1	1	1	1	1	1	1	1	
4	54.61.01.02		Podkładka okrągła K 5,3 Fe/Zn5c PN-78/M-82006 • Washer	8	8	8	8	8	8	8	8	8	8	Z
5	54.28.01.09		Zawleczka S-Zn 1,6x12 Fe/Zn5c PN-76/M-82001 • Split pin	1	1	1	1	1	1	1	1	1	1	
5	54.28.01.09		Zawleczka S-Zn 1,6x12 Fe/Zn5c PN-76/M-82001 • Split pin	4	4	4	4	4	4	4	4	4	4	Z
6	83.305.090		Pokrywa kompletna • Hood assy	1	1	1	1	1	1	1	1	1	1	
7	80.302.121		Zaczep zamka • Lock catch	1	1	1	1	1	1	1	1	1	1	
7	80.302.121		Zaczep zamka • Lock catch	2	2	2	2	2	2	2	2	2	2	Z
8	54.27.01.82		Kołek walcowy 3n6x16 PN-66/M-85021 • Cylindrical dowel	1	1	1	1	1	1	1	1	1	1	
8	54.27.01.82		Kołek walcowy 3n6x16 PN-66/M-85021 • Cylindrical dowel	2	2	2	2	2	2	2	2	2	2	Z
9	42.362.040		Przycisk zamka • Lock push-button	1	1	1	1	1	1	1	1	1	1	
9	42.362.040		Przycisk zamka • Lock push-button	2	2	2	2	2	2	2	2	2	2	Z
10	80.302.117		Sprężyna • Spring	1	1	1	1	1	1	1	1	1	1	
10	80.302.117		Sprężyna • Spring	2	2	2	2	2	2	2	2	2	2	Z
11	83.305.721		Uszczelka I L=140 mm • Seal strip I	1	1	1	1	1	1	1	1	1	1	Z
12	83.305.730		Pokrywa prawa kompletna • RH hood assy	1	1	1	1	1	1	1	1	1	1	Z
13	83.305.722		Uszczelka II • Seal strip II	1	1	1	1	1	1	1	1	1	1	Z
14	83.305.740		Pokrywa lewa kpl. • LH hood assy	1	1	1	1	1	1	1	1	1	1	Z
15	54.21.07.97		Śruba M5x16-5,6-A Fe/Zn7c PN-85/M-82105 • Bolt	4	4	4	4	4	4	4	4	4	4	

Nr poz. (No)	Oznaczenie (Nf)	Nr poz. podzespołu (V)	Nazwa (Name)	Liczba sztuk w ciągniku (Q)										Uwagi (R)
				932	934	1032	1034	1132	1134	1232	1234	1434	1634	
16	89.302.016		Wkładka uszczelniająca • Sealing insert	1	1	1	1	1	1	1	1	1	1	
17	86.302.021		Nakładka • Strap	1	1	1	1	1	1	1	1	1	1	
18	54.61.23.02		Podkładka okrągła 5,5 Fe/Zn5c PN-59/M-82030 • Washer	4	4	4	4	4	4	4	4	4	4	
19	54.61.12.06		Podkładka sprężysta Z5,1 Fe/Zn5c PN-77/M-82008 • Spring washer	4	4	4	4	4	4	4	4	4	4	
19	54.61.12.06		Podkładka sprężysta Z5,1 Fe/Zn5c PN-77/M-82008 • Spring washer	8	8	8	8	8	8	8	8	8	8	Z
20	54.23.13.06		Nakrętka M5-5-B Fe/Zn6c PN-86/M-82144 • Nut	4	4	4	4	4	4	4	4	4	4	
21	83.304.003		Zaślepka • Plug	2	2	2	2	2	2	4	4	4	4	
22	83.304.016		Pokrywka • Cap	1	1	1	1	1	1	2	2	2	2	
23	83.305.070		Zawiasa pokrywy lewa • LH hood hinge	1	1	1	1	1	1	1	1	1	1	
23	83.305.070		Zawiasa pokrywy lewa • LH hood hinge	2	2	2	2	2	2	2	2	2	2	Z
24	54.61.01.04		Podkładka okrągła K6,4 Fe/Zn5c PN-78/M-82006 • Washer	4	4	4	4	4	4	4	4	4	4	
24	54.61.01.04		Podkładka okrągła K6,4 Fe/Zn5c PN-78/M-82006 • Washer	8	8	8	8	8	8	8	8	8	8	Z
25	54.61.12.07		Podkładka sprężysta Z 6,1 Fe/Zn5c PN-77/M-82008 • Spring washer	8	8	8	8	8	8	8	8	8	8	
25	54.61.12.07		Podkładka sprężysta Z 6,1 Fe/Zn5c PN-77/M-82008 • Spring washer	12	12	12	12	12	12	12	12	12	12	Z
26	54.23.13.08		Nakrętka M6-5-B Fe/Zn6c PN-86/M-82144 • Nut	8	8	8	8	8	8	8	8	8	8	
26	54.23.13.08		Nakrętka M6-5-B Fe/Zn6c PN-86/M-82144 • Nut	12	12	12	12	12	12	12	12	12	12	Z
27	54.23.15.02		Nakrętka M5x1,5-0,5-B Fe/Zn5c PN-74/M-82158 • Nut	4	4	4	4	4	4	4	4	4	4	Z
28	83.305.760		Uchwyt kompletny I • Holder assy I	1	1	1	1	1	1	1	1	1	1	Z
29	83.305.770		Uchwyt kompletny II • Holder assy II	1	1	1	1	1	1	1	1	1	1	Z
30	89.304.060		Tylna część płaszcza • Bonnet rear part	-	-	-	-	-	-	1	1	1	1	
31	83.304.070		Płaszcz górny kompletny • Hood upper part assy	1	1	1	1	1	1	-	-	-	-	
31	89.304.070		Płaszcz górny kompletny • Hood upper part assy	-	-	-	-	-	-	1	1	1	1	
31	83.304.750		Płaszcz górny kompletny • Hood upper part assy	1	1	1	1	1	1	-	-	-	-	Z
31	89.304.750		Płaszcz górny kompletny • Hood upper part assy	-	-	-	-	-	-	1	1	1	1	Z

Nr poz. (No)	Oznaczenie (Nf)	Nr poz. podzespołu (V)	Nazwa (Name)	Liczba sztuk w ciągniku (Q)										Uwagi (R)
				932	934	1032	1034	1132	1134	1232	1234	1434	1634	

Uwaga:

„Z" - do ciągników z maską dzieloną.

Note:

„Z" - for bonnet with two wing hood

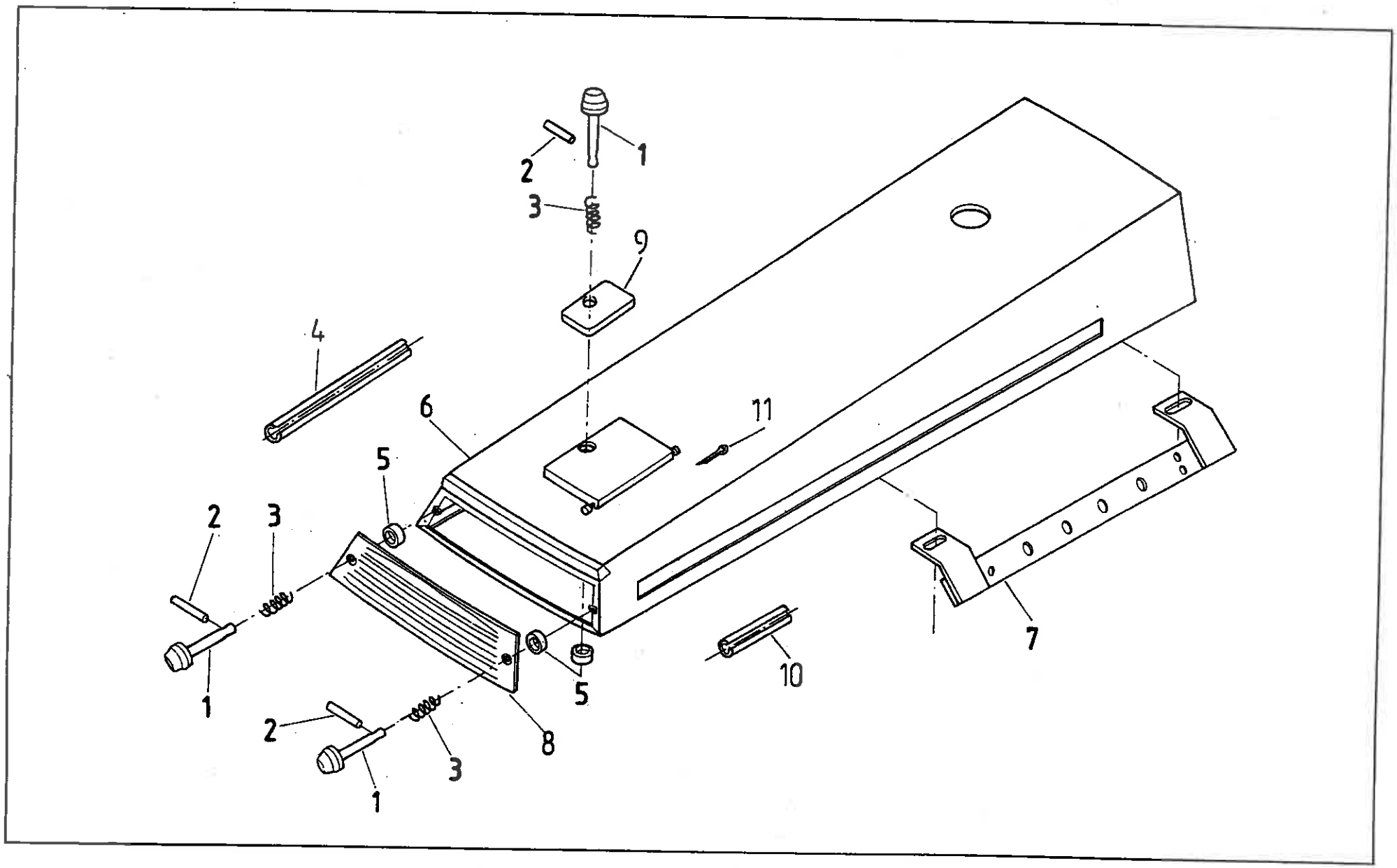
1
2
3
9
4
6
11
5
2
3
1
5
10
7
2
3
1
8

304, 667 MASKA „F" (na żądanie) • ENGINE BONET „F" - (Finnish version); (on request) T - 97

Nr poz. (No)	Oznaczenie (Nf)	Nr poz. podzespołu (V)	Nazwa (Name)	Liczba sztuk w ciągniku (Q)										Uwagi (R)
				932	934	1032	1034	1132	1134	1232	1234	1434	1634	
1	83.305.140		Pokrętło • Knurled handle	3	3	3	3	3	3	3	3	3	3	
2	54.27.08.45		Kołek walcowy 3n6x22A PN-89/M-85021 • Cyolindrical dowel	3	3	3	3	3	3	3	3	3	3	
3	83.305.073		Sprężyna • Spring	3	3	3	3	3	3	3	3	3	3	
4	85.304.032		Uszczelka • Seal strip	1	1	1	1	1	1	1	1	1	1	
5	83.305.074		Podkładka • Washer	3	3	3	3	3	3	3	3	3	3	
6	80.667.010		Płaszcz kompletny • Hood assy	1	1	1	1	1	1	-	-	-	-	
6	83.667.010		Płaszcz kompletny • Hood assy	-	-	-	-	-	-	1	1	1	1	
7	80.667.020		Wspornik kompletny • Bracket assy	1	1	1	1	1	1	1	1	1	1	
8	85.304.090		Kratka wlotowa przednia • Front grille	1	1	1	1	1	1	1	1	1	1	
9	85.304.030		Pokrywa kompletna • Hood assy	1	1	1	1	1	1	1	1	1	1	
10	85.304.031		Uszczelka • Seal strip	1	1	1	1	1	1	1	1	1	1	
11	54.28.01.12		Zawleczka S-Zn 32x18 PN-76/M-82001 • Split pin	2	2	2	2	2	2	2	2	2	2	

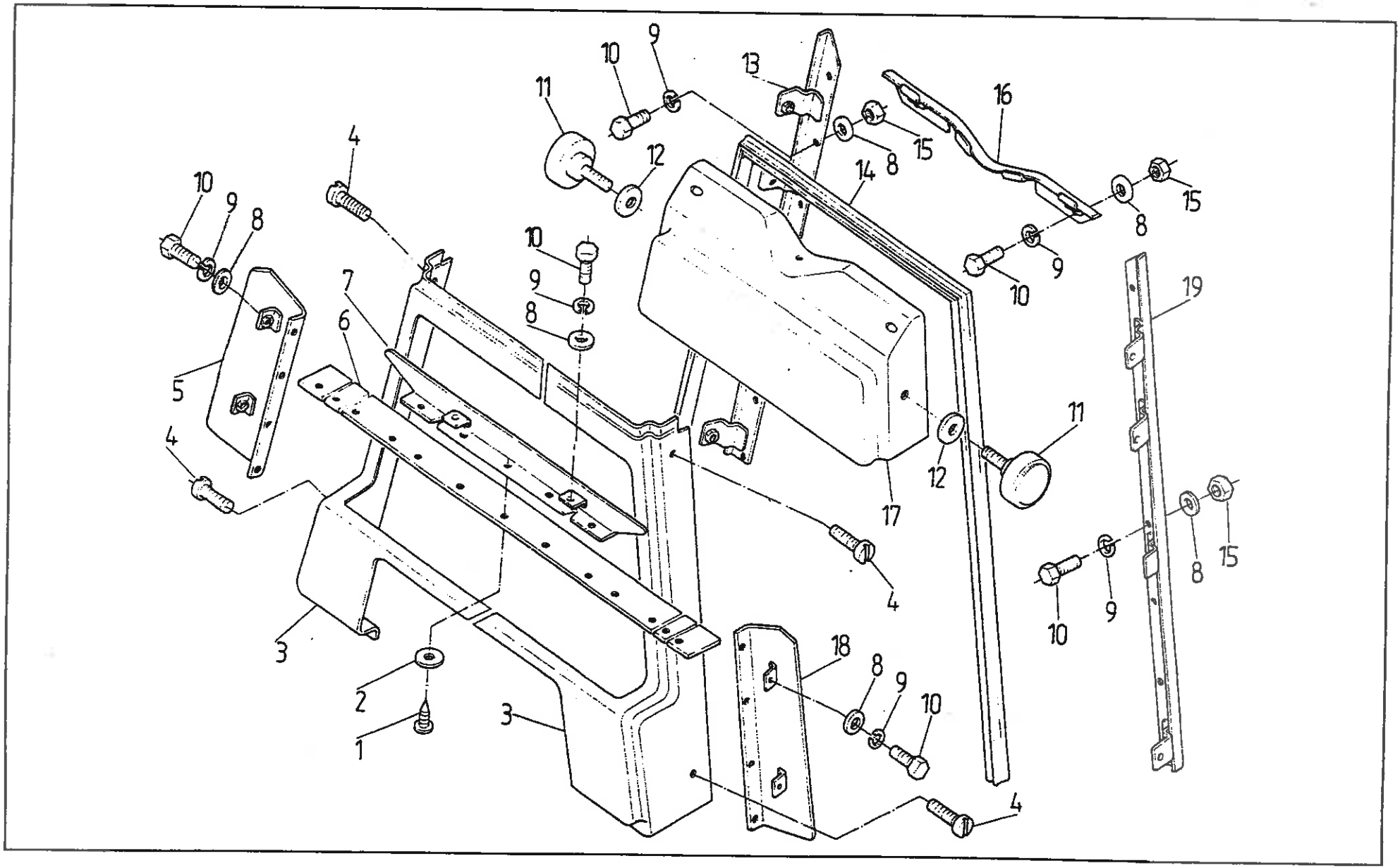
1
2
3
4
5
6
7
8
9
10
11
12
13
14
15
16
17
18
19

Nr poz. (No)	Oznaczenie (Nf)	Nr poz. podzespołu (V)	Nazwa (Name)	Liczba sztuk w ciągniku (Q)										Uwagi (R)
				932	934	1032	1034	1132	1134	1232	1234	1434	1634	
1	54.22.33.02		Wkręt do blach GB3,5x9,5 Fe/Zn8c PN79/M-83116 • Self-tapping screw	13	13	13	13	13	13	13	13	13	13	
2	54.61.23.01		Podkładka okrągła 4,3 PN-59/M-82030 • Washer	13	13	13	13	13	13	13	13	13	13	
3	80.633.006		Osłona dolna prawa • RH lower guard	1	1	1	1	1	1	1	1	1	1	
3	80.633.005		Osłona dolna lewa • LH lower guard	1	1	1	1	1	1	1	1	1	1	
4	54.22.18.05		Wkręt M5x16-5,8-B Fe/Zn8c PN-74/M-82215 • Screw	4	4	4	4	4	4	4	4	4	4	
5	80.633.050		Wspornik prawy kompletny • RH bracket assy	1	1	1	1	1	1	1	1	1	1	
6	80.633.004		Guma • Rubber strip	1	1	1	1	1	1	1	1	1	1	
7	80.633.040		Wspornik górny kompletny • Upper bracket assy	1	1	1	1	1	1	1	1	1	1	
8	54.61.15.01		Podkładka 5,3 Fe/Zn5c PN-78/M-82005 • Washer	24	24	24	24	24	24	24	24	24	24	
9	54.61.12.06		Podkładka sprężysta Z5,1 Fe/Zn9c PN-77/M-82008 • Spring washer	24	24	24	24	24	24	24	24	24	24	
10	54.21.05.45		Śruba M5x12-5,6-B Fe/Zn8c PN-85/M-82105 • Bolt	24	24	24	24	24	24	24	24	24	24	
11	50.65368.0		Wkręt z uchwytem • Special screw	2	2	2	2	2	2	2	2	2	2	
12	50.65331.0		Podkładka • Washer	2	2	2	2	2	2	2	2	2	2	
13	80.633.020		Wspornik uszczelki prawy kompletny • RH seal bracket assy	1	1	1	1	1	1	1	1	1	1	
14	80.633.003		Uszczelka • Seal	1	1	1	1	1	1	1	1	1	1	
15	54.23.13.06		Nakrętka M5-5-B Fe/Zn8c PN-86/M-82144 • Nut	18	18	18	18	18	18	18	18	18	18	
16	80.633.010		Wspornik uszczelki kompletny • Seal bracket assy	1	1	1	1	1	1	1	1	1	1	
17	80.633.001		Osłona górna • Upper guard	1	1	1	1	1	1	1	1	1	1	
18	80.633.060		Wspornik lewy kompletny • LH bracket assy	1	1	1	1	1	1	1	1	1	1	
19	80.633.030		Wspornik uszczelki lewy kompletny • LH seal bracket assy	1	1	1	1	1	1	1	1	1	1	

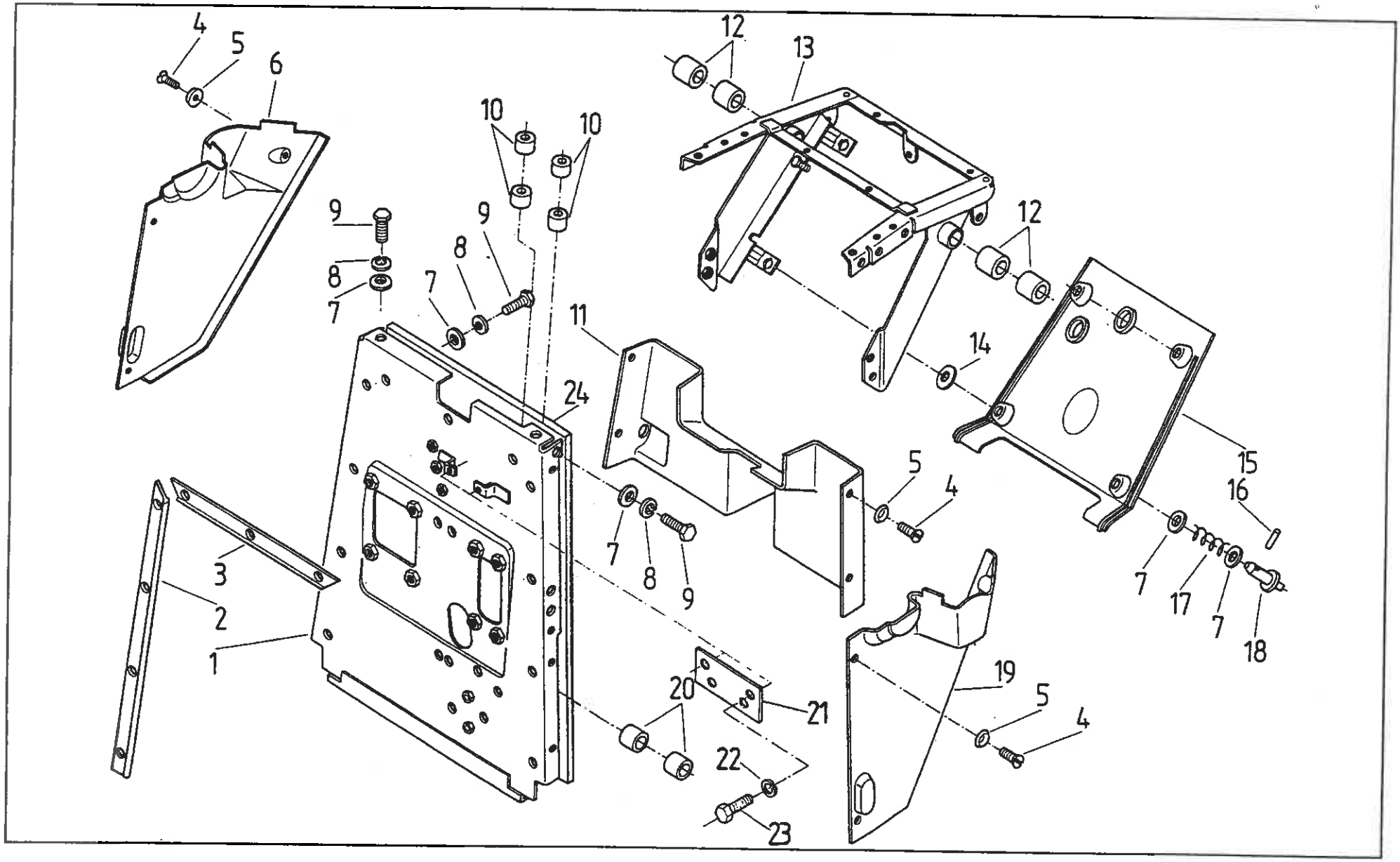
4
5
6
12
13
10
10
9
8
7
9
8
7
12
11
14
24
5
4
15
16
7
17
7
18
3
2
1
7
8
9
19
5
4
20
21
22
23

Nr poz. (No)	Oznaczenie (Nr)	Nr poz. podzespołu (V)	Nazwa (Name)	Liczba sztuk w ciągniku (Q)										Uwagi (R)
				932	934	1032	1034	1132	1134	1232	1234	1434	1634	
1	80.634.010		Ściana przednia kompletna • Front panel assy	1	1	1	1	1	1	1	1	1	1	
2	64.012504		Uszczelnienie boczne • Side seal	2	2	2	2	2	2	2	2	2	2	
3	64.012503		Uszczelnienie górne • Upper seal	1	1	1	1	1	1	1	1	1	1	
4	54.22.23.18		Wkręt M6x16-5,6-B FE/Zn8c PN-82/M-82211 • Screw	10	10	10	10	10	10	10	10	10	10	
5	54.61.27.05		Podkładka 6,4 Fe/Zn5c PN-82/M-82032 • Washer	10	10	10	10	10	10	10	10	10	10	
6	80.634.040		Pokrywa prawa wytłumiona • RH insulated cover	1	1	1	1	1	1	1	1	1	1	
7	54.61.15.17		Podkładka 8,4 Fe/Zn5c PN-78/M-82005 • Washer	22	22	22	22	22	22	22	22	22	22	
8	54.61.12.09		Podkładka sprężysta Z 8,2 Fe/Zn9c PN-77/M-82008 • Spring washer	14	14	14	14	14	14	14	14	14	14	
9	54.21.06.26		Śruba M8x20-8,8-B Fe/Zn8c PN-85/M-82105 • Bolt	14	14	14	14	14	14	14	14	14	14	
10	64.012555		Tulejka samosmarująca GLACIER MB 1012 DU • Self lubricating bush	4	4	4	4	4	4	4	4	4	4	
11	80.634.060		Pokrywa dolna wytłumiona • Insulated lower cover	1	1	1	1	1	1	1	1	1	1	
12	64.013813		Tuleja samosmarująca GLACIER MB 2020 DU • Self lubricating bush	4	4	4	4	4	4	4	4	4	4	
13	64.901876		Szkielet wspornika sterowania • Controls bracket frame	1	1	1	1	1	1	1	1	1	1	
14	83.305.074		Podkładka • Washer	4	4	4	4	4	4	4	4	4	4	
15	80.634.030		Pokrywa tylna wytłumiona • Insulated rear cover	1	1	1	1	1	1	1	1	1	1	
16	54.27.08.45		Kołek walcowy 3n6x22 PN-66/M-85021 • Dowel	4	4	4	4	4	4	4	4	4	4	
17	83.305.073		Sprężyna • Spring	4	4	4	4	4	4	4	4	4	4	
18	83.305.140		Pokrętło • Push button	4	4	4	4	4	4	4	4	4	4	
19	80.634.050		Pokrywa lewa wytłumiona • LH insulated cover	1	1	1	1	1	1	1	1	1	1	
20	64.013222		Tulejka samosmarująca GLACIER MB 1615 DU • Self lubricating bush	2	2	2	2	2	2	2	2	2	2	
21	80.634.001		Płytka • Plate	1	1	1	1	1	1	1	1	1	1	
22	54.61.12.07		Podkładka sprężysta Z 6,1 PN-77/M-82008 • Spring washer	2	2	2	2	2	2	2	2	2	2	
23	54.21.07.06		Śruba M6x12-5,6-B PN-85/M-82105 • Bolt	2	2	2	2	2	2	2	2	2	2	
24	80.634.017		Wykładzina tłumiąca • Insulating lining	1	1	1	1	1	1	1	1	1	1	

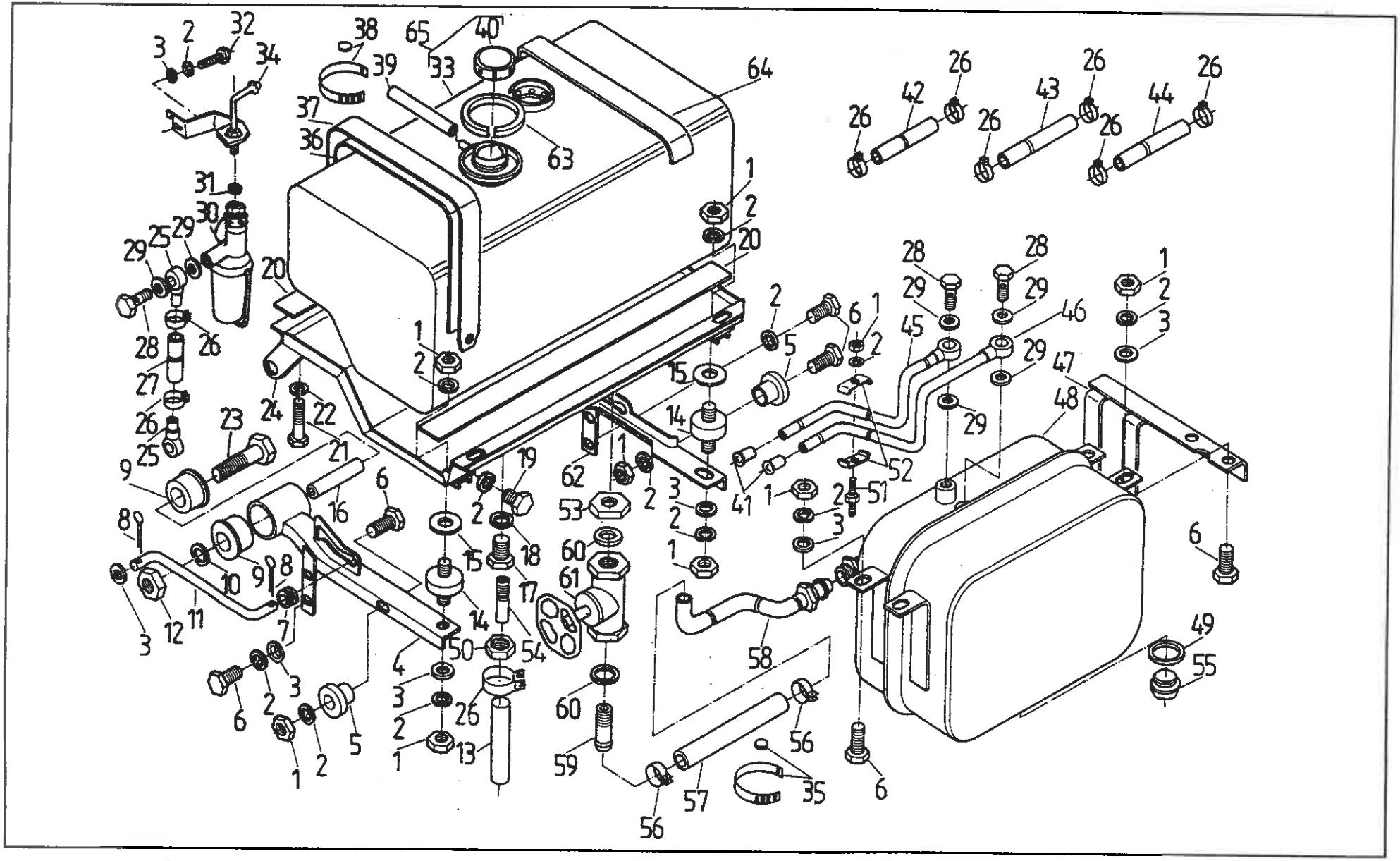

Nr poz. (No)	Oznaczenie (Nr)	Nr poz. podzespołu (V)	Nazwa (Name)	Liczba sztuk w ciągniku (Q)										Uwagi (R)
				932	934	1032	1034	1132	1134	1232	1234	1434	1634	
1	54.23.03.17		Nakrętka M10-5-A Fe/Zn8c PN-86/M-82144 • Nut	6	6	11	11	11	11	6	6	11	11	
1	54.23.03.17		Nakrętka M10-5-A Fe/Zn8c PN-86/M-82144 • Nut	11	11	-	-	-	-	11	11	-	-	z
2	54.61.12.10		Podkładka sprężysta 10,2 Fe/Zn9c PN-77/M-82008 • Spring washer	16	16	21	21	21	21	16	16	21	21	
2	54.61.12.10		Podkładka sprężysta 10,2 Fe/Zn9c PN-77/M-82008 • Spring washer	21	21	-	-	-	-	21	21	-	-	z
3	54.61.01.08		Podkładka K10,5 Fe/Zn8c PN-78/M-82006 • Washer	10	10	14	14	14	14	10	10	14	14	
3	54.61.01.08		Podkładka K10,5 Fe/Zn8c PN-78/M-82006 • Washer	14	14	-	-	-	-	14	14	-	-	z
4	83.669.010		Wspornik przedni • Front bracket	1	1	1	1	1	1	1	1	1	1	
5	80.311.162		Wkładka • Insert	2	2	2	2	2	2	2	2	2	2	
6	54.21.06.21		Śruba M10x28-5,6-B Fe/Zn8c PN-85/M-82105 • Bolt	6	6	9	9	9	9	6	6	9	9	
6	54.21.06.21		Śruba M10x28-5,6-B Fe/Zn8c PN-85/M-82105 • Bolt	9	9	-	-	-	-	9	9	-	-	z
7	84.312.053		Wkładka • Insert	2	2	2	2	2	2	2	2	2	2	
8	54.28.01.13		Zawleczka S-3,2x20 Fe/Zn8c PN-76/M-82001 • Split pin	4	4	4	4	4	4	4	4	4	4	
9	84.312.058		Sprężyna gumowa • Rubber spring	4	4	4	4	4	4	4	4	4	4	
10	54.61.03.16		Podkładka sprężysta Z12,2 Fe/Zn9c PN-77/M-82008 • Spring washer	2	2	2	2	2	2	2	2	2	2	
11	84.312.036		Podpora • Stay	2	2	2	2	2	2	2	2	2	2	
12	54.23.03.20		Nakrętka M12-5-A Fe/Zn9c PN-86/M-82144 • Nut	2	2	2	2	2	2	2	2	2	2	
13	87.312.504		Przewód odprowadzający 8/15-80 • Hose	1	1	1	1	1	1	1	1	1	1	
14	80.311.380		Sprężyna gumowa • Rubber spring	2	2	2	2	2	2	2	2	2	2	
15	84.312.001		Podkładka • Washer	2	2	2	2	2	2	2	2	2	2	
16	84.312.152		Rura • Pipe	2	2	2	2	2	2	2	2	2	2	
17	54.69.12.02		Korek M10x1 Fe/Zn12c ZN-63/MPC/06-03111 • Plug	1	1	1	1	1	1	1	1	1	1	
18	54.61.25.07		Pierścień uszczelniający 10x14 ZN-76/MPM/06-03126.3 • Seal ring	1	1	1	1	1	1	1	1	1	1	
19	54.21.07.30		Śruba M10x14-5,6-A Fe/Zn8c PN-85/M-82105 • Bolt	2	2	2	2	2	2	2	2	2	2	
20	80.311.343		Podkładka zbiornika I • Fuel tank pad	4	4	4	4	4	4	6	6	6	6	

Nr poz. (No)	Oznaczenie (Nf)	Nr poz. podzespołu (V)	Nazwa (Name)	Liczba sztuk w ciągniku (Q)										Uwagi (R)
				932	934	1032	1034	1132	1134	1232	1234	1434	1634	
21	54.21.05.19		Śruba M8x50-8.8-B Fe/Zn12c PN-85/M-82105 • Bolt	2	2	2	2	2	2	2	2	2	2	
22	54.61.12.09		Podkładka sprężysta Z8,2 Fe/Zn9c PN-77/M-82008 • Spring washer	2	2	2	2	2	2	2	2	2	2	
23	54.21.16.80		Śruba M12x95-8,8-B Fe/Zn9 PN-85/M-82101 • Bolt	2	2	2	2	2	2	2	2	2	2	
24	83.312.540		Rama zbiornika • Fuel tank frame	-	-	1	1	1	1	-	-	-	-	
24	89.312.530		Rama zbiornika • Fuel tank frame	-	-	-	-	-	-	-	-	1	1	
24	84.312.530		Rama zbiornika • Fuel tank frame	1	1	-	-	-	-	-	-	-	-	
24	87.312.530		Rama zbiornika • Fuel tank frame	-	-	-	-	-	-	1	1	-	-	
24	83.312.540		Rama zbiornika • Fuel tank frame	1	1	-	-	-	-	-	-	-	-	z
24	89.312.530		Rama zbiornika • Fuel tank frame	-	-	-	-	-	-	1	1	-	-	z
25	80.311.381		Łącznik • Adaptor	2	2	4	4	4	4	2	2	4	4	
25	80.311.381		Łącznik • Adaptor	4	4	-	-	-	-	4	4	-	-	z
26	54.69.29.11		Opaska Ap10-16PN-71/M-74906 • Clamping	5	5	9	9	9	9	5	5	9	9	
26	54.69.29.11		Opaska Ap10-16PN-71/M-74906 • Clamping	9	9	-	-	-	-	9	9	-	-	z
27	83.312.023		Przewód doprowadzający 8x13x500 • Delivery pipe	-	-	1	1	1	1	-	-	1	1	
27	80.311.334		Przewód 8x13x140 • Pipe	1	1	-	-	-	-	1	1	-	-	
27	83.312.023		Przewód doprowadzający 8x13x500 • Delivery pipe	1	1	-	-	-	-	1	1	-	-	z
28	54.25.04.03		Śruba przelotowa 6 Fe/Zn12c ZN-74/MPM-29/20.002806.2 • Banjo bolt	2	2	5	5	5	5	2	2	5	5	
28	54.25.04.03		Śruba przelotowa 6 Fe/Zn12c ZN-74/MPM-29/20.002806.2 • Banjo bolt	5	5	-	-	-	-	5	5	-	-	z
29	54.61.25.09		Pierścień uszczelniający 12x16 ZN-76/MPM/06-03126.3 • Seal ring	4	4	10	10	10	10	4	4	10	10	
29	54.61.25.09		Pierścień uszczelniający 12x16 ZN-76/MPM/06-03126.2 • Seal ring	10	10	-	-	-	-	10	10	-	-	z
30	80.311.901		Kran paliwa z filtrem • Fuel tap with strainer	1	1	1	1	1	1	1	1	1	1	
31	80.311.903		Uszczelka • Seal	1	1	1	1	1	1	1	1	1	1	
32	54.21.06.11		Śruba M10x30-B-5,6 PN-85/M-82105 • Bolt	1	1	1	1	1	1	1	1	1	1	
33	83.702.010		Zbiornik paliwa • Fuel tank	-	-	1	1	1	1	-	-	-	-	

Nr poz. (No)	Oznaczenie (Nr)	Nr poz. podzespołu (V)	Nazwa (Name)	Liczba sztuk w ciągniku (Q)										Uwagi (R)
				932	934	1032	1034	1132	1134	1232	1234	1434	1634	
33	89.702.010		Zbiornik paliwa • Fuel tank	-	-	-	-	-	-	-	-	1	1	
33	87.702.010		Zbiornik paliwa • Fuel tank	-	-	-	-	-	-	1	1	-	-	
33	84.702.010		Zbiornik paliwa • Fuel tank	1	1	-	-	-	-	-	-	-	-	
33	83.702.010		Zbiornik paliwa • Fuel tank	1	1	-	-	-	-	-	-	-	-	z
33	89.702.010		Zbiornik paliwa • Fuel tank	-	-	-	-	-	-	1	1	-	-	z
34	83.669.030		Wspornik kompletny • Bracket	1	1	1	1	1	1	1	1	1	1	
35	54.69.21.21		Opaska zaciskająca D165 BN-73/3884-02 • Clamping	-	-	2	2	2	2	-	-	2	2	
35	54.69.21.21		Opaska zaciskająca D165 BN-73/3884-02 • Clamping	2	2	-	-	-	-	2	2	-	-	z
36	80.311.331		Podkładka taśmy • Strap pad	2	2	2	2	2	2	2	2	2	2	
37	80.311.410		Taśma kompletna • Strap assy	2	2	2	2	2	2	2	2	2	2	
38	54.69.21.23		Zapinka D85 BN-73/3884-02 • Clip	2	2	2	2	2	2	2	2	2	2	
39	84.312.604		Przewód • Pipe	1	1	1	1	1	1	1	1	1	1	
40	1876 534 M91		Korek wlewu paliwa • Cap assy	1	1	1	1	1	1	1	1	1	1	
41	80.278.066		Rurka gumowa • Pipe	-	-	2	2	2	2	-	-	2	2	
41	80.278.066		Rurka gumowa • Pipe	2	2	-	-	-	-	2	2	-	-	z
42	89.312.017		Przewód 8x15x560 • Pipe	-	-	1	1	1	1	-	-	1	1	
42	89.312.017		Przewód 8x15x560 • Pipe	1	1	-	-	-	-	1	1	-	-	z
43	84.312.333		Przewód zlewowy • Over-flow pipe	1	1	1	1	1	1	1	1	1	1	
44	83.312.011		Przewód 8x13x690 • Pipe	-	-	1	1	1	1	-	-	1	1	
44	83.312.011		Przewód 8x13x690 • Pipe	1	1	-	-	-	-	1	1	-	-	z
45	83.312.720		Przewód odpowietrzający • Breather pipe	-	-	1	1	1	1	-	-	1	1	
45	83.312.720		Przewód odpowietrzający • Breather pipe	1	1	-	-	-	-	1	1	-	-	z
46	83.312.730		Przewód ssania • Inlet pipe	-	-	1	1	1	1	-	-	1	1	
46	83.312.730		Przewód ssania • Inlet pipe	1	1	-	-	-	-	1	1	-	-	z

Nr poz. (No)	Oznaczenie (Nf)	Nr poz. podzespołu (V)	Nazwa (Name)	Liczba sztuk w ciągniku (Q)										Uwagi (R)
				932	934	1032	1034	1132	1134	1232	1234	1434	1634	
47	64.902864		Wspornik • Bracket	-	-	1	1	1	1	-	-	1	1	
47	64.902864		Wspornik • Bracket	1	1	-	-	-	-	1	1	-	-	z
48	64.902863		Dodatkowy zbiornik • Additional fuel tank	-	-	1	1	1	1	-	-	1	1	
48	64.902863		Dodatkowy zbiornik • Additional fuel tank	1	1	-	-	-	-	1	1	-	-	z
49	54.61.25.54		Pierścień uszczelniający 42x49 ZN-76/MPM/06-03126.2 • Seal ring	-	-	1	1	1	1	-	-	1	1	
49	54.61.25:54		Pierścień uszczelniający 42x49 ZN-76/MPM/06-03126.2 • Seal ring	1	1	-	-	-	-	1	1	-	-	z
50	54.23.03.13		Nakrętka M8-A-5 PN-86/M-82144 • Nut	1	1	1	1	1	1	1	1	1	1	
51	83.668.002		Śruba • Bolt	1	1	1	1	1	1	1	1	1	1	
52	83.668.003		Uchwyt • Holder	2	2	2	2	2	2	2	2	2	2	
53	54.65.03.03		Przeciwnakrętka OC3/4" P4 • Nut	-	-	1	1	1	1	-	-	1	1	
53	54.65.03.03		Przeciwnakrętka OC3/4" P4 • Nut	1	1	-	-	-	-	1	1	-	-	z
54	84.312.537		Rurka • Pipe	1	1	1	1	1	1	1	1	1	1	
55	54.69.23.12		Korek B M42x1,5 Fe/Zn ZN-68/MPM/06-03168.24 • Plug	-	-	1	1	1	1	-	-	1	1	
55	54.69.23.12		Korek B M42x1,5 Fe/Zn ZN-68/MPM/06-03168.24 • Plug	1	1	-	-	-	-	1	1	-	-	z
56	54.69.29.18		Opaska Ap20-32 PN-71/M-74906 • Clamping	-	-	2	2	2	2	-	-	2	2	
56	54.69.29.18		Opaska Ap20-32 PN-71/M-74906 • Clamping	2	2	-	-	-	-	2	2	-	-	z
57	64.014710		Przewód • Pipe	-	-	1	1	1	1	-	-	1	1	
57	64.014710		Przewód • Pipe	1	1	-	-	-	-	1	1	-	-	z
58	83.312.710		Przewód • Pipe	-	-	1	1	1	1	-	-	1	1	
58	83.312.710		Przewód • Pipe	1	1	-	-	-	-	1	1	-	-	z
59	83.668.004		Łącznik • Adaptor	-	-	1	1	1	1	-	-	1	1	
59	83.668.004		Łącznik • Adaptor	1	1	-	-	-	-	1	1	-	-	z
60	84.312.901		Pasek teflonowy 15x400 • Seal	-	-	x	x	x	x	-	-	x	x	
60	84.312.901		Pasek teflonowy 15x400 • Seal	x	x	-	-	-	-	x	x	-	-	z

Nr poz. (No)	Oznaczenie (Nf)	Nr poz. podzespołu (V)	Nazwa (Name)	Liczba sztuk w ciągniku (Q)										Uwagi (R)
				932	934	1032	1034	1132	1134	1232	1234	1434	1634	
61	83.668.005		Zawór kulowy G 3/4" • Tap	-	-	1	1	1	1	-	-	1	1	b
61	83.668.005		Zawór kulowy G 3/4" • Tap	1	1	-	-	-	-	1	1	-	-	z,b
61	83.312.920		Zawór kulowy • Tap	1	1	1	1	1	1	1	1	1	1	a
62	83.669.020		Wspornik tylny • Rear bracket	1	1	1	1	1	1	1	1	1	1	
63	84.312.603		Uszczelnienie (7,5x10x463) • Seal	1	1	1	1	1	1	1	1	1	1	
64	80.311.341		Pas uszczelniający • Sealing pad	2	2	2	2	2	2	4	4	4	4	
65	83.702.998		Zbiornik paliwa z korkiem • Fuel tank with cap	-	-	1	1	1	1	-	-	-	-	
65	84. 702.998		Zbiornik paliwa z korkiem • Fuel tank with cap	1	1	-	-	-	-	-	-	-	-	z
65	87. 702.998		Zbiornik paliwa z korkiem • Fuel tank with cap	1	1	-	-	-	-	-	-	-	-	
65	87. 702.998		Zbiornik paliwa z korkiem • Fuel tank with cap	-	-	-	-	-	-	1	1	-	-	
65	89. 702.998		Zbiornik paliwa z korkiem • Fuel tank with cap	-	-	-	-	-	-	-	-	1	1	
65	89. 702.998		Zbiornik paliwa z korkiem • Fuel tank with cap	-	-	-	-	-	-	1	1	-	-	z

Nr poz. (No)	Oznaczenie (Nf)	Nr poz. podzespołu (V)	Nazwa (Name)	Liczba sztuk w ciągniku (Q)										Uwagi (R)
				932	934	1032	1034	1132	1134	1232	1234	1434	1634	
1	54.21.06.34		Śruba M16x40-8,8-B Fe/Zn8c PN-85/M-82101• Bolt	8	8	8	8	8	8	8	8	8	8	
2	54.61.12.13		Podkładka sprężysta Z16,3 Fe/Zn9c PN-77/M-82008 • Spring washer	8	8	8	8	8	8	8	8	8	8	
3	80.637.010		Wspornik stopni lewy • LH step washertep bracket	1	1	1	1	1	1	1	1	1	1	
4	80.637.020		Wspornik stopni prawy • RH step washertep bracket	1	1	1	1	1	1	1	1	1	1	
5	54.21.06.05		Śruba M8x20-5,6-B Fe/Zn8c PN-85/82105 • Bolt	26	26	26	26	26	26	26	26	26	26	
6	54.61.12.09		Podkładka sprężysta Z8,2 Fe/Zn9c PN-77/M-82008 • Spring washer	30	30	30	30	30	30	30	30	30	30	
7	64.901811		Pomost • Footstep	2	2	2	2	2	2	2	2	2	2	
8	64.902790		Pokrywa kompletna lewa • LH cover assy	1	1	1	1	1	1	1	1	1	1	
9	64.902783		Pokrywa kompletna prawa • RH cover assy	1	1	1	1	1	1	1	1	1	1	
10	54.28.01.03		Zawleczka S-Zn 2x14 PN-76/82001 • Split pin	2	2	2	2	2	2	2	2	2	2	
11	54.66.02.30		Sworzeń 8x45/40-8,8 Fe/Zn9c PN-63/M-83002 • Pin	2	2	2	2	2	2	2	2	2	2	
12	64.901804		Stopnie lewe kompletne • LH steps assy	1	1	1	1	1	1	1	1	1	1	
13	64.901805		Stopnie prawe kompletne • RH steps assy	1	1	1	1	1	1	1	1	1	1	
14	54.61.12.10		Podkładka sprężysta Z10,2 Fe/Zn9c PN-77/M-82008 • Spring washer	8	8	8	8	8	8	8	8	8	8	
15	54.21.06.16		Śruba M10x25-5,6-B Fe/Zn8c PN-85/M-82105 • Bolt	8	8	8	8	8	8	8	8	8	8	
16	64.910043		Pomost prawy II • RH footstep II	2	2	2	2	2	2	2	2	2	2	
16	64.910044		Pomost lewy II • LH footstep II	2	2	2	2	2	2	2	2	2	2	
17	64.902796		Osłona kompletna lewa • LH shield assy	-	-	-	-	-	-	-	1	1	1	
17	64.902796		Osłona kompletna lewa • LH shield assy	1	1	1	1	1	1	1	-	-	-	z
18	64.902797		Osłona kompletna prawa • RH shield assy	-	-	-	-	-	-	-	1	1	1	
18	64.902797		Osłona kompletna prawa • RH shield assy	1	1	1	1	1	1	1	-	-	-	z
19	54.61.12.07		Podkładka sprężysta Z6,1 Fe/Zn9c PN-77/M-82008 • Spring washer	12	12	12	12	12	12	12	20	20	20	
19	54.61.12.07		Podkładka sprężysta Z6,1 Fe/Zn9c PN-77/M-82008 • Spring washer	20	20	20	20	20	20	20	-	-	-	z
20	54.21.05.49		Śruba M6x14-5,6-B Fe/Zn8c PN-85/M-82105 • Bolt	-	-	-	-	-	-	-	8	8	8	

Nr poz. (No)	Oznaczenie (Nf)	Nr poz. podzespołu (V)	Nazwa (Name)	Liczba sztuk w ciągniku (Q)										Uwagi (R)
				932	934	1032	1034	1132	1134	1232	1234	1434	1634	
20	54.21.05.49		Śruba M6x14-5,6-B Fe/Zn8c PN-85/M-82105 • Bolt	8	8	8	8	8	8	8	-	-	-	z
21	64.012028		Wykładzina • Pad	2	2	2	2	2	2	2	2	2	2	
22	54.23.13.08		Nakrętka M6-5-B Fe/Zn8c PN-86/M-82144 • Nut	8	8	8	8	8	8	8	8	8	8	
23	64.012034		Pręt • Rod	4	4	4	4	4	4	4	4	4	4	
24	54.28.01.14		Zawleczka S-Zn 3,2x25 PN-76/M-82001 • Split pin	2	2	2	2	2	2	2	2	2	2	
25	54.61.23.08		Podkładka 17 Fe/Zn9c PN-59/M-82030 • Washer	4	4	4	4	4	4	4	4	4	4	
26	54.61.15.21		Podkładka 17 Fe/Zn9c PN-78/M-82005 • Washer	2	2	2	2	2	2	2	2	2	2	
27	64.012035		Uchwyt • Holder	2	2	2	2	2	2	2	2	2	2	
28	54.61.15.02		Podkładka 6,4 Fe/Zn9c PN-78/M-82005 • Washer	4	4	4	4	4	4	4	4	4	4	
29	50.65310.0		Zderzak • Bumber	12	12	12	12	12	12	12	12	12	12	
30	54.21.21.25		Śruba M6x30-5,6-B PN-85/M-82101 • Bolt	4	4	4	4	4	4	4	4	4	4	
31	80.368.306		Sprężyna zapadki • Catch spring	2	2	2	2	2	2	2	2	2	2	
32	54.61.15.17		Podkładka 8,4 Fe/Zn9c PN-78/M-82005 • Washer	6	6	6	6	6	6	6	6	6	6	
33	80.368.307		Zapadka • Catch	2	2	2	2	2	2	2	2	2	2	
34	54.21.15.20		Śruba M6x25-5,6-B PN-85/M-82101 • Bolt	8	8	8	8	8	8	8	8	8	8	
35	54.23.09.03		Nakrętka skrzydełkowa M8-4 Fe/Zn8c PN-64/M-82439 • Wing nut	4	4	4	4	4	4	4	4	4	4	
36	64.012033		Belka zaciskowa • Clamp beam	2	2	2	2	2	2	2	2	2	2	
37	64.014486		Wkładka • Insert	4	4	4	4	4	4	4	4	4	4	
38	64.910045		Pomost prawy I • RH footstep I	1	1	1	1	1	1	1	1	1	1	
38	64.910046		Pomost lewy I • LH footstep I	1	1	1	1	1	1	1	1	1	1	

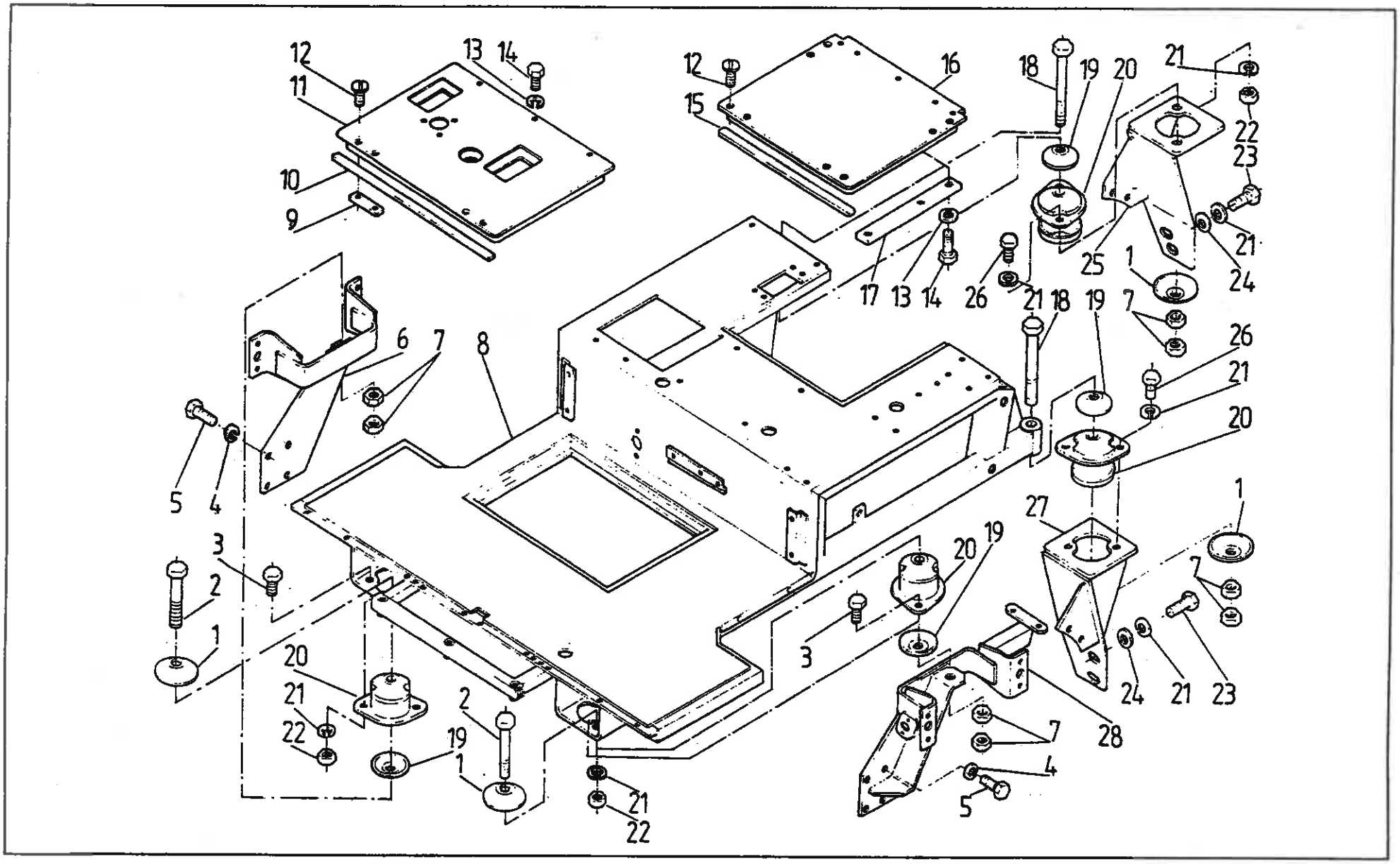
12
11
13
14
10
9
12
15
16
18
19
20
21
22
23
21
24
25
1
17
13
14
26
21
18
19
7
26
21
20
6
7
8
5
4
3
2
1
20
21
22
19
1
2
21
22
3
20
19
27
1
7
24
21
23
28
7
4
5

Nr poz. (No)	Oznaczenie (Nf)	Nr poz. podzespołu (V)	Nazwa (Name)	Liczba sztuk w ciągniku (Q)										Uwagi (R)
				932	934	1032	1034	1132	1134	1232	1234	1434	1634	
1	80.334.101		Miska I • Cup I	4	4	4	4	4	4	4	4	4	4	
2	54.21.21.99		Śruba M16x150-8,8-B Fe/Zn8c PN-85/M-82101 • Bolt	2	2	2	2	2	2	2	2	2	2	
3	54.21.06.89		Śruba M14x30-8,8-B Fe/Zn8c PN-85/M-82105 • Bolt	4	4	4	4	4	4	4	4	4	4	
4	54.61.12.13		Podkładka sprężysta Z16,3 Fe/Zn9c PN-77/M-82008 • Spring washer	8	8	8	8	8	8	8	8	8	8	
5	4.21.16.62		Śruba M16x55-8,8-B Fe/Zn8cc PN-85/M-82101 • Bolt	8	8	8	8	8	8	8	8	8	8	
6	80.638.030		Wspornik prawy • RH bracket	1	1	1	1	1	1	1	1	1	1	
7	54.23.13.16		Nakrętka M16-5-B Fe/Zn8c PN-86/M-82144 • Nut	8	8	8	8	8	8	8	8	8	8	
8	80.638.070		Podłoga spawana • Floor assy	1	1	1	1	1	1	1	1	1	1	
9	64.012651		Nakrętka • Nut	4	4	4	4	4	4	4	4	4	4	
10	64.012652		Uszczelka • Seal	1	1	1	1	1	1	1	1	1	1	
11	80.638.050		Pokrywa przednia • Front cover	1	1	1	1	1	1	1	1	1	1	
12	54.22.19.30		Wkręt M6x16-5,8-b Fe/Zn8C PN-85/M-82207 • Screw	12	12	12	12	12	12	12	12	12	12	
13	54.61.12.09		Podkładka sprężysta Z8,2 Fe/Zn8c PN-77/M-82008 • Spring washer	9	9	9	9	9	9	9	9	9	9	
14	54.21.19.01		Śruba M8x16-5,6-B Fe/Zn8c PN-85/M-82242 • Bolt	9	9	9	9	9	9	9	9	9	9	
15	64.012653		Uszczelka • Seal	1	1	1	1	1	1	1	1	1	1	
16	64.902055		Pokrywa tylna • Rear cover	1	1	1	1	1	1	1	1	1	1	
17	64.012870		Listwa • Strip	2	2	2	2	2	2	2	2	2	2	
18	54.21.16.50		Śruba M16x220-8,8-B Fe/Zn8c PN-85/M-82101 • Bolt	2	2	2	2	2	2	2	2	2	2	
19	80.334.102		Miska 2 • Cup 2	4	4	4	4	4	4	4	4	4	4	
20	80.334.901		Łącznik gumowy • Silent block	4	4	4	4	4	4	4	4	4	4	
21	54.61.12.12		Podkładka sprężysta Z14,2 Fe/Zn9c PN-77/M-82008 • Spring washer	16	16	16	16	16	16	16	16	16	16	
22	54.23.13.32		Nakrętka M14-8-B Fe/Zn8c PN-86/M-82144 • Nut	4	4	4	4	4	4	4	4	4	4	
23	54.21.06.90		Śruba M14x35-8,8-B Fe/Zn8c PN-85/M-82105 • Bolt	4	4	4	4	4	4	4	4	4	4	
24	54.61.01.14		Podkładka K-15 Fe/Zn5c PN-78/M-82006 • Washer	4	4	4	4	4	4	4	4	4	4	

Nr poz. (No)	Oznaczenie (Nr)	Nr poz. podzespołu (V)	Nazwa (Name)	Liczba sztuk w ciągniku (Q)										Uwagi (R)
				932	934	1032	1034	1132	1134	1232	1234	1434	1634	
25	80.638.010		Wspornik prawy • RH bracket	1	1	1	1	-	-	-	-	-	-	
25	86.638.010		Wspornik prawy • RH bracket	-	-	-	-	1	1	1	1	1	1	
26	54.21.06.89		Śruba M14x30-8,8-B Fe/Zn8c PN-85/M-82105 • Bolt	4	4	4	4	4	4	4	4	4	4	
27	80.638.020		Wspornik lewy • LH bracket	1	1	1	1	-	-	-	-	-	-	
27	86.638.020		Wspornik lewy • LH bracket	-	-	-	-	1	1	1	1	1	1	
28	80.638.040		Wspornik lewy • LH bracket	1	1	1	1	1	1	1	1	1	1	

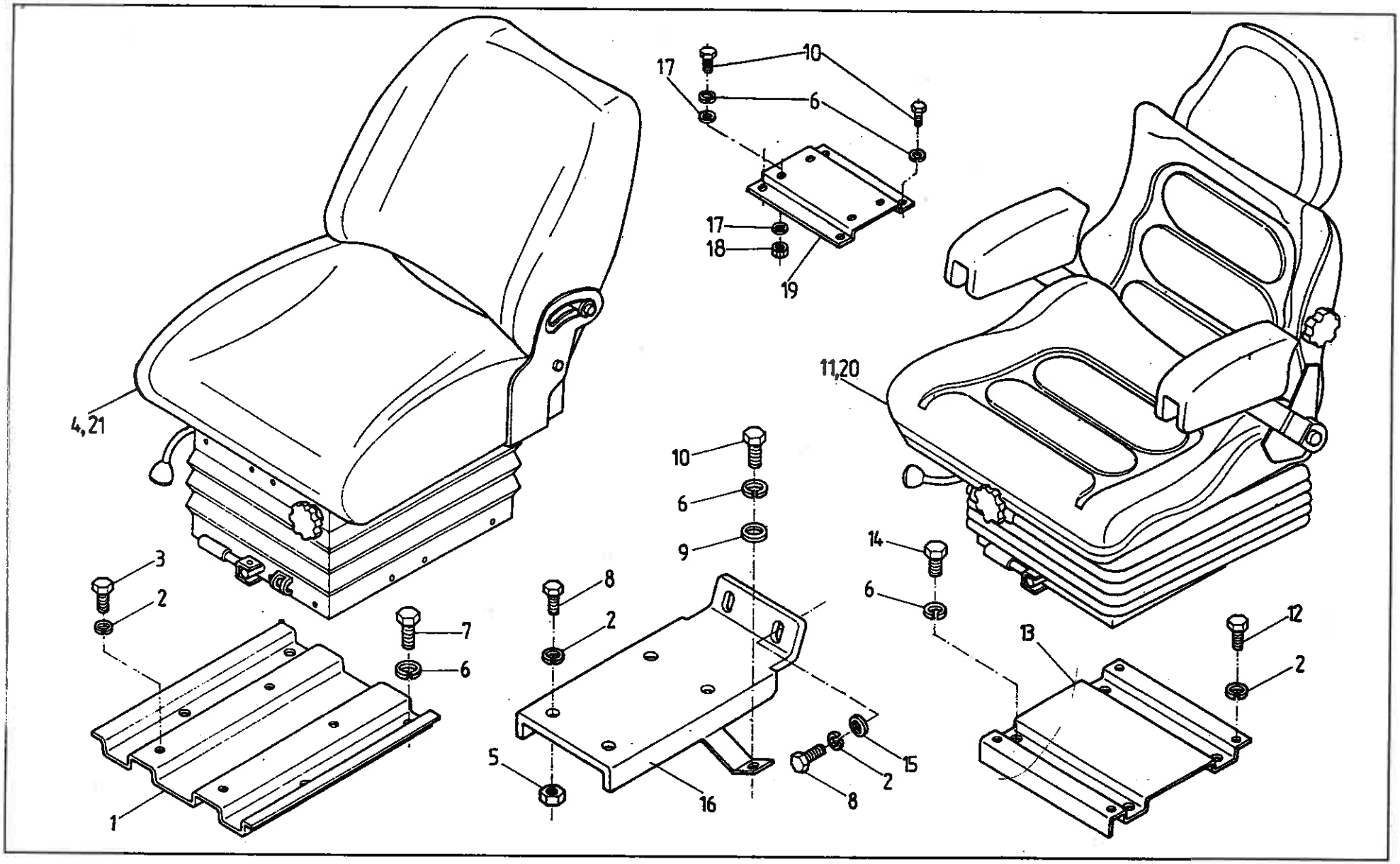
10
17
6
17
18
19
11,20
4,21
10
6
9
14
6
3
2
8
2
7
6
13
12
2
5
16
15
2
8
1

SIEDZISKO OPERATORA • DRIVER`S SEAT

Nr poz. (No)	Oznaczenie (Nr)	Nr poz. podzespołu (V)	Nazwa (Name)	Liczba sztuk w ciągniku (Q)										Uwagi (R)
				932	934	1032	1034	1132	1134	1232	1234	1434	1634	
1	64.902779		Płyta kompletna • Panel assy	1	1	1	1	1	1	1	1	1	1	
2	54.61.12.09		Podkładka Z8,2 Fe/Zn9c PN-77/M-82008 • Washer	4	4	4	4	4	4	4	4	4	4	
2	54.61.12.09		Podkładka Z8,2 Fe/Zn9c PN-77/M-82008 • Washer	6	6	6	6	6	6	6	6	6	6	b
3	54.21.05.20		Śruba M8x18-8,8-B Fe/Zn8 PN-85/M-82105 • Bolt	4	4	4	4	4	4	4	4	4	4	
4	64.901492		Siedzisko operatora SA50/1 • Driver`s seat, SA50/1	1	1	1	1	1	1	1	1	1	1	
5	54.23.13.10		Nakrętka M8-5-B PN-75/M-82144 • Nut	4	4	4	4	4	4	4	4	4	4	
6	54.61.12.10		Podkładka Z10,2 Fe/Zn9c PN-77/M-82008 • Washer	4	4	4	4	4	4	4	4	4	4	
6	54.61.12.10		Podkładka Z10,2 Fe/Zn9c PN-77/M-82008 • Washer	2	2	2	2	2	2	2	2	2	2	b
6	54.61.12.10		Podkładka Z10,2 Fe/Zn9c PN-77/M-82008 • Washer	8	8	8	8	8	8	8	8	8	8	c
7	54.21.05.56		Śruba M10x22-8,8-B Fe/Zn8 PN-85/M-82105 • Bolt	4	4	4	4	4	4	4	4	4	4	
8	54.21.06.05		Śruba M8x20-5,6-B PN-85/M-82105 • Bolt	6	6	6	6	6	6	6	6	6	6	
9	54.61.23.05		Podkładka okrągła 10,5 PN-78/M-82006 • Washer	2	2	2	2	2	2	2	2	2	2	
10	54.21.06.16		Śruba M10x25-5,6-B PN--85/M-82105 • Bolt	2	2	2	2	2	2	2	2	2	2	
10	54.21.06.16		Śruba M10x25-5,6-B PN--85/M-82105 • Bolt	8	8	8	8	8	8	8	8	8	8	c
11	64.902778		Siedzisko „Grammera" • „Grammer" seat	1	1	1	1	1	1	1	1	1	1	z
11	87.343.910		Siedzisko operatora SA50/1L • Driver`s seat, SA50/1L	1	1	1	1	1	1	1	1	1	1	z
12	54.21.06.01		Śruba M8x16-8,8-B Fe/Zn8 PN-85/M-82105 • Bolt	4	4	4	4	4	4	4	4	4	4	
13	64.902777		Płyta kompletna • Panel assy	1	1	1	1	1	1	1	1	1	1	a
14	54.21.06.62		Śruba M10x20-8,8-B Fe/Zn8 PN-85/M-82105 • Bolt	4	4	4	4	4	4	4	4	4	4	
15	54.61.23.04		Podkładka 8,5 PN-78/M-82006 • Washer	2	2	2	2	2	2	2	2	2	2	
16	87.343.020		Wspornik kompletny • Bracket assy	1	1	1	1	1	1	1	1	1	1	
17	54.61.15.18		Podkładka okrągła 10,5 PN-78/M-82005 • Washer	8	8	8	8	8	8	8	8	8	8	c
18	54.23.13.12		Nakrętka M10-5-B PN-86/M-82144 • Nut	4	4	4	4	4	4	4	4	4	4	c
19	80.675.002		Płytka kompletna • Panel assy	1	1	1	1	1	1	1	1	1	1	c

Nr poz. (No)	Oznaczenie (Nr)	Nr poz. podzespołu (V)	Nazwa (Name)	Liczba sztuk w ciągniku (Q)										Uwagi (R)
				932	934	1032	1034	1132	1134	1232	1234	1434	1634	
20	80.675.001		Siedzisko SC-400-M91 • SC-400-M91 seat	1	1	1	1	1	1	1	1	1	1	
21	80.675.101		Siedzisko GT-500-M91 • GT-500-M91 seat	1	1	1	1	1	1	1	1	1	1	

Uwagi:

„c" - do siedziska SC-400-M91 i GT-500-M91

„a" - do siedziska „Grammera"

„b" - do siedziska SA50/1L

Notes:

„c" - for SC-400-M91 and GT-500-M91 seat

„a" - for „Grammer" seat

„b" - for SA50/1L seat

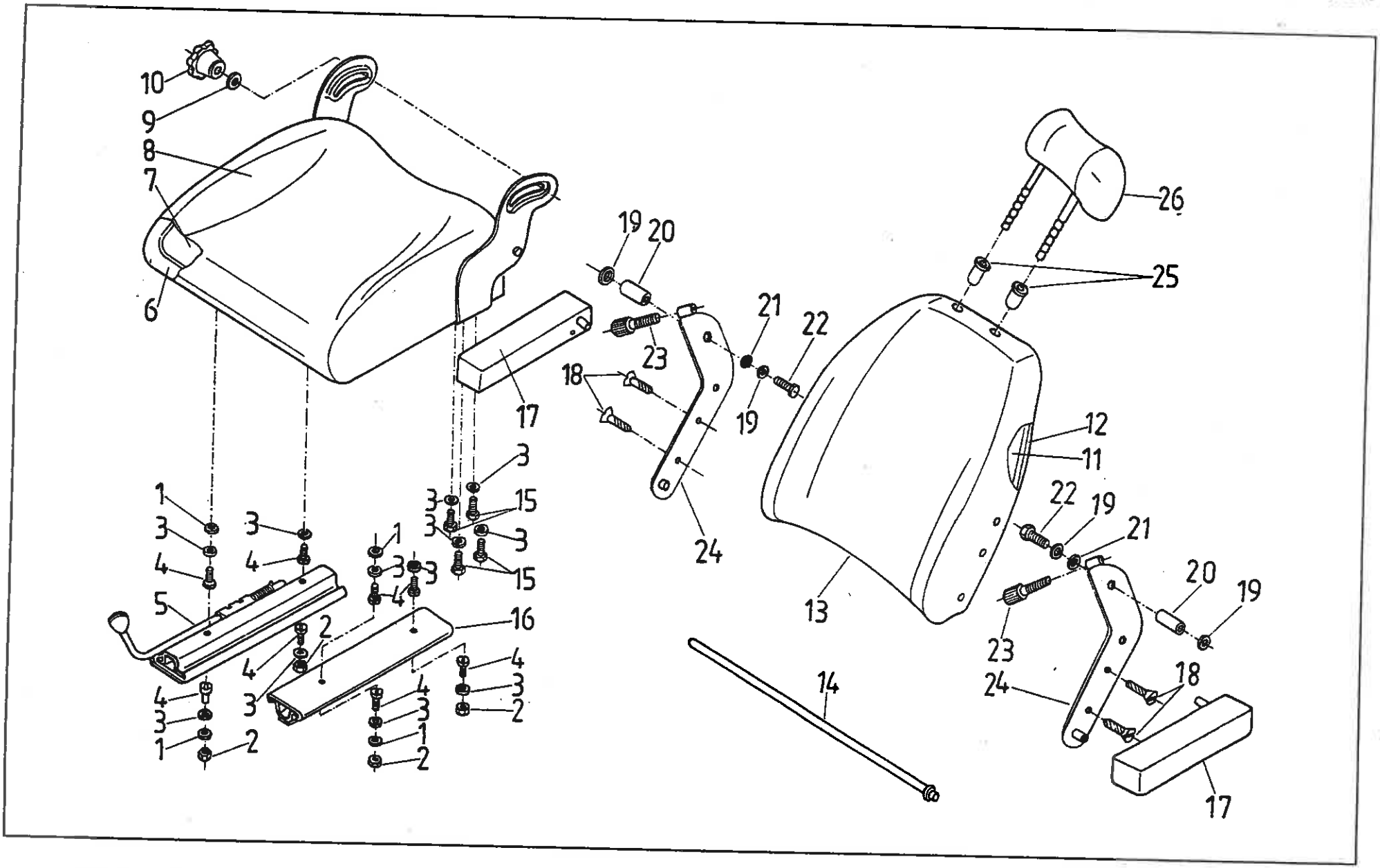
10
9
8
7
6
19
20
23
21
22
18
19
17
24
26
25
12
11
22
19
21
20
19
13
23
24
18
17
14
1
3
4
5
3
4
1
3
3
4
3
15
3
3
15
16
2
4
3
4
3
1
2
4
3
2
4
3
1
2

SIEDZISKO SA50/1 • SA50/1 SEAT
Siedzisko SA50/1L (na żądanie) • SA50/1L seat (on request)

Nr poz. (No)	Oznaczenie (Nr)	Nr poz. podzespołu (V)	Nazwa (Name)	Liczba sztuk w ciągniku (Q)										Uwagi (R)
				932	934	1032	1034	1132	1134	1232	1234	1434	1634	
1	54.61.01.06		Podkładka okrągła 8,4 Fe/Zn9c PN-78/M-82006 • Washer	4	4	4	4	4	4	4	4	4	4	
2	54.23.01.05		Nakrętka M8 Fe/Zn9 PN-73/M-82144 • Nut	16	16	16	16	16	16	16	16	16	16	
3	54.61.03.10		Podkładka sprężysta 8,2 Fe/Zn9 PN-77/M-82008 • Spring washer	8	8	8	8	8	8	8	8	8	8	
4			Wkręt M8x16-4,8-B Fe/Zn9 PN-74/M-82231 • Screw	1	1	1	1	1	1	1	1	1	1	
5	DS80/1-106504		Szyna nastawcza kompletna • Rail assy	1	1	1	1	1	1	1	1	1	1	
6	DS81/1-05.01.100/1		Blacha siedzenia spawana • Seat plate	1	1	1	1	1	1	1	1	1	1	
7	DS80/1-105719/2		Kształtka siedzenia • Seat cup	1	1	1	1	1	1	1	1	1	1	
8	DS81/1-05.01.200/1		Pokrycie siedzenia • Seat upholstey	1	1	1	1	1	1	1	1	1	1	
9	DS81/1-02.00.004		Podkładka • Washer	1	1	1	1	1	1	1	1	1	1	
10	DS81/1-05.07.000		Pokrętło • Knob	1	1	1	1	1	1	1	1	1	1	
11	SA50/1-50.02.01.010		Kształtka oparcia • Backrest plate	1	1	1	1	1	1	1	1	1	1	
12	SA50/1-50.02.01.100		Blacha oparcia spawana • Backrest moulding	1	1	1	1	1	1	1	1	1	1	
13	SA50/1-50.02.02.000		Pokrycie oparcia • Backrest upholstery	1	1	1	1	1	1	1	1	1	1	
14	SA50/1-50.02.03.000		Oś oparcia II spawana • Backrest shaft II	1	1	1	1	1	1	1	1	1	1	

Nr poz. (No)	Oznaczenie (Nr)	Nr poz. podzespołu (V)	Nazwa (Name)	Liczba sztuk w ciągniku (Q)										Uwagi (R)
				932	934	1032	1034	1132	1134	1232	1234	1434	1634	
15	54.21.06.05		Śruba M8x20-5,8-B Fe/Zn9 PN-85/M-82105 • Bolt	8	8	8	8	8	8	8	8	8	8	
16	DS80/1-106136		Szyna • Rail	1	1	1	1	1	1	1	1	1	1	
17	SA50/1L-50.02.05.000/1		Podłokietnik lewy kompletny • LH side armrest assy	1	1	1	1	1	1	1	1	1	1	z
17	SA50/1L-50.02.04.000/1		Podłokietnik prawy kompletny • RH side armrest assy	1	1	1	1	1	1	1	1	1	1	z
18	54.22.19.10		Wkręt M8x25-5,8-B Fe/Zn9 PN-85/M-82207 • Screw	4	4	4	4	4	4	4	4	4	4	z
19	54.61.23.05		Podkładka zgrubna 10,5 Fe/Zn9 PN-59/M-82030 • Washer	4	4	4	4	4	4	4	4	4	4	z
20	SA50/1L-50.02.05.106		Tulejka • Sleeve	2	2	2	2	2	2	2	2	2	2	z
21	SA50/1L-50.02.05.107		Podkładka • Washer	2	2	2	2	2	2	2	2	2	2	z
22	54.21.06.07		Śruba M10x25-5,6-B Fe/Zn9 PN-85/M-82105 • Bolt	2	2	2	2	2	2	2	2	2	2	z
23	SA50/1L-50.02.05.105		Śruba podłokietnika • Bolt	2	2	2	2	2	2	2	2	2	2	z
24	SA50/1L-50.02.05.200		Wspornik podłokietnika lewy • LH side armrest bracket	1	1	1	1	1	1	1	1	1	1	z
24	SA50/1L-50.02.04.200		Wspornik podłokietnika prawy • RH side armrest bracket	1	1	1	1	1	1	1	1	1	1	z
25	DS80/1-105576		Tulejka • Sleeve	2	2	2	2	2	2	2	2	2	2	z
26	00.00.00/6		Zagłówek • Headrest	1	1	1	1	1	1	1	1	1	1	

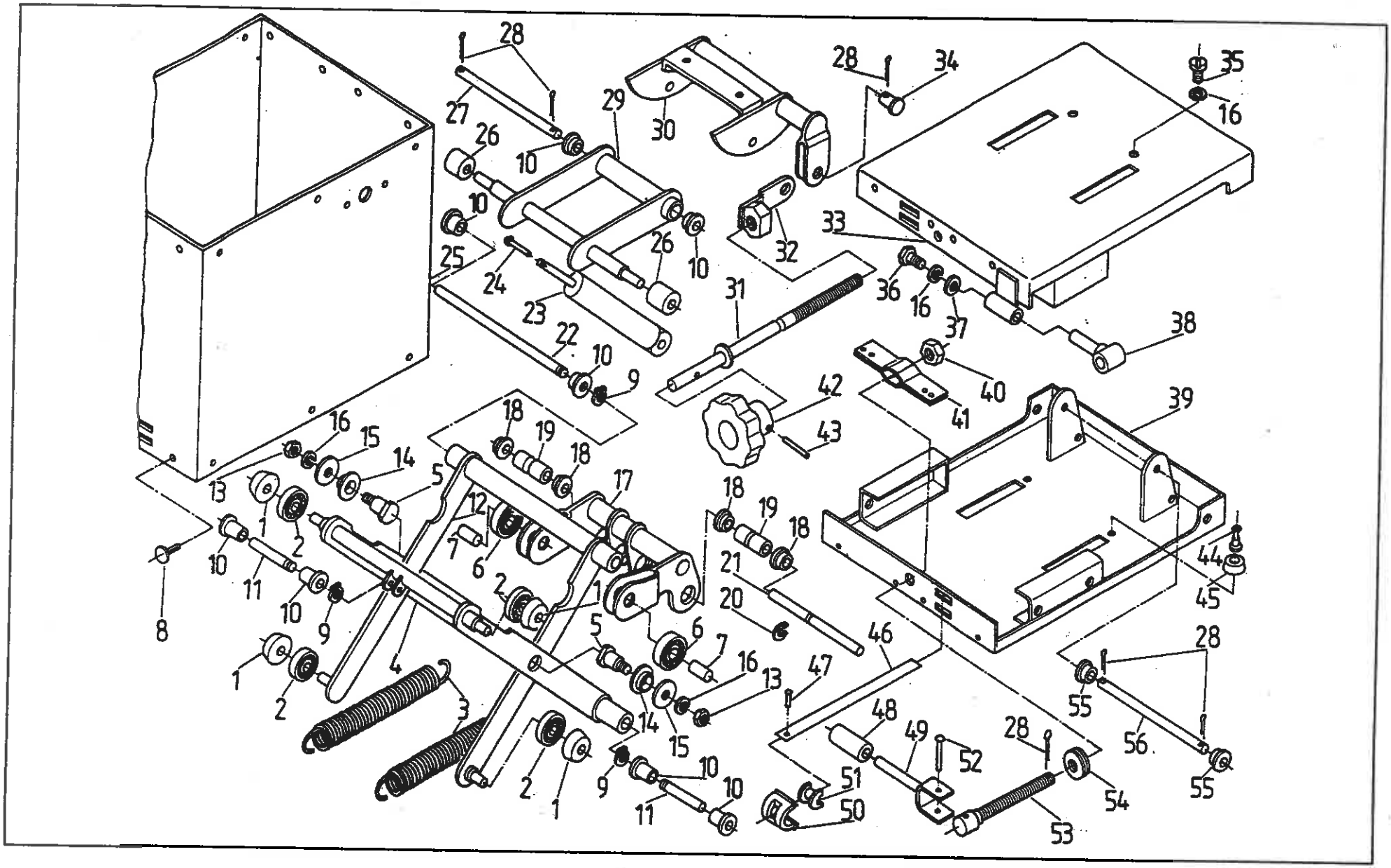

Układ tłumiący • Buffering

Nr poz. (No)	Oznaczenie (Nf)	Nr poz. podzespołu (V)	Nazwa (Name)	Liczba sztuk w ciągniku (Q)										Uwagi (R)
				932	934	1032	1034	1132	1134	1232	1234	1434	1634	
1	DS80/1-201001		Wkładka dystansowa • Insert	4	4	4	4	4	4	4	4	4	4	
2	54.31.02.10		Łożysko 6200 RS PN-79/M-85100 • Bearing	4	4	4	4	4	4	4	4	4	4	
3	MFP3-01.00.007		Sprężyna • Spring	2	2	2	2	2	2	2	2	2	2	
4	MFP3-01.03.200		Wahacz II • Rocker II	1	1	1	1	1	1	1	1	1	1	
5	DS81/1-01.03.001		Śruba wahacza • Rocker screw	2	2	2	2	2	2	2	2	2	2	
6			Łożysko 6201 ZZ PN-79/M-86100 • Bearing	2	2	2	2	2	2	2	2	2	2	
7	DS81/1-01.04.001		Oś łożyska • Bearing spindle	2	2	2	2	2	2	2	2	2	2	
8	DS80/1-105840		Spinka • Fastener	24	24	24	24	24	24	24	24	24	24	
9	54.62.04.30		Pierścień sprężysty 10z PN-76/M-85111 • Circlip	3	3	3	3	3	3	3	3	3	3	
10	DS80/1-105084/1		Tulejka ślizgowa • Bush	8	8	8	8	8	8	8	8	8	8	
11	MFP3-01.00.003		Oś wahacza krótka • Short rocker shaft	2	2	2	2	2	2	2	2	2	2	
12	MFP3-01.03.100		Wahacz I • Rocker I	1	1	1	1	1	1	1	1	1	1	
13	54.23.03.13		Nakrętka M8-5-I Fe/Zn9 PN-75/M-82144 • Nut	2	2	2	2	2	2	2	2	2	2	
14	DS80/1-105082		Tulejka ślizgowa • Bush	2	2	2	2	2	2	2	2	2	2	
15	54.61.01.06		Podkładka okrągła zgrubna 8,5 Fe/Zn9 PN-59/M-82030 • Washer	2	2	2	2	2	2	2	2	2	2	
16	54.61.03.10		Podkładka sprężysta 8,2 Fe/Zn9 PN-77/M-82008 • Spring washer	5	5	5	5	5	5	5	5	5	5	
17	MFP3-01.04.100		Widelec spawany • Welded fork	1	1	1	1	1	1	1	1	1	1	
18	DS80/1-105083		Tulejka ślizgowa • Bush	4	4	4	4	4	4	4	4	4	4	
19	MFP3-01.00.008		Tulejka sprężyn • Spring bushing	2	2	2	2	2	2	2	2	2	2	
20	709.00.01		Pierścień sprężysty • Circlip	1	1	1	1	1	1	1	1	1	1	
21	MFP3-01.00.004		Oś widelca • Fork shaft	1	1	1	1	1	1	1	1	1	1	
22	MFP3-01.00.002		Oś wahacza długa • Long rocker shaft	1	1	1	1	1	1	1	1	1	1	
23	002.0.01.00		Amortyzator • Shockabsorber	1	1	1	1	1	1	1	1	1	1	

Nr poz. (No)	Oznaczenie (Nl)	Nr poz. podzespołu (V)	Nazwa (Name)	Liczba sztuk w ciągniku (Q)										Uwagi (R)
				932	934	1032	1034	1132	1134	1232	1234	1434	1634	
24	54.24.02.57		Nit 4x24 Fe/Zn9 PN-70/M-82952 • Rivet	1	1	1	1	1	1	1	1	1	1	
25	SA50/1-50.01.00.014		Osłona • Protection	1	1	1	1	1	1	1	1	1	1	
26	DS80/1-105081/2		Rolka • Roller	2	2	2	2	2	2	2	2	2	2	
27	MFP3-01.00.006		Oś wodzika zderzaka • Slide block shaft	1	1	1	1	1	1	1	1	1	1	
28	54.28.01.13		Zawleczka 3,2x20-S-Zn PN-76/M-82001 • Split pin	6	6	6	6	6	6	6	6	6	6	
29	MFP3-01.05.100		Wodzik zderzaka spawany • Slide block	1	1	1	1	1	1	1	1	1	1	
30	SA50/1-50.01.16.000		Krzywka kompletna spawana • Welded cam assy	1	1	1	1	1	1	1	1	1	1	
31	SA50/1-50.01.15.100		Śruba cięgna kompletna • Pull rod screw assy	1	1	1	1	1	1	1	1	1	1	
32	SA50/1-50.01.15.200		Ramię cięgna kompletne • Pull rod arm assy	1	1	1	1	1	1	1	1	1	1	
33	SA50/1-50.01.02.000		Płyta górna kompletna • Upper plate assy	1	1	1	1	1	1	1	1	1	1	
34			Sworzeń 12x18/14,5 Fe/Zn9 PN-63/M-83002 • Pin	1	1	1	1	1	1	1	1	1	1	
35			Wkręt M8x20-4,8-II Fe/Zn9 PN-74/M-82231 • Screw	2	2	2	2	2	2	2	2	2	2	
36	54.21.06.01		Śruba M8x16-5,6-II Fe/Zn9 PN-74/M-82105 • Bolt	1	1	1	1	1	1	1	1	1	1	
37	54.61.01.06		Podkładka okrągła 8,4 Fe/Zn9 PN-78/M-82006 • Washer	1	1	1	1	1	1	1	1	1	1	
38	SA50/1-50.01.13.000		Przegub • Hub	1	1	1	1	1	1	1	1	1	1	
39	MFP3-01.01.000		Płyta dolna kompletna • Lower plate assy	1	1	1	1	1	1	1	1	1	1	
40	54.23.03.20		Nakrętka M12-5-II PN-75/M-85144 • Nut	1	1	1	1	1	1	1	1	1	1	

Nr poz. (No)	Oznaczenie (Nr)	Nr poz. podzespołu (V)	Nazwa (Name)	Liczba sztuk w ciągniku (Q)										Uwagi (R)
				932	934	1032	1034	1132	1134	1232	1234	1434	1634	
41	MFP3-01.08.100		Wieszak kompletny zgrzewany • Shackle assy	1	1	1	1	1	1	1	1	1	1	
42	SA50/1-50.01.00.013		Pokrętło • Knob	1	1	1	1	1	1	1	1	1	1	
43	54.27.05.31		Kołek sprężysty 5x36 PN-70/M-85023 • Spring pin	1	1	1	1	1	1	1	1	1	1	
44			Nit zaciskowy nr 11,5 Zn-69/MPL-12-475 • Rivet	2	2	2	2	2	2	2	2	2	2	
45	DS80/1-20.0026		Zderzak • Bumper	2	2	2	2	2	2	2	2	2	2	
46	MFP3-01.08.001		Taśma skalowa • Gauge strap	1	1	1	1	1	1	1	1	1	1	
47	54.24.02.42		Nit 4x10 Fe/Zn9 PN-70/M-82952 • Rivet	1	1	1	1	1	1	1	1	1	1	
48	DS80/1-105021		Uchwyt • Handle	1	1	1	1	1	1	1	1	1	1	
49	DS80/1-105027		Cięgło spawane • Bar	1	1	1	1	1	1	1	1	1	1	
50	DS80/1-104377		Obudowa wskaźnika • Gauge case	1	1	1	1	1	1	1	1	1	1	
51	DS80/1-104378		Wkładka wskaźnika • Gauge insert	1	1	1	1	1	1	1	1	1	1	
52			Nit 5x32 Fe/Zn9c PN-70/M-82952 • Rivet	1	1	1	1	1	1	1	1	1	1	
53	DS81/1-01.06.100		Śruba specjalna kompletna spawana • Special screw assy	1	1	1	1	1	1	1	1	1	1	
54			Łożysko 51102 PN-73/M-82260 • Bearing	1	1	1	1	1	1	1	1	1	1	
55	DS80/1-106232		Tulejka widelca • Fork bush	2	2	2	2	2	2	2	2	2	2	
56	MFP3-01.00.005		Oś widelca długa • Long fork shaft	1	1	1	1	1	1	1	1	1	1	

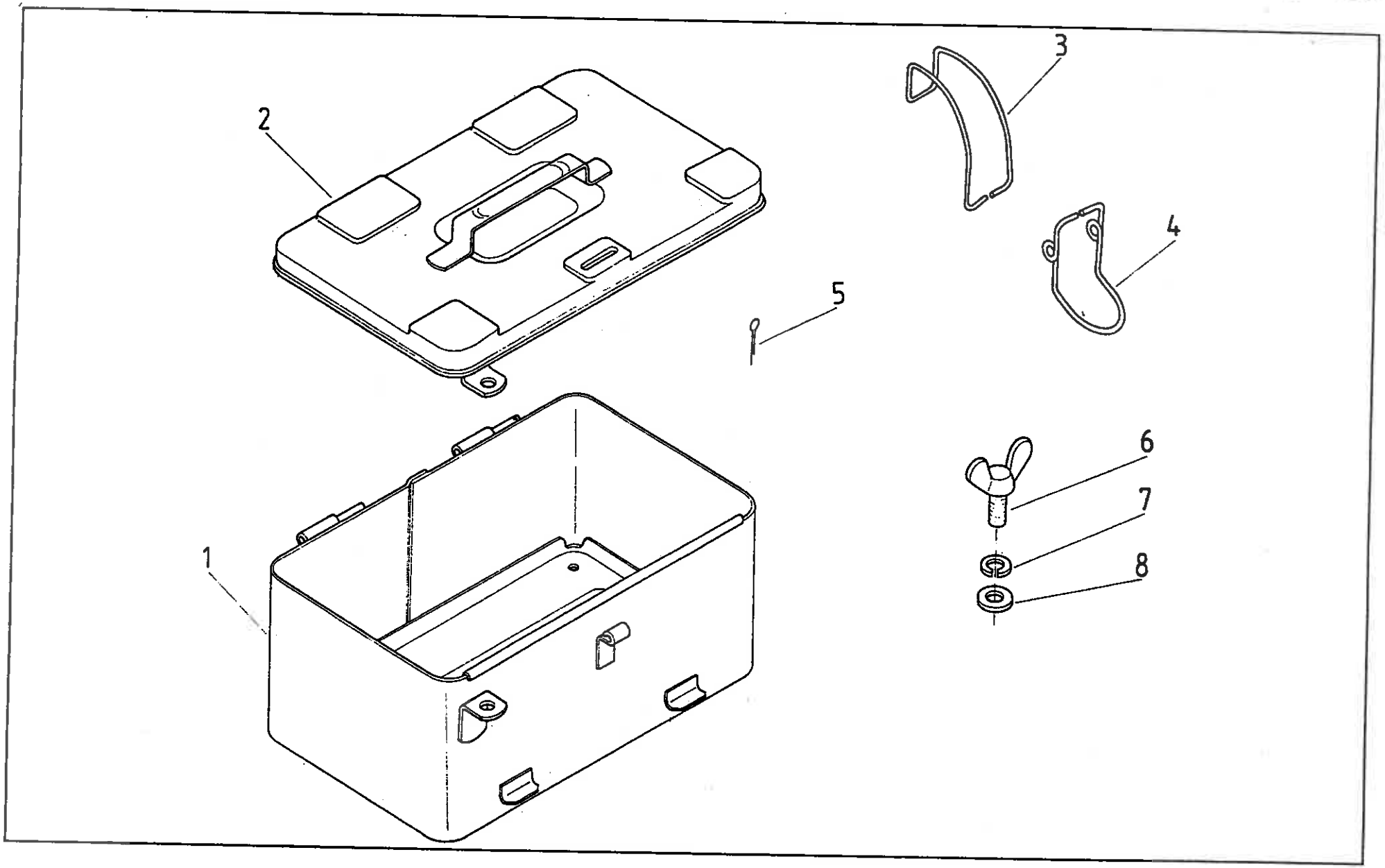
1
2
3
4
5
6
7
8

SKRZYNKA NARZĘDZIOWA •TOOL BOX

Nr poz. (No)	Oznaczenie (Nf)	Nr poz. podzespołu (V)	Nazwa (Name)	Liczba sztuk w ciągniku (Q)										Uwagi (R)
				932	934	1032	1034	1132	1134	1232	1234	1434	1634	
1	64.902787		Pudełko kompletne • Box assy	1	1	1	1	1	1	1	1	1	1	
2	64.902786		Pokrywa kompletna • Cover assy	1	1	1	1	1	1	1	1	1	1	
3	64.014514		Sprężyna górna • Upper spring	1	1	1	1	1	1	1	1	1	1	
4	64.014515		Sprężyna dolna • Lower spring	1	1	1	1	1	1	1	1	1	1	
5	54.28.01.03		Zawleczka S-Zn 2x14 PN-76/M-82001 • Split pin	1	1	1	1	1	1	1	1	1	1	
6	54.21.27.08		Śruba skrzydełkowa M8x16-3,6 PN-64/M-82436 Fe/Zn9 • Wing screw	1	1	1	1	1	1	1	1	1	1	
7	54.61.12.09		Podkładka sprężysta Z8,2 PN-77/M-82008 Fe/Zn9 • Spring washer	1	1	1	1	1	1	1	1	1	1	
8	54.61.15.17		Podkładka 8,4 Fe/Zn9 PN-78/M-82005 • Washer	1	1	1	1	1	1	1	1	1	1	

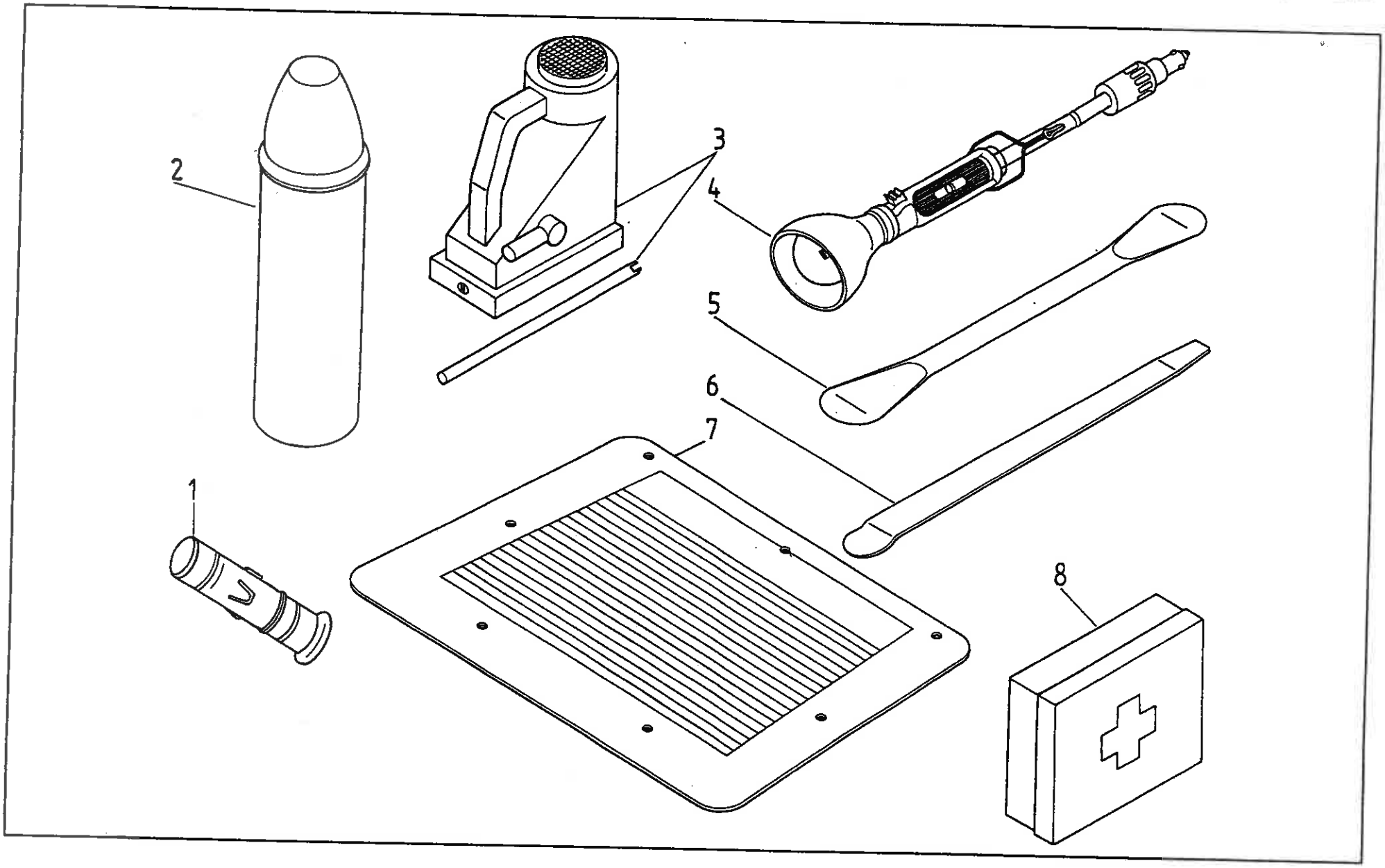
1
2
3
4
5
6
7
8

Nr poz. (No)	Oznaczenie (Nf)	Nr poz. podzespołu (V)	Nazwa (Name)	Liczba sztuk w ciągniku (Q)										Uwagi (R)
				932	934	1032	1034	1132	1134	1232	1234	1434	1634	
1	83.345.559		Zapalniczka kompletna • Lighter assy	1	1	1	1	1	1	1	1	1	1	
2	80.345.906		Termos 1L • Thermos bottle	1	1	1	1	1	1	1	1	1	1	
3	54.41.23.01		Dźwignik hydrauliczny przenośny 3,2 PN-72/M-45105 • Hydraulic jack 3,2	1	1	1	1	1	1	1	1	1	1	
4	83.345.549		Lampa przenośna z wtyczką • Inspection lamp with concentric plug-in	1	1	1	1	1	1	1	1	1	1	
5	54.41.16.10		Łyżka do opon V-1 czernić PN-83/S-61064 • Tyre lever	1	1	1	1	1	1	1	1	1	1	
6	54.41.16.11		Łyżka do opon V-2 czernić PN-83/S-61064 • Tyre lever	1	1	1	1	1	1	1	1	1	1	
7	64.014577		Tylna szyba ogrzewana • Heated rear window	1	1	1	1	1	1	1	1	1	1	
8	54.47.01.01		Apteczka samochodowa B PN-74/5949-01 • First aid kit	1	1	1	1	1	1	1	1	1	1	

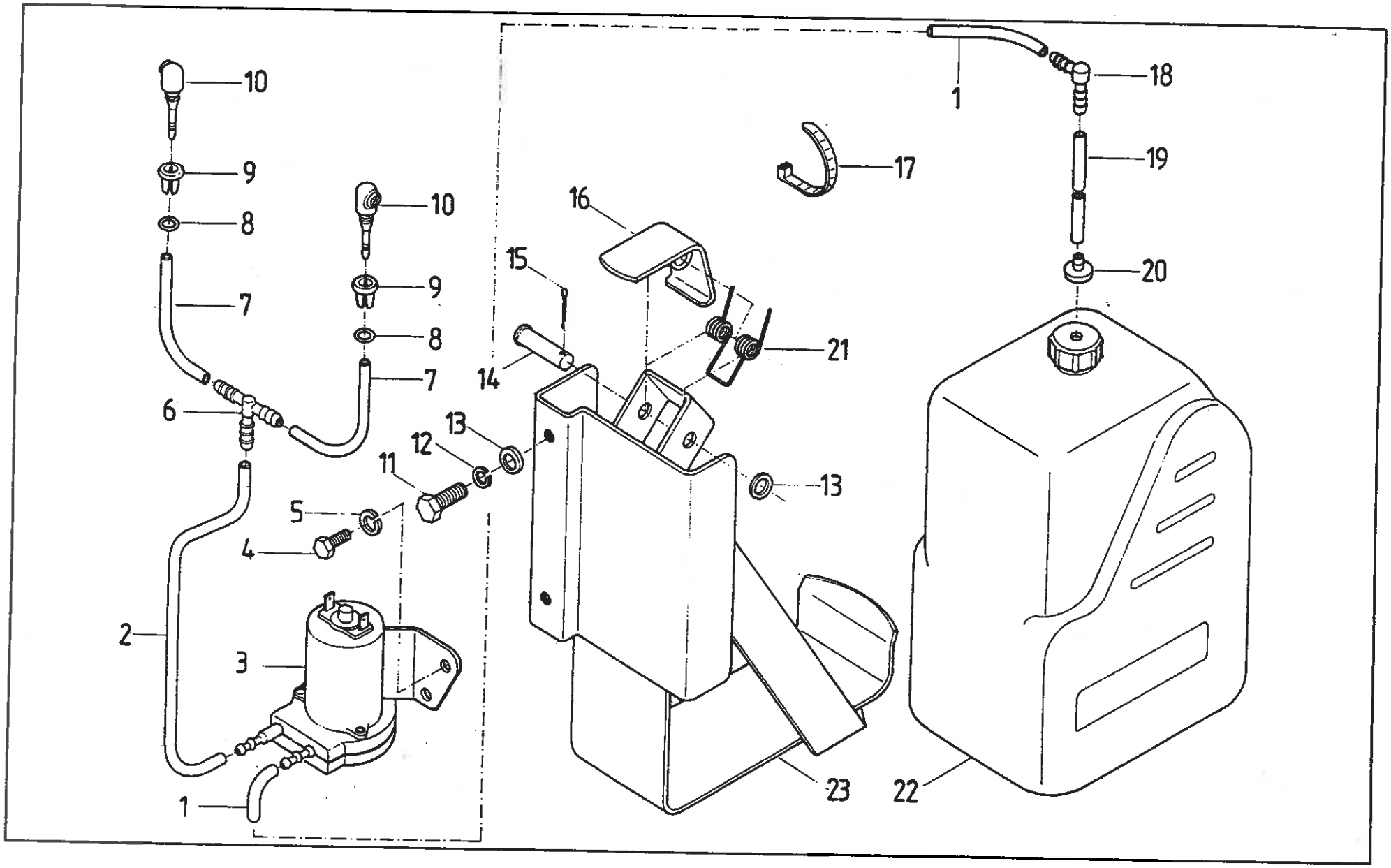
10
9
8
7
6
5
4
2
3
1
10
9
8
7
11
12
13
14
15
16
17
1
18
19
20
21
13
23
22

SPRYSKIWACZ SZYBY PRZEDNIEJ (na żądanie)
• WINDSCREEN WASHER (on request)

Nr poz. (No)	Oznaczenie (Nr)	Nr poz. podzespołu (V)	Nazwa (Name)	Liczba sztuk w ciągniku (Q)										Uwagi (R)
				932	934	1032	1034	1132	1134	1232	1234	1434	1634	
1	84.641.004		Przewód ssący (⌀ 4x6 L=300) • Inlet hose	1	1	1	1	1	1	1	1	1	1	
2	84.641.003		Przewód tłoczący (⌀ 4x6 L=1.300) • Pressure hose	1	1	1	1	1	1	1	1	1	1	
3	64.901469		Pompa elektryczna spryskiwacza • Washer electric pump	1	1	1	1	1	1	1	1	1	1	
4	54.21.05.45		Śruba M5x12-5,6-B Fe/Zn8 PN-85/M-82105 • Bolt	2	2	2	2	2	2	2	2	2	2	
5	54.61.12.06		Podkładka sprężysta Z 5,1 Fe/Zn9 PN-77/M-82008 • Spring washer	2	2	2	2	2	2	2	2	2	2	
6	07.345.913		Trójnik • T-connector	1	1	1	1	1	1	1	1	1	1	
7	84.641.002		Przewód spryskiwacza (⌀ 2x3,8 L=300) • Washer hose	2	2	2	2	2	2	2	2	2	2	
8	07.345.915		Nakładka • Retainer	2	2	2	2	2	2	2	2	2	2	
9	07.345.914		Pierścień • Ring	2	2	2	2	2	2	2	2	2	2	
10	07.345.911		Rozpylacz kompletny • Jet assy	2	2	2	2	2	2	2	2	2	2	
11	54.21.06.05		Śruba M8x20-5,6-B Fe/Zn8 PN-85/M-82105 • Bolt	2	2	2	2	2	2	2	2	2	2	
12	54.61.12.09		Podkładka sprężysta Z 8,2 Fe/Zn9 PN-77/M-82008 • Spring washer	2	2	2	2	2	2	2	2	2	2	
13	54.61.01.06		Podkładka okrągła K 8,4 Fe/Zn5 PN-78/M-82006 • Washer	3	3	3	3	3	3	3	3	3	3	
14	54.66.02.30		Sworzeń 8x45/40-8,8 PN-63/M-83002 • Pin	1	1	1	1	1	1	1	1	1	1	
15	54.28.01.03		Zawleczka S-Zn 2x14 PN-76/M-82001 • Split pin	1	1	1	1	1	1	1	1	1	1	
16	84.641.020		Dźwignia • Lever	1	1	1	1	1	1	1	1	1	1	
17	54.69.21.20		Zapinka D-125 BN-76/3884-02 • Clip	2	2	2	2	2	2	2	2	2	2	
18	64.011161		Łącznik kątowy • Elbow	1	1	1	1	1	1	1	1	1	1	
19	64.011162		Rurka elastyczna • Hose	1	1	1	1	1	1	1	1	1	1	
20	64.011163		Filtr • Filter	1	1	1	1	1	1	1	1	1	1	
21	80.368.306		Sprężyna • Spring	1	1	1	1	1	1	1	1	1	1	
22	64.901467		Pojemnik z nakrętką II • Reservoir with cover II	1	1	1	1	1	1	1	1	1	1	
23	84.641.030		Koszyk pojemnika • Reservoir carrier	1	1	1	1	1	1	1	1	1	1	

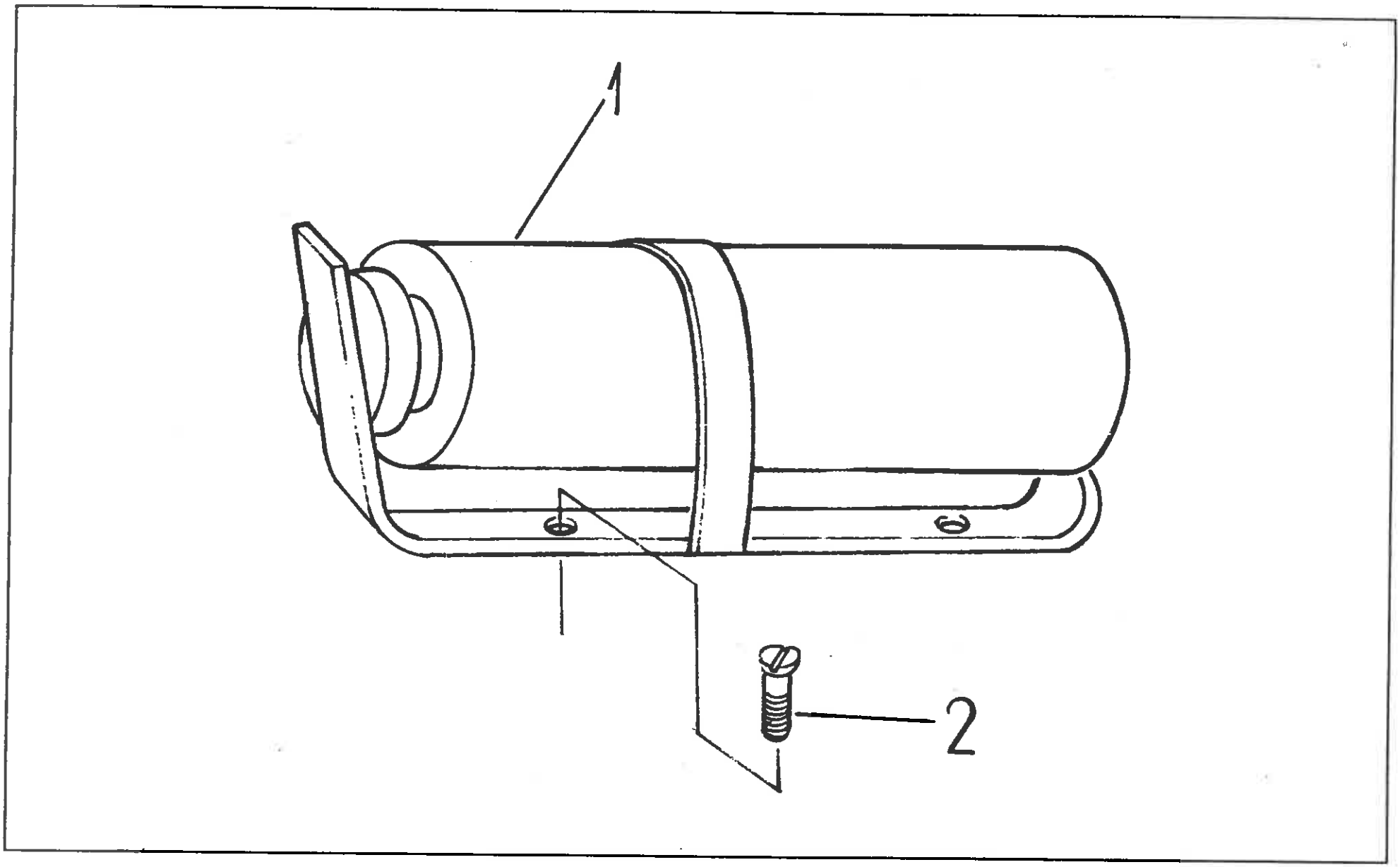
1
2

GAŚNICA (na żądanie) • FIRE EXTINGUISHER (on request)

Nr poz. (No)	Oznaczenie (Nf)	Nr poz. podzespołu (V)	Nazwa (Name)	Liczba sztuk w ciągniku (Q)										Uwagi (R)
				932	934	1032	1034	1132	1134	1232	1234	1434	1634	
1	64.901955		Gaśnica halonowa GH-1x ze wspornikiem • Fire extinguisher (GH1) with bracket	1	1	1	1	1	1	1	1	1	1	
2	54.22.19.15		Wkręt M6x12-5,6-B PN-74/M-82209 • Screw	3	3	3	3	3	3	3	3	3	3	

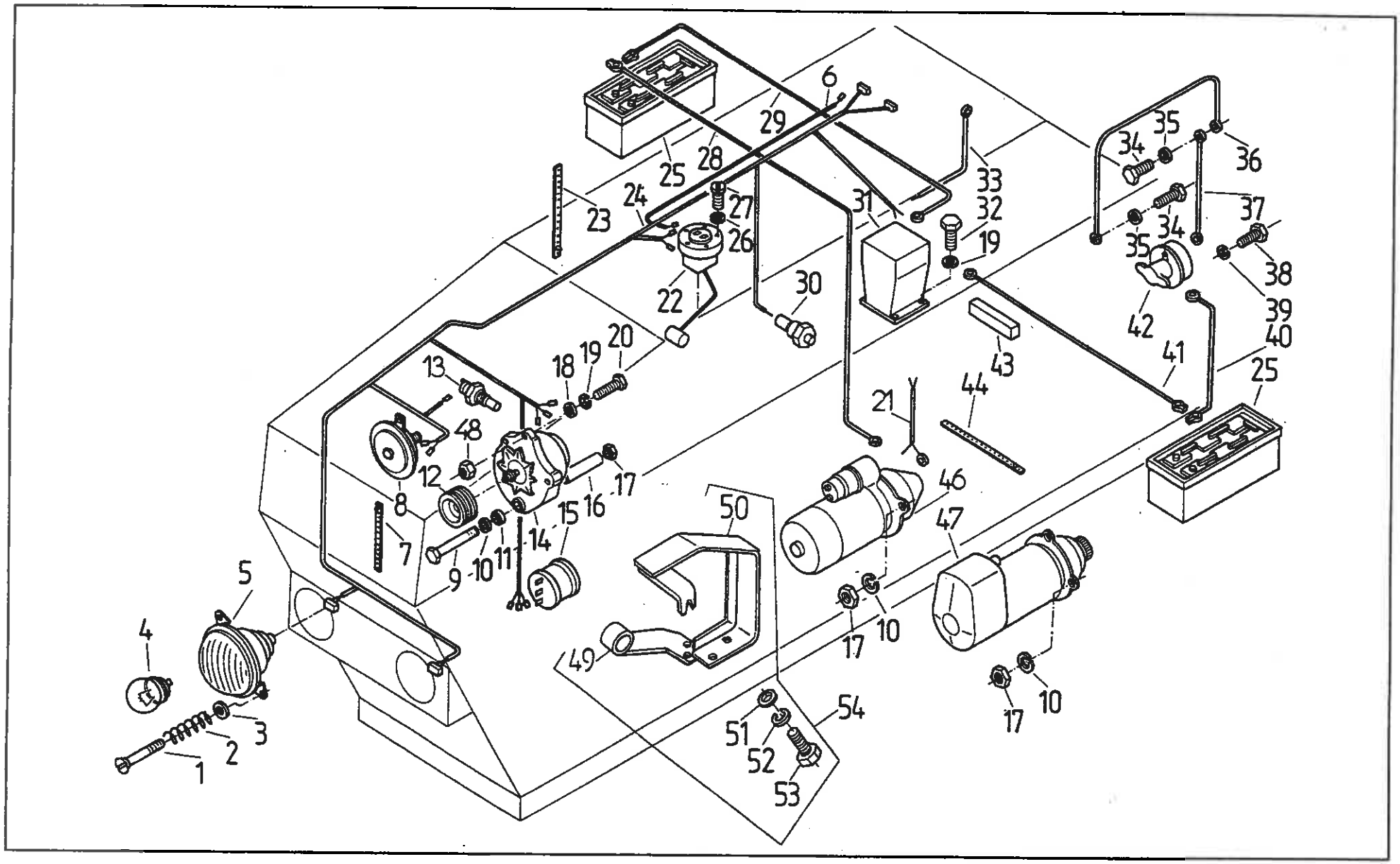
1
2
3
4
5
6
7
8
9
10
11
12
13
14
15
16
17
18
19
20
21
22
23
24
25
26
27
28
29
30
31
32
33
34
35
36
37
38
39
40
41
42
43
44
46
47
48
49
50
51
52
53
54

Endring på alle 32 & 34 serie incl. 1734.
UDEN 008o.351.851 omdr.føler(pos.15)

642, 644

T - 110

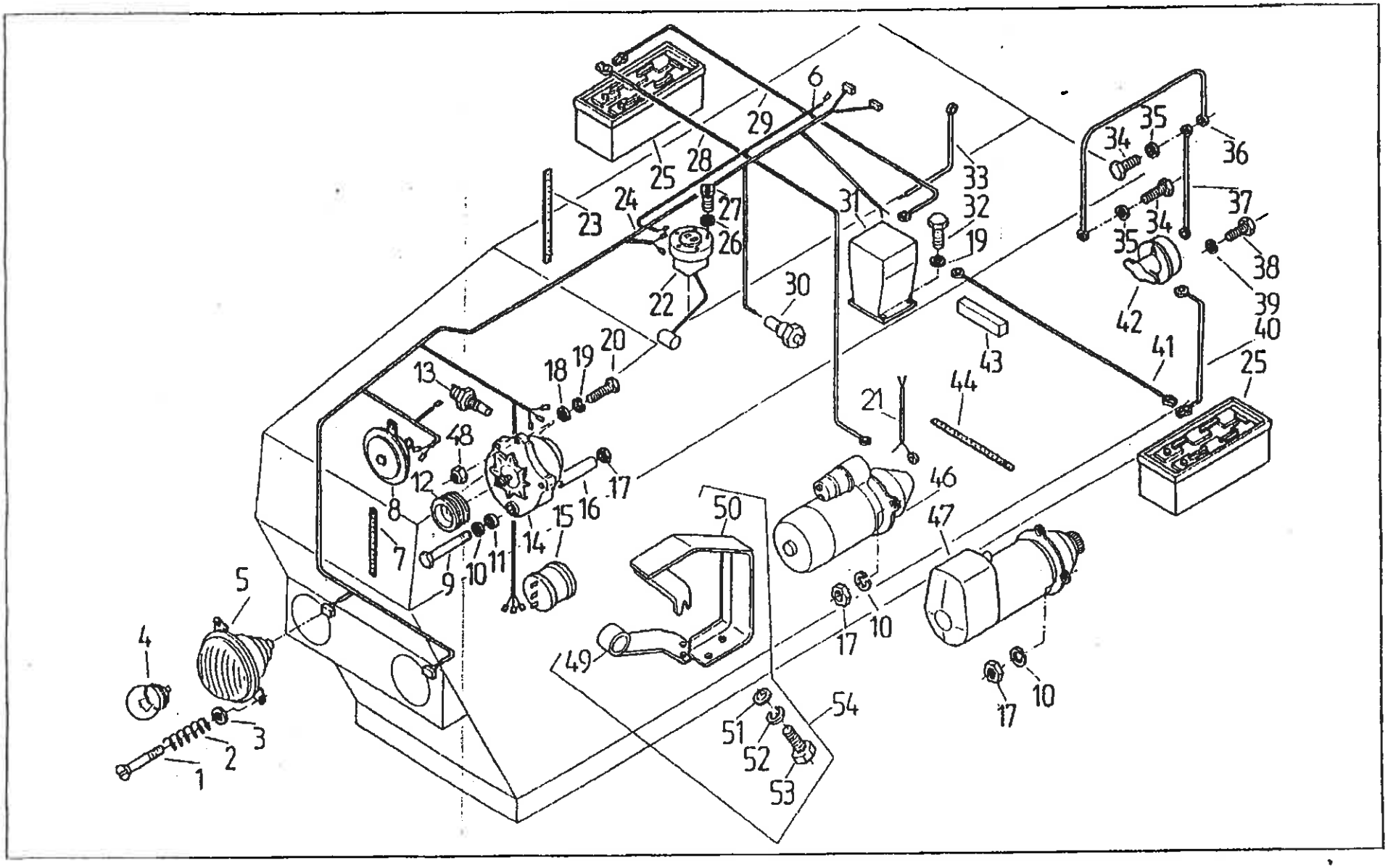

Ciągnik • Tractor

Nr poz. (No)	Oznaczenie (Nf)	Nr poz. podzespołu (V)	Nazwa (Name)	Liczba sztuk w ciągniku (Q)										Uwagi (R)
				932	934	1032	1034	1132	1134	1232	1234	1434	1634	
1	3029711M1		Wkręt regulacyjny • Adjusting screw	6	6	6	6	6	6	6	6	6	6	
2	1860174M1		Sprężyna • Spring	6	6	6	6	6	6	6	6	6	6	
3	89.350.907		Podkładka • Washer	6	6	6	6	6	6	6	6	6	6	
4	54.11.06.20		Żarówka R2 12V/40/45/W P45t41 • Bulb	2	2	2	2	2	2	2	2	2	2	
5	3029712M92		Reflektor główny kompletny • Headlamp assy	2	2	2	2	2	2	2	2	2	2	
6	80.642.040		Przewód czujnika poziomu paliwa • Fuel level sending unit cable	1	1	1	1	1	1	1	1	1	1	
7	54.69.21.23		Zapinka D85 BN-73/3884-02 • Clip	4	4	4	4	4	4	4	4	4	4	
8	83.351.975		Sygnał dźwiękowy • Horn	1	1	1	1	1	1	1	1	1	1	
9	54.21.20.43		Śruba M10x150-8,8-B Fe/Zn8c PN-85/M-82101 • Bolt	-	-	-	-	-	-	1	1	1	1	
9	54.21.02.05		Śruba M10x130-5,6-A Fe/Zn8c PN-85/M-82101 • Bolt	1	1	1	1	1	1	-	-	-	-	
10	54.61.12.10		Podkładka sprężysta Z10,2 Fe/Zn9c PN-77/M-82008 • Spring washer	4	4	4	4	4	4	4	4	4	4	
11	80.642.082		Tulejka II • Sleeve II	1	1	1	1	1	1	-	-	-	-	
11	88.351.003		Tulejka • Sleeve	-	-	-	-	-	-	1	1	1	1	
12	80.351.652		Koło pasowe • Belt pulley	1	1	1	1	1	1	1	1	1	1	
13	80.642.111		Czujnik temperatury wody • Water temperature sending unit	1	1	1	1	1	1	1	1	1	1	
14	80.351.677		Alternator A 133-55 • Alternator	1	1	1	1	1	1	1	1	1	1	
15	80.351.851		Czujnik obrotów silnika • Engine speed sending unit	1	1	1	1	1	1	1	1	1	1	
16	80.642.081		Tulejka I • Sleeve I	1	1	1	1	1	1	-	-	-	-	
16	88.351.004		Tulejka • Sleeve	-	-	-	-	-	-	1	1	1	1	
17	54.23.13.12		Nakrętka M10-5-8 Fe/Zn8c PN-86/M-82144 • Nut	4	4	4	4	4	4	4	4	4	4	
18	54.61.01.06		Podkładka okrągła K8,4 Fe/Zn8c PN-78/M-82006 • Washer	1	1	1	1	1	1	1	1	1	1	
19	54.61.12.09		Podkładka sprężysta Z8,2 Fe/Zn9c PN-77/M-82008 • Spring washer	7	7	7	7	7	7	7	7	7	7	
20	54.21.21.03		Śruba M8x30-5,6-B Fe/Zn8c PN-85/M-82101 • Bolt	1	1	1	1	1	1	1	1	1	1	

Nr poz. (No)	Oznaczenie (Nr)	Nr poz. podzespołu (V)	Nazwa (Name)	Liczba sztuk w ciągniku (Q)										Uwagi (R)
				932	934	1032	1034	1132	1134	1232	1234	1434	1634	
21	64.902390		Wiązka: rozrusznik-przełącznik 12/24V • Starter motor and change-over switch harness	1	1	1	1	1	1	1	1	1	1	
22	80.642.173		Czujnik poziomu paliwa • Fuel level sending unit	1	1	1	1	1	1	1	1	1	1	
23	54.69.21.20		Zapinka D125 BN-73/3884-02 • Clip	5	5	5	5	5	5	5	5	5	5	
24	86.642.030		Wiązka silnika • Engine harness	-	-	-	-	-	-	1	1	1	1	
24	86.642.030		Wiązka silnika • Engine harness	1	1	1	1	1	1	-	-	-	-	
25	54.16.02.02		Akumulator 12V-12D2 135Ah PN-82/E-83001 • Battery	2	2	2	2	2	2	2	2	2	2	
26	54.61.12.06		Podkładka sprężysta Z5,1 Fe/Zn9c PN-77/M-82008 • Spring washer	5	5	5	5	5	5	5	5	5	5	
27	54.22.18.51		Wkręt M5x25-5,8-B Fe/Zn8c PN-85/M-82215 • Screw	5	5	5	5	5	5	5	5	5	5	
28	64.902388		Przewód: akumulator /+/ - rozrusznik • Cable: battery /+/ to starter motor	1	1	1	1	1	1	1	1	1	1	
29	64.902387		Przewód: przełącznik 12/24V - akumulator /-/ • Cable: change-over switch to battery /-/	1	1	1	1	1	1	1	1	1	1	
30	80.642.112		Włącznik kontrolki smarowania • Lubricating warning light sender unit	1	1	1	1	1	1	1	1	1	1	
31	89.350.926		Przełącznik 12/24V • 12/24V switch-over	1	1	1	1	1	1	1	1	1	1	
31	80.642.183		Przełącznik akumulatorów 12/24V BOSCH • 12/24V BOSCH switch change-over	1	1	1	1	1	1	1	1	1	1	
32	54.21.06.05		Śruba M8x20-5,6-B Fe/Zn8c PN-85/M-82105 • Bolt	6	6	6	6	6	6	6	6	6	6	
33	64.902389		Przewód: przełącznik 12/24V - masa • Cable: 12/24V switch-over to earth	1	1	1	1	1	1	1	1	1	1	
34	54.21.06.08		Śruba M10x18-5,6-B Fe/Zn8c PN-85/M-82105 • Bolt	2	2	2	2	2	2	2	2	2	2	
35	54.61.15.18		Podkładka okrągła 10,5 Fe/Zn9c PN-78/M-82005 • Washer	2	2	2	2	2	2	2	2	2	2	
36	80.350.270		Przewód masy 1 • Earth cable 1	1	1	1	1	1	1	1	1	1	1	
37	64.902384		Przewód: włącznik masy - kabina • Cable: earth switch to cab	1	1	1	1	1	1	1	1	1	1	
38	54.21.06.38		Śruba M6x16-5,6-b Fe/Zn8c PN-85/M-82105 • Bolt	2	2	2	2	2	2	2	2	2	2	
39	54.61.12.07		Podkładka sprężysta Z6,1 Fe/Zn9c PN-77/M-82008 • Spring washer	2	2	2	2	2	2	2	2	2	2	
40	64.902385		Przewód: włącznik masy - akumulator /-/ • Cable: earth switch to battery /-/	1	1	1	1	1	1	1	1	1	1	
41	64.902386		Przewód: akumulator /+/ - przełącznik 12/24V • Cable: battery /+/ to change-over switch	1	1	1	1	1	1	1	1	1	1	
42	80.350.967		Wyłącznik akumulatora • Battery switch	1	1	1	1	1	1	1	1	1	1	

Nr poz. (No)	Oznaczenie (Nl)	Nr poz. podzespołu (V)	Nazwa (Name)	Liczba sztuk w ciągniku (Q)										Uwagi (R)
				932	934	1032	1034	1132	1134	1232	1234	1434	1634	
43	64.014360		Wkładka • Insert	1	1	1	1	1	1	1	1	1	1	
44	54.69.21.24		Zapinka D180 BN-73/3884-02 • Clip	1	1	1	1	1	1	1	1	1	1	
46	64.013553		Rozrusznik R10U • Starter motor, R10U	1	1	1	1	1	1	-	-	-	-	
47	86.350.913		Rozrusznik R20e • Starter motor, R20e	-	-	-	-	-	-	1	1	1	1	
48	54.23.13.10		Nakrętka M8-5-B PN-86/M-82144 • Nut	1	1	1	1	1	1	1	1	1	1	
49	83.351.680	54	Wspornik dolny kompletny • Bracket assy	1	1	1	1	1	1	1	1	1	1	z
50	83.351.790	54	Osłona alternatora • Guard, alternator	1	1	1	1	1	1	1	1	1	1	z
51	54.61.15.02	54	Podkładka okrągła 6,4 PN-78/M-82005 • Washer	2	2	2	2	2	2	2	2	2	2	z
52	54.61.12.07	54	Podkładka sprężysta Z6,1 PN-77/M-82008 • Spring washer	2	2	2	2	2	2	2	2	2	2	z
53	54.21.05.86	54	Śruba M6x10-B-5,6 PN-85/M-82105 • Bolt	2	2	2	2	2	2	2	2	2	2	z
54	83.351.699		Osłona alternatora kompletna • Guard assy	1	1	1	1	1	1	1	1	1	1	z

Uwaga:

Pozycje 31 - alternatywne

Note:

Item 31 - alternative use

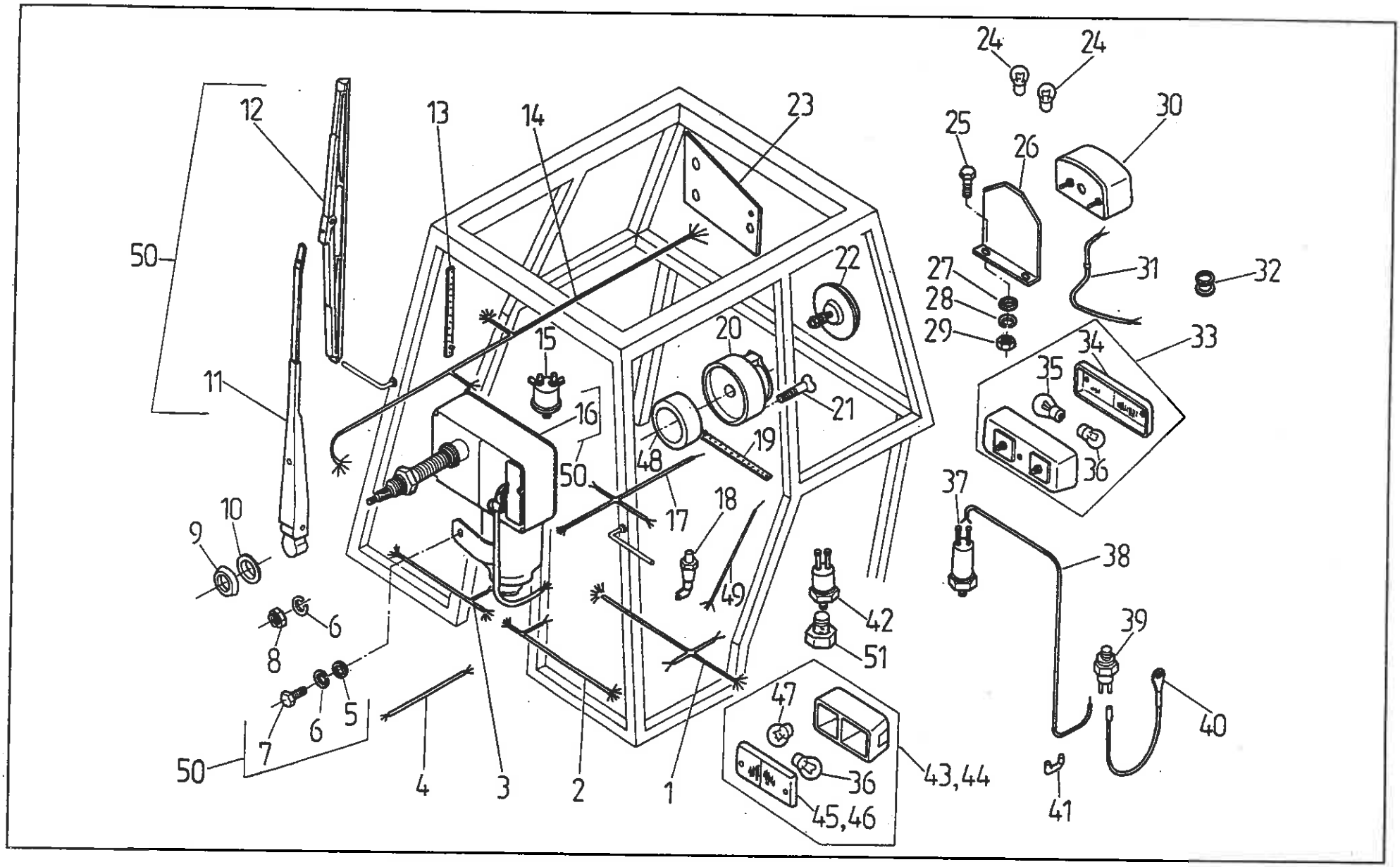
24
24
30
25
26
12
13
14
23
50
22
27
28
29
31
32
15
20
34
33
35
11
16
21
19
48
36
50
17
18
37
10
9
38
49
42
6
8
51
39
47
5
6
7
40
50
4
3
2
1
36
43,44
45,46
41

Kabina • Driver`s cab

Nr poz. (No)	Oznaczenie (Nf)	Nr poz. podzespołu (V)	Nazwa (Name)	Liczba sztuk w ciągniku (Q)										Uwagi (R)
				932	934	1032	1034	1132	1134	1232	1234	1434	1634	
1	64.903306		Wiązka świateł przednich • Front lamp harness	1	1	1	1	1	1	1	1	1	1	
2	64.903072		Wiązka kabiny lewa • LH cab harness	1	1	1	1	1	1	1	1	1	1	
3	64.903071		Wiązka kabiny prawa • RH cab harness	1	1	1	1	1	1	1	1	1	1	
4	64.903073		Wiązka spryskiwacza • Washer harness	1	1	1	1	1	1	1	1	1	1	
5	54.61.01.06	50	Podkładka okrągła K8,4 PN-78/M-82006 • Washer	2	2	2	2	2	2	2	2	2	2	
6	54.61.12.09	50	Podkładka sprężysta Z8,2 Fe/Zn9c PN-77/M-82008 • Spring washer	2	2	2	2	2	2	2	2	2	2	
7	54.21.07.56	50	Śruba M8x10-5,6-A PN-85/M-82105 • Bolt	1	1	1	1	1	1	1	1	1	1	
8	54.23.06.03		Nakrętka M8-5-B PN-74/M-82153 • Nut	1	1	1	1	1	1	1	1	1	1	
9	07.351.918		Nakładka • Ratainer	1	1	1	1	1	1	1	1	1	1	
10	07.351.917		Podkładka • Washer	1	1	1	1	1	1	1	1	1	1	
11	83.351.419	50	Ramię wycieraka • Wiper arm	1	1	1	1	1	1	1	1	1	1	
12	07.351.906	50	Pióro wycieraka • Wiper arm blade	1	1	1	1	1	1	1	1	1	1	
13	54.69.21.20		Zapinka D125 BN-73/3884-02 • Clip	4	4	4	4	4	4	4	4	4	4	
14	64.903786		Wiązka świateł tylnych • Tail lamp harness	1	1	1	1	1	1	1	1	1	1	
15	64.013548		Czujnik ciśnienia powietrza • Air pressure sending unit	1	1	1	1	1	1	1	1	1	1	
16	80.642.079	50	Mechanizm napędowy wycieraczki • Wiper motor	1	1	1	1	1	1	1	1	1	1	
17	83.623.002		Wiązka czujników skrzyni biegów • Gearbox sending unit harness	1	1	1	1	1	1	1	1	1	1	
18	86.350.903		Wyłącznik przyciskowy • Contact switch	1	1	1	1	1	1	1	1	1	1	
19	54.69.21.21		Zapinka D165 BN-73/3884-02 • Clip	4	4	4	4	4	4	4	4	4	4	
20	7006673M1		Gniazdo siedmiobiegunowe 12V/N • Trailer socket	1	1	1	1	1	1	1	1	1	1	
21	54.22.24.09		Wkręt M5x35-5,8-B Fe/Zn8c PN-85/M-82215 • Screw	3	3	3	3	3	3	3	3	3	3	
22	80.351.052		Urządzenie odblaskowe UDI-75 • Cat`s eye	4	4	4	4	4	4	4	4	4	4	
23	80.351.055		Wspornik urządzenia odblaskowego • Cat`s eye bracket	2	2	2	2	2	2	2	2	2	2	

Nr poz. (No)	Oznaczenie (Nf)	Nr poz. podzespołu (V)	Nazwa (Name)	Liczba sztuk w ciągniku (Q)										Uwagi (R)
				932	934	1032	1034	1132	1134	1232	1234	1434	1634	
24	54.11.06.09		Żarówka R5W 12V5W BA15s PN-78/E-85100 • Bulb	2	2	2	2	2	2	2	2	2	2	
25	54.21.06.38		Śruba M6x16-5,6-B PN-85/M-82105 • Bolt	2	2	2	2	2	2	2	2	2	2	
26	07.336.030		Wspornik tablicy rejestracyjnej kompletny • Number plate bracket assy	1	1	1	1	1	1	1	1	1	1	
27	54.61.15.02		Podkładka okrągła 6,4 PN-78/M-82005 • Washer	2	2	2	2	2	2	2	2	2	2	
28	54.61.12.07		Podkładka sprężysta Z6,1 PN-77/M-82008 • Spring washer	2	2	2	2	2	2	2	2	2	2	
29	54.23.13.08		Nakrętka M6-5-B PN-86/M-82144 • Nut	2	2	2	2	2	2	2	2	2	2	
30	3027335M2		Lampa oświetlenia tablicy rejestracyjnej • Number plate illumination	1	1	1	1	1	1	1	1	1	1	
31	1672146M1		Wiązka lampy oświetleniowej tablicy rejestracyjnej • Number plate harness	1	1	1	1	1	1	1	1	1	1	
32	54.62.01.23		Przelotka B10x1 BN-89/3688-01 • Grommet	1	1	1	1	1	1	1	1	1	1	
33	3027336M92		Lampa zespolona tylna • Tail lamp assy	2	2	2	2	2	2	2	2	2	2	
34	100503300	33	Klosz lampy tylnej • Tail lamp lens	2	2	2	2	2	2	2	2	2	2	
35	54.11.06.11	33	Żarówka P21/S 12V21/5W BAg15d BAy15d • Bulb	2	2	2	2	2	2	2	2	2	2	
36	54.11.06.16	33,43,44	Żarówka P21W 12V21W BA15s PN-78/E-85100 • Bulb	4	4	4	4	4	4	4	4	4	4	
37	84.148.011		Włącznik 10A • Switch	1	1	1	1	1	1	1	1	1	1	
38	83.354.670		Wiązka blokady przedniej osi • Harness, front differential lock	1	1	1	1	1	1	1	1	1	1	
39	5042637.0		Stycznik światła hamowania • Brake switch	1	1	1	1	1	1	1	1	1	1	
40	64.903787		Przewód masy • Earth cable	2	2	2	2	2	2	2	2	2	2	
41	83.354.680		Zwora • Cramp	1	1	1	1	1	1	1	1	1	1	
42	86.350.972		Czujnik wzmacniacza momentu i WOM (przód, tył) • Torque amplifier and PTO sending unit	2	2	2	2	2	2	2	2	2	2	
43	3027283M91		Lampa zespolona przednia lewa • LH side front lamp assy	1	1	1	1	1	1	1	1	1	1	
44	3027282M91		Lampa zespolona przednia prawa • RH side front lamp assy	1	1	1	1	1	1	1	1	1	1	
45	100503700	43	Klosz lampy przedniej lewej • LH side lamp lens	1	1	1	1	1	1	1	1	1	1	
46	100503800	44	Klosz lampy przedniej prawej • RH side lamp lens	1	1	1	1	1	1	1	1	1	1	
47	54.11.06.09	43, 44	Żarówka R5W 12V5W BA15s PN-78/E-85100 • Bulb	2	2	2	2	2	2	2	2	2	2	

Nr poz. (No)	Oznaczenie (Nf)	Nr poz. podzespołu (V)	Nazwa (Name)	Liczba sztuk w ciągniku (Q) 932	934	1032	1034	1132	1134	1232	1234	1434	1634	Uwagi (R)
48	7006674M1		Osłona izolacyjna • Guard	1	1	1	1	1	1	1	1	1	1	
49	42.342.190		Przewód gniazda masy przyczepy • Cable trailer socket earth	1	1	1	1	1	1	1	1	1	1	
50	80.642.070		Wycieraczka przednia kpl. • Windscreen wiper assy	1	1	1	1	1	1	1	1	1	1	
51	80.642.251		Śruba czujnika WOM • PTO sending unit bolt	1	1	1	1	1	1	1	1	1	1	a
51	80.642.252		Śruba czujnika przedniego WOM • Front PTO sending unit bolt	-	1	-	1	-	1	-	1	1	1	b

Uwaga:

„b" - alternatywa do „a"

Note:

„b" - alternative to „a"

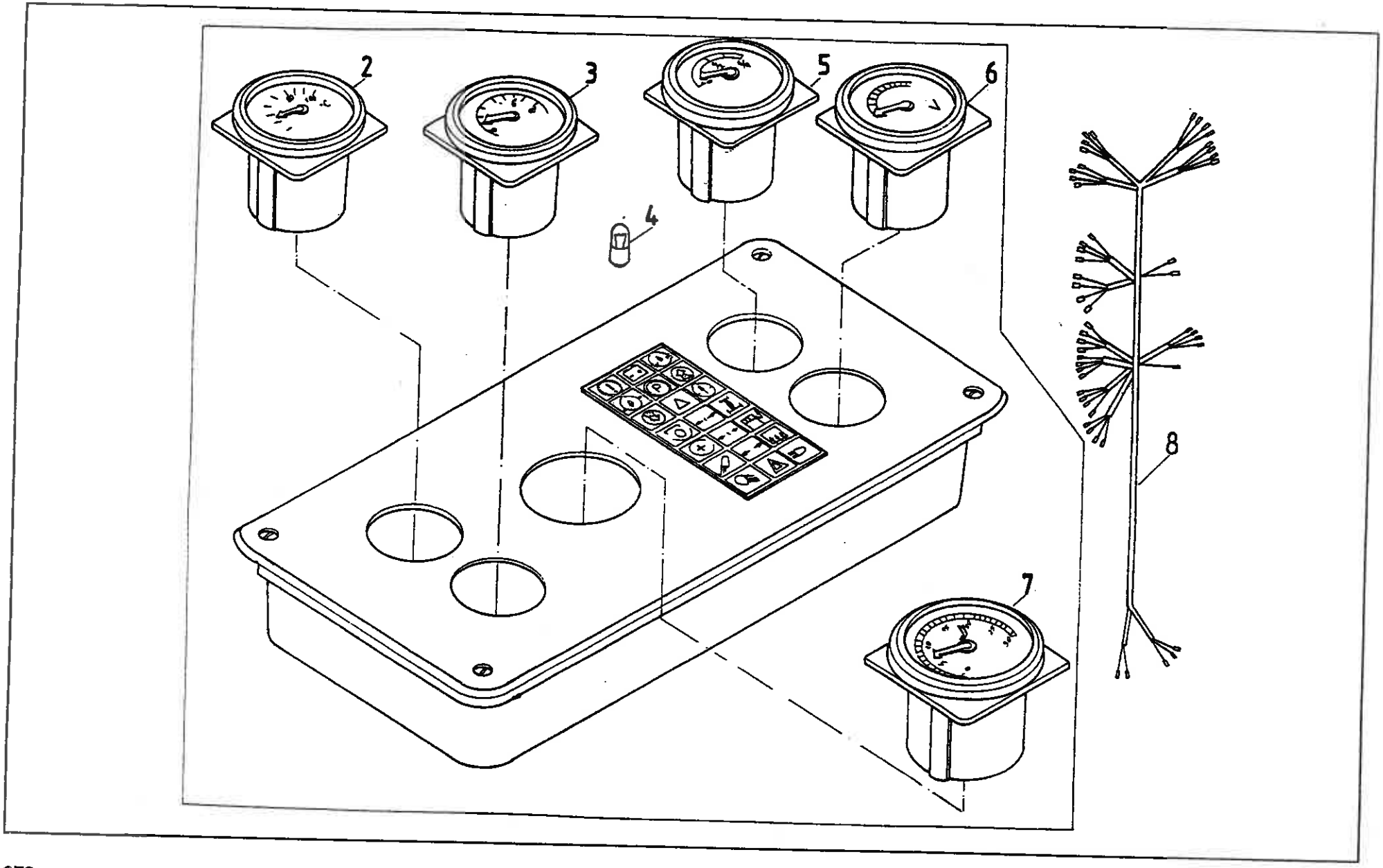
2
3
5
6
4
8
7

Ændring på alle 32 & 34 Serie incl. 1734
UDEN 0080.351.851 omdr.føler (pos.15)

pos. 14 - 0080.642.355 generator A125-70U/12v70A

(HUSK - hvis denne generator er monteret, er der også benyttet et nyt instrumentpanel - 0040.642.520)

Jordre 0

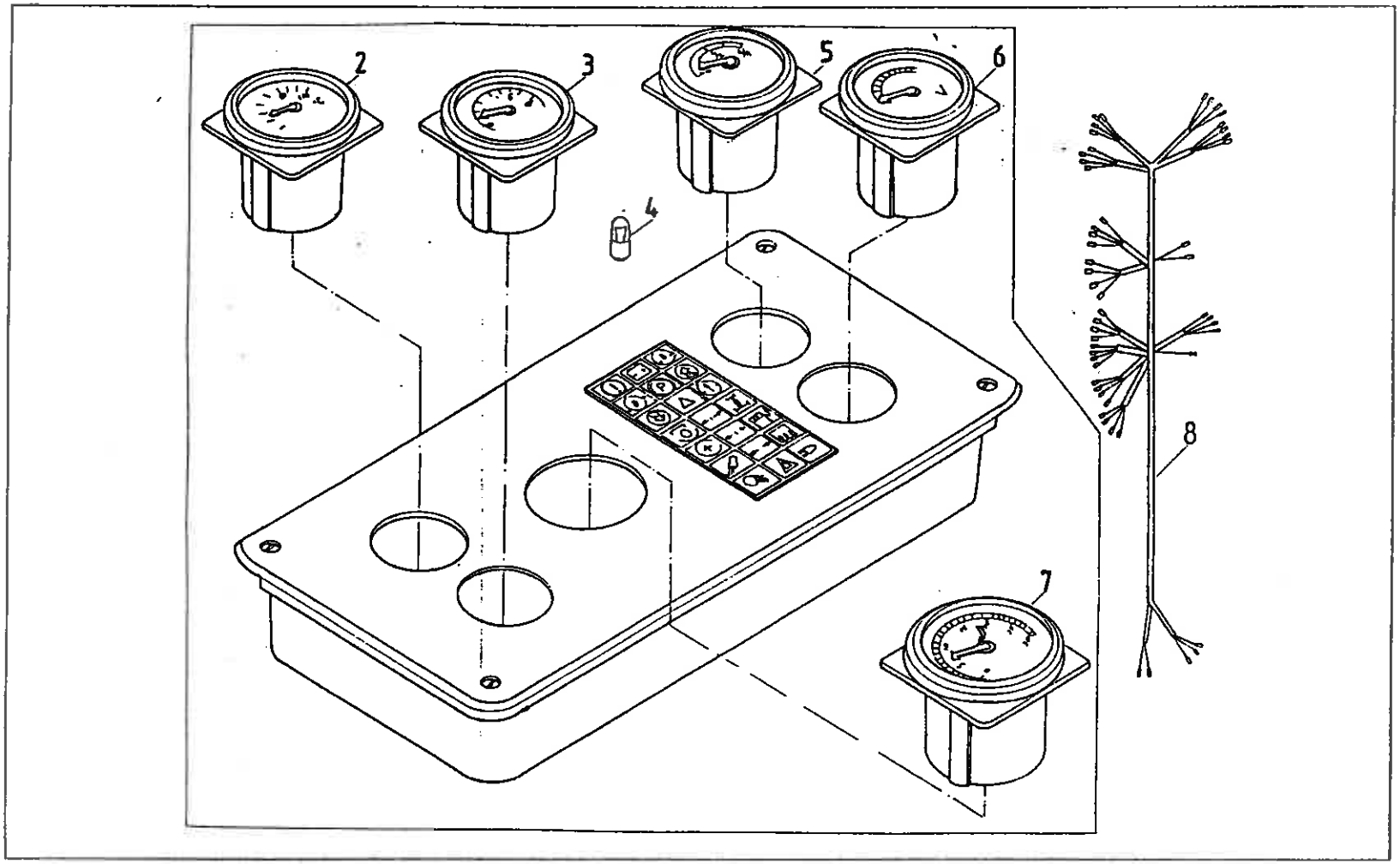
2
3
5
6
4
8
7

Tablica wskaźników (39076108) • Instrument panel

Nr poz. (No)	Oznaczenie (Nf)	Nr poz. podzespołu (V)	Nazwa (Name)	Liczba sztuk w ciągniku (Q)										Uwagi (R)
				932	934	1032	1034	1132	1134	1232	1234	1434	1634	
1	80.642.240		Zestaw wskaźników 35 km/h • Instrument panel	1	1	1	1	1	1	1	1	1	1	z
1	80.642.230		Zestaw wskaźników 25 km/h • Instrument panel	1	1	1	1	1	1	1	1	1	1	z a
1	80.642.220		Zestaw wskaźników 30 km/h • Instrument panel	1	1	1	1	1	1	1	1	1	1	
2	38 005 332 001	1	Wskaźnik temperatury wody • Water temperature gauge	1	1	1	1	1	1	1	1	1	1	
3	38 005 422 003	1	Wskaźnik ciśnienia powietrza • Air pressure gauge	1	1	1	1	1	1	1	1	1	1	
4	54.11.06.01	1	Żarówki kontrolek T8/2 12V/2W BA 9s PN-78/E-85101 • Bulb	27	27	27	27	27	27	27	27	27	27	
5	38 005 542 001	1	Wskaźnik poziomu paliwa • Fuel gauge	1	1	1	1	1	1	1	1	1	1	
6	38 005 656 001	1	Woltomierz • Voltmeter	1	1	1	1	1	1	1	1	1	1	
7	38 004 818 009	1	Traktometr • Tracktometer	1	1	1	1	1	1	1	1	1	1	
7	38 004 818 010		Traktometr (35km/h) • Tractometer (35km/h)	1	1	1	1	1	1	1	1	1	1	z
8	80.642.221		Wiązka zestawu wskaźników • Instrument panel harness	1	1	1	1	1	1	1	1	1	1	

Uwaga:

„a" - 25 km/h standard do 1434, 1634

Note:

„a" - standard for tractors 1434.1634

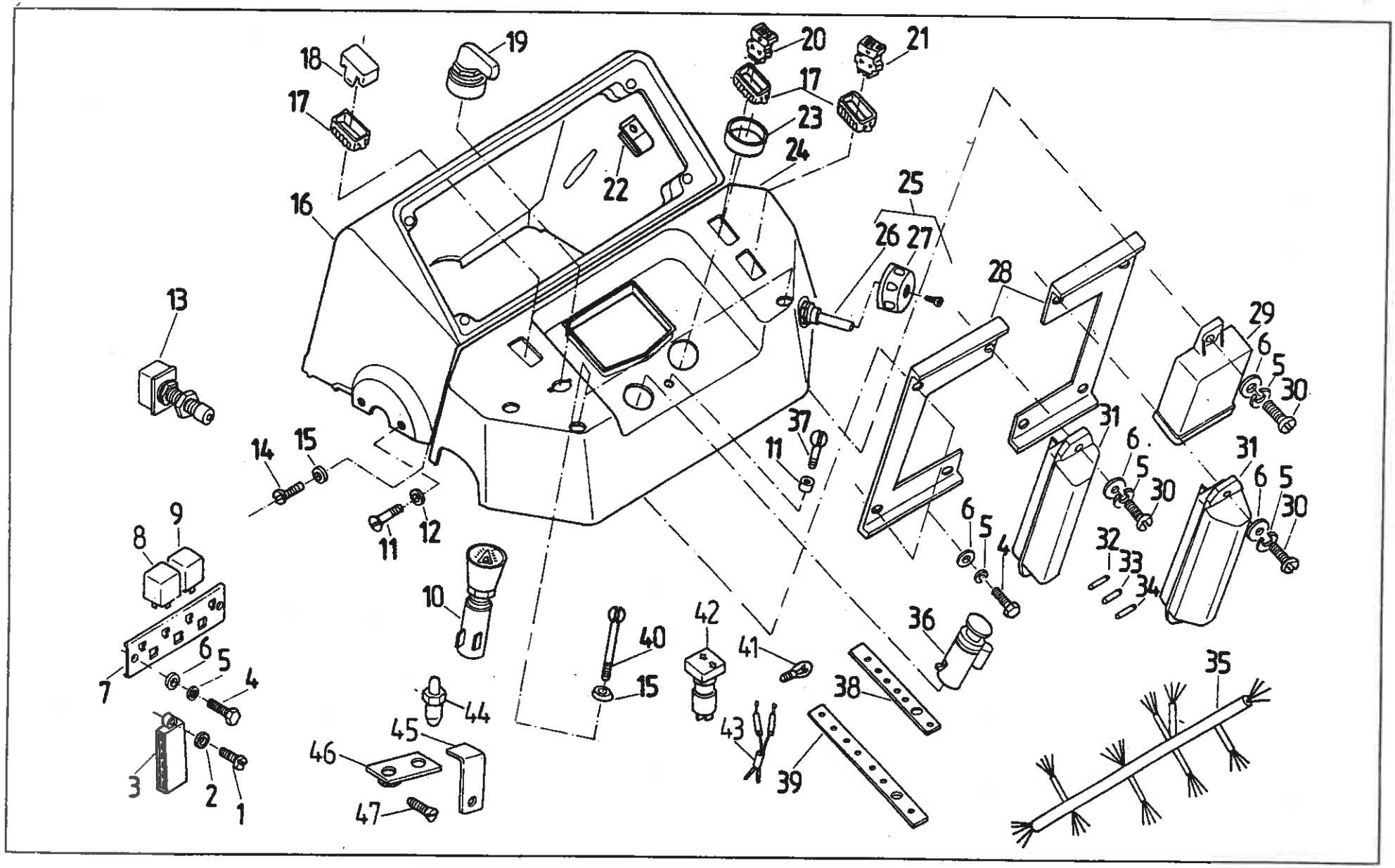
18
19
20
21
17
17
23
24
22
16
25
26 27
28
13
29
6
5
30
37
11
31
6
5
30
31
6
5
30
14
15
11
12
9
8
6
5
4
32
33
34
10
42
40
41
36
6
5
4
7
15
38
35
44
45
43
46
39
3
2
1
47

Tablica rozdzielcza • Switch board

Nr poz. (No)	Oznaczenie (Nl)	Nr poz. podzespołu (V)	Nazwa (Name)	Liczba sztuk w ciągniku (Q)										Uwagi (R)
				932	934	1032	1034	1132	1134	1232	1234	1434	1634	
1	54.22.18.05		Wkręt M5x16-5.8-B PN-85/M-82215 • Screw	2	2	2	2	2	2	2	2	2	2	
2	54.61.14.06		Podkładka sprężysta ząbkowana 5,3 PN-82/M-82024 • Spring washer	2	2	2	2	2	2	2	2	2	2	
3	83.351.912		Złącze konektorowe 6-krotne HHH • 6-terminal connection	1	1	1	1	1	1	1	1	1	1	
4	54.21.06.54		Śruba M6x12-5,6-B PN-85/M-82105 • Bolt	6	6	6	6	6	6	6	6	6	6	
5	54.61.12.07		Podkładka sprężysta Z6,1 PN-77/M-82008 • Spring washer	11	11	11	11	11	11	11	11	11	11	
6	54.61.15.02		Podkładka okrągła 6,5 PN-78/M-82005 • Washer	11	11	11	11	11	11	11	11	11	11	
7	64.014495		Wspornik przekaźników • Relay bracket	1	1	1	1	1	1	1	1	1	1	
8	64.014783		Przekaźnik małogabarytowy (przełączny) 12V 20/30A • Relay (change over type)	1	1	1	1	1	1	1	1	1	1	
9	80.351.976		Przekaźnik małogabarytowy (zwierny) 12V 30H • Relay (short-circuit type)	1	1	1	1	1	1	1	1	1	1	
10	3027974M1		Włącznik awaryjnych świateł ostrzegawczych • Hazard light switch	1	1	1	1	1	1	1	1	1	1	
11	54.22.23.19		Wkręt M6x22-5,8-B PN-85/M-82211 • Screw	4	4	4	4	4	4	4	4	4	4	
12	54.61.27.05		Podkładka 6,4 PN-82/M-82032 • Washer	5	5	5	5	5	5	5	5	5	5	
13	80.351.921		Stycznik sygnalizacji hamowania • Brake switch	2	2	2	2	2	2	2	2	2	2	
14	54.22.23.06		Wkręt M5x20-5,8-B PN-85/M-82211 • Screw	2	2	2	2	2	2	2	2	2	2	
15	54.61.27.04		Podkładka 5,3 PN-82/M-82032 • Washer	4	4	4	4	4	4	4	4	4	4	
16	64.015142		Deska rozdzielcza I • Switch-board I	1	1	1	1	1	1	1	1	1	1	
17	83.351.404		Oprawa przełącznika • Switch seat	3	3	3	3	3	3	3	3	3	3	
18	83.351.401		Korek • Plug	1	1	1	1	1	1	1	1	1	1	
19	881670M1		Przełącznik kierunkowskazów • Traffic indicator switch	1	1	1	1	1	1	1	1	1	1	
20	3029882M1		Włącznik spryskiwacza • Washer switch	1	1	1	1	1	1	1	1	1	1	
21	83.351.414/80	642.244	Przełącznik wycieraczki szyby przedniej • Windscreen wiper switch	1	1	1	1	1	1	1	1	1	1	
22	64.015143		Spinka • Fastener	4	4	4	4	4	4	4	4	4	4	
23	64.014782		Pierścień • Ring	1	1	1	1	1	1	1	1	1	1	

Nr poz. (No)	Oznaczenie (Nf)	Nr poz. podzespołu (V)	Nazwa (Name)	Liczba sztuk w ciągniku (Q)										Uwagi (R)
				932	934	1032	1034	1132	1134	1232	1234	1434	1634	
24	80.642.120		Deska rozdzielcza II • Switch-board II	1	1	1	1	1	1	1	1	1	1	
25	3029666M91		Przełącznik świateł kompletny • Light switch assy	1	1	1	1	1	1	1	1	1	1	
26	1699034M1	25	Przełącznik świateł • Light switch	1	1	1	1	1	1	1	1	1	1	
27	1873910M1	25	Pokrętło • Knob	1	1	1	1	1	1	1	1	1	1	
28	64.903026		Wspornik kompletny • Bracket assy	2	2	2	2	2	2	2	2	2	2	
29	80.351.933		Przerywacz świateł K-66A • Blinker unit	1	1	1	1	1	1	1	1	1	1	
30	54.22.18.36		Wkręt M6x18-5,6-B Fe/Zn8c PN-85/M-82215 • Screw	5	5	5	5	5	5	5	5	5	5	
31	64.014837		Skrzynka bezpiecznikowa 8-krotna • 8-terminal fuse box	2	2	2	2	2	2	2	2	2	2	
32	54.14.08.10		Bezpiecznik D8 • Fuse	7	7	7	7	7	7	7	7	7	7	
33	54.14.08.14		Bezpiecznik D16 • Fuse	6	6	6	6	6	6	6	6	6	6	
34	54.14.08.15		Bezpiecznik D25 • Fuse	2	2	2	2	2	2	2	2	2	2	
35	80.642.191		Wiązka wspornika sterowania • Steering bracket harness	1	1	1	1	1	1	1	1	1	1	
36	83.351.991		Gniazdo zapalniczki elektrycznej • Lighter socket	1	1	1	1	1	1	1	1	1	1	
37	54.22.23.17		Wkręt M6x12-5.8-B PN-85/M-82211 • Screw	1	1	1	1	1	1	1	1	1	1	
38	54.69.21.23		Zapinka D85 BN-73/3884-02 • Clip	6	6	6	6	6	6	6	6	6	6	
39	54.69.21.20		Zapinka D125 BN-73/3884-02 • Clip	2	2	2	2	2	2	2	2	2	2	
40	64.015327		Śruba • Bolt	2	2	2	2	2	2	2	2	2	2	
41	54.11.06.01		Żarówka 12V/2W BA9s PN-78/E-85101 • Bulb	-	-	-	-	-	-	-	-	-	1	L
42	64.012744		Kontrolka • Warning light	-	-	-	-	-	-	-	-	-	1	L
43	80.674.020		Wiązka kontrolki kierownicy • Warning light harness	-	-	-	-	-	-	-	-	-	1	L
44	86.350.903		Wyłącznik przyciskowy • Push-button switch	-	-	-	-	-	-	-	-	-	1	L
45	80.674.001		Zderzak • Bumper	-	-	-	-	-	-	-	-	-	1	L
46	80.674.010		Wspornik wyłącznika kompletny • Switch bracket assy	-	-	-	-	-	-	-	-	-	1	L
47	54.22.10.02		Wkręt dociskowy M4x10 PN-92/M-82273 • Screw	-	-	-	-	-	-	-	-	-	1	L

Nr poz. (No)	Oznaczenie (Nf)	Nr poz. podzespołu (V)	Nazwa (Name)	Liczba sztuk w ciągniku (Q)										Uwagi (R)
				932	934	1032	1034	1132	1134	1232	1234	1434	1634	

Uwaga:

„L" - tylko do ciągnika 1634(L)

Note:

„L"- 1634(L) tractor only

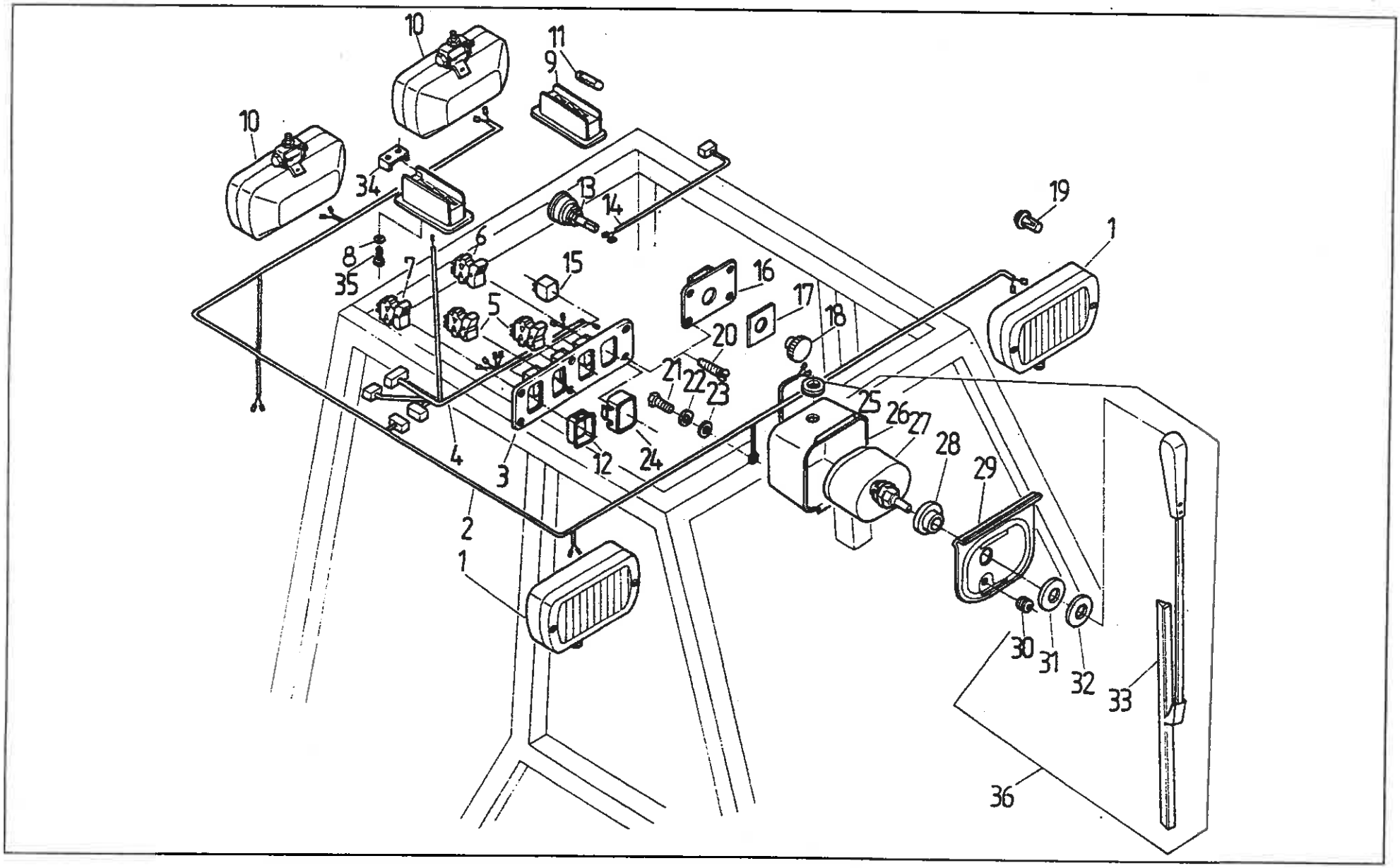
10
11
9
10
34
13
14
19
1
8
35
7
6
15
16
17
18
5
20
21
22
23
25
26
27
28
29
4
3
12
24
2
1
30
31
32
33
36

INSTALACJA ELEKTRYCZNA • ELECTRICAL INSTALLATION

Dach kabiny • Driver`s cab roof

Nr poz. (No)	Oznaczenie (Nf)	Nr poz. podzespołu (V)	Nazwa (Name)	Liczba sztuk w ciągniku (Q)										Uwagi (R)
				932	934	1032	1034	1132	1134	1232	1234	1434	1634	
1	80.642.906		Reflektor roboczy • Work lamp	2	2	2	2	2	2	2	2	2	2	
2	64.903309		Wiązka kabiny górna • Upper cab harness	1	1	1	1	1	1	1	1	1	1	
3	64.903059		Deska przełączników dachu • Roof switch board	1	1	1	1	1	1	1	1	1	1	
4	64.903308		Wiązka włączników dachu • Roof switch harness	1	1	1	1	1	1	1	1	1	1	
5	83.351.412		Włącznik świateł roboczych • Work lamp switch	2	2	2	2	2	2	2	2	2	2	
6	80.351.404		Włącznik ogrzewania tylnej szyby • Rear window heating switch	1	1	1	1	1	1	1	1	1	1	
7	83.351.413		Włącznik wycieraczki tylnej • Rear wiper switch	1	1	1	1	1	1	1	1	1	1	
8	54.36.15.01		Podkładka okrągła 5,3 PN-78/M-82005 • Washer	4	4	4	4	4	4	4	4	4	4	
9	83.351.406		Lampa oświetlenia wnętrza • Interior lamp	2	2	2	2	2	2	2	2	2	2	
10	64.015325		Reflektor przedni • Head light	2	2	2	2	2	2	2	2	2	2	
11	54.11.06.08		Żarówka rurkowa C5W 12V5W SV8,5 PN-78/E-85102 • Tubular bulb	4	4	4	4	4	4	4	4	4	4	
12	83.351.404		Oprawa przełącznika • Switch socket	4	4	4	4	4	4	4	4	4	4	
13	1699034M1		Przełącznik dmuchawy • Air blower switch	1	1	1	1	1	1	1	1	1	1	
14	64.903275		Wiązka dmuchawy • Air blower harness	1	1	1	1	1	1	1	1	1	1	
15	80.351.976		Przekaźnik małogabarytowy 12V 30A • Relay	2	2	2	2	2	2	2	2	2	2	
16	64.902837		Deska przełącznika dmuchawy kompletna • Blower switch plate assy	1	1	1	1	1	1	1	1	1	1	
17	83.351.411		Naklejka prędkości dmuchawy • Air blower decal	1	1	1	1	1	1	1	1	1	1	
18	83.351.408		Pokrętło • Knob	1	1	1	1	1	1	1	1	1	1	
19	54.11.06.24		Żarówka halogenowa H-3 12V/55W PK22S • Halogen bulb	4	4	4	4	4	4	4	4	4	4	
20	54.22.29.02		Wkręt samogwintujący AGb 3,9x13 Fe/Zn8c PN-79/M-83104 • Self-tapping screw	10	10	10	10	10	10	10	10	10	10	
21	54.21.06.38		Śruba M6x16-5,6-B Fe/Zn8c PN-85/M-82105 • Bolt	2	2	2	2	2	2	2	2	2	2	
22	54.61.12.07		Podkładka sprężysta Z6,1 Fe/Zn9c PN-77/M-82008 • Spring washer	2	2	2	2	2	2	2	2	2	2	
23	54.61.15.02		Podkładka okrągła 6,4 Fe/Zn9c PN-78/M-82005 • Washer	2	2	2	2	2	2	2	2	2	2	

Nr poz. (No)	Oznaczenie (Nf)	Nr poz. podzespołu (V)	Nazwa (Name)	Liczba sztuk w ciągniku (Q)										Uwagi (R)
				932	934	1032	1034	1132	1134	1232	1234	1434	1634	
24	83.351.401		Korek • Plug	1	1	1	1	1	1	1	1	1	1	
25	54.52.01.12	36	Przelotka 11x6 ZN-64/MPC/06-03134.1 • Grommet	1	1	1	1	1	1	1	1	1	1	
26	07.345.002	36	Puszka wycieraczki • Wiper case	1	1	1	1	1	1	1	1	1	1	
27	07.345.904	36	Silnik wycieraczki • Wiper motor	1	1	1	1	1	1	1	1	1	1	
28	07.345.004	36	Tulejka • Sleeve	1	1	1	1	1	1	1	1	1	1	
29	07.345.001	36	Płyta reakcyjna • Thrust plate	1	1	1	1	1	1	1	1	1	1	
30	54.52.01.06	36	Przelotka 5,5x2 ZN-64/MPC/06-03134.1 • Grommet	1	1	1	1	1	1	1	1	1	1	
31	07.345.006	36	Podkładka gumowa • Rubber washer	1	1	1	1	1	1	1	1	1	1	
32	07.345.005	36	Podkładka • Washer	1	1	1	1	1	1	1	1	1	1	
33	64.013531	36	Wycierak • Wiper arm	1	1	1	1	1	1	1	1	1	1	
34	83.351.407		Uchwyt lampy • Lamp holder	2	2	2	2	2	2	2	2	2	2	
35	54.22.07.05		Wkręt M8x12-5,8-A PN-85/M-82215 • Screw	4	4	4	4	4	4	4	4	4	4	
36	64.902423		Wycieraczka tylna kompletna • Rear window wiper assy	1	1	1	1	1	1	1	1	1	1	

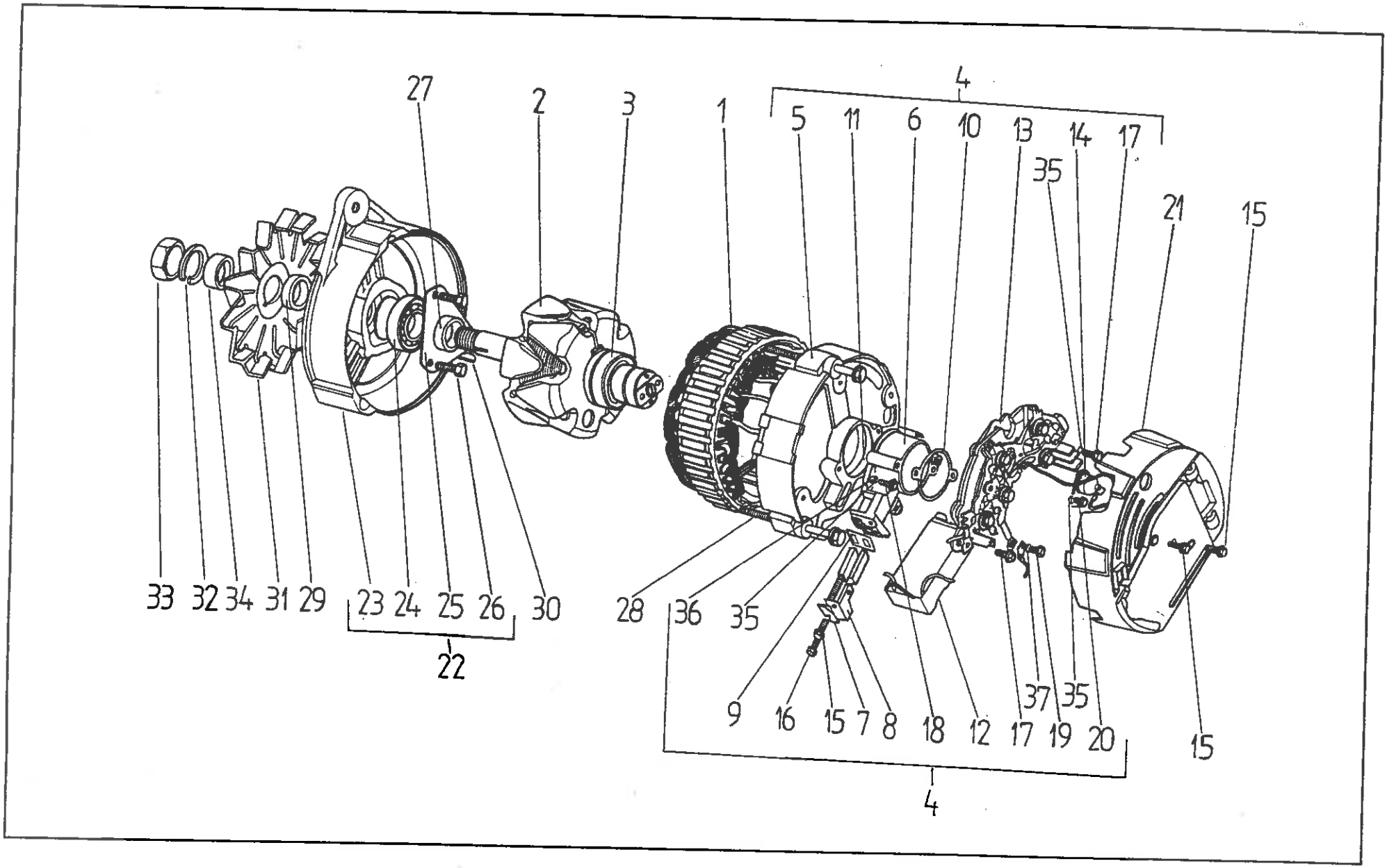
27
2
3
1
4
5
11
6
10
13
14
17
35
21
15
33
32
34
31
29
23
24
25
26
30
22
28
36
35
9
16
15
7
8
18
12
17
37
35
19
20
15
4

Alternator A133-55 • Alternator A133-55

Nr poz. (No)	Oznaczenie (Nf)	Nr poz. podzespołu (V)	Nazwa (Name)	Liczba sztuk w ciągniku (Q)										Uwagi (R)
				932	934	1032	1034	1132	1134	1232	1234	1434	1634	
1	351.100.0		Stojan kompletny • Stator assy	1	1	1	1	1	1	1	1	1	1	
2	351.300.0		Wirnik kompletny • Rotor assy	1	1	1	1	1	1	1	1	1	1	
3	341311.0		Łożysko 6202 2RS P536 • Bearing	1	1	1	1	1	1	1	1	1	1	
4	351 400.0		Tarcza tylna kompletna • Rear cover assy	1	1	1	1	1	1	1	1	1	1	
5	351 401.0	4	Tarcza tylna • Rear cover	1	1	1	1	1	1	1	1	1	1	
6	341 461.0	4	Szczotkotrzymacz • Brush holder	1	1	1	1	1	1	1	1	1	1	
7	341 462.0	4	Szczotka kompletna masowa • Earthed brush	1	1	1	1	1	1	1	1	1	1	
8	341 466.0	4	Szczotka kompletna odizolowana • Isolated brush	1	1	1	1	1	1	1	1	1	1	
9	341 471.0	4	Uszczelka • Seal	1	1	1	1	1	1	1	1	1	1	
10	341 479.0	4	Uszczelka szczotkotrzymacza • Brush holder seal	1	1	1	1	1	1	1	1	1	1	
11	341 478.0	4	Pierścień gumowy • Rubber ring	1	1	1	1	1	1	1	1	1	1	
12	683 000.0	4	Regulator 15TR3L • Voltage regulator	1	1	1	1	1	1	1	1	1	1	
13	351 600.5	4	Prostownik MP2 • Rectifier	1	1	1	1	1	1	1	1	1	1	
14	341 490.0	4	Dioda przepięciowa • Diode	1	1	1	1	1	1	1	1	1	1	
15	341 473.0	4	Wkręt Agb 4,8x13 Fe/Zn6 PN-79/M-83106 • Screw	3	3	3	3	3	3	3	3	3	3	
16	341 476.0	4	Wkręt Agb 4,8x16 Fe/Zn6 PN-79/M-83106 • Screw	1	1	1	1	1	1	1	1	1	1	
17	109 118.21	4	Śruba M4x12-5,8-A PN-74/M-82105 • Bolt	3	3	3	3	3	3	3	3	3	3	
18	109 120.21	4	Śruba M4x16-5,8-A PN-74/M-82105 • Bolt	2	2	2	2	2	2	2	2	2	2	
19	109 103.21	4	Śruba M3x8-5,8-A PN-74/M-82105 • Bolt	1	1	1	1	1	1	1	1	1	1	
20	109 118.21	4	Śruba M4x12-5,8-A PN-74/M-82105 • Bolt	1	1	1	1	1	1	1	1	1	1	
21	351 480.0		Osłona • Guard	1	1	1	1	1	1	1	1	1	1	
22	352 500.0		Tarcza przednia kompletna • Front cover assy	1	1	1	1	1	1	1	1	1	1	
23	352 501.0	22	Tarcza przednia • Front cover	1	1	1	1	1	1	1	1	1	1	

Nr poz. (No)	Oznaczenie (Nf)	Nr poz. podzespołu (V)	Nazwa (Name)	Liczba sztuk w ciągniku (Q)										Uwagi (R)
				932	934	1032	1034	1132	1134	1232	1234	1434	1634	
24	342 541.0	22	Łożysko 6302 2RS P536 • Bearing	1	1	1	1	1	1	1	1	1	1	
25	351 531.0	22	Nakładka stalowa płaska • Retaining plate	1	1	1	1	1	1	1	1	1	1	
26	108 112.21	22	Śruba M5x16-5,8-B PN-74/M-82105 • Bolt	3	3	3	3	3	3	3	3	3	3	
27	351 901.0		Tuleja dystansowa wewnętrzna • Spacer	1	1	1	1	1	1	1	1	1	1	
28	351 910.0		Śruba ściągająca • Through bolt	3	3	3	3	3	3	3	3	3	3	
29	351 913.0		Tuleja dystansowa • Spacer	1	1	1	1	1	1	1	1	1	1	
30	352 914.0		Wpust czółenkowy 3,2x5,7 • Woodruff key	1	1	1	1	1	1	1	1	1	1	
31	352 915.0		Wentylator • Fan	1	1	1	1	1	1	1	1	1	1	
32	106 011.23		Podkładka sprężysta Z 14,2 Fe/Fg PN-77/M-82008 • Spring washer	1	1	1	1	1	1	1	1	1	1	
33	114 905.21		Nakrętka M14x1,5-06-II Fe/Zn5c PN-74/M-82153 • Nut	1	1	1	1	1	1	1	1	1	1	
34	342 921.0		Tulejka redukcyjna • Sleeve	1	1	1	1	1	1	1	1	1	1	
35	106 004.20	4	Podkładka sprężysta Z 4,1 PN-77/M-82008 • Spring washer	6	6	6	6	6	6	6	6	6	6	
36	102 004.21	4	Podkładka 4,3 Fe/Zn5 PN-78/M-82006 • Washer	2	2	2	2	2	2	2	2	2	2	
37	106 002.20	4	Podkładka sprężysta Z 3,1 PN-77/M-82008 • Spring washer	1	1	1	1	1	1	1	1	1	1	

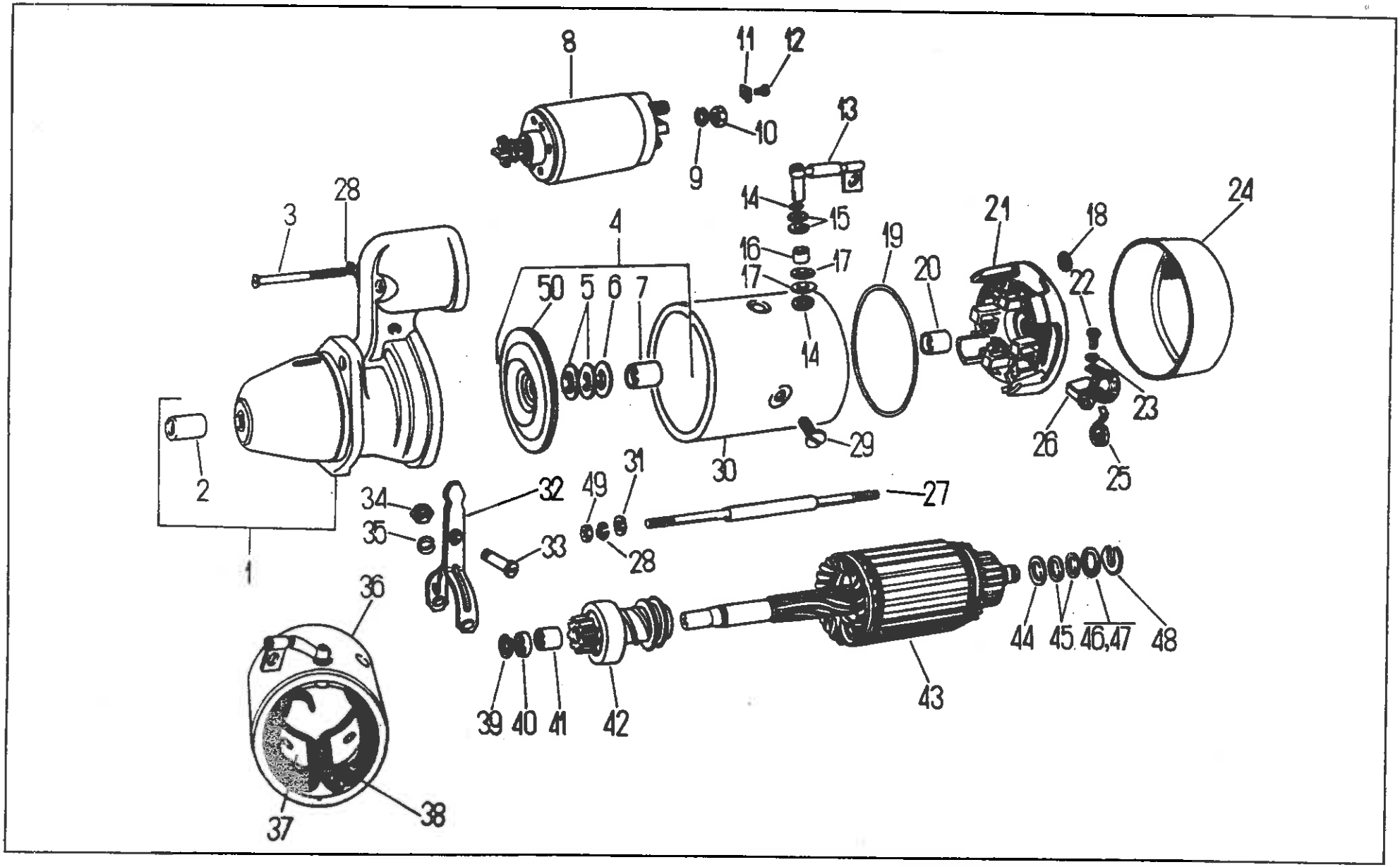
8
11
12
10
9
13
14
15
16
17
17
14
19
20
21
18
22
24
23
26
25
29
30
3
28
4
50
5
6
7
2
1
34
35
32
33
49
31
28
27
36
37
38
39
40
41
42
43
44
45
46,47
48

Rozrusznik R10u • Starter-motor

Nr poz. (No)	Oznaczenie (Nf)	Nr poz. podzespołu (V)	Nazwa (Name)	Liczba sztuk w ciągniku (Q)										Uwagi (R)
				932	934	1032	1034	1132	1134	1232	1234	1434	1634	
1	855.500.0		Głowica kompletna • Head assy	1	1	1	1	1	1	-	-	-	-	
2	851.502.0	1	Tulejka łożyskowa • Bush (bearing)	1	1	1	1	1	1	-	-	-	-	
3	117.644.23		Wkręt M6x55 PN-74/M-82215 • Screw	2	2	2	2	2	2	-	-	-	-	
4	851.720.0		Tarcza pośrednia kompletna • Intermediate disc	1	1	1	1	1	1	-	-	-	-	
5	851.734.0	4	Pierścień • Ring	2	2	2	2	2	2	-	-	-	-	
6	851.736.0	4	Podkładka • Washer	1	1	1	1	1	1	-	-	-	-	
7	851.726.0	4	Tulejka łożyskowa • Bush (bearing)	1	1	1	1	1	1	-	-	-	-	
8	961.001.0		Wyłącznik kompletny • Solenoid	1	1	1	1	1	1	-	-	-	-	
9	54.61.12.10		Podkładka sprężysta 10,2 PN-77/M-82008 • Spring washer	1	1	1	1	1	1	-	-	-	-	
10	961.857.0		Nakrętka M10 • Nut	1	1	1	1	1	1	-	-	-	-	
11	961.840.0		Nakładka • Cover plate	1	1	1	1	1	1	-	-	-	-	
12	118.150.21		Wkręt M4X6 PN-74/M-82231 • Screw	1	1	1	1	1	1	-	-	-	-	
13	851.135.0		Łącznik cewek • Terminal lead	1	1	1	1	1	1	-	-	-	-	
14	851.115.0		Podkładka sprężysta • Spring washer	2	2	2	2	2	2	-	-	-	-	
15	851.155.0		Podkładka izolacyjna • Insulating washer	4	4	4	4	4	4	-	-	-	-	
16	851.139.0		Tulejka izolacyjna • Insulating bush	1	1	1	1	1	1	-	-	-	-	
17	851.113.0		Podkładka izolacyjna • Insulating washer	2	2	2	2	2	2	-	-	-	-	
18	851.921.0		Uszczelka • Seal	2	2	2	2	2	2	-	-	-	-	
19	851.922.0		Uszczelka • Seal	1	1	1	1	1	1	-	-	-	-	
20	851.402.1		Tulejka łożyskowa • Bush (bearing)	1	1	1	1	1	1	-	-	-	-	
21	851.400.0		Tarcza tylna kompletna • Brush plate assy	1	1	1	1	1	1	-	-	-	-	
22	118.164.21		Wkręt M5x10 PN-74/M-82231 • Screw	4	4	4	4	4	4	-	-	-	-	
23	106.005.20		Podkładka sprężysta 5,1 PN-77/M-82008 • Spring washer	4	4	4	4	4	4	-	-	-	-	

Nr poz. (No)	Oznaczenie (Nf)	Nr poz. podzespołu (V)	Nazwa (Name)	Liczba sztuk w ciągniku (Q)										Uwagi (R)
				932	934	1032	1034	1132	1134	1232	1234	1434	1634	
24	851.913.0		Pokrywa • Cover	1	1	1	1	1	1	-	-	-	-	
25	851.405.0		Sprężyna spiralna • Spring	4	4	4	4	4	4	-	-	-	-	
26	851.404.0		Szczotka kompletna • Brush **assy**	4	4	4	4	4	4	-	-	-	-	
27	851.910.1		Śruba ściągająca • Through bolt	2	2	2	2	2	2	-	-	-	-	
28	106.006.20		Podkładka sprężysta 6,1 • Spring washer	4	4	4	4	4	4	-	-	-	-	
29	908.125.0		Wkręt z łbem stożkowym • Taper head screw	4	4	4	4	4	4	-	-	-	-	
30	851.101.0		Tuleja korpusu • Housing tube	1	1	1	1	1	1	-	-	-	-	
31	851.923.0		Podkładka • Washer	2	2	2	2	2	2	-	-	-	-	
32	851.718.0		Dźwignia kompletna • Lever **assy**	1	1	1	1	1	1	-	-	-	-	
33	851.719.0		Śruba z łbem walcowym M8 • Cylindrical head screw	1	1	1	1	1	1	-	-	-	-	
34	114.902.21		Nakrętka sześciokątna M8 • Nut	1	1	1	1	1	1	-	-	-	-	
35	106.008.20		Podkładka sprężysta 8,2 • Spring washer	1	1	1	1	1	1	-	-	-	-	
36	851.100.0		Korpus kompletny • Housing **assy**	1	1	1	1	1	1	-	-	-	-	
37	851.105.0		Nabiegunnik • Pole shoe	4	4	4	4	4	4	-	-	-	-	
38	851.120.0		Uzbrojenie wzbudzenia kompletne • Field coils	1	1	1	1	1	1	-	-	-	-	
39	851.355.0		Pierścień sprężynujący • Circlip	1	1	1	1	1	1	-	-	-	-	
40	851.354.0		Pierścień oporowy zębnika • Pinion thrust ring	1	1	1	1	1	1	-	-	-	-	
41	851.704.0		Tulejka łożyskowa • Bush (bearing)	2	2	2	2	2	2	-	-	-	-	
42	852.700.0		Zespół sprzęgający kompletny • Drive assy	1	1	1	1	1	1	-	-	-	-	
43	851.300.0		Wirnik kompletny • Armature **assy**	1	1	1	1	1	1	-	-	-	-	
44	851.340.0		Podkładka • Washer	1	1	1	1	1	1	-	-	-	-	
45	851.916.0		Podkładka • Washer	4	4	4	4	4	4	-	-	-	-	
46	821.427.0		Podkładka • Washer	2	2	2	2	2	2	-	-	-	-	
47	851.918.0		Podkładka • Washer	1	1	1	1	1	1	-	-	-	-	

Nr poz. (No)	Oznaczenie (Nf)	Nr poz. podzespołu (V)	Nazwa (Name)	Liczba sztuk w ciągniku (Q)										Uwagi (R)
				932	934	1032	1034	1132	1134	1232	1234	1434	1634	
48	851.919.0		Podkładka • Washer	1	1	1	1	1	1	-	-	-	-	
49	111.601.21		Nakrętka sześciokątna M6 • Nut	2	2	2	2	2	2	-	-	-	-	
50	851.722.0	4	Tarcza pośrednia • Intermediate disc	1	1	1	1	1	1	-	-	-	-	

T - 117

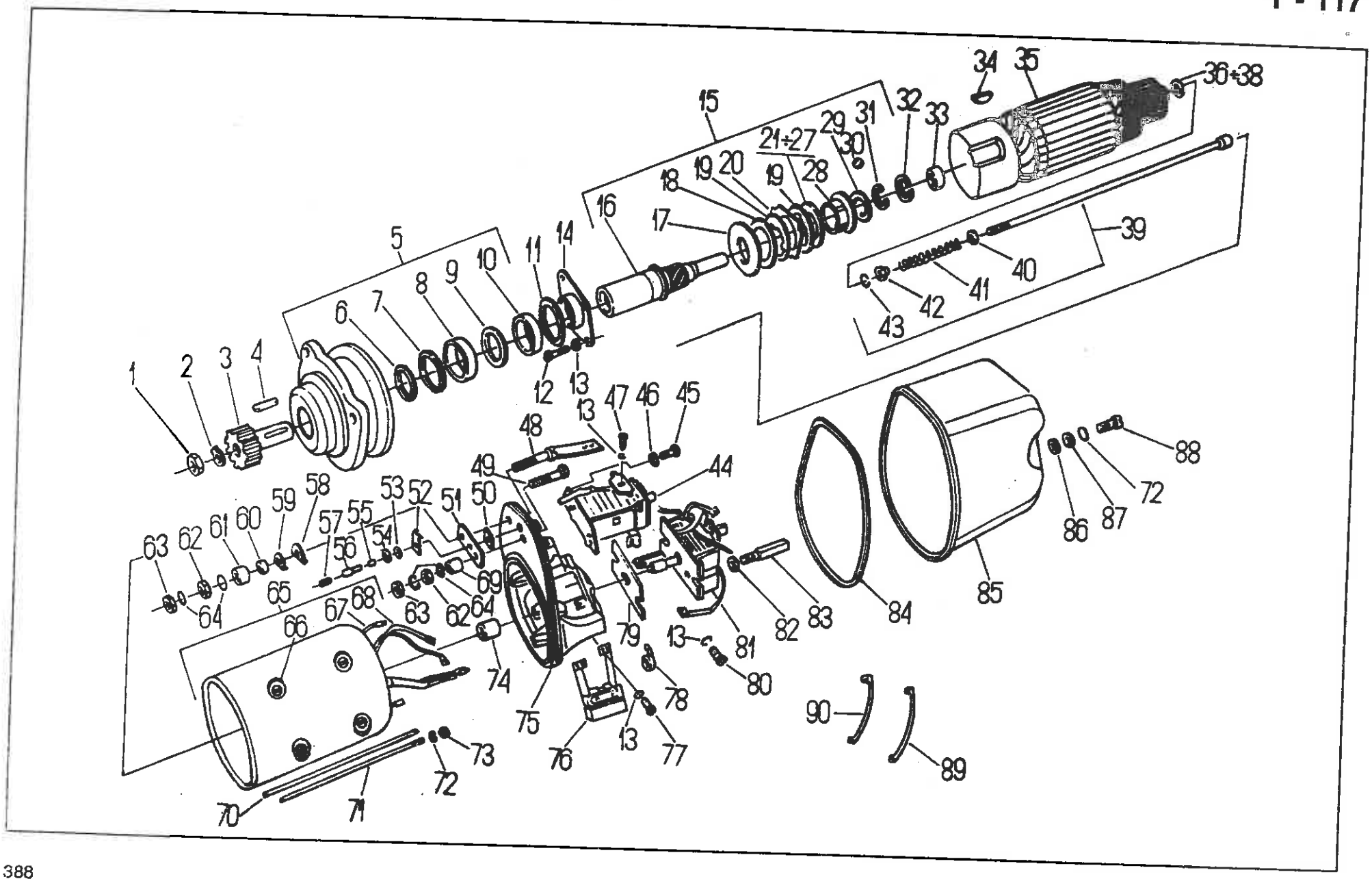
1
2
3
4
5
6
7
8
9
10
11
12
13
14
15
16
17
18
19
20
21÷27
28
29
30
31
32
33
34
35
36÷38
39
40
41
42
43
44
45
46
47
48
49
50
51
52
53
54
55
56
57
58
59
60
61
62
63
64
65
66
67
68
69
70
71
72
73
74
75
76
77
78
79
80
81
82
83
84
85
86
87
88
89
90

Rozrusznik R 20e • Starter-motor

(No)	Oznaczenie (Nf)	Nr poz. podzespołu (V)	Nazwa (Name)	Liczba sztuk w ciągniku (Q)										Uwagi (R)
				932	934	1032	1034	1132	1134	1232	1234	1434	1634	
1	871.762.0		Nakrętka M10x1 • Nut	-	-	-	-	-	-	1	1	1	1	
2	871.760.0		Podkładka zabezpieczająca • Lock washer	-	-	-	-	-	-	1	1	1	1	
3	875.703.0		Zębnik • Pinion	-	-	-	-	-	-	1	1	1	1	
4	871.724.0		Wpust • Key	-	-	-	-	-	-	1	1	1	1	
5	875.500.0		Tarcza przednia kompletna • Front disc assy	-	-	-	-	-	-	1	1	1	1	
6	871.514.0	5	Sprężyna • Spring	-	-	-	-	-	-	1	1	1	1	
7	871.512.0	5	Uszczelka gumowa promieniowa • Rubber seal	-	-	-	-	-	-	1	1	1	1	
8	871.510.0	5	Pierścień zewnętrzny z wieńcem wałeczków • Outer ring with needle rollers	-	-	-	-	-	-	1	1	1	1	
9	871.513.0	5	Podkładka filcowa • Felt washer	-	-	-	-	-	-	1	1	1	1	
10	871.502.0	5	Tuleja łożyskowa • Bush	-	-	-	-	-	-	1	1	1	1	
11	871.726.0		Podkładka • Washer	-	-	-	-	-	-	1	1	1	1	
12	108.712.21		Śruba M5x16-10,9 • Bolt	-	-	-	-	-	-	4	4	4	4	
13	106.005.21		Podkładka sprężysta 5,1 • Spring washer	-	-	-	-	-	-	12	12	12	12	
14	871.518.6		Pokrywa nośna • Cover	-	-	-	-	-	-	1	1	1	1	
15	871.700.0		Sprzęgło kompletne • Coupling assy	-	-	-	-	-	-	1	1	1	1	
16	871.701.0	15	Wałek sprzęgłowy • Coupling shaft	-	-	-	-	-	-	1	1	1	1	
17	871.711.0	15	Sprężyna talerzowa • Disc spring	-	-	-	-	-	-	3	3	3	3	
18	871.712.1	15	Pierścień dociskowy • Thrust ring	-	-	-	-	-	-	1	1	1	1	
19	871.718.1	15	Płyta sprzęgłowa wewnętrzna • Inner coupling plate	-	-	-	-	-	-	6	6	6	6	
20	871.717.1	15	Płyta sprzęgłowa zewnętrzna • Outer coupling plate	-	-	-	-	-	-	5	5	5	5	
21	871.713.1	15	Podkładka dystansowa 0,35 • Shim	-	-	-	-	-	-	x	x	x	x	
22	871.714.1	15	Podkładka dystansowa 0,4 • Shim	-	-	-	-	-	-	x	x	x	x	
23	871.715.1	15	Podkładka dystansowa 0,45 • Shim	-	-	-	-	-	-	x	x	x	x	

(No)	Oznaczenie (Nr)	Nr poz. podzespołu (V)	Nazwa (Name)	Liczba sztuk w ciągniku (Q)										Uwagi (R)
				932	934	1032	1034	1132	1134	1232	1234	1434	1634	
24	871.716.1	15	Podkładka dystansowa 0,5 • Shim	-	-	-	-	-	-	x	x	x	x	
25	871.737.0	15	Podkładka dystansowa 0,55 • Shim	-	-	-	-	-	-	x	x	x	x	
26	871.738.0	15	Podkładka dystansowa 0,6 • Shim	-	-	-	-	-	-	x	x	x	x	
27	871.739.0	15	Podkładka dystansowa 0,65 • Shim	-	-	-	-	-	-	x	x	x	x	
28	871.706.1	15	Tuleja sprzęgłowa • Coupling sleeve	-	-	-	-	-	-	1	1	1	1	
29	871.722.0	15	Pierścień zabezpieczający • Circlip	-	-	-	-	-	-	1	1	1	1	
30	144.022.20	15	Kulka 3 • Ball	-	-	-	-	-	-	11	11	11	11	
31	871.723.0	15	Pierścień osadczy sprężynujący • Circlip	-	-	-	-	-	-	1	1	1	1	
32	871.757.0		Pierścień sprężynujący • Circlip	-	-	-	-	-	-	1	1	1	1	
33	871.370.0		Łożysko igiełkowe • Needle roller bearing	-	-	-	-	-	-	1	1	1	1	
34	124.011.20		Wpust czułenkowy • Woodruff key	-	-	-	-	-	-	1	1	1	1	
35	871.300.0		Wirnik kompletny z obudową sprzęgła • Armature assy with coupling housing	-	-	-	-	-	-	1	1	1	1	
36	871.727.0		Podkładka regulacyjna • Shim	-	-	-	-	-	-	1-5	1-5	1-5	1-5	
37	871.728.0		Podkładka regulacyjna • Shim	-	-	-	-	-	-	1-5	1-5	1-5	1-5	
38	871.729.0		Podkładka regulacyjna • Shim	-	-	-	-	-	-	1-5	1-5	1-5	1-5	
39	871.750.0		Popychacz kompletny • Push-rod assy	-	-	-	-	-	-	1	1	1	1	
40	871.755.0	39	Pierścień zewnętrzny • Ring, outer	-	-	-	-	-	-	1	1	1	1	
41	871.754.0	39	Sprężyna śrubowa • Coil spring	-	-	-	-	-	-	1	1	1	1	
42	871.753.0	39	Pierścień oporowy • Thrust ring	-	-	-	-	-	-	1	1	1	1	
43	871.752.0	39	Pierścień sprężysty • Circlip	-	-	-	-	-	-	1	1	1	1	
44	983.001.0		Przekaźnik • Relay	-	-	-	-	-	-	1	1	1	1	
45	147.002.21		Śruba sześciokątna M8x14 • Bolt	-	-	-	-	-	-	2	2	2	2	
46	106.008.21		Podkładka sprężysta 8,2 • Spring washer	-	-	-	-	-	-	2	2	2	2	
47	118.163.21		Wkręt M5x8 • Screw	-	-	-	-	-	-	2	2	2	2	

(No)	Oznaczenie (Nr)	Nr poz. podzespołu (V)	Nazwa (Name)	Liczba sztuk w ciągniku (Q)										Uwagi (R)
				932	934	1032	1034	1132	1134	1232	1234	1434	1634	
48	871.440.0		Zacisk 30 kompletny • Terminal assy („30")	-	-	-	-	-	-	1	1	1	1	
49	108.159.21		Śruba M10x50 • Bolt	-	-	-	-	-	-	1	1	1	1	
50	871.494.0		Płytka izolacyjna • Insulating plate	-	-	-	-	-	-	1	1	1	1	
51	872.493.0		Podkładka izolacyjna • Insulating washer	-	-	-	-	-	-	1	1	1	1	
52	871.459.0		Końcówka • Terminal	-	-	-	-	-	-	1	1	1	1	
53	871.458.0		Podkładka • Washer	-	-	-	-	-	-	1	1	1	1	
54	871.457.0		Podkładka izolacyjna • Insulating washer	-	-	-	-	-	-	1	1	1	1	
55	871.455.0		Tulejka izolacyjna • insulating bush	-	-	-	-	-	-	1-2	1-2	1-2	1-2	
56	871.417.0		Zacisk sterujący • Control terminal	-	-	-	-	-	-	1	1	1	1	
57	148.009.21		Wkręt do zacisku sterującego • Control terminal screw	-	-	-	-	-	-	1	1	1	1	
58	871.485.0		Podkładka izolacyjna • Insulating washer	-	-	-	-	-	-	1	1	1	1	
59	871.484.0		Podkładka • Washer	-	-	-	-	-	-	1	1	1	1	
60	871.486.0		Tulejka izolacyjna • Insulating bush	-	-	-	-	-	-	1	1	1	1	
61	871.487.0		Tulejka kompletna • Sleeve assy	-	-	-	-	-	-	1	1	1	1	
62	114.903.21		Nakrętka M10-06 • Nut	-	-	-	-	-	-	1	1	1	1	
63	111.903.21		Nakrętka M10 • Nut	-	-	-	-	-	-	2	2	2	2	
64	106.009.21		Podkładka sprężysta 10,2 • Spring washer	-	-	-	-	-	-	2	2	2	2	
65	871.100.0		Korpus kompletny • Housing assy	-	-	-	-	-	-	4	4	4	4	
66	871.125.0		Wkręt z łbem stożkowym • Taper head screw	-	-	-	-	-	-	1	1	1	1	
67	871.120.0		Uzwojenie wzbudzenia kompletne • Field coils assy	-	-	-	-	-	-	8	8	8	8	
68	871.105.0		Nabiegunnik • Pole shoe	-	-	-	-	-	-	1	1	1	1	
69	871.491.0		Tulejka kompletna • Sleeve assy	-	-	-	-	-	-	4	4	4	4	
70	871.733.0		Śruba ściągająca • Through bolt	-	-	-	-	-	-	1	1	1	1	
71	871.730.0		Śruba ściągająca kompletna • Through bolt assy	-	-	-	-	-	-	1	1	1	1	
				-	-	-	-	-	-	3	3	3	3	

(No)	Oznaczenie (NI)	Nr poz. podzespołu (V)	Nazwa (Name)	Liczba sztuk w ciągniku (Q)										Uwagi (R)
				932	934	1032	1034	1132	1134	1232	1234	1434	1634	
72	106.006.21		Podkładka sprężysta 6,1 • Spring washer	-	-	-	-	-	-	6	6	6	6	
73	111.601.21		Nakrętka M6 • Nut	-	-	-	-	-	-	4	4	4	4	
74	871.402.0		Tuleja łożyskowa • Bearing sleeve	-	-	-	-	-	-	1	1	1	1	
75	872.400.0		Tarcza tylna kompletna • Rear plate assy	-	-	-	-	-	-	1	1	1	1	
76	871.404.0		Szczotka kompletna • Brush assy	-	-	-	-	-	-	4	4	4	4	
77	118.165.21		Wkręt M5x12 • Screw	-	-	-	-	-	-	4	4	4	4	
78	871.405.0		Sprężyna szczotkowa • Brush spring	-	-	-	-	-	-	4	4	4	4	
79	871.773.0		Podkładka regulacyjna • Shim	-	-	-	-	-	-	1	1	1	1	
80	118.164.21		Wkręt M5x10 • Screw	-	-	-	-	-	-	2	2	2	2	
81	971.001.0		Wyłącznik • Switch	-	-	-	-	-	-	1	1	1	1	
82	871.771.0		Podkładka • Washer	-	-	-	-	-	-	2	2	2	2	
83	871.770.0		Sworzeń gwintowany • Threaded pin	-	-	-	-	-	-	2	2	2	2	
84	871.922.0		Uszczelka gumowa • Rubber seal	-	-	-	-	-	-	1	1	1	1	
85	871.912.0		Pokrywa kompletna • Cover assy	-	-	-	-	-	-	1	1	1	1	
86	871.921.0		Podkładka uszczelniająca • Sealing washer	-	-	-	-	-	-	2	2	2	2	
87	871.923.0		Podkładka miseczkowa • Cup-washer	-	-	-	-	-	-	2	2	2	2	
88	118.180.21		Wkręt M6x16 • Screw	-	-	-	-	-	-	2	2	2	2	
89	871.778.0		Przewód elektryczny kompletny • Cable assy	-	-	-	-	-	-	1	1	1	1	
90	871.780.0		Przewód elektryczny kompletny • Cable assy	-	-	-	-	-	-	1	1	1	1	

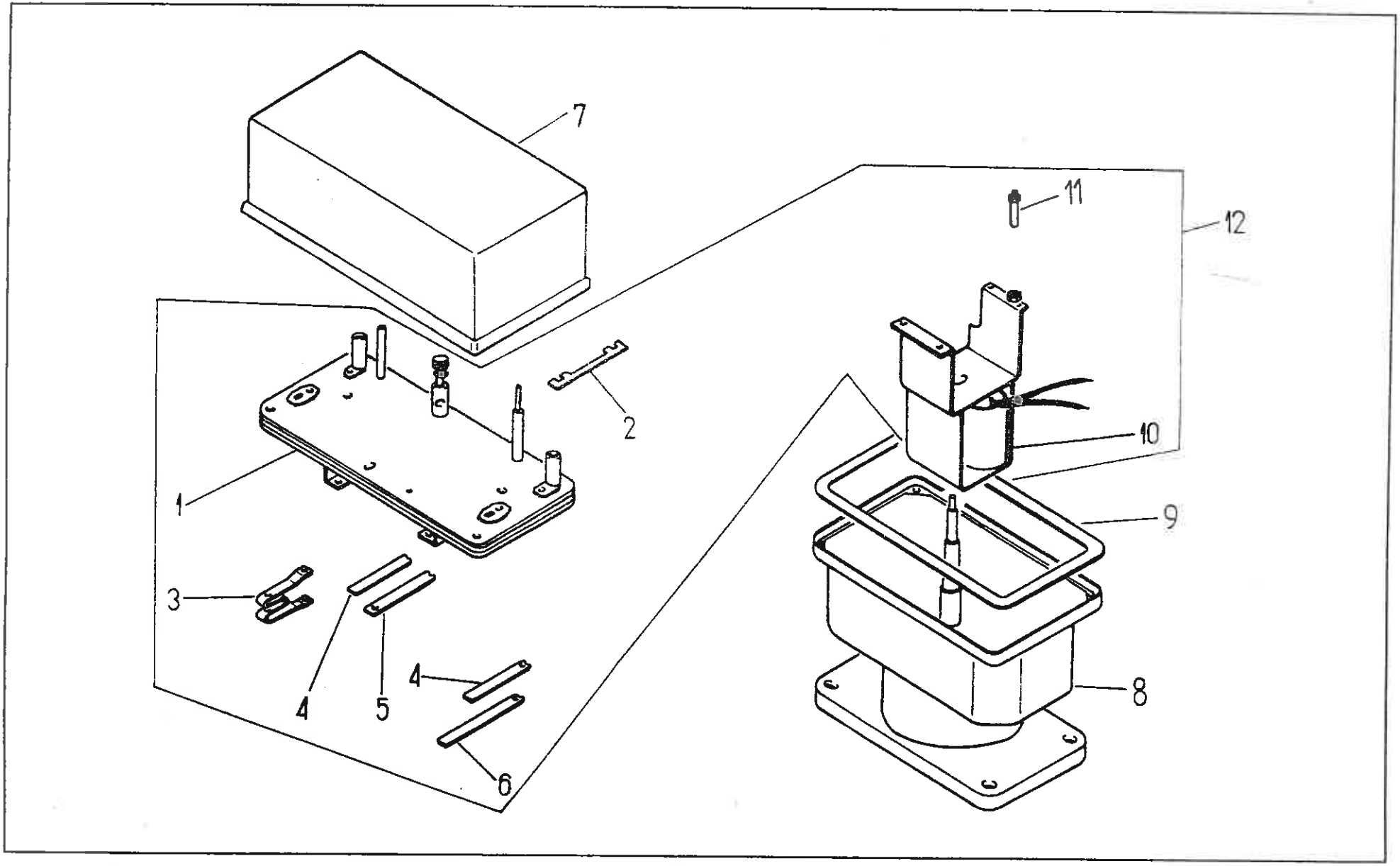
7
11
12
2
10
1
9
3
4
5
4
8
6

INSTALACJA ELEKTRYCZNA • ELECTRICAL INSTALLATION

Przełącznik 12/24 V • Change-over switch

Nr poz. (No)	Oznaczenie (Nf)	Nr poz. podzespołu (V)	Nazwa (Name)	Liczba sztuk w ciągniku (Q)										Uwagi (R)
				932	934	1032	1034	1132	1134	1232	1234	1434	1634	
1	0601.1610	12	Płytka podstawowa • Base	1	1	1	1	1	1	1	1	1	1	
2	0601.1618	12	Bezpiecznik płytkowy 50 A • Plate fuse 50 A	2	2	2	2	2	2	2	2	2	2	
3	0601.1402	12	Opornik • Resistor	1	1	1	1	1	1	1	1	1	1	
4	0601.1611	12	Sprężyna podtrzymująca • Spring plate	2	2	2	2	2	2	2	2	2	2	
5	0601.1520	12	Styk sprężysty • Spring contactor	1	1	1	1	1	1	1	1	1	1	
6	0601.1530	12	Styk sprężysty • Spring contactor	1	1	1	1	1	1	1	1	1	1	
7	0601.1403		Pokrywa skrzynki wyłącznika • Housing cover	1	1	1	1	1	1	1	1	1	1	
8	0601.1401		Korpus • Housing	1	1	1	1	1	1	1	1	1	1	
9	0601.1409		Uszczelka • Seal	1	1	1	1	1	1	1	1	1	1	
10	0601.1590	12	Wyłącznik magnetyczny • Magnet switch	1	1	1	1	1	1	1	1	1	1	
11	0601.1597	12	Śruba M6 • Bolt	1	1	1	1	1	1	1	1	1	1	
12	0601.0197		Wkład kompletny • Interior assy	2	2	2	2	2	2	2	2	2	2	
				1	1	1	1	1	1	1	1	1	1	

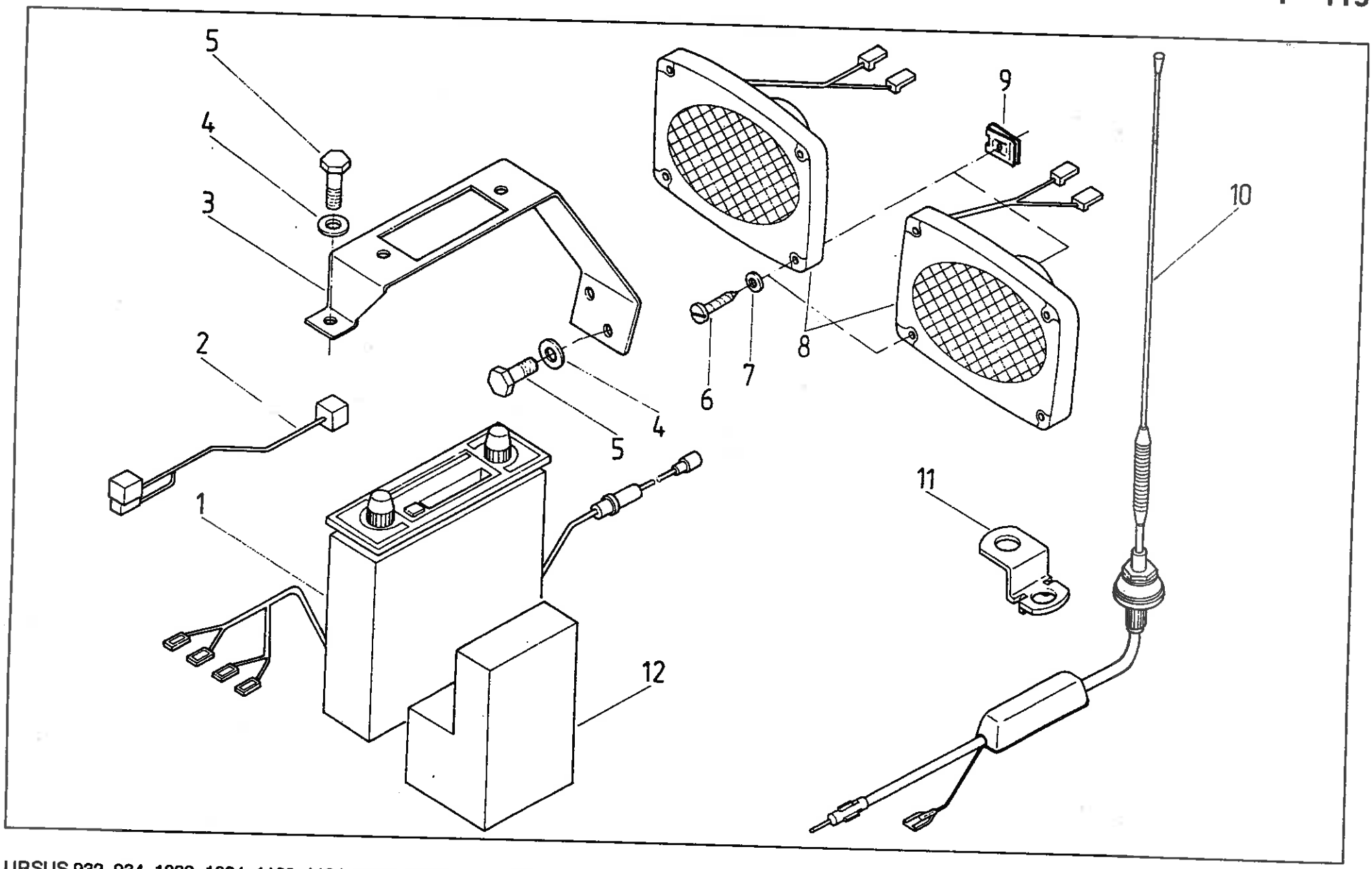
5
4
3
2
1
12
4
5
6
7
8
9
10
11

RADIO (na żądanie) • RADIO SET (on request)

Nr poz. (No)	Oznaczenie (Nr)	Nr poz. podzespołu (V)	Nazwa (Name)	Liczba sztuk w ciągniku (Q)										Uwagi (R)
				932	934	1032	1034	1132	1134	1232	1234	1434	1634	
1	64.902824		Radioodtwarzacz stereo „Wiraż 7" • Stereo radio set	1	1	1	1	1	1	1	1	1	1	
2	64.014589		Wiązka zasilania radia i anteny aktywnej • Radio and antenna wiring assy	1	1	1	1	1	1	1	1	1	1	
3	64.014590		Wspornik radia • Radio set bracket	1	1	1	1	1	1	1	1	1	1	
4	54.61.23.03		Podkładka 6,5 Fe/Zn9c PN-59/M-82030 • Washer	3	3	3	3	3	3	3	3	3	3	
5	54.21.05.49		Śruba M6x14-5,6-B Fe/Zn8 PN-85/M-82105 • Bolt	3	3	3	3	3	3	3	3	3	3	
6	54.22.30.08		Wkręt AGb 4,2x22 Fe/Zn5 PN-79/M-83106 • Screw	8	8	8	8	8	8	8	8	8	8	
7	54.61.02.16		Podkładka C4,3 Fe/Zn9c PN-78/M-82007 • Washer	8	8	8	8	8	8	8	8	8	8	
8	07.345.908		Zestaw głośnikowy • Speaker installation kit	2	2	2	2	2	2	2	2	2	2	
9	07.351.002		Wkładka • Clip	8	8	8	8	8	8	8	8	8	8	
10	07.345.903		Antena aktywna • Driven antenna	1	1	1	1	1	1	1	1	1	1	
11	64.014591		Wspornik anteny • Antenna support	1	1	1	1	1	1	1	1	1	1	
12	64.014592		Wkładka elastyczna • Absorbing pad	1	1	1	1	1	1	1	1	1	1	

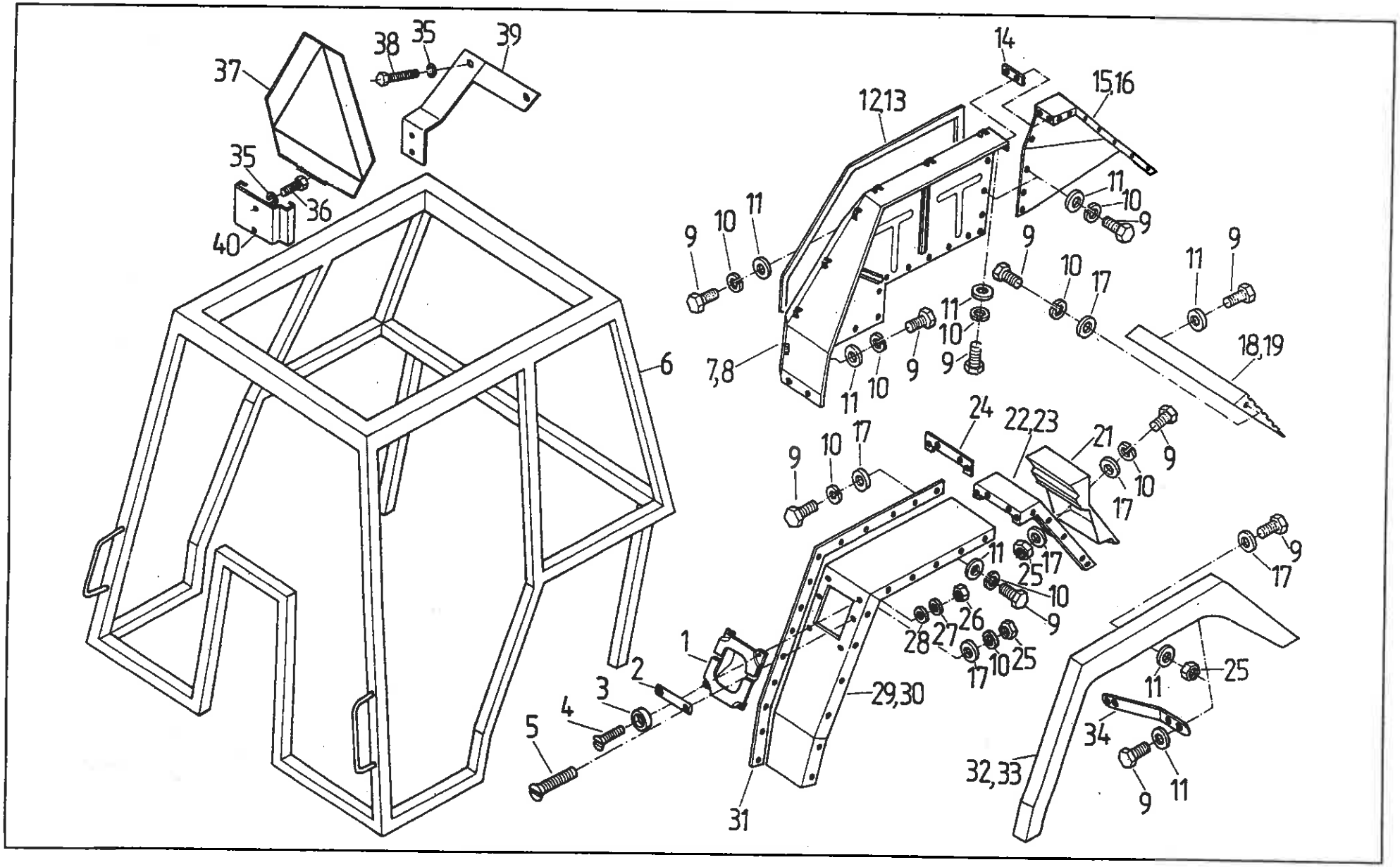
37
38
35
39
35
36
40
14
12,13
15,16
9
10
11
7,8
6
18,19
24
22,23
21
17
25
26
27
28
1
2
3
4
5
29,30
31
32,33
34

Nr poz. (No)	Oznaczenie (Nf)	Nr poz. podzespołu (V)	Nazwa (Name)	Liczba sztuk w ciągniku (Q)										Uwagi (R)
				932	934	1032	1034	1132	1134	1232	1234	1434	1634	
1	64.012731		Obudowa rączki • Handle housing	2	2	2	2	2	2	2	2	2	2	
2	64.012729		Rączka • Handle	2	2	2	2	2	2	2	2	2	2	
3	64.012732		Podkładka dystansowa • Spacing washer	8	8	8	8	8	8	8	8	8	8	
4	54.22.19.30		Wkręt M6x16-5,8-B Fe/Zn8c PN-85/M-82207 • Screw	8	8	8	8	8	8	8	8	8	8	
5	54.22.19.45		Wkręt M8x30-5,8-B Fe/Zn8c PN-85/M-82207 • Screw	4	4	4	4	4	4	4	4	4	4	
6	63.360000		Szkielet kabiny • Cab frame	1	1	1	1	1	1	1	1	1	1	
7	64.902116		Błotnik wewnętrzny lewy kompletny • LH apron assy	1	1	1	1	1	1	1	1	1	1	
8	64.902109		Błotnik wewnętrzny prawy kompletny • RH apron assy	1	1	1	1	1	1	1	1	1	1	
9	54.21.06.15		Śruba M8x25-5,6-B Fe/Zn8c PN-85/M-82105 • Bolt	15	15	15	15	15	15	15	15	15	15	
10	54.61.12.09		Podkładka sprężysta Z 8,2 Fe/Zn9c PN-77/M-82008 • Spring washer	11	11	11	11	11	11	11	11	11	11	
11	54.61.23.04		Podkładka okrągła 8,5 Fe/Zn9c PN-59/M-82030 • Washer	11	11	11	11	11	11	11	11	11	11	
12	64.012758		Uszczelka wewnętrzna lewa • LH inner seal	1	1	1	1	1	1	1	1	1	1	
13	64.012759		Uszczelka wewnętrzna prawa • RH inner seal	1	1	1	1	1	1	1	1	1	1	
14	64.016843		Uszczelka błotnika prawa • Rh apron seal	1	1	1	1	1	1	1	1	1	1	
14	64.016844		Uszczelka błotnika lewa • LH apron seal	1	1	1	1	1	1	1	1	1	1	
15	64.902103		Błotnik lewy - wewnętrzna część tylna • LH apron rear part	1	1	1	1	1	1	1	1	1	1	
16	64.902106		Błotnik prawy - wewnętrzna część tylna • RH apron rear part	1	1	1	1	1	1	1	1	1	1	
17	54.61.15.17		Podkładka okrągła 8,4 Fe/Zn9c PN-78/M-82005 • Washer	70	70	70	70	70	70	70	70	70	70	
18	64.012728		Osłona lewa • LH mudflap	1	1	1	1	1	1	1	-	-	-	
18	64.013044		Osłona szeroka lewa • LH wide mudflap	-	-	-	-	-	-	-	1	1	1	
18	64.013044		Osłona szeroka lewa • LH wide mudflap	1	1	1	1	1	1	1	-	-	-	z
19	64.012727		Osłona prawa • RH mudflap	1	1	1	1	1	1	1	-	-	-	
19	64.013043		Osłona szeroka prawa • RH wide mudflap	-	-	-	-	-	-	-	1	1	1	
19	64.013043		Osłona szeroka prawa • RH wide mudflap	1	1	1	1	1	1	1	-	-	-	z

Nr poz. (No)	Oznaczenie (Nf)	Nr poz. podzespołu (V)	Nazwa (Name)	Liczba sztuk w ciągniku (Q)										Uwagi (R)
				932	934	1032	1034	1132	1134	1232	1234	1434	1634	
21	64.014551		Obudowa świateł tylnych • Tail light casing	2	2	2	2	2	2	2	2	2	2	
22	64.902097		Błotnik lewy - zewnętrzna część tylna • LH fender rear part	1	1	1	1	1	1	1	1	1	1	
23	64.902098		Błotnik prawy - zewnętrzna część tylna • RH fender rear part	1	1	1	1	1	1	1	1	1	1	
24	64.012761		Uszczelka błotnika • Fender seal	2	2	2	2	2	2	2	2	2	2	
25	54.23.13.10		Nakrętka M8-5-B Fe/Zn8c PN-75/M-82144 • Nut	50	50	50	50	50	50	50	50	50	50	
26	54.23.13.08		Nakrętka M6-5-B Fe/Zn8c PN-75/M-82144 • Nut	8	8	8	8	8	8	8	8	8	8	
27	54.61.12.07		Podkładka sprężysta Z6,1 Fe/Zn9c PN-77/M-82008 • Spring washer	8	8	8	8	8	8	8	8	8	8	
28	54.61.15.02		Podkładka okrągła 6,4 Fe/Zn9c PN-78/M-82005 • Washer	8	8	8	8	8	8	8	8	8	8	
29	64.902095		Błotnik zewnętrzny lewy • LH fender	1	1	1	1	1	1	1	1	1	1	
30	64.902096		Błotnik zewnętrzny prawy • RH fender	1	1	1	1	1	1	1	1	1	1	
31	64.016841		Uszczelka zewnętrzna prawa • RH outer seal	1	1	1	1	1	1	1	1	1	1	
31	64.016842		Uszczelka zewnętrzna lewa • LH outer seal	1	1	1	1	1	1	1	1	1	1	
32	64.012726		Osłona błotnika lewa • LH fender shield	1	1	1	1	1	1	1	-	-	-	
32	64.902181		Osłona szeroka lewa • LH fender wide shield	-	-	-	-	-	-	-	1	1	1	
32	64.902181		Osłona szeroka lewa • LH fender wide shield	1	1	1	1	1	1	1	-	-	-	z
33	64.012725		Osłona błotnika prawa • RH fender shield	1	1	1	1	1	1	1	-	-	-	
33	64.902180		Osłona szeroka prawa • RH fender wide shield	-	-	-	-	-	-	-	1	1	1	
33	64.902180		Osłona szeroka prawa • RH fender wide shield	1	1	1	1	1	1	1	-	-	-	z
34	64.012733		Wspornik odblasku • Cat`s eye bracket	2	2	2	2	2	2	2	2	2	2	
35	54.61.12.09		Podkładka sprężysta Z8,2 PN-77/M-82008 • Spring washer	4	4	4	4	4	4	4	4	4	4	
36	54.21.06.22		Śruba M8x16-5,6-B PN-85/M-82105 • Bolt	2	2	2	2	2	2	2	2	2	2	
37	7012315M91		Tablica wyróżniająca • SMV-sign	1	1	1	1	1	1	1	1	1	1	
38	54.21.05.65		Śruba M8x30-5,6-B PN-85/M-82105 • Bolt	2	2	2	2	2	2	2	2	2	2	
39	64.910050		Wspornik kompletny • Bracket assy	1	1	1	1	1	1	1	1	1	1	

Nr poz. (No)	Oznaczenie (Nf)	Nr poz. podzespołu (V)	Nazwa (Name)	Liczba sztuk w ciągniku (Q)										Uwagi (R)
				932	934	1032	1034	1132	1134	1232	1234	1434	1634	
40	1692080M1		Gniazdo tablicy • SMV sign seat	1	1	1	1	1	1	1	1	1	1	

Uwaga:

Poz. 20 - nie wykorzystana

Note:

Item 20 - vacant

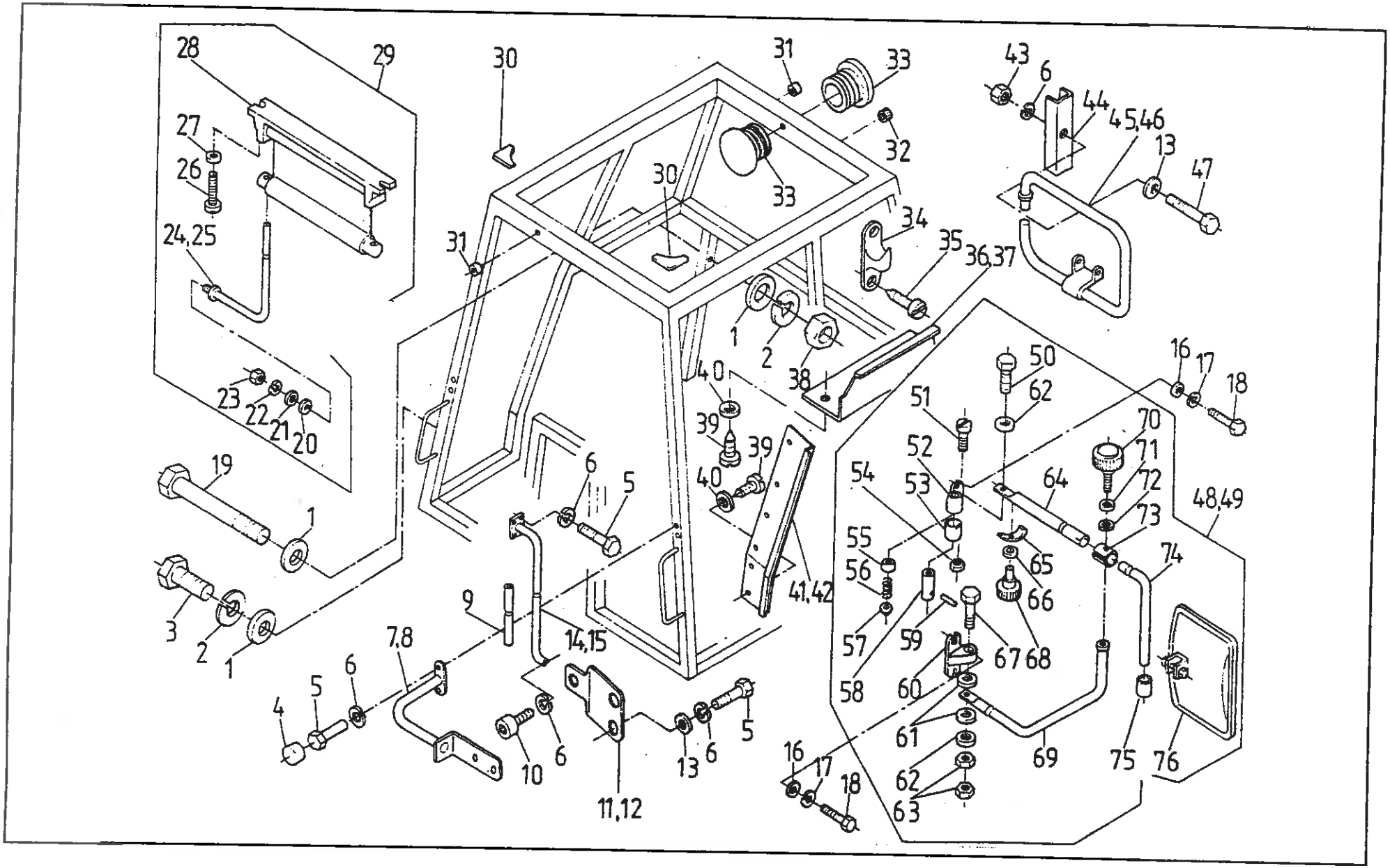
28
29
30
31
33
43
6
44
45,46
13
47
27
26
24,25
32
30
33
34
35
36,37
31
1
2
38
40
39
39
40
41,42
23
22
21
20
19
1
3
2
1
6
5
9
14,15
7,8
6
5
4
10
6
11,12
13
6
5
16
17
18
50
62
51
52
53
54
55
56
57
58
59
60
61
62
63
64
65
66
67
68
69
70
71
72
73
74
75
76
48,49
16
17
18

Nr poz. (No)	Oznaczenie (Nf)	Nr poz. podzespołu (V)	Nazwa (Name)	Liczba sztuk w ciągniku (Q)										Uwagi (R)
				932	934	1032	1034	1132	1134	1232	1234	1434	1634	
1	54.61.15.20		Podkładka 15 Fe/Zn5 PN-78/M-82005 • Washer	12	12	12	12	12	12	12	12	12	12	
2	54.61.12.12		Podkładka sprężysta Z15,2 Fe/Zn9c PN-77/M-82008 • Spring washer	8	8	8	8	8	8	8	8	8	8	
3	54.21.06.90		Śruba M14x35-8,8-B Fe/Zn5 PN-74/M-82105 • Bolt	4	4	4	4	4	4	4	4	4	4	
4	64.012384		Osłonka • Cover	4	4	4	4	4	4	4	4	4	4	
5	54.21.06.05		Śruba M8x20-5,6-B Fe/Zn9 PN-74/M-82105 • Bolt	12	12	12	12	12	12	12	12	12	12	
6	54.61.12.09		Podkładka sprężysta Z8,2 Fe/Zn9 PN-77/M-82008 • Spring washer	16	16	16	16	16	16	16	16	16	16	
7	64.901954		Wspornik lewy • LH side bracket	1	1	1	1	1	1	1	1	1	1	
8	64.901953		Wspornik prawy • RH side bracket	1	1	1	1	1	1	1	1	1	1	
9	64.012278		Rura PCV • Plastic tube	2	2	2	2	2	2	2	2	2	2	
10	54.21.26.07		Śruba M8x14-8,8 Fe/Zn9 PN-74/M-82302 • Bolt	2	2	2	2	2	2	2	2	2	2	
11	64.012277		Wspornik lewy • LH side bracket	1	1	1	1	1	1	1	1	1	1	
12	64.012276		Wspornik prawy • RH side bracket	1	1	1	1	1	1	1	1	1	1	
13	54.61.15.17		Podkładka 8,4 Fe/Zn5 PN-78/M-82005 • Washer	6	6	6	6	6	6	6	6	6	6	
14	64.902742		Uchwyt lewy • LH handle	1	1	1	1	1	1	1	1	1	1	
15	64.902741		Uchwyt prawy • RH handle	1	1	1	1	1	1	1	1	1	1	
16	54.61.15.02		Podkładka 6,4 Fe/Zn5 PN-78/M-82005 • Washer	8	8	8	8	8	8	8	8	8	8	
17	54.61.12.07		Podkładka sprężysta Z6,1 Fe/Zn9 PN-77/M-82008 • Spring washer	8	8	8	8	8	8	8	8	8	8	
18	54.21.05.49		Śruba M6x14-5,6-B Fe/Zn5 PN-74/M-82105 • Bolt	8	8	8	8	8	8	8	8	8	8	
19	54.21.21.80		Śruba M14x120-8,8-B Fe/Zn5 PN-74/M-82101 • Bolt	4	4	4	4	4	4	4	4	4	4	
20	50.653310	29	Podkładka gumowa • Rubber washer	2	2	2	2	2	2	2	2	2	2	
21	54.61.02.05	29	Podkładka C5,3 Fe/Zn5 PN-78/M-82007 • Washer	2	2	2	2	2	2	2	2	2	2	
22	54.61.03.05	29	Podkładka sprężysta 5,1 Fe/Zn5 PN-77/M-82008 • Spring washer	2	2	2	2	2	2	2	2	2	2	
23	54.23.13.06	29	Nakrętka M5-5-B Fe/Zn5 PN-75/M-82144 • Nut	2	2	2	2	2	2	2	2	2	2	
24	64.901978	29	Prowadnica prawa kompletna • RH guide assy	1	1	1	1	1	1	1	1	1	1	

Nr poz. (No)	Oznaczenie (NI)	Nr poz. podzespołu (V)	Nazwa (Name)	Liczba sztuk w ciągniku (Q)										Uwagi (R)
				932	934	1032	1034	1132	1134	1232	1234	1434	1634	
25	64.901979	29	Prowadnica lewa kompletna • LH guide assy	1	1	1	1	1	1	1	1	1	1	
26	54.22.16.09	29	Wkręt M6x30-5,8-B Fe/Zn5 PN-74/M-82231 • Screw	2	2	2	2	2	2	2	2	2	2	
27	54.61.02.01	29	Podkładka C6,4 Fe/Zn5 PN-78/M-82007 • Washer	2	2	2	2	2	2	2	2	2	2	
28	88.368.955	29	Osłona przeciwsłoneczna • Sun visor	1	1	1	1	1	1	1	1	1	1	
29	64.901977		Osłona przeciwsłoneczna kompletna • Sun visor assy	1	1	1	1	1	1	1	1	1	1	
30	64.013863		Zaślepka • Plug	2	2	2	2	2	2	2	2	2	2	
31	54.62.01.20		Przelotka B8x2,5 BN-75/3688-01 • Grommet	6	6	6	6	6	6	6	6	6	6	
32	54.69.27.06		Korek 7A BN-78/3611-02 • Plug	4	4	4	4	4	4	4	4	4	4	
33	64.012286		Zaślepka • Plug	2	2	2	2	2	2	2	2	2	2	
34	80.345.085		Wieszak • Hook	2	2	2	2	2	2	2	2	2	2	
35	54.22.29.03		Wkręt do blach AGb 3,9x16 PN-79/M-83104 • Self-tapping screw	4	4	4	4	4	4	4	4	4	4	
36	64.012486		Profil górny lewy • LH upper panel	1	1	1	1	1	1	1	1	1	1	
37	64.012485		Profil górny prawy • RH upper panel	1	1	1	1	1	1	1	1	1	1	
38	54.23.13.31		Nakrętka M14-8-B Fe/Zn5 PN-75/M-82144 • Nut	4	4	4	4	4	4	4	4	4	4	
39	54.22.33.10		Wkręt do blach BGb 4,8x9,5 Fe/Zn8 PN-79/M-83116 • Self tapping screw	22	22	22	22	22	22	22	22	22	22	
40	54.61.17.02		Podkładka A5,5 Fe/Zn5 PN-59/M-82030 • Washer	22	22	22	22	22	22	22	22	22	22	
41	64.902012		Profil dolny lewy kompletny • LH lower panel assy	1	1	1	1	1	1	1	1	1	1	
42	64.902011		Profil dolny prawy kompletny • RH lower panel assy	1	1	1	1	1	1	1	1	1	1	
43	54.23.13.03		Nakrętka M8-8-B Fe/Zn5 PN-75/M-82144 • Nut	2	2	2	2	2	2	2	2	2	2	
44	64.012290		Zacisk • Clamp	2	2	2	2	2	2	2	2	2	2	
45	64.901944		Uchwyt lewy • LH handle	1	1	1	1	1	1	1	1	1	1	
46	64.901943		Uchwyt prawy • RH handle	1	1	1	1	1	1	1	1	1	1	
47	54.21.15.84		Śruba M8x40-8,8-B Fe/Zn5 PN-74/M-82101 • Bolt	2	2	2	2	2	2	2	2	2	2	
48	07.368.070M91		Lusterko zewnętrzne lewe • LH outer mirror	1	1	1	1	1	1	1	1	1	1	

Nr poz. (No)	Oznaczenie (Nf)	Nr poz. podzespołu (V)	Nazwa (Name)	Liczba sztuk w ciągniku (Q)										Uwagi (R)
				932	934	1032	1034	1132	1134	1232	1234	1434	1634	
49	07.368.170M91		Lusterko zewnętrzne prawe • RH outer mirror	1	1	1	1	1	1	1	1	1	1	
50	54.21.06.21	48	Śruba M8x16-5,6-B PN-85/M-82105 • Bolt	1	1	1	1	1	1	1	1	1	1	
51	54.22.18.20	48	Wkręt M6x20-4,8-I PN-74/M-82227 • Screw	1	1	1	1	1	1	1	1	1	1	
52	LAz-39.05	48	Korpus I • Body I	1	1	1	1	1	1	1	1	1	1	
53	LAz-39.06	48	Korpus II • Body II	1	1	1	1	1	1	1	1	1	1	
54	54.23.13.08	48	Nakrętka M6-8-B PN-86/M-82144 • Nut	1	1	1	1	1	1	1	1	1	1	
55	LAz-39.14a	48	Tulejka • Bush	1	1	1	1	1	1	1	1	1	1	
56	LAz-39.13	48	Sprężyna • Spring	1	1	1	1	1	1	1	1	1	1	
57	LAz-39.12a	48	Podkładka gięta • Shapped washer	1	1	1	1	1	1	1	1	1	1	
58	LC-5.0.01	48	Sworzeń sprzęgający lewy • LH connecting pin	1	1	1	1	1	1	1	1	1	1	
59	LC-5.0.05	48	Kołek 5h11x28,5 • Dowel	1	1	1	1	1	1	1	1	1	1	
60	LAz-39.07a	48	Wspornik • Bracket	1	1	1	1	1	1	1	1	1	1	
61	LAz-39.15	48	Podkładka • Washer	2	2	2	2	2	2	2	2	2	2	
62	54.61.15.17	48	Podkładka 8,4 PN-78/M-82005 • Washer	2	2	2	2	2	2	2	2	2	2	
63	54.23.13.03	48	Nakrętka M8-8-B PN-86/M-82144 • Nut	2	2	2	2	2	2	2	2	2	2	
64	LC-51.00	48	Rurka zewnętrzna • Outer pipe	1	1	1	1	1	1	1	1	1	1	
65	LC-5.0.02	48	Podkładka dociskowa • Clamp washer	1	1	1	1	1	1	1	1	1	1	
66	54.61.15.01	48	Podkładka 5,3 PN-78/M-82005 • Washer	1	1	1	1	1	1	1	1	1	1	
67	54.21.06.24	48	Śruba M8x30-5,6-B PN-85/M-82105 • Bolt	1	1	1	1	1	1	1	1	1	1	
68	54.22.18.01	48	Wkręt z łbem z tworzywa sztucznego M5 • Plastic head screw	1	1	1	1	1	1	1	1	1	1	b
68	54.21.27.04	48	Śruba skrzydełkowa M5x16 PN-64/M-82436 • Wing screw	1	1	1	1	1	1	1	1	1	1	a
69	LC-5.3.00	48	Rurka dolna • Lower pipe	1	1	1	1	1	1	1	1	1	1	d
69	LC-5.3.00b	48	Rurka dolna b • Lower pipe „b"	1	1	1	1	1	1	1	1	1	1	c
70	54.22.18.12	48	Wkręt z łbem z tworzywa sztucznego M6 • Plastic head screw	1	1	1	1	1	1	1	1	1	1	f

Nr poz. (No)	Oznaczenie (Nr)	Nr poz. podzespołu (V)	Nazwa (Name)	Liczba sztuk w ciągniku (Q)										Uwagi (R)
				932	934	1032	1034	1132	1134	1232	1234	1434	1634	
70	54.21.27.01	48	Śruba skrzydełkowa M6 PN-64/M-82436 • Wing screw	1	1	1	1	1	1	1	1	1	1	e
71	54.61.15.02	48	Podkładka okrągła 6,4 PN-78/M-82001 • Washer	1	1	1	1	1	1	1	1	1	1	
72	54.61.03.07	48	Podkładka sprężysta 6,1 PN-77/M-82008 • Spring washer	1	1	1	1	1	1	1	1	1	1	
73	LC-5.0.04	48	Obejma • Clamp	1	1	1	1	1	1	1	1	1	1	
74	LC-5.2.00	48	Rurka wewnętrzna • Inner pipe	1	1	1	1	1	1	1	1	1	1	
75	LC-5.0.03	48	Tulejka • Bush	1	1	1	1	1	1	1	1	1	1	
76	LAn-6200	48	Lusterko NKM PL • Mirror	1	1	1	1	1	1	1	1	1	1	

Uwagi:

„a" - alternatywna z „b'

„c" - alternatywna z „d"

„e" - alternatywna z „f"

Notes:

„a" - alternative to „b"

„c" - alternative to „d"

„e" - alternative to „f"

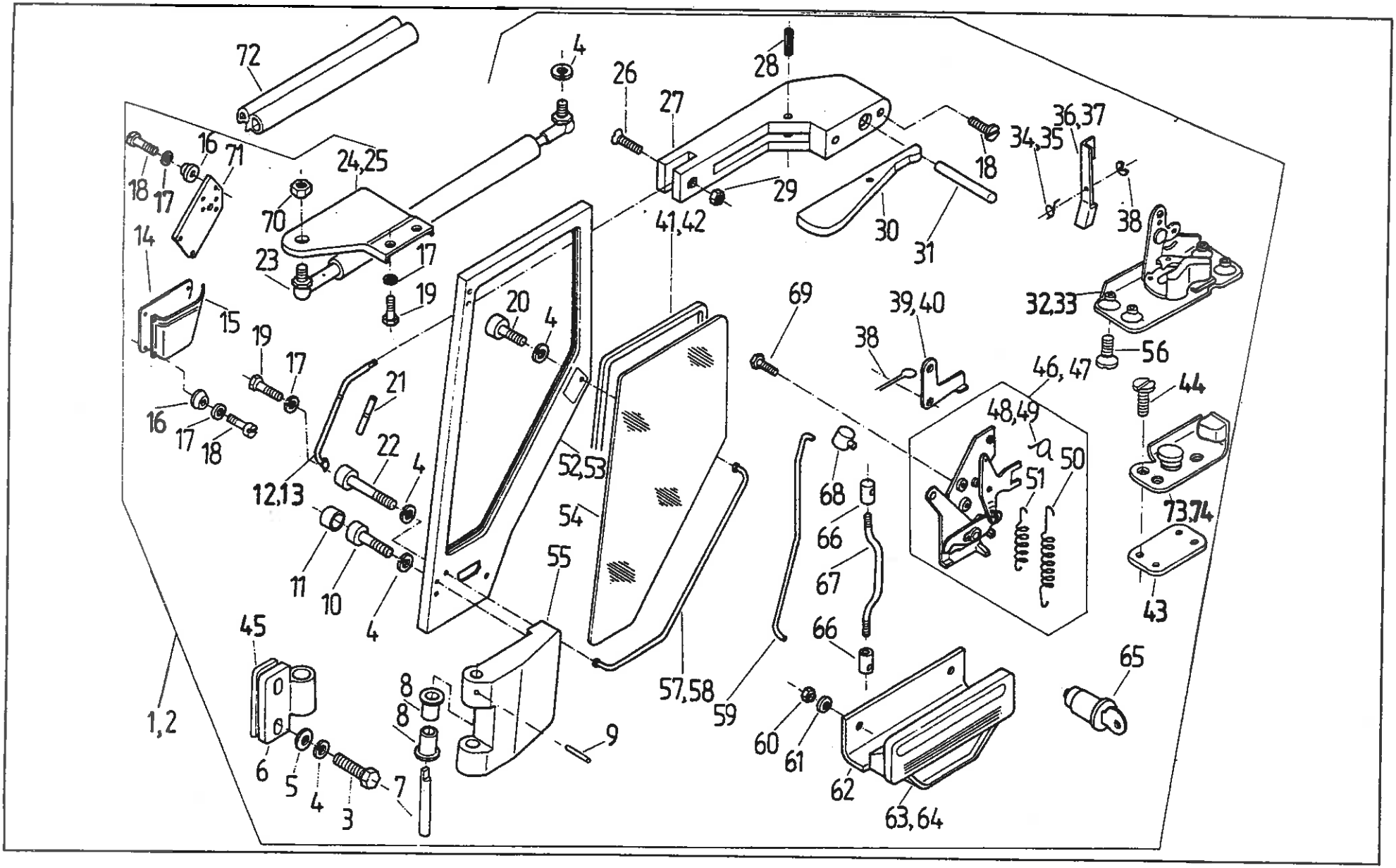
72
4
26
27
28
16
71
18
17
24,25
70
23
17
19
14
15
19
17
16
17
18
20
4
21
22
4
12,13
11
10
4
45
1,2
6
5
4
3
7
8
8
9
52,53
54
55
57,58
59
41,42
29
30
31
18
34,35
36,37
38
32,33
56
69
39,40
38
46,47
48,49
50
51
44
73,74
43
68
66
67
66
60
61
62
63,64
65

DRZWI KABINY (tłoczone) • CAB DOORS (stamping)

Nr poz. (No)	Oznaczenie (Nr)	Nr poz. podzespołu (V)	Nazwa (Name)	Liczba sztuk w ciągniku (Q)										Uwagi (R)
				932	934	1032	1034	1132	1134	1232	1234	1434	1634	
1	64.902703		Drzwi lewe kompletne • LH side door assy	1	1	1	1	1	1	1	1	1	1	
2	64.902702		Drzwi prawe kompletne • RH side door assy	1	1	1	1	1	1	1	1	1	1	
3	54.21.06.26	1,2	Śruba M8x20-8,8 Fe/Zn8c PN-85/M-82105 • Bolt	4	4	4	4	4	4	4	4	4	4	
4	54.61.12.09	1,2	Podkładka sprężysta Z 8,2 Fe/Zn9c PN-77/M-82008 • Spring washer	10	10	10	10	10	10	10	10	10	10	
5	54.61.01.06	1,2	Podkładka okrągła 8,4 Fe/Zn9c PN-78/M-82006 • Washer	4	4	4	4	4	4	4	4	4	4	
6	64.014355	1,2	Ramię zawiasy • Hinge arm	2	2	2	2	2	2	2	2	2	2	
7	64.015189	1,2	Sworzeń zawiasy • Pin	2	2	2	2	2	2	2	2	2	2	
8	64.011259	1,2	Tulejka • Sleeve	4	4	4	4	4	4	4	4	4	4	
9	54.27.05.23	1,2	Kołek sprężysty 3x20 PN/M-85023 • Spring pin	2	2	2	2	2	2	2	2	2	2	
10	54.21.26.06	1,2	Śruba M8x40-8,8 Fe/Zn8c PN-87/M-82302 • Bolt	4	4	4	4	4	4	4	4	4	4	
11	64.011149	1,2	Korek • Plug	4	4	4	4	4	4	4	4	4	4	
12	64.902717	1	Uchwyt wewnętrzny lewy • LH inner holder	1	1	1	1	1	1	1	1	1	1	
13	64.902714	2	Uchwyt wewnętrzny prawy • RH inner holder	1	1	1	1	1	1	1	1	1	1	
14	64.014320	1,2	Pokrywa • Cover	1	1	1	1	1	1	1	1	1	1	
15	64.014321	2	Kieszeń prawa • RH pocket	1	1	1	1	1	1	1	1	1	1	
16	64.012479	1,2	Podkładka • Washer	9	9	9	9	9	9	9	9	9	9	
17	54.61.12.07	1,2	Podkładka sprężysta Z 6,1 Fe/Zn9c PN-77/M-82008 • Spring washer	13	13	13	13	13	13	13	13	13	13	
18	54.22.06.20	1,2	Wkręt M6x12-5,8-B Fe/Zn8c PN-74/M-82227 • Screw	11	11	11	11	11	11	11	11	11	11	
19	54.21.06.38	1,2	Śruba M6x16-5,6-B Fe/Zn8c PN-85/M-82105 • Bolt	4	4	4	4	4	4	4	4	4	4	
20	54.21.26.09	1,2	Śruba M8x16-8,8 Fe/Zn8c PN-87/M-82302 • Bolt	1	1	1	1	1	1	1	1	1	1	
21	64.012802	1,2	Wąż • Hose	1	1	1	1	1	1	1	1	1	1	
22	54.21.26.18	1,2	Śruba M8x70-8,8-B Fe/Zn8c PN-87/M-82302 • Bolt	1	1	1	1	1	1	1	1	1	1	
23	64.013210	1,2	Sprężyna gazowa • Gas spring	1	1	1	1	1	1	1	1	1	1	
24	64.014323	1	Wspornik sprężyny gazowej lewy • LH gas spring bracket	1	1	1	1	1	1	1	1	1	1	

Nr poz. (No)	Oznaczenie (Nf)	Nr poz. podzespołu (V)	Nazwa (Name)	Liczba sztuk w ciągniku (Q)										Uwagi (R)
				932	934	1032	1034	1132	1134	1232	1234	1434	1634	
25	64.014319	2	Wspornik sprężyny gazowej prawy • RH gas spring bracket	1	1	1	1	1	1	1	1	1	1	
26	54.22.23.12	1,2	Wkręt M6x25-5,8-B Fe/Zn8c PN-85/M-82213 • Screw	1	1	1	1	1	1	1	1	1	1	
27	64.902707	1,2	Rękojeść kompletna • Holder assy	1	1	1	1	1	1	1	1	1	1	
28	54.27.05.25	1,2	Kołek sprężysty 6x20 Fe/Zn8c PN/M-85023 • Spring pin	1	1	1	1	1	1	1	1	1	1	
29	54.23.13.08	1,2	Nakrętka M6-5-B Fe/Zn8c PN-86/M-82144 • Nut	1	1	1	1	1	1	1	1	1	1	
30	64.012821	1,2	Dźwignia • Lever	1	1	1	1	1	1	1	1	1	1	
31	64.012828	1,2	Kołek • Pin	1	1	1	1	1	1	1	1	1	1	
32	64.902969	1	Zamek ciągnikowy lewy • LH door lock	1	1	1	1	1	1	1	1	1	1	
33	64.902966	2	Zamek ciągnikowy prawy • RH door lock	1	1	1	1	1	1	1	1	1	1	
34	64.014318	1	Sprężyna lewa • LH spring	1	1	1	1	1	1	1	1	1	1	
35	64.014371	2	Sprężyna prawa • RH spring	1	1	1	1	1	1	1	1	1	1	
36	64.014322	1	Palec lewy • LH lever	1	1	1	1	1	1	1	1	1	1	
37	64.014307	2	Palec prawy • RH lever	1	1	1	1	1	1	1	1	1	1	
38	54.28.01.11	1,2	Zawleczka S2x16 PN-76/M-82001 • Split pin	1	1	1	1	1	1	1	1	1	1	
39	64.012827	1	Ramię lewe • LH arm	2	2	2	2	2	2	2	2	2	2	
40	64.012851	2	Ramię prawe • RH arm	1	1	1	1	1	1	1	1	1	1	
41	64.012852	1	Uszczelka lewa • LH side weather-strip	1	1	1	1	1	1	1	1	1	1	
42	64.012832	2	Uszczelka prawa • RH side weather-strip	1	1	1	1	1	1	1	1	1	1	
43	64.012381	1,2	Płytka • Plate	1	1	1	1	1	1	1	1	1	1	
44	54.22.06.22	1,2	Wkręt M6x10-5,8-A Fe/Zn8c PN-85/M-82209 • Screw	1	1	1	1	1	1	1	1	1	1	
45	64.100002	1,2	Podkładka s=2 • Washer	4	4	4	4	4	4	4	4	4	4	
45	64.100003	1,2	Podkładka s=1 • Washer	x	x	x	x	x	x	x	x	x	x	
46	64.902140	1	Mechanizm zamykający lewy • LH lock assy	x	x	x	x	x	x	x	x	x	x	
47	64.902131	2	Mechanizm zamykający prawy • RH lock assy	1	1	1	1	1	1	1	1	1	1	
				1	1	1	1	1	1	1	1	1	1	

Nr poz. (No)	Oznaczenie (Nr)	Nr poz. podzespołu (V)	Nazwa (Name)	Liczba sztuk w ciągniku (Q)										Uwagi (R)
				932	934	1032	1034	1132	1134	1232	1234	1434	1634	
48	64.014370	46	Sprężyna lewa • LH spring	1	1	1	1	1	1	1	1	1	1	
49	64.012818	47	Sprężyna prawa • RH spring	1	1	1	1	1	1	1	1	1	1	
50	64.012819	46,47	Sprężyna • Spring	1	1	1	1	1	1	1	1	1	1	
51	64.801022	46,47	Sprężyna • Spring	1	1	1	1	1	1	1	1	1	1	
52	64.902708	1	Rama drzwi lewa • LH door frame	1	1	1	1	1	1	1	1	1	1	
53	64.902704	2	Rama drzwi prawa • RH door frame	1	1	1	1	1	1	1	1	1	1	
54	64.012831	1,2	Szyba drzwi • Door glass	1	1	1	1	1	1	1	1	1	1	
55	64.015188	1,2	Zawiasa • Hinge	2	2	2	2	2	2	2	2	2	2	
56	64.801103	1,2	Wkręt samogwintujący M5 • Screw	4	4	4	4	4	4	4	4	4	4	
57	64.902710	1	Uchwyt zewnętrzny lewy • LH outer holder	1	1	1	1	1	1	1	1	1	1	
58	64.902706	2	Uchwyt zewnętrzny prawy • RH outer holder	1	1	1	1	1	1	1	1	1	1	
59	64.012822	1,2	Cięgło • Pull rod	1	1	1	1	1	1	1	1	1	1	
60	54.23.13.06	1,2	Nakrętka M5-5-B Fe/Zn8c PN-86/M-82144 • Nut	2	2	2	2	2	2	2	2	2	2	
61	54.61.12.06	1,2	Podkładka sprężysta Z5,1 Fe/Zn9c PN-77/M-82008 • Spring washer	2	2	2	2	2	2	2	2	2	2	
62	64.012838	1,2	Wspornik klamki • Handle bracket	1	1	1	1	1	1	1	1	1	1	
63	64.012849	1	Klamka lewa • LH handle	1	1	1	1	1	1	1	1	1	1	
64	64.012837	2	Klamka prawa • RH handle	1	1	1	1	1	1	1	1	1	1	
65	64.012836	1,2	Wkładka zamka kompletna • Lock cylinder assy	1	1	1	1	1	1	1	1	1	1	
66	64.012839	1,2	Tulejka • Sleeve	2	2	2	2	2	2	2	2	2	2	
67	64.012824	1,2	Cięgło • Pull rod	1	1	1	1	1	1	1	1	1	1	
68	64.012840	1,2	Uchwyt • Holder	1	1	1	1	1	1	1	1	1	1	
69	54.21.05.86	1,2	Śruba M6x10-5,6-B Fe/Zn8c PN-85/M-82105 • Bolt	3	3	3	3	3	3	3	3	3	3	
70	54.64.16.01	1,2	Nakrętka samozabezpieczająca M8 BN-75/3611-21 • Self locking nut	1	1	1	1	1	1	1	1	1	1	
71	64.014317	1,2	Pokrywa • Cover	1	1	1	1	1	1	1	1	1	1	

Nr poz. (No)	Oznaczenie (Nf)	Nr poz. podzespołu (V)	Nazwa (Name)	Liczba sztuk w ciągniku (Q)										Uwagi (R)
				932	934	1032	1034	1132	1134	1232	1234	1434	1634	
72	64.012280		Uszczelka drzwi • Door weather-strip	2	2	2	2	2	2	2	2	2	2	
73	64.015461	1	Zaczep rygla zamka lewy • LH catch	1	1	1	1	1	1	1	1	1	1	
74	64.015462	2	Zaczep rygla zamka prawy • RH catch	1	1	1	1	1	1	1	1	1	1	

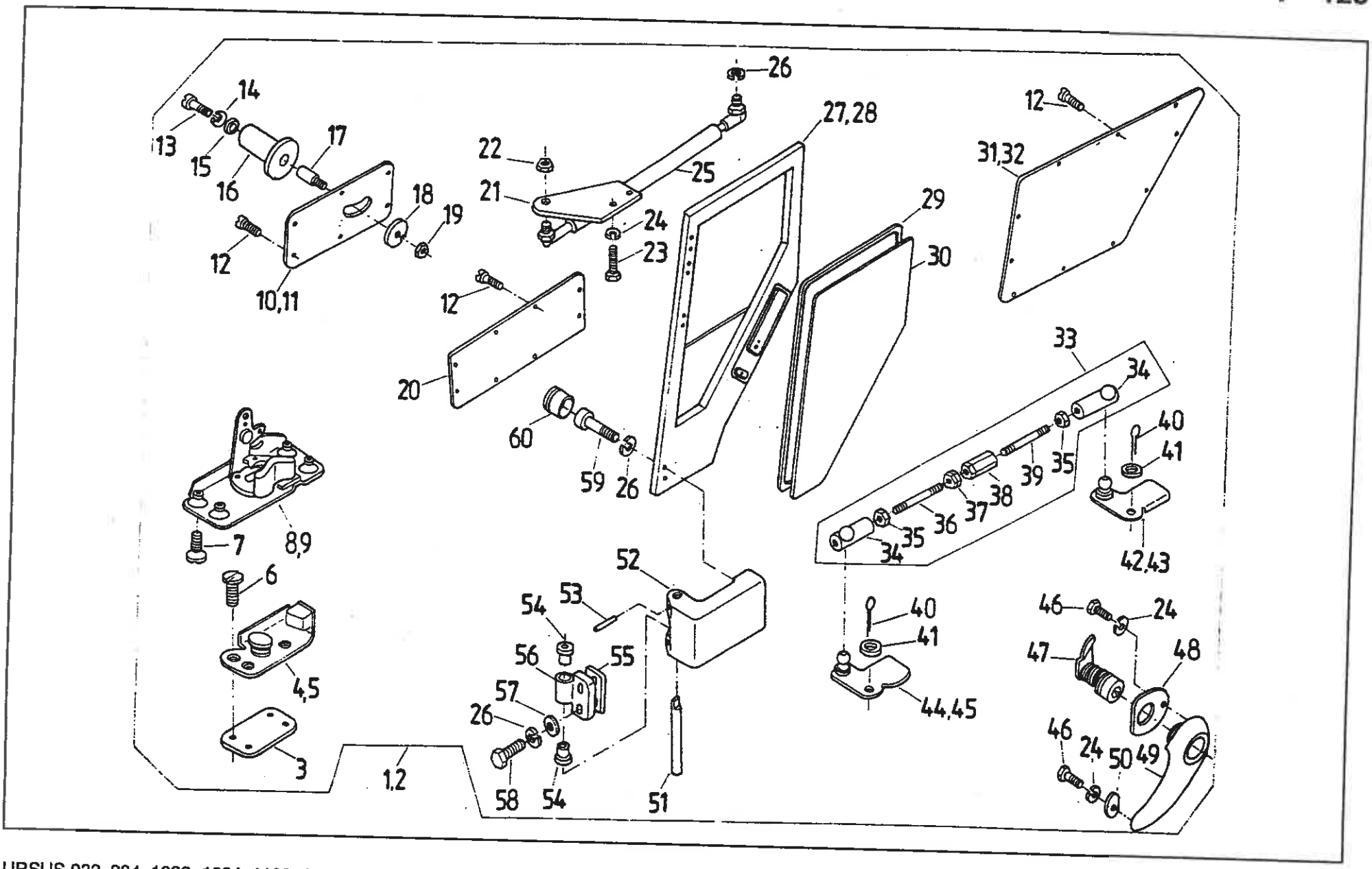
26
14
13
15
16
17
18
19
12
10,11
22
21
25
27,28
24
23
12
31,32
29
30
12
20
33
34
60
59
26
40
41
39
35
38
37
36
35
34
42,43
7
8,9
6
4,5
3
1,2
52
53
54
56
55
57
26
58
54
51
40
41
44,45
46
24
47
48
46
24
50
49

DRZWI KABINY (spawane) • CAB DOORS (welded)

Nr poz. (No)	Oznaczenie (Ni)	Nr poz. podzespołu (V)	Nazwa (Name)	Liczba sztuk w ciągniku (Q)										Uwagi (R)
				932	934	1032	1034	1132	1134	1232	1234	1434	1634	
1	64.902951		Drzwi prawe kompletne • RH side door assy	1	1	1	1	1	1	1	1	1	1	
2	64.902952		Drzwi lewe kompletne • LH side door assy	1	1	1	1	1	1	1	1	1	1	
3	64.012381	1, 2	Płytka • Plate	2	2	2	2	2	2	2	2	2	2	
4	64.015462	1	Zaczep rygla zamka prawego • RH lock catch	1	1	1	1	1	1	1	1	1	1	
5	64.015461	2	Zaczep rygla zamka lewego • LH lock catch	1	1	1	1	1	1	1	1	1	1	
6	54.22.06.22	1, 2	Wkręt M6x10-5,8-A Fe/Zn8c PN-85/M-82207 • Screw	4	4	4	4	4	4	4	4	4	4	
7	64.801103		Wkręt samogwintujący M5 • Screw	4	4	4	4	4	4	4	4	4	4	
8	64.902956	1	Zamek ciągnikowy prawy • RH door lock	1	1	1	1	1	1	1	1	1	1	
9	64.902959	2	Zamek ciągnikowy lewy • LH door lock	1	1	1	1	1	1	1	1	1	1	
10	64.015013	1	Osłona górna prawa • RH upper housing	1	1	1	1	1	1	1	1	1	1	
11	64.015022	2	Osłona górna lewa • LH upper housing	29	29	29	29	29	29	29	29	29	29	
12	54.22.33.02	1, 2	Wkręt do blach AGb 3,5x9,5 Fe/Zn5 PN-79/M-83116 • Self-tapping screw	1	1	1	1	1	1	1	1	1	1	
13	54.22.18.38	1, 2	Wkręt M4x20-5,8-B Fe/Zn5c PN-85/M-82215 • Screw	1	1	1	1	1	1	1	1	1	1	
14	54.61.12.05	1, 2	Podkładka sprężysta 4,1 Fe/Zn9c PN-77/M-82008 • Spring washer	1	1	1	1	1	1	1	1	1	1	
15	54.61.15.01	1, 2	Podkładka okrągła 6,4 Fe/Zn9c PN-78/M-82005 • Washer	1	1	1	1	1	1	1	1	1	1	
16	64.015015	1, 2	Rękojeść • Handle	1	1	1	1	1	1	1	1	1	1	
17	64.015012	1, 2	Wałeczek • Shaft	1	1	1	1	1	1	1	1	1	1	
18	54.61.05.07	1, 2	Podkładka 6,4 Fe/Zn9c PN-82/M-82011 • Washer	1	1	1	1	1	1	1	1	1	1	
19	54.23.13.08	1, 2	Nakrętka M6-5-B Fe/Zn8c PN-86/M-82144 • Nut	1	1	1	1	1	1	1	1	1	1	
20	64.015014	1, 2	Osłona dolna • Lower housing	1	1	1	1	1	1	1	1	1	1	
21	64.015023	1, 2	Wspornik sprężyny gazowej • Gas-spring bracket	1	1	1	1	1	1	1	1	1	1	
22	54.64.16.01	1, 2	Nakrętka samozabezpieczająca M8 PN-85/M-82175 • Self-locating nut	2	2	2	2	2	2	2	2	2	2	
23	54.21.06.38	1, 2	Śruba M6x16-5,6-B Fe/Zn8c PN-85/M-82105 • Bolt	4	4	4	4	4	4	4	4	4	4	
24	54.61.12.07	1, 2	Podkładka sprężysta Z 6,1 Fe/Zn9c PN-77/M-82008 • Spring washer											

Nr poz. (No)	Oznaczenie (Nf)	Nr poz. podzespołu (V)	Nazwa (Name)	Liczba sztuk w ciągniku (Q)										Uwagi (R)
				932	934	1032	1034	1132	1134	1232	1234	1434	1634	
25	64.013210	1, 2	Sprężyna gazowa • Gas spring	1	1	1	1	1	1	1	1	1	1	
26	54.61.12.09	1, 2	Podkładka sprężysta Z 8,2 Fe/Zn9c PN-77/M-82008 • Spring washer	8	8	8	8	8	8	8	8	8	8	
27	64.902955	1	Rama drzwi prawa • RH door frame	1	1	1	1	1	1	1	1	1	1	
28	64.902958	2	Rama drzwi lewa • LH door frame	1	1	1	1	1	1	1	1	1	1	
29	64.015020	1, 2	Uszczelka szyby • Seal strip	1	1	1	1	1	1	1	1	1	1	
30	64.015011	1, 2	Szyba drzwi • Door glass	1	1	1	1	1	1	1	1	1	1	
31	64.015021	1, 2	Osłona dolna prawa • RH lower housing	1	1	1	1	1	1	1	1	1	1	
32	64.015025	2	Osłona dolna lewa • LH lower housing	1	1	1	1	1	1	1	1	1	1	
33	64.902957	1, 2	Cięgło kompletne • Link assy	1	1	1	1	1	1	1	1	1	1	
34	80.295.095	33	Gniazdo przegubu • Joint socket	1	1	1	1	1	1	1	1	1	1	
35	54.23.13.08	33	Nakrętka M6-5-B Fe/Zn8c PN-86/M-82144 • Nut	2	2	2	2	2	2	2	2	2	2	
36	64.015030	33	Śruba • Bolt	2	2	2	2	2	2	2	2	2	2	
37	54.23.13.42	33	Nakrętka M6-LH-5-B Fe/Zn8c PN-86/M-82144 • Nut	1	1	1	1	1	1	1	1	1	1	
38	80.295.032	33	Nakrętka • Nut	1	1	1	1	1	1	1	1	1	1	
39	64.015029	33	Cięgło • Link	1	1	1	1	1	1	1	1	1	1	
40	54.28.01.11	1, 2	Zawleczka S2x16 PN-76/M-82001 • Split pin	1	1	1	1	1	1	1	1	1	1	
41	54.61.01.41	1, 2	Podkładka Kzm. 10,5 Fe/Zn9c PN-78/M-82006 • Washer	2	2	2	2	2	2	2	2	2	2	
42	64.902961	1	Palec górny kompletny prawy • RH upper catch assy	2	2	2	2	2	2	2	2	2	2	
43	64.902963	2	Palec górny kompletny lewy • LH upper catch assy	1	1	1	1	1	1	1	1	1	1	
44	64.902962	1	Palec dolny kompletny prawy • RH lower catch assy	1	1	1	1	1	1	1	1	1	1	
45	64.902960	2	Palec dolny kompletny lewy • LH lower catch assy	1	1	1	1	1	1	1	1	1	1	
46	54.21.05.86	1, 2	Śruba M6-10-5,6-B Fe/Zn8c PN-85/M-82105 • Bolt	1	1	1	1	1	1	1	1	1	1	
47	64.015017	1, 2	Przycisk klamki • Door handle push	2	2	2	2	2	2	2	2	2	2	
48	64.015019	1, 2	Podkładka klamki • Door handle washer	1	1	1	1	1	1	1	1	1	1	
				1	1	1	1	1	1	1	1	1	1	

Nr poz. (No)	Oznaczenie (Nf)	Nr poz. podzespołu (V)	Nazwa (Name)	Liczba sztuk w ciągniku (Q)										Uwagi (R)
				932	934	1032	1034	1132	1134	1232	1234	1434	1634	
49	64.015016	1, 2	Klamka drzwi • Door handle	1	1	1	1	1	1	1	1	1	1	
50	64.015018	1, 2	Podkładka klamki • Door handle washer	1	1	1	1	1	1	1	1	1	1	
51	64.015189	1, 2	Sworzeń zawiasy • Hinge pin	2	2	2	2	2	2	2	2	2	2	
52	64.015188	1, 2	Zawiasa • Hinge	2	2	2	2	2	2	2	2	2	2	
53	54.27.05.23	1, 2	Kołek sprężysty 3x20 Fe/Zn8c PN/M-85023 • Dowel	2	2	2	2	2	2	2	2	2	2	
54	64.011259	1, 2	Tulejka • Bush	4	4	4	4	4	4	4	4	4	4	
55	64.100003	1, 2	Podkładka s=1 • Shim	1	1	1	1	1	1	1	1	1	1	
55	64.100002	1, 2	Podkładka s=2 • Shim	1	1	1	1	1	1	1	1	1	1	
56	64.014355	1, 2	Ramię zawiasy • Hinge arm	2	2	2	2	2	2	2	2	2	2	
57	54.61.01.06	1, 2	Podkładka okrągła 8,4 Fe/Zn9c PN-78/M-82006 • Washer	4	4	4	4	4	4	4	4	4	4	
58	54.21.06.26	1, 2	Śruba M8x20-8,8 Fe/Zn8c PN-85/M-82105 • Bolt	4	4	4	4	4	4	4	4	4	4	
59	54.21.26.06	1, 2	Śruba M8x40-8,8 Fe/Zn8c PN-87/M-82302 • Bolt	4	4	4	4	4	4	4	4	4	4	
60	64.011149	1, 2	Korek • Plug	4	4	4	4	4	4	4	4	4	4	

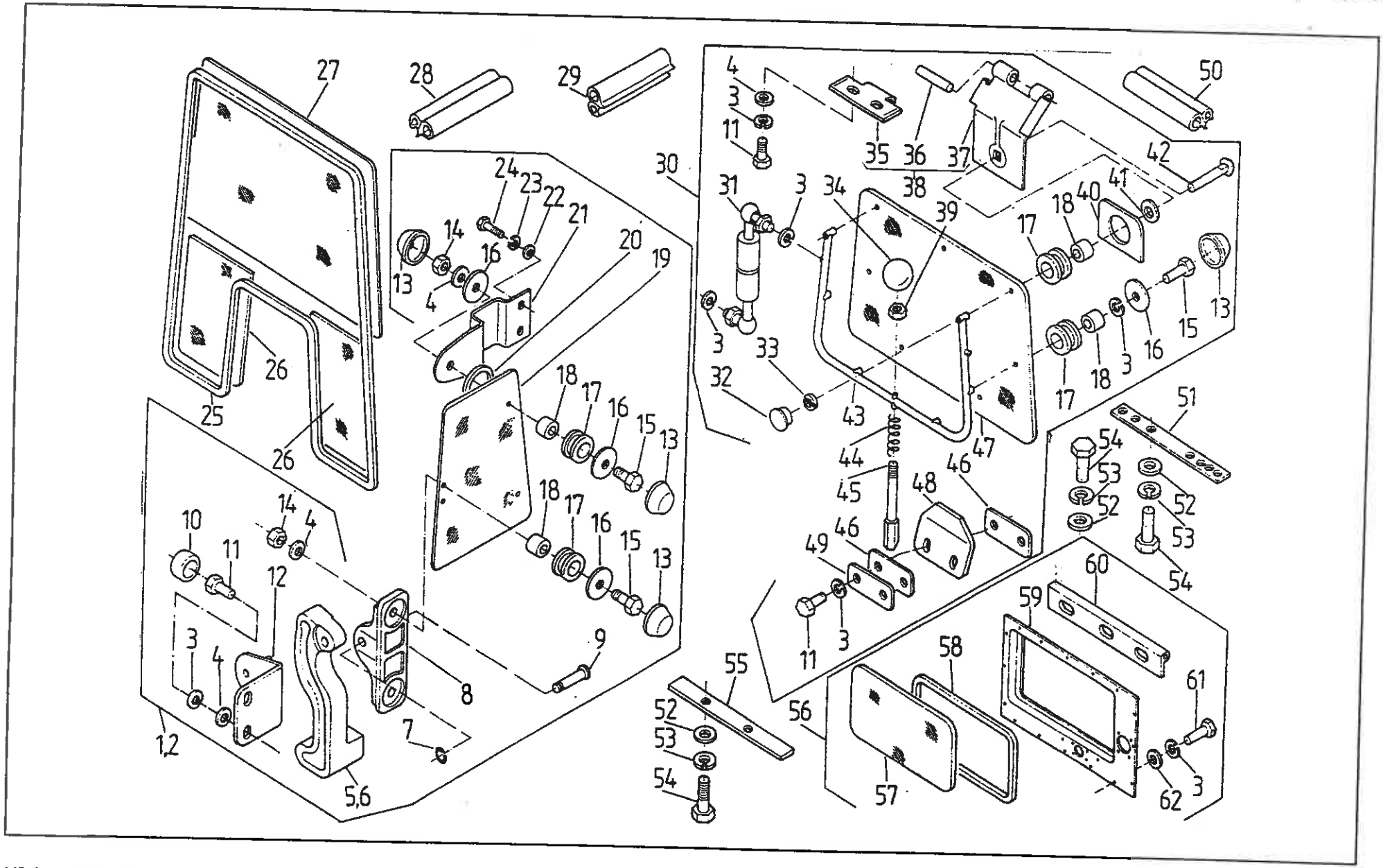
27
28
29
30
4
3
11
35
36
37
38
50
42
41
40
18
17
31
3
34
39
24
23
22
21
14
16
13
4
20
19
3
33
32
43
47
15
16
3
18
17
51
54
53
52
52
53
54
26
25
26
18
17
16
15
13
44
45
48
46
46
49
11
3
60
59
58
61
62
3
57
56
55
52
53
54
10
11
14
4
12
3
4
1,2
5,6
7
8
9

WYPOSAŻENIE KABINY • CAB EQUIPMENT
Okna • Windows

Nr poz. (No)	Oznaczenie (Nl)	Nr poz. podzespołu (V)	Nazwa (Name)	Liczba sztuk w ciągniku (Q)										Uwagi (R)
				932	934	1032	1034	1132	1134	1232	1234	1434	1634	
1	64.901866		Okno boczne lewe • LH side window	1	1	1	1	1	1	1	1	1	1	
2	64.901865		Okno boczne prawe • RH side window	1	1	1	1	1	1	1	1	1	1	
3	54.61.12.09	1,2,30,56	Podkładka sprężysta Z8,2 Fe/Zn9 PN-77/M-82008 • Spring washer	28	28	28	28	28	28	28	28	28	28	
4	54.61.15.17	1,2,30	Podkładka 8,4 Fe/Zn5 PN-78/M-82005 • Washer	16	16	16	16	16	16	16	16	16	16	
5	64.012167	1	Klamka bocznego okna lewa • LH side window handle lever	1	1	1	1	1	1	1	1	1	1	
6	64.012166	2	Klamka bocznego okna prawa • RH side window handle lever	1	1	1	1	1	1	1	1	1	1	
7	54.62.02.05	1,2	Pierścień zabezpieczający 8 BN-83/3611-24 • Circlip	2	2	2	2	2	2	2	2	2	2	
8	64.012165	1,2	Uchwyt klamki okna • Window handle lever	2	2	2	2	2	2	2	2	2	2	
9	64.010986	1,2	Sworzeń • Pin	2	2	2	2	2	2	2	2	2	2	
10	64.012384	1,2	Osłonka • Cover	4	4	4	4	4	4	4	4	4	4	
11	54.21.06.28	1,2,30	Śruba M8x18-5,6-B Fe/Zn5 PN-74/M-82105 • Bolt	7	7	7	7	7	7	7	7	7	7	
12	64.902514	1,2	Prowadnik klamki okna kompletny • Window handle lever guide	2	2	2	2	2	2	2	2	2	2	
13	64.010984	1,2,30	Kapturek • Cover	16	16	16	16	16	16	16	16	16	16	
14	54.64.16.03	1,2	Nakrętka B M8-8 Fe/Zn8c BN-75/3611-21 • Nut	8	8	8	8	8	8	8	8	8	8	
15	54.21.21.03	1,2,30	Śruba M8x30-5,6-B Fe/Zn5 PN-74/M-82101 • Bolt	12	12	12	12	12	12	12	12	12	12	
16	64.010985	1,2,30	Podkładka • Washer	16	16	16	16	16	12	16	16	16	16	
17	64.010983	1,2,30	Przelotka • Washer	12	12	12	12	12	12	12	12	12	12	
18	64.010981	1,2,30	Tulejka • Bush	12	12	12	12	12	12	12	12	12	12	
19	64.012164	1,2	Szyba bocznego okna • Side window glass	2	2	2	2	2	2	2	2	2	2	
20	64.014249	1,2	Podkładka • Washer	4	4	4	4	4	4	4	4	4	4	
21	64.014248	1,2	Zawias • Hinge	4	4	4	4	4	4	4	4	4	4	
22	54.61.01.04	1,2	Podkładka okrągła K6,4 Fe/Zn9c PN-78/M-82006 • Washer	8	8	8	8	8	8	8	8	8	8	
23	54.61.12.07	1,2	Podkładka sprężysta Z6,1 Fe/Zn9c PN-77/M-82008 • Spring washer	8	8	8	8	8	8	8	8	8	8	

Nr poz. (No)	Oznaczenie (Nf)	Nr poz. podzespołu (V)	Nazwa (Name)	Liczba sztuk w ciągniku (Q)										Uwagi (R)
				932	934	1032	1034	1132	1134	1232	1234	1434	1634	
24	54.21.06.54	1,2	Śruba M6x12-5,6-B Fe/Zn8c PN-74/M-82105 • Bolt	8	8	8	8	8	8	8	8	8	8	
25	64.012113		Uszczelka szyby przedniej • Windscreen weather strip	1	1	1	1	1	1	1	1	1	1	
26	64.012112		Szyba przednia dolna • Lower front glass	2	2	2	2	2	2	2	2	2	2	
27	64.012111		Szyba przednia górna • Windscreen	1	1	1	1	1	1	1	1	1	1	
28	64.012281		Uszczelka okna bocznego • Side window weatherstrip	2	2	2	2	2	2	2	2	2	2	
29	64.012283		Uszczelka dachu • Roof weatherstrip	1	1	1	1	1	1	1	1	1	1	
30	64.901850		Okno tylne górne • Upper rear window	1	1	1	1	1	1	1	1	1	1	
31	83.368.200	30	Cylinder pneumatyczny • Gas spring	2	2	2	2	2	2	2	2	2	2	
32	64.011149	30	Korek • Plug	2	2	2	2	2	2	2	2	2	2	
33	54.23.31.01	30	Nakrętka okrągła M8-5 F/Zn5 PN-75/M-82463 • Nut (round)	2	2	2	2	2	2	2	2	2	2	
34	54.69.02.03	30	Gałka kulista B25 PN-63/M-56170 • Knob	1	1	1	1	1	1	1	1	1	1	
35	64.014183	30	Zawias • Hinge	2	2	2	2	2	2	2	2	2	2	
36	54.66.01.86	30	Sworzeń 8x60-5,8 Fe/Zn5c PN-63/M-83001 • Pin	2	2	2	2	2	2	2	2	2	2	
37	64.014182	30	Ramię zawiasu • Hinge arm	2	2	2	2	2	2	2	2	2	2	
38	64.902663	30	Zawias kompletny • Hinge assy	2	2	2	2	2	2	2	2	2	2	
39	54.23.13.10	30	Nakrętka M8-5-B Fe/Zn5 PN-75/M-82144 • Nut	1	1	1	1	1	1	1	1	1	1	
40	64.012118	30	Podkładka • Washer	3	3	3	3	3	3	3	3	3	3	
41	54.61.02.04	30	Podkładka C10,5 Fe/Zn12c PN-78/M-82007 • Washer	2	2	2	2	2	2	2	2	2	2	
42	54.21.25.17	30	Śruba M8x40-5,8 Fe/Zn12c PN-76/M-82406 • Bolt	2	2	2	2	2	2	2	2	2	2	
43	64.901851	30	Rama okna tylnego • Rear window handle	1	1	1	1	1	1	1	1	1	1	
44	64.011147	30	Sprężyna • Spring	1	1	1	1	1	1	1	1	1	1	
45	64.012120	30	Zapadka • Ratchet	1	1	1	1	1	1	1	1	1	1	
46	64.011145	30	Podkładka regulacyjna • Shim	2	2	2	2	2	2	2	2	2.	2	
47	64.012116	30	Szyba tylnego okna • Rear window glass	1	1	1	1	1	1	1	1	1	1	

Nr poz. (No)	Oznaczenie (Nf)	Nr poz. podzespołu (V)	Nazwa (Name)	Liczba sztuk w ciągniku (Q)										Uwagi (R)
				932	934	1032	1034	1132	1134	1232	1234	1434	1634	
48	64.012119	30	Zaczep • Catch	1	1	1	1	1	1	1	1	1	1	
49	64.011146	30	Podkładka regulacyjna • Shim	1	1	1	1	1	1	1	1	1	1	
50	64.012282		Uszczelka okna tylnego górnego • Upper rear window weathstrip	1	1	1	1	1	1	1	1	1	1	
51	64.013534		Uszczelka podłogi • Floor seal	13	13	13	13	13	13	13	13	13	13	
52	54.61.15.18		Podkładka 10,5 Fe/Zn5 PN-78/M-82005 • Washer	13	13	13	13	13	13	13	13	13	13	
53	54.61.12.10		Podkładka sprężysta Z10,2 Fe/Zn9c PN-77/M-82008 • Spring washer 13	13	13	13	13	13	13	13	13	13	13	
54	54.21.06.62		Śruba M10x20-8,8-B Fe/Zn5 PN-74/M-82105 • Bolt	2	2	2	2	2	2	2	2	2	2	
55	64.012457		Uszczelka podłogi • Floor seal	1	1	1	1	1	1	1	1	1	1	
56	64.901909		Okno tylne kompletne • Rear window assy	1	1	1	1	1	1	1	1	1	1	
57	64.012237	56	Szyba okna tylnego • Rear window glass	1	1	1	1	1	1	1	1	1	1	
58	64.012236	56	Uszczelka okna tylnego • Rear window weatherstrip	1	1	1	1	1	1	1	1	1	1	
59	64.901908	56	Rama okna tylnego • Rear window frame	1	1	1	1	1	1	1	1	1	1	
60	64.012238	56	Uszczelka okna tylnego • Rear window weatherstrip	1	1	1	1	1	1	1	1	1	1	
61	54.21.06.05	56	Śruba M8x20-5,6-B Fe/Zn9 PN-74/M-82105 • Bolt	16	16	16	16	16	16	16	16	16	16	
62	54.61.23.04	56	Podkładka 8,5 Fe/Zn5 PN-59/M-82030 • Washer	16	16	16	16	16	16	16	16	16	16	

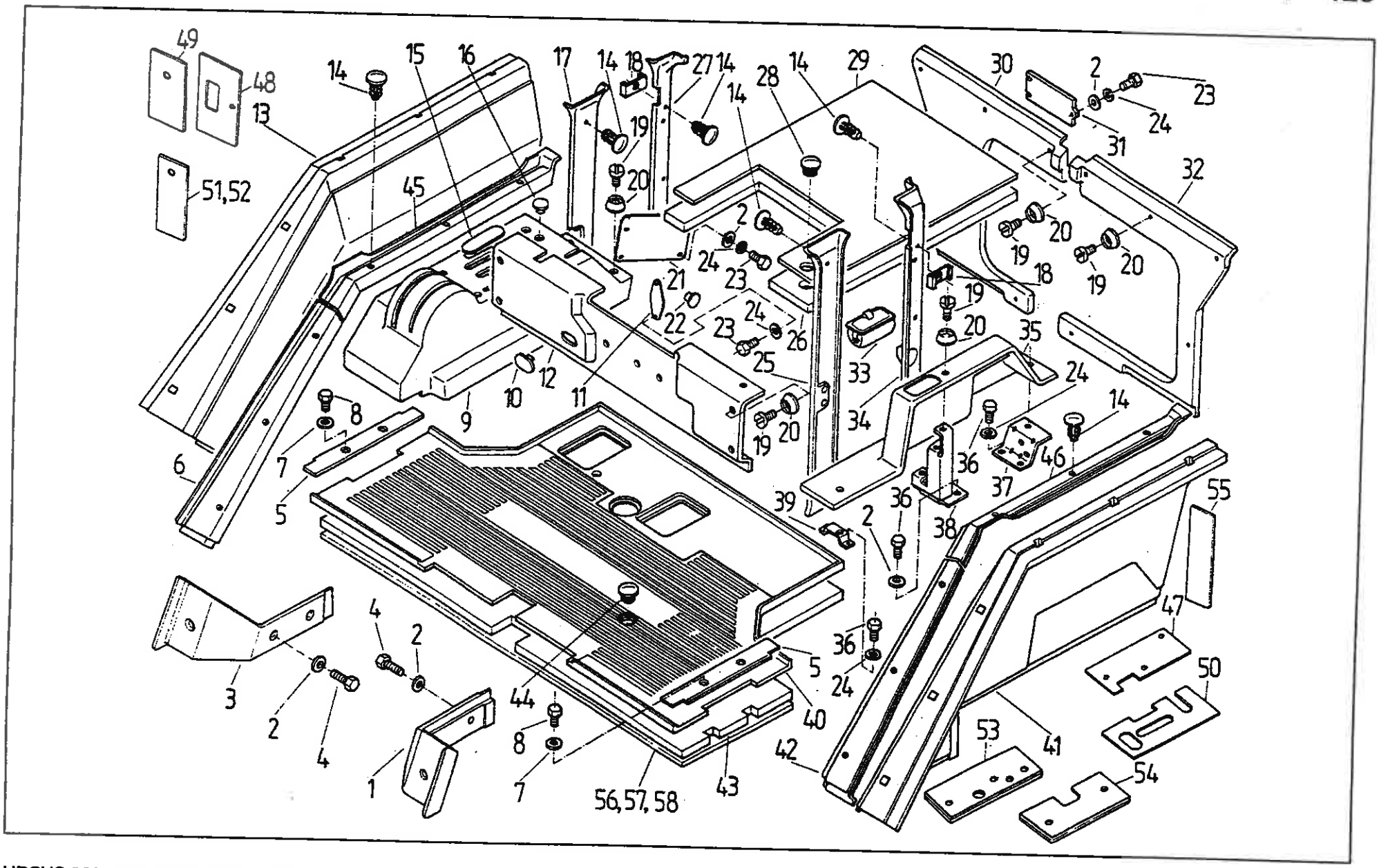
49
48
13
51,52
14
15
16
17
14
18
27
14
28
14
29
30
2
23
24
31
32
45
19
20
2
24
23
21
22
23
24
26
25
33
34
19
20
18
19
20
19
20
35
24
14
36
37
46
38
39
2
36
55
47
50
53
41
54
42
40
5
43
56,57,58
44
8
7
1
4
2
3
2
4
6
7
8
9
10
12
11
5

Nr poz. (No)	Oznaczenie (Nf)	Nr poz. podzespołu (V)	Nazwa (Name)	Liczba sztuk w ciągniku (Q)										Uwagi (R)
				932	934	1032	1034	1132	1134	1232	1234	1434	1634	
1	64.903430		Osłona lewa • LH shield	1	1	1	1	1	1	1	1	1	1	
2	54.61.23.03		Podkładka 6,5 Fe/Zn9c PN-59/M-82030 • Washer	15	15	15	15	15	15	15	15	15	15	
3	64.903431		Osłona prawa • RH shield	1	1	1	1	1	1	1	1	1	1	
4	54.21.15.20		Śruba M6x25-5,6-B Fe/Zn8 PN-85/M-82101 • Bolt	6	6	6	6	6	6	6	6	6	6	
5	64.012553		Osłona progu • Door scuff plate	2	2	2	2	2	2	2	2	2	2	
6	64.017802		Listwa błotnika prawa dolna • RH lower mudguard	1	1	1	1	1	1	1	1	1	1	
7	54.61.15.02		Podkładka 6,4 Fe/Zn9c PN-78/M-82005 • Washer	4	4	4	4	4	4	4	4	4	4	
8	54.21.06.54		Śruba M6x12-5,6-B Fe/Zn8 PN-85/M-82105 • Bolt	4	4	4	4	4	4	4	4	4	4	
9	64.012547		Panel prawy • RH panel	1	1	1	1	1	1	1	1	1	1	
9	80.659.030		Panel prawy kompletny (z wykładziną tłumiącą) • RH panel assy	1	1	1	1	1	1	1	1	1	1	
10	80.659.011		Zaślepka • Plug	1	1	1	1	1	1	1	1	1	1	Z
11	80.659.010		Przykrywka kompletna • Cover assy	1	1	1	1	1	1	1	1	1	1	Z
12	80.659.004		Osłona przednia • Front shield	1	1	1	1	1	1	1	1	1	1	
13	64.012541		Wykładzina błotnika prawego • RH mudguard insulation	1	1	1	1	1	1	1	1	1	1	
14	07.376.044		Kołek tapicerski • Fastener	20	20	20	20	20	20	20	20	20	20	
15	64.011029		Zaślepka • Plug	2	2	2	2	2	2	2	2	2	2	
15	64.011029		Zaślepka • Plug	1	1	1	1	1	1	1	1	1	1	Z
16	64.012730		Zaślepka • Plug	4	4	4	4	4	4	4	4	4	4	
16	64.012730		Zaślepka • Plug	3	3	3	3	3	3	3	3	3	3	Z,A
16	64.012730		Zaślepka • Plug		2		2		2		2	2	2	Z,B
17	64.012545		Osłona słupka środkowego prawego • RH midle pilar trim	1	1	1	1	1	1	1	1	1	1	
18	64.012972		Podkładka • Washer	4	4	4	4	4	4	4	4	4	4	
19	54.22.18.05		Wkręt M5x16-5,8-B Fe/Zn5 PN-85/M-82215 • Screw	22	22	22	22	22	22	22	22	22	22	
20	64.012479		Podkładka • Washer	22	22	22	22	22	22	22	22	22	22	

Nr poz. (No)	Oznaczenie (Nr)	Nr poz. podzespołu (V)	Nazwa (Name)	Liczba sztuk w ciągniku (Q)										Uwagi (R)
				932	934	1032	1034	1132	1134	1232	1234	1434	1634	
21	80.659.005		Zaślepka boczna • Side cover	1	1	1	1	1	1	1	1	1	1	
22	64.011030		Zaślepka • Plug	1	1	1	1	1	1	1	1	1	1	
22	64.011030		Zaślepka • Plug	3	3	3	3	3	3	3	3	3	3	Z,A
22	64.011030		Zaślepka • Plug		1		1		1		1	1	1	Z,B
23	54.21.05.49		Śruba M6x14-5,6-B Fe/Zn8 PN-85/M-82105 • Bolt	9	9	9	9	9	9	9	9	9	9	
24	54.61.12.07		Podkładka sprężysta Z6,1 Fe/Zn9c PN-77/M-82008 • Spring washer	15	15	15	15	15	15	15	15	15	15	
25	64.012550		Osłona słupka środkowego lewego • LH middle pilar trim	1	1	1	1	1	1	1	1	1	1	
26	64.014517		Wykładzina tłumiąca • Insulating plate	1	1	1	1	1	1	1	1	1	1	
27	64.012546		Osłona słupka tylnego prawego • RH rear pilar trim	1	1	1	1	1	1	1	1	1	1	
28	80.659.007		Korek • Plug	1	-	1	-	1	-	1	-	-	-	
29	64.014516		Wykładzina gumowa • Rubber plate	1	1	1	1	1	1	1	1	1	1	
30	64.012539		Osłona tylna prawa • RH rear trim	1	1	1	1	1	1	1	1	1	1	
31	80.659.006		Zaślepka tylna • Rear cover	1	1	1	1	1	1	1	1	1	1	
32	64.012540		Osłona tylna lewa • LH rear trim	1	1	1	1	1	1	1	1	1	1	
33	07.368.207		Popielniczka • Ash-tray	1	1	1	1	1	1	1	1	1	1	
34	64.012551		Osłona słupka tylnego lewego • LH rear pilar trim	1	1	1	1	1	1	1	1	1	1	
35	64.012543		Panel lewy • LH panel	1	1	1	1	1	1	1	1	1	1	
35	80.659.040		Panel lewy kompletny (z wykładziną tłumiącą) • LH panel assy	1	1	1	1	1	1	1	1	1	1	
36	54.21.06.38		Śruba M6x16-5,6-B Fe/Zn8 PN-85/M-82105 • Bolt	6	6	6	6	6	6	6	6	6	6	
37	64.902802		Wspornik panelu lewego III • LH panel bracket III	1	1	1	1	1	1	1	1	1	1	
38	64.902508		Wspornik panelu lewego II • LH panel bracket II	1	1	1	1	1	1	1	1	1	1	
39	64.902189		Wspornik panelu lewego I • LH panel bracket I	1	1	1	1	1	1	1	1	1	1	
40	80.659.001		Chodnik • Mat	1	1	1	1	1	1	1	1	1	1	
41	64.012548		Wykładzina błotnika lewego • LH mudguard insulation	1	1	1	1	1	1	1	1	1	1	

Nr poz. (No)	Oznaczenie (Nf)	Nr poz. podzespołu (V)	Nazwa (Name)	Liczba sztuk w ciągniku (Q)										Uwagi (R)
				932	934	1032	1034	1132	1134	1232	1234	1434	1634	
42	64.017804		Listwa błotnika lewa dolna • LH lower mudguard strip	1	1	1	1	1	1	1	1	1	1	
43	80.659.002		Wykładzina tłumiąca • Insulating plate	1	1	1	1	1	1	1	1	1	1	
44	80.659.003		Korek • Plug	1	1	1	1	1	1	1	1	1	1	
45	64.017801		Listwa błotnika prawa górna • RH upper mudguard strip	1	1	1	1	1	1	1	1	1	1	
46	64.017803		Listwa błotnika lewa górna • LH upper mudguard strip	1	1	1	1	1	1	1	1	1	1	
47	64.017308		Wykładzina tłumiąca panelu • Panel insulating plate	1	1	1	1	1	1	1	1	1	1	
48	64.017303		Wykładzina tłumiąca tylna II prawa • RH rear insulating plate II	1	1	1	1	1	1	1	1	1	1	
49	64.017304		Wykładzina tłumiąca tylna II lewa • LH rear insulating plate II	1	1	1	1	1	1	1	1	1	1	
50	64.017307		Wykładzina tłumiąca ściany przedniej • Front insulating plate	1	1	1	1	1	1	1	1	1	1	
51	64.017344		Wykładzina tłumiąca tylna III prawa • RH rear insulating plate III	1	1	1	1	1	1	1	1	1	1	
52	64.017345		Wykładzina tłumiąca tylna III lewa • LH rear insulating plate III	1	1	1	1	1	1	1	1	1	1	
53	64.017305		Wykładzina tłumiącasłupka tylnego • Rear pilar insulating plate	1	1	1	1	1	1	1	1	1	1	
54	64.017306		Wykładzina tłumiącasłupka środkowego • Midle pilar insulating plate	1	1	1	1	1	1	1	1	1	1	
55	64.017343		Wykładzina tłumiąca tylna I • Rear insulating plate I	1	1	1	1	1	1	1	1	1	1	
56	80.659.013		Wykładzina podłogi • Floor lining	2	2	2	2	2	2	2	2	2	2	
57	80.659.014		Wykładzina podłogi • Floor lining	1	1	1	1	1	1	1	1	1	1	
58	80.659.015		Wykładzina podłogi • Floor lining	1	1	1	1	1	1	1	1	1	1	

Uwagi:

„A" z RBS 1-sekcyjnym

„B" z RBS 2-sekcyjnym

Notes:

„A" for tractors with RBS 1 - section distributor

„B" for tractors with RBS 2 - section distributor

T - 126

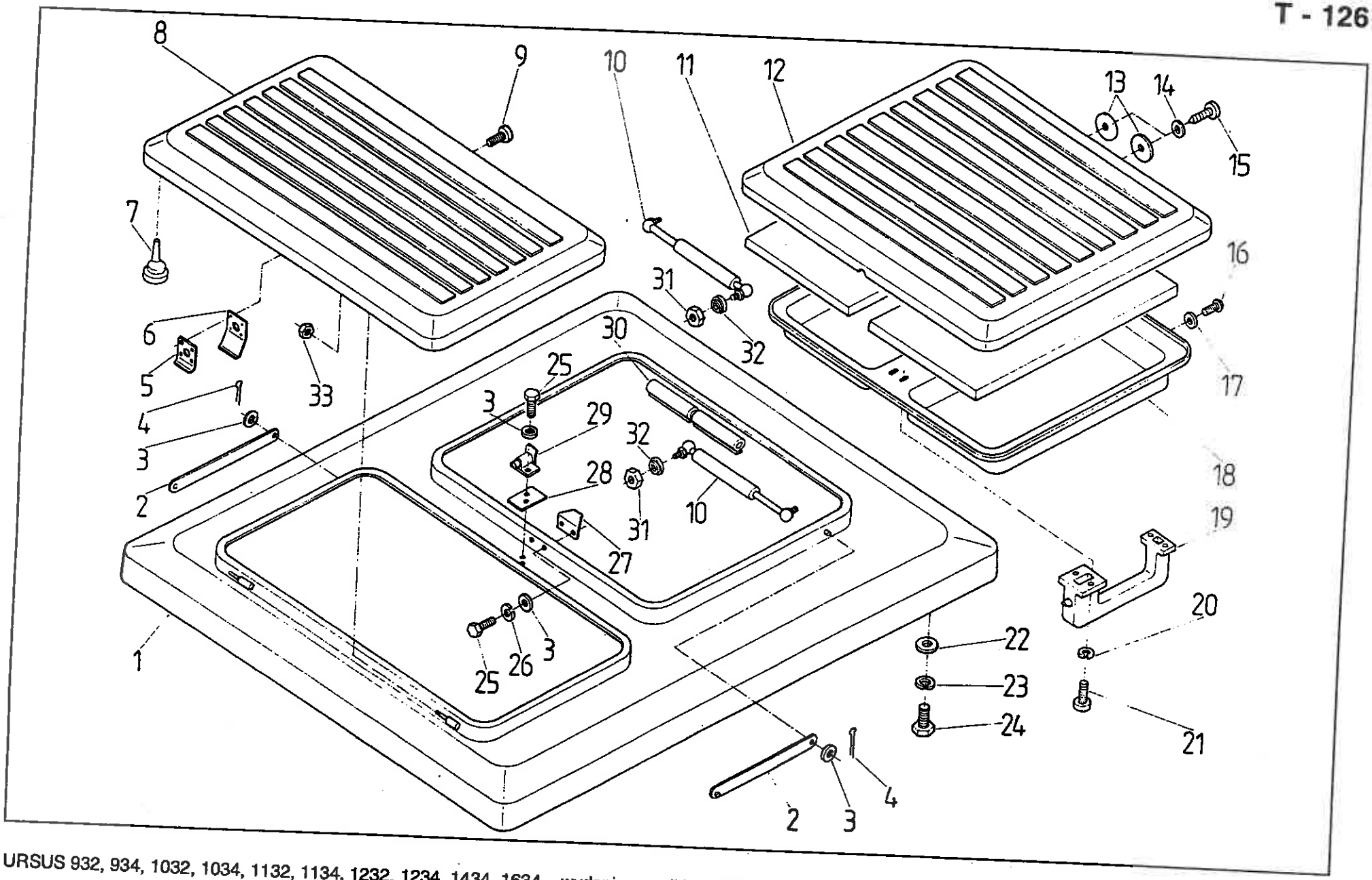

URSUS 932, 934, 1032, 1034, 1132, 1134, 1232, 1234, 1434, 1634 wydanie • edition 1995

DACH KABINY (tłoczony) • CAB ROOF (stamping)

Nr poz. (No)	Oznaczenie (Nf)	Nr poz. podzespołu (V)	Nazwa (Name)	Liczba sztuk w ciągniku (Q)										Uwagi (R)
				932	934	1032	1034	1132	1134	1232	1234	1434	1634	
1	64.902768		Dach kompletny • Roof assy	1	1	1	1	1	1	1	1	1	1	
2	64.902805		Ogranicznik kompletny • Limiter assy	2	2	2	2	2	2	2	2	2	2	
3	54.61.15.02		Podkładka 6,4 Fe/Zn9c PN-78/M-82005 • Washer	6	6	6	6	6	6	6	6	6	6	
4	54.28.01.09		Zawleczka S-Zn 1,6x12 Fe/Zn8c PN-76/M-82001 • Split pin	2	2	2	2	2	2	2	2	2	2	
5	64.902803		Nakrętka kompletna • Strap assy	1	1	1	1	1	1	1	1	1	1	
6	64.014452		Sprężyna • Spring	1	1	1	1	1	1	1	1	1	1	
7	50.65310.0		Zderzak • Bumper	8	8	8	8	8	8	8	8	8	8	
8	64.902773		Pokrywa przednia kompletna • Front cover assy	1	1	1	1	1	1	1	1	1	1	
9	54.22.03.05		Wkręt M4x10-5,8-A Fe/Zn8c PN-74/M-82205 • Screw	4	4	4	4	4	4	4	4	4	4	
10	64.014593		Sprężyna gazowa • Gas spring	2	2	2	2	2	2	2	2	2	2	
11	64.014555		Wykładzina • Lining	1	1	1	1	1	1	1	1	1	1	
12	64.902774		Pokrywa tylna kompletna • Rear cover assy	1	1	1	1	1	1	1	1	1	1	
13	64.014484		Krążek • Disc	2	2	2	2	2	2	2	2	2	2	
14	54.61.01.09		Podkładka K4,3 • Washer	2	2	2	2	2	2	2	2	2	2	
15	54.22.30.11		Wkręt AGb 3,9x9,5 Fe/Zn8c PN-79/M-83106 • Screw	2	2	2	2	2	2	2	2	2	2	
16	54.22.19.15		Wkręt M6x12-5,8-B Fe/Zn9c PN-85/M-82207 • Screw	4	4	4	4	4	4	4	4	4	4	
17	54.61.27.05		Podkładka tapicerska 6,4 PN-82/M-82032 • Washer	4	4	4	4	4	4	4	4	4	4	
18	64.014556		Wykładzina pokrywy • Cover lining	1	1	1	1	1	1	1	1	1	1	
19	07.374.040		Uchwyt • Handle	1	1	1	1	1	1	1	1	1	1	
20	54.61.12.06		Podkładka sprężysta Z5,1 Fe/Zn8c PN-77/M-82008 • Spring washer	4	4	4	4	4	4	4	4	4	4	
21	54.22.18.05		Wkręt M5x16-5,8-B Fe/Zn9c PN-74/M-82227 • Screw	4	4	4	4	4	4	4	4	4	4	
22	54.61.15.17		Podkładka 8,4 Fe/Zn9c PN-78/M-82005 • Washer	10	10	10	10	10	10	10	10	10	10	
23	54.61.12.09		Podkładka sprężysta Z8,2 Fe/Zn9c PN-77/M-82008 • Spring washer	10	10	10	10	10	10	10	10	10	10	
24	54.21.06.22		Śruba M8x16-5,6-B Fe/Zn8c PN-74/M-82105 • Bolt	10	10	10	10	10	10	10	10	10	10	

Nr poz. (No)	Oznaczenie (Nf)	Nr poz. podzespołu (V)	Nazwa (Name)	Liczba sztuk w ciągniku (Q)										Uwagi (R)
				932	934	1032	1034	1132	1134	1232	1234	1434	1634	
25	54.21.05.49		Śruba M6x14-5,6-B Fe/Zn8c PN-74/M-82105 • Bolt	4	4	4	4	4	4	4	4	4	4	
26	54.61.12.07		Podkładka sprężysta Z6,1 Fe/Zn9c PN-77/M-82008 • Spring washer	2	2	2	2	2	2	2	2	2	2	
27	64.902769		Zaczep zamka kompletny • Lock catch assy	1	1	1	1	1	1	1	1	1	1	
28	64.014451		Płytka • Plate	1	1	1	1	1	1	1	1	1	1	
29	64.902770		Zamek • Lock	1	1	1	1	1	1	1	1	1	1	
30	64.012472		Uszczelka IV • Weatherstrip	1	1	1	1	1	1	1	1	1	1	
31	54.23.13.10		Nakrętka M8-5-B Fe/Zn8c PN-75/M-82144 • Nut	1	1	1	1	1	1	1	1	1	1	
32	64.014485		Tulejka • Sleeve	2	2	2	2	2	2	2	2	2	2	
33	54.64.16.02		Nakrętka samozabezpieczająca AM6 Fe/Zn8c BN-75/3611-21 • Self-locking nut	2	2	2	2	2	2	2	2	2	2	

T - 127

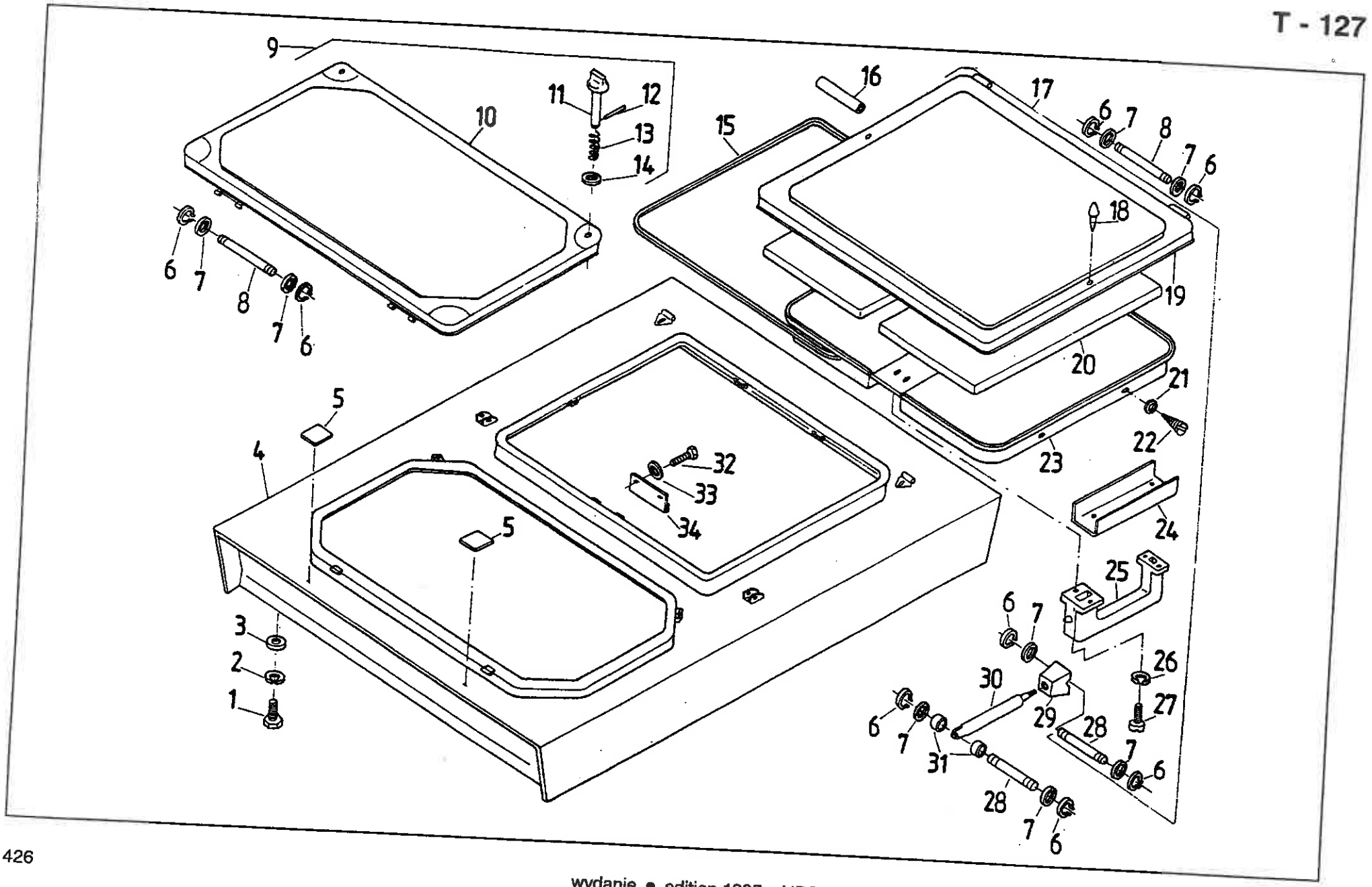
9
10
11
12
13
14
15
16
17
18
19
20
21
22
23
24
25
26
27
28
29
30
31
32
33
34
1
2
3
4
5
6
7
8

DACH KABINY (spawany) • CAB ROOF (welded)

Nr poz. (No)	Oznaczenie (Nf)	Nr poz. podzespołu (V)	Nazwa (Name)	Liczba sztuk w ciągniku (Q)										Uwagi (R)
				932	934	1032	1034	1132	1134	1232	1234	1434	1634	
1	54.21.06.22		Śruba M8x16-5,6-B PN-85/M-82105 • Bolt	13	13	13	13	13	13	13	13	13	13	
2	54.61.12.09		Podkładka sprężysta Z8,2 PN-77/M-82008 • Spring washer	13	13	13	13	13	13	13	13	13	13	
3	54.61.15.17		Podkładka 8,4 PN-78/M-82005 • Washer	13	13	13	13	13	13	13	13	13	13	
4	80.662.010		Dach kabiny • Cab roof	1	1	1	1	1	1	1	1	1	1	
5	80.662.006		Podkładka • Washer	2	2	2	2	2	2	2	2	2	2	
6	54.62.07.06	17	Płytka osadcza sprężynująca 6 PN-84/M-85112 • Spring plate	16	16	16	16	16	16	16	16	16	16	
7	54.61.01.06	17	Podkładka okrągła K8,4 PN-78/M-82006 • Washer	16	16	16	16	16	16	16	16	16	16	
8	07.368.175		Sworzeń zawiasy • Hinge pin	4	4	4	4	4	4	4	4	4	4	
9	80.662.019		Pokrywa przednia kpl. • Front cover assy	1	1	1	1	1	1	1	1	1	1	
10	80.662.040	9	Pokrywa przednia • Front cover	1	1	1	1	1	1	1	1	1	1	
11	83.305.140	9	Pokrętło • Knurled handle	2	2	2	2	2	2	2	2	2	2	
12	54.27.08.43	9	Kołek 3n6x22 PN-66/M-85021 • Dowel	2	2	2	2	2	2	2	2	2	2	
13	83.305.073	9	Sprężyna • Spring	2	2	2	2	2	2	2	2	2	2	
14	83.305.074	9	Podkładka • Washer	2	2	2	2	2	2	2	2	2	2	
15	07.374.032		Uszczelka l=1117 • Seal strip	1	1	1	1	1	1	1	1	1	1	
16	84.368.022		Wkładka • Sealing insert	1	1	1	1	1	1	1	1	1	1	
17	80.662.009		Pokrywa tylna kpl. • Rear cover assy	1	1	1	1	1	1	1	1	1	1	
18	80.302.045	17	Zderzak gumowy • Rubber check	2	2	2	2	2	2	2	2	2	2	
19	07.374.030	17	Pokrywa tylna • Rear cover	1	1	1	1	1	1	1	1	1	1	
20	80.662.008	17	Pianka pokrywy tylnej • Rear cover foam	1	1	1	1	1	1	1	1	1	1	
21	54.61.27.03	17	Podkładka tapicerska 4,3 PN-82/M-82032 • Washer	6	6	6	6	6	6	6	6	6	6	
22	54.22.34.01	17	Wkręt samogwintujący do blach AGb 3,9x16 PN-79/M-83115 • Screw	6	6	6	6	6	6	6	6	6	6	
23	80.662.007	17	Wykładzina pokrywy tylnej • Rear cover liner	1	1	1	1	1	1	1	1	1	1	
24	07.374.070	17	Ceownik kpl. • Channel assy	1	1	1	1	1	1	1	1	1	1	

Nr poz. (No)	Oznaczenie (Nf)	Nr poz. podzespołu (V)	Nazwa (Name)	Liczba sztuk w ciągniku (Q)										Uwagi (R)
				932	934	1032	1034	1132	1134	1232	1234	1434	1634	
25	07.374.040	17	Uchwyt kpl. • Holder assy	1	1	1	1	1	1	1	1	1	1	
26	54.61.12.06	17	Podkładka sprężysta Z 5,1 PN-77/M-82008 • Spring washer	4	4	4	4	4	4	4	4	4	4	
27	54.22.18.37	17	Wkręt M5x20-5,8-B PN-85/M-82215 • Screw	4	4	4	4	4	4	4	4	4	4	
28	07.374.063	17	Sworzeń sprężyny gazowej • Gas spring pin	4	4	4	4	4	4	4	4	4	4	
29	07.374.110		Końcówka sprężyny gazowej kpl. • Gas spring and piece assy	2	2	2	2	2	2	2	2	2	2	
30	07.374.057		Sprężyna gazowa • Gas spring	2	2	2	2	2	2	2	2	2	2	
31	07.374.058		Tulejka • Bush	4	4	4	4	4	4	4	4	4	4	
32	54.21.06.38		Śruba M6x16-5,6-B PN-85/M-82105 • Bolt	2	2	2	2	2	2	2	2	2	2	
33	54.61.15.02		Podkładka 6,4 PN-78/M-82005 • Washer	2	2	2	2	2	2	2	2	2	2	
34	80.662.050		Zaczep kpl. • Catch assy	1	1	1	1	1	1	1	1	1	1	

Uwagi:

Poz. 6 i 7 po 4 szt. wchodzi w podzespół 17,

poz. 28 - 2szt. wchodzi w podzespół 17.

Notes:

Items 6 and 7 - 4 pcs for 17 group.

Item 28 - 2 pcs for 17 group

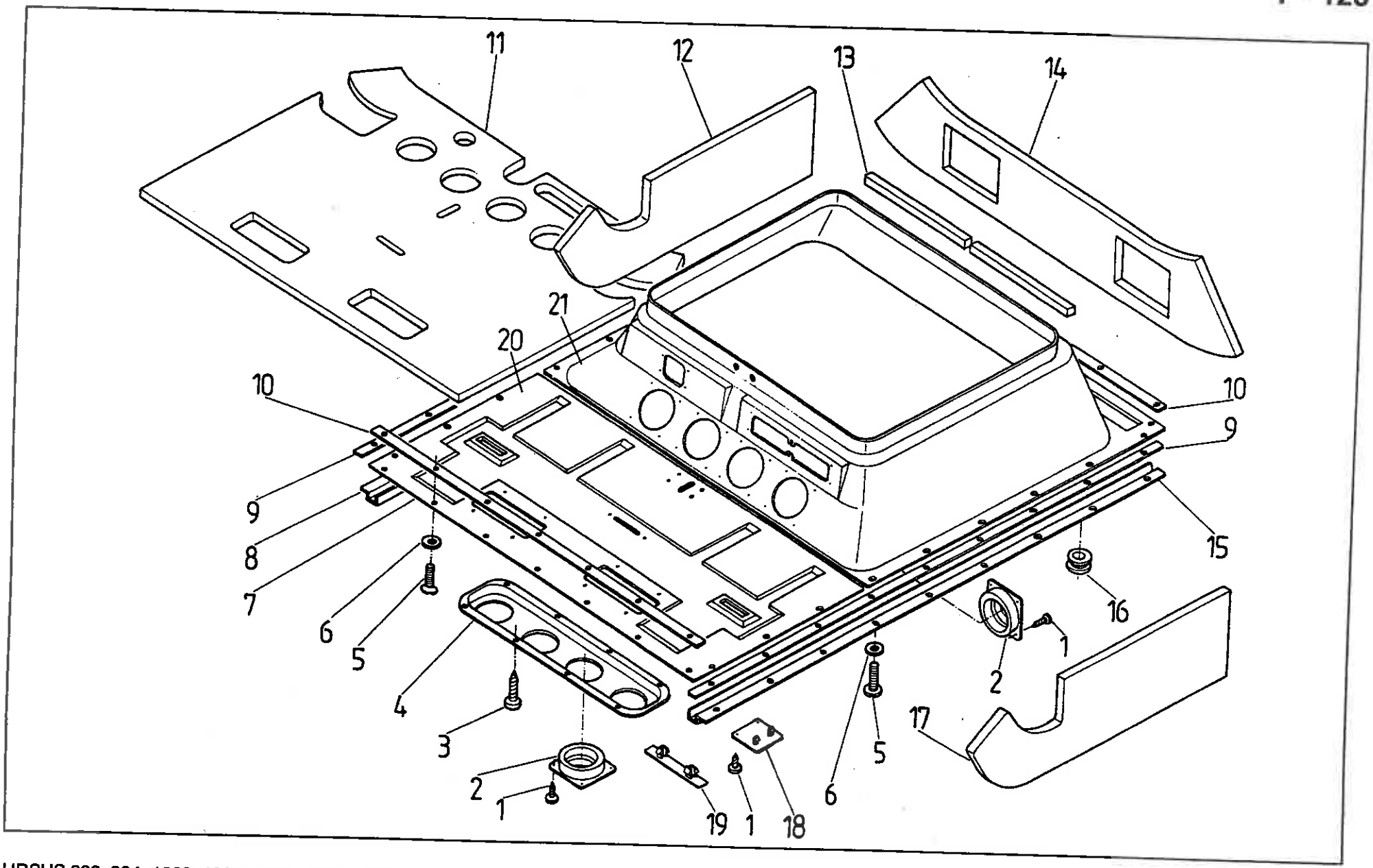
11
12
13
14
21
20
10
10
9
9
8
7
6
5
4
3
2
1
19
1
18
6
5
17
2
1
16
15

TAPICERKA DACHU KABINY • CAB HEADLINING

Nr poz. (No)	Oznaczenie (Nf)	Nr poz. podzespołu (V)	Nazwa (Name)	Liczba sztuk w ciągniku (Q)										Uwagi (R)
				932	934	1032	1034	1132	1134	1232	1234	1434	1634	
1	54.22.29.10		Wkręt AGb 2,9x13 PN-79/M-82104 • Self tapping screw	34	34	34	34	34	34	34	34	34	34	
2	07.371.008		Nawiewnik powietrza • Vent air louver	8	8	8	8	8	8	8	8	8	8	
3	54.22.30.11		Wkręt AGb 3,9x9,6 PN-79/M-83106 • Self tapping screw	8	8	8	8	8	8	8	8	8	8	
4	64.013765		Osłona nawiewów • Vent air louver trim	1	1	1	1	1	1	1	1	1	1	
5	54.22.19.17		Wkręt M6x18-5,8-B PN-85/M-82207 • Screw	34	34	34	34	34	34	34	34	34	34	a
5	54.22.06.20		Wkręt M6x18-5,8-A PN-85/M-82207 • Screw	36	36	36	36	36	36	36	36	36	36	b
6	54.61.27.05		Podkładka 6,4 PN-82/M-82032 • Washer	34	34	34	34	34	34	34	34	34	34	a
6	54.61.27.05		Podkładka 6,4 PN-82/M-82032 • Washer	36	36	36	36	36	36	36	36	36	36	b
7	64.013767		Wykładzina wewnętrzna • Inner lining	1	1	1	1	1	1	1	1	1	1	a
8	64.014721		Listwa I • Strip I	1	1	1	1	1	1	1	1	1	1	
9	64.014704		Uszczelka V • Seal V	2	2	2	2	2	2	2	2	2	2	
10	64.014705		Uszczelka VI • Seal Vi	2	2	2	2	2	2	2	2	2	2	
11	64.013768		Izolacja przednia • Front insulation	1	1	1	1	1	1	1	1	1	1	
12	64.013770		Izolacja prawa • RH insulation	1	1	1	1	1	1	1	1	1	1	
13	64.014594		Uszczelnienie • Seal	1	1	1	1	1	1	1	1	1	1	
14	64.013771		Izolacja tylna • Rear insulation	1	1	1	1	1	1	1	1	1	1	
15	64.014722		Listwa II • Strip II	1	1	1	1	1	1	1	1	1	1	
16	54.62.01.29		Przelotka 12x5 BN-75/3688-01 • Grommet	1	1	1	1	1	1	1	1	1	1	
17	64.013769		Izolacja lewa • LH insulation	1	1	1	1	1	1	1	1	1	1	
18	64.013790		Zaślepka • Plug	1	1	1	1	1	1	1	1	1	1	
19	64.013789		Zaślepka • Plug	1	1	1	1	1	1	1	1	1	1	c
20	80.663.001		Wykładzina wewnętrzna przednia • Front inner lining	1	1	1	1	1	1	1	1	1	1	d
21	80.663.002		Wykładzina wewnętrzna tylna • Rear inner lining	1	1	1	1	1	1	1	1	1	1	b
				1	1	1	1	1	1	1	1	1	1	b

Nr poz. (No)	Oznaczenie (NI)	Nr poz. podzespołu (V)	Nazwa (Name)	Liczba sztuk w ciągniku (Q)										Uwagi (R)
				932	934	1032	1034	1132	1134	1232	1234	1434	1634	

Uwagi:

„a" - do ciągników z dachem tłoczonym

„b" - do ciągników z dachem spawanym

„c" - do ciągników bez wentylacji i ogrzewania

:d" - do ciągników z wentylacją

Notes:

„a" - tractors with roof stamping

„b" - tractors with roof welded

„c" - tractors without ventilation and heating

„d" - tractors with ventilation

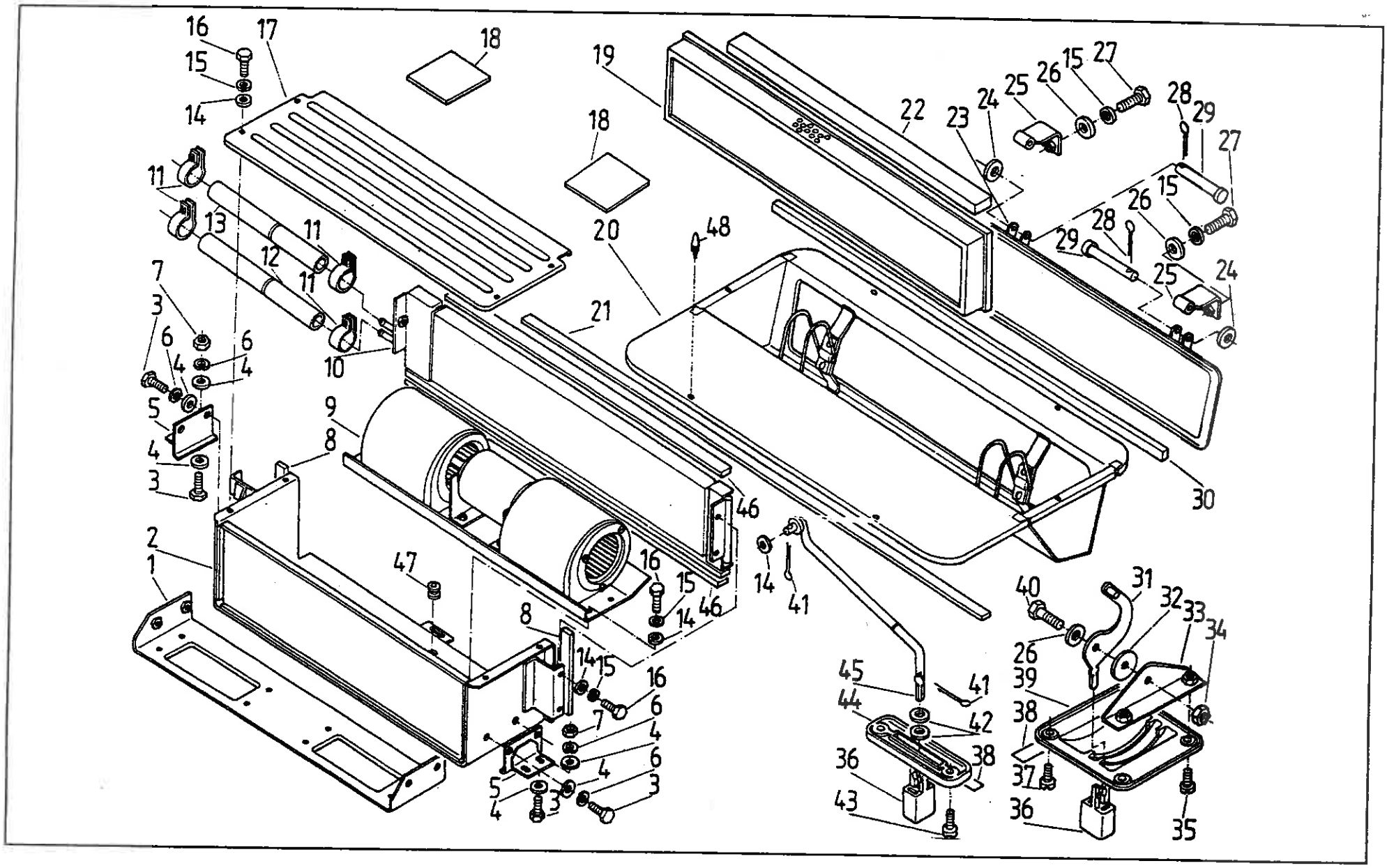
16
17
18
19
15
14
18
22
23
24
25
26
15
27
28
29
27
11
13
11
12
11
20
48
26
15
28
29
25
24
7
3
6
6
4
4
21
10
5
9
8
4
3
30
46
2
1
47
16
15
14
46
14
41
40
31
32
33
34
8
14
15
16
26
39
45
41
44
42
38
6
7
4
6
36
38
37
5
4
3
4
3
43
36
35

Nr poz. (No)	Oznaczenie (Nf)	Nr poz. podzespołu (V)	Nazwa (Name)	Liczba sztuk w ciągniku (Q)										Uwagi (R)
				932	934	1032	1034	1132	1134	1232	1234	1434	1634	
1	64.902475		Podstawa wentylatora kompletna • Blower suport assy	1	1	1	1	1	1	1	1	1	1	b
2	64.902438		Skrzynka kompletna • Case assy	1	1	1	1	1	1	1	1	1	1	a
3	54.21.06.28		Śruba M8x18-5,6-B Fe/Zn8c PN-74/M-82105 • Bolt	8	8	8	8	8	8	8	8	8	8	
4	54.61.15.17		Podkładka 8,4 Fe/Zn9c PN-78/M-82005 • Washer	12	12	12	12	12	12	12	12	12	12	
5	64.902453		Wspornik kompletny • Bracket assy	2	2	2	2	2	2	2	2	2	2	
6	54.61.12.09		Podkładka sprężysta Z8,2 Fe/Zn9c PN-77/M-82008 • Spring washer	8	8	8	8	8	8	8	8	8	8	
7	54.23.13.10		Nakrętka M8-5-B Fe/Zn8c PN-75/82144 • Nut	4	4	4	4	4	4	4	4	4	4	
8	64.013575		Uszczelka pionowa • Vertical seal	2	2	2	2	2	2	2	2	2	2	a
9	7008289M1		Dmuchawa kompletna • Blower assy	1	1	1	1	1	1	1	1	1	1	
10	85.372.901		Nagrzewnica kompletna • Heater assy	1	1	1	1	1	1	1	1	1	1	a
11	54.69.29.18		Opaska Ap20-32 PN-71/M-74906 • Clamp	4	4	4	4	4	4	4	4	4	4	a
12	80.664.005		Przewód wylotowy I (3070) • Outlet hose I	1	1	1	1	1	1	1	1	1	1	a
13	80.664.004		Przewód dolotowy I (2280) • Inlet hose I	1	1	1	1	1	1	1	1	1	1	a
14	54.61.01.04		Podkładka K6,4 Fe/Zn9c PN-78/M-82006 • Washer	16	16	16	16	16	16	16	16	16	16	a
14	54.61.01.04		Podkładka K6,4 Fe/Zn9c PN-78/M-82006 • Washer	8	8	8	8	8	8	8	8	8	8	b
15	54.61.12.07		Podkładka sprężysta Z6,1 Fe/Zn9c PN-77/M-82008 • Spring washer	19	19	19	19	19	19	19	19	19	19	a
15	54.61.12.07		Podkładka sprężysta Z6,1 Fe/Zn9c PN-77/M-82008 • Spring washer	8	8	8	8	8	8	8	8	8	8	b
16	54.21.05.49		Śruba M6x14-5,6-B Fe/Zn8c PN-74/M-82105 • Bolt	15	15	15	15	15	15	15	15	15	15	a
16	54.21.05.49		Śruba M6x14-5,6-B Fe/Zn8c PN-74/M-82105 • Bolt	8	8	8	8	8	8	8	8	8	8	b
17	64.013579		Pokrywa • Cover	1	1	1	1	1	1	1	1	1	1	a
18	64.013741		Nakładka • Pad	2	2	2	2	2	2	2	2	2	2	
19	64.013779		Filtr powietrza kabiny • Cab air filter	1	1	1	1	1	1	1	1	1	1	
20	64.902441		Obudowa filtra • Air filter housing	1	1	1	1	1	1	1	1	1	1	
20	80.664010		Obudowa filtra • Air filter housing	1	1	1	1	1	1	1	1	1	1	c

Nr poz. (No)	Oznaczenie (Nf)	Nr poz. podzespołu (V)	Nazwa (Name)	Liczba sztuk w ciągniku (Q)										Uwagi (R)
				932	934	1032	1034	1132	1134	1232	1234	1434	1634	
21	64.013591		Uszczelka obudowy • Housing seal	1	1	1	1	1	1	1	1	1	1	
22	64.013740		Nakadka • Pad	1	1	1	1	1	1	1	1	1	1	a
23	64.902442		Pokrywa filtra kompletna • Air filter cover assy	1	1	1	1	1	1	1	1	1	1	a
24	54.61.15.01		Podkładka 5,3 Fe/Zn9c PN-78/M-82005 • Washer	2	2	2	2	2	2	2	2	2	2	a
25	64.902443		Zawiasa kompletna • Hinge assy	2	2	2	2	2	2	2	2	2	2	a
26	54.61.15.02		Podkładka 6,4 Fe/Zn9c PN-78/M-82005 • Washer	5	5	5	5	5	5	5	5	5	5	a
27	54.21.06.38		Śruba M6x16-5,6-B Fe/Zn8c PN-74/M-82105 • Bolt	4	4	4	4	4	4	4	4	4	4	a
28	54.28.01.41		Zawleczka S-Zn-1,2x12 PN-76/M-82001 • Split pin	2	2	2	2	2	2	2	2	2	2	
29	54.66.02.43		Sworzeń 5x35/33 Fe/Zn8c PN-63/M-83002 • Pin	2	2	2	2	2	2	2	2	2	2	a
30	64.013590		Uszczelka pokrywy • Cover seal	1	1	1	1	1	1	1	1	1	1	a
31	64.902444		Dźwignia kompletna • Lever assy	1	1	1	1	1	1	1	1	1	1	a
32	64.013637		Podkładka • Washer	1	1	1	1	1	1	1	1	1	1	a
33	64.902463		Wspornik kompletny • Bracket assy	1	1	1	1	1	1	1	1	1	1	a
34	54.64.16.02		Nakrętka z wkładką AM6 Fe/Zn8c BN-75/3611-21 • Nut	1	1	1	1	1	1	1	1	1	1	a
35	54.22.19.03		Wkręt M4x16-5,8-B czernić PN-79/M-83104 • Screw	1	1	1	1	1	1	1	1	1	1	a
36	64.013630		Uchwyt • Knob	2	2	2	2	2	2	2	2	2	2	a
37	54.22.29.04		Wkręt AGb 3,9x22 czernić PN-79/M-82104 • Screw	2	2	2	2	2	2	2	2	2	2	a
38	07.372.011		Naklejka • Decal	2	2	2	2	2	2	2	2	2	2	a
39	64.013682		Tabliczka • Plate	2	2	2	2	2	2	2	2	2	2	a
40	54.21.06.77		Śruba M6x18-5,6-B Fe/Zn8c PN-74/M-82105 • Bolt	1	1	1	1	1	1	1	1	1	1	a
41	54.28.01.03		Zawleczka S-Zn-2x14 PN-76/M-82001 • Split pin	1	1	1	1	1	1	1	1	1	1	a
42	64.013576		Podkładka • Washer	2	2	2	2	2	2	2	2	2	2	a
43	54.22.30.04		Wkręt AGb 3,9x13 czernić PN-79/M-83106 • Screw	2	2	2	2	2	2	2	2	2	2	a
44	64.013705		Tabliczka • Plate	2	2	2	2	2	2	2	2	2	2	a
				1	1	1	1	1	1	1	1	1	1	a

Nr poz. (No)	Oznaczenie (Nf)	Nr poz. podzespołu (V)	Nazwa (Name)	Liczba sztuk w ciągniku (Q)										Uwagi (R)
				932	934	1032	1034	1132	1134	1232	1234	1434	1634	
45	64.902439		Pręt kompletny • Rod assy	1	1	1	1	1	1	1	1	1	1	
46	64.013574		Uszczelka pozioma • Horizontal seal	2	2	2	2	2	2	2	2	2	2	
47	54.62.01.27		Przelotka 10x1 BN-75/3688-01 • Grommet	1	1	1	1	1	1	1	1	1	1	
48	80.302.045		Zderzak gumowy • Rubber buffer	6	6	6	6	6	6	6	6	6	6	

Uwagi:

„a" - do ciągników z wentylacją ogrzewaniem

„b" - do ciągników z wentylacją

„c" - do ciągników z dachem zesp. 662

Notes:

„a"- for tractors with ventilation and heating system

„b" -for tractors with ventilation

„c" - for tractors with cab roof (662 group)

T - 130

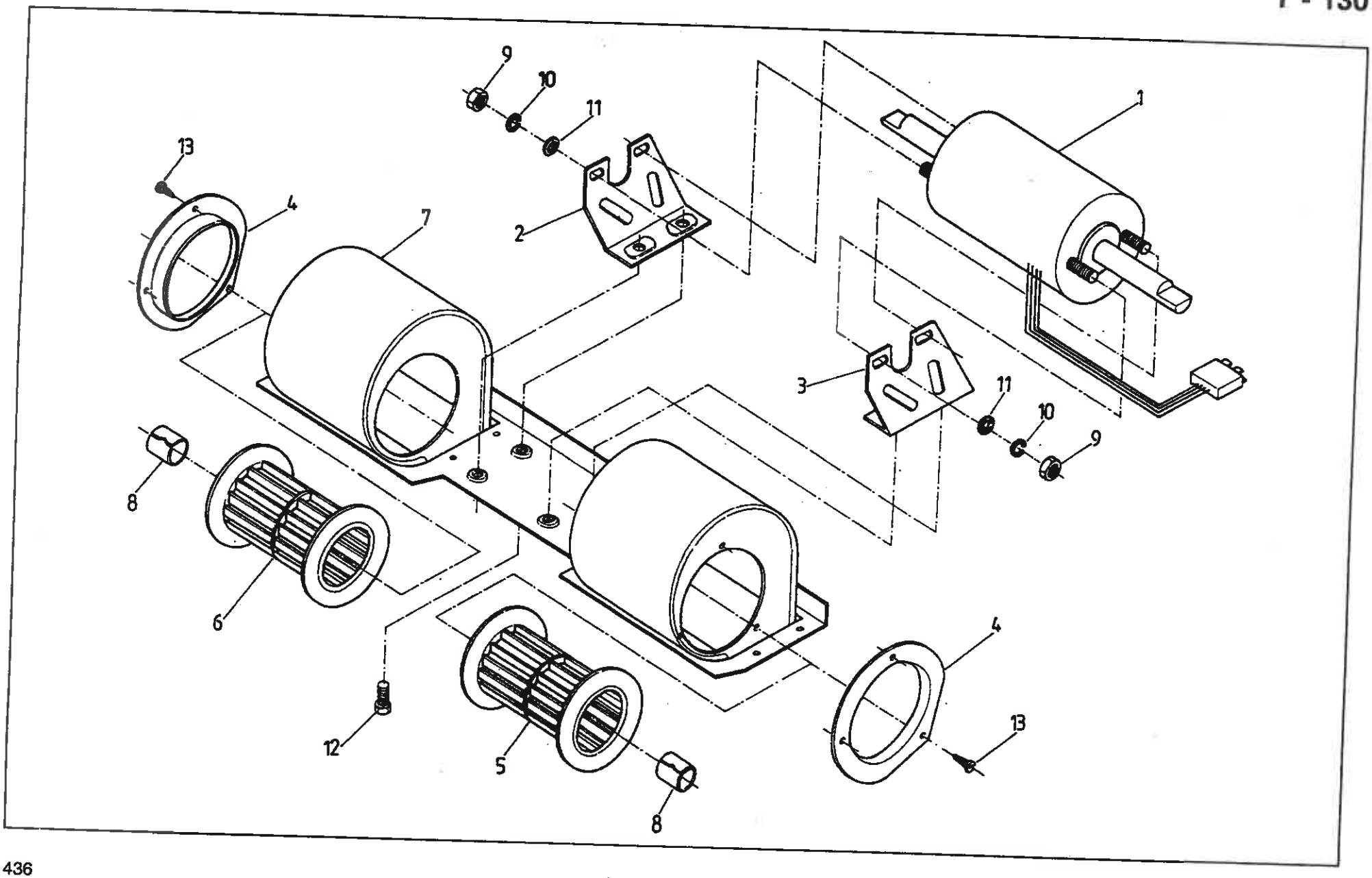

Dmuchawa • Blower

Nr poz. (No)	Oznaczenie (Nf)	Nr poz. podzespołu (V)	Nazwa (Name)	Liczba sztuk w ciągniku (Q)										Uwagi (R)
				932	934	1032	1034	1132	1134	1232	1234	1434	1634	
1	CR050000		Zespół silnika • Motor assy	1	1	1	1	1	1	1	1	1	1	
2	CR020000		Zespół wspornika lewy • LH bracket assy	1	1	1	1	1	1	1	1	1	1	
3	CR030000		Zespół wspornika prawy • RH bracket assy	1	1	1	1	1	1	1	1	1	1	
4	CR000003		Pierścień wlotowy • Inlet ring	2	2	2	2	2	2	2	2	2	2	
5	CR000004		Wirnik prawy • RH fan	1	1	1	1	1	1	1	1	1	1	
6	CR000005		Wirnik lewy • LH fan	1	1	1	1	1	1	1	1	1	1	
7	CR010000		Zespół obudowy • Housing assy	1	1	1	1	1	1	1	1	1	1	
8	CR000006		Pierścień osadczy • Circlip	2	2	2	2	2	2	2	2	2	2	
9	54.23.13.06		Nakrętka M5-4-B PN-75/M-82144 • Nut	4	4	4	4	4	4	4	4	4	4	
10	54.61.03.05		Podkładka sprężysta 5,1 PN-77/M-82008 • Spring washer	4	4	4	4	4	4	4	4	4	4	
11	54.61.02.05		Podkładka okrągłą 5,3 PN-78/M-82006 • Washer	4	4	4	4	4	4	4	4	4	4	
12	54.21.05.45		Śruba M5x12-5,6-B PN-85/M-82105 • Bolt	4	4	4	4	4	4	4	4	4	4	
13	54.22.30.11		Wkręt do blach AGb 3,9x9 PN-79/M-83106 • Self tapping screw	6	6	6	6	6	6	6	6	6	6	

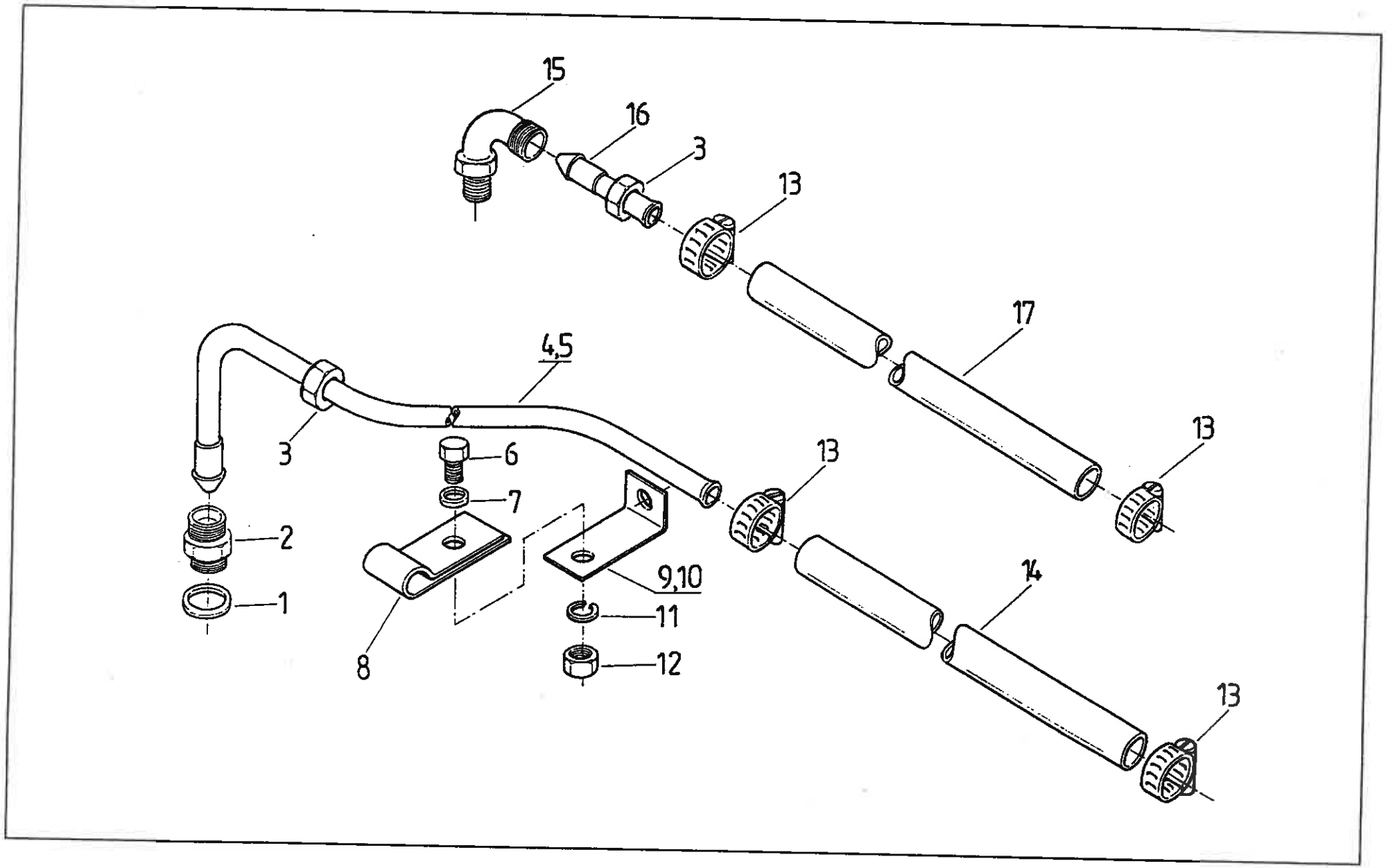
15
16
3
13
17
4,5
13
3
6
7
13
2
1
9,10
14
11
12
8
13

PRZEWODY WODNE NAGRZEWNICY • HEATER WATER PIPES

Nr poz. (No)	Oznaczenie (Nf)	Nr poz. podzespołu (V)	Nazwa (Name)	Liczba sztuk w ciągniku (Q)										Uwagi (R)
				932	934	1032	1034	1132	1134	1232	1234	1434	1634	
1	54.61.25.27		Pierścień uszczelniający 22x27 ZN-76/MPC/06-31263 • Seal ring	1	1	1	1	1	1	1	1	1	1	
2	80.375.026		Łącznik • Connector	1	1	1	1	1	1	1	1	1	1	
3	50.02747.0		Nakrętka M22x1,5 • Nut	2	2	2	2	2	2	2	2	2	2	
4	80.375.020		Rura wylotowa • Outlet pipe	1	1	1	1	1	1	-	-	-	-	
5	88.375.020		Rura wylotowa • Outlet pipe	-	-	-	-	-	-	1	1	1	1	
6	54.21.06.22		Śruba M8x16-5,6-B PN-85/M-82105 • Bolt	1	1	1	1	1	1	1	1	1	1	
7	54.61.15.17		Podkładka okrągła 8,4 PN-78/M-82005 • Washer	1	1	1	1	1	1	1	1	1	1	
8	80.375.024		Uchwyt przewodu • Pipe holder	1	1	1	1	1	1	1	1	1	1	
9	80.371.062		Uchwyt • Holder	1	1	1	1	1	1	-	-	-	-	
10	83.371.002		Uchwyt • Holder	-	-	-	-	-	-	1	1	1	1	
11	54.61.12.09		Podkładka sprężysta Z 8,2 PN-77/M-82008 • Spring washer	1	1	1	1	1	1	1	1	1	1	
12	54.23.13.10		Nakrętka M8-5-B PN-86/M-82144 • Nut	1	1	1	1	1	1	1	1	1	1	
13	54.69.29.18		Opaska Ap20-32 PN-71/M-74906 • Clip	4	4	4	4	4	4	4	4	4	4	
14	80.664.004		Przewód dopływowy • Inlet hose	1	1	1	1	1	1	1	1	1	1	
15	80.375.017		Kolanko • Elbow	1	1	1	1	1	1	1	1	1	1	
16	80.375.010		Końcówka przewodu odpływowego kompl. • Outlet pipe end assy	1	1	1	1	1	1	1	1	1	1	
17	80.664.005		Przewód odpływowy • Outlet hose	1	1	1	1	1	1	1	1	1	1	

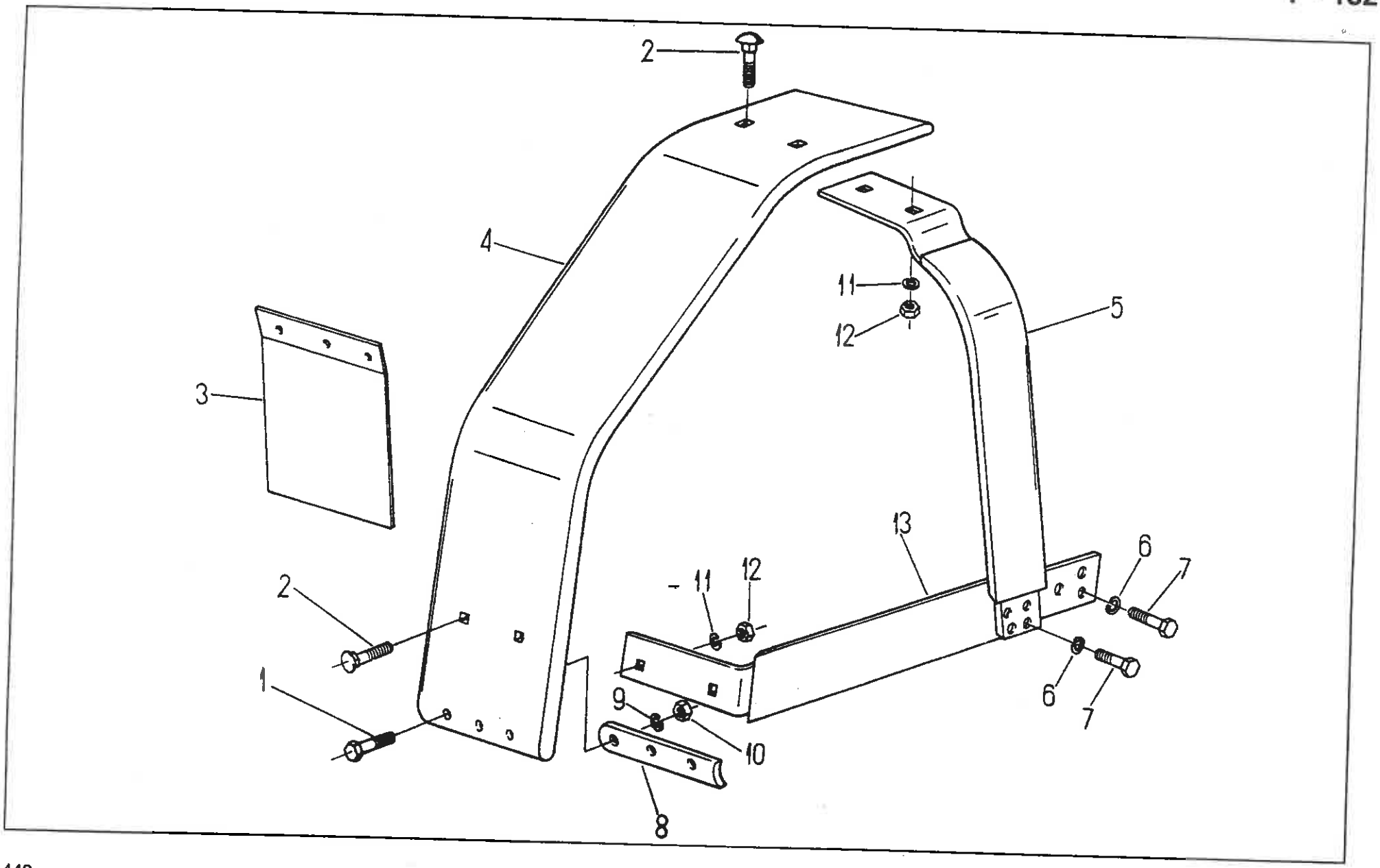
2
4
11
12
5
3
13
6
7
2
11
12
1
9
10
6
7
8

375 BŁOTNIKI PRZEDNIE DO KÓŁ 7,5 - 20 • FRONT WHEELS MUDGUARDS 7.5 - 20 (na żądanie do kół 11,5 - 15) • (for wheels 11.5 - 15 on request)

Nr poz. (No)	Oznaczenie (Nf)	Nr poz. podzespołu (V)	Nazwa (Name)	Liczba sztuk w ciągniku (Q)										Uwagi (R)
				932	934	1032	1034	1132	1134	1232	1234	1434	1634	
1	54.21.06.38		Śruba M6x16-5,6-B Fe/Zn9 PN-85/M-82105 • Bolt	6	-	6	-	6	-	6	-	-	-	
2	54.21.25.08		Śruba M8x25-4,8 PN-76/M-82406 • Bolt	8	-	8	-	8	-	8	-	-	-	
3	80.380.013		Fartuch do kół 7,5-20 • Wheel apron	2	-	2	-	2	-	2	-	-	-	
3	83.381.013		Fartuch do kół 11,5-15 • Wheel apron	2	-	2	-	2	-	2	-	-	-	z
4	80.381.101		Płaszcz do kół 7,5-20 • Wheel jacket	2	-	2	-	2	-	2	-	-	-	
4	83.381.101		Płaszcz lewy, wersja spawana do kół 11,5-15 • LH side jacket, welded version	1	-	1	-	1	-	1	-	-	-	z
4	83.381.102		Płaszcz prawy, wersja spawana do kół 11,5-15 • RH side jacket, welded version	1	-	1	-	1	-	1	-	-	-	z
4	83.381.103		Płaszcz lewy, wersja tłoczona do kół 11,5-15 • LH side jacket, stamping version	1	-	1	-	1	-	1	-	-	-	z
4	83.381.104		Płaszcz prawy, wersja tłoczona do kół 11,5-15 • RH side jacket, stamping version	1	-	1	-	1	-	1	-	-	-	z
5	80.381.210		Wręga kompletna I • Frame assy I	2	-	2	-	2	-	2	-	-	-	
6	54.61.12.10		Podkładka sprężysta Z 10,2 Fe/Zn9c PN-77/M-82008 • Spring washer	12	-	12	-	12	-	12	-	-	-	
7	54.21.07.93		Śruba M10x30-10,9-A Fe/Zn9c PN-85/M-82105 • Bolt	12	-	12	-	12	-	12	-	-	-	
8	80.380.014		Podkładka • Washer	2	-	2	-	2	-	2	-	-	-	
8	83.381.015		Podkładka wersja tłoczona do kół 11,5-15 • Washer (stamping version)	2	-	2	-	2	-	2	-	-	-	z
8	83.381.014		Podkładka wersja spawana do kół 11,5-15 • Washer (welded version)	2	-	2	-	2	-	2	-	-	-	z
9	54.61.12.07		Podkładka sprężysta Z 6,1 Fe/Zn9c PN-77/M-82008 • Spring washer	6	-	6	-	6	-	6	-	-	-	
10	54.23.13.08		Nakrętka M6-5-B Fe/Zn9c PN-85/M-82144 • Nut	6	-	6	-	6	-	6	-	-	-	
11	54.61.12.09		Podkładka sprężysta Z 8,2 Fe/Zn9c PN-77/M-82008 • Spring washer	8	-	8	-	8	-	8	-	-	-	
12	54.23.13.10		Nakrętka M8-5-B Fe/Zn9 PN-75/M-82144 • Nut	8	-	8	-	8	-	8	-	-	-	
13	80.381.220		Wręgo kompletna II • Frame assy II	2	-	2	-	2	-	2	-	-	-	

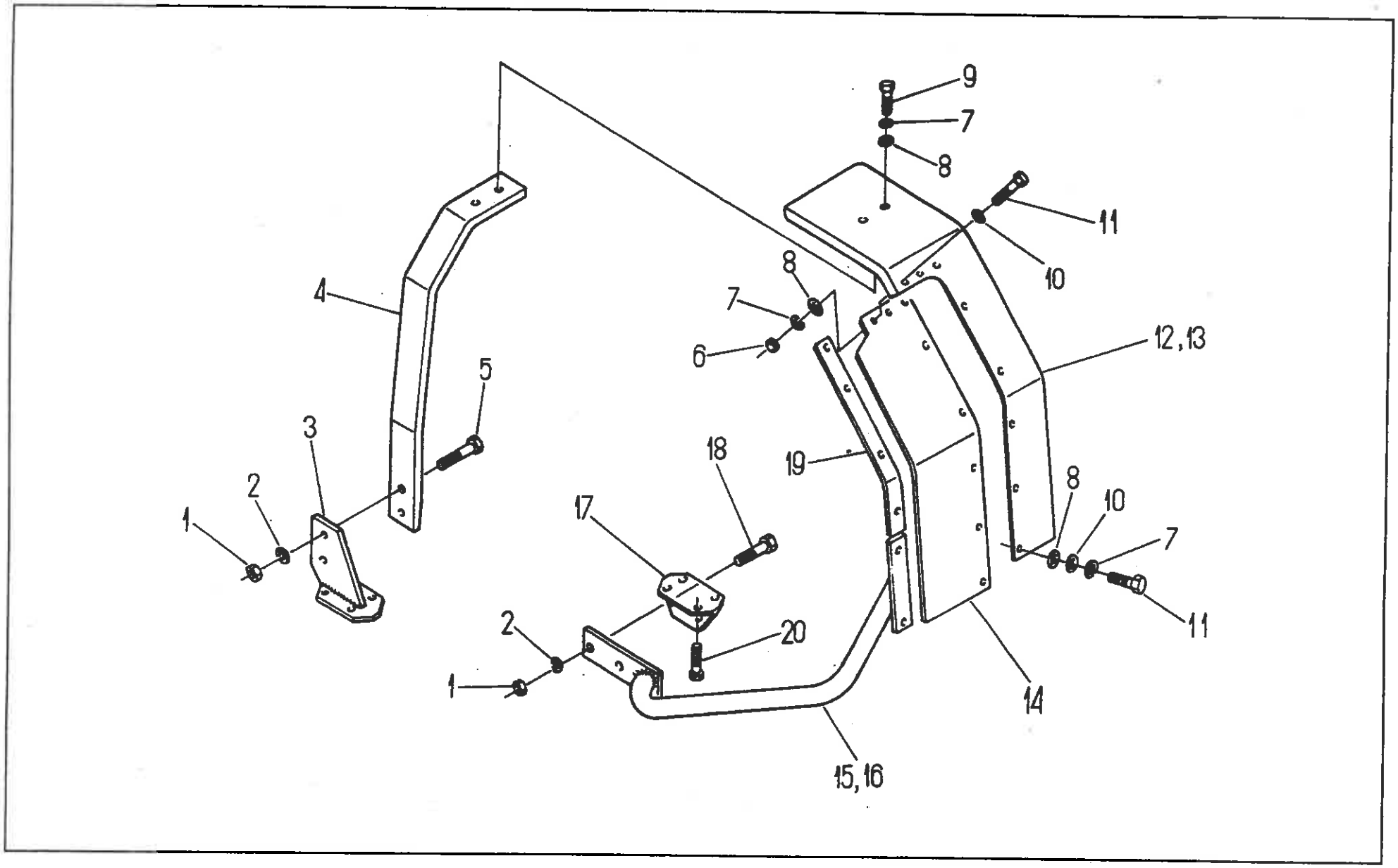
9
7
8
11
10
8
7
6
12,13
4
5
3
2
1
18
19
17
8
10
7
11
2
1
20
14
15,16

BŁOTNIKI PRZEDNIE DO KÓŁ 12,4-24 I 14,9-24 (na żądanie do kół 12,4-28) • FRONT WHEELS MUDGUARDS 12.4-24 AND 14,9-24 (for wheels 12.4-28 on request)

Nr poz. (No)	Oznaczenie (Nr)	Nr poz. podzespołu (V)	Nazwa (Name)	Liczba sztuk w ciągniku (Q)										Uwagi (R)
				932	934	1032	1034	1132	1134	1232	1234	1434	1634	
1	54.23.13.13		Nakrętka M12-5-B Fe/Zn12c PN-75/M-82144 • Nut	-	8	-	8	-	8	-	8	8	8	
2	54.61.12.11		Podkładka sprężysta Z 12,2 Fe/Zn9c PN-77/M-82008 • Spring washer	-	8	-	8	-	8	-	8	8	8	
3	80.383.150		Wspornik II • Bracket II	-	2	-	2	-	2	-	-	-	-	a
3	88.383.170		Wspornik I • Bracket I	-	-	-	-	-	-	-	2	2	2	
4	80.383.110		Wspornik • Bracket	-	2	-	2	-	2	-	-	-	-	a
4	88.383.110		Wspornik • Bracket	-	-	-	-	-	-	-	2	2	2	
5	54.21.06.36		Śruba M12x40-5,6-B Fe/Zn12c PN-85/M-82105 • Bolt	-	4	-	4	-	4	-	4	4	4	
6	54.23.13.10		Nakrętka M8-5-B Fe/Zn7c PN-75/M-82144 • Nut	-	4	-	4	-	4	-	4	4	4	
7	54.61.12.09		Podkładka sprężysta Z 8,2 Fe/Zn9c PN-77/M-82008 • Spring washer	-	20	-	20	-	20	-	20	20	20	
8	54.61.17.04		Podkładka okrągła A9 PN-79/M-82019 • Washer	-	24	-	24	-	24	-	24	24	24	
9	54.21.06.15		Śruba M8x25-5,6-B Fe/Zn9c PN-85/M-82105 • Bolt	-	16	-	16	-	16	-	16	16	16	
10	54.61.01.06		Podkładka okrągła 8,4 Fe/Zn9c PN-78/M-82006 • Washer	-	16	-	16	-	16	-	16	16	16	
11	54.21.06.05		Śruba M8x20-5,6-B Fe/Zn7c PN-85/M-82105 • Bolt	-	16	-	16	-	16	-	16	16	16	
12	80.383.160		Błotnik lewy • LH side mudguard	-	1	-	1	-	1	-	1	1	1	
13	80.383.170		Błotnik prawy • Rh side mudguard	-	1	-	1	-	1	-	1	1	1	
14	80.383.152		Wkładka prawa • RH insert	-	1	-	1	-	1	-	-	-	-	b
14	80.383.154		Wkładka lewa • LH insert	-	1	-	1	-	1	-	-	-	-	b
14	80.383.114		Wkładka • Insert	-	2	-	2	-	2	-	-	-	-	c, a
14	88.383.111		Wkładka • Insert	-	-	-	-	-	-	-	2	2	2	d
14	88.383.151		Wkładka lewa • LH insert	-	-	-	-	-	-	-	1	1	1	e
14	88.383.152		Wkładka prawa • RH insert	-	-	-	-	-	-	-	1	1	1	e
15	80.383.120		Wspornik lewy • LH bracket	-	1	-	1	-	1	-	-	-	-	a

Nr poz. (No)	Oznaczenie (Nf)	Nr poz. podzespołu (V)	Nazwa (Name)	Liczba sztuk w ciągniku (Q)										Uwagi (R)
				932	934	1032	1034	1132	1134	1232	1234	1434	1634	
15	88.383.120		Wspornik lewy • LH bracket	-	-	-	-	-	-	-	1	1	1	
16	80.383.130		Wspornik prawy • RH bracket	-	1	-	1	-	1	-	-	-	-	a
16	88.383.130		Wspornik prawy • RH bracket	-	-	-	-	-	-	-	1	1	1	
17	88.383.030		Wspornik • Bracket	-	2	-	2	-	2	-	2	2	2	
18	54.21.06.95		Śruba M12x50-5,6-B Fe/Zn12c PN-85/M-82105 • Bolt	-	4	-	4	-	4	-	4	4	4	
19	80.383.140		Wspornik kompletny • Bracket assy	-	2	-	2	-	2	-	2	2	2	
20	54.21.28.15		Śruba M16x1,5x60-8,8-A Fe/Zn12c PN-74/M-82241 • Bolt	-	8	-	8	-	8	-	8	8	8	

Uwagi:

„a" - do kół 12,4 - 24

2 x „b" alternatywne do „c"

2 x „e" alternatywne do „d"

Poz. 9, 11 alternatywne

Notes:

„a" - for 12.4 - 24 wheels

Mark „b" alternative to „c"

Mark „e" alternative to „d"

Items 9, 11: alternative

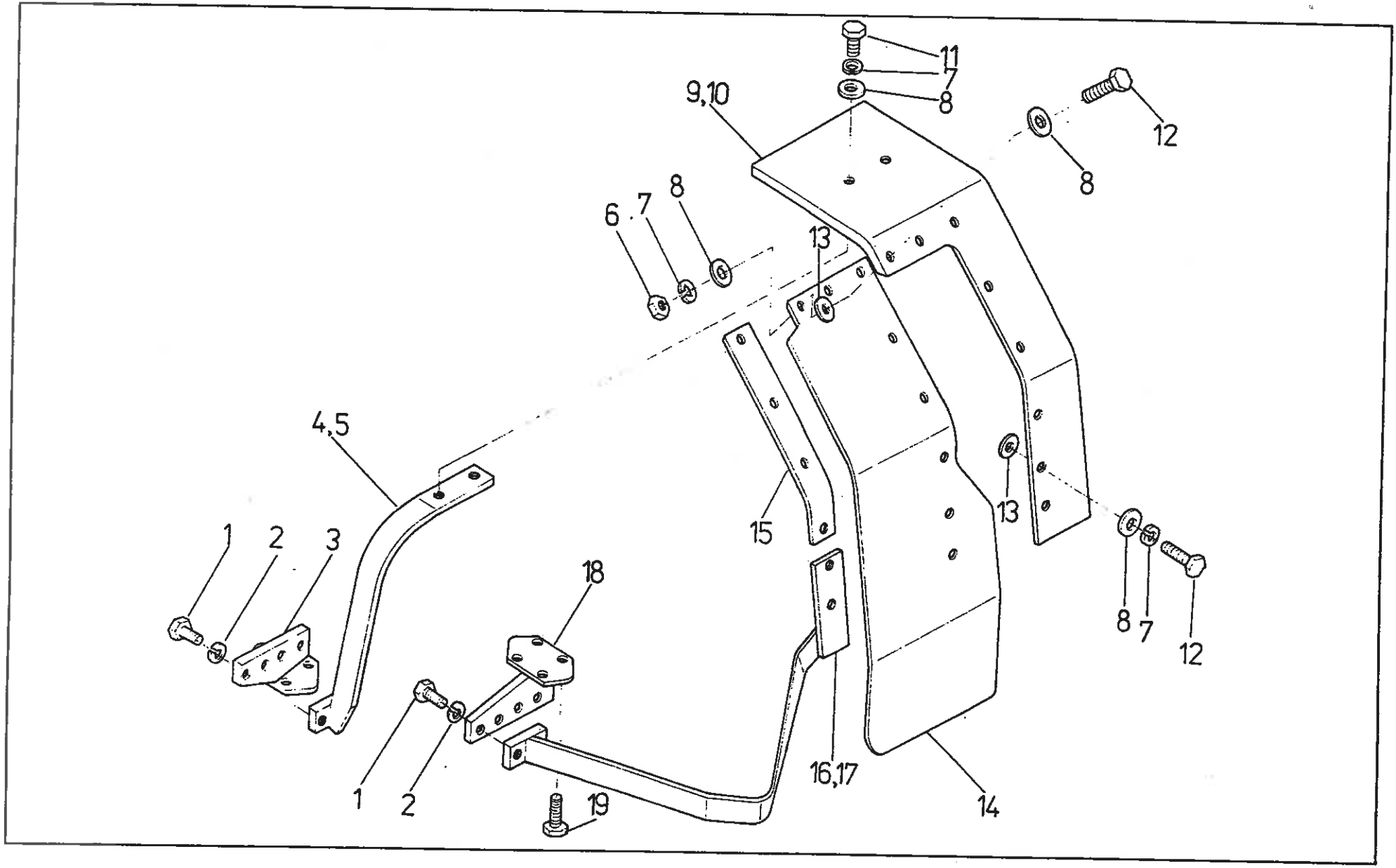
11
7
8
9,10
12
8
6
7
8
13
13
4,5
15
1
2
3
18
8
7
12
1
2
19
16,17
14

BŁOTNIKI DO KÓŁ 14,9 - 28 • MUDGUARDS FOR 14.9 - 28 WHEELS (na żądanie) • (on request)

Nr poz. (No)	Oznaczenie (Nf)	Nr poz. podzespołu (V)	Nazwa (Name)	Liczba sztuk w ciągniku (Q)										Uwagi (R)
				932	934	1032	1034	1132	1134	1232	1234	1434	1634	
1	54.21.06.74		Śruba M16x45-5,6-B Fe/Zn12c PN-85/M-82105 • Bolt	-	-	-	-	-	-	-	8	8	8	
2	54.61.12.13		Podkładka sprężysta 16,3 Fe/Zn9c PN-77/M-82008 • Spring washer	-	-	-	-	-	-	-	16	16	16	
3	86.384.050		Wspornik górny • Upper bracket	-	-	-	-	-	-	-	2	2	2	
4	86.384.010		Wręga górna kompletna prawa • RH upper frame assy	-	-	-	-	-	-	-	1	1	1	
5	86.384.020		Wręga górna kompletna lewa • LH upper frame assy	-	-	-	-	-	-	-	1	1	1	
6	54.23.03.13		Nakrętka M8-5-A Fe/Zn9c PN-75/M-82144 • Nut	-	-	-	-	-	-	-	4	4	4	
7	54.61.12.09		Podkładka sprężysta Z 8,2 Fe/Zn9c PN-77/M-82008 • Spring washer	-	-	-	-	-	-	-	20	20	20	
8	54.61.17.04		Podkładka A9 Fe/Zn9c PN-79/M-82019 • Washer	-	-	-	-	-	-	-	24	24	24	
9	80.383.170		Błotnik prawy kompletny • RH mudguards assy	-	-	-	-	-	-	-	1	1	1	
10	80.383.160		Błotnik lewy kompletny • LH mudguards assy	-	-	-	-	-	-	-	1	1	1	
11	54.21.06.15		Śruba M8x25-5,6-B Fe/Zn9c PN-85/M-82105 • Bolt	-	-	-	-	-	-	-	4	4	4	
12	54.21.06.05		Śruba M8x20-5,6-B Fe/Zn9c PN-85/M-82105 • Bolt	-	-	-	-	-	-	-	16	16	16	
13	54.61.01.06		Podkładka K 8,4 Fe/Zn9c PN-78/M-82006 • Washer	-	-	-	-	-	-	-	16	16	16	
14	86.384.013		Wkładka • Insert	-	-	-	-	-	-	-	2	2	2	
15	80.383.140		Wspornik kompletny • Bracket assy	-	-	-	-	-	-	-	2	2	2	
16	86.384.030		Wręga dolna prawa kompletna • RH lower frame assy	-	-	-	-	-	-	-	1	1	1	
17	86.384.040		Wręga dolna lewa kompletna • LH lower frame assy	-	-	-	-	-	-	-	1	1	1	
18	86.384.060		Wspornik dolny • Lower bracket	-	-	-	-	-	-	-	2	2	2	
19	54.21.28.15		Śruba M6x1,5x60-8,8-A Fe/Zn9c PN-74/M-82241 • Bolt	-	-	-	-	-	-	-	8	8	8	

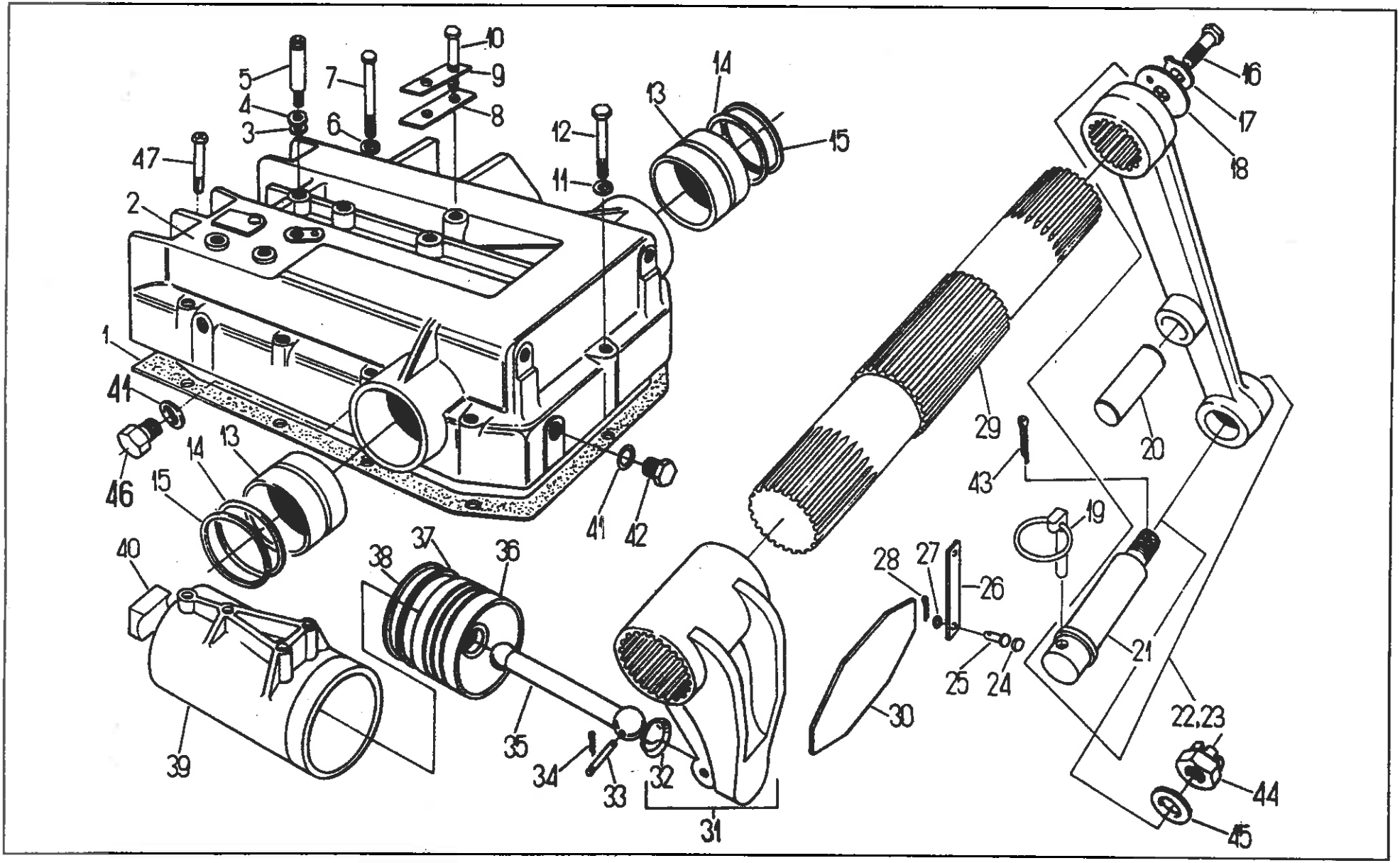
1
2
3
4
5
6
7
8
9
10
11
12
13
14
15
16
17
18
19
20
21
22,23
24
25
26
27
28
29
30
31
32
33
34
35
36
37
38
39
40
41
42
43
44
45
46
47

SŁOWNIK HYDRAULICZNY • HYDRAULIC LIFT

Nr poz. (No)	Oznaczenie (Nr)	Nr poz. podzespołu (V)	Nazwa (Name)	Liczba sztuk w ciągniku (Q)										Uwagi (R)
				932	934	1032	1034	1132	1134	1232	1234	1434	1634	
1	80.400.005		Uszczelka • Gasket	1	1	1	1	1	1	1	1	1	1	
2	88.400.002		Korpus siłownika • Hydraulic lift body	1	1	1	1	1	1	1	1	1	1	
3	54.61.25.19		Pierścień uszczelniający 18x22 ZN-76/MPC/06-03126,2 • Seal ring	1	1	1	1	1	1	1	1	1	1	
4	54.51.14.23		Pierścień uszczelniający 2-80-I 26x2 PN-80/M-73092 • Seal ring	1	1	1	1	1	1	1	1	1	1	
5	80.400.031		Złącze • Joiner	1	1	1	1	1	1	1	1	1	1	
6	54.61.12.12		Podkładka sprężysta Z 14,2 Fe/Zn9c PN-77/M-82008 • Spring washer	1	1	1	1	1	1	1	1	1	1	
7	54.21.21.76		Śruba M14x55-8,8-B PN-85/M-82101 • Bolt	1	1	1	1	1	1	1	1	1	1	
8	80.400.017		Uchwyt • Holder	1	1	1	1	1	1	1	1	1	1	
9	54.61.06.13		Podkładka odginana 15x54 PN-82/M-82012 • Tab-washer	1	1	1	1	1	1	1	1	1	1	
10	54.21.21.79		Śruba M14x90-8,8-B PN-85/M-82101 • Bolt	1	1	1	1	1	1	1	1	1	1	
11	54.61.12.11		Podkładka sprężysta Z 12,2 Fe/Zn9c PN-77/M-82008 • Spring washer	2	2	2	2	2	2	2	2	2	2	
12	54.21.16.38		Śruba M12x100-10,9-B PN-85/M-82101 • Bolt	12	12	12	12	12	12	12	12	2	12	
13	88.400.006		Tuleja • Sleeve	11	11	11	11	11	11	11	11	11	11	
14	54.51.16.26		Pierścień uszczelniający 2-80-I 69,2x5,7 PN-80/M-73092 • Seal ring	2	2	2	2	2	2	2	2	2	2	
15	88.400.003		Uszczelka • Seal	2	2	2	2	2	2	2	2	2	2	
16	54.21.06.51		Śruba M12x30-8,8-B PN-85/M-82105 • Bolt	2	2	2	2	2	2	2	2	2	2	
17	80.400.022		Podkładka • Washer	2	2	2	2	2	2	2	2	2	2	
18	80.400.021		Podkładka • Washer	2	2	2	2	2	2	2	2	2	2	
19	810285M92		Przetyczka • Linch pin	2	2	2	2	2	2	2	2	2	2	
20	86.450.002	22	Sworzeń • Pin	2	2	2	2	2	2	2	2	2	2	
20	86.450.002	22	Sworzeń • Pin	1	1	1	1	1	1	1	2	2	2	
21	89.400.003	23, 22	Sworzeń • Pin	-	-	-	-	2	2	2	-	-	-	z
22	83.400.020		Ramię prawe kompletne • RH side arm assy	2	2	2	2	2	2	2	2	2	2	
22	89.400.020		Ramię prawe kompletne • RH side arm assy	1	1	1	1	1	1	1	-	-	-	
				-	-	-	-	-	-	-	1	1	1	

Nr poz. (No)	Oznaczenie (Nr)	Nr poz. podzespołu (V)	Nazwa (Name)	Liczba sztuk w ciągniku (Q)										Uwagi (R)
				932	934	1032	1034	1132	1134	1232	1234	1434	1634	
22	89.400.020		Ramię prawe kompletne • RH side arm assy	-	-	-	-	1	1	1	-	-	-	z
23	89.400.010		Ramię lewe kompletne • LH side arm assy	1	1	1	1	1	1	1	1	1	1	
24	80.400.027		Korek • Plug	4	4	4	4	4	4	4	4	4	4	
25	80.400.032		Sworzeń • Pin	4	4	4	4	4	4	4	4	4	4	
26	80.400.026		Sprężyna płaska • Flat spring	2	2	2	2	2	2	2	2	2	2	
27	54.61.15.17		Podkładka okrągła 9 PN-78/M-82005 • Washer	4	4	4	4	4	4	4	4	4	4	
28	54.28.01.12		Zawleczka S-Zn 3,2x18 PN-76/M-82001 • Split pin	4	4	4	4	4	4	4	4	4	4	
29	80.400.004		Wał • Shaft	1	1	1	1	1	1	1	1	1	1	
30	80.400.025		Sprężyna • Spring	2	2	2	2	2	2	2	2	2	2	
31	80.400.010		Dźwignia kompletna • Lever assy	1	1	1	1	1	1	1	1	1	1	
32	80.400.003	31	Wkładka • Insert	1	1	1	1	1	1	1	1	1	1	
33	80.400.016		Sworzeń • Pin	1	1	1	1	1	1	1	1	1	1	
34	54.28.01.03		Zawleczka S-Zn 2x14 PN-76/M-82001 • Split pin	2	2	2	2	2	2	2	2	2	2	
35	80.400.014		Tłoczysko • Push rod	1	1	1	1	1	1	1	1	1	1	
36	80.400.013		Tłok • Piston	1	1	1	1	1	1	1	1	1	1	
37	54.61.20.07		Pierścień tłokowy 95x3 chrom. PN-71/S-36507 • Piston ring	1	1	1	1	1	1	1	1	1	1	
38	80.400.015		Uszczelka • Seal	2	2	2	2	2	2	2	2	2	2	
39	80.400.012		Cylinder • Cylinder	1	1	1	1	1	1	1	1	1	1	
40	80.400.023		Podkładka oporowa • Thrust washer	1	1	1	1	1	1	1	1	1	1	
41	54.61.25.41		Pierścień uszczelniający 30x38 ZN-76/MPC/06.03126.3 • Seal ring	2	2	2	2	2	2	2	2	2	2	
42	80.410.007		Korek • Plug	1	1	1	1	1	1	1	1	1	1	
43	54.28.01.28		Zawleczka S-Zn 5x45 PN-76/M-82001 • Split pin	2	2	2	2	2	2	2	2	2	2	
44	54.23.19.11		Nakrętka koronowa BM 24x2-05-B PN-86/M-82159 • Castellated nut	2	2	2	2	2	2	2	2	2	2	
45	89.400.005		Podkładka • Washer	2	2	2	2	2	2	2	2	2	2	

Nr poz. (No)	• Oznaczenie (Nf)	Nr poz. podzespołu (V)	Nazwa (Name)	Liczba sztuk w ciągniku (Q)										Uwagi (R)
				932	934	1032	1034	1132	1134	1232	1234	1434	1634	
46	54.69.23.06		Korek spustowy BM30x1,5 ZN-68/MPM/06-03168.24 • Drain plug	1	1	1	1	1	1	1	1	1	1	
47	54.21.26.44		Śruba M12x75-8,8-B PN-85/M-82302 • Bolt	1	1	1	1	1	1	1	1	1	1	

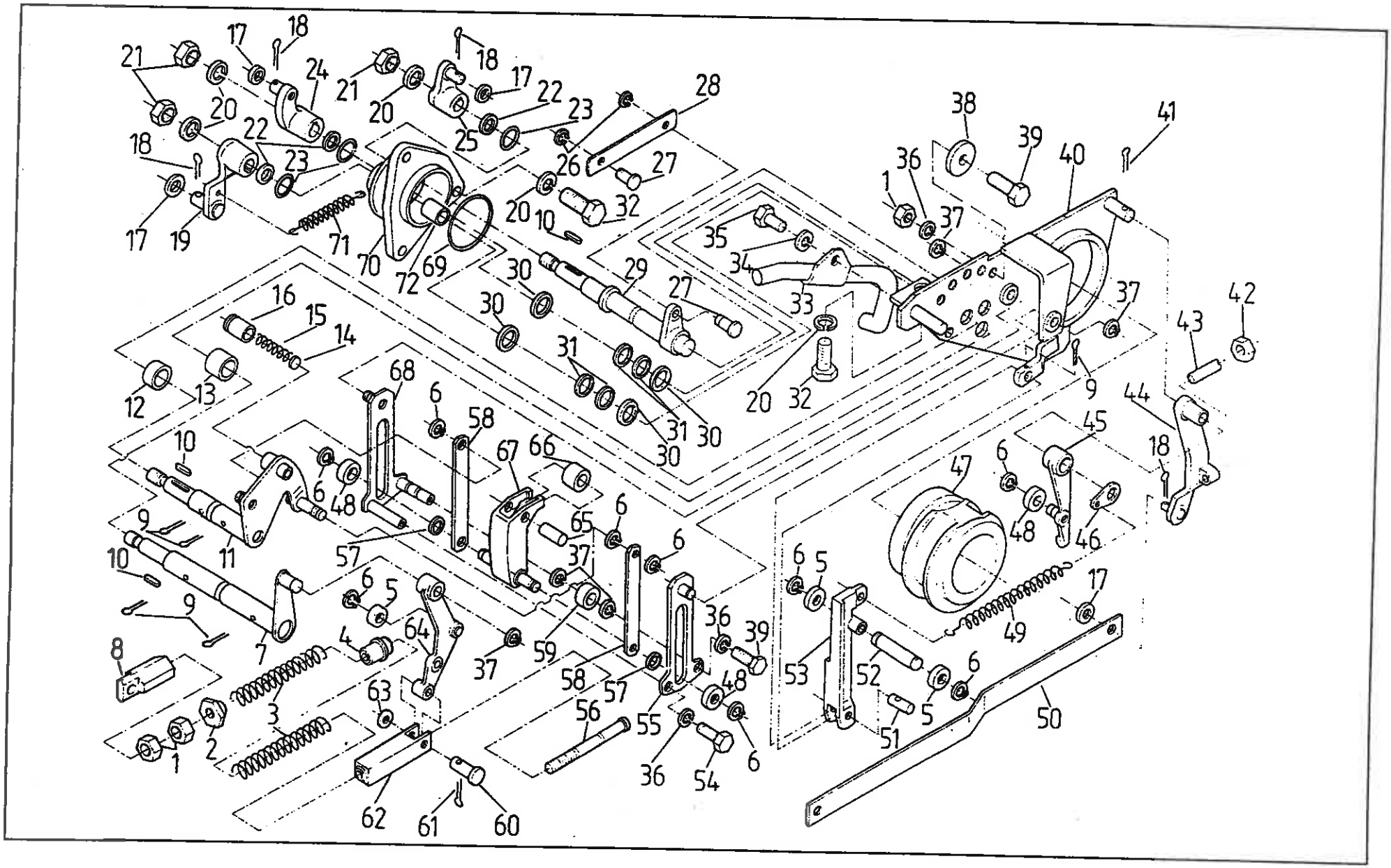

Nr poz. (No)	Oznaczenie (Nf)	Nr poz. podzespołu (V)	Nazwa (Name)	Liczba sztuk w ciągniku (Q)										Uwagi (R)
				932	934	1032	1034	1132	1134	1232	1234	1434	1634	
1	54.23.13.08		Nakrętka M6-5-B Fe/Zn7c PN-86/M-82144 • Nut	3	3	3	3	3	3	3	3	3	3	
2	80.401.075		Nakrętka • Nut	1	1	1	1	1	1	1	1	1	1	
3	80.401.111		Sprężyna • Spring	2	2	2	2	2	2	2	2	2	2	
4	80.401.122		Tuleja • Sleeve	1	1	1	1	1	1	1	1	1	1	
5	80.401.104		Krążek • Roller	3	3	3	3	3	3	3	3	3	3	
6	54.62.07.06		Pierścień 6 PN-84/M-85112 • Ring	9	9	9	9	9	9	9	9	9	9	
7	64.901079		Dźwignia główna • Main lever	1	1	1	1	1	1	1	1	1	1	
8	88.401.106		Oko • Eye	1	1	1	1	1	1	1	1	1	1	
9	54.28.01.14		Zawleczka S-Zn 3,2x25 PN-76/M-82001 • Split pin	5	5	5	5	5	5	5	5	5	5	
10	54.26.02.38		Wpust pryzmatyczny B4x4x18 PN-70/M-85005 • Feather key	3	3	3	3	3	3	3	3	3	3	
11	64.901081		Dźwignia wybierająca • Selector lever	1	1	1	1	1	1	1	1	1	1	
12	80.401.085		Tulejka dystansowa • Spacing sleeve	1	1	1	1	1	1	1	1	1	1	
13	80.401.067		Tulejka dystansowa • Spacing sleeve	1	1	1	1	1	1	1	1	1	1	
14	80.401.081		Podkładka • Washer	1	1	1	1	1	1	1	1	1	1	
15	80.401.082		Sprężyna bezpiecznika • Safety lock spring	1	1	1	1	1	1	1	1	1	1	
16	88.401.077		Stożek bezpiecznika • Safety lock cone	1	1	1	1	1	1	1	1	1	1	
17	54.61.15.17		Podkładka okrągła 8,4 Fe/Zn9c PN-78/M-82005 • Washer	4	4	4	4	4	4	4	4	4	4	
18	54.28.01.09		Zawleczka S-Zn 2x14 PN-76/M-82001 • Split pin	4	4	4	4	4	4	4	4	4	4	
19	64.901080		Dźwignia wewnętrzna • Inner lever	1	1	1	1	1	1	1	1	1	1	
20	54.61.12.10		Podkładka sprężysta Z 10,2 Fe/Zn9c PN-77/M-82008 • Spring washer	7	7	7	7	7	7	7	7	7	7	
21	54.23.13.12		Nakrętka M10-5-B Fe/Zn7c PN-86/M-82144 • Nut	3	3	3	3	3	3	3	3	3	3	
22	80.402.073		Pierścień • Ring	3	3	3	3	3	3	3	3	3	3	
23	54.51.14.07		Pierścień 2-80-I 14x2 PN-80/M-73092 • Ring	3	3	3	3	3	3	3	3	3	3	
24	64.901082		Dźwigienka kompletna • Lever assy	1	1	1	1	1	1	1	1	1	1	

Nr poz. (No)	Oznaczenie (Nr)	Nr poz. podzespołu (V)	Nazwa (Name)	Liczba sztuk w ciągniku (Q)										Uwagi (R)
				932	934	1032	1034	1132	1134	1232	1234	1434	1634	
25	64.901086		Dźwigienka zewnętrzna • Outer lever	1	1	1	1	1	1	1	1	1	1	
26	54.62.07.05		Pierścień 5 PN-84/M-85112 • Ring	2	2	2	2	2	2	2	2	2	2	
27	80.401.097		Czop • Pin	2	2	2	2	2	2	2	2	2	2	
28	80.401.071		Cięgło • Pull-rod	1	1	1	1	1	1	1	1	1	1	
29	64.901078		Dźwignia zewnętrzna • Outer lever	1	1	1	1	1	1	1	1	1	1	
30	80.401.101		Podkładka • Washer	4	4	4	4	4	4	4	4	4	4	
31	80.401.066		Podkładka • Washer	4	4	4	4	4	4	4	4	4	4	
32	54.21.06.09		Śruba M10x20-5,6-B Fe/Zn7c PN-85/M-82105 • Bolt	4	4	4	4	4	4	4	4	4	4	
33	80.401.160		Rurka kompletna • Pipe assy	1	1	1	1	1	1	1	1	1	1	
34	54.61.12.09		Podkładka sprężysta Z8,2 Fe/Zn9c PN-77/M-82008 • Spring washer	1	1	1	1	1	1	1	1	1	1	
35	54.21.07.77		Śruba M8x12-5,6-A Fe/Zn7c PN-85/M-82105 • Bolt	1	1	1	1	1	1	1	1	1	1	
36	54.61.12.07		Podkładka sprężysta Z6,1 Fe/Zn9c PN-77/M-82008 • Spring washer	3	3	3	3	3	3	3	3	3	3	
37	54.62.07.07		Pierścień 7 PN-84/M-85112 • Ring	5	5	5	5	5	5	5	5	5	5	
38	80.401.102		Podkładka • Washer	1	1	1	1	1	1	1	1	1	1	
39	54.21.07.48		Śruba M6x14-5,6-A Fe/Zn7c PN-85/M-82105 • Bolt	2	2	2	2	2	2	2	2	2	2	
40	88.401.220		Płyta kompletna • Plate assy	1	1	1	1	1	1	1	1	1	1	
41	54.28.01.34		Zawleczka S-Zn 2,5x18 PN-76/M-82001 • Split pin	1	1	1	1	1	1	1	1	1	1	
42	54.23.15.05		Nakrętka M8-5-B Fe/Zn7c PN-86/M-82153 • Nut	1	1	1	1	1	1	1	1	1	1	
43	54.22.09.10		Wkręt dociskowy M8x30-5,8 PN-82/M-82272 • Set-screw	1	1	1	1	1	1	1	1	1	1	
44	80.401.020		Dźwignia ograniczająca kompletna • Limiter lever assy	1	1	1	1	1	1	1	1	1	1	
45	80.401.030		Ramię kompletne • Arm assy	1	1	1	1	1	1	1	1	1	1	
46	80.401.083		Podkładka • Washer	1	1	1	1	1	1	1	1	1	1	
47	80.401.270		Krzywka kompletna • Cam assy	1	1	1	1	1	1	1	1	1	1	
48	80.401.053		Krążek • Roller	3	3	3	3	3	3	3	3	3	3	

Nr poz. (No)	Oznaczenie (Nr)	Nr poz. podzespołu (V)	Nazwa (Name)	Liczba sztuk w ciągniku (Q)										Uwagi (R)
				932	934	1032	1034	1132	1134	1232	1234	1434	1634	
49	80.600.001		Sprężyna 0,8x7,1x5,3x50 • Spring	1	1	1	1	1	1	1	1	1	1	
50	80.401.054		Cięgło • Pull-rod	1	1	1	1	1	1	1	1	1	1	
51	80.401.056		Czop • Pin	1	1	1	1	1	1	1	1	1	1	
52	80.401.055		Czop • Pin	1	1	1	1	1	1	1	1	1	1	
53	80.401.062		Dźwignia regulacji pozycyjnej • Position control lever	1	1	1	1	1	1	1	1	1	1	
54	54.21.05.49		Śruba M6x14-5,6-B Fe/Zn5c PN-85/M-82105 • Bolt	1	1	1	1	1	1	1	1	1	1	
55	80.401.040		Dźwignia regulacji siłowej prawa kompletna • RH side draft control lever assy	1	1	1	1	1	1	1	1	1	1	
56	88.401.210		Cięgło • Pull-rod	1	1	1	1	1	1	1	1	1	1	
57	80.401.084		Podkładka • Washer	2	2	2	2	2	2	2	2	2	2	
58	80.401.065		Cięgło wybieraka • Selector pull-rod	2	2	2	2	2	2	2	2	2	2	
59	80.401.057		Krążek • Roller	1	1	1	1	1	1	1	1	1	1	
60	54.66.02.01		Sworzeń 6f8x25/22,5-5,8 PN-63/M-83002 • Pin	1	1	1	1	1	1	1	1	1	1	
61	54.28.01.09		Zawleczka S-Zn 1,6x12 PN-76/M-82001 • Split pin	1	1	1	1	1	1	1	1	1	1	
62	80.401.121		Widełki • Fork	1	1	1	1	1	1	1	1	1	1	
63	54.61.15.02		Podkładka okrągła 6,4 Fe/Zn9c PN-78/M-82005 • Washer	1	1	1	1	1	1	1	1	1	1	
64	88.401.130		Dźwignia główna kompletna • Main lever assy	1	1	1	1	1	1	1	1	1	1	
65	80.401.017		Czop • Pin	1	1	1	1	1	1	1	1	1	1	
66	80.401.016		Krążek • Roller	1	1	1	1	1	1	1	1	1	1	
67	80.401.015		Wybieracz impulsu • Impulse selector	1	1	1	1	1	1	1	1	1	1	
68	80.401.200		Dźwignia regulacji siłowej lewa kompletna • LH side draft control lever assy	1	1	1	1	1	1	1	1	1	1	
69	54.51.14.08		Pierścień 2-80-I 70x2 PN-80/M-73092 • Ring	1	1	1	1	1	1	1	1	1	1	
70	64.901085		Pokrywa sterowania kompletna • Control cover assy	1	1	1	1	1	1	1	1	1	1	
71	64.013168		Sprężyna • Spring	1	1	1	1	1	1	1	1	1	1	
72	80.402.036		Tuleja • Sleeve	3	3	3	3	3	3	3	3	3	3	

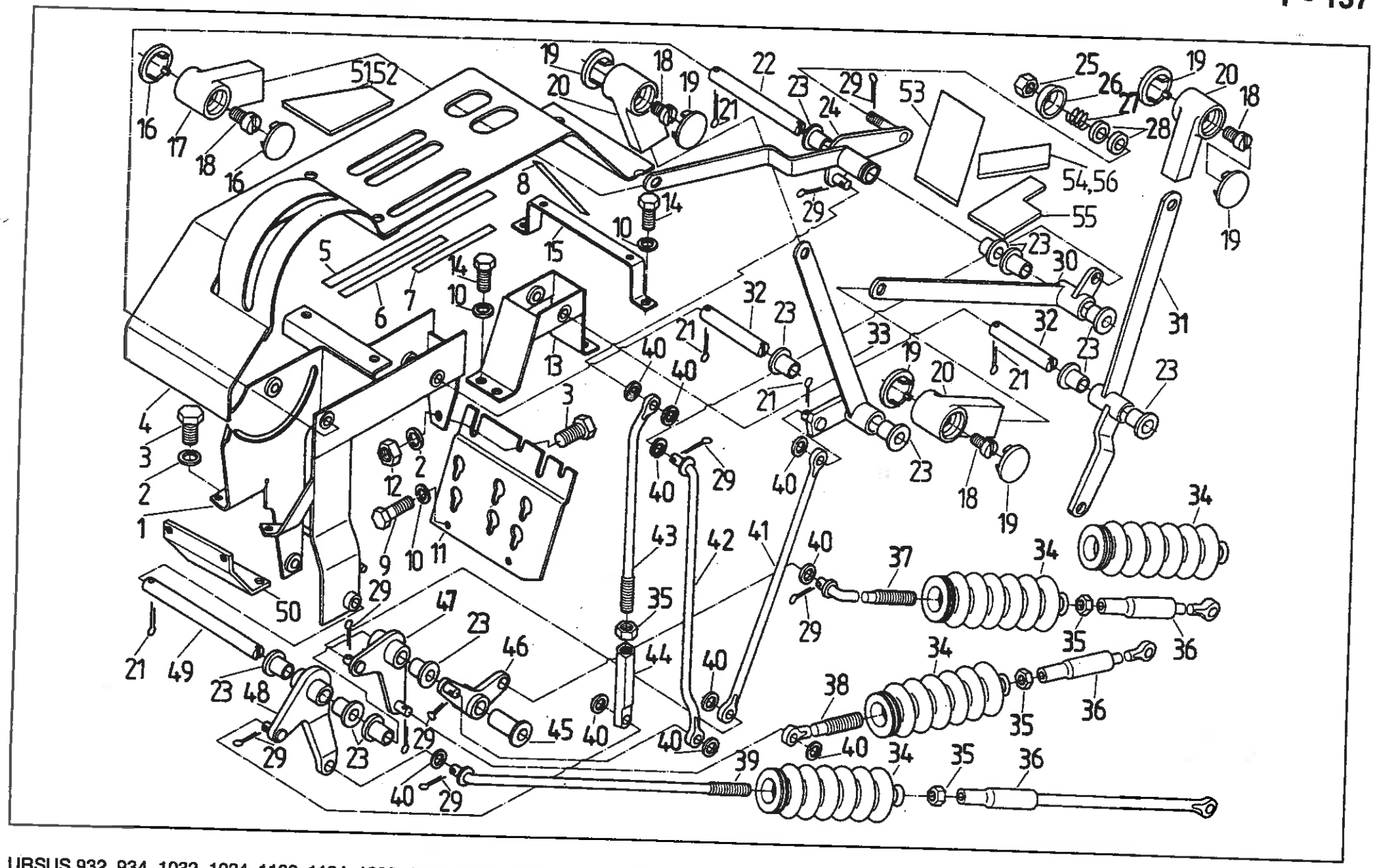
5152
54,56
55

Nr poz. (No)	Oznaczenie (Nf)	Nr poz. podzespołu (V)	Nazwa (Name)	Liczba sztuk w ciągniku (Q)										Uwagi (R)
				932	934	1032	1034	1132	1134	1232	1234	1434	1634	
1	64.901970		Wspornik • Bracket	1	1	1	1	1	1	1	1	1	1	
2	54.61.12.10		Podkładka sprężysta Z 10,2 Fe/Zn9c PN-77/M-82008 • Spring washer	3	3	3	3	3	3	3	3	3	3	
3	54.21.06.09		Śruba M10x20-5,6-B Fe/Zn9c PN-85/M-82105 • Bolt	3	3	3	3	3	3	3	3	3	3	
4	64.910037		Wspornik panelu • Panel console	1	1	1	1	1	1	1	1	1	1	
5	64.100123		Naklejka hydrauliki wew. (niemiecka) • Internal circuit decal (Germany)	1	1	1	1	1	1	1	1	1	1	
5	64.012509		Naklejka hydrauliki wew. (polska) • Internal circuit decal (Polish)	1	1	1	1	1	1	1	1	1	1	
5	64.100125		Naklejka hydrauliki wew. (angielska) • Internal circuit decal (English)	1	1	1	1	1	1	1	1	1	1	
6	64.012508		Naklejka hydrauliki zewnętrznej • External circuit decal	1	1	1	1	1	1	1	1	1	1	
7	64.100124		Naklejka wyboru regulacji (angielska) • Control mode decal (English)	1	1	1	1	1	1	1	1	1	1	
7	64.012498		Naklejka wyboru regulacji (polska) • Control mode decal (Polish)	1	1	1	1	1	1	1	1	1	1	
7	64.100122		Naklejka wyboru regulacji (niemiecka) • Control mode decal (Germany)	1	1	1	1	1	1	1	1	1	1	
8	64.012510		Naklejka dolnego zaczepu • Lower hitch decal	1	1	1	1	1	1	1	1	1	1	
9	54.21.06.05		Śruba M8x20-5,6-B Fe/Zn9c PN-85/M-82105 • Bolt	2	2	2	2	2	2	2	2	2	2	
10	54.61.12.09		Podkładka sprężysta Z 8,2 Fe/Zn9c PN-77/M-82008 • Spring washer	8	8	8	8	8	8	8	8	8	8	
11	64.012492		Płyta • Plate	1	1	1	1	1	1	1	1	1	1	
12	54.23.19.12		Nakrętka M10-5-6 Fe/Zn9c PN-85/M-82144 • Nut	1	1	1	1	1	1	1	1	1	1	
13	64.901971		Wspornik • Bracket	1	1	1	1	1	1	1	1	1	1	
14	54.21.06.22		Śruba M8x16-5,6-M Fe/Zn9c PN-85/M-82105 • Bolt	6	6	6	6	6	6	6	6	6	6	
15	64.902013		Wspornik kompletny • Bracket assy	1	1	1	1	1	1	1	1	1	1	
16	64.010260		Zaślepka • Plug	2	2	2	2	2	2	2	2	2	2	
17	64.010255		Rękojeść • Handle	1	1	1	1	1	1	1	1	1	1	
18	54.22.18.53		Wkręt M8x12-5,8-B Fe/Zn9c PN-74/M-82227 • Screw	4	4	4	4	4	4	4	4	4	4	
19	64.012669		Zaślepka • Plug	6	6	6	6	6	6	6	6	6	6	
20	64.010256		Rękojeść • Handle	3	3	3	3	3	3	3	3	3	3	

Nr poz. (No)	Oznaczenie (Nf)	Nr poz. podzespołu (V)	Nazwa (Name)	Liczba sztuk w ciągniku (Q)										Uwagi (R)
				932	934	1032	1034	1132	1134	1232	1234	1434	1634	
21	54.28.01.15		Zawleczka S-Zn 3,2x28 PN-76/M-82001 • Split pin	4	4	4	4	4	4	4	4	4	4	
22	64.010312		Sworzeń • Pin	1	1	1	1	1	1	1	1	1	1	
23	80.402.101		Tulejka • Bush	12	12	12	12	12	12	12	12	12	12	
24	64.901129		Dźwignia kompletna • Lever assy	1	1	1	1	1	1	1	1	1	1	
25	54.23.07.16		Nakrętka M8x1-5-B Fe/Zn9c PN-74/M-82155 • Nut	1	1	1	1	1	1	1	1	1	1	
26	64.010309		Podkładka • Washer	1	1	1	1	1	1	1	1	1	1	
27	80.402.076		Sprężyna • Spring	1	1	1	1	1	1	1	1	1	1	
28	80.402.067		Podkładka • Washer	2	2	2	2	2	2	2	2	2	2	
29	54.28.01.03		Zawleczka S-Zn 2x14 PN-85/M-82101 • Split pin	10	10	10	10	10	10	10	10	10	10	
30	64.901132		Dźwignia kpl. • Lever assy	1	1	1	1	1	1	1	1	1	1	
31	64.901972		Dźwignia • Lever	1	1	1	1	1	1	1	1	1	1	
32	64.010311		Sworzeń • Pin	2	2	2	2	2	2	2	2	2	2	
33	64.901136		Dźwignia kpl. • Lever assy	1	1	1	1	1	1	1	1	1	1	
34	64.010306		Osłona • Boot	4	4	4	4	4	4	4	4	4	4	
35	54.23.13.10		Nakrętka M8-5-B Fe/Zn9c PN-85/M-82144 • Nut	4	4	4	4	4	4	4	4	4	4	
36	64.901130		Pręt sprężynujący • Spring rod	3	3	3	3	3	3	3	3	3	3	
37	64.902015		Cięgło kompletne • Pull-rod assy	1	1	1	1	1	1	1	1	1	1	
38	64.010287		Cięgło • Pull -rod	1	1	1	1	1	1	1	1	1	1	
39	64.902016		Cięgło kompletne • Pull-rod assy	1	1	1	1	1	1	1	1	1	1	
40	54.61.15.17		Podkładka 8,4 Fe/Zn9c PN-78/M-82005 • Washer	10	10	10	10	10	10	10	10	10	10	
41	64.012494		Cięgło • Pull-rod	1	1	1	1	1	1	1	1	1	1	
42	64.902014		Cięgło kompletne • Pull-rod assy	1	1	1	1	1	1	1	1	1	1	
43	64.012493		Cięgło • Pull-rod	1	1	1	1	1	1	1	1	1	1	
44	80.402.035		Łącznik • Link	1	1	1	1	1	1	1	1	1	1	

T - 137

Nr poz. (No)	Oznaczenie (Nr)	Nr poz. podzespołu (V)	Nazwa (Name)	Liczba sztuk w ciągniku (Q)										Uwagi (R)
				932	934	1032	1034	1132	1134	1232	1234	1434	1634	
45	64.010310		Tulejka • Bush	1	1	1	1	1	1	1	1	1	1	
46	64.901152		Dźwigienka kompletna • Lever assy	1	1	1	1	1	1	1	1	1	1	
47	64.901137		Dźwigienka kompletna • Lever assy	1	1	1	1	1	1	1	1	1	1	
48	64.901138		Dźwigienka kompletna • Lever assy	1	1	1	1	1	1	1	1	1	1	
49	64.010313		Sworzeń • Shaft	1	1	1	1	1	1	1	1	1	1	
50	64.903193		Wspornik kompletny • Bracket assy	1	1	1	1	1	1	1	1	1	1	
51	64.100097		Wykładzina podłogi • Floor lining	1	1	1	1	1	1	1	1	1	1	
52	64.100098		Wykładzina podłogi • Floor lining	1	1	1	1	1	1	1	1	1	1	
53	64.100099		Wykładzina podłogi • Floor lining	1	1	1	1	1	1	1	1	1	1	
54	64.100094		Wykładzina podłogi • Floor lining	1	1	1	1	1	1	1	1	1	1	
55	64.100096		Wykładzina podłogi • Floor lining	1	1	1	1	1	1	1	1	1	1	
56	64.100095		Wykładzina podłogi • Floor lining	1	1	1	1	1	1	1	1	1	1	

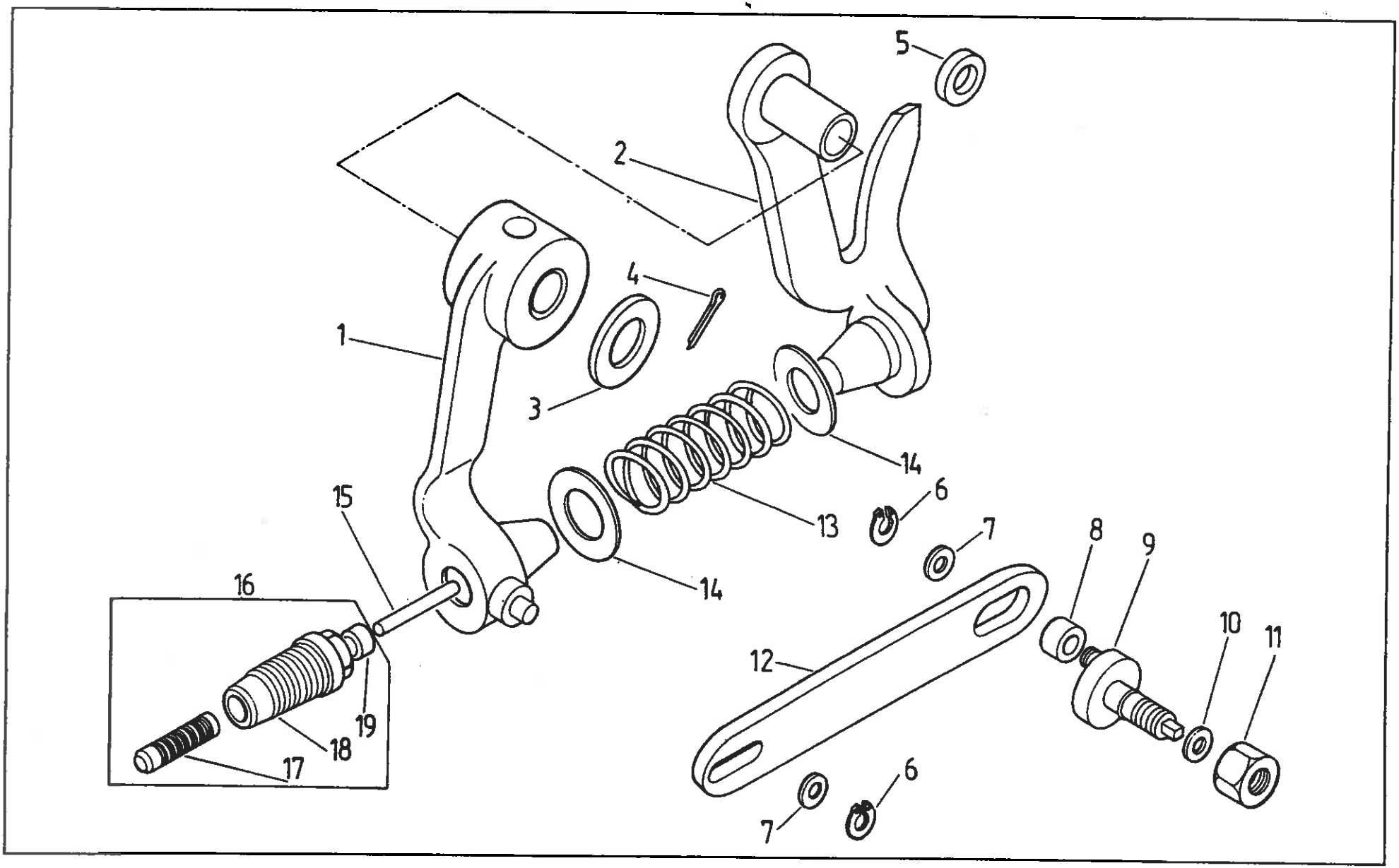
5
2
4
1
3
14
15
6
13
7
8
9
16
14
10
11
12
19
18
17
7
6

Nr poz. (No)	Oznaczenie (Nf)	Nr poz. podzespołu (V)	Nazwa (Name)	Liczba sztuk w ciągniku (Q)										Uwagi (R)
				932	934	1032	1034	1132	1134	1232	1234	1434	1634	
1	80.401.170		Dźwignia regulacji kompletna • Control lever assy	1	1	1	1	1	1	1	1	1	1	
2	80.401.094		Dźwignia sterująca • Control lever	1	1	1	1	1	1	1	1	1	1	
3	54.61.15.18		Podkładka okrągła 10,5 Fe/Zn9c PN-78/M-82005 • Washer	1	1	1	1	1	1	1	1	1	1	
4	54.28.01.34		Zawleczka S-Zn 2,5x18 PN-76/M-82001 • Split pin	1	1	1	1	1	1	1	1	1	1	
5	80.401.096		Krążek • Roller	1	1	1	1	1	1	1	1	1	1	
6	54.62.07.05		Pierścień zabezpieczający 5 ZN-64/MPC/06-0312904 • Circlip	2	2	2	2	2	2	2	2	2	2	
7	54.61.15.02		Podkładka okrągła 6,4 Fe/Zn9c PN-78/M-82005 • Washer	2	2	2	2	2	2	2	2	2	2	
8	80.401.095		Krążek • Roller	1	1	1	1	1	1	1	1	1	1	
9	80.401.113		Czop • Pin	1	1	1	1	1	1	1	1	1	1	
10	54.61.12.09		Podkładka sprężysta Z 8,2 Fe/Zn9 PN-77/M-82008 • Spring washer	1	1	1	1	1	1	1	1	1	1	
11	54.23.15.05		Nakrętka M8-06-B PN-74/M-82153 • Nut	1	1	1	1	1	1	1	1	1	1	
12	88.401.091		Dźwignia • Lever	1	1	1	1	1	1	1	1	1	1	
13	88.403.114		Sprężyna • Spring	1	1	1	1	1	1	1	1	1	1	
14	88.403.001		Podkładka • Washer	2	2	2	2	2	2	2	2	2	2	
15	88.401.092		Sworzeń • Pin	1	1	1	1	1	1	1	1	1	1	
16	88.413.050		Korpus regulacji ciśnieniowej • Pressure control body	1	1	1	1	1	1	1	1	1	1	
17	-	16	Tłoczek • Plunger	1	1	1	1	1	1	1	1	1	1	
18	-	16	Tuleja • Sleeve	1	1	1	1	1	1	1	1	1	1	
19	-	16	Zaślepka • Plug	1	1	1	1	1	1	1	1	1	1	

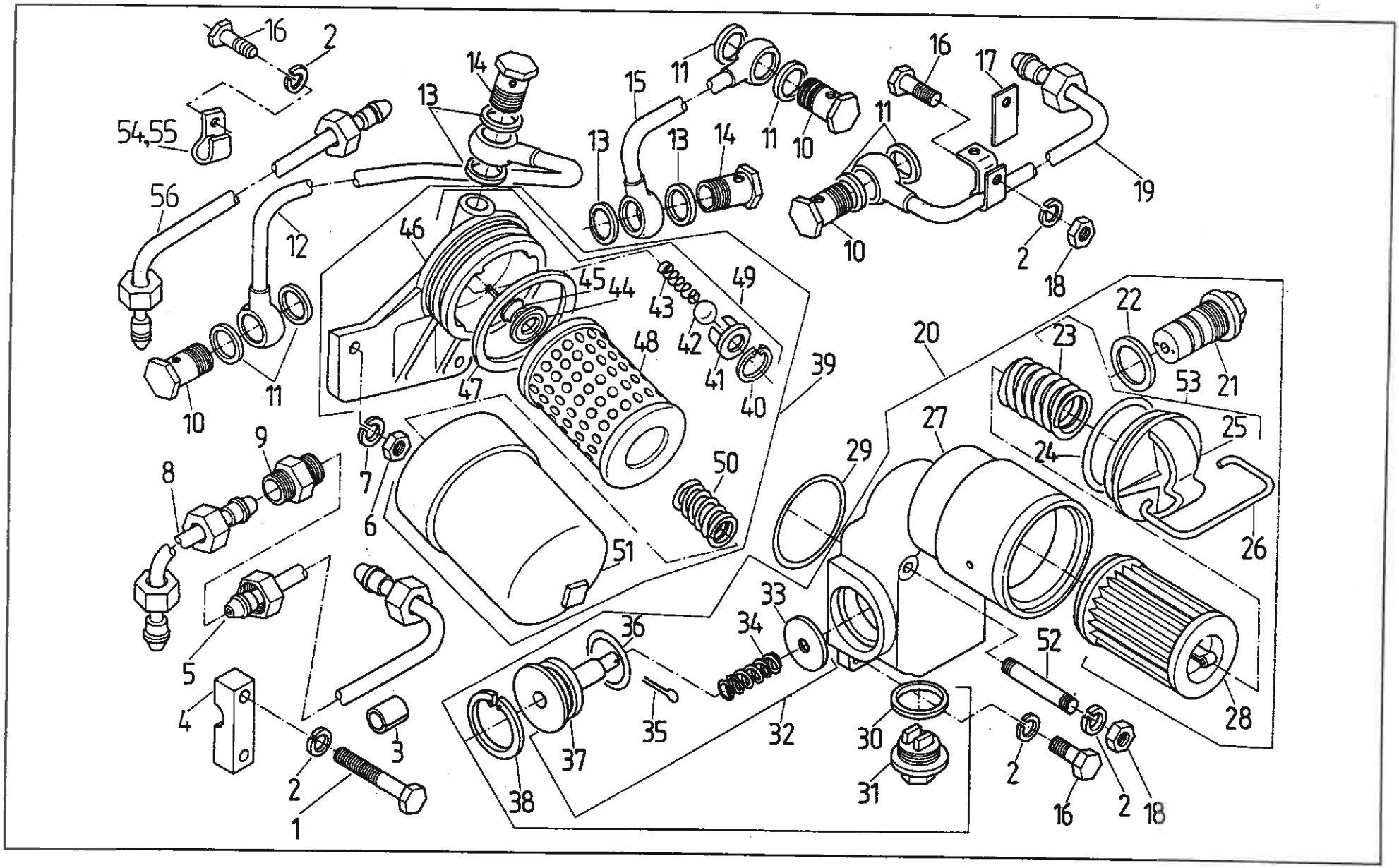
16
2
54,55
56
12
14
13
15
11
10
17
19
18
46
45
44
43
49
42
41
40
48
47
39
20
22
23
21
53
25
24
26
27
29
50
51
9
8
7
6
5
4
3
1
36
37
38
35
34
33
32
30
31
52
28

Nr poz. (No)	Oznaczenie (Nf)	Nr poz. podzespołu (V)	Nazwa (Name)	Liczba sztuk w ciągniku (Q)										Uwagi (R)
				932	934	1032	1034	1132	1134	1232	1234	1434	1634	
1	54.21.21.65		Śruba M8x50-5,6-B PN-85/M-82101 • Bolt	2	2	2	2	2	2	2	2	2	2	
2	54.61.12.09		Podkładka sprężysta Z 8,2 Fe/Zn9 PN-77/M-82008 • Spring washer	7	7	7	7	7	7	7	7	7	7	
3	80.407.074		Obejma • Clamp	1	1	1	1	1	1	1	1	1	1	
4	80.407.073		Wspornik • Bracket	2	2	2	2	2	2	2	2	2	2	
5	88.407.150		Rurka kompletna II • Pipe assy II	1	1	1	1	1	1	1	1	1	1	
6	54.23.13.12		Nakrętka M10-5-B PN-86/M-82144 • Nut	2	2	2	2	2	2	2	2	2	2	
7	54.61.12.10		Podkładka sprężysta Z 10,2 Fe/Zn9 PN-77/M-82008 • Spring washer	2	2	2	2	2	2	2	2	2	2	
8	88.407.160		Rurka kompletna I • Pipe assy I	1	1	1	1	1	1	1	1	1	1	
9	88.407.091		Korpus złączki - prosty • Connection body	1	1	1	1	1	1	1	1	1	1	
10	54.25.04.05		Śruba przelotowa 10 ZN-74/MPC-29/20-002806.2 • Banjo bolt	3	3	3	3	3	3	3	3	3	3	
11	54.61.25.14		Pierścień uszczelniający 16x20 ZN-76/MPC/06-03126.2 • Seal ring	6	6	6	6	6	6	6	6	6	6	
12	89.407.020		Przewód kompletny II • Pipe assy II	1	1	1	1	1	1	1	1	1	1	
13	54.61.25.19		Pierścień uszczelniający 18x22 ZN-76/MPC/06-03126.2 • Seal ring	4	4	4	4	4	4	4	4	4	4	
14	5060.7390c		Łącznik 13x43 • Connector	2	2	2	2	2	2	2	2	2	2	
15	89.407.010		Przewód kompletny I • Pipe assy I	1	1	1	1	1	1	1	1	1	1	
16	54.21.06.14		Śruba M8x22-5,6-B PN-85/M-82105 • Bolt	4	4	4	4	4	4	4	4	4	4	
17	80.407.067		Podkładka • Washer	1	1	1	1	1	1	1	1	1	1	
18	54.23.13.10		Nakrętka M8-5-B PN-86/M-82144 • Nut	2	2	2	2	2	2	2	2	2	2	
19	89.407.050		Przewód kompletny III • Pipe assy III	1	1	1	1	1	1	1	1	1	1	
20	86.407.901		Filtr ssący • Suction filter	1	1	1	1	1	1	1	1	1	1	
21	86.407.039	20	Korek magnetyczny • Magnetic plug	1	1	1	1	1	1	1	1	1	1	
22	5010.1340	20	Podkładka • Washer	1	1	1	1	1	1	1	1	1	1	
23	86.407.013	53	Sprężyna I • Spring	1	1	1	1	1	1	1	1	1	1	
24	54.51.05.48	20	Pierścień uszczelniający 85x3 PN-64/M-73093 • Seal ring	1	1	1	1	1	1	1	1	1	1	

Nr poz. (No)	Oznaczenie (Nr)	Nr poz. podzespołu (V)	Nazwa (Name)	Liczba sztuk w ciągniku (Q)										Uwagi (R)
				932	934	1032	1034	1132	1134	1232	1234	1434	1634	
25	86.407.012	53	Pokrywa • Cover	1	1	1	1	1	1	1	1	1	1	
26	86.407.031	20	Sprężyna III • Spring III	1	1	1	1	1	1	1	1	1	1	
27	86.407.011	20	Korpus filtru ssącego • Suction filter body	1	1	1	1	1	1	1	1	1	1	
28	88.407.019	20	Wkładka filtrująca • Filter element	1	1	1	1	1	1	1	1	1	1	
29	54.51.05.56		Pierścień uszczelniający 100x3 PN-64/M-73093 • Seal ring	1	1	1	1	1	1	1	1	1	1	
30	54.61.25.41	20	Pierścień uszczelniający 30x38 ZN-76/MPC/06-03126.3 • Seal ring	1	1	1	1	1	1	1	1	1	1	
31	46.41.82.30	20	Korek z magnesem • Magnetic plug	1	1	1	1	1	1	1	1	1	1	
32	86.407.029	20	Zawór przelewowy filtru ssącego • Suction filter overflow valve	1	1	1	1	1	1	1	1	1	1	
33	86.407.026	32	Talerzyk • Plate	1	1	1	1	1	1	1	1	1	1	
34	86.407.027	32	Sprężyna II • Spring II	1	1	1	1	1	1	1	1	1	1	
35	54.28.01.62	32	Zawleczka S-Zn 1,2x20 PN-76/M-82001 • Split pin	1	1	1	1	1	1	1	1	1	1	
36	54.51.05.26	20	Pierścień uszczelniający 40x2 PN-64/M-73093 • Seal ring	1	1	1	1	1	1	1	1	1	1	
37	86.407.070	32	Płytka z prętem • Plate with rod	1	1	1	1	1	1	1	1	1	1	
38	54.62.05.51	20	Pierścień osadczy sprężynujący W 48 PN-81/M-85111 • Circlip	1	1	1	1	1	1	1	1	1	1	
39	89.407.902		Filtr dokładny • Fine filter	1	1	1	1	1	1	1	1	1	1	
40	54.62.05.29	49	Pierścień osadczy W18 PN-81/M-85111 • Circlip	1	1	1	1	1	1	1	1	1	1	
41	89.407.012	49	Gniazdo • Seat	1	1	1	1	1	1	1	1	1	1	
42	54.36.01.10	49	Kulka 11,906-40 PN-83/M-86452 • Ball	1	1	1	1	1	1	1	1	1	1	
43	89.407.013	49	Sprężyna zaworu • Valve spring	1	1	1	1	1	1	1	1	1	1	
44	89.407.005	39	Pierścień uszczelniający • Seal ring	1	1	1	1	1	1	1	1	1	1	
45	89.407.006	39	Tulejka • Bush	1	1	1	1	1	1	1	1	1	1	
46	89.407.004	49	Pokrywa filtru • Filter cover	1	1	1	1	1	1	1	1	1	1	
47	54.51.05.57	39	Pierścień uszczelniający 115x3 PN-64/M-73093 • Seal ring	1	1	1	1	1	1	1	1	1	1	
48	89.407.110	39	Wkład filtru • Filter element	1	1	1	1	1	1	1	1	1	1	

Nr poz. (No)	Oznaczenie (Nf)	Nr poz. podzespołu (V)	Nazwa (Name)	Liczba sztuk w ciągniku (Q)										Uwagi (R)
				932	934	1032	1034	1132	1134	1232	1234	1434	1634	
49	89.407.049	39	Pokrywa kompletna • Cover assy	1	1	1	1	1	1	1	1	1	1	
50	86.407.013	39	Sprężyna I • Spring I	1	1	1	1	1	1	1	1	1	1	
51	89.407.014	39	Obudowa filtru • Filter housing	1	1	1	1	1	1	1	1	1	1	
52	54.21.29.34		Śruba M8x75-5,6 PN-60/M-82163 • Bolt	1	1	1	1	1	1	1	1	1	1	
53	86.407.009		Pokrywa kompletna • Cover assy	1	1	1	1	1	1	1	1	1	1	
54	89.407.171		Uchwyt I • Holder I	1	1	1	1	1	1	1	1	1	1	
55	89.407.172		Uchwyt II • Holder II	1	1	1	1	1	1	1	1	1	1	
56	89.407.170		Przewód elastyczny • Hose	1	1	1	1	1	1	1	1	1	1	

Uwaga:

Poz.: 54, 55, 56 alternatywne do poz. 1, 4, 5, 8, 9.

Note:

Items 54, 55, 56 alternative to items 1, 4, 5, 8, 9.

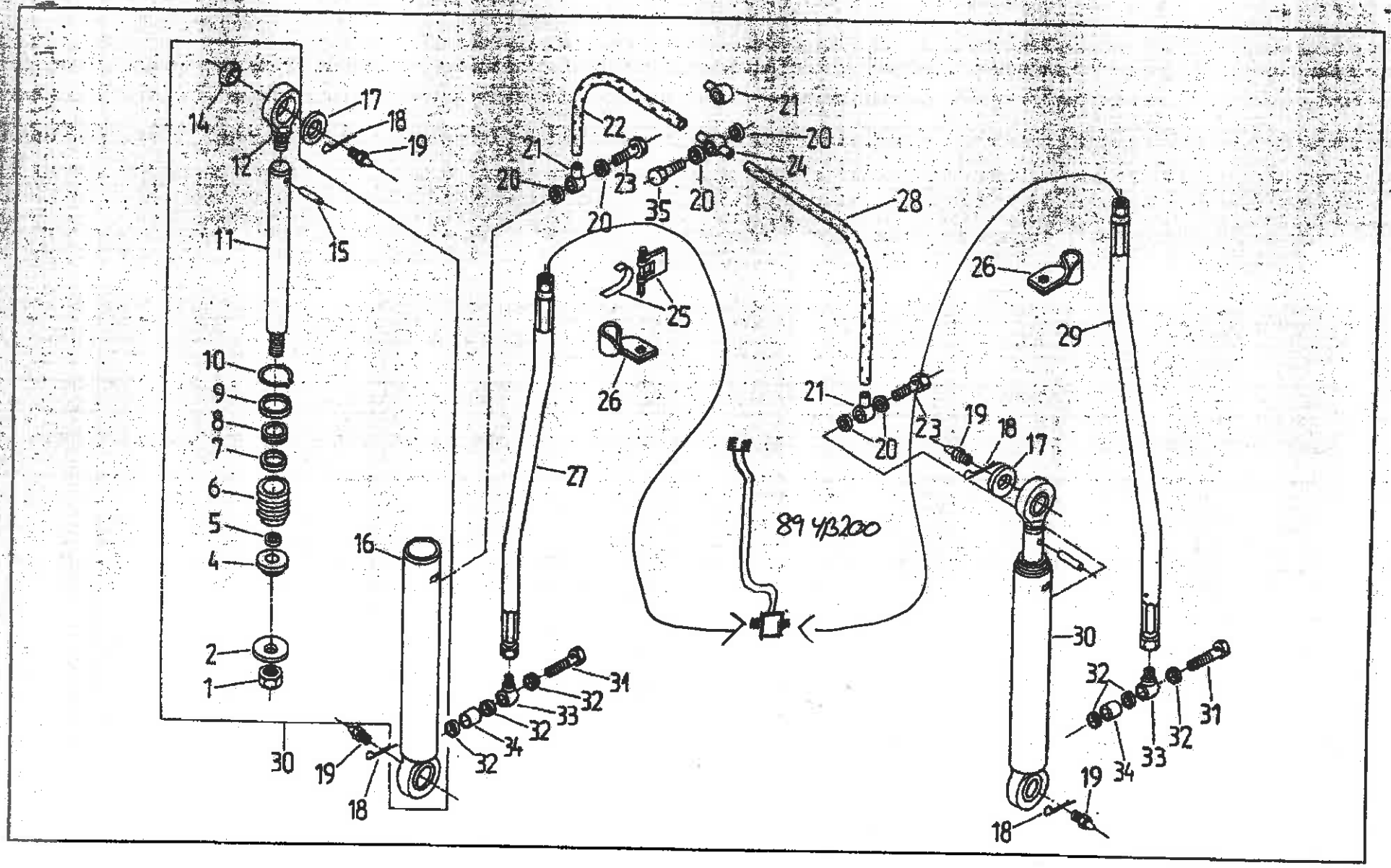
14
17
18
19
12
11
15
10
9
8
7
6
5
4
2
1
30
19
18
16
22
21
20
23
35
20
24
28
25
26
27
31
32
33
34
32
32
21
20
23
19
18
17
89 4/3200
26
29
30
32
31
32
33
34
19
18

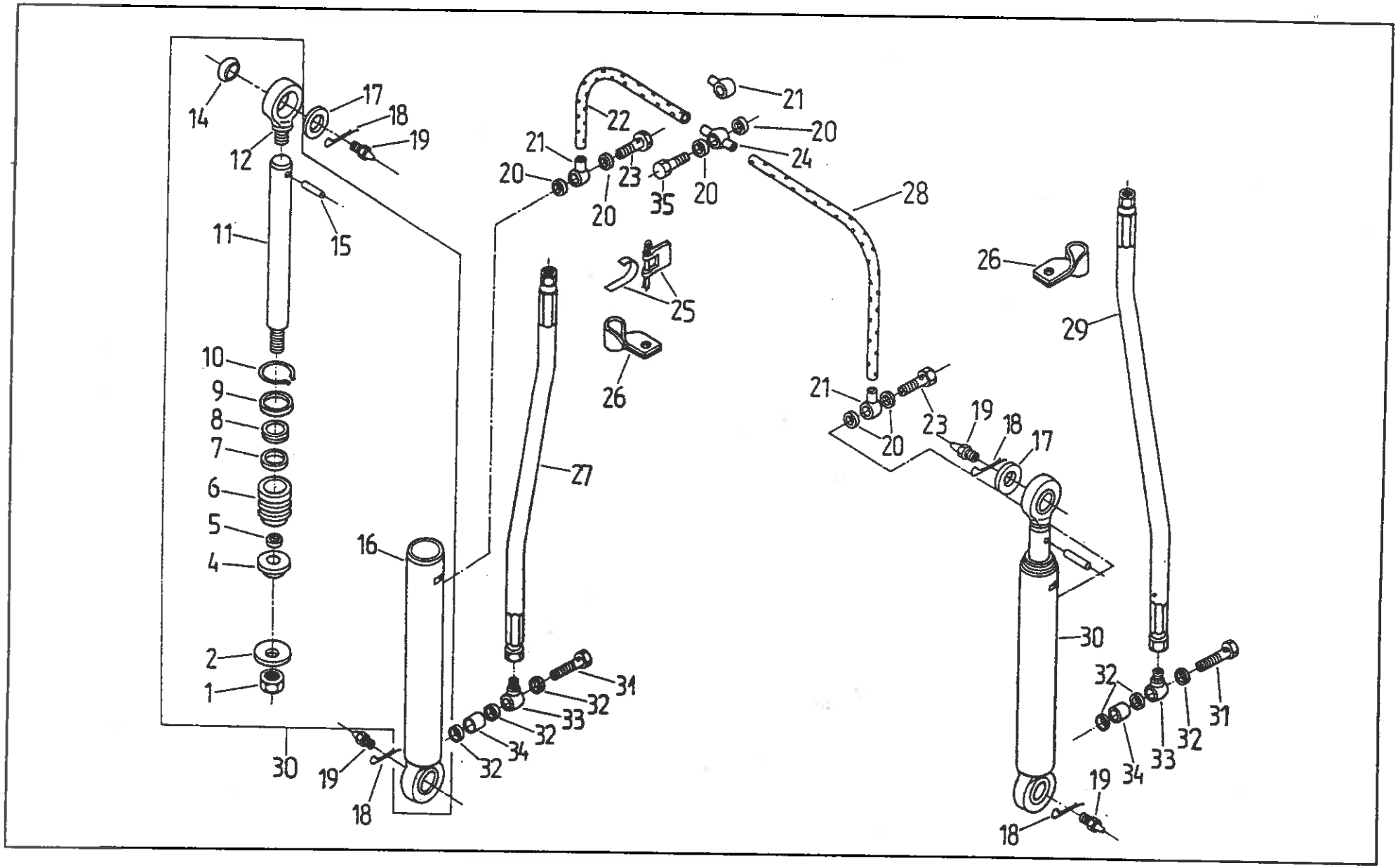
14
17
18
19
12
11
15
10
9
8
7
6
5
4
2
1
30
19
18
16
22
21
20
23
20
35
20
21
20
24
28
25
26
27
31
32
33
32
34
32
26
29
21
20
23
19
18
17
30
32
31
32
33
34
19
18

Nr poz. (No)	Oznaczenie (Nf)	Nr poz. podzespołu (V)	Nazwa (Name)	Liczba sztuk w ciągniku (Q)										Uwagi (R)
				932	934	1032	1034	1132	1134	1232	1234	1434	1634	
1	CI2D-50/0.04	32	Nakrętka • Nut	1	1	1	1	1	1	1	2	2	2	
2	CI2D-50/0.16	32	Obudowa uszczelki • Seal case	1	1	1	1	1	1	1	2	2	2	
4	CI2D-P-50/0.15	32	Tłok • Piston	1	1	1	1	1	1	1	2	2	2	
5	-	32	Pierścień uszczelniający 18x2 PN-64/M-73093 • Seal ring	1	1	1	1	1	1	1	2	2	2	
6	CI2D-P-50/0.02	32	Tuleja prowadząca • Bush	1	1	1	1	1	1	1	2	2	2	
7	-	32	Pierścień uszczelniający 32x5 PN-64/M-73093 • Seal ring	1	1	1	1	1	1	1	2	2	2	
8	-	32	Pierścień zgarniający Z 32x40 ZN-75/III/20/13 • Scraper ring	1	1	1	1	1	1	1	2	2	2	
9	-	32	Pierścień uszczelniający 45x3 PN-64/M-73093 • Seal ring	1	1	1	1	1	1	1	2	2	2	
10	CI2D-P-50/0.17	32	Drut zabezpieczający • Securing wire	1	1	1	1	1	1	1	2	2	2	
11	CI2D-P-	32	Tłoczysko • Piston rod	1	1	1	1	1	1	1	2	2	2	
12	CI2D-P-50/0.18	32	Korpus ucha • Eye	1	1	1	1	1	1	1	2	2	2	
14	25A-00	32	Łożysko przegubowe • Bearing	2	2	2	2	2	2	2	4	4	4	
15	-	32	Kołek 5x26 PN-66/M-85021 • Dowel	1	1	1	1	1	1	1	2	2	2	
16	CI2D-P-50/1.00	32	Obudowa • Cylinder	1	1	1	1	1	1	1	2	2	2	
17	54.61.01.23		Podkładka okrągła 25oc/PN-78/M-82006 • Washer	1	1	1	1	1	1	1	-	-	-	
17	54.61.01.23		Podkładka okrągła 25oc/PN-78/M-82006 • Washer	-	-	-	-	2	2	2	2	2	2	a
18	54.28.03.05		Zawleczka A85 PN-63/1902-04 • Split pin	2	2	2	2	2	2	2	-	-	-	
18	54.28.03.05		Zawleczka A85 PN-63/1902-04 • Split pin	-	-	-	-	4	4	4	4	4	4	a
19	54.63.02.01		Smarowniczka St M6x1 PN-76/M-86002 • Grease nipple	2	2	2	2	2	2	2	-	-	-	
19	54.63.02.01		Smarowniczka St M6x1 PN-76/M-86002 • Grease nipple	-	-	-	-	4	4	4	4	4	4	a
20	54.61.25.10		Pierścień 12x16 ZN-76/MPC/06-03126.2 • Ring	4	4	4	4	4	4	4	-	-	-	
20	54.61.25.10		Pierścień 12x16 ZN-76/MPC/06-03126.2 • Ring	-	-	-	-	6	6	6	6	6	6	a
21	80.311.350		Rurka kompletna II • Pipe assy	2	2	2	2	2	2	2	2	2	2	
22	86.409.905		Rura gumowa • Hose	1	1	1	1	1	1	1	1	1	1	

Nr poz. (No)	Oznaczenie (Nf)	Nr poz. podzespołu (V)	Nazwa (Name)	Liczba sztuk w ciągniku (Q)										Uwagi (R)
				932	934	1032	1034	1132	1134	1232	1234	1434	1634	
23	54.25.04.03		Śruba 6 ZN-74/MPC-29/20.002806.2 • Bolt	2	2	2	2	2	2	2	-	-	-	
23	54.25.04.03		Śruba 6 ZN-74/MPC-29/20.002806.2 • Bolt	-	-	-	-	3	3	3	3	3	3	a
24	88.413.210		Przyłączka kompletna • Connector assy	-	-	-	-	-	-	-	1	1	1	b
24	89.409.011		Rura • Hose	1	1	1	1	1	1	1	1	1	1	
25	54.69.29.11		Opaska Ap 10-16 PN-71/M-74906 • Clamping band	2	2	2	2	2	2	2	4	4	4	
25	902999 9312		Opaska 10-16 KOVOPOL • Clamping band	-	-	-	-	4	4	4	4	4	4	a
26	86.409.002		Uchwyt • Holder	1	1	1	1	1	1	1	-	-	-	
26	86.409.002		Uchwyt • Holder	-	-	-	-	2	2	2	2	2	2	a
27	89.409.902		Rura gumowa • Hose	1	1	1	1	1	1	1	1	1	1	
28	89.409.903		Rura gumowa • Hose	-	-	-	-	1	1	1	1	1	1	
29	86.409.902		Rura gumowa • Hose	-	-	-	-	1	1	1	1	1	1	
30	86.409.904		Cylinder hydrauliczny • Hydraulic cylinder	1	1	1	1	1	1	1	-	-	-	
30	86.409.904		Cylinder hydrauliczny • Hydraulic cylinder	-	-	-	-	2	2	2	2	2	2	a
31	80.407.072		Śruba • Bolt	1	1	1	1	1	1	1	-	-	-	
31	80.407.072		Śruba • Bolt	-	-	-	-	2	2	2	2	2	2	a
32	54.61.25.19		Pierścień uszczelniający 18x22 ZN-76/MPC/06-03126.2 • Seal ring	3	3	3	3	3	3	3	-	-	-	
32	54.61.25.19		Pierścień uszczelniający 18x22 ZN-76/MPC/06-03126.2 • Seal ring	-	-	-	-	6	6	6	6	6	6	a
33	86.409.001		Łącznik • Connecting piece	1	1	1	1	1	1	1	-	-	-	
33	86.409.001		Łącznik • Connecting piece	-	-	-	-	2	2	2	2	2	2	a
34	80.413.022		Rurka • Pipe	1	1	1	1	1	1	1	-	-	-	
34	80.413.022		Rurka • Pipe	-	-	-	-	2	2	2	2	2	2	a
35	83.413.010		Śruba • Bolt	1	1	1	1	1	1	1	1	1	1	

Uwaga: „a" - do siłowników dwucylindrowych; poz. 3, 13 nie wykorzystana

Note: „a" - for tractors equipped with two cylinder rams; items 3, 13 vacant

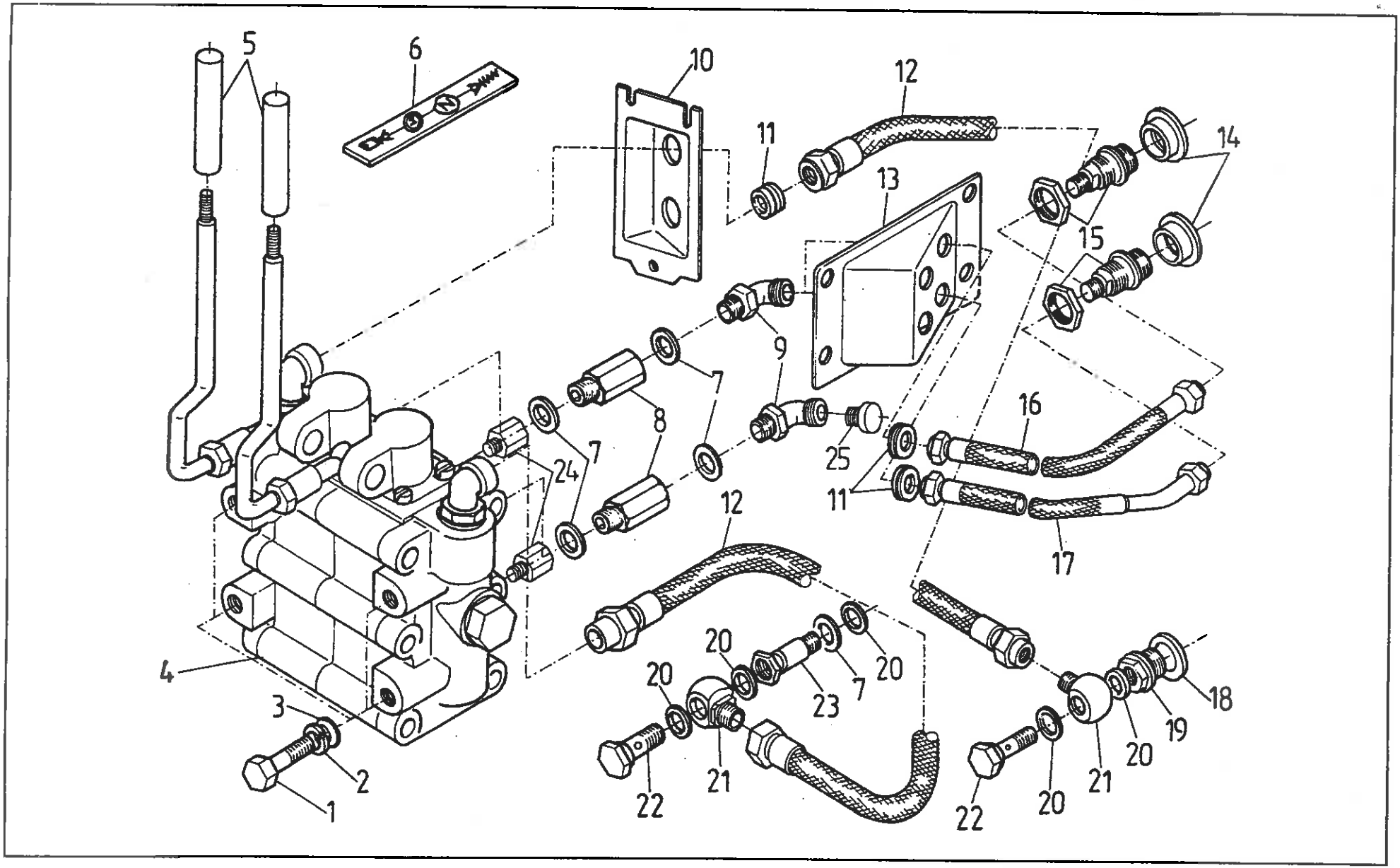
5
6
10
12
11
13
14
15
9
7
8
7
24
25
16
11
17
12
20
20
20
7
23
4
3
2
1
22
21
22
20
21
20
19
18

ROZDZIELACZ RBS OBWODU ZEWNĘTRZNEGO (na żądanie) • RBS DISTRIBUTOR (on request)

Nr poz. (No)	Oznaczenie (Nf)	Nr poz. podzespołu (V)	Nazwa (Name)	Liczba sztuk w ciągniku (Q)										Uwagi (R)
				932	934	1032	1034	1132	1134	1232	1234	1434	1634	
1	54.21.06.08		Śruba M10x18-5.6-B PN-85/M-82105 • Bolt	4	4	4	4	4	4	4	4	4	4	
2	54.61.12.10		Podkładka sprężysta Z10,2 PN-77/M-82008 • Spring washer	4	4	4	4	4	4	4	4	4	4	
3	54.61.15.18		Podkładka 10,5 PN-78/M-82005 • Washer	4	4	4	4	4	4	4	4	4	4	
4	83.648.030		Rozdzielacz RBS 10R/38 jednosekcyjny • Distributor	1	1	1	1	1	1	1	1	1	1	
4	83.649.030		Rozdzielacz RBS 10R/39 dwusekcyjny • Distributor	1	1	1	1	1	1	1	1	1	1	
5	64.012052		Rękojeść • Handle	1	1	1	1	1	1	1	1	1	1	b
5	64.012052		Rękojeść • Handle	2	2	2	2	2	2	2	2	2	2	b
6	88.410.185		Tabliczka rozdzielacza 4/4 • Information plate	1	1	1	1	1	1	1	1	1	1	
6	88.410.185		Tabliczka rozdzielacza 4/4 • Information plate	2	2	2	2	2	2	2	2	2	2	b
7	54.51.16.02		Pierścień uszczelniający NBR 80-s 19,3x2,4 PN-90/M-73092 • Seal ring	5	5	5	5	5	5	5	5	5	5	
7	54.51.16.02		Pierścień uszczelniający NBR 80-s 19,3x2,4 PN-90/M-73092 • Seal ring	9	9	9	9	9	9	9	9	9	9	b
8	83.648.001		Przyłączka • Adaptor	2	2	2	2	2	2	2	2	2	2	
9	80.648.039		Kolanko • Elbow	2	2	2	2	2	2	2	2	2	2	
10	64.011027		Pokrywa • Cover	1	1	1	1	1	1	1	1	1	1	
11	54.52.01.20		Przelotka 27x2 ZN-64/MPC/06-03134.1 • Grommet	4	4	4	4	4	4	4	4	4	4	
11	54.52.01.20		Przelotka 27x2 ZN-64/MPC/06-03134.1 • Grommet	6	6	6	6	6	6	6	6	6	6	b
12	80.648.019		Przewód elastyczny • Hose	2	2	2	2	2	2	2	2	2	2	
13	64.011028		Pokrywa • Cover	1	1	1	1	1	1	1	1	1	1	
14	80.407.907		Szybkozłącze - pokrywa • Quick release coupling cap	2	2	2	2	2	2	2	2	2	2	
15	86.407.902		Szybkozłącze - gniazdo • Quick release coupling female valve	2	2	2	2	2	2	2	2	2	2	a
15	86.413.409		Szybkozłącze - gniazdo AGRJC - 12,5 • Quick release coupling female valve	2	2	2	2	2	2	2	2	2	2	a
16	64.901420		Przewód 530 • Hose	1	1	1	1	1	1	1	1	1	1	
17	80.648.009		Przewód • Hose	1	1	1	1	1	1	1	1	1	1	

Nr poz. (No)	Oznaczenie (Nf)	Nr poz. podzespołu (V)	Nazwa (Name)	Liczba sztuk w ciągniku (Q)										Uwagi (R)
				932	934	1032	1034	1132	1134	1232	1234	1434	1634	
18	54.61.25.41		Pierścień uszczelniający 30x38 ZN - 76/MPC/06-03126.3 • Seal ring	1	1	1	1	1	1	1	1	1	1	
19	80.410.007		Korek • Plug	1	1	1	1	1	1	1	1	1	1	
20	54.61.25.19		Pierścień uszczelniający 18x22 ZN - 76/MPC/06-03126.2 • Seal ring	5	5	5	5	5	5	5	5	5	5	
21	80.648.001		Złączka • Banjo	2	2	2	2	2	2	2	2	2	2	
22	54.25.04.06		Śruba 13 ZN - 74/MPC-29/20-002806.2 • Bolt	2	2	2	2	2	2	2	2	2	2	
23	80.413.032		Złącze • Connector	1	1	1	1	1	1	1	1	1	1	
24	83.649.003		Przyłączka • Adaptor	2	2	2	2	2	2	2	2	2	2	b
25	88.413.298		Zaślepka • Plug	2	2	2	2	2	2	2	2	2	2	b

Uwagi:

„a" - pozycje alternatywne

„b" - do rozdzielacza dwusekcyjnego

Notes:

„a" - alternative items

b" - for double section distributor

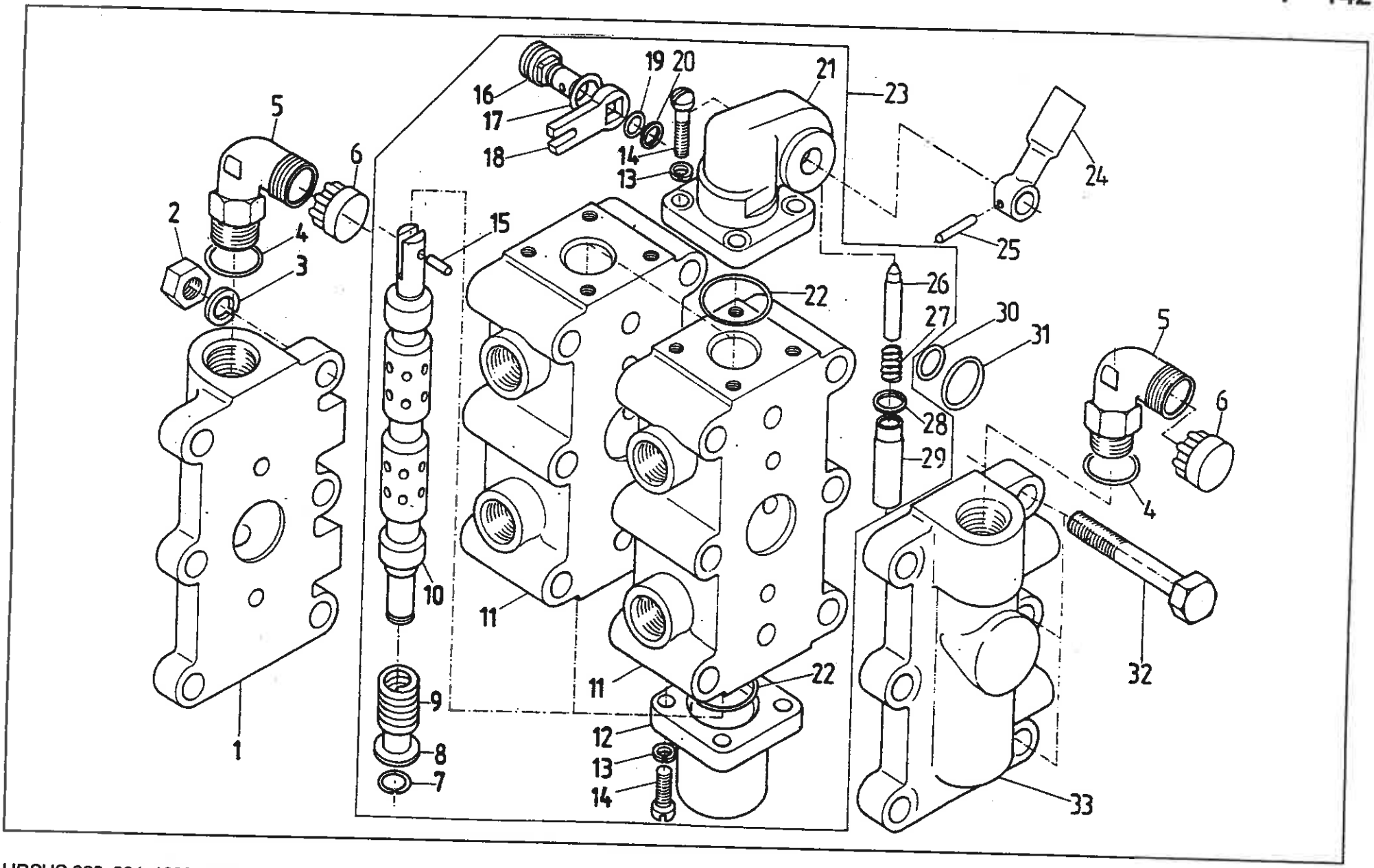
1
2
3
4
5
6
7
8
9
10
11
12
13
14
15
16
17
18
19
20
21
22
23
24
25
26
27
28
29
30
31
32
33

ROZDZIELACZ RBS-10R/38 i RBS-10R/39 (na żądanie)
• RBS-10R/38 and RBS-10R/39 Distributors (on request)

Nr poz. (No)	Oznaczenie (Nf)	Nr poz. podzespołu (V)	Nazwa (Name)	Liczba sztuk w ciągniku (Q)										Uwagi (R)
				932	934	1032	1034	1132	1134	1232	1234	1434	1634	
1	RBS10R/39-101		Pokrywa wlotowa • Cover	1	1	1	1	1	1	1	1	1	1	
2	54.23.13.13		Nakrętka M12-5-B Fe/ox PN-86/M-82144 • Nut	6	6	6	6	6	6	6	6	6	6	
3	54.61.03.16		Podkładka sprężysta 12,2 Fe/ox PN-77/M-82008 • Spring washer	6	6	6	6	6	6	6	6	6	6	
4	54.51.16.38		Pierścień uszczelniający 2-80-II 19,3x2,4 PN-60/M-86961 • Seal ring	2	2	2	2	2	2	2	2	2	2	
5	RBS10R/39-012		Kolanko kompletne • Elbow assy	2	2	2	2	2	2	2	2	2	2	
6	54.65.02.08		Zaślepka W M22x1,5 PN-65/M-73860 • Plug	2	2	2	2	2	2	2	2	2	2	
7	RBS10R-126	23	Pierścień • Ring	1	1	1	1	1	1	1	1	1	1	
8	RBS10R/32-115		Tulejka • Sleeve	1	1	1	1	1	1	1	1	1	1	
9	RBS10R/32-110	23	Sprężyna • Spring	1	1	1	1	1	1	1	1	1	1	
10		23	Zespół suwaka • Slider	1	1	1	1	1	1	1	1	1	1	
11		23	Korpus • Body	1	1	1	1	1	1	1	1	1	1	
12	RBS10R/32-112	23	Kołpak • Cover	1	1	1	1	1	1	1	1	1	1	
13	54.61.03.07	23	Podkładka sprężysta 6,1 PN-77/M-82008 • Spring washer	8	8	8	8	8	8	8	8	8	8	
14	54.22.24.08	23	Wkręt M6x16-5.8-B PN-85/M-82215 • Screw	8	8	8	8	8	8	8	8	8	8	
15	54.27.08.37	23	Kołek walcowy 6n6x16A PN-89/M-85021 • Dowel	1	1	1	1	1	1	1	1	1	1	
16	RBS10R/32-109	23	Sworzeń dźwigni • Pin	1	1	1	1	1	1	1	1	1	1	
17	54.51.16.61	23	Pierścień uszczelniający 2-80-II 13,3x2,4 PN-60/M-86961 • Seal ring	1	1	1	1	1	1	1	1	1	1	
18	RBS10R/36-108	23	Dźwignia • Lever	1	1	1	1	1	1	1	1	1	1	
19	54.51.14.46	23	Pierścień uszczelniający 2-80-I 8x2 PN-64/M-73093 • Seal ring	1	1	1	1	1	1	1	1	1	1	
20	RBS10R/32-113	23	Podkładka • Washer	1	1	1	1	1	1	1	1	1	1	
21	RBS10R/32-101	23	Kołpak • Cover	1	1	1	1	1	1	1	1	1	1	
22	54.51.14.11	23	Pierścień uszczelniający 2-80-II 30x2 PN-64/M-73093 • Seal ring	2	2	2	2	2	2	2	2	2	2	
23	RBS10R/38-011		Zespół rozdzielczy • Distributor assy	1	1	1	1	1	1	1	1	1	1	a

Nr poz. (No)	Oznaczenie (Nr)	Nr poz. podzespołu (V)	Nazwa (Name)	Liczba sztuk w ciągniku (Q)										Uwagi (R)
				932	934	1032	1034	1132	1134	1232	1234	1434	1634	
23	RBS10R/38-011		Zespół rozdzielczy • Distributor assy	-	2	-	2	-	2	-	2	2	2	b
24	RBS10R/32-108		Końcówka dźwigni • Lever end	1	1	1	1	1	1	1	1	1	1	a
24	RBS10R/32-108		Końcówka dźwigni • Lever end	-	2	-	2	-	2	-	2	2	2	b
25	54.27.08.75		Kołek walcowy H4n6x26-A PN-89/M-85021 • Dowel	1	1	1	1	1	1	1	1	1	1	a
25	54.27.08.75		Kołek walcowy H4n6x26-A PN-89/M-85021 • Dowel	-	2	-	2	-	2	-	2	2	2	b
26	RBS10R/38-104	23	Zapadka • Dowel	1	1	1	1	1	1	1	1	1	1	
27	RBS10R/36-111	23	Sprężyna • Spring	1	1	1	1	1	1	1	1	1	1	
28	RBS10R/32-106	23	Podkładka uszczelniająca • Seal ring	1	1	1	1	1	1	1	1	1	1	
29	RBS10R/32-103	23	Korpus sprężyny • Spring body	1	1	1	1	1	1	1	1	1	1	
30	54.51.14.47		Pierścień uszczelniający 2-80-II 14x2 PN-64/M-73093 • Seal ring	8	8	8	8	8	8	8	8	8	8	a
30	54.51.14.47		Pierścień uszczelniający 2-80-II 14x2 PN-64/M-73093 • Seal ring	-	12	-	12	-	12	-	12	12	12	b
31	54.51.16.53		Pierścień uszczelniający 2-80-II 27,3x2,4 PN-60/M-86961 • Seal ring	2	2	2	2	2	2	2	2	2	2	a
31	54.51.16.53		Pierścień uszczelniający 2-80-II 27,3x2,4 PN-60/M-86961 • Seal ring	-	3	-	3	-	3	-	3	3	3	b
32	54.21.20.31		Śruba M12x90-8.8-B PN-85/M-82101 • Bolt	6	6	6	6	6	6	6	6	6	6	a
32	54.21.20.32		Śruba M12x90-8.8-B PN-85/M-82101 • Bolt	-	6	-	6	-	6	-	6	6	6	b
33	RBS10R/29-110		Pokrywa zlewu • Cover	1	1	1	1	1	1	1	1	1	1	

Uwagi:

Pozycja „a" - do RBS10R/38 (jednosekcyjny)

„b" - do RBS10R/39 (dwusekcyjny)

Notes:

Items „a" - for distributor (single section)

„b" - for distributor (double section)

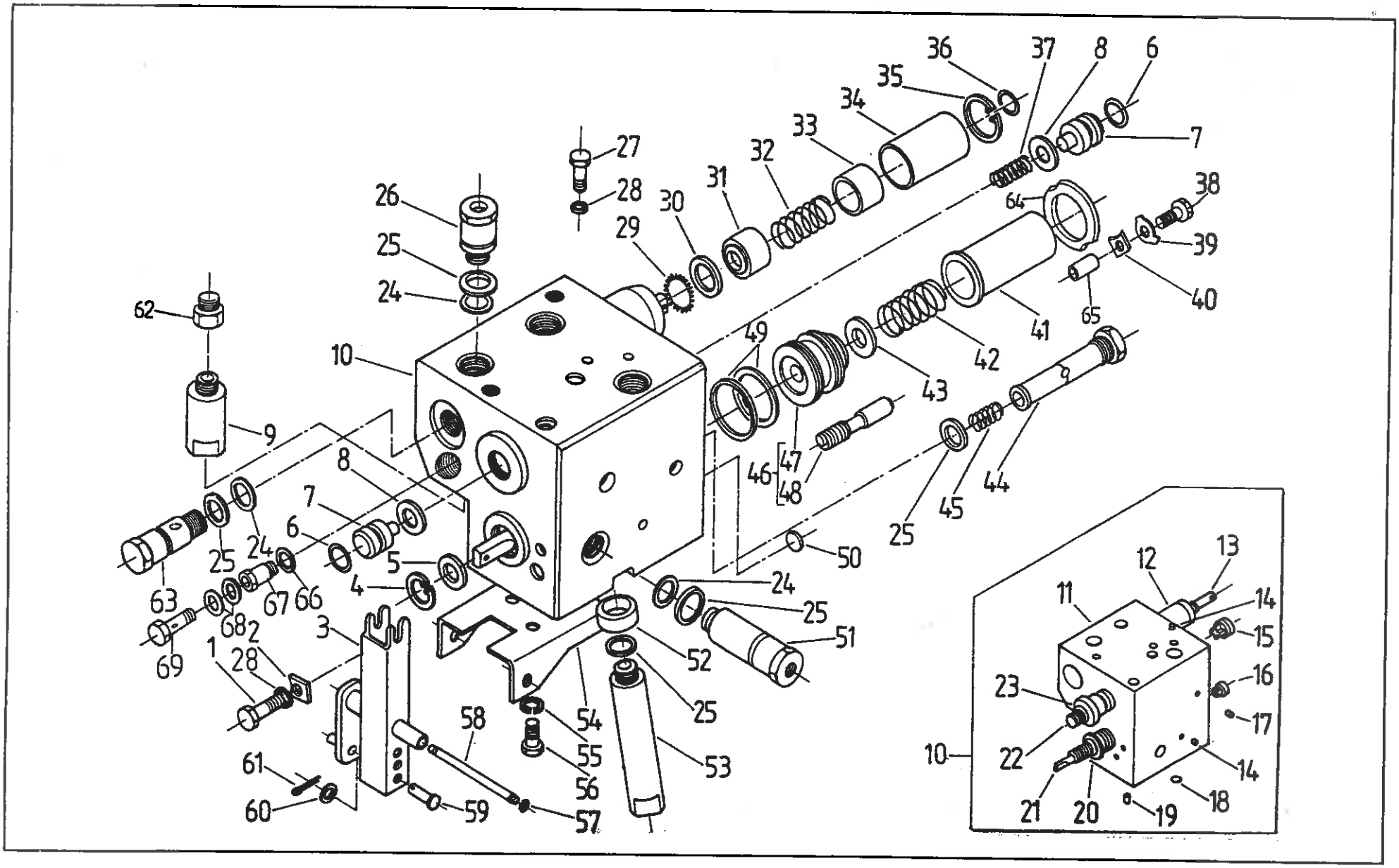
36
37
8
6
35
34
33
7
32
31
30
29
27
28
26
25
24
38
39
40
64
65
41
42
43
49
47
48
46
44
45
25
50
62
10
9
8
7
6
5
4
3
2
1
28
63
25
24
67
66
68
69
24
25
51
52
25
53
54
55
56
57
58
59
60
61
12
13
11
14
15
16
17
23
22
10
14
18
21
20
19

Nr poz. (No)	Oznaczenie (Nf)	Nr poz. podzespołu (V)	Nazwa (Name)	Liczba sztuk w ciągniku (Q)										Uwagi (R)
				932	934	1032	1034	1132	1134	1232	1234	1434	1634	
1	54.21.07.30		Śruba M10x14-5.6-A PN-85/M-82105 • Bolt	1	1	1	1	1	1	1	1	1	1	
2	80.413.033		Płytka • Plate	1	1	1	1	1	1	1	1	1	1	
3	88.413.030		Dźwignia kompletna • Lever assy	1	1	1	1	1	1	1	1	1	1	
4	54.62.05.34		Pierścień osadczy sprężynujący W-22 PN-81/M-85111 • Circlip	1	1	1	1	1	1	1	1	1	1	
5	80.413.017		Podkładka • Washer	1	1	1	1	1	1	1	1	1	1	
6	54.62.02.01		Pierścień zabezpieczający 20 BN-83/3611-24 • Securing ring	2	2	2	2	2	2	2	2	2	2	
7	80.413.051		Korek rozdzielacza • Distributor plug	2	2	2	2	2	2	2	2	2	2	
8	54.51.03.09		Pierścień uszczelniający 15,3x2,4 PN-60/M-86961 • Seal ring	3	3	3	3	3	3	3	3	3	3	
9	88.413.902		Zawór bezpieczeństwa cylindra • Lift cylinder safety valve	1	1	1	1	1	1	1	1	1	1	
10	88.413.110		Korpus rozdzielacza kompletny • Distributor body assy	1	1	1	1	1	1	1	1	1	1	
11	-	10	Korpus rozdzielacza • Distributor body	1	1	1	1	1	1	1	1	1	1	
12	-	10	Tuleja rozdzielacza II • Distributor sleeve II	1	1	1	1	1	1	1	1	1	1	
13	-	10	Suwak II • Spool valve II	1	1	1	1	1	1	1	1	1	1	
14	-	10	Zaślepka 5 • Plug	6	6	6	6	6	6	6	6	6	6	
15	-	10	Zawór • Valve	1	1	1	1	1	1	1	1	1	1	
16	-	10	Zawór zwrotny • Non-return valve	1	1	1	1	1	1	1	1	1	1	
17	-	10	Zaślepka 8 • Plug	2	2	2	2	2	2	2	2	2	2	
18	-	10	Korek • Plug	1	1	1	1	1	1	1	1	1	1	
19	-	10	Zaślepka 12 • Plug	7	7	7	7	7	7	7	7	7	7	
20	-	10	Tuleja rozdzielacza I • Distributor sleeve I	1	1	1	1	1	1	1	1	1	1	
21	-	10	Suwak I • Spool valve I	1	1	1	1	1	1	1	1	1	1	
22	-	10	Tłoczek rozdzielacza • Distributor plunger	1	1	1	1	1	1	1	1	1	1	
23	-	10	Tuleja rozdzielacza • Distributor sleeve	1	1	1	1	1	1	1	1	1	1	
24	54.51.03.33		Pierścień uszczelniający 19,3x2,4 PN-60/M-86961 • Seal ring	6	6	6	6	6	6	6	6	6	6	

Nr poz. (No)	Oznaczenie (Nf)	Nr poz. podzespołu (V)	Nazwa (Name)	Liczba sztuk w ciągniku (Q)										Uwagi (R)
				932	934	1032	1034	1132	1134	1232	1234	1434	1634	
25	54.61.25.19		Pierścień uszczelniający 18x22 ZN-76/MPC/06-03126.2 • Seal ring	10	10	10	10	10	10	10	10	10	10	
26	80.413.061		Złączka • Connector	3	3	3	3	3	3	3	3	3	3	
27	54.21.21.28		Śruba M10x35-5.6-B PN-85/M-82101 • Bolt	2	2	2	2	2	2	2	2	2	2	
28	54.61.12.10		Podkładka sprężysta Z 10,2 Fe/Zn9 PN-77/M-82008 • Spring washer	3	3	3	3	3	3	3	3	3	3	
29	50.58143.0		Sprężyna • Spring	1	1	1	1	1	1	1	1	1	1	
30	80.413.053		Podkładka • Washer	1	1	1	1	1	1	1	1	1	1	
31	80.413.054		Tuleja oporowa I • Thrust sleeve I	1	1	1	1	1	1	1	1	1	1	
32	80.413.056		Sprężyna • Spring	1	1	1	1	1	1	1	1	1	1	
33	80.413.055		Tuleja oporowa II • Thrust sleeve II	1	1	1	1	1	1	1	1	1	1	
34	80.413.052		Tuleja dystansowa • Spacer	1	1	1	1	1	1	1	1	1	1	
35	54.62.05.17		Pierścień osadczy sprężynujący W 26 PN-81/M-85111 • Circlip	1	1	1	1	1	1	1	1	1	1	
36	54.62.02.07		Pierścień zabezpieczający 10 BN-83/3611-24 • Securing ring	2	2	2	2	2	2	2	2	2	2	
37	80.413.047		Sprężyna zaworu • Valve spring	1	1	1	1	1	1	1	1	1	1	
38	54.21.06.92		Śruba M6x20-5.6-B PN-85/M-82105 • Bolt	2	2	2	2	2	2	2	2	2	2	
39	54.61.21.04		Podkładka odginana 6,4 Fe/ZN9 PN-82/M-82022 • Tab washer	2	2	2	2	2	2	2	2	2	2	
40	80.413.077		Łapka • Holder	2	2	2	2	2	2	2	2	2	2	
41	80.413.076		Rura dystansowa • Spacing tube	1	1	1	1	1	1	1	1	1	1	
42	80.600.003		Sprężyna • Spring	1	1	1	1	1	1	1	1	1	1	
43	80.413.014		Miseczka • Cup	1	1	1	1	1	1	1	1	1	1	
44	88.413.081		Korek • Plug	1	1	1	1	1	1	1	1	1	1	
45	80.413.046		Sprężyna • Spring	1	1	1	1	1	1	1	1	1	1	
46	88.413.100		Tuleja zlewu kompletna • Outlet sleeve assy	1	1	1	1	1	1	1	1	1	1	
47	-	46	Tuleja zlewu • Outlet sleeve	1	1	1	1	1	1	1	1	1	1	
48	-	46	Suwak zlewu • Outlet spool	1	1	1	1	1	1	1	1	1	1	

Nr poz. (No)	Oznaczenie (Nf)	Nr poz. podzespołu (V)	Nazwa (Name)	Liczba sztuk w ciągniku (Q)										Uwagi (R)
				932	934	1032	1034	1132	1134	1232	1234	1434	1634	
49	54.51.14.09		Pierścień uszczelniający 2-80-I 28x2 PN-80/M-73092 • Seal ring	2	2	2	2	2	2	2	2	2	2	
50	80.413.034		Zaślepka • Plug	1	1	1	1	1	1	1	1	1	1	
51	88.407.084		Złączka • Connector	1	1	1	1	1	1	1	1	1	1	
52	88.413.022		Osłonka • Casing	1	1	1	1	1	1	1	1	1	1	
53	88.413.901		Zawór bezpieczeństwa pompy • Pump safety valve	1	1	1	1	1	1	1	1	1	1	
53	88.413.903		Zawór bezpieczeństwa pompy • Pump safety valve	1	1	1	1	1	1	1	1	1	1	a
54	80.413.023		Wspornik • Bracket	1	1	1	1	1	1	1	1	1	1	
55	54.61.12.09		Podkładka sprężysta Z 8,2 Fe/Zn9 PN-77/M-82008 • Spring washer	3	3	3	3	3	3	3	3	3	3	
56	54.21.07.14		Śruba M8x14-5,6-A PN-85/M-82105 • Bolt	3	3	3	3	3	3	3	3	3	3	
57	54.62.07.05		Płytka osadcza 5 PN-84/M-85112 • Ring	2	2	2	2	2	2	2	2	2	2	
58	80.413.027		Czop • Pin	1	1	1	1	1	1	1	1	1	1	
59	54.66.03.57		Sworzeń 6x22/19-5,8 PN-63/M-83002 • Pin	2	2	2	2	2	2	2	2	2	2	
60	54.61.15.02		Podkładka okrągła 6,4 Fe/Zn 7 PN-78/M-82005 • Washer	3	3	3	3	3	3	3	3	3	3	
61	54.28.01.09		Zawleczka S-Zn-1,6 x 12 PN-76/M-82001 • Split pin	3	3	3	3	3	3	3	3	3	3	
62	50.78403.0		Korek M 18x1,5 • Plug	1	1	1	1	1	1	1	1	1	1	Z
63	88.413.032		Zaślepka • Plug	1	1	1	1	1	1	1	1	1	1	
64	88.413.296		Osłona wypływu • Outlet casing	1	1	1	1	1	1	1	1	1	1	
65	88.413.295		Rurka dystansowa • Spacing pipe	2	2	2	2	2	2	2	2	2	2	

Uwaga:

„a" - pozycja alternatywna

Note:

„a" - alternative

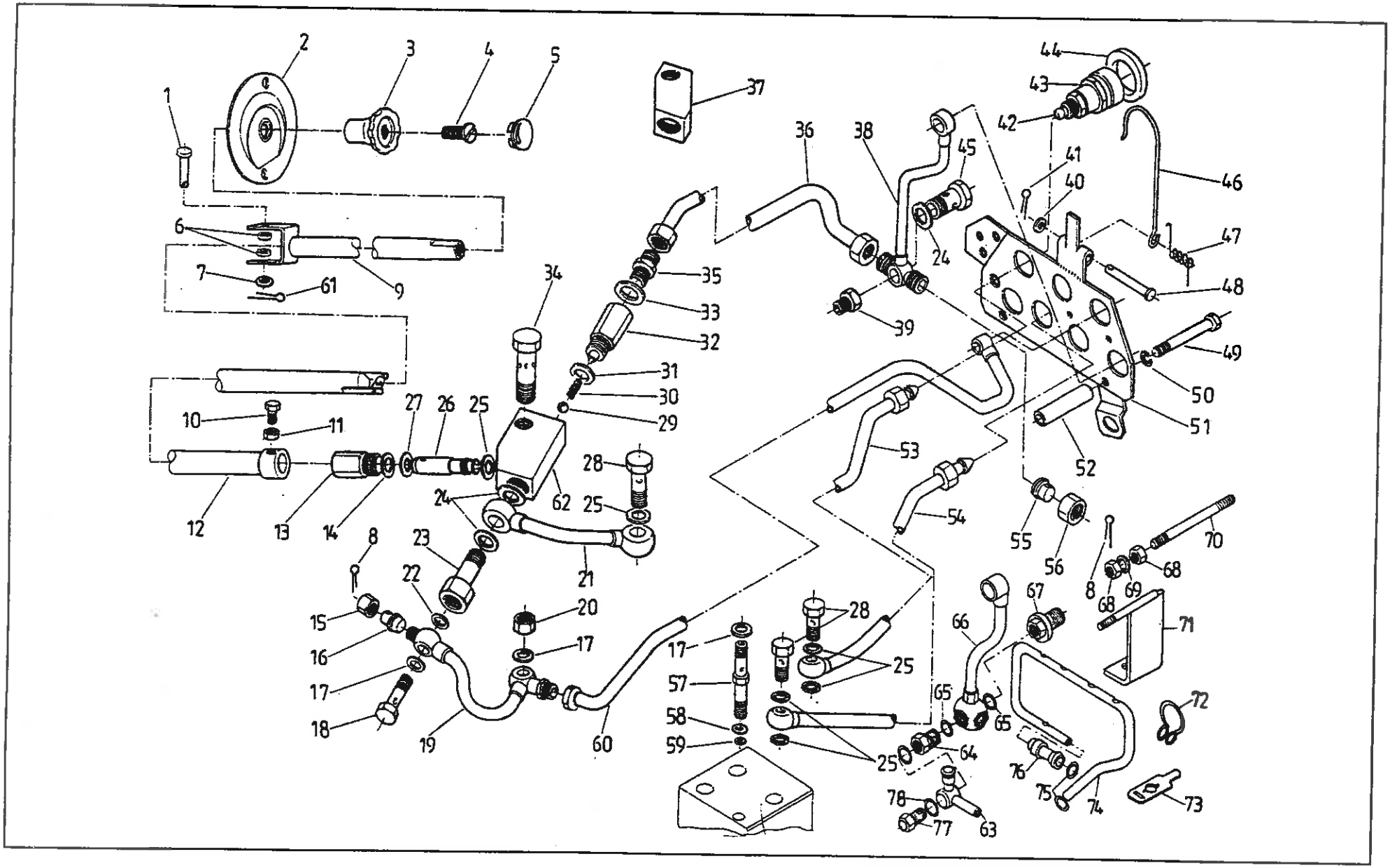
1
2
3
4
5
6
7
8
9
10
11
12
13
14
15
16
17
18
19
20
21
22
23
24
25
26
27
28
29
30
31
32
33
34
35
36
37
38
39
40
41
42
43
44
45
46
47
48
49
50
51
52
53
54
55
56
57
58
59
60
61
62
63
64
65
66
67
68
69
70
71
72
73
74
75
76
77
78

ROZDZIELACZ OBWODU I • CIRCUIT I DISTRIBUTOR

Przewody i szybkozłącza • Pipes and quick release couplings

Nr poz. (No)	Oznaczenie (Nf)	Nr poz. podzespołu (V)	Nazwa (Name)	Liczba sztuk w ciągniku (Q)										Uwagi (R)
				932	934	1032	1034	1132	1134	1232	1234	1434	1634	
1	54.66.02.31		Sworzeń 5x30/27-5.8 PN-63/M-83002 • Pin	1	1	1	1	1	1	1	1	1	1	Z
2	64.901677		Gniazdo kompletne • Seat assy	1	1	1	1	1	1	1	1	1	1	Z
3	64.011931		Gałka • Knob	1	1	1	1	1	1	1	1	1	1	Z
4	54.22.11.05		Wkręt M5x8-5,8 PN-82/M-82280 • Screw	1	1	1	1	1	1	1	1	1	1	Z
5	64.011932		Zaślepka • Plug	1	1	1	1	1	1	1	1	1	1	Z
6	64.011089		Tulejka dystansowa • Spacer	2	2	2	2	2	2	2	2	2	2	Z
7	54.61.15.01		Podkładka 5,3 Fe/Zn 7c PN-78/M-82005 • Washer	1	1	1	1	1	1	1	1	1	1	Z
8	54.28.01.05		Zawleczka S-2x18 PN-72/M-82001 • Split pin	3	3	3	3	3	3	3	3	3	3	
9	64.901454		Pokrętło II kompletne • Knob II assy	1	1	1	1	1	1	1	1	1	1	Z
10	54.22.04.09		Wkręt M6x12-5,8-B Fe/Zn 7c PN-85/M-82201 • Screw	1	1	1	1	1	1	1	1	1	1	Z
11	54.23.15.03		Nakrętka M6-04-B-Fe/Zn 7c PN-86/M-82153 • Nut	1	1	1	1	1	1	1	1	1	1	Z
12	64.901453		Pokrętło kompletne • Knob assy	1	1	1	1	1	1	1	1	1	1	Z
13	89.413.072		Korek • Plug	1	1	1	1	1	1	1	1	1	1	Z
14	89.413.074		Pierścień filcowy • Felt ring	1	1	1	1	1	1	1	1	1	1	Z
15	54.25.08.04		Nakrętka M6 ZN-76/MPC/06-03161.02 • Nut	1	1	1	1	1	1	1	1	1	1	
16	88.413.203		Wkładka • Insert	1	1	1	1	1	1	1	1	1	1	
17	54.61.25.14		Pierścień uszczelniający 16x20 ZN-76/MPC/06-03126.2 • Seal ring	4	4	4	4	4	4	4	4	4	4	
18	89.413.179		Zawór II • Valve II	1	1	1	1	1	1	1	1	1	1	
19	89.413.160		Rurka obwodu pomocniczego • Auxiliary circuit pipe	1	1	1	1	1	1	1	1	1	1	
20	89.413.174		Nakrętka • Nut	1	1	1	1	1	1	1	1	1	1	
21	89.413.040		Rura kompletna • Pipe assy	1	1	1	1	1	1	1	1	1	1	
22	54.51.14.21		Pierścień uszczelniający 1-70-I 16x2 PN-80/M-73092 • Seal ring	1	1	1	1	1	1	1	1	1	1	
23	89.413.165		Łącznik • Adaptor	1	1	1	1	1	1	1	1	1	1	

Nr poz. (No)	Oznaczenie (Nr)	Nr poz. podzespołu (V)	Nazwa (Name)	Liczba sztuk w ciągniku (Q)										Uwagi (R)
				932	934	1032	1034	1132	1134	1232	1234	1434	1634	
24	54.61.25.25		Pierścień uszczelniający 20x26 ZN-76/MPC/06-03126.2 • Seal ring	3	3	3	3	3	3	3	3	3	3	
25	54.61.25.19		Pierścień uszczelniający 18x22 ZN-76/MPC/06-03126.2 • Seal ring	6	6	6	6	6	6	6	6	6	6	
26	89.413.071		Iglica • Needle	1	1	1	1	1	1	1	1	1	1	
27	54.51.03.05		Pierścień 10,3x2,4 PN-60/M-86961 • Ring	1	1	1	1	1	1	1	1	1	1	Z
28	54.25.04.06		Śruba 13 ZN-74/MPC/29-20.002806.2 • Banjo bolt	3	3	3	3	3	3	3	3	3	3	
29	54.36.01.10		Kulka 11906-40 PN-83/86452 • Ball	1	1	1	1	1	1	1	1	1	1	Z
30	89.413.047		Sprężyna zaworu • Valve spring	1	1	1	1	1	1	1	1	1	1	Z
31	54.61.25.38		Pierścień uszczelniający 24x30 ZN-76/MPC/06-03126.2 • Seal ring	1	1	1	1	1	1	1	1	1	1	Z
32	88.413.150		Zawór bezpieczeństwa cylindra • Cylinder safety valve	1	1	1	1	1	1	1	1	1	1	Z
33	54.61.25.27		Pierścień uszczelniający 22x27 ZN-76/MPC/06-03126.3 • Seal ring	1	1	1	1	1	1	1	1	1	1	Z
34	89.413.067		Śruba przelotowa • Banjo bolt	1	1	1	1	1	1	1	1	1	1	Z
35	54.25.06.08		Złączka równo-przelotowa 13 ZN-76/MPC/06-03158.22 • Adaptor	1	1	1	1	1	1	1	1	1	1	
36	89.413.190		Przewód odpływowy zaworu bezpieczeństwa • Safety valve discharge pipe	1	1	1	1	1	1	1	1	1	1	Z
37	88.413.066		Łącznik • Joiner	1	1	1	1	1	1	1	1	1	1	Z
38	83.413.170		Przewód spływowy I • Discharge pipe I	1	1	1	1	1	1	1	1	1	1	
38	83.413.180		Przewód spływowy II • Discharge pipe II	1	1	1	1	1	1	1	-	-	-	
38	83.413.180		Przewód spływowy III • Discharge pipe III	-	-	-	-	-	-	-	1	1	1	
39	88.413.196		Korek • Plug	1	1	1	1	1	1	1	-	-	-	Z
40	54.61.15.18		Podkładka 10,5 Fe/Zn 7c PN-78/M-82005 • Washer	1	1	1	1	1	1	1	1	1	1	
41	54.28.01.11		Zawleczka S-Zn 2x16 PN-76/M-82001 • Split pin	1	1	1	1	1	1	1	1	1	1	
42	89.413.175		Wkładka kulista • Ball insert	1	1	1	1	1	1	1	1	1	1	
43	80.407.902		Szybkozłącze zawór-gniazdo ZSR-6-160-13/100 • Quick-release coupling-female valve	2 4	2 4	2 4	2 4	2 4	2 4	2 4	2 4	2 4	2 4	
43	88.413.409		Szybkozłącze-gniazdo GCR AGRIC 12,5 • Quick-release coupling female valve	2	2	2	2	2	2	2	2	2	2	Z,a

Nr poz. (No)	Oznaczenie (Nf)	Nr poz. podzespołu (V)	Nazwa (Name)	Liczba sztuk w ciągniku (Q)										Uwagi (R)
				932	934	1032	1034	1132	1134	1232	1234	1434	1634	
43	88.413.409		Szybkozłącze-gniazdo AGRIC 12,5 • Quick-release coupling female valve	4	4	4	4	4	4	4	4	4	4	Z,a
44	80.407.907		Szybkozłącze-pokrywka ZSR-5-160-13/301 • Quick-release coupling-cup	4	4	4	4	4	4	4	4	4	4	
45	88.413.193		Łącznik M20x1,5 • Joiner	1	1	1	1	1	1	1	1	1	1	
46	86.407.045		Uchwyt • Holder	1	1	1	1	1	1	1	1	1	1	
46	80.650.005		Uchwyt • Holder	-	-	-	-	-	-	-	-	-	1	b
47	86.407.046		Sprężyna • Spring	1	1	1	1	1	1	1	1	1	1	
48	54.66.03.85		Sworzeń 10x55x50-5,8 PN-63/M-83002 • Pin	1	1	1	1	1	1	1	1	1	1	
49	54.21.15.55		Śruba M10x75-5,6-B PN-85/M-82101 • Bolt	2	2	2	2	2	2	2	2	2	2	
50	54.61.12.10		Podkładka sprężysta Z 10,2 Fe/Zn 9 PN-77/M-82008 • Spring washer	2	2	2	2	2	2	2	2	2	2	
51	80.650.010		Tablica • Plate	1	1	1	1	1	1	1	1	1	1	
51	80.650.020		Tablica • Plate	1	1	1	1	1	1	1	1	1	1	a
52	86.407.053		Rurka • Pipe	2	2	2	2	2	2	2	2	2	2	
53	86.407.100		Przewód kompletny I • Pipe assy I	1	1	1	1	1	1	1	1	1	1	
53	87.413.100		Przewód kompletny III • Pipe assy III	1	1	1	1	1	1	1	1	1	1	a
54	88.413.320		Przewód kompletny II • Pipe assy II	1	1	1	1	1	1	1	1	1	1	
54	87.413.320		Przewód kompletny IV • Pipe assy IV	1	1	1	1	1	1	1	1	1	1	a
55	89.413.187		Wkładka 13 • Insert	1	1	1	1	1	1	1	1	1	1	
56	54.25.08.07		Nakrętka 13 ZN-76/MPC/06-03161.02 • Nut	2	2	2	2	2	2	2	2	2	2	
57	89.413.169		Zawór I • Valve I	1	1	1	1	1	1	1	1	1	1	
58	54.61.25.11		Pierścień uszczelniający 12x18 ZN-76/MPC/06-03126.2 • Seal ring	2	2	2	2	2	2	2	2	2	2	
59	89.413.168		Podkładka • Washer	1	1	1	1	1	1	1	1	1	1	
60	83.413.210		Przewód cylindrów pomocniczych • Auxiliary ram pipe	1	1	1	1	1	1	1	-	-	-	
60	89.413.200		Przewód cylindrów pomocniczych • Auxiliary ram pipe	-	-	-	-	-	-	-	1	1	1	
60	89.413.200		Przewód cylindrów pomocniczych • Auxiliary ram pipe	-	-	-	-	1	1	1	-	-	-	Z

Nr poz. (No)	Oznaczenie (Nr)	Nr poz. podzespołu (V)	Nazwa (Name)	Liczba sztuk w ciągniku (Q)										Uwagi (R)
				932	934	1032	1034	1132	1134	1232	1234	1434	1634	
61	54.28.01.66		Zawleczka S-Zn 1,2x10 PN-76/M-82001 • Split pin	1	1	1	1	1	1	1	1	1	1	Z
62	89.413.066		Korpus • Body	1	1	1	1	1	1	1	1	1	1	Z
63	88.413.210		Przyłączka kompletna • Adaptor assy	1	1	1	1	1	1	1	1	1	1	a
64	88.413.193		Łącznik M20x1,5 • Joiner	1	1	1	1	1	1	1	1	1	1	a
65	54.61.25.25		Pierścień uszczelniający 20x26 ZN-76/MPC/06-03126.2 • Seal ring	2	2	2	2	2	2	2	2	2	2	a
66	86.413.180		Przewód spływowy • Discharge pipe	1	1	1	1	1	1	1	1	1	1	a
67	88.413.196		Złączka • Connector	1	1	1	1	1	1	1	1	1	1	a
68	54.23.13.12		Nakrętka M10-5-B PN-88/M-82104 • Nut	4	4	4	4	4	4	4	4	4	4	a
69	54.61.12.10		Podkładka sprężysta Z10.2 PN-77/M-82008 • Spring washer	2	2	2	2	2	2	2	2	2	2	a
70	54.21.26.70		Śruba dwustronna M10x105-5,8 PN-90/M-82131 • Stud	2	2	2	2	2	2	2	2	2	2	a
71	83.413.260		Uchwyt wspornika • Holder	1	1	1	1	1	1	1	1	1	1	a
72	83.413.203		Zapinka okrągła • Clamp	6	6	6	6	6	6	6	6	6	6	a
73	88.413.292		Opaska • Clamp	2	2	2	2	2	2	2	2	2	2	a
74	88.413.291		Przewód spływowy • Discharge pipe	1	1	1	1	1	1	1	1	1	1	a
75	54.62.02.08		Pierścień zabezpieczajcy 12 ZN-62/MPC/06-00080 • Securing ring	2	2	2	2	2	2	2	2	2	2	a
76	88.413.283		Sączek • Pipe	1	1	1	1	1	1	1	1	1	1	a
77	83.409.010		Śruba przelotowa 4 • Banjo bolt	1	1	1	1	1	1	1	1	1	1	a
78	54.61.25.11		Pierścień uszczelniający 12x18 ZN-76/MPC/06-03126,2 • Seal ring	2	2	2	2	2	2	2	2	2	2	a

Uwaga:

„a" do szybkozłączy AGRIC 12.5

Note:

„a" for quick - release coupling AGRIC 12.5 type

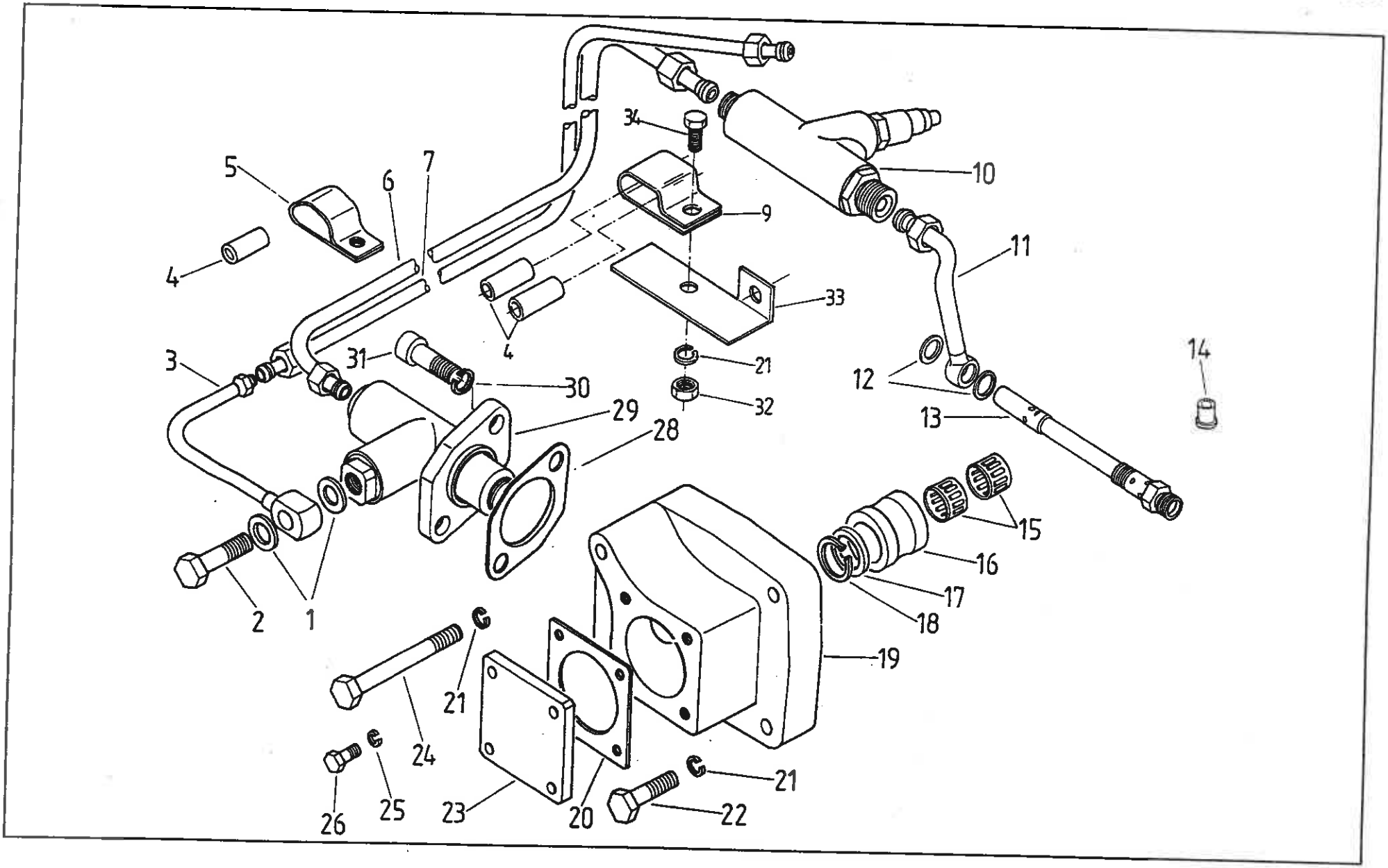
5
6
7
4
3
31
30
29
28
34
9
33
4
21
32
10
11
12
13
14
15
16
17
18
19
2
1
21
24
26
25
23
20
21
22

POMPA WSPOMAGAJĄCA • AUXILIARY PUMP

Nr poz. (No)	Oznaczenie (Nf)	Nr poz. podzespołu (V)	Nazwa (Name)	Liczba sztuk w ciągniku (Q)										Uwagi (R)
				932	934	1032	1034	1132	1134	1232	1234	1434	1634	
1	88.418.121		Podkładka • Washer	2	2	2	2	2	2	2	2	2	2	
2	54.25.04.04		Śruba 8 ZN-74/MPC-29/20.002806.2 • Bolt	1	1	1	1	1	1	1	1	1	1	
3	88.418.040		Przewód tłoczący I • Delivery pipe I	1	1	1	1	1	1	1	1	1	1	
4	80.278.066		Wkładka • Insert	5	5	5	5	5	5	5	5	5	5	
5	80.227.063		Uchwyt III • Holder	1	1	1	1	1	1	1	1	1	1	
6	88.418.135		Przewód ssący • Suction pipe	1	1	1	1	1	1	1	1	1	1	
7	88.418.160		Przewód tłoczący II • Delivery pipe II	1	1	1	1	1	1	1	1	1	1	
9	88.418.071		Uchwyt III • Holder III	2	2	2	2	2	2	2	2	2	2	
10	88.418.069		Zawór odcinający z kompensatorem • Cut-off valve with compensator	1	1	1	1	1	1	1	1	1	1	
11	88.418.080		Przewód zasilający I • Supply pipe I	1	1	1	1	1	1	1	1	1	1	
12	54.61.25.14		Pierścień uszczelniający 16x20 ZN-76/MPC/06-03126.2 • Seal ring	2	2	2	2	2	2	2	2	2	2	
13	88.418.059		Zawór odpływowy z dyszą • Outlet valve and nozzle	1	1	1	1	1	1	1	1	1	1	
14	88.418.081		Dysza • Nozzle	1	1	1	1	1	1	1	1	1	1	
15	54.32.03.03		Złożenie igiełkowe K20x26x17 PN-81/M-86310 • Needle bearing	2	2	2	2	2	2	2	2	2	2	
16	88.418.034		Pierścień • Ring	1	1	1	1	1	1	1	1	1	1	
17	89.419.035		Pierścień oporowy • Thrust ring	1	1	1	1	1	1	1	1	1	1	
18	54.62.04.09		Pierścień osadczy Z 20 PN-81/M-85111 • Circlip	1	1	1	1	1	1	1	1	1	1	
19	89.419.027		Pokrywa • Cover	1	1	1	1	1	1	1	1	1	1	
20	86.419.032		Uszczelka • Gasket	1	1	1	1	1	1	1	1	1	1	
21	54.61.12.09		Podkładka sprężysta Z 8,2 Fe/Zn9 PN-77/M-82008 • Spring washer	5	5	5	5	5	5	5	5	5	5	
22	54.21.21.04		Śruba M8x35-5,6-B PN-85/M-82101 • Bolt	3	3	3	3	3	3	3	3	3	3	
23	86.419.031		Pokrywka • Cover	1	1	1	1	1	1	1	1	1	1	
24	54.21.21.09		Śruba M8x80-5.6-B PN-85/M-82101 • Bolt	1	1	1	1	1	1	1	1	1	1	
25	54.61.12.07		Podkładka sprężysta Z 6,1 Fe/Zn9 PN-77/M-82008 • Spring washer	4	4	4	4	4	4	4	4	4	4	

Nr poz. (No)	Oznaczenie (Nf)	Nr poz. podzespołu (V)	Nazwa (Name)	Liczba sztuk w ciągniku (Q)										Uwagi (R)
				932	934	1032	1034	1132	1134	1232	1234	1434	1634	
26	54.21.05.49		Śruba M6x14-5.6-B PN-85/M-82105 • Bolt	4	4	4	4	4	4	4	4	4	4	
28	86.419.033		Uszczelka • Gasket	1	1	1	1	1	1	1	1	1	1	
29	88.418.009		Pompa tłoczkowa • Piston pump	1	1	1	1	1	1	1	1	1	1	
30	54.61.12.10		Podkładka sprężysta Z 10,2 Fe/Zn9 PN-77/M-82008 • Spring washer	2	2	2	2	2	2	2	2	2	2	
31	54.21.26.24		Śruba M10x30-10.9 PN-74/M-82302 • Bolt	2	2	2	2	2	2	2	2	2	2	
32	54.23.13.10		Nakrętka M8-5-B PN-86/M-82144 • Nut	2	2	2	2	2	2	2	2	2	2	
33	88.418.102		Wspornik • Bracket	1	1	1	1	1	1	1	1	1	1	
34	54.21.06.14		Śruba M8x22-5.6-B PN-85/M-82105 • Bolt											

Uwaga:

Pozycje 8,27 nie wykorzystana

Note:

Items 8,27-vacant

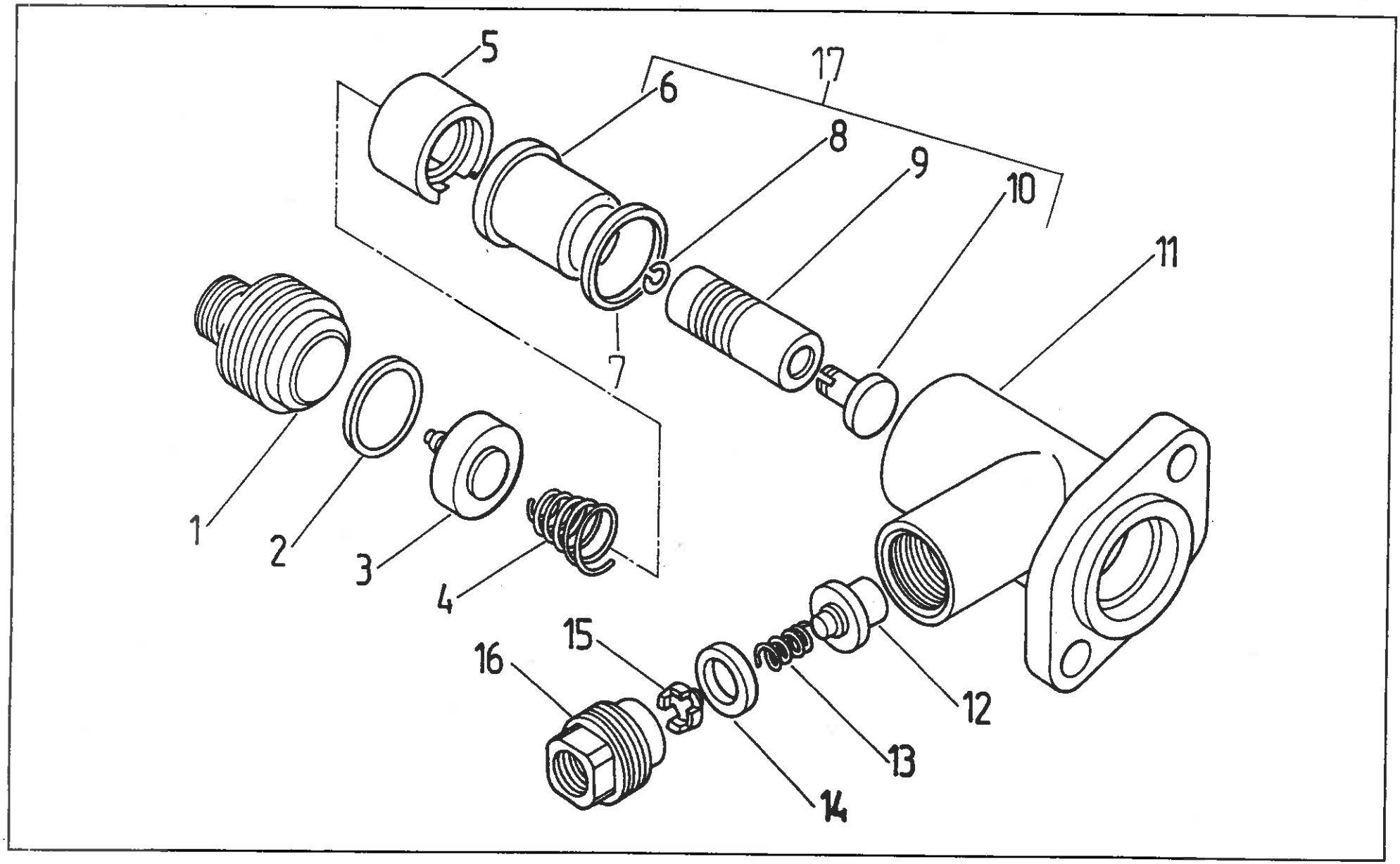
5
6
17
8
9
10
11
7
1
2
3
4
15
16
12
13
14

POMPA WSPOMAGAJĄCA • AUXILIARY PUMP
Pompa tłoczkowa • Piston pump

Nr poz. (No)	Oznaczenie (Nr)	Nr poz. podzespołu (V)	Nazwa (Name)	Liczba sztuk w ciągniku (Q)										Uwagi (R)
				932	934	1032	1034	1132	1134	1232	1234	1434	1634	
1	88.418.021		Króciec ssący • Inlet connector	1	1	1	1	1	1	1	1	1	1	
2	54.51.16.10		Pierścień 2-80-I 25,3x2,4 PN-80/M-73092 • Seal ring	1	1	1	1	1	1	1	1	1	1	
3	84.419.060		Zawór ssący z siodłem • Suction valve with seat	1	1	1	1	1	1	1	1	1	1	
4	86.419.017		Sprężyna zaworu ssącego • Suction valve spring	1	1	1	1	1	1	1	1	1	1	
5	88.418.014		Wkładka • Insert	1	1	1	1	1	1	1	1	1	1	
6	-	17	Cylinder • Cylinder	1	1	1	1	1	1	1	1	1	1	
7	86.419.013		Podkładka uszczelniająca • Sealing washer	1	1	1	1	1	1	1	1	1	1	
8	54.62.02.07		Pierścień zabezpieczający 10 BN-83/3611-24 • Securing ring	1	1	1	1	1	1	1	1	1	1	
9	-	17	Tłok • Piston	1	1	1	1	1	1	1	1	1	1	
10	-	17	Popychacz • Tappet	1	1	1	1	1	1	1	1	1	1	
11	88.418.011		Korpus pompy • Pump body	1	1	1	1	1	1	1	1	1	1	
12	84.419.020		Zawór tłoczący kompletny • Pressure valve assy	1	1	1	1	1	1	1	1	1	1	
13	86.419.023		Sprężyna zaworu tłoczącego • Pressure valve spring	1	1	1	1	1	1	1	1	1	1	
14	86.419.026		Uszczelka Ø 20 • Seal	1	1	1	1	1	1	1	1	1	1	
15	86.419.024		Opora sprężyny • Spring seat	1	1	1	1	1	1	1	1	1	1	
16	88.418.025		Króciec tłoczący • Outlet connector	1	1	1	1	1	1	1	1	1	1	
17	88.418.010		Element pompy • Pumping element	1	1	1	1	1	1	1	1	1	1	

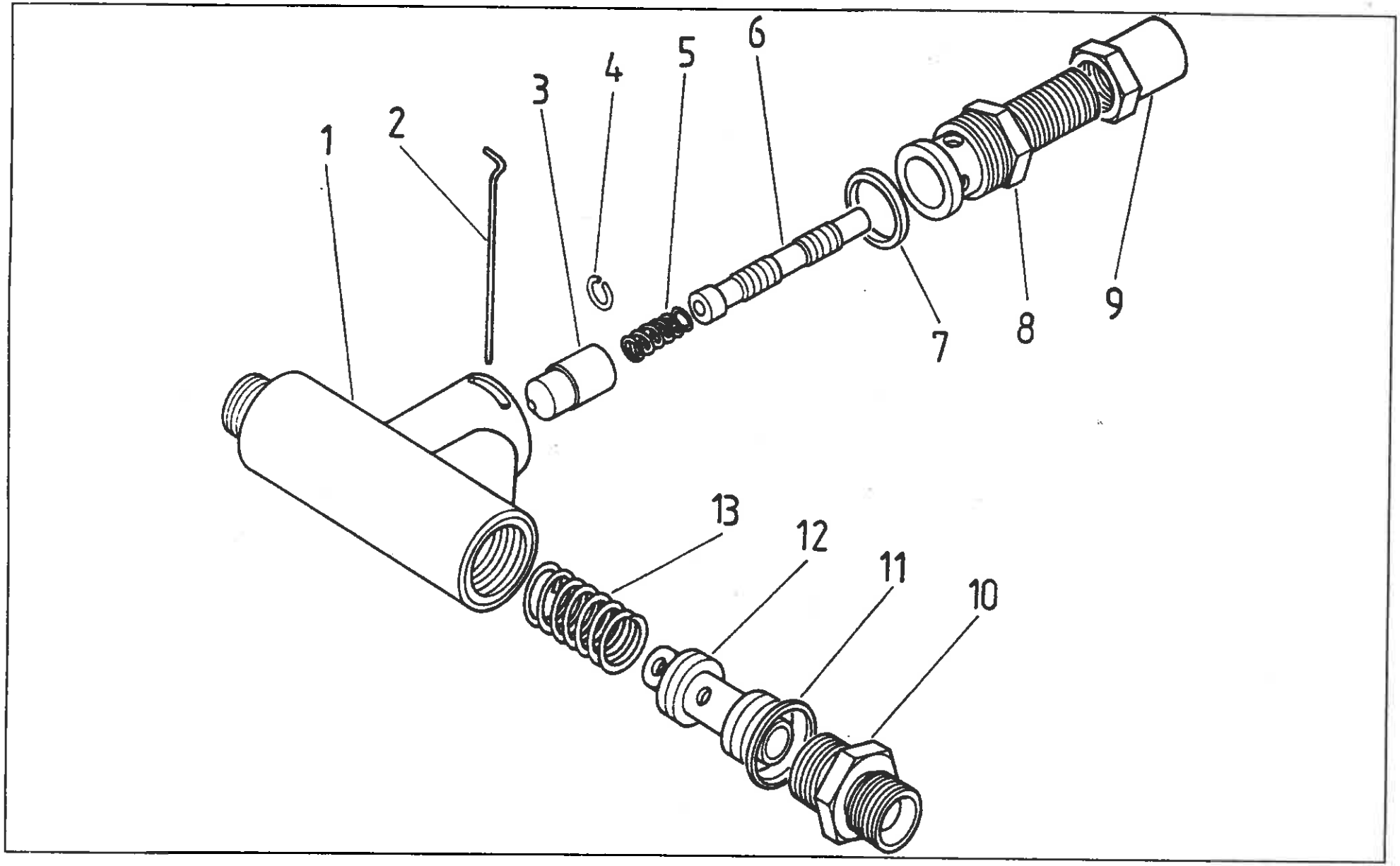
1
2
3
4
5
6
7
8
9
10
11
12
13

POMPA WSPOMAGAJĄCA • AUXILIARY PUMP

Zawór odcinający • Cut-off valve

Nr poz. (No)	Oznaczenie (Nf)	Nr poz. podzespołu (V)	Nazwa (Name)	Liczba sztuk w ciągniku (Q)										Uwagi (R)
				932	934	1032	1034	1132	1134	1232	1234	1434	1634	
1	88.418.064		Korpus zaworu odcinającego • Cut-off valve body	1	1	1	1	1	1	1	1	1	1	
2	88.418.067		Drut zabezpieczający B II-1,1 • Securing wire	1	1	1	1	1	1	1	1	1	1	
3	88.418.065		Zawór stożkowy • Taper valve	1	1	1	1	1	1	1	1	1	1	
4	54.62.02.07		Pierścień zabezpieczający 10 BN-83/3611-24 • Securing ring	1	1	1	1	1	1	1	1	1	1	
5	88.418.057		Sprężyna zaworu • Valve spring	1	1	1	1	1	1	1	1	1	1	
6	88.418.066		Popychacz • Tappet	1	1	1	1	1	1	1	1	1	1	
7	54.51.14.34		Pierścień 18x2 1-80-I PN-80/M-73092 • Seal ring	1	1	1	1	1	1	1	1	1	1	
8	88.418.062		Śruba nastawcza • Adjusting screw	1	1	1	1	1	1	1	1	1	1	
9	88.418.063		Nakrętka kontrująca • Lock-nut	1	1	1	1	1	1	1	1	1	1	
10	88.418.072		Króciec • Connector	1	1	1	1	1	1	1	1	1	1	
11	54.61.25.27		Pirścień uszczelniający 22x27 ZN-76/MPC/06-03126.3 • Seal ring	1	1	1	1	1	1	1	1	1	1	
12	88.418.075		Tłoczek kompensacyjny • Compensation piston	1	1	1	1	1	1	1	1	1	1	
13	88.418.074		Sprężyna • Spring	1	1	1	1	1	1	1	1	1	1	

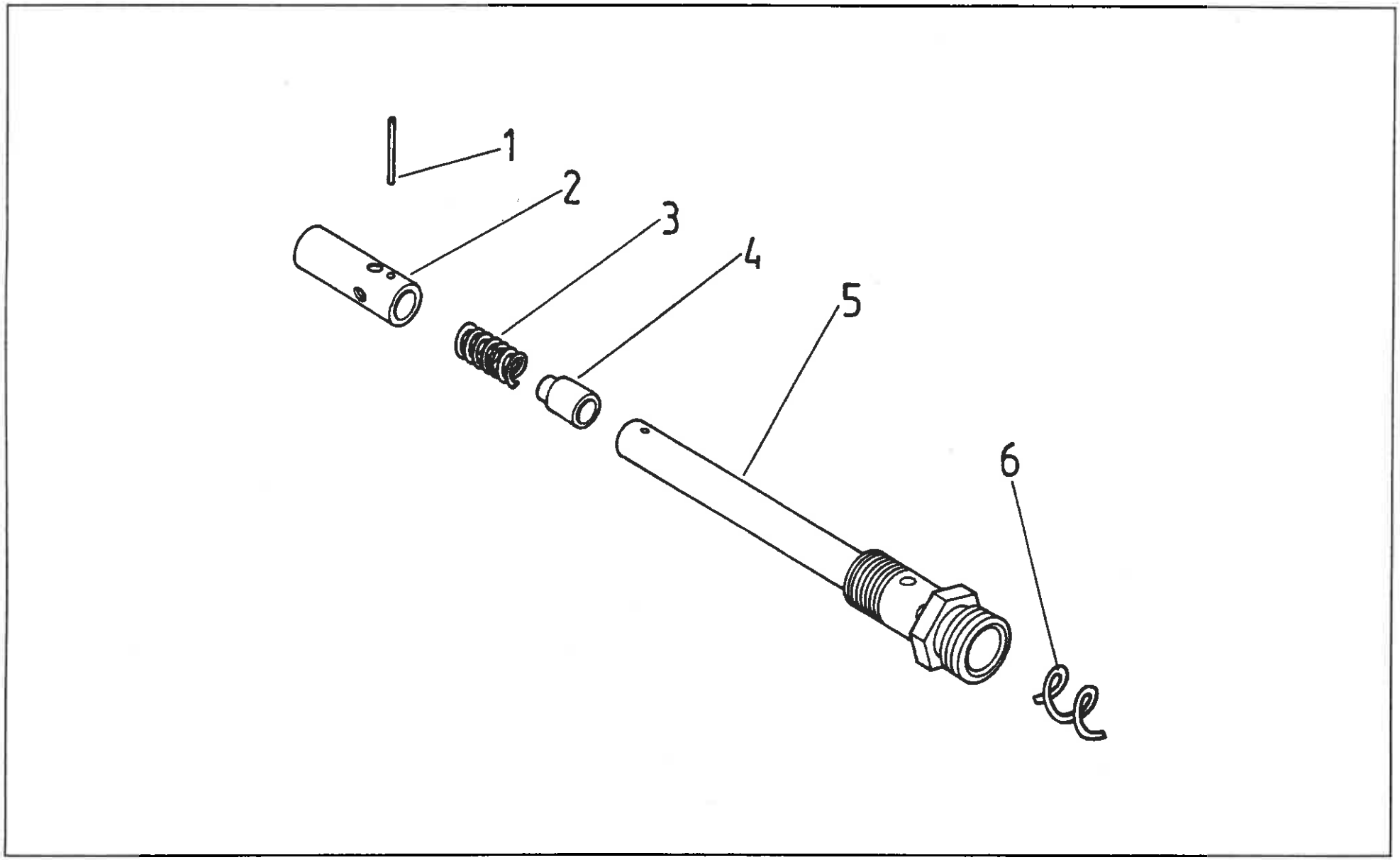
1
2
3
4
5
6

POMPA WSPOMAGAJĄCA • AUXILIARY PUMP
Zawór odpływowy • Outlet valve

Nr poz. (No)	Oznaczenie (Nf)	Nr poz. podzespołu (V)	Nazwa (Name)	Liczba sztuk w ciągniku (Q)										Uwagi (R)
				932	934	1032	1034	1132	1134	1232	1234	1434	1634	
1	88.418.076		Drut zabezpieczający 1,2 • Securing wire	1	1	1	1	1	1	1	1	1	1	
2	88.418.056		Tulejka zaworu • Valve sleeve	1	1	1	1	1	1	1	1	1	1	
3	88.418.057		Sprężyna zaworu • Valve spring	1	1	1	1	1	1	1	1	1	1	
4	88.418.055		Tłoczek zaworu • Valve plunger	1	1	1	1	1	1	1	1	1	1	
5	88.418.070		Dysza • Nozzle	1	1	1	1	1	1	1	1	1	1	
6	88.418.077		Drut sprężynowy B II - 1,6 • Spring wire	1	1	1	1	1	1	1	1	1	1	

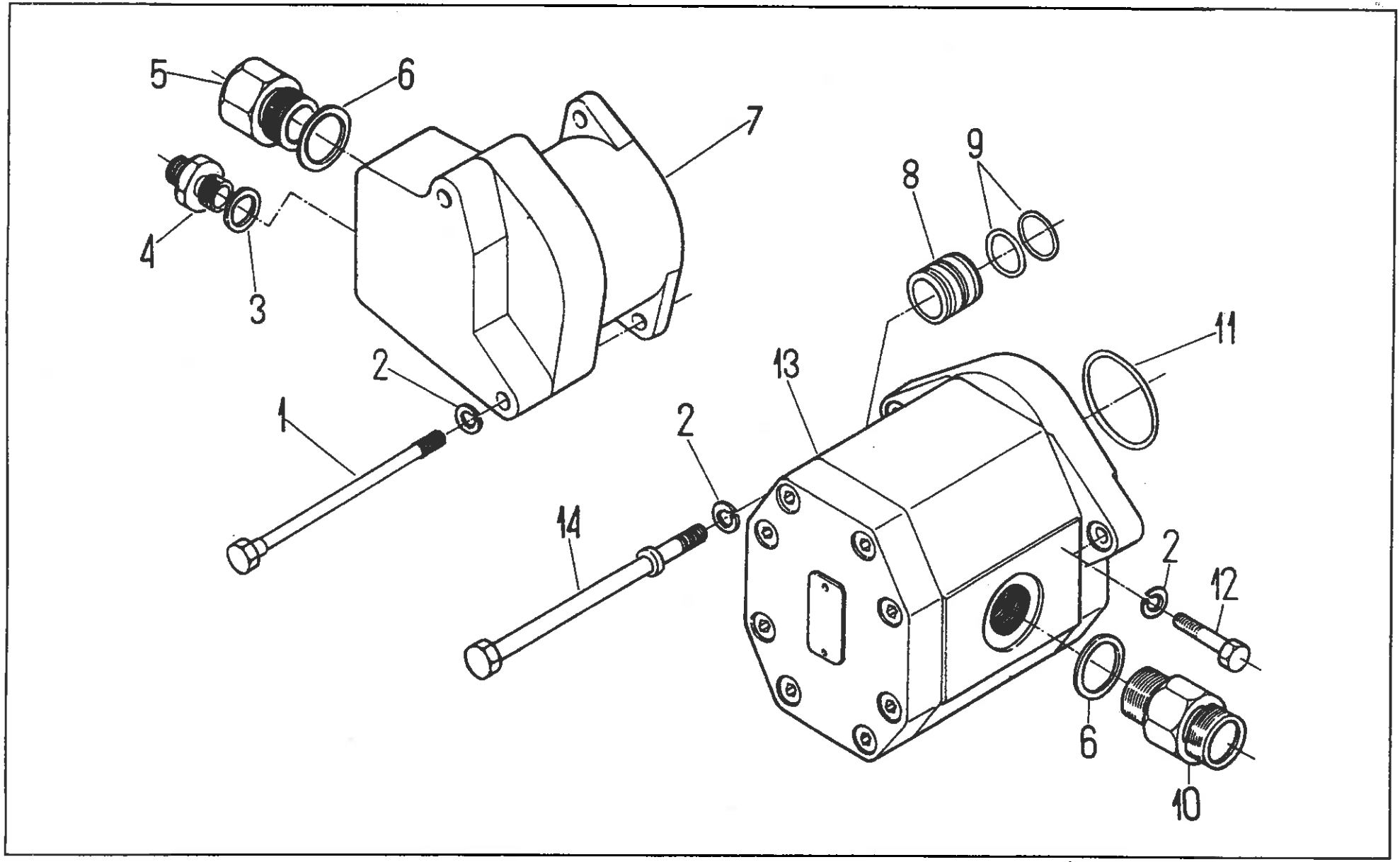
5
6
7
4
3
8
9
2
1
2
13
11
14
2
12
6
10

HYDRAULICZNE POMPY ZĘBATE • HYDRAULIC GEAR PUMPS

1Nr p2oz. (N3o)	Oznaczenie (Nf)	Nr poz. podzespołu (V)	Nazwa (Name)	Liczba sztuk w ciągniku (Q)										Uwagi (R)
				932	934	1032	1034	1132	1134	1232	1234	1434	1634	
1	80.420.002		Śruba • Bolt	2	2	2	2	2	2	2	2	2	2	
2	54.61.12.09		Podkładka sprężysta Z 8,2 Fe/Zn9c PN-77/M-82008 • Spring washer	4	4	4	4	4	4	4	4	4	4	
3	54.61.25.18		Pierścień uszczelniający 16x22 ZN-76/MPC/06-03126.2 • Seal ring	1	1	1	1	1	1	1	1	1	1	
4	80.600.055		Króciec • Connector	1	1	1	1	1	1	1	1	1	1	
5	80.420.005		Króciec • Connector	1	1	1	1	1	1	1	1	1	1	
6	54.61.25.35		Pierścień uszczelniający płaski 27x32 ZN-76/MPC/06-03126.2 • Seal ring	2	2	2	2	2	2	2	2	2	2	
7	80.420.902		Pompa zębata ZCT-16-L • Gear pump (ZCT-16-L)	1	1	1	1	1	1	1	1	1	1	
8	84.420.002		Tulejka • Sleeve	1	1	1	1	1	1	1	1	1	1	
9	54.51.05.12		Pierścień uszczelniający 25x2 PN-64/M-73093 • Seal ring	2	2	2	2	2	2	2	2	2	2	
10	88.407.081		Króciec • Connector	1	1	1	1	1	1	1	1	1	1	
11	54.51.05.30		Pierścień uszczelniający 56x2 PN-64/M-73093 • Seal ring	2	2	2	2	2	2	2	2	2	2	
12	54.21.02.09		Śruba M8x30-5.6-A PN-85/M-82101 • Bolt	1	1	1	1	1	1	1	1	1	1	
13	88.420.901		Pompa zębata PZ 2-18-KS • Gear pump (PZ 2-18-KS)	1	1	1	1	1	1	1	1	1	1	
14	84.420.003		Śruba • Bolt	1	1	1	1	1	1	1	1	1	1	

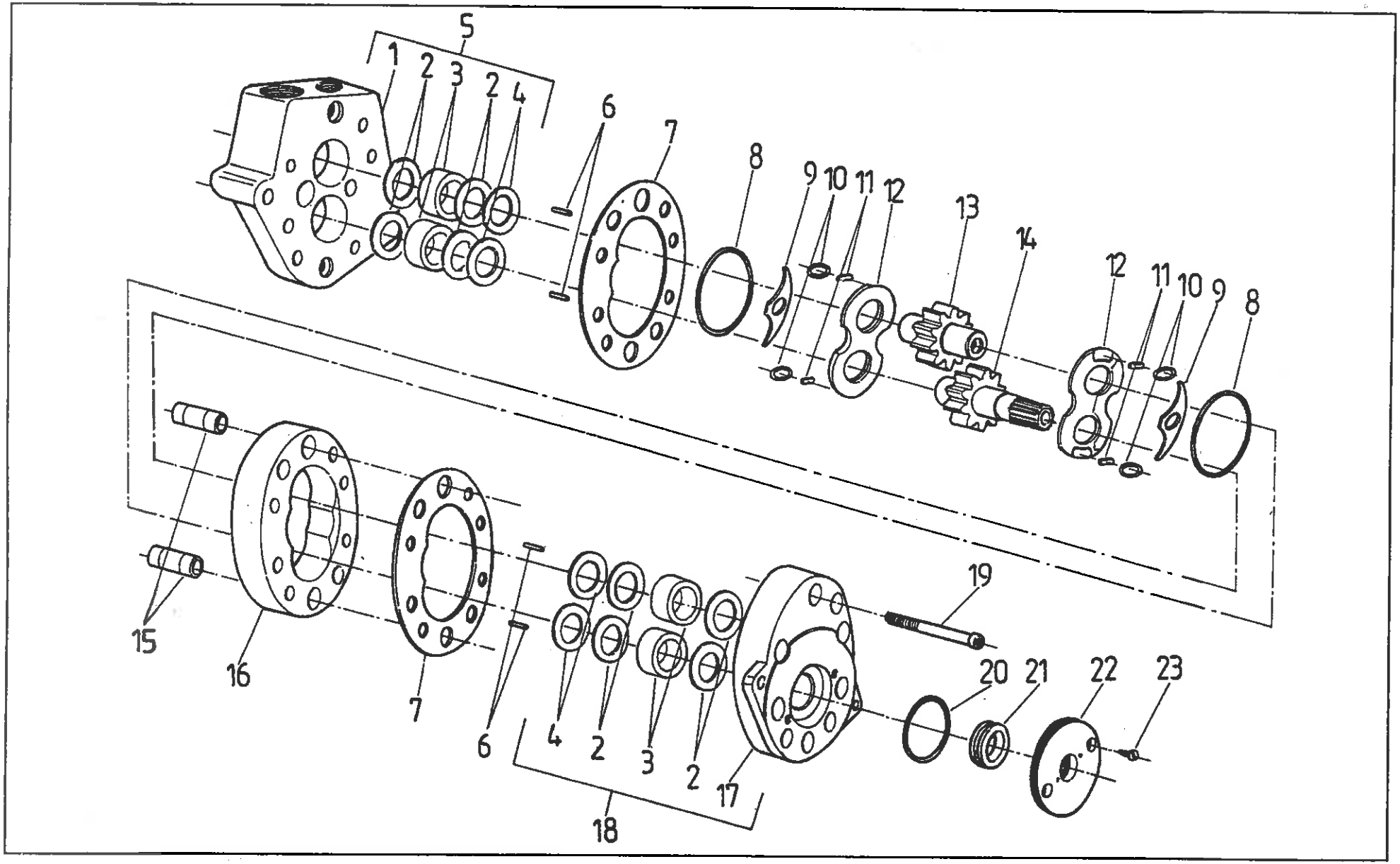
5
1
2
3
2
4
6
7
8
9
10
11
12
13
14
12
11
10
9
8
15
16
7
6
4
2
3
2
17
18
19
20
21
22
23

HYDRAULICZNE POMPY ZĘBATE • HYDRAULIC GEAR PUMPS

Pompa zębata ZCT-16-L • Gear pump ZCT-16-L

Nr poz. (No)	Oznaczenie (Nf)	Nr poz. podzespołu (V)	Nazwa (Name)	Liczba sztuk w ciągniku (Q)										Uwagi (R)
				932	934	1032	1034	1132	1134	1232	1234	1434	1634	
1	11180170	5	Korpus tylny • Rear body	1	1	1	1	1	1	1	1	1	1	
2	11140160	5,18	Pierścień • Ring	8	8	8	8	8	8	8	8	8	8	
3	11140140	5,18	Korpus łożyskowy • Bushing	4	4	4	4	4	4	4	4	4	4	
4	11140150	5,18	Pierścień • Ring	4	4	4	4	4	4	4	4	4	4	
5	11189020		Zespół korpusu tylnego • Rear casing assy	1	1	1	1	1	1	1	1	1	1	
6	54.37.01.13		Igiełka S 2,5x15,8 A2 PN-83/M-86456 • Needle	112	112	112	112	112	112	112	112	112	112	
7	11140090		Uszczelka • Gasket	2	2	2	2	2	2	2	2	2	2	
8	19441660		Pierścień uszczelniający 44,5x2,5 • Seal ring	2	2	2	2	2	2	2	2	2	2	
9	11140060		Wkładka kształtowa • Insert	2	2	2	2	2	2	2	2	2	2	
10	19441670		Pierścień uszczelniający 9x2,5 • Seal ring	4	4	4	4	4	4	4	4	4	4	
11	11140070		Wkładka • Insert	4	4	4	4	4	4	4	4	4	4	
12	11140041		Wkładka oporowa • Thrust plate	2	2	2	2	2	2	2	2	2	2	
13	11140030		Koło zębate pędzone • Driven gear	1	1	1	1	1	1	1	1	1	1	
14	11180020		Koło zębate pędzone • Driven gear	1	1	1	1	1	1	1	1	1	1	
15	11140050		Tulejka ustalająca • Pilot sleeve	2	2	2	2	2	2	2	2	2	2	
16	11140010		Korpus środkowy • Middle casing	1	1	1	1	1	1	1	1	1	1	
17	11180130	18	Korpus przedni • Front casing	1	1	1	1	1	1	1	1	1	1	
18	11189010		Zespół korpusu przedniego • Front casing assy	1	1	1	1	1	1	1	1	1	1	
19	54.21.26.42		Śruba M8x60-8,8 Fe/Zn 5c PN-74/M-82302 • Bolt	9	9	9	9	9	9	9	9	9	9	
20	19441820		Pierścień uszczelniający 34x2 • Seal ring	1	1	1	1	1	1	1	1	1	1	
21	TK-1083		Pierścień uszczelniający kompl. 17x30x7 • Seal ring	1	1	1	1	1	1	1	1	1	1	
22	11180080		Pokrywa • Cover	1	1	1	1	1	1	1	1	1	1	
23	54.22.06.17		Wkręt M5x16-5,8-A PN-85/M-82207 • Screw	2	2	2	2	2	2	2	2	2	2	

Nr poz. (No)	Oznaczenie (Nf)	Nr poz. podzespołu (V)	Nazwa (Name)	Liczba sztuk w ciągniku (Q)										Uwagi (R)
				932	934	1032	1034	1132	1134	1232	1234	1434	1634	
7,8,1	58-86/ZCT-16L		Komplet uszczelnień do pompy • Gear pump gasket kit	1	1	1	1	1	1	1	1	1	1	

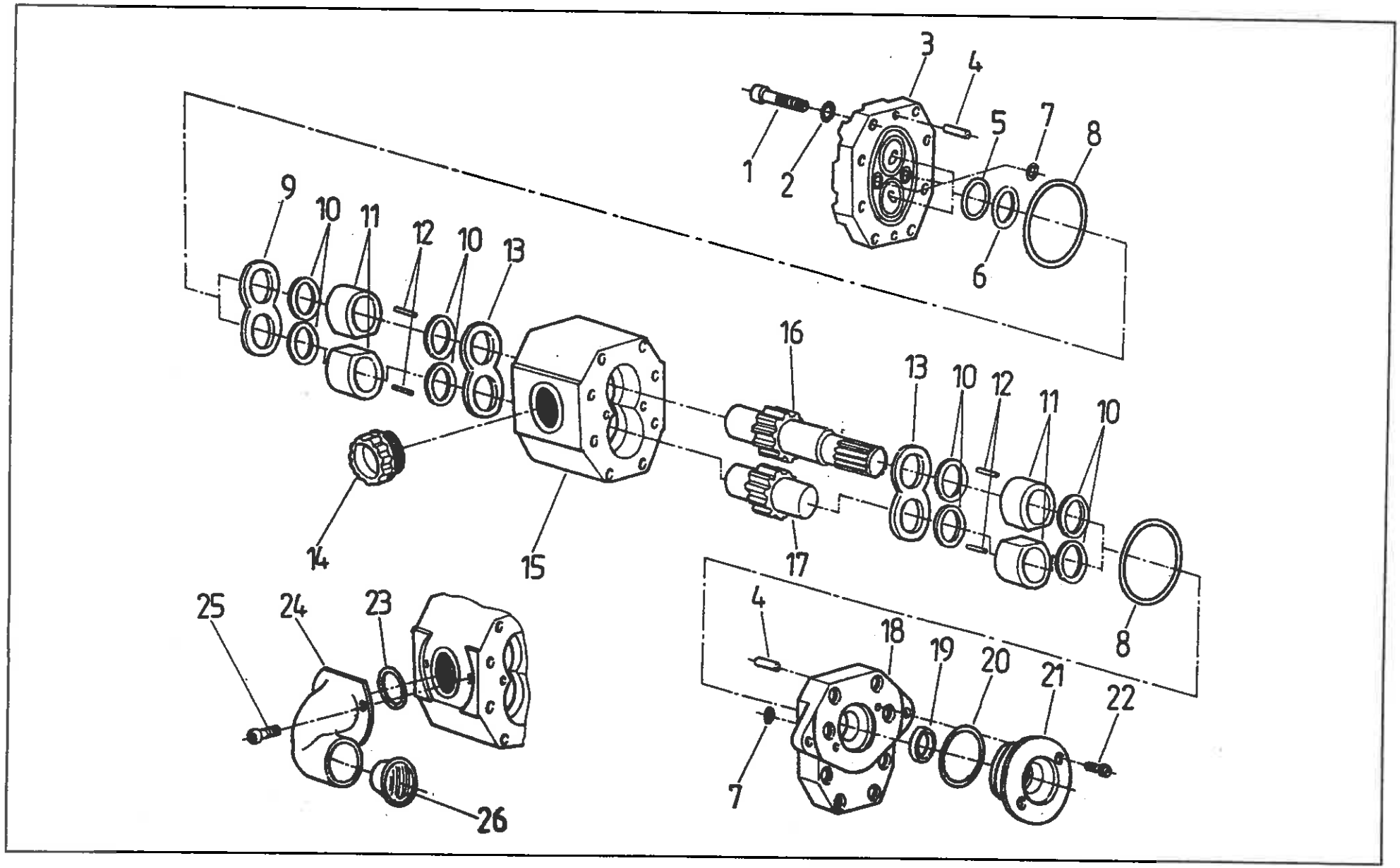
1
2
3
4
5
6
7
8
9
10
11
12
10
13
14
15
16
17
13
10
12
11
10
8
4
18
19
20
21
22
7
25
24
23
26

Pompa zębata PZ2-18-KS • Gear pump PZ2-18-KS

Nr poz. (No)	Oznaczenie (Nf)	Nr poz. podzespołu (V)	Nazwa (Name)	Liczba sztuk w ciągniku (Q)										Uwagi (R)
				932	934	1032	1034	1132	1134	1232	1234	1434	1634	
1	54.21.26.15		Śruba M8x30-8,8-Fe/ZN 5 c PN-74/M-82302 • Bolt	16	16	16	16	16	16	16	16	16	16	
2	54.61.02.02		Podkładka 8,4 A PN-78/M82007 • Washer	16	16	16	16	16	16	16	16	16	16	
3	PZ2-16-103-3		Pokrywa • Cover	1	1	1	1	1	1	1	1	1	1	
4	54.27.08.37		Kołek walcowy 6n 6x16 PN-66/M-85021 • Dowel	4	4	4	4	4	4	4	4	4	4	
5	54.51.03.42		Pierścień uszczelniający 2-80-II 32,2x3 PN-60/M-86961 • Seal ring	2	2	2	2	2	2	2	2	2	2	
6	PZ2-16-109		Pierścień • Ring	2	2	2	2	2	2	2	2	2	2	
7	54.51.05.02		Pierścień uszczelniający 2-80-II 8x2 PN-64/M-73093 • Seal ring	3	3	3	3	3	3	3	3	3	3	
8	54.51.05.38		Pierścień uszczelniający 2-80-II 70x2 PN-64/M-73093 • Seal ring	2	2	2	2	2	2	2	2	2	2	
9	PZK1-12-130		Wkładka • Insert	1	1	1	1	1	1	1	1	1	1	
10	PZK1-12-109-1		Pierścień • Ring	8	8	8	8	8	8	8	8	8	8	
11	PZ2-25-106-2		Korpus łożyska • Bushing	4	4	4	4	4	4	4	4	4	4	
12	54.37.01.05		Igiełka 3x23,8 B3 PN-83/M-86456 • Needle	108	108	108	108	108	108	108	108	108	108	
13	PZK1-12-108		Wkładka oporowa • Thrust plate	2	2	2	2	2	2	2	2	2	2	
14	54.65.02.09		Zaślepka Z-M27x2 PN-65/M-73860 • Plug	1	1	1	1	1	1	1	1	1	1	
15	PZ2-18-102-1		Korpus • Body	1	1	1	1	1	1	1	1	1	1	
16	PZ2-18-104-1		Koło zębate pędzące • Driving gear	1	1	1	1	1	1	1	1	1	1	
17	PZ2-25-105-2		Koło zębate pędzone • Driving gear	1	1	1	1	1	1	1	1	1	1	
18	PZ2-18-101-1		Płyta • Plate	1	1	1	1	1	1	1	1	1	1	
19			Pierścień uszczelniający A17x30x7 PN-75/M-86964 • Seal ring	1	1	1	1	1	1	1	1	1	1	
20	19441820		Pierścień uszczelniający 34x2 • Seal ring	1	1	1	1	1	1	1	1	1	1	
21	11180080		Pokrywa • Cover	1	1	1	1	1	1	1	1	1	1	
22	54.22.06.17		Wkręt M5x16-5,8-A PN-85/M-82207 • Screw	2	2	2	2	2	2	2	2	2	2	
23	54.51.05.14		Pierścień uszczelniający 2-80-II 28x2 PN-64/M-73093 • Seal ring	1	1	1	1	1	1	1	1	1	1	

Nr poz. (No)	Oznaczenie (Nr)	Nr poz. podzespołu (V)	Nazwa (Name)	Liczba sztuk w ciągniku (Q)										Uwagi (R)
				932	934	1032	1034	1132	1134	1232	1234	1434	1634	
24	PZ2-18-123-1		Łącznik wlotowy • Elbow	1	1	1	1	1	1	1	1	1	1	
25	54.21.26.32		Śruba M6x16-8,8-Fe/Zn 5c PN-74/M-82302 • Bolt	2	2	2	2	2	2	2	2	2	2	
26	19530370		Zaślepka • Plug	1	1	1	1	1	1	1	1	1	1	
5,6,7,8, 19,20,23	59-86/PZ2-18-KS		Komplet uszczelnień do pompy zębatej PZ2-18-KS • Gear pump gasket kit	1	1	1	1	1	1	1	1	1	1	
-	ZN-19KS		Zestaw naprawczy pompy PZ2-19-KS • PZ2-19-KS pump repair kit	1	1	1	1	1	1	1	1	1	1	

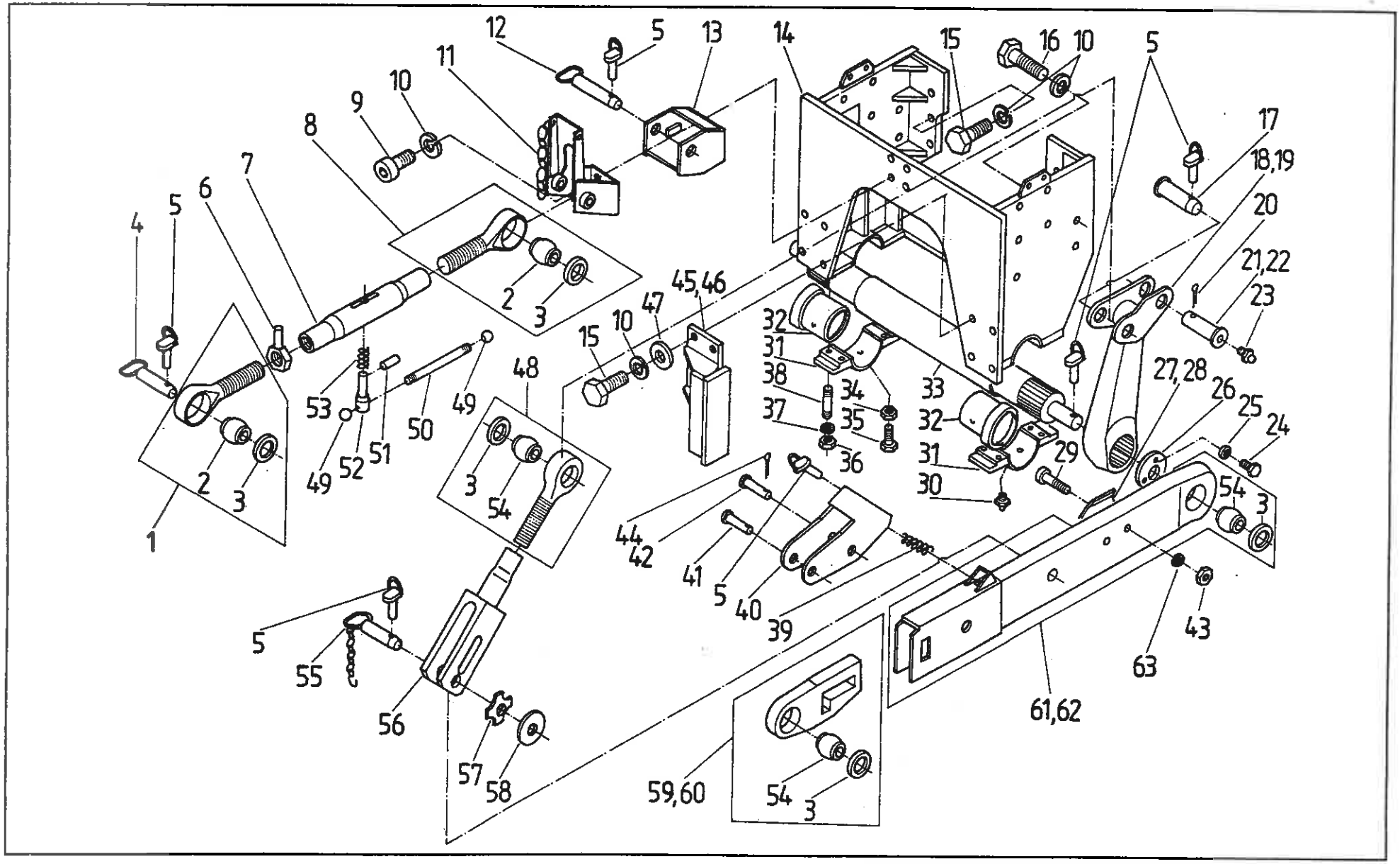
12
5
13
14
15
16
10
5
11
10
9
8
7
6
5
4
17
18,19
20
21,22
23
45,46
47
10
15
2
3
32
31
38
34
33
27,28
26
25
24
53
49
48
50
51
52
49
37
35
32
31
29
36
30
54
3
2
3
1
44
42
41
5
40
39
43
63
5
55
56
57
58
59,60
54
3
61,62

PRZEDNI TUZ • FRONT LINKAGE SYSTEM
Cięgła (na żądanie) • Links (on request)

Nr poz. (No)	Oznaczenie (Nf)	Nr poz. podzespołu (V)	Nazwa (Name)	Liczba sztuk w ciągniku (Q)										Uwagi (R)
				932	934	1032	1034	1132	1134	1232	1234	1434	1634	
1	64.901646		Końcówka przednia kompletna • Link front head assy	-	1	-	1	-	1	-	1	1	1	
2	80.450.093	1,8	Kula przegubu • Joint ball	-	2	-	2	-	2	-	2	2	2	
3	80.450.012	1,8,48, 59,60, 61,62	Pierścień • Ring	-	8	-	8	-	8	-	8	8	8	
4	80.450.190		Sworzeń zaczepu • Pin	-	1	-	1	-	1	-	1	1	1	
5	54.28.04.34		Przetyczka A11x50 BN-81/1902-31 • Securing pin	-	10	-	10	-	10	-	10	10	10	
6	88.450.060		Nakrętka • Nut	-	1	-	1	-	1	-	1	1	1	
7	64.011648		Nakrętka cięgła • Link barrel turnbuckle	-	1	-	1	-	1	-	1	1	1	
8	64.901645		Końcówka tylna kompletna • Link rear head assy	-	1	-	1	-	1	-	1	1	1	
9	54.21.26.55		Śruba M16x30-8.8 Fe/Zn9c PN-87/M-82302 • Bolt	-	4	-	4	-	4	-	4	4	4	
10	54.61.12.13		Podkładka sprężysta Z 16,3 Fe/Zn9c PN-77/M-82008 • Spring washer	-	24	-	24	-	24	-	24	24	24	
11	84.440.199		Wspornik kompletny • Bracket assy	-	1	-	1	-	1	-	1	1	1	
12	64.901634		Sworzeń kompletny • Pin assy	-	1	-	1	-	1	-	1	1	1	
13	84.440.180		Wspornik łącznika górnego • Top link bracket	-	1	-	1	-	1	-	1	1	1	
14	84.440.020		Korpus przedniego TUZ • Front linkage system body	-	1	-	1	-	1	-	1	1	1	
15	54.21.06.40		Śruba M16x35-8.8-B Fe/Zn9c PN-85/M-82105 • Bolt	-	14	-	14	-	14	-	14	14	14	
16	54.21.16.62		Śruba M16x55-8.8-B Fe/Zn9c PN-85/M-82101 • Bolt	-	6	-	6	-	6	-	6	6	6	
17	64.011605		Sworzeń • Pin	-	2	-	2	-	2	-	2	2	2	
18	84.440.110		Ramię prawe kompletne • R.H. arm assy	-	1	-	1	-	1	-	1	1	1	
19	84.440.120		Ramię lewe kompletne • L.H. arm assy	-	1	-	1	-	1	-	1	1	1	
20	54.28.01.57		Zawleczka S-Zn 3,5x40 PN-76/M-82001 • Split pin	-	2	-	2	-	2	-	2	2	2	
21	83.440.401		Sworzeń • Pin	-	-	-	-	-	-	-	2	2	2	

Nr poz. (No)	Oznaczenie (Nr)	Nr poz. podzespołu (V)	Nazwa (Name)	Liczba sztuk w ciągniku (Q)										Uwagi (R)
				932	934	1032	1034	1132	1134	1232	1234	1434	1634	
22	87.440.001		Sworzeń • Pin	-	2	-	2	-	2	-	-	-	-	
23	54.63.02.01		Smarowaczka St M6x1 PN-76/M-86002 • Grease nipple	-	2	-	2	-	2	-	2	2	2	
24	54.21.06.22		Śruba M8x16-5.6-B Fe/Zn9c PN-85/M-82105 • Bolt	-	6	-	6	-	6	-	6	6	6	
25	54.61.03.10		Podkładka sprężysta Z 8,2 Fe/Zn9c PN-77/M-82008 • Spring washer	-	6	-	6	-	6	-	6	6	6	
26	84.440.003		Płytka oporowa • Thrust plate	-	2	-	2	-	2	-	2	2	2	
27	64.011632		Nakładka lewa • L.H. side tie-plate	-	1	-	1	-	1	-	1	1	1	
28	64.011633		Nakładka prawa • R.H. side tie-plate	-	1	-	1	-	1	-	1	1	1	
29	54.22.19.14		Wkręt M10x50-5.8-B Fe/Zn9c PN-85/M-82207 • Screw	-	4	-	4	-	4	-	4	4	4	
30	54.63.02.03		Smarowniczka M10x1 PN-76/M-86002 • Grease nipple	-	2	-	2	-	2	-	2	2	2	
31	84.440.050		Dolna część korpusu TUZ • Body lower part	-	2	-	2	-	2	-	2	2	2	
32	84.440.144		Panew • Bush	-	2	-	2	-	2	-	2	2	2	
33	84.440.059		Wał kompletny TUZ-u przedniego • Shaft assy, front linkage system	-	1	-	1	-	1	-	1	1	1	
34	54.23.01.05		Nakrętka M8-4-C Fe/Zn9c PN-86/M-82144 • Nut	-	2	-	2	-	2	-	2	2	2	
35	54.21.12.04		Śruba FM8x25-14H Fe/Zn9c PN-87/M-82307 • Bolt	-	2	-	2	-	2	-	2	2	2	
36	54.23.03.44		Nakrętka M12-8-A Fe/Zn9c PN-86/M-82144 • Nut	-	8	-	8	-	8	-	8	8	8	
37	54.61.12.11		Podkładka sprężysta Z 12,2 Fe/Zn9c PN-77/M-82008 • Spring washer	-	8	-	8	-	8	-	8	8	8	
38	54.21.35.12		Śruba dwustronna M12x35-8.8 Fe/Zn9c PN-60/M-82125 • Stud	-	8	-	8	-	8	-	8	8	8	
39	80.450.204		Sprężyna • Spring	-	2	-	2	-	2	-	2	2	2	
40	89.450.140		Obejma kompletna • Clamp assy	-	2	-	2	-	2	-	2	2	2	
41	84.450.042		Sworzeń • Pin	-	2	-	2	-	2	-	2	2	2	
42	84.450.041		Sworzeń • Pin	-	2	-	2	-	2	-	2	2	2	
43	54.23.13.12		Nakrętka M10-5-B Fe/Zn9c PN-86/M-82144 • Nut	-	4	-	4	-	4	-	4	4	4	
44	54.28.01.45		Zawleczka S-ZN 6,3x40 PN-76/M-82001 • Split pin	-	4	-	4	-	4	-	4	4	4	
45	84.440.090		Ogranicznik lewy kompletny • L.H. side check assy	-	1	-	1	-	1	-	1	1	1	

Nr poz. (No)	Oznaczenie (Nf)	Nr poz. podzespołu (V)	Nazwa (Name)	Liczba sztuk w ciągniku (Q)										Uwagi (R)
				932	934	1032	1034	1132	1134	1232	1234	1434	1634	
46	84.440.080		Ogranicznik prawy kompletny • R.H. side check assy	-	1	-	1	-	1	-	1	1	1	
47	54.61.15.21		Podkładka 17 Fe/Zn5c PN-78/M-82005 • Washer	-	8	-	8	-	8	-	8	8	8	
48	84.440.089		Końcówka wieszaka kompletnego • Drag link end	-	2	-	2	-	2	-	2	2	2	
49	54.69.02.03		Gałka kulista B25 PN-63/M-56170 • Ball knob	-	2	-	2	-	2	-	2	2	2	
50	80.450.073		Pręt • Rod	-	1	-	1	-	1	-	1	1	1	
51	54.27.01.79		Kołek walcowy 6n6x40 PN-66/M-85021 • Cylindrical dowel	-	1	-	1	-	1	-	1	1	1	
52	88.450.005		Sworzeń • Ping	-	1	-	1	-	1	-	1	1	1	
53	80.450.075		Sprężyna • Spring	-	1	-	1	-	1	-	1	1	1	
54	80.450.092	48,59, 60,61, 62	Kula przegubu 28,7 • Joint ball	-	6	-	6	-	6	-	6	6	6	
55	89.450.040		Sworzeń kompletny • Pin assy	-	2	-	2	-	2	-	2	2	2	
56	84.440.010		Wieszak kompletny • Drag link assy	-	2	-	2	-	2	-	2	2	2	
57	89.450.005		Sprężyna • Spring	-	2	-	2	-	2	-	2	2	2	
58	89.450.004		Podkładka • Washer	-	2	-	2	-	2	-	2	2	2	
59	84.440.079		Przegub lewy • L.H. side joint	-	1	-	1	-	1	-	1	1	1	
60	84.440.069		Przegub prawy • R.H. side joint	-	1	-	1	-	1	-	1	1	1	
61	84.440.140		Cięgło dolne lewe • L.H. side link	-	1	-	1	-	1	-	1	1	1	
62	84.440.130		Cięgło dolne prawe • R.H. side link	-	1	-	1	-	1	-	1	1	1	
63	54.61.12.10		Podkładka sprężysta Z 10,2 Fe/Zn9c PN-77/M-82008 • Spring washer	-	4	-	4	-	4	-	4	4	4	

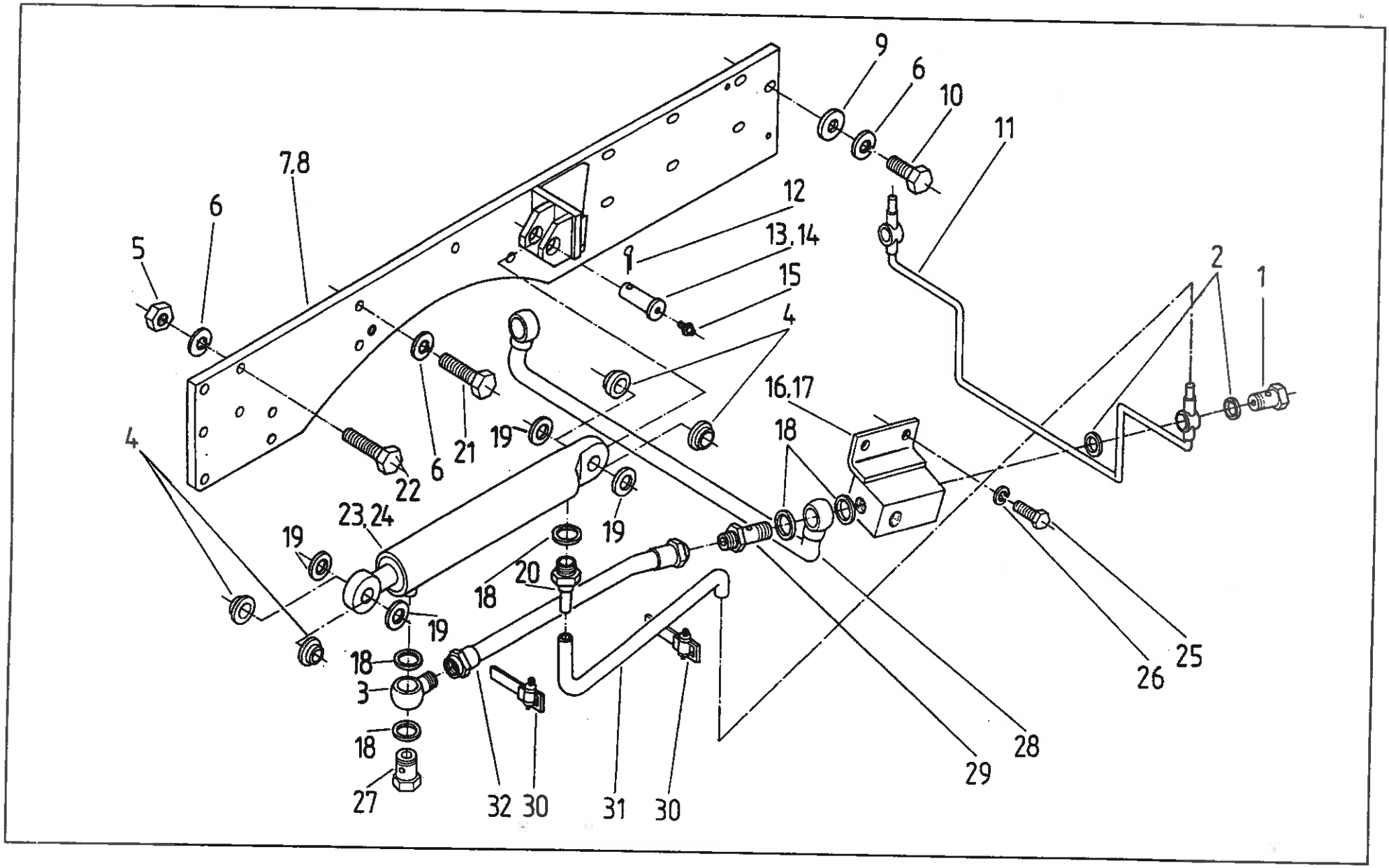
9
6
10
11
7,8
6
5
12
13,14
15
4
2
1
16,17
18
4
22
6
21
19
23,24
19
19
20
18
19
18
3
18
27
32
30
31
30
29
28
26
25

PRZEDNI TUZ • FRONT LINKAGE SYSTEM

Cylindry i przewody (na żądanie) • Pipes and cylinders (on request)

Nr poz. (No)	Oznaczenie (Nf)	Nr poz. podzespołu (V)	Nazwa (Name)	Liczba sztuk w ciągniku (Q)										Uwagi (R)
				932	934	1032	1034	1132	1134	1232	1234	1434	1634	
1	54.25.04.03		Śruba przelotowa 6 ZN-74/MPC-29/20.002806.2 • Banjo bolt	-	2	-	2	-	2	-	2	2	2	
2	54.61.25.10		Pierścień uszczelniający 12x16 ZN-76/MPC/06-03126.2 • Seal ring	-	4	-	4	-	4	-	4	4	4	
3	86.409.001		Łącznik • Link	-	2	-	2	-	2	-	2	2	2	
4	87.440.005		Tuleja dystansowa • Spacing bush	-	8	-	8	-	8	-	-	-	-	
5	54.23.13.29		Nakrętka M16-8 Fe/Zn9c PN-86/M-82144 • Nut	-	8	-	8	-	8	-	8	8	8	
6	54.61.12.13		Podkładka sprężysta Z 16,3 Fe/Zn9c PN-77/M-82008 • Spring washer	-	28	-	28	-	28	-	30	30	30	
7	84.440.040		Płyta boczna kompletna lewa • L.H.side plate assy	-	-	-	-	-	-	-	1	1	1	
7	87.440.040		Płyta boczna kompletna lewa • L.H.side plate assy	-	1	-	1	-	1	-	-	-	-	
8	84.440.030		Płyta boczna kompletna prawa • R.H.side plate assy	-	-	-	-	-	-	-	1	1	1	
8	87.440.030		Płyta boczna kompletna prawa • R.H.side plate assy	-	1	-	1	-	1	-	-	-	-	
9	54.61.15.21		Podkładka 17 Fe/Zn5c PN-78/M-82005 • Washer	-	14	-	14	-	14	-	16	16	16	
10	54.21.06.34		Śruba M16x40-8.8-B Fe/Zn9c PN-85/M-82105 • Bolt	-	12	-	12	-	12	-	14	14	14	
11	84.440.170		Rurka kompletna • Pipe assy	-	1	-	1	-	1	-	1	1	1	
12	54.28.01.57		Zawleczka S-Zn 3,5x40 PN-76/M-82001 • Split pin	-	2	-	2	-	2	-	2	2	2	
13	87.440.001		Sworzeń • Pin	-	2	-	2	-	2	-	-	-	-	
14	83.440.401		Sworzeń • Pin	-	-	-	-	-	-	-	2	2	2	
15	54.63.02.01		Smarowniczka St M6x1 PN-76/M-86002 • Grease nipple	-	2	-	2	-	2	-	2	2	2	
16	84.440.070		Złączka lewa kompletna • L.H. side adaptor assy	-	1	-	1	-	1	-	1	1	1	
17	84.440.060		Złączka prawa kompletna • R.H. side adaptor assy	-	1	-	1	-	1	-	1	1	1	
18	54.61.25.19		Pierścień uszczelniający 18x22 ZN-86/MPC/06-03126.2 • Seal ring	-	10	-	10	-	10	-	10	10	10	
19	64.010357		Tulejka dystansowa • Spacing bush	-	-	-	-	-	-	-	8	8	8	
20	64.901614		Złączka kompletna • Adaptor assy	-	2	-	2	-	2	-	2	2	2	
21	54.21.21.95		Śruba M16x60-8.8-B Fe/Zn9c PN-85/M-82101 • Bolt	-	8	-	8	-	8	-	8	8	8	

Nr poz. (No)	Oznaczenie (Nr)	Nr poz. podzespołu (V)	Nazwa (Name)	Liczba sztuk w ciągniku (Q)										Uwagi (R)
				932	934	1032	1034	1132	1134	1232	1234	1434	1634	
22	54.21.04.21		Śruba M16x70-8.8-B Fe/Zn9c PN-85/M-82105 • Bolt	-	8	-	8	-	8	-	8	8	8	
23	64.901187		Cylinder hydrauliczny • Hydraulic cylinder	-	-	-	-	-	-	-	2	2	2	
24	87.440.914		Cylinder hydrauliczny CJ2D-16-C2-50/28/305 • Hydraulic cylinder	-	2	-	2	-	2	-	-	-	-	
25	54.21.06.22		Śruba M8x16-5.6-B Fe/Zn9c PN-85/M-82105 • Bolt	-	4	-	4	-	4	-	4	4	4	
26	54.61.12.09		Podkładka sprężysta Z 8,2 Fe/Zn9c PN-77/M-82008 • Spring washer	-	4	-	4	-	4	-	4	4	4	
27	54.25.04.06		Śruba przelotowa 13 ZN-74/MPC-29/20.002806.2 • Banjo bolt	-	2	-	2	-	2	-	2	2	2	
28	84.440.160		Przewód • Pipe	-	1	-	1	-	1	-	1	1	1	
29	64.011583		Śruba przelotowa • Banjo bolt	-	2	-	2	-	2	-	2	2	2	
30	54.69.09.01		Opaska B 170c PN-63/M-74905 • Clip	-	4	-	4	-	4	-	4	4	4	
31	64.011651		Wąż • Hose	-	2	-	2	-	2	-	2	2	2	
32	83.578.617		Wąż gumowy 440 • Rubber hose	-	2	-	2	-	2	-	2	2	2	

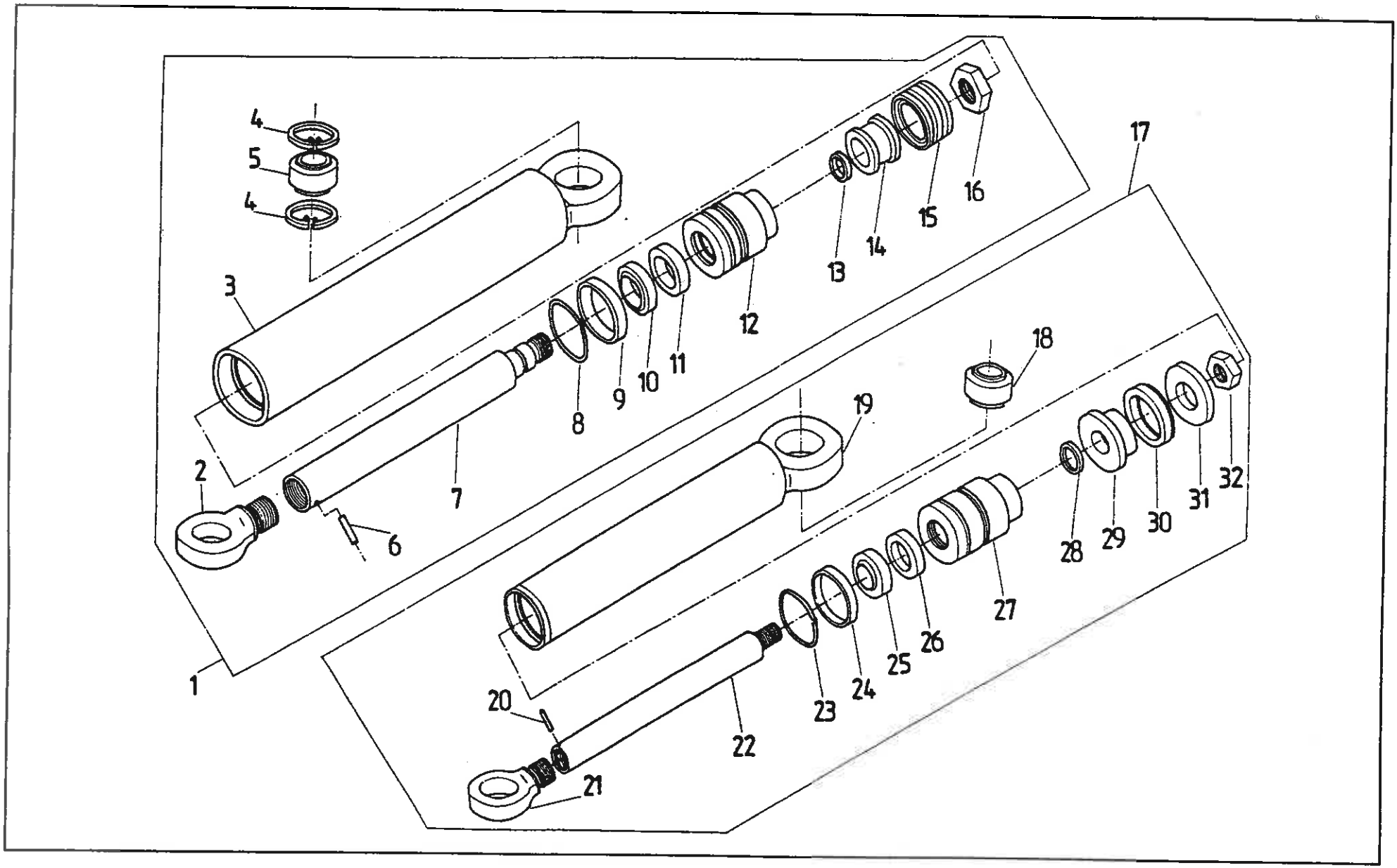
1
2
3
4
5
4
6
7
8
9
10
11
12
13
14
15
16
17
18
19
20
21
22
23
24
25
26
27
28
29
30
31
32

PRZEDNI TUZ • FRONT LINKAGE SYSTEM

Cylindry hydrauliczne (na żądanie) • Hydraulic cylinders (on request)

Nr poz. (No)	Oznaczenie (Nr)	Nr poz. podzespołu (V)	Nazwa (Name)	Liczba sztuk w ciągniku (Q)										Uwagi (R)
				932	934	1032	1034	1132	1134	1232	1234	1434	1634	
1	64.901187		Cylinder hydrauliczny • Hydraulic cylinder	-	-	-	-	-	-	-	2	2	2	
2	US2-63z	1	Ucho • Eye	-	-	-	-	-	-	-	2	2	2	
3	CJ2P-63/1.00	1	Obudowa cylindra • Cylinder housing	-	-	-	-	-	-	-	2	2	2	
4	54.62.05.09	1	Pierścień osadczy W 47 PN-81/M-85111 • Circlip	-	-	-	-	-	-	-	8	8	8	
5	30 A2-00	1	Łożysko przegubowe • Joint bearing	-	-	-	-	-	-	-	4	4	4	
6	54.27.05.21	1	Kołek sprężysty 4x12 PN/M-85023 • Dowel	-	-	-	-	-	-	-	2	2	2	
7	CJ2P-63/0.03w	1	Tłoczysko • Push rod	-	-	-	-	-	-	-	2	2	2	
8	CJ2K-63/0.17	1	Drut zabezpieczający • Wire	-	-	-	-	-	-	-	2	2	2	
9		1	Pierścień uszczelniający 1-80-II 56x3 PN-80/M-73092 • Seal ring	-	-	-	-	-	-	-	2	2	2	
10		1	Pierścień zgarniający z 36x44 ZN-75/III/Z-20/11 • Oil seal	-	-	-	-	-	-	-	2	2	2	
11	UP-222	1	Pierścień uszczelniający 36x44x6 • Seal ring	-	-	-	-	-	-	-	2	2	2	
12	CJ2P-63/0.02	1	Tuleja prowadząca • Bush	-	-	-	-	-	-	-	2	2	2	
13		1	Pierścień uszczelniający 1-80-II 24x2 PN-80/M-73092 • Seal ring	-	-	-	-	-	-	-	2	2	2	
14	CJ2F-63/0.05	1	Tłok • Piston	-	-	-	-	-	-		2	2	2	
15		1	Zespół uszczelniający K63x48x18 • Seal kit	-	-	-	-	-	-		2	2	2	
16	CJ2F-63/0.04	1	Nakrętka tłoczyska • Nut	-	-	-	-	-	-		2	2	2	
17	87.440.914		Cylinder hydrauliczny • Hydraulic cylinder	-	2	-	2	-	2	-	-	-	-	
18	25 A2-00	17	Łożysko przegubowe • Joint bearing	-	4	-	4	-	4	-	-	-	-	
19	CJ2D-P-50/1.00	17	Obudowa cylindra • Cylinder housing	-	2	-	2	-	2	-	-	-	-	
20	54.27.05.31	17	Kołek sprężysty 5x24 PN/M-85023 • Dowel	-	2	-	2	-	2	-	-	-	-	
21	US2-50z	17	Ucho • Eye	-	2	-	2	-	2	-	-	-	-	
22	CJ2D-P-50/0.03	17	Tłoczysko • Push rod	-	2	-	2	-	2	-	-	-	-	
23	CJ2D-P-50/0.17	17	Drut zabezpieczający • Wire	-	2	-	2	-	2	-	-	-	-	

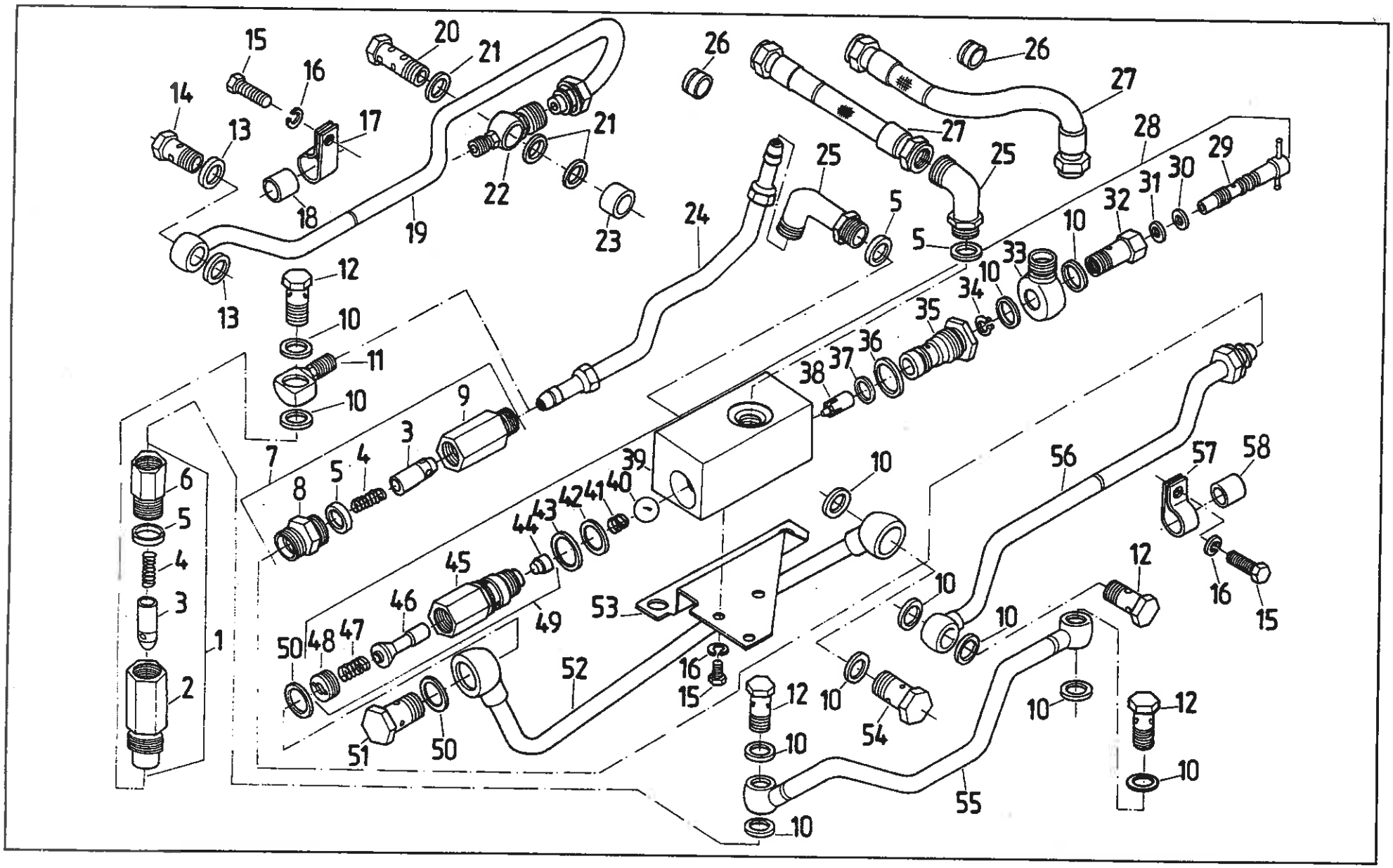
15
16
14
13
17
18
19
20
21
22
23
24
25
26
27
28
29
30
31
32
33
34
35
36
37
38
39
40
41
42
43
44
45
46
47
48
49
50
51
52
53
54
55
56
57
58
1
2
3
4
5
6
7
8
9
10
11
12

STEROWANIE PRZEDNIEGO TUZ (na żądanie)
• FRONT LINKAGE CONTROL (on request)

Nr poz. (No)	Oznaczenie (Nf)	Nr poz. podzespołu (V)	Nazwa (Name)	Liczba sztuk w ciągniku (Q)										Uwagi (R)
				932	934	1032	1034	1132	1134	1232	1234	1434	1634	
1	83.647.009		Zawór dławiący zwrotny • Throttle and non-return valve	1	1	1	1	1	1	1	-	-	-	
2	83.647.001	1	Korpus zaworu dławiąco-zwrotnego • Throttle and non-return valve body	1	1	1	1	1	1	1	-	-	-	
3	88.442.007	1,7	Stożek zaworu • Valve cone	1	1	1	1	1	1	1	1	1	1	
4	64.011226	1,7	Sprężyna • Spring	1	1	1	1	1	1	1	1	1	1	
5	54.51.16.02	1,7	Pierścień uszczelniający 2-80-I 19,3x2,4 PN-80/M-73092 • Seal ring	3	3	3	3	3	3	3	3	3	3	
6	83.647.002	1	Złączka prosta • Adaptor	1	1	1	1	1	1	1	-	-	-	
7	88.442.009		Zawór dławiący zwrotny • Throttle and non-return valve	-	-	-	-	-	-	-	1	1	1	
8	83.442.001	7	Złączka prosta • Adaptor	-	-	-	-	-	-	-	1	1	1	
9	64.011792	7	Korpus zaworu dławiąco-zwrotnego • Throttle and non-return valve body	-	-	-	-	-	-	-	1	1	1	
10	54.61.25.19	28	Pierścień uszczelniający 18x22 ZN-76/MPC/06-03126.2 • Seal ring	11	11	11	11	11	11	11	7	7	7	
11	83.647.004		Łącznik oczkowy • Banjo connection	1	1	1	1	1	1	1	-	-	-	
12	54.25.04.06		Śruba przelotowa 13 ZN-74/MPC-29/20.002806.2 • Banjo bolt	3	3	3	3	3	3	3	1	1	1	
13	54.61.25.10		Pierścień uszczelniający 12x16 ZN-76/MPC/06-03126.2 • Seal ring	2	2	2	2	2	2	2	2	2	2	
14	54.25.04.03		Śruba przelotowa 6 ZN-74/MPC-29/20.002806.2 • Banjo bolt	1	1	1	1	1	1	1	1	1	1	
15	54.21.06.99		Śruba M8x14-5.6-B Fe/Zn9c PN-85/M-82105 • Bolt	4	4	4	4	4	4	4	5	5	5	
16	54.61.12.09		Podkładka sprężysta Z 8,1 Fe/ZN9c PN-77/M-82008 • Spring washer	4	4	4	4	4	4	4	5	5	5	
17	83.647.003		Uchwyt I • Holder I	1	1	1	1	1	1	1	1	1	1	
18	80.278.066		Wkładka • Insert	1	1	1	1	1	1	1	1	1	1	
19	88.442.060		Przewód zlewowy I • Outlet pipe I	1	1	1	1	1	1	1	-	-	-	
19	89.442.060		Przewód zlewowy II • Outlet pipe II	-	-	-	-	-	-	-	1	1	1	
20	83.442.024		Śruba przelotowa • Banjo bolt	1	1	1	1	1	1	1	1	1	1	
21	54.61.25.14		Pierścień uszczelniający 16x20 ZN-76/MPC/06-03126.2 • Seal ring	3	3	3	3	3	3	3	3	3	3	
22	83.442.027		Łącznik • Banjo connection	1	1	1	1	1	1	1	1	1	1	

Nr poz. (No)	Oznaczenie (Nr)	Nr poz. podzespołu (V)	Nazwa (Name)	Liczba sztuk w ciągniku (Q)										Uwagi (R)
				932	934	1032	1034	1132	1134	1232	1234	1434	1634	
47	83.442.103	49	Sprężyna • Spring	1	1	1	1	1	1	1	1	1	1	
48	89.413.156	49	Wkręt • Screw	1	1	1	1	1	1	1	1	1	1	
49	83.442.129	28	Zawór bezpieczeństwa • Valve assy	1	1	1	1	1	1	1	1	1	1	
50	54.61.25.28		Pierścień uszczelniający 22x27 ZN-76/MPC/06-03126.2 • Seal ring	2	2	2	2	2	2	2	2	2	2	
51	54.25.04.10		Śruba przelotowa 15 ZN-74/MPC-29/20.002806.2 • Banjo bolt	1	1	1	1	1	1	1	1	1	1	
52	83.647.020		Przewód zlewowy • Outlet pipe	1	1	1	1	1	1	1	1	1	1	
53	80.647.003		Wspornik zaworu • Valve bracket	1	1	1	1	1	1	1	1	1	1	
54	83.442.061		Śruba przelotowa • Banjo bolt	1	1	1	1	1	1	1	1	1	1	
55	83.647.030		Przewód główny II • Pipe II	1	1	1	1	1	1	1	-	-	-	
56	86.647.030		Przewód główny II • Pipe II	-	-	-	-	-	-	-	1	1	1	
57	86.647.032		Uchwyt II • Holder II	-	-	-	-	-	-	-	1	1	1	
58	80.407.074		Obejma • Insulating tube	-	-	-	-	-	-	-	1	1	1	

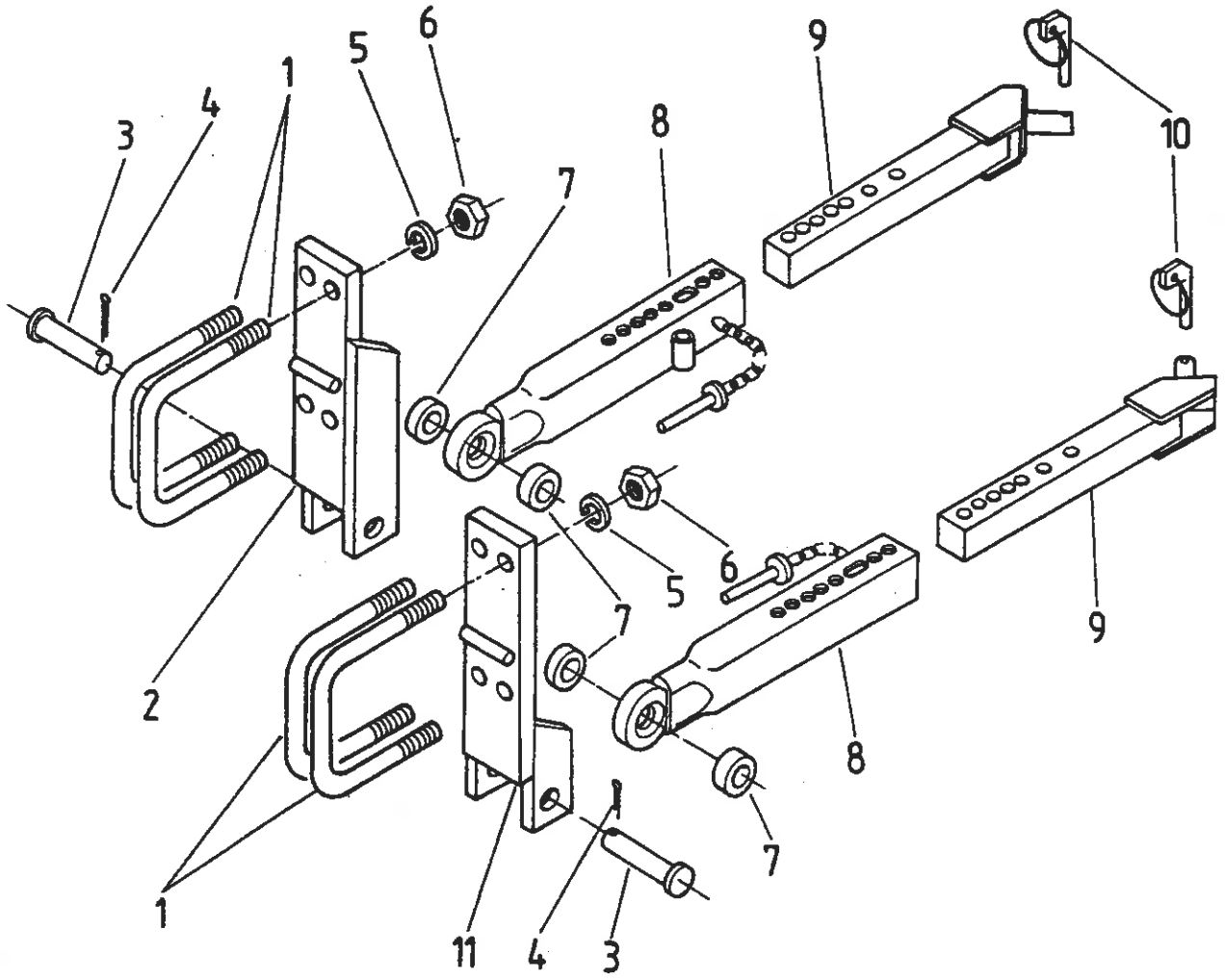
1
2
3
4
5
6
7
8
9
10
11

OGRANICZNIKI TELESKOPOWE • TELESCOPIC CHECKS

Nr poz. (No)	Oznaczenie (Nf)	Nr poz. podzespołu (V)	Nazwa (Name)	Liczba sztuk w ciągniku (Q)										Uwagi (R)
				932	934	1032	1034	1132	1134	1232	1234	1434	1634	
1	83.449.002		Obejma • Clamp	4	4	4	4	4	4	4	4	4	4	
2	83.449.040		Wspornik prawy • RH bracket	1	1	1	1	1	1	1	1	1	1	
3	83.449.050		Sworzeń • Pin	2	2	2	2	2	2	2	2	2	2	
4	54.28.01.75		Zawleczka S-Zn 8x40 PN-76/M-82001 • Split pin	2	2	2	2	2	2	2	2	2	2	
5	54.61.12.14		Podkładka sprężysta Z 18,3 Fe/Zn9 PN-77/M-82008 • Spring washer	8	8	8	8	8	8	8	8	8	8	
6	54.23.13.49		Nakrętka M18-8-B Fe/Zn7c Pn-86/M-82144 • Nut	8	8	8	8	8	8	8	8	8	8	
7	83.449.001		Tulejka gumowa • Rubber sleeve	4	4	4	4	4	4	4	4	4	4	
8	83.449.010		Teleskop • Telescope	2	2	2	2	2	2	2	2	2	2	
9	83.449.220		Wysięgnik • Outrigger	2	2	2	2	2	2	2	-	-	-	
9	88.449.220		Wysięgnik • Outrigger	-	-	-	-	-	-	-	2	2	2	
10	810285M92		Przetyczka • Securing pin	2	2	2	2	2	2	2	2	2	2	
11	83.449.030		Wspornik lewy • LH bracket	1	1	1	1	1	1	1	1	1	1	

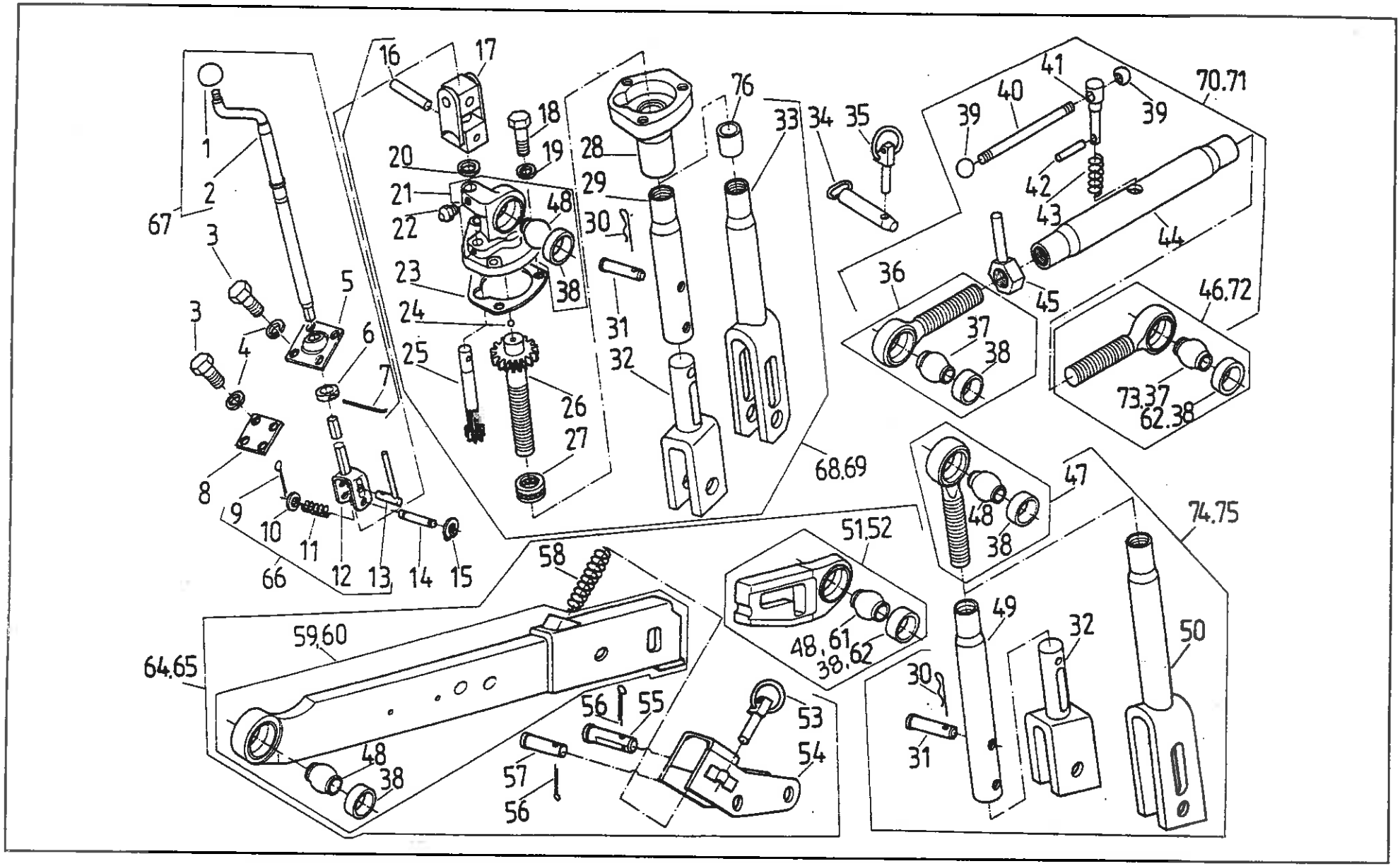
1
2
67
3
3
4
5
6
7
8
9
10
11
66
12
13
14
15
16
17
18
19
20
21
22
23
24
25
26
27
28
29
30
31
32
48
38
76
33
34
35
68.69
39
40
41
39
70.71
42
43
44
45
36
37
38
46.72
73.37
62.38
47
48
38
74.75
49
50
32
30
31
51.52
48,61
38,62
58
59,60
64.65
48
38
56
55
53
54
57
56

Nr poz. (No)	Oznaczenie (Nr)	Nr poz. podzespołu (V)	Nazwa (Name)	Liczba sztuk w ciągniku (Q)										Uwagi (R)
				932	934	1032	1034	1132	1134	1232	1234	1434	1634	
1	54.69.02.01	67	Gałka kulista A32 PN-63/M-56170 • Knob	1	1	1	1	1	1	1	1	1	1	
2	80.653.010	67	Pokrętło • Handle	1	1	1	1	1	1	1	1	1	1	
3	54.21.06.22		Śruba M8x16-5.6-B Fe/Zn12c PN-85/M-82105 • Bolt	8	8	8	8	8	8	8	8	8	8	
4	54.61.12.09		Podkładka sprężysta Z 8,2 Fe/Zn5c PN-77/M-82008 • Spring washer	8	8	8	8	8	8	8	8	8	8	
5	64.901752	67	Przegub wieszaka • Joint	1	1	1	1	1	1	1	1	1	1	
6	64.011231	67	Pierścień • Ring	1	1	1	1	1	1	1	1	1	1	
7	84.450.002	67	Drut • Wire	1	1	1	1	1	1	1	1	1	1	
8	64.011308		Zaślepka • Plug	1	1	1	1	1	1	1	1	1	1	
9	54.28.01.13	66	Zawleczka S-Zn 3,2x20 PN-76/M-82001 • Split pin	1	1	1	1	1	1	1	1	1	1	
10	54.61.02.07	66	Podkładka C13 Fe/Zn12c PN-78/M-82007 • Washer	1	1	1	1	1	1	1	1	1	1	
11	64.011236	66	Sprężyna • Spring	1	1	1	1	1	1	1	1	1	1	
12	80.653.020	66	Pręt z widełkami • Rod with fork	1	1	1	1	1	1	1	1	1	1	
13	64.901485	66	Pokrętło • Handle	1	1	1	1	1	1	1	1	1	1	
14	84.450.015		Sworzeń • Pin	1	1	1	1	1	1	1	1	1	1	
15	54.62.04.33		Pierścień osadczy Z 10 Fe/Fg PN-81/M-85111 • Circlip	2	2	2	2	2	2	2	2	2	2	
16	54.27.01.83	68, 69	Kołek walcowy 6n6x30A Fe/Zn7c PN-89/M-85021 • Cylindrical dowel	1	1	1	1	1	1	1	1	1	1	
17	84.450.050	68, 69	Przegub • Joint	1	1	1	1	1	1	1	1	1	1	
18	54.21.06.51	68, 69	Śruba M12x30-8.8-B Fe/Zn12c PN-85/M-82105 • Bolt	3	3	3	3	3	3	3	3	3	3	
19	54.61.12.11	68, 69	Podkładka sprężysta Z 12,2 Fe/Zn12c PN-77/M-82008 • Spring washer	3	3	3	3	3	3	3	3	3	3	
20	84.450.022	68, 69	Podkładka • Washer	1	1	1	1	1	1	1	1	1	1	
21	80.450.070	68, 69	Główka wieszaka prawa kompletna • R.H. side drag link head assy	1	1	1	1	1	1	1	1	1	1	
22	54.63.04.04	68, 69	Smarowniczka kątowa St B1/8"/90° PN-76/M-86003 • Grease nipple	2	2	2	2	2	2	2	2	2	2	
23	80.450.037	68, 69	Uszczelka • Gasket	1	1	1	1	1	1	1	1	1	1	
24	54.36.01.21	68, 69	Kulka 7,938-40/4 PN-83/M-86452 • Ball	1	1	1	1	1	1	1	1	1	1	

Nr poz. (No)	Oznaczenie (Nr)	Nr poz. podzespołu (V)	Nazwa (Name)	Liczba sztuk w ciągniku (Q)										Uwagi (R)
				932	934	1032	1034	1132	1134	1232	1234	1434	1634	
25	84.450.023	68, 69	Wałek • Shaft	1	1	1	1	1	1	1	1	1	1	
26	80.450.032	68	Łącznik • Joining shaft	1	1	1	1	1	1	1	-	-	-	
26	89.450.032	69	Łącznik • Joining shaft	-	-	-	-	-	-	-	1	1	1	
27	54.31.01.29	68	Łożysko 51106 PN-86/M-86260 • Bearing	1	1	1	1	1	1	1	-	-	-	
27	54.31.01.54	69	Łożysko 51108 PN-86/M-86260 • Bearing	-	-	-	-	-	-	-	1	1	1	
28	80.450.080	68	Korpus kompletny • Housing assy	1	1	1	1	1	1	1	-	-	-	
28	89.450.080	69	Korpus kompletny • Housing assy	-	-	-	-	-	-	-	1	1	1	
29	80.450.041	68	Rura • Pipe	1	1	1	1	1	1	1	-	-	-	
30	54.28.03.08	68, 74	Zawleczka B60 Zn25c BN-81/1902-04 • Split pin	2	2	2	2	2	2	2	-	-	-	
31	80.450.025	68, 74	Sworzeń • Pin	2	2	2	2	2	2	2	-	-	-	
32	80.450.060	68, 74	Widełki kompletne • Fork assy	2	2	2	2	2	2	2	-	-	-	
33	89.450.050	69	Wieszak prawy kompletny • R.H. side drag link assy	-	-	-	-	-	-	-	1	1	1	
34	80.450.190		Sworzeń zaczepu • Hitch pin	1	1	1	1	1	1	1	-	-	-	
34	80.450.190		Sworzeń zaczepu • Hitch pin	-	-	-	-	-	-	-	1	1	1	Z
34	88.450.160		Sworzeń • Pin	-	-	-	-	-	-	-	1	1	1	
35	810 285 M92		Przetyczka • Securing pin	1	1	1	1	1	1	1	1	1	1	
36	86.450.100	70	Końcówka przednia kompletna • Front link head assy	1	1	1	1	1	1	1	-	-	-	
36	88.450.030	71	Końcówka przednia kompletna • Front link head assy	-	-	-	-	-	-	-	1	1	1	
37	80.450.093	46	Kula przegubu • Joint ball	1	1	1	1	1	1	1	-	-	-	
37	80.450.093	36	Kula przegubu • Joint ball	1	1	1	1	1	1	1	1	1	1	
37	80.450.093	72	Kula przegubu • Joint ball	-	-	-	-	-	-	-	1	1	1	Z
38	84.450.052	21, 36,46 47,59,60 72,51	Pierścień • Ring	14	14	14	14	14	14	14	14	14	14	

Nr poz. (No)	Oznaczenie (Nr)	Nr poz. podzespołu (V)	Nazwa (Name)	Liczba sztuk w ciągniku (Q)										Uwagi (R)
				932	934	1032	1034	1132	1134	1232	1234	1434	1634	
39	54.69.02.07	70, 71	Gałka kulista A25 PN-63/M-56170 • Knob	2	2	2	2	2	2	2	2	2	2	
40	80.450.073	70, 71	Pręt • Rod	1	1	1	1	1	1	1	1	1	1	
41	88.450.005	70	Sworzeń • Pin	1	1	1	1	1	1	1	1	1	1	
42	54.27.01.79	70, 71	Kołek walcowy 6n6x40A Fe/Fg PN-89/M-85021 • Cylindrical dowel	1	1	1	1	1	1	1	1	1	1	
43	80.450.075	70, 71	Sprężyna • Spring	1	1	1	1	1	1	1	1	1	1	
44	80.450.072	70	Nakrętka dźwigni głównej • Top link barrel turnbuckle	1	1	1	1	1	1	1	-	-	-	
44	88.450.001	71	Nakrętka cięgła • Top link barrel turnbuckle	-	-	-	-	-	-	-	1	1	1	
45	80.450.030	70	Nakrętka • Nut	1	1	1	1	1	1	1	-	-	-	
45	88.450.060		Nakrętka • Nut	-	-	-	-	-	-	-	1	1	1	
46	86.450.110	70	Końcówka tylna kompletna • Rear link head assy	1	1	1	1	1	1	1	-	-	-	
46	88.450.100	71	Końcówka tylna kompletna • Rear link head assy	-	-	-	-	-	-	-	1	1	1	
47	86.450.120	74	Główka wieszaka lewa • L.H. side drag link head	1	1	1	1	1	1	1	-	-	-	
47	89.450.090	75	Końcówka górna kompletna • Upper link head assy	-	-	-	-	-	-	-	1	1	1	
48	80.450.092	21, 47, 51, 59, 60	Kula przegubu 28,7 • Joint ball	6	6	6	6	6	6	6	6	6	6	
49	80.450.024	74	Rura • Pipe	1	1	1	1	1	1	1	-	-	-	
50	89.450.060	75	Wieszak lewy kompletny • L.H. side drag link assy	-	-	-	-	-	-	-	1	1	1	
51	84.450.240	64	Przegub prawy • R.H. side joint	1	1	1	1	1	1	1	-	-	-	
51	84.450.240		Przegub prawy • R.H. side joint	-	-	-	-	-	-	-	1	1	1	z
52	87.450.080	65	Przegub prawy • R.H. side joint	-	-	-	-	-	-	-	1	1	1	
51	84.450.250	64	Przegub lewy • L.H. side joint	1	1	1	1	1	1	1	-	-	-	
51	84.450.250		Przegub lewy • L.H. side joint	-	-	-	-	-	-	-	1	1	1	z
52	87.450.090	65	Przegub lewy • L.H. side joint	-	-	-	-	-	-	-	1	1	1	

Nr poz. (No)	Oznaczenie (Nf)	Nr poz. podzespołu (V)	Nazwa (Name)	Liczba sztuk w ciągniku (Q)										Uwagi (R)
				932	934	1032	1034	1132	1134	1232	1234	1434	1634	
53	810 285 M92	64	Przetyczka • Securing pin	2	2	2	2	2	2	2	-	-	-	
53	54.28.04.35	65	Przetyczka A11x65 Zn12c BN-81/1902-31 • Securing pin	-	-	-	-	-	-	-	3	3	3	
54	89.450.140	64, 65	Obejma kompletna • Clamp assy	2	2	2	2	2	2	2	2	2	2	
55	84.450.042	64, 65	Sworzeń • Pin	2	2	2	2	2	2	2	2	2	2	
56	54.28.01.45	64, 65	Zawleczka S-Zn 6,3x40 PN-76/M-82001 • Split pin	4	4	4	4	4	4	4	4	4	4	
57	84.450.041	64, 65	Sworzeń • Pin	2	2	2	2	2	2	2	2	2	2	
58	80.450.204	64, 65	Sprężyna • Spring	2	2	2	2	2	2	2	2	2	2	
59	84.450.740	64	Cięgło dolne prawe • R.H. side lower link	1	1	1	1	1	1	1	-	-	-	
59	84.450.750	64	Cięgło dolne lewe • L.H. side lower link	1	1	1	1	1	1	1	-	-	-	
60	87.450.140	65	Cięgło dolne prawe • R.H. side lower link	-	-	-	-	-	-	-	1	1	1	
60	87.450.750	65	Cięgło dolne lewe • L.H. side lower link	-	-	-	-	-	-	-	1	1	1	
61	88.450.046	51	Kula przegubu • Joint ball	-	-	-	-	-	-	-	2	2	2	
62	87.450.052	52,46	Pierścień • Ring	-	-	-	-	-	-	-	3	3	3	
64	84.450.779		Cięgło dolne lewe • L.H.side lower link	1	1	1	1	1	1	1	-	-	-	
64	84.450.789		Cięgło dolne prawe • R.H.side lower link	1	1	1	1	1	1	1	-	-	-	
65	87.450.779		Cięgło dolne lewe • L.H.side lower link	-	-	-	-	-	-	-	1	1	1	
65	87.450.789		Cięgło dolne prawe • R.H.side lower link	-	-	-	-	-	-	-	1	1	1	
66	80.653.019		Pokrętło zewnętrzne • Outside handle	1	1	1	1	1	1	1	1	1	1	
67	80.653.009		Pokrętło wewnętrzne • Inner handle	1	1	1	1	1	1	1	1	1	1	
68	84.450.009		Wieszak prawy • R.H.side drag link	1	1	1	1	1	1	1	-	-	-	
69	87.450.009		Wieszak prawy • R.H.side drag link	-	-	-	-	-	-	-	1	1	1	
70	86.450.999		Łącznik centralny • Top link	1	1	1	1	1	1	1	-	-	-	
71	89.450.999		Łącznik centralny • Top link	-	-	-	-	-	-	-	1	1	1	
72	88.450.050		Końcówka tylna kompletna • Rear link head aasy	-	-	-	-	-	-	-	1	1	1	z

Nr poz. (No)	Oznaczenie (Nr)	Nr poz. podzespołu (V)	Nazwa (Name)	Liczba sztuk w ciągniku (Q)										Uwagi (R)
				932	934	1032	1034	1132	1134	1232	1234	1434	1634	
73	88.450.052	46	Kula przegubu • Joint ball	-	-	-	-	-	-	-	1	1	1	
74	86.450.989		Wieszak lewy • L.H.side drag link	1	1	1	1	1	1	1	-	-	-	
75	89.450.989		Wieszak lewy • L.H.side drag link	-	-	-	-	-	-	-	1	1	1	
76	88.653.001		Tuleja dystansowa • Spacing bush	-	-	-	-	-	-	-	-	-	1	a

Uwagi:

„z" - dodawane luzem

„a" - tylko dla ciągnika 1634(L)

poz. 63 nie wykorzystana

Notes:

„z" - separate supply

„a" - only for tractor 1634(L) version

Item 63 - vacant

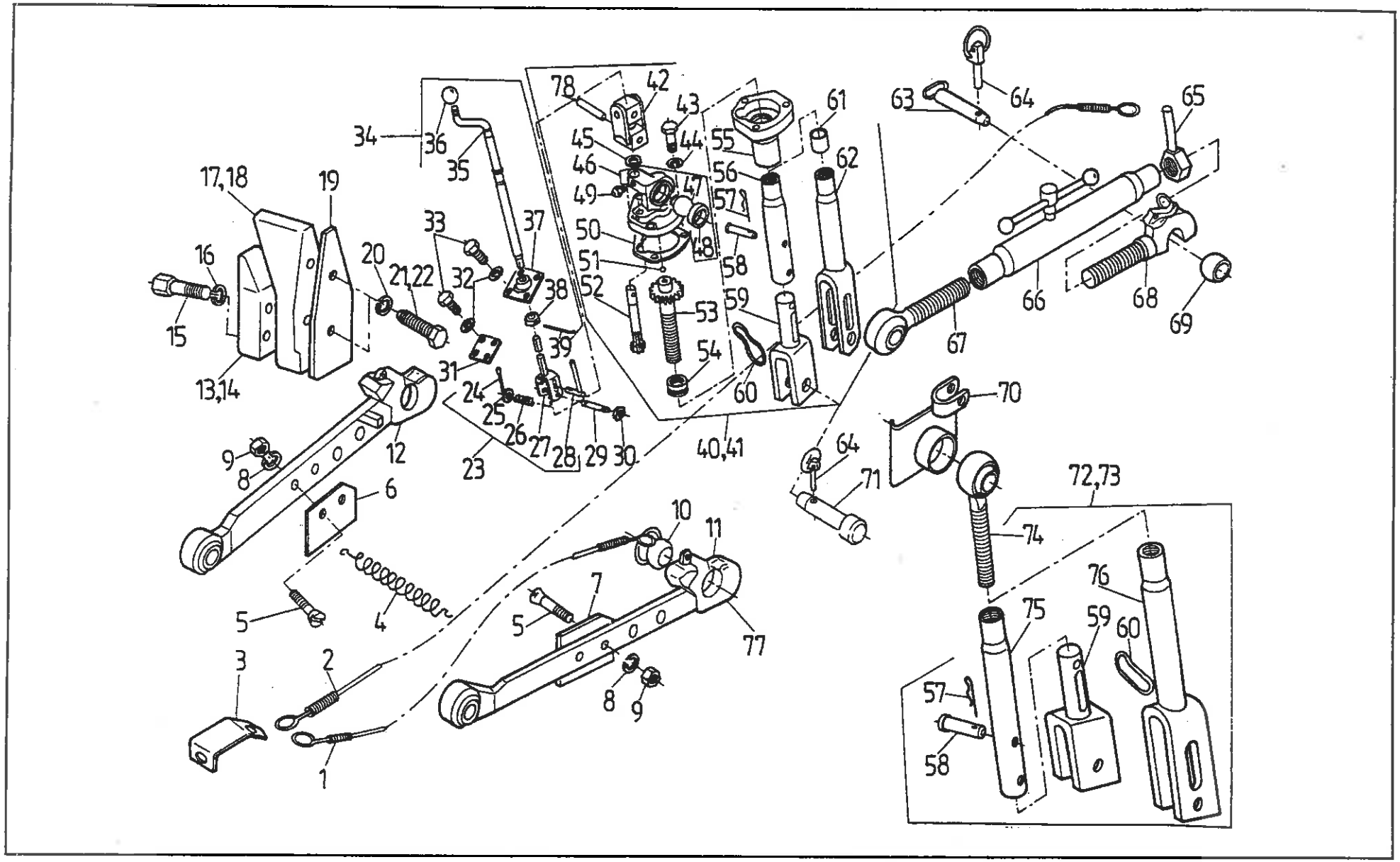
78
42
43
44
45
46
47
48
49
50
51
52
53
54
55
56
57
58
59
60
61
62
63
64
65
66
67
68
69
34
36
35
17,18
19
16
15
13,14
20
21,22
33
32
37
38
39
31
24
25
26
27
28
29
30
23
12
9
8
6
5
4
3
2
1
10
11
7
77
40,41
70
71
72,73
74
75
76

TRZYPUNKTOWY UKŁAD ZAWIESZENIA „WALTERSCHEID”
• THREE POINT LINKAGE SYSTEM „WALTERSCHEID”

Nr poz. (No)	Oznaczenie (Nf)	Nr poz. podzespołu (V)	Nazwa (Name)	Liczba sztuk w ciągniku (Q)										Uwagi (R)
				932	934	1032	1034	1132	1134	1232	1234	1434	1634	
1	7011 302 M91		Linka dolna /3600/ • Lower cable	1	1	1	1	1	1	1	1	1	1	
2	7011 305 M91		Linka górna /1500/ • Upper cable	1	1	1	1	1	1	1	1	1	1	
3	64.016961		Ucho • Lifting eye	1	1	1	1	1	1	1	1	1	1	
4	7011 301 M91		Sprężyna • Spring	1	1	1	1	1	1	1	-	-	-	
4	88.450.769		Sprężyna • Spring	-	-	-	-	-	-	-	1	1	1	
5	54.22.19.14		Wkręt • Screw	4	4	4	4	4	4	4	4	4	4	
6	80.450.085		Nakładka prawa • R.H.side tie-plate	1	1	1	1	1	1	1	1	1	1	
7	80.450.086		Nakładka lewa • L.H.side tie-plate	1	1	1	1	1	1	1	1	1	1	
8	54.61.12.10		Podkładka sprężysta Z 10,2 PZ-77/M-82008 • Spring washer	4	4	4	4	4	4	4	4	4	4	
9	54.23.13.12		Nakrętka M10-5-B PN-86/M-82144 • Nut	4	4	4	4	4	4	4	4	4	4	
10	7011 303 M91		Kula z kołnierzem /Ø 28,4 kat.II/ • Ball with flange	2	2	2	2	2	2	2	2	2	2	
11	88.450.789		Kula z kołnierzem /Ø 37 kat. III/ • Ball with flange	2	2	2	2	2	2	2	2	2	2	
12	83.450.710		Dźwignia prawa kpl. • R.H. lever assy	1	1	1	1	1	1	1	-	-	-	
12	88.450.710		Dźwignia prawa kpl. • R.H. lever assy	-	-	-	-	-	-	-	1	1	1	
13	87.450.005		Klin prawy • R.H. side wedge	1	1	1	1	1	1	1	1	1	1	
14	87.450.006		Klin lewy • L.H. side wedge	1	1	1	1	1	1	1	1	1	1	
15	54.21.26.16		Śruba M12x40-8.8 PN-87/M-82302 • Bolt	4	4	4	4	4	4	4	4	4	4	
16	54.61.12.11		Podkładka sprężysta Z 12,2 Fe/Zn12 PN-77/M-82008 • Spring washer	4	4	4	4	4	4	4	4	4	4	
17	89.450.002		Ogranicznik prawy • R.H. side check	1	1	1	1	1	1	1	1	1	1	
18	89.450.003		Ogranicznik lewy • L.H. side check	1	1	1	1	1	1	1	1	1	1	
19	89.450.007		Nakładka /kat. II/ • Tie-plate cat.2	2	2	2	2	2	2	2	2	2	2	
19	89.450.001		Nakładka /kat III/ • Tie-plate cat.3	-	-	-	-	-	-	-	2	2	2	
20	54.61.12.13		Podkładka sprężysta Z 16,3 Fe/Zn12 PN-77/M-82008 • Spring washer	4	4	4	4	4	4	4	4	4	4	

Nr poz. (No)	Oznaczenie (Nr)	Nr poz. podzespołu (V)	Nazwa (Name)	Liczba sztuk w ciągniku (Q)										Uwagi (R)
				932	934	1032	1034	1132	1134	1232	1234	1434	1634	
21	54.21.06.20		Śruba M16x35-5.6-B PN-85/M-82105 • Bolt	4	4	4	4	4	4	4	-	-	-	
22	54.21.21.83		Śruba M16x55-5.6-B PN-85/M-82101 • Bolt	-	-	-	-	-	-	-	4	4	4	
23	80.653.019		Pokrętło zewnętrzne • Outer levelling lever	1	1	1	1	1	1	1	1	1	1	
24	54.28.01.13	23	Zawleczka S-Zn 3,2x20 PN-76/M-82001 • Split pin	1	1	1	1	1	1	1	1	1	1	
25	54.61.02.07	23	Podkładka C 13 Fe/Zn12c PN-78/M-82007 • Washer	1	1	1	1	1	1	1	1	1	1	
26	64.011236	23	Sprężyna • Spring	1	1	1	1	1	1	1	1	1	1	
27	80.653.020	23	Pręt z widełkami • Rod with fork	1	1	1	1	1	1	1	1	1	1	
28	64.901485	23	Pokrętło • Levelling lever	1	1	1	1	1	1	1	1	1	1	
29	84.450.015		Sworzeń • Pin	1	1	1	1	1	1	1	1	1	1	
30	54.62.04.33		Pierścień osadczy Z 10 Fe/Fg PN-81/M-85111 • Circlip	2	2	2	2	2	2	2	2	2	2	
31	64.011308		Zaślepka • Plug	1	1	1	1	1	1	1	1	1	1	
32	54.61.12.09		Podkładka sprężysta Z 8,2 Fe/Zn5c PN-77/M-82008 • Spring washer	8	8	8	8	8	8	8	8	8	8	
33	54.21.06.22		Śruba M8x16-5.6-B Fe/Zn12c PN-85/M-82105 • Bolt	8	8	8	8	8	8	8	8	8	8	
34	80.653.009		Pokrętło wewnętrzne • Inner levelling lever	1	1	1	1	1	1	1	1	1	1	
35	80.653.010	34	Pokrętło • Levelling lever	1	1	1	1	1	1	1	1	1	1	
36	54.69.02.01	34	Gałka kulista A 32 PN-63/M-56170 • Knob	1	1	1	1	1	1	1	1	1	1	
37	64.901752	34	Przegub wieszaka • Joint	1	1	1	1	1	1	1	1	1	1	
38	64.011231	34	Pierścień • Ring	1	1	1	1	1	1	1	1	1	1	
39	84.450.002	34	Drut • Wire	1	1	1	1	1	1	1	1	1	1	
40	84.450.009		Wieszak prawy kpl. • R.H. side lift rod assy	1	1	1	1	1	1	1	-	-	-	
41	87.450.009		Wieszak prawy kpl. • R.H. side lift rod assy	-	-	-	-	-	-	-	1	1	1	
42	84.450.050	40,41	Przegub • Joint	1	1	1	1	1	1	1	1	1	1	
43	54.21.06.51	40,41	Śruba M12x30-8.8-B Fe/Zn12c PN-85/M-82105 • Bolt	3	3	3	3	3	3	3	3	3	3	
44	54.61.12.11	40,41	Podkładka sprężysta Z 12,2 Fe/Zn12c PN-77/M-82008 • Spring washer	3	3	3	3	3	3	3	3	3	3	

Nr poz. (No)	Oznaczenie (Nf)	Nr poz. podzespołu (V)	Nazwa (Name)	Liczba sztuk w ciągniku (Q)										Uwagi (R)
				932	934	1032	1034	1132	1134	1232	1234	1434	1634	
45	84.450.022	40,41	Podkładka • Washer	1	1	1	1	1	1	1	1	1	1	
46	80.450.070	40,41	Główka wieszaka prawa kompletna • R.H. side lift rod head assy	1	1	1	1	1	1	1	1	1	1	
47	80.450.092	46	Kula przegubu 28,7 • Joint ball	1	1	1	1	1	1	1	1	1	1	
48	84.450.052	46	Pierścień • Ring	1	1	1	1	1	1	1	1	1	1	
49	54.63.04.04	40,41	Smarowniczka kątowa St B1/8"/90° PN-76/M-86003 • Grease nipple	2	2	2	2	2	2	2	2	2	2	
50	80.450.037	40,41	Uszczelka • Gasket	1	1	1	1	1	1	1	1	1	1	
51	54.36.01.21	40,41	Kulka 7,938-40/4 PN-83/M-86452 • Ball	1	1	1	1	1	1	1	1	1	1	
52	84.450.023	40,41	Wałek • Shaft	1	1	1	1	1	1	1	1	1	1	
53	80.450.032	40	Łącznik • Joining shaft	1	1	1	1	1	1	1	-	-	-	
53	89.450.032	41	Łącznik • Joining shaft	-	-	-	-	-	-	-	1	1	1	
54	54.31.01.29	40	Łożysko 51106 PN-86/M-86260 • Bearing	1	1	1	1	1	1	1	-	-	-	
54	54.31.01.54	41	Łożysko 51108 PN-86/M-86260 • Bearing	-	-	-	-	-	-	-	1	1	1	
55	80.450.080	40	Korpus kpl. • Housing assy	1	1	1	1	1	1	1	-	-	-	
55	89.450.080	41	Korpus kpl. • Housing assy	-	-	-	-	-	-	-	1	1	1	
56	80.450.041	40	Rura • Pipe	1	1	1	1	1	1	1	-	-	-	
57	54.28.03.08	40	Zawleczka B60 Zn25c BN-81/1902-04 • Split pin	2	2	2	2	2	2	2	-	-	-	
58	80.450.025	40	Sworzeń • Pin	2	2	2	2	2	2	2	-	-	-	
59	80.450.060	40	Widełki kompletne • Fork assy	2	2	2	2	2	2	2	-	-	-	
60	7011 573 M1		Prowadnica • Guide	2	2	2	2	2	2	2	2	2	2	
61	88.653.001		Tuleja dystansowa • Spacer	-	-	-	-	-	-	-	-	-	1	a
62	89.450.050	41	Wieszak prawy kompletny • R.H. side lift rod assy	-	-	-	-	-	-	-	1	1	1	
63	80.450.190		Sworzeń • Pin	1	1	1	1	1	1	1	-	-	-	
63	88.450.160		Sworzeń • Pin	-	-	-	-	-	-	-	1	1	1	
64	810 285 M92		Przetyczka • Securing pin	3	3	3	3	3	3	3	3	3	3	

Nr poz. (No)	Oznaczenie (Nr)	Nr poz. podzespołu (V)	Nazwa (Name)	Liczba sztuk w ciągniku (Q)										Uwagi (R)
				932	934	1032	1034	1132	1134	1232	1234	1434	1634	
65	80.450.030		Nakrętka • Nut	1	1	1	1	1	1	1	-	-	-	
65	88.450.060		Nakrętka • Nut	-	-	-	-	-	-	-	1	1	1	
66	80.450.009		Nakrętka dźwigni górnej kpl. • Top link nut assy	1	1	1	1	1	1	1	-	-	-	
66	88.450.009		Łącznik centralny • Top link	-	-	-	-	-	-	-	1	1	1	
67	86.450.110		Końcówka tylna kpl. • Rear head assy	1	1	1	1	1	1	1	-	-	-	
67	88.450.030		Końcówka cięgła kpl. • Link head assy	-	-	-	-	-	-	-	1	1	1	
68	83.450.779		Hak cięgła górnego • Upper link hook	1	1	1	1	1	1	1	-	-	-	
68	88.450.779		Hak cięgła górnego • Upper link hook	-	-	-	-	-	-	-	1	1	1	
69	7011 306 M1		Kula łącznika centralnego /25,4/ • Top link ball	1	1	1	1	1	1	1	-	-	-	
69	88.450.771		Kula łącznika centralnego /32/ • Top link ball	-	-	-	-	-	-	-	1	1	1	
70	83.450.730		Uchwyt kpl. • Holder assy	1	1	1	1	1	1	1	1	1	1	
71	83.450.706		Sworzeń • Pin	2	2	2	2	2	2	2	2	2	2	
72	86.450.989		Wieszak lewy kpl. • L.H. side lift rod assy	1	1	1	1	1	1	1	-	-	-	
73	89.450.989		Wieszak lewy kpl. • L.H. side lift rod assy	-	-	-	-	-	-	-	1	1	1	
74	86.450.120	72	Główka wieszaka lewa • L.H. side lift rod head	1	1	1	1	1	1	1	-	-	-	
74	89.450.090	73	Końcówka górna kpl. • Upper head assy	-	-	-	-	-	-	-	1	1	1	
75	80.450.024	72	Rura • Pipe	1	1	1	1	1	1	1	-	-	-	
76	89.450.060	73	Wieszak lewy • L.H. side lift rod	-	-	-	-	-	-	-	1	1	1	
77	83.450.720		Dźwignia lewa kpl. • L.H. side lever assy	1	1	1	1	1	1	1	-	-	-	
77	88.450.720		Dźwignia lewa kpl. • L.H. side lever assy	-	-	-	-	-	-	-	1	1	1	
78	54.27.01.83	40,41	Kołek walcowy 6n6x30A Fe/Zn7c PN-89/M-85021 • Dowel	1	1	1	1	1	1	1	1	1	1	

Uwaga: „a" - tylko do 1634(L)

Note: „a" - only for tractor 1634(L) version

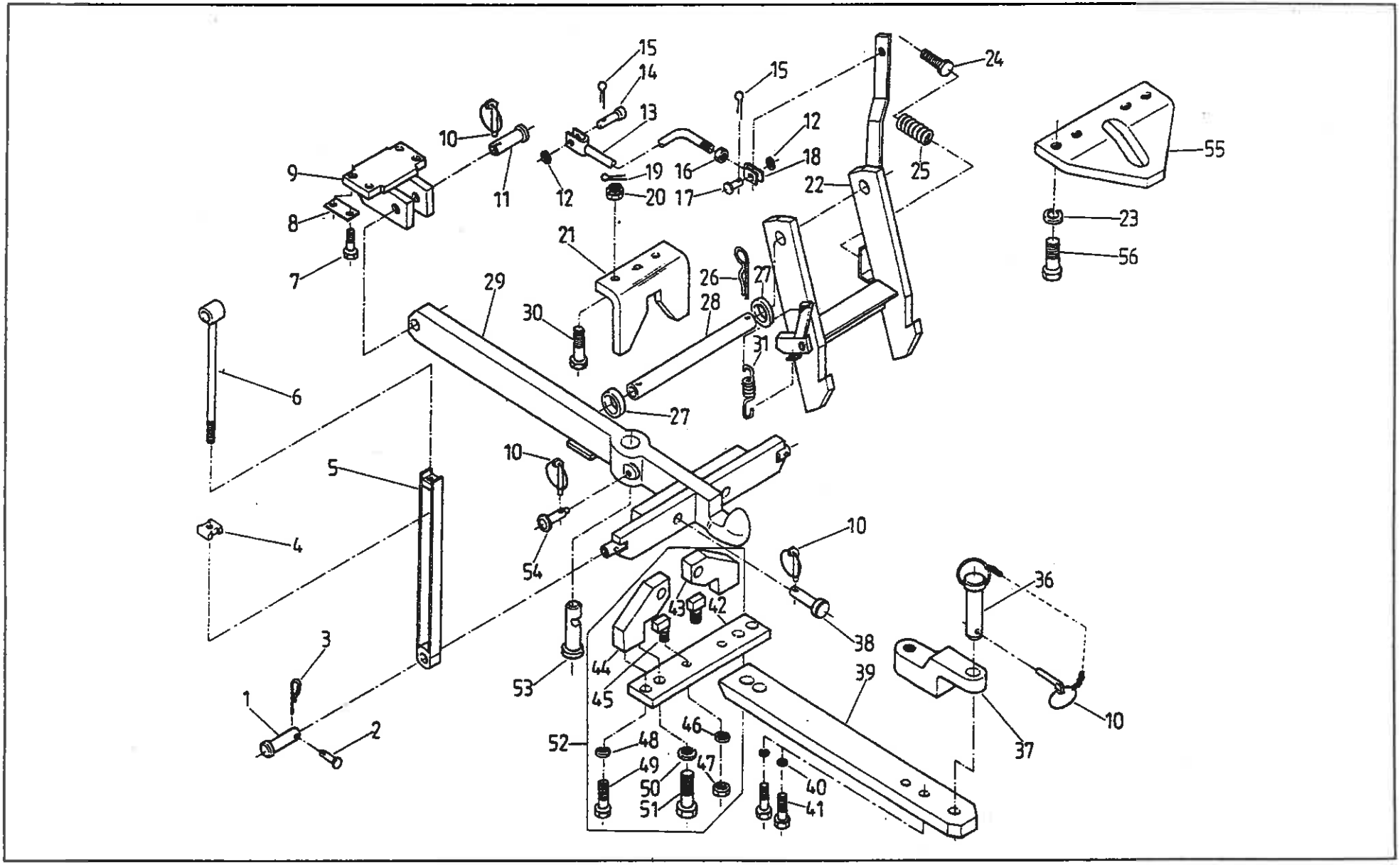
15
14
13
15
24
10
12
18
55
9
19
16
25
11
12
20
17
22
8
23
21
56
7
26
27
29
28
30
31
6
27
10
5
10
4
54
36
43
42
38
3
44
39
53
45
1
10
2
46
37
52
48
47
49
40
50
51
41

DOLNY ZACZEP TRANSPORTOWY (na żądanie)
• TRANSPORT LOWER HITCH (on request)

Nr poz. (No)	Oznaczenie (Nr)	Nr poz. podzespołu (V)	Nazwa (Name)	Liczba sztuk w ciągniku (Q)										Uwagi (R)
				932	934	1032	1034	1132	1134	1232	1234	1434	1634	
1	83.453.044		Sworzeń • Pin	2	2	2	2	2	2	2	2	2	2	
2	54.66.02.04		Sworzeń 10x50 /44-5,8 Fe/Zn5c PN-63/M-83002 • Pin	2	2	2	2	2	2	2	2	2	2	
3	80.453.044		Zabezpieczenie • Securing pin	2	2	2	2	2	2	2	2	2	2	
4	80.453.212		Nakrętka • Nut	2	2	2	2	2	2	2	2	2	2	
5	83.453.080		Jarzmo kompletne • Yoke assy	2	2	2	2	2	2	2	2	2	2	
6	83.453.070		Cięgło kompletne • Pull-rod assy	2	2	2	2	2	2	2	2	2	2	
7	54.21.06.86		Śruba M14x40-8,8-B Fe/Zn 5c PN-85/M-82105 • Bolt	4	4	4	4	4	4	4	4	4	4	
8	54.61.06.26		Podkładka odginana 15x48 Fe/Zn 5c PN-82/M-82012 • Tab washer	2	2	2	2	2	2	2	2	2	2	
9	83.453.010		Wspornik • Bracket	1	1	1	1	1	1	1	1	1	1	
10	810 285 M92		Przetyczka • Securing pin	5	5	5	5	5	5	5	5	5	5	
11	83.453.002		Sworzeń • Pin	1	1	1	1	1	1	1	1	1	1	
12	54.61.15.18		Podkładka okrągła 10,5 Fe/Zn5 PN-78/M-82005 • Washer	2	2	2	2	2	2	2	2	2	2	
13	80.655.020		Cięgło • Pull-rod	1	1	1	1	1	1	1	1	1	1	
14	54.66.03.71		Sworzeń 10x28/24-5,8 Fe/Zn8c PN-63/M-83002 • Pin	1	1	1	1	1	1	1	1	1	1	
15	54.28.01.34		Zawleczka S-Zn-2,5x18 PN-76/M-82001 • Split pin	2	2	2	2	2	2	2	2	2	2	
16	54.23.13.12		Nakrętka M10-5-B Fe/Zn 5c PN-86/M-82144 • Nut	1	1	1	1	1	1	1	1	1	1	
17	54.66.02.03		Sworzeń 10x35/29-5,8-5M Fe/Zn/5c PN-63/M-83002 • Pin	1	1	1	1	1	1	1	1	1	1	
18	80.655.003		Widełki • Fork	1	1	1	1	1	1	1	1	1	1	
19	54.28.01.21		Zawleczka S-Zn 4x32 PN-76/M-82001 • Split pin	2	2	2	2	2	2	2	2	2	2	
20	54.23.17.17		Nakrętka koronowa ZM16x1,5-6B-Fe/Zn 5c PN-86/M-82148 • Castellated nut	1	1	1	1	1	1	1	1	1	1	
21	83.453.100		Półka • Flange	1	1	1	1	1	1	1	1	1	1	
22	80.655.030		Wieszak z dźwignią • Shackle with lever	1	1	1	1	1	1	1	1	1	1	
23	54.61.12.13		Podkładka sprężysta Z 16,3 Fe/Zn 5c PN-77/M-82008 • Spring washer	6	6	6	6	6	6	6	6	6	6	

Nr poz. (No)	Oznaczenie (Nf)	Nr poz. podzespołu (V)	Nazwa (Name)	Liczba sztuk w ciągniku (Q)										Uwagi (R)
				932	934	1032	1034	1132	1134	1232	1234	1434	1634	
24	83.453.052		Śruba • Bolt	2	2	2	2	2	2	2	2	2	2	
25	80.453.035		Sprężyna • Spring	2	2	2	2	2	2	2	2	2	2	
26	80.459.034		Zabezpieczenie • Securing pin	2	2	2	2	2	2	2	2	2	2	
27	89.453.274		Pierścień • Ring	2	2	2	2	2	2	2	2	2	2	
28	89.453.248		Czop główny • Main pin	1	1	1	1	1	1	1	1	1	1	
29	83.452.020		Hak kompletny • Hook assy	1	1	1	1	1	1	1	-	-	-	
29	88.452.020		Hak kompletny • Hook assy	-	-	-	-	-	-	-	1	1	1	
30	54.21.16.74		Śruba M16x1,5x55-8,8-B PN-85/M-82101 • Bolt	2	2	2	2	2	2	2	2	2	2	
31	86.453.075		Sprężyna • Spring	1	1	1	1	1	1	1	1	1	1	
36	83.453.039		Sworzeń kompletny • Pin assy	1	1	1	1	1	1	1	1	1	1	
37	83.453.005		Pręt górny • Upper rod	1	1	1	1	1	1	1	1	1	1	
38	83.453.046		Sworzeń • Pin	2	2	2	2	2	2	2	2	2	2	
39	83.453.006		Dyszel C_1=400/355 • Drawbar	1	1	1	1	1	1	1	-	-	-	
39	88.453.006		Dyszel C_1= 500/400 • Drawbar	-	-	-	-	-	-	-	1	1	1	
40	54.61.12.15		Podkładka sprężysta Z 20,5 Fe/Zn 5c PN-77/M-82008 • Spring washer	2	2	2	2	2	2	2	2	2	2	
41	54.21.16.68		Śruba M20x60-8,8-B Fe/Zn 5c PN-85/M-82101 • Bolt	2	2	2	2	2	2	2	2	2	2	
42	83.452.003	52	Półka • Flange	1	1	1	1	1	1	1	1	1	1	
43	83.452.001	52	Wieszak prawy • R.H. side hanger	1	1	1	1	1	1	1	1	1	1	
44	83.452.002	52	Wieszak lewy • L.H. side hanger	1	1	1	1	1	1	1	1	1	1	
45	83.452.004	52	Ogranicznik • Stop	2	2	2	2	2	2	2	2	2	2	
46	54.61.12.13	52	Podkładka sprężysta Z 16,3 Fe/Zn5c Pn-77/M-82008 • Spring washer	2	2	2	2	2	2	2	2	2	2	
47	54.23.13.25	52	Nakrętka M16x1,5-5,6-B PN-86/M-82144 • Nut	2	2	2	2	2	2	2	2	2	2	
48	54.61.12.13	52	Podkładka sprężysta Z 16,3 Fe/Zn 5c PN-77/M-82008 • Spring washer	2	2	2	2	2	2	2	2	2	2	
49	54.21.06.33	52	Śruba M16x40-5,6-B PN-85/M-82105 • Bolt	2	2	2	2	2	2	2	2	2	2	

Nr poz. (No)	Oznaczenie (Nf)	Nr poz. podzespołu (V)	Nazwa (Name)	Liczba sztuk w ciągniku (Q)										Uwagi (R)
				932	934	1032	1034	1132	1134	1232	1234	1434	1634	
50	54.61.12.15	52	Podkładka sprężysta Z 20,5 Fe/Zn 5c PN-77/M-82008 • Spring washer	2	2	2	2	2	2	2	2	2	2	
51	54.21.15.24	52	Śruba M20x90-8,8-B PN-85/M-82105 • Bolt	2	2	2	2	2	2	2	2	2	2	
52	83.452.019		Półka kompletna • Flange assy	1	1	1	1	1	1	1	1	1	1	
53	83.453.017		Sworzeń • Pin	1	1	1	1	1	1	1	1	1	1	
54	83.453.025		Sworzeń • Pin	1	1	1	1	1	1	1	1	1	1	
55	88.453.016		Ogranicznik • Stop	1	1	1	1	1	1	1	1	1	1	
56	54.21.05.91		Śruba M16x1,5 35-B-10.9 PM-85/M-82105 • Bolt	4	4	4	4	4	4	4	4	4	4	

Uwaga:

Pozycja 32, 33, 34, 35 - nie wykorzystane

Note:

Items 32, 33, 34, 35 - vacant

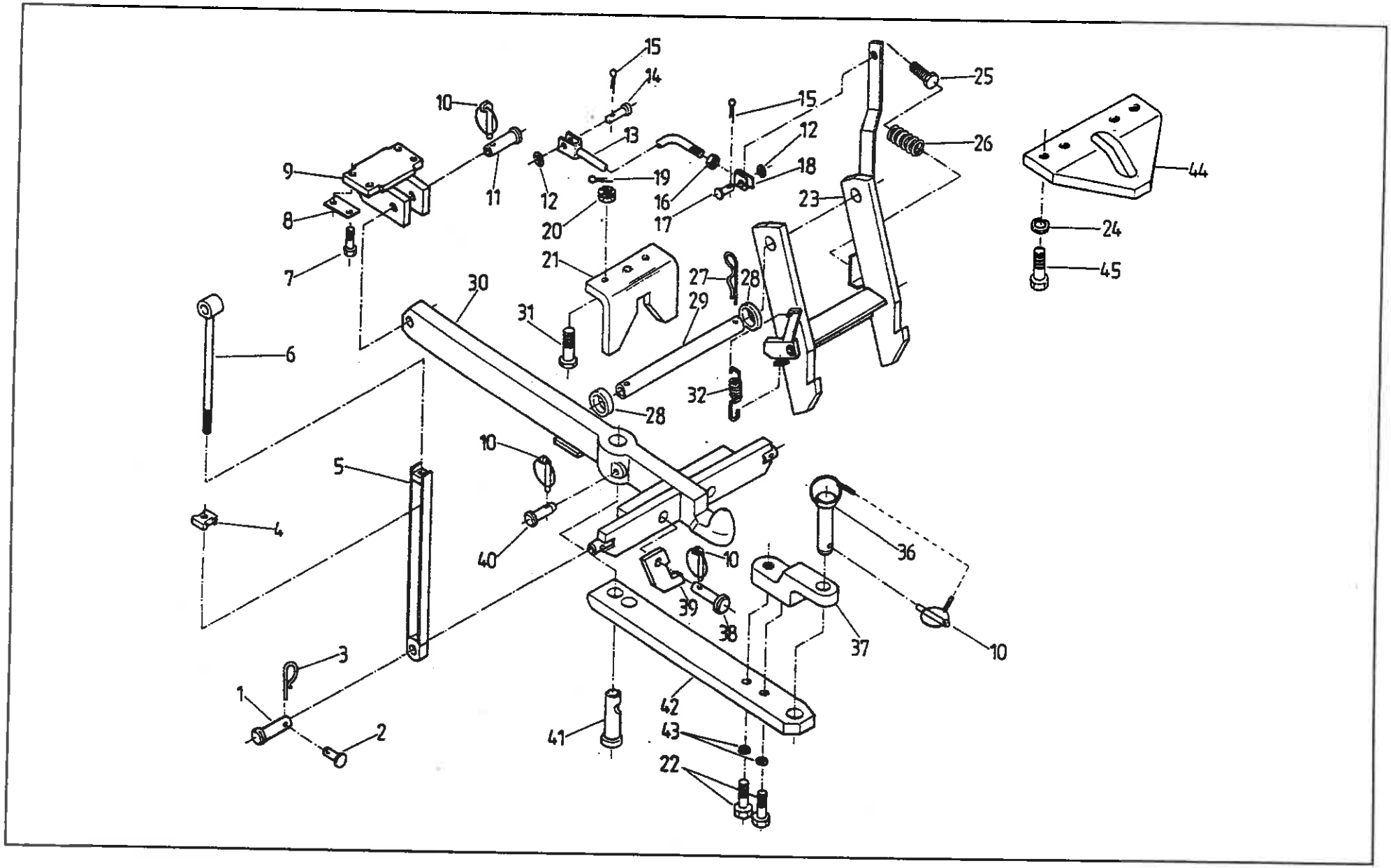
15
14
10
13
15
12
25
26
44
9
11
12
19
16
18
23
8
20
17
24
7
21
27
28
45
30
29
31
6
32
28
10
5
4
40
10
36
39
38
37
10
3
1
42
2
41
43
22

Nr poz. (No)	Oznaczenie (Nr)	Nr poz. podzespołu (V)	Nazwa (Name)	Liczba sztuk w ciągniku (Q)										Uwagi (R)
				932	934	1032	1034	1132	1134	1232	1234	1434	1634	
1	83.453.044		Sworzeń • Pin	2	2	2	2	2	2	2	2	2	2	
2	54.66.02.04		Sworzeń 10x50/44-5,8-Fe/Zn Sc PN-63/M-83002 • Pin	2	2	2	2	2	2	2	2	2	2	
3	80.453.044		Zabezpieczenie • Securing pin	2	2	2	2	2	2	2	2	2	2	
4	80.453.212		Nakrętka • Nut	2	2	2	2	2	2	2	2	2	2	
5	83.453.080		Jarzmo kompletne • Yoke assy	2	2	2	2	2	2	2	2	2	2	
6	83.453.070		Cięgło kompletne • Pull-rod assy	2	2	2	2	2	2	2	2	2	2	
7	54.21.06.86		Śruba M14x40-8,8 Fe/Zn 5c PN-85/M-82105 • Bolt	4	4	4	4	4	4	4	4	4	4	
8	54.61.06.26		Podkładka odginana 15x48 Fe/Zn 5c PN-82/M-82012 • Tab washer	2	2	2	2	2	2	2	2	2	2	
9	83.453.010		Wspornik • Bracket	1	1	1	1	1	1	1	1	1	1	
10	810 285 M92		Przetyczka • Securing pin	5	5	5	5	5	5	5	5	5	5	
11	83.453.002		Sworzeń • Pin	1	1	1	1	1	1	1	1	1	1	
12	54.61.15.18		Podkładka okrągła 10,5 Fe/Zn5 PN-78/M-82005 • Washer	2	2	2	2	2	2	2	2	2	2	
13	80.655.020		Cięgło • Pull-rod	1	1	1	1	1	1	1	1	1	1	
14	54.66.03.71		Sworzeń 10x28/24-5,8 Fe/Zn 8c PN-63/M-83002 • Pin	1	1	1	1	1	1	1	1	1	1	
15	54.28.01.34		Zawleczka S-Zn-2,5x18 PN-76/M-82001 • Split pin	2	2	2	2	2	2	2	2	2	2	
16	54.23.13.12		Nakrętka M10-5-B Fe/Zn 5c PN-86/M-82144 • Nut	1	1	1	1	1	1	1	1	1	1	
17	54.66.02.03		Sworzeń 10x35/29-5,8-5H Fe/Zn5c PN-63/M-83002 • Pin	1	1	1	1	1	1	1	1	1	1	
18	80.655.003		Widełki • Fork	1	1	1	1	1	1	1	1	1	1	
19	54.28.01.21		Zawleczka S-Zn 4x32 PN-76/M-82001 • Split pin	2	2	2	2	2	2	2	2	2	2	
20	54.23.17.17		Nakrętka koronowa ZM16x1,5-6B-Fe/Zn 5c PN-86/M-82148 • Castellated nut	2	2	2	2	2	2	2	2	2	2	
21	83.453.100		Półka • Flange	1	1	1	1	1	1	1	1	1	1	
22	54.21.16.68		Śruba M20x60-8,8-B Fe/Zn5c PN-85/M-82101 • Bolt	2	2	2	2	2	2	2	2	2	2	
23	80.655.030		Wieszak kompletny • Shackle assy	1	1	1	1	1	1	1	1	1	1	
24	54.61.12.13		Podkładka sprężysta Z 16,3 Fe/Zn 5c PN-77/M-82008 • Spring washer	2	2	2	2	2	2	2	2	2	2	

Nr poz. (No)	Oznaczenie (NI)	Nr poz. podzespołu (V)	Nazwa (Name)	Liczba sztuk w ciągniku (Q)										Uwagi (R)
				932	934	1032	1034	1132	1134	1232	1234	1434	1634	
25	83.453.052		Śruba • Bolt	2	2	2	2	2	2	2	2	2	2	
26	80.453.035		Sprężyna • Spring	2	2	2	2	2	2	2	2	2	2	
27	80.459.034		Zabezpieczenie • Securing pin	2	2	2	2	2	2	2	2	2	2	
28	89.453.247		Pierścień • Ring	2	2	2	2	2	2	2	2	2	2	
29	89.453.248		Czop główny • Main pin	1	1	1	1	1	1	1	1	1	1	
30	83.453.020		Hak kompletny • Hook assy	1	1	1	1	1	1	1	-	-	-	
30	88.453.020		Hak kompletny • Hook assy	-	-	-	-	-	-	-	1	1	1	
31	54.21.16.74		Śruba M16x1,5x55-Z-8,8-B PN-85/M-82101 • Bolt	2	2	2	2	2	2	2	2	2	2	
32	89.453.075		Sprężyna • Spring	1	1	1	1	1	1	1	1	1	1	
36	83.453.039		Sworzeń kompletny • Pin assy	1	1	1	1	1	1	1	1	1	1	
37	83.453.005		Pręt górny • Upper rod	1	1	1	1	1	1	1	1	1	1	
38	83.453.046		Sworzeń • Pin	2	2	2	2	2	2	2	2	2	2	
39	83.453.024		Wieszak • Drag link	2	2	2	2	2	2	2	2	2	2	
40	83.453.025		Sworzeń • Pin	1	1	1	1	1	1	1	1	1	1	
41	83.453.017		Sworzeń • Pin	1	1	1	1	1	1	1	1	1	1	
42	83.453.006		Dyszel C_1=400/355 • Drawbar	1	1	1	1	1	1	1	-	-	-	
42	88.453.006		Dyszel C_1=500/400 • Drawbar	-	-	-	-	-	-	-	1	1	1	
43	54.61.12.15		Podkładka sprężysta Z 20,5 Fe/Zn 5c PN-77/M-82008 • Spring washer	2	2	2	2	2	2	2	2	2	2	
44	88.453.016		Ogranicznik • Stop	1	1	1	1	1	1	1	1	1	1	
45	54.21.05.91		Śruba M16x1,5x35-10.9 PN-85/M-82105 • Bolt	4	4	4	4	4	4	4	4	4	4	

Uwaga:

Pozycja 33, 34, 35 - nie wykorzystane

Note:

Items 33, 34, 35 - vacant

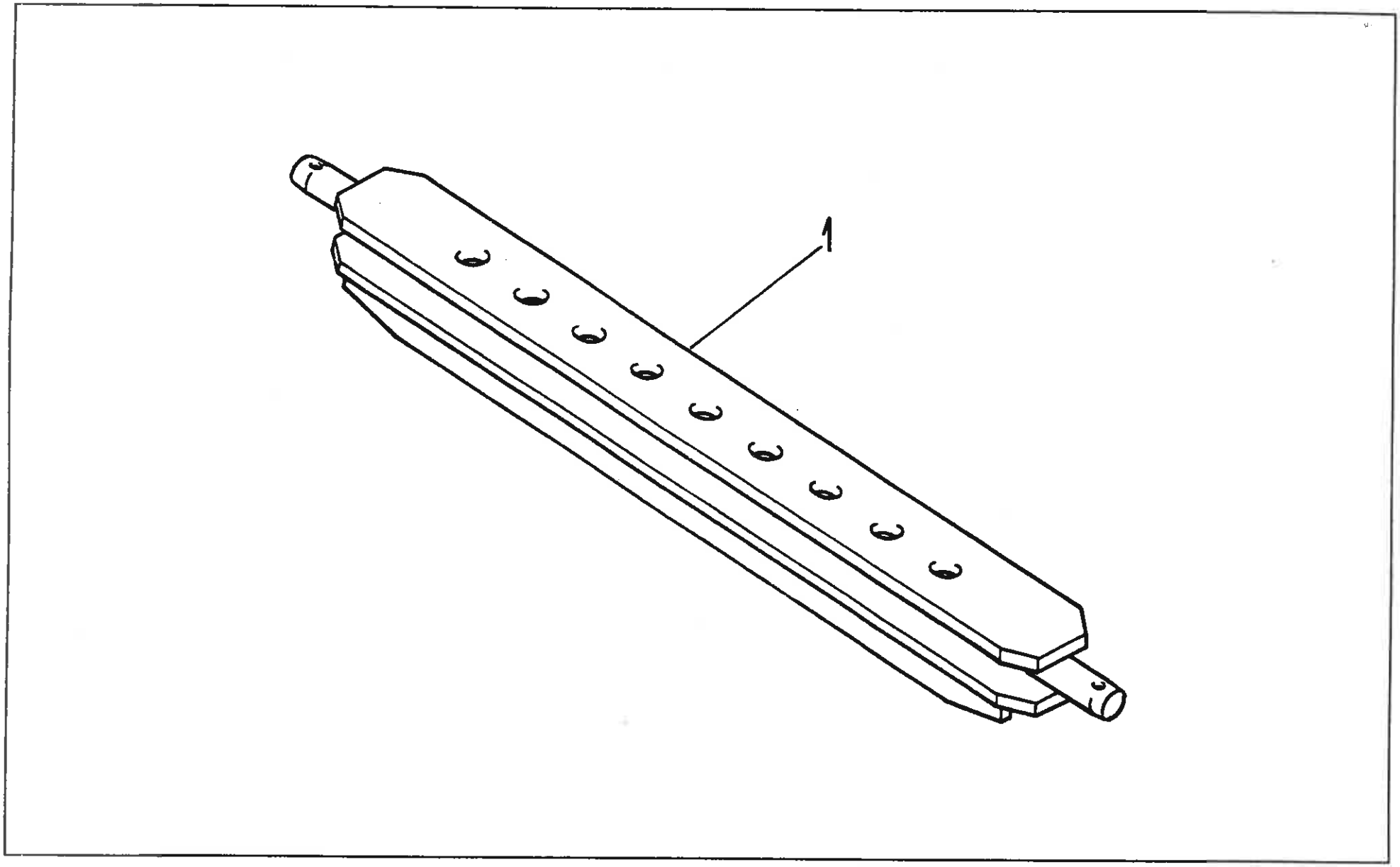
1

BELKA ZACZEPOWA • DRAWBAR
(na żądanie) (on request)

Nr poz. (No)	Oznaczenie (Nr)	Nr poz. podzespołu (V)	Nazwa (Name)	Liczba sztuk w ciągniku (Q)										Uwagi (R)
				932	934	1032	1034	1132	1134	1232	1234	1434	1634	
1	86.454.010		Belka zaczepowa • Drawbar	1	1	1	1	1	1	1	-	-	-	
1	89.454.010		Belka zaczepowa • Drawbar	-	-	-	-	-	-	-	1	1	1	

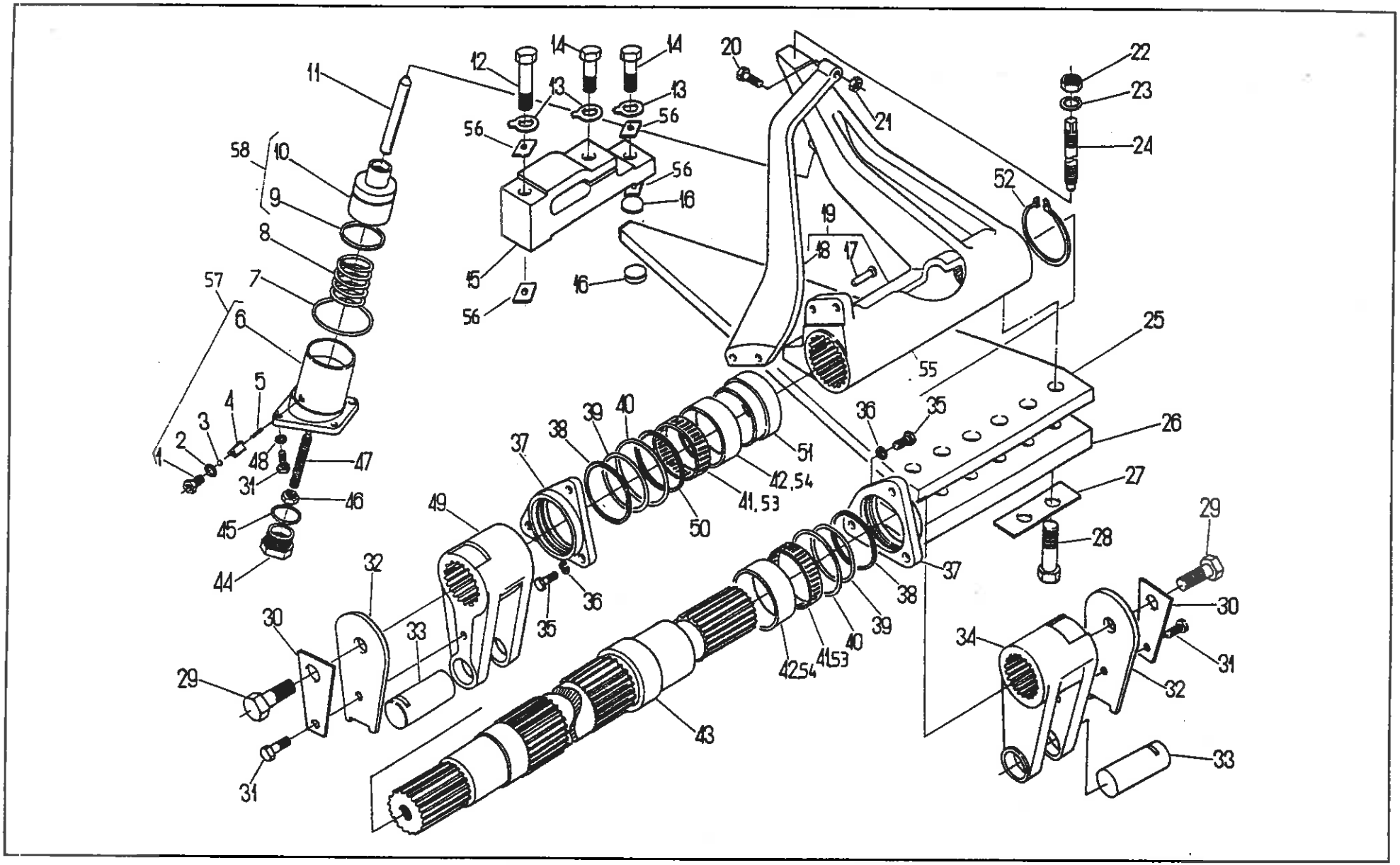
1
2
3
4
5
6
7
8
9
10
11
12
13
14
15
16
17
18
19
20
21
22
23
24
25
26
27
28
29
30
31
32
33
34
35
36
37
38
39
40
41,53
42,54
43
44
45
46
47
48
49
50
51
52
55
56
57
58

MIERNIK IMPULSÓW • IMPULSE METER

Nr poz. (No)	Oznaczenie (Nf)	Nr poz. podzespołu (V)	Nazwa (Name)	Liczba sztuk w ciągniku (Q)										Uwagi (R)
				932	934	1032	1034	1132	1134	1232	1234	1434	1634	
1	80.455.031	57	Śruba • Bolt	1	1	1	1	1	1	1	1	1	1	
2	54.61.25.15	57	Pierścień uszczelniający 16x20 ZN-76/MPC/06-03126.3 • Seal ring	1	1	1	1	1	1	1	1	1	1	
3	54.36.01.16	57	Kulka 10-40 PN-83/M-86452 • Ball	1	1	1	1	1	1	1	1	1	1	
4	80.455.022	57	Wodzik • Rail	1	1	1	1	1	1	1	1	1	1	
5	80.455.021	57	Sprężyna • Spring	1	1	1	1	1	1	1	1	1	1	
6	80.455.014	57	Cylinder • Cylinder	1	1	1	1	1	1	1	1	1	1	
7	54.51.14.53		Pierścień uszczelniający 2-80-I 70x3 PN-80/M-73092 • Seal ring	1	1	1	1	1	1	1	1	1	1	
8	80.455.017		Sprężyna dociskowa • Pressure spring	1	1	1	1	1	1	1	1	1	1	
9	54.51.06.11	58	Pierścień uszczelniający U 35x7,5 PN-72/M-73095 • Seal ring	1	1	1	1	1	1	1	1	1	1	
10	80.455.050	58	Tłok kompletny • Piston assy	1	1	1	1	1	1	1	1	1	1	
11	80.455.016		Tłoczyska • Piston rod	1	1	1	1	1	1	1	1	1	1	
12	54.21.21.77		Śruba M14x60-8.8-B PN-85/M-82101 • Bolt	1	1	1	1	1	1	1	1	1	1	
13	54.61.16.12		Podkładka odginana 15 PN-82/M-82021 • Tab-washer	1	1	1	1	1	1	1	1	1	1	
14	54.21.04.12		Śruba M14x30-5.6-B PN-85/M-82105 • Bolt	3	3	3	3	3	3	3	3	3	3	
15	80.457.008		Wspornik • Bracket	2	2	2	2	2	2	2	2	2	2	
16	80.457.011		Kamień • Slider	1	1	1	1	1	1	1	1	1	1	
17	54.24.02.41	19	Nit 8x28 PN-70/M-82952 • Rivet	2	2	2	2	2	2	2	2	2	2	
18	80.457.003	19	Ramię • Arm	2	2	2	2	2	2	2	2	2	2	
19	89.457.010		Dźwignia kompletna • Lever assy	1	1	1	1	1	1	1	1	1	1	
20	86.457.022		Śruba M10x45 • Bolt	1	1	1	1	1	1	1	1	1	1	
21	54.23.13.12		Nakrętka M10-5-B PN-86/M-82144 • Nut	1	1	1	1	1	1	1	1	1	1	
22	54.23.15.17		Nakrętka M16-06-B PN-86/M-82153 • Nut	1	1	1	1	1	1	1	1	1	1	
23	54.61.12.13		Podkładka sprężysta Z 16,3 Fe/Zn9c PN-77/M-82008 • Spring washer	1	1	1	1	1	1	1	1	1	1	
24	80.455.025		Śruba regulacyjna • Adjusting screw	1	1	1	1	1	1	1	1	1	1	

Nr poz. (No)	Oznaczenie (Nf)	Nr poz. podzespołu (V)	Nazwa (Name)	Liczba sztuk w ciągniku (Q)										Uwagi (R)
				932	934	1032	1034	1132	1134	1232	1234	1434	1634	
25	86.457.004		Sprężyna • Spring	1	1	1	1	1	1	1	-	-	-	
25	89.457.004		Sprężyna • Spring	-	-	-	-	-	-	-	1	1	1	
26	80.457.005		Nakładka • Tie-plate	1	1	1	1	1	1	1	1	1	1	
27	54.61.06.35		Podkładka odginana 17x37 PN-82/M-82012 • Tab-washer	3	3	3	3	3	3	3	3	3	3	
28	54.21.21.50		Śruba M16x50-8.8-B PN-85/M-82101 • Bolt	6	6	6	6	6	6	6	6	6	6	
29	54.21.06.85		Śruba M20x40-8.8-B PN-85/M-820105 • Bolt	2	2	2	2	2	2	2	2	2	2	
30	80.455.034		Podkładka • Washer	2	2	2	2	2	2	2	2	2	2	
31	54.21.19.34		Śruba M10x25-5.8-B PN-85/M-82242 • Bolt	6	6	6	6	6	6	6	6	6	6	
32	80.455.013		Nakładka • Tie-plate	2	2	2	2	2	2	2	2	2	2	
33	80.455.012		Sworzeń • Pin	2	2	2	2	2	2	2	2	2	2	
34	80.455.007		Widełki prawe • RH fork	1	1	1	1	1	1	1	1	1	1	
35	54.21.06.19		Śruba M14x35-5.6-B PN-85/M-82105 • Bolt	6	6	6	6	6	6	6	6	6	6	
36	54.61.12.12		Podkładka sprężysta Z 14,2 Fe/Zn9c PN-77/M-82008 • Spring washer	6	6	6	6	6	6	6	6	6	6	
37	80.455.011		Pokrywa • Cover	2	2	2	2	2	2	2	2	2	2	
38	80.455.027		Uszczelka • Gasket	2	2	2	2	2	2	2	2	2	2	
39	54.51.07.12		Pierścień uszczelniający 65x55 ZN-67/MPC/06-03109.1 • Seal ring	2	2	2	2	2	2	2	2	2	2	
40	54.51.14.02		Pierścień uszczelniający 2-80-I 75x3 PN-80/M-73092 • Seal ring	2	2	2	2	2	2	2	2	2	2	
41	54.31.01.93		Złożenie igiełkowe K55x60x30 PN-81/M-86310 • Needle bearing	2	2	2	2	2	2	2	2	2	2	a
42	80.455.032		Tuleja • Sleeve	2	2	2	2	2	2	2	2	2	2	
43	80.457.002		Wał • Shaft	1	1	1	1	1	1	1	1	1	1	
44	80.455.026		Korek • Plug	1	1	1	1	1	1	1	1	1	1	
45	54.61.25.49		Pierścień uszczelniający 36x44 ZN-76/MPC/06-03126.2 • Seal ring	1	1	1	1	1	1	1	1	1	1	
46	54.23.15.11		Nakrętka M12-06-B PN-86/M-82153 • Nut	1	1	1	1	1	1	1	1	1	1	
47	80.455.041		Śruba • Bolt	1	1	1	1	1	1	1	1	1	1	

Nr poz. (No)	Oznaczenie (Nf)	Nr poz. podzespołu (V)	Nazwa (Name)	Liczba sztuk w ciągniku (Q)										Uwagi (R)
				932	934	1032	1034	1132	1134	1232	1234	1434	1634	
48	54.61.12.10		Podkładka sprężysta Z 10,2 Fe/Zn9c PN-77/M-82008 • Spring washer	4	4	4	4	4	4	4	4	4	4	
49	80.455.006		Widełki lewe • LH fork	1	1	1	1	1	1	1	1	1	1	
50	80.455.033		Podkładka regulacyjna • Shim	6	6	6	6	6	6	6	6	6	6	
51	80.457.014		Tuleja • Sleeve	1	1	1	1	1	1	1	1	1	1	
52	54.62.04.24		Pierścień osadczy sprężynujący 65z PN-81/M-85111 • Circlip	1	1	1	1	1	1	1	1	1	1	
53	54.32.03.12		Złożenie igiełkowe K55x61x30 PN-81/M-86310 • Needle bearing	2	2	2	2	2	2	2	2	2	2	a
54	86.457.032		Tuleja • Sleeve	2	2	2	2	2	2	2	2	2	2	
55	80.457.001	19	Piasta • Hub	1	1	1	1	1	1	1	1	1	1	
56	86.457.031		Podkładka • Washer	4	4	4	4	4	4	4	4	4	4	
57	89.455.999		Cylinder kompletny • Cylinder assy	1	1	1	1	1	1	1	1	1	1	
58	89.455.989		Tłok kompletny • Piston assy	1	1	1	1	1	1	1	1	1	1	

Uwagi:

„a" - pozycje alternatywne

Pozycje 41, 42 alternatywne do pozycji 53, 54

Notes:

„a" - alternative use

Items 41, 42 alternative with items 53, 54

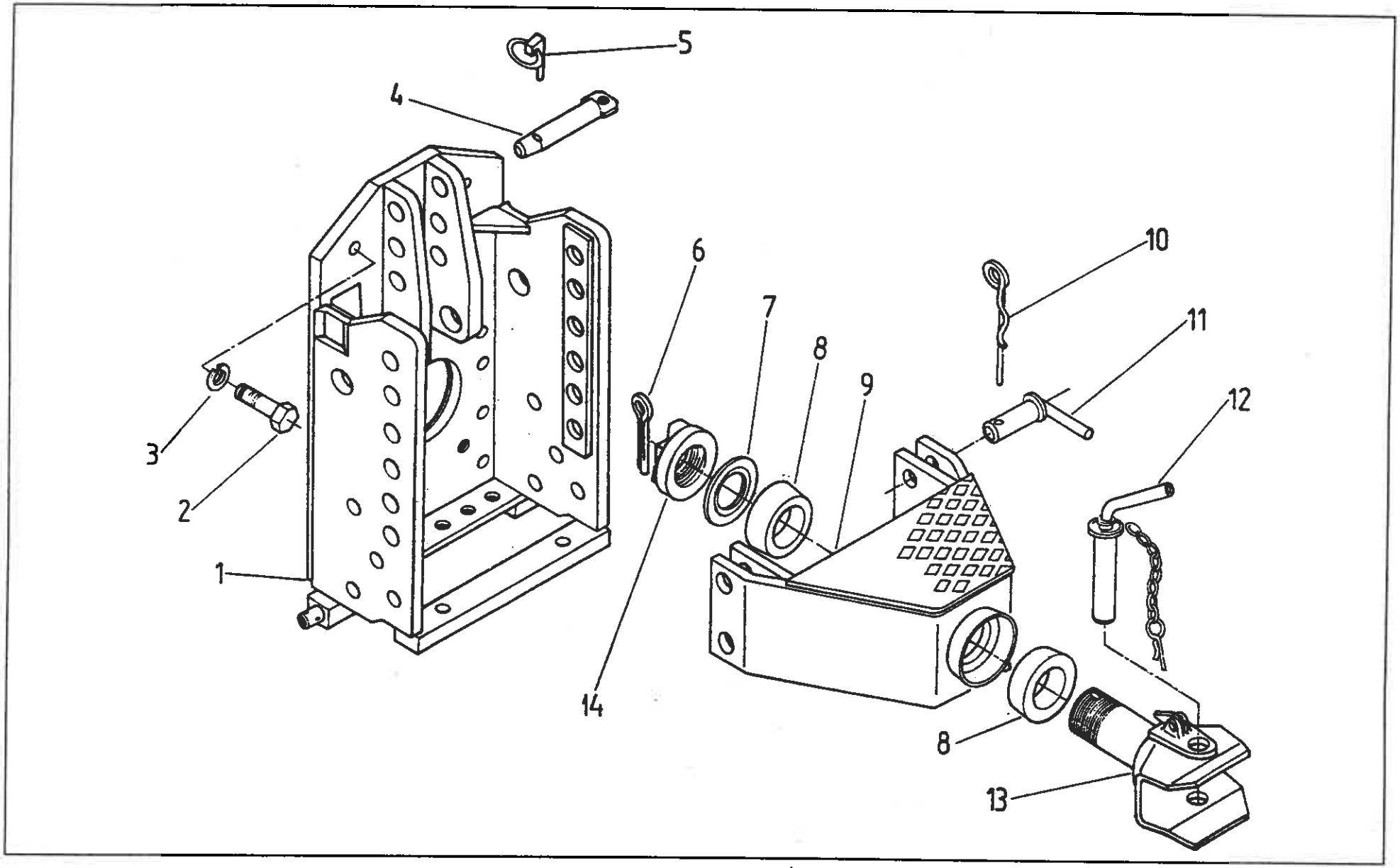
5
4
6
7
8
9
10
11
12
3
2
1
14
8
13

ZACZEP TRANSPORTOWY WIELOPOŁOŻENIOWY • MULTI-POSITION TWO-AXLE TRAILER HITCH

Nr poz. (No)	Oznaczenie (Nr)	Nr poz. podzespołu (V)	Nazwa (Name)	Liczba sztuk w ciągniku (Q)										Uwagi (R)
				932	934	1032	1034	1132	1134	1232	1234	1434	1634	
1	86.459.010		Wspornik z czopami • Bracket with pins	1	1	1	1	1	1	1	-	-	-	
1	89.459.020		Wspornik z czopami • Bracket with pins	-	-	-	-	-	-	-	1	1	1	
1	89.459.020		Wspornik z czopami • Bracket with pins	-	-	-	-	1	1	1	-	-	-	z
2	54.21.07.66		Śruba M16x40-8,8-A PN-85/M-82105 • Bolt	14	14	14	14	14	14	14	14	14	14	
3	54.61.12.13		Podkładka sprężysta 16,3 PN-77/M-82008 • Spring washer	14	14	14	14	14	14	14	14	14	14	
4	80.459.060		Czop kompletny • Pin assy	1	1	1	1	1	1	1	-	-	-	
4	89.459.060		Czop kompletny • Pin assy	-	-	-	-	-	-	-	1	1	1	
4	89.459.060		Czop kompletny • Pin assy	-	-	-	-	1	1	1	-	-	-	z
5	810 285 M92		Przetyczka • Securing pin	1	1	1	1	1	1	1	1	1	1	
6	54.28.01.69		Zawleczka S-8x80 PN-76/M-82001 • Split pin	1	1	1	1	1	1	1	1	1	1	
7	3027 284 M1		Podkładka • Washer	1	1	1	1	1	1	1	1	1	1	
8	3027 014 M1		Pierścień • Ring	2	2	2	2	2	2	2	2	2	2	
9	80.459.020		Nośnik zaczepu • Clevis carrier	1	1	1	1	1	1	1	1	1	1	
10	80.459.032		Zabezpieczenie • Split pin	2	2	2	2	2	2	2	2	2	2	
11	80.459.050		Czop zabezpieczający • Securing pin	4	4	4	4	4	4	4	4	4	4	
12	3027 005 M91		Sworzeń końcowy • Hitching pin	1	1	1	1	1	1	1	1	1	1	
13	3027 001 M93		Hak z zabezpieczeniem • Hook with securing	1	1	1	1	1	1	1	1	1	1	
14	3028 922 M1		Nakrętka • Nut	1	1	1	1	1	1	1	1	1	1	

Uwaga:

z -na żądanie z zespołem 409

Note:

z- on request with group 409

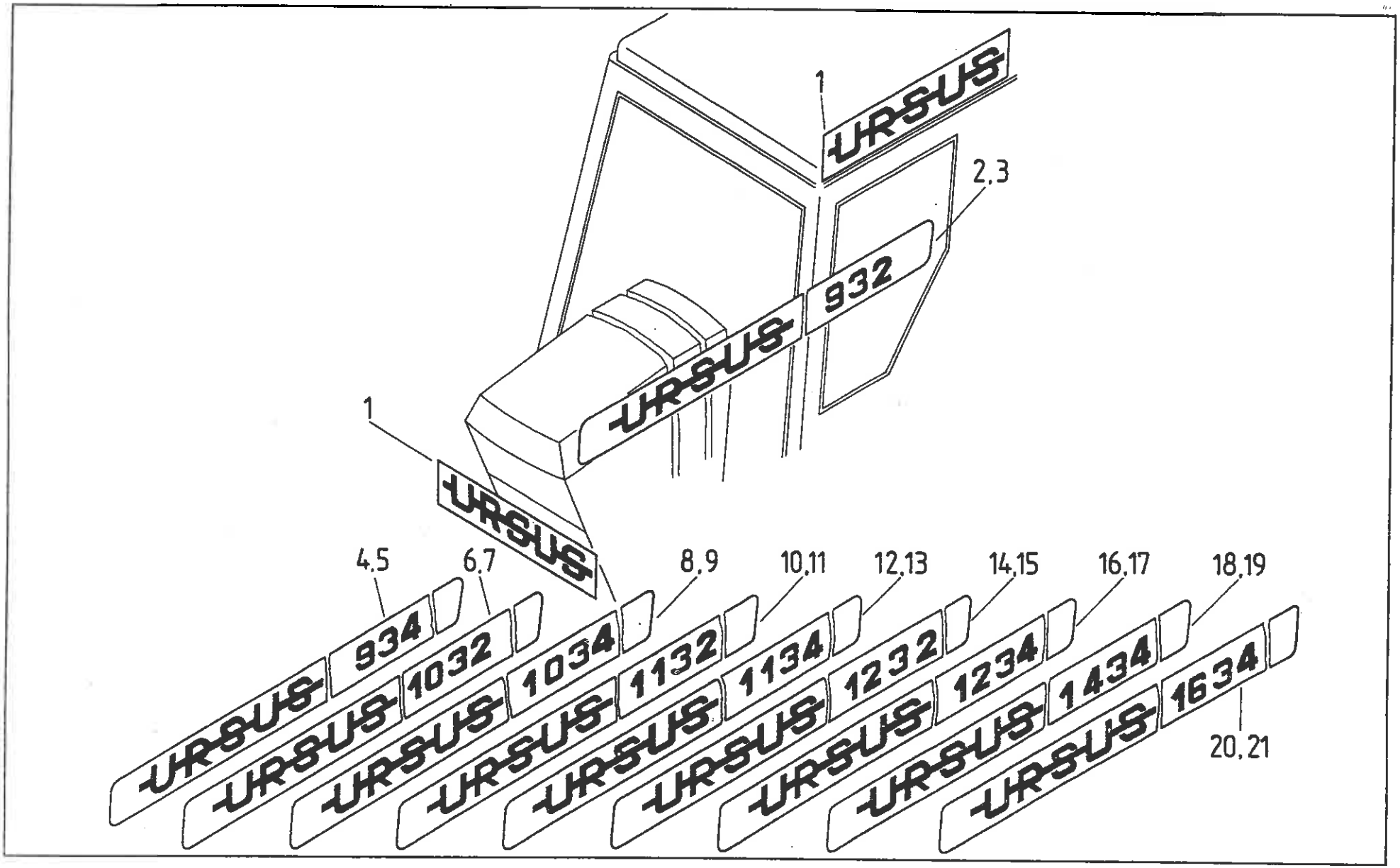
1
URSUS
2,3
932
1
URSUS
4,5
6,7
8,9
10,11
12,13
14,15
16,17
18,19
934
1032
1034
1132
1134
1232
1234
1434
1634
20,21

Nr poz. (No)	Oznaczenie (Nr)	Nr poz. podzespołu (V)	Nazwa (Name)	Liczba sztuk w ciągniku (Q)										Uwagi (R)
				932	934	1032	1034	1132	1134	1232	1234	1434	1634	
1	83.505.103		Emblemat ciągnika • Tractor emblem	3	3	3	3	3	3	3	3	3	3	
2	83.656.041		Emblemat boczny lewy • L.H. side name plate	1	-	-	-	-	-	-	-	-	-	
2	83.656.611		Emblemat boczny lewy • L.H. side name plate	1	-	-	-	-	-	-	-	-	-	F
3	83.656.042		Emblemat boczny prawy • R.H. side name plate	1	-	-	-	-	-	-	-	-	-	
3	83.656.612		Emblemat boczny prawy • R.H. side name plate	1	-	-	-	-	-	-	-	-	-	F
4	83.656.043		Emblemat boczny lewy • L.H. side name plate	-	1	-	-	-	-	-	-	-	-	
4	83.656.613		Emblemat boczny lewy • L.H. side name plate	-	1	-	-	-	-	-	-	-	-	F
5	83.656.044		Emblemat boczny prawy • R.H. side name plate	-	1	-	-	-	-	-	-	-	-	
5	83.656.614		Emblemat boczny prawy • R.H. side name plate	-	1	-	-	-	-	-	-	-	-	F
6	83.656.043		Emblemat boczny lewy • L.H. side name plate	-	-	1	-	-	-	-	-	-	-	
6	83.656.615		Emblemat boczny lewy • L.H. side name plate	-	-	1	-	-	-	-	-	-	-	F
7	83.656.046		Emblemat boczny prawy • R.H. side name plate	-	-	1	-	-	-	-	-	-	-	
7	83.656.616		Emblemat boczny prawy • R.H. side name plate	-	-	1	-	-	-	-	-	-	-	F
8	83.656.051		Emblemat boczny lewy • L.H. side name plate	-	-	-	1	-	-	-	-	-	-	
8	83.656.617		Emblemat boczny lewy • L.H. side name plate	-	-	-	1	-	-	-	-	-	-	F
9	83.656.052		Emblemat boczny prawy • R.H. side name plate	-	-	-	1	-	-	-	-	-	-	
9	83.656.618		Emblemat boczny prawy • R.H. side name plate	-	-	-	1	-	-	-	-	-	-	F
10	83.656.053		Emblemat boczny lewy • L.H. side name plate	-	-	-	-	1	-	-	-	-	-	
10	83.656.621		Emblemat boczny lewy • L.H. side name plate	-	-	-	-	1	-	-	-	-	-	F
11	83.656.054		Emblemat boczny prawy • R.H. side name plate	-	-	-	-	1	-	-	-	-	-	
11	83.656.622		Emblemat boczny prawy • R.H. side name plate	-	-	-	-	1	-	-	-	-	-	F
12	83.656.055		Emblemat boczny lewy • L.H. side name plate	-	-	-	-	-	1	-	-	-	-	
12	83.656.623		Emblemat boczny lewy • L.H. side name plate	-	-	-	-	-	1	-	-	-	-	F
13	83.656.056		Emblemat boczny prawy • R.H. side name plate	-	-	-	-	-	1	-	-	-	-	

Nr poz. (No)	Oznaczenie (Nf)	Nr poz. podzespołu (V)	Nazwa (Name)	Liczba sztuk w ciągniku (Q)										Uwagi (R)
				932	934	1032	1034	1132	1134	1232	1234	1434	1634	
13	83.656.624		Emblemat boczny prawy • R.H. side name plate	-	-	-	-	-	1	-	-	-	-	F
14	83.656.061		Emblemat boczny lewy • L.H. side name plate	-	-	-	-	-	-	1	-	-	-	
14	83.656.625		Emblemat boczny lewy • L.H. side name plate	-	-	-	-	-	-	1	-	-	-	F
15	83.656.062		Emblemat boczny prawy • R.H. side name plate	-	-	-	-	-	-	1	-	-	-	
15	83.656.626		Emblemat boczny prawy • R.H. side name plate	-	-	-	-	-	-	1	-	-	-	F
16	83.656.063		Emblemat boczny lewy • L.H. side name plate	-	-	-	-	-	-	-	1	-	-	
16	83.656.627		Emblemat boczny lewy • L.H. side name plate	-	-	-	-	-	-	-	1	-	-	F
17	83.656.064		Emblemat boczny prawy • R.H. side name plate	-	-	-	-	-	-	-	1	-	-	
17	83.656.628		Emblemat boczny prawy • R.H. side name plate	-	-	-	-	-	-	-	1	-	-	F
18	83.656.065		Emblemat boczny lewy • L.H. side name plate	-	-	-	-	-	-	-	-	1	-	
18	83.656.631		Emblemat boczny lewy • L.H. side name plate	-	-	-	-	-	-	-	-	1	-	F
19	83.656.066		Emblemat boczny prawy • R.H. side name plate	-	-	-	-	-	-	-	-	1	-	
19	83.656.632		Emblemat boczny prawy • R.H. side name plate	-	-	-	-	-	-	-	-	1	-	F
20	83.656.071		Emblemat boczny lewy • L.H. side name plate	-	-	-	-	-	-	-	-	-	1	
20	83.656.633		Emblemat boczny lewy • L.H. side name plate	-	-	-	-	-	-	-	-	-	1	F
21	83.656.072		Emblemat boczny prawy • R.H. side name plate	-	-	-	-	-	-	-	-	-	1	
21	83.656.634		Emblemat boczny prawy • R.H. side name plate	-	-	-	-	-	-	-	-	-	1	F

Uwaga:

„F" - do ciągników odmiany fińskiej

Note:

„F" - for version „F" tractors

T - 165

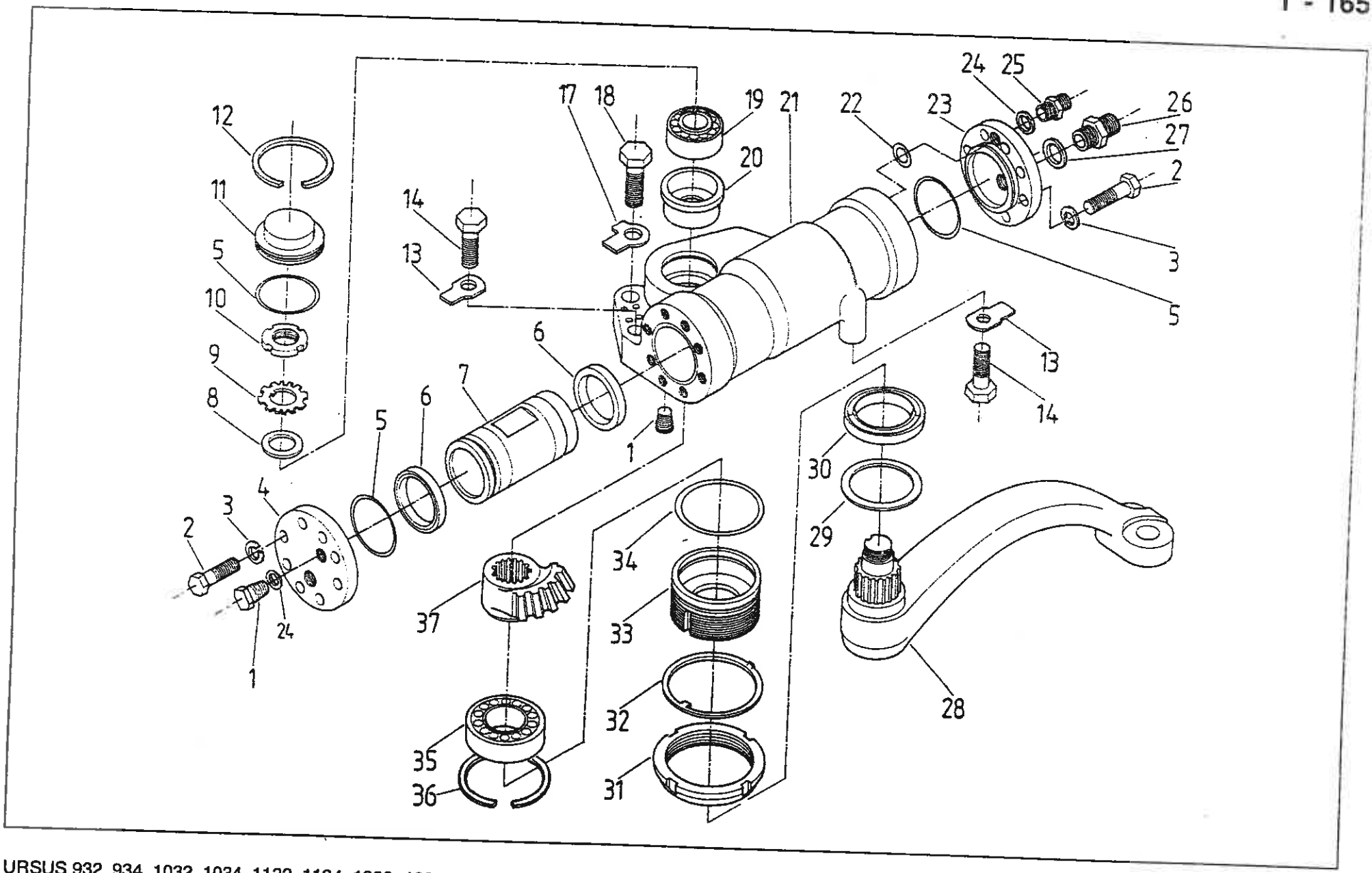
12
11
5
10
9
8
14
13
17
18
19
20
21
22
23
24
25
26
27
2
3
5
6
7
6
5
4
3
2
24
1
1
13
14
30
29
28
34
33
32
31
37
35
36

MECHANIZM KIEROWNICZY HYDROSTATYCZNY (na żądanie)
• HYDROSTATIC STEERING (on request)

Nr poz. (No)	Oznaczenie (Nr)	Nr poz. podzespołu (V)	Nazwa (Name)	Liczba sztuk w ciągniku (Q)										Uwagi (R)
				932	934	1032	1034	1132	1134	1232	1234	1434	1634	
1	54.69.17.03		Korek A M12x1,5 Fe/Zn-9c PN-65/M-73124 • Plug	2	2	2	2	2	2	2	2	2	2	
2	54.21.04.16		Śruba M10x28-8,8- Fe/Zn9c PN-85/M-82105 •Bolt	16	16	16	16	16	16	16	16	16	16	
3	54.61.12.10		Podkładka sprężysta Z10,2 Fe/Zn9c PN-77/M-82008 •Spring washer	16	16	16	16	16	16	16	16	16	16	
4	80.276.034		Pokrywa • Cover	1	1	1	1	1	1	1	1	1	1	
5	54.51.05.47		Pierścień uszczelniający 85x2 PN-64/M-73093 • Seal ring	3	3	3	3	3	3	3	3	3	3	
6	80.600.086		Pierścień uszczelniający • Seal ring	2	2	2	2	2	2	2	2	2	2	
7	86.576.024		Tłok • Piston	1	1	1	1	1	1	1	1	1	1	
8	86.276.071		Podkładka • Washer	1	1	1	1	1	1	1	1	1	1	
9	54.61.19.02		Podkładka zębata MB6 PN-82/M-86482 • Toothed washer	1	1	1	1	1	1	1	1	1	1	
10	86.276.014		Nakrętka łożyskowa • Bearing nut	1	1	1	1	1	1	1	1	1	1	
11	86.276.021		Pokrywa • Cover	1	1	1	1	1	1	1	1	1	1	
12	86.276.087		Pierścień osadczy • Circlip	1	1	1	1	1	1	1	1	1	1	
13	54.61.16.11		Podkładka odginana 13 Fe/Zn9c PN-82/M-82021 • Tab-washer	2	2	2	2	2	2	2	2	2	2	
14	54.21.15.10		Śruba M12x75-10.9-B Fe/Zn9c PN-85/M-82101 • Bolt	2	2	2	2	2	2	2	2	2	2	
17	54.61.21.14		Podkładka odginana 17 Fe/Zn9c PN-82/M-82022 • Tab-washer	1	1	1	1	1	1	1	1	1	1	
18	54.21.21.95		Śruba M16x60-8.8-B Fe/Zn9c PN-85/M-82101 • Bolt	1	1	1	1	1	1	1	1	1	1	
19	54.32.01.09		Łożysko 30207 PN-75/M-86220 • Bearing	1	1	1	1	1	1	1	1	1	1	
20	86.276.015		Koszyk • Cage	1	1	1	1	1	1	1	1	1	1	
21	86.276.049		Korpus serwomechanizmu kompletny z tulejami • Steering mechanism housing with bushes	1	1	1	1	1	1	1	1	1	1	
22	86.576.116		Pierścień uszczelniający 11.3x2,4 PN-60/M-86961 • Seal ring	1	1	1	1	1	1	1	1	1	1	
23	86.576.001		Pokrywa • Cover	1	1	1	1	1	1	1	1	1	1	
24	54.61.25.10		Pierścień uszczelniający 12x16 ZN-76/MPC/06-03126.2 • Seal ring	3	3	3	3	3	3	3	3	3	3	

Nr poz. (No)	Oznaczenie (Nf)	Nr poz. podzespołu (V)	Nazwa (Name)	Liczba sztuk w ciągniku (Q)										Uwagi (R)
				932	934	1032	1034	1132	1134	1232	1234	1434	1634	
25	80.600.053		Złączka 6 • Connector	1	1	1	1	1	1	1	1	1	1	
26	80.600.055		Złączka 10 • Connector	1	1	1	1	1	1	1	1	1	1	
27	54.61.25.14		Pierścień uszczelniający 16x20 ZN-76/MPC/06-03126.2 • Seal ring	1	1	1	1	1	1	1	1	1	1	
28	86.276.010		Dźwignia kompletna • Lever assy	1	-	1	-	1	-	1	-	-	-	
28	89.276.010		Dźwignia kompletna • Lever assy	-	1	-	1	-	1	-	1	1	1	
29	86.276.086		Pierścień oporowy • Thrust ring	1	1	1	1	1	1	1	1	1	1	
30	54.51.02.13		Pierścień uszczelniający A70x95x13 PN-72-M-86964 • Seal ring	1	1	1	1	1	1	1	1	1	1	
31	86.276.093		Nakrętka • Nut	1	1	1	1	1	1	1	1	1	1	
32	86.276.017		Podkładka zabezpieczająca • Lock washer	1	1	1	1	1	1	1	1	1	1	
33	89.276.025		Tuleja • Sleeve	1	1	1	1	1	1	1	1	1	1	
34	54.51.05.56		Pierścień uszczelniający 100x3 PN-64/M-73093 • Seal ring	1	1	1	1	1	1	1	1	1	1	
35	54.32.01.73		Łożysko 32012 PN-75/M-86220 • Bearing	1	1	1	1	1	1	1	1	1	1	
36	89.276.006		Pierścień osadczy • Circlip	1	1	1	1	1	1	1	1	1	1	
37	86.276.002		Segment zębaty • Toothed quadrant	1	1	1	1	1	1	1	1	1	1	

Uwaga:

poz. 15, 16 nie wykorzystane

Note:

Items 15, 16 - vacant

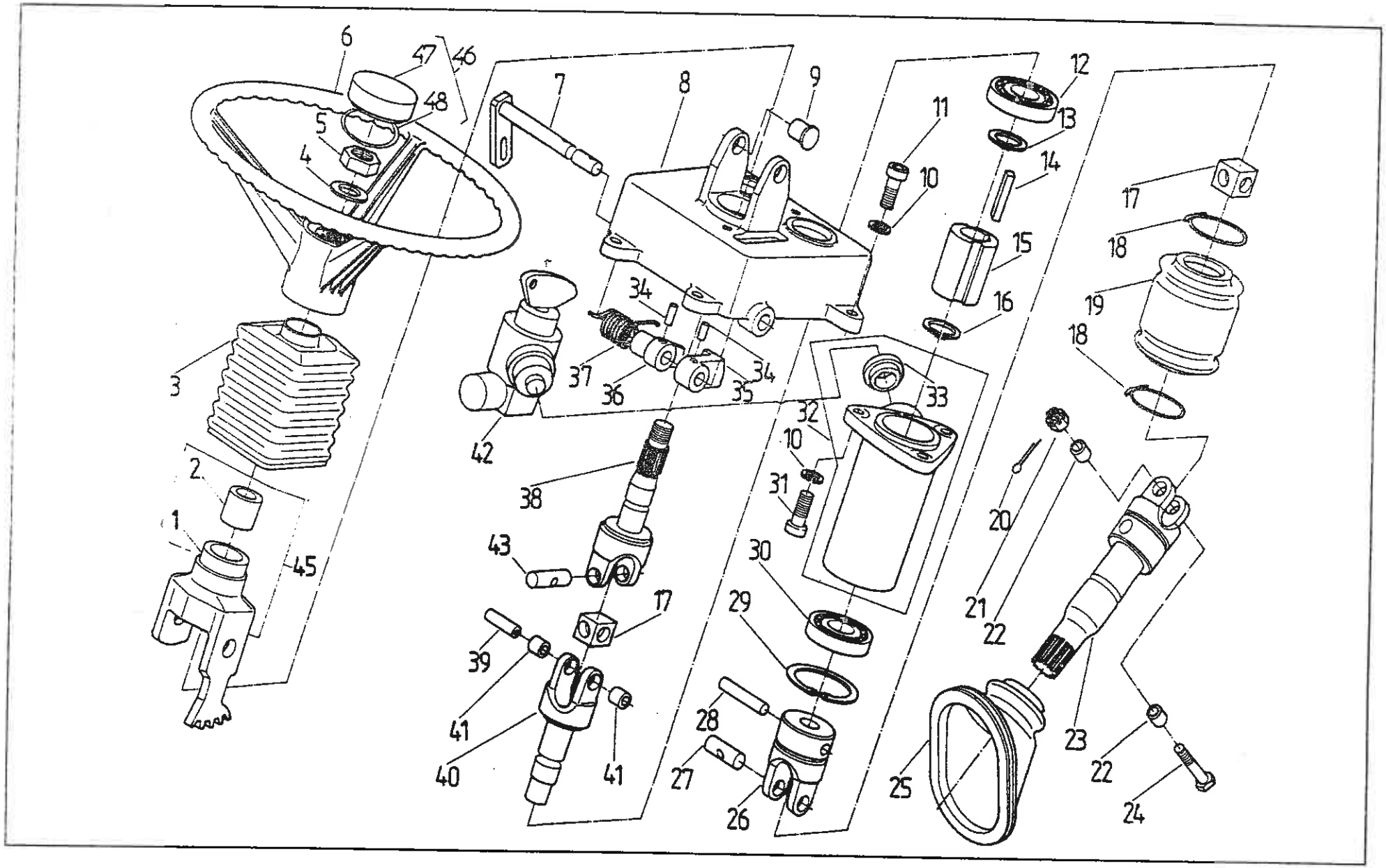
6
47
46
48
5
4
7
8
9
11
12
13
14
10
15
16
17
18
19
18
34
37
36
35
34
33
32
10
31
3
2
1
45
42
38
43
17
39
41
40
41
30
29
28
27
26
20
21
22
25
23
22
24

WAŁ MECHANIZMU HYDROSTATYCZNEGO • HYDROSTATIC STEERING SHAFT

Nr poz. (No)	Oznaczenie (Nf)	Nr poz. podzespołu (V)	Nazwa (Name)	Liczba sztuk w ciągniku (Q)										Uwagi (R)
				932	934	1032	1034	1132	1134	1232	1234	1434	1634	
1	64.011394	45	Korpus łożyska • Bearing housing	1	1	1	1	1	1	1	1	1	1	
2	54.33.02.07	45	Tuleja ślizgowa • Slide bush	1	1	1	1	1	1	1	1	1	1	
3	64.011373		Osłona • Guard	1	1	1	1	1	1	1	1	1	1	
4	54.61.15.21		Podkładka 17 Fe/Zn12c PN-78/M-82005 • Washer	1	1	1	1	1	1	1	1	1	1	
5	54.23.15.18		Nakrętka M16x1,5-04-B Fe/Zn12c PN-86/M82153 • Nut	1	1	1	1	1	1	1	1	1	1	
6	7004 355 M2		Koło kierownicy • Steering wheel	1	1	1	1	1	1	1	1	1	1	
7	64.902152		Wałek zatrzasku • Snap fastener shaft	1	1	1	1	1	1	1	1	1	1	
8	64.011374		Korpus kolumny • Column housing	1	1	1	1	1	1	1	1	1	1	
9	64.011376		Sworzeń • Pin	2	2	2	2	2	2	2	2	2	2	
10	54.61.12.09		Podkładka sprężysta z 8,2 Fe/Zn12c PN-77/M-82008 • Spring washer	7	7	7	7	7	7	7	7	7	7	
11	54.21.26.05		Śruba M8x25-8.8 Fe/Zn12c PN-74/M-82301 • Bolt	4	4	4	4	4	4	4	4	4	4	
12	54.31.01.75		Łożysko 6205 ZZ PN-85/M-86100 • Bearing	1	1	1	1	1	1	1	1	1	1	
13	54.62.04.12		Pierścień osadczy sprężynujący • Circlip	1	1	1	1	1	1	1	1	1	1	
14	54.26.03.39		Wpust A 6x6x36 PN-70/M-85005 • Key	1	1	1	1	1	1	1	1	1	1	
15	64.011370		Tuleja • Bush	1	1	1	1	1	1	1	1	1	1	
16	54.62.04.10		Pierścień osadczy sprężynujący Z22 PN-81/M-85111 • Circlip	1	1	1	1	1	1	1	1	1	1	
17	80.277.022		Krzyżak • Cross	2	2	2	2	2	2	2	2	2	2	
18	80.220.015		Pierścień • Ring	2	2	2	2	2	2	2	2	2	2	
19	80.277.025		Osłona • Guard	1	1	1	1	1	1	1	1	1	1	
20	54.28.01.41		Zawleczka S-Zn 1,2x12 PN-76/M-82001 • Split pin	1	1	1	1	1	1	1	1	1	1	
21	54.23.04.11		Nakrętka koronowa AM5-8A Fe/Zn12c PN-86/M-82148 • Castellated nut	1	1	1	1	1	1	1	1	1	1	
22	80.277.024		Tuleja • Bush	2	2	2	2	2	2	2	2	2	2	
23	80.657.010		Wałek kompletny • Shaft assy	1	1	1	1	1	1	1	1	1	1	

Nr poz. (No)	Oznaczenie (Nf)	Nr poz. podzespołu (V)	Nazwa (Name)	Liczba sztuk w ciągniku (Q)										Uwagi (R)
				932	934	1032	1034	1132	1134	1232	1234	1434	1634	
24	54.21.03.17		Śruba M5x50-Z-8.8-A Fe/Zn9c PN-85/M-82101 • Bolt	1	1	1	1	1	1	1	1	1	1	
25	64.012788		Osłona • Guard	1	1	1	1	1	1	1	1	1	1	
26	64.012871		Widełki • Fork	1	1	1	1	1	1	1	1	1	1	
27	80.277.023		Sworzeń • Pin	1	1	1	1	1	1	1	1	1	1	
28	80.277.027		Kołek walcowy • Cylindrical dowel	1	1	1	1	1	1	1	1	1	1	
29	54.62.05.09		Pierścień osadczy sprężynujący W 47 PN-81/M-85111 • Circlip	1	1	1	1	1	1	1	1	1	1	
30	54.31.01.62		Łożysko 6204 2RS PN-79/M-86100 • Bearing	1	1	1	1	1	1	1	1	1	1	
31	54.21.26.08		Śruba M8x20-8.8 Fe/Zn12c PN-74/M-82302 • Bolt	3	3	3	3	3	3	3	3	3	3	
32	64.901600		Łącznik kompletny • Joiner assy	1	1	1	1	1	1	1	1	1	1	
33	64.011542	32	Tulejka • Bush	1	1	1	1	1	1	1	1	1	1	
34	54.27.02.03		Kołek 5x25 PN/M-85024 • Dowel	2	2	2	2	2	2	2	2	2	2	
35	64.011388		Zatrzask • Snap fastener	1	1	1	1	1	1	1	1	1	1	
36	64.012873		Zaczep • Catch	1	1	1	1	1	1	1	1	1	1	
37	64.011377		Sprężyna zatrzasku • Snap fastener spring	1	1	1	1	1	1	1	1	1	1	
38	64.011368		Wał I • Shaft I	1	1	1	1	1	1	1	1	1	1	
39	54.24.17.07		Nit 5x1x45B Fe/Zn5 PN-80/M-82973 • Rivet	1	1	1	1	1	1	1	1	1	1	
40	64.910009		Wał II • Shaft II	1	1	1	1	1	1	1	1	1	1	
41	64.011372		Tulejka • Bush	2	2	2	2	2	2	2	2	2	2	
42	84.902.919		Włącznik z blokadą • Master switch witch lock	1	1	1	1	1	1	1	1	1	1	
43	64.011371		Sworzeń • Pin	1	1	1	1	1	1	1	1	1	1	
45	64.901540		Łożysko uchylne • Bearing housing assy	1	1	1	1	1	1	1	1	1	1	
46	3027 921 M91		Pokrywa kpl. • Cover assy	1	1	1	1	1	1	1	1	1	1	
47	3027 636 M1	46	Pokrywa • Cover	1	1	1	1	1	1	1	1	1	1	
48	961 714 M1	46	Pierścień • Ring	1	1	1	1	1	1	1	1	1	1	

Nr poz. (No)	Oznaczenie (Nr)	Nr poz. podzespołu (V)	Nazwa (Name)	Liczba sztuk w ciągniku (Q)										Uwagi (R)
				932	934	1032	1034	1132	1134	1232	1234	1434	1634	

Uwaga:

Pozycja 44 nie wykorzystana

Note:

Item 44 - vacant

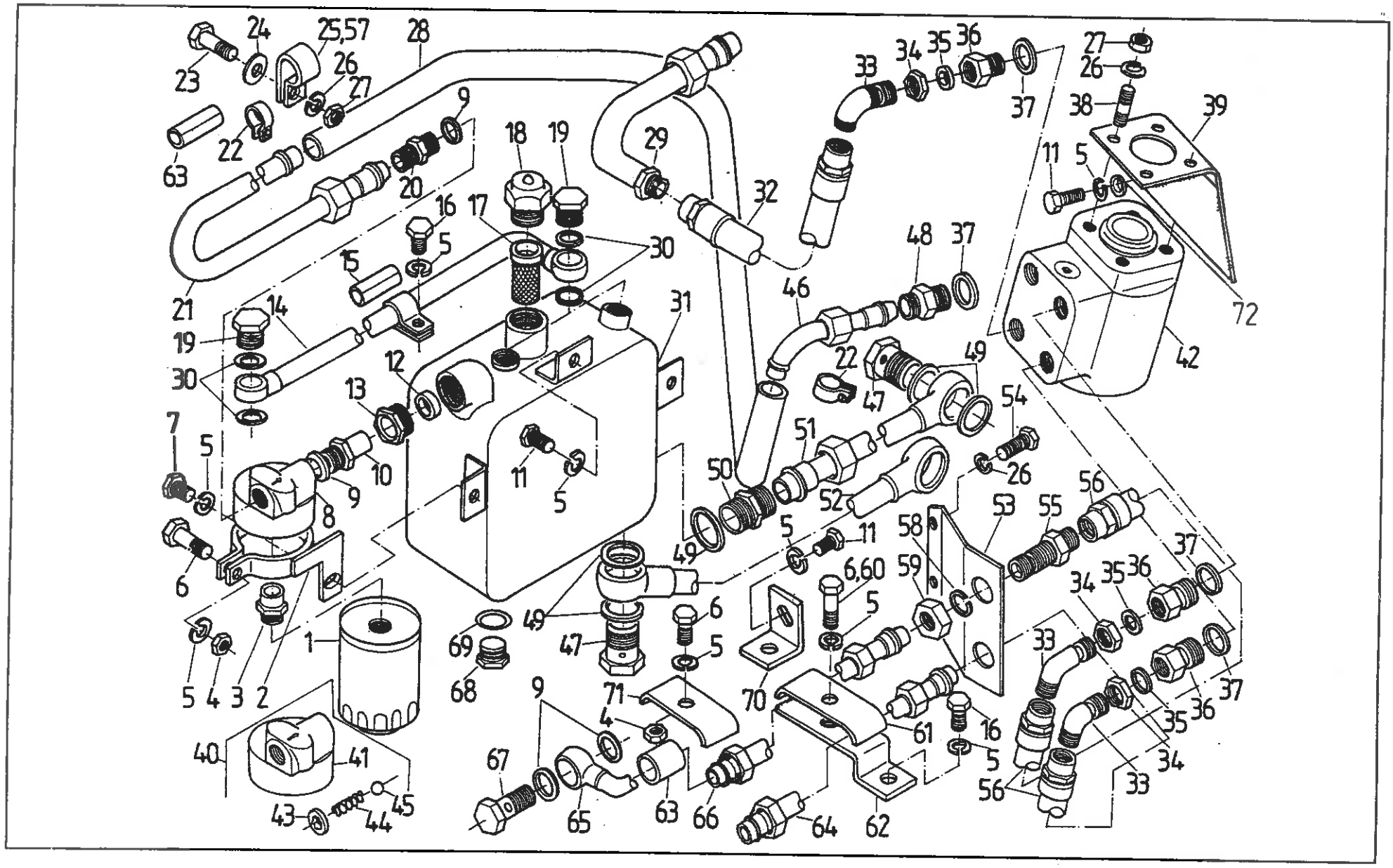
24
25,57
28
23
26
27
9
22
63
20
18
19
29
16
17
5
15
30
21
14
19
30
12
13
7
5
10
9
8
6
11
5
31
32
33
34
35
36
37
27
26
38
39
11
5
48
37
46
72
42
22
47
49
54
51
50
52
26
56
53
55
58
5
11
49
6,60
59
5
37
34
35
36
33
1
69
68
47
6
5
5
4
3
2
9
71
4
70
61
16
5
37
36
35
34
33
56
40
41
67
65
63
66
64
62
43
44
45

OBWÓD MECHANIZMU HYDROSTATYCZNEGO
• HYDROSTATIC STEERING HYDRAULIC CIRCUIT

Nr poz. (No)	Oznaczenie (Nf)	Nr poz. podzespołu (V)	Nazwa (Name)	Liczba sztuk w ciągniku (Q)										Uwagi (R)
				932	934	1032	1034	1132	1134	1232	1234	1434	1634	
1	50.60738.0		Filtr PP8.4 • PP8.4 oil filter	1	1	1	1	1	1	1	1	1	1	
2	83.578.080		Obejma filtru • Filter clamp	1	1	1	1	1	1	1	1	1	1	
3	50.60736.1		Łącznik • Adaptor	1	1	1	1	1	1	1	1	1	1	
4	54.23.13.10		Nakrętka M8-5-B FeZn9c PN-86/M-82144 • Nut	2	2	2	2	2	2	2	2	2	2	a
4	54.23.13.10		Nakrętka M8-5-B FeZn9c PN-86/M-82144 • Nut	3	3	3	3	3	3	2	2	2	2	b
5	54.61.12.09		Podkładka sprężysta Z 8,2 Fe/Zn9c PN-77/M-82008 • Spring washer	10	10	10	10	10	10	10	10	10	10	a
5	54.61.12.09		Podkładka sprężysta Z 8,2 Fe/Zn9c PN-77/M-82008 • Spring washer	11	11	11	11	11	11	12	12	12	12	b
6	54.21.21.04		Śruba M8x35-5.6-B Fe/Zn9c PN-85/M-82101 • Bolt	1	1	1	1	1	1	1	1	1	1	a
6	54.21.21.04		Śruba M8x35-5.6-B Fe/Zn9c PN-85/M-82101 • Bolt	3	3	3	3	3	3	3	3	3	3	b
7	54.21.06.28		Śruba M8x18-5.6-B Fe/Zn9c PN-85/M-82105 • Bolt	1	1	1	1	1	1	1	1	1	1	
8	80.278.182		Pokrywa filtru • Filter cover	1	1	1	1	1	1	1	1	1	1	a
9	54.61.25.14		Pierścień uszczelniający 16x20 ZN-76/MPC/06.03126.2 • Seal ring	4	4	4	4	4	4	4	4	4	4	a
9	54.61.25.14		Pierścień uszczelniający 16x20 ZN-76/MPC/06.03126.2 • Seal ring	2	2	2	2	2	2	2	2	2	2	b
10	80.278.077		Złącze filtru • Connector	1	1	1	1	1	1	1	1	1	1	
11	54.21.07.14		Śruba M8x14-5.6-A Fe/Zn9c PN-85/M-82105 • Bolt	6	6	6	6	6	6	6	6	6	6	a
11	54.21.07.14		Śruba M8x14-5.6-A Fe/Zn9c PN-85/M-82105 • Bolt	7	7	7	7	7	7	8	8	8	8	b
12	54.25.17.02		Pierścień 12,5 BN-74/1941-01 • Ring	1	1	1	1	1	1	1	1	1	1	
13	80.278.082		Śruba dociskowa • Thrust bolt	1	1	1	1	1	1	1	1	1	1	
14	83.578.020		Przewód zlewowy • Discharge pipe	1	1	1	1	1	1	-	-	-	-	a
14	86.578.020		Przewód zlewowy • Discharge pipe	-	-	-	-	-	-	1	1	1	1	a
15	80.278.066		Wkładka • Insert	1	1	1	1	1	1	1	1	1	1	a
16	54.21.05.76		Śruba M8x12-5.6-B Fe/Zn9c PN-85/M-82105 • Bolt	1	1	1	1	1	1	1	1	1	1	a
17	80.278.050		Filtr wlewowy • Filter strainer	1	1	1	1	1	1	1	1	1	1	

Nr poz. (No)	Oznaczenie (Nr)	Nr poz. podzespołu (V)	Nazwa (Name)	Liczba sztuk w ciągniku (Q)										Uwagi (R)
				932	934	1032	1034	1132	1134	1232	1234	1434	1634	
18	80.278.030		Korek odpowietrzający • Cap with breather	1	1	1	1	1	1	1	1	1	1	
19	54.25.04.03		Śruba przelotowa 6 ZN-74/MPC-29/20.002806.2 • Banjo bolt	2	2	2	2	2	2	2	2	2	2	a
20	80.600.055		Złączka 10 • Connector	1	1	1	1	1	1	1	1	1	1	
21	83.578.040		Rurka przelewowa • Overflow pipe	1	1	1	1	1	1	1	1	1	1	a
21	87.278.010		Rurka zlewowa • Discharge pipe	-	-	-	-	-	-	1	1	1	1	b
21	84.278.010		Rurka zlewowa • Discharge pipe	1	1	1	1	1	1	-	-	-	-	b
22	54.69.29.14		Opaska zaciskowa przewodu giętkiego Ap 16-25 PN-71/M-74906 • Clip	2	2	2	2	2	2	2	2	2	2	
23	54.21.21.28		Śruba M10x35-5.6-B Fe/Zn9c PN-85/M-82101 • Bolt	2	2	2	2	2	2	2	2	2	2	a
23	54.21.21.28		Śruba M10x35-5.6-B Fe/Zn9c PN-85/M-82101 • Bolt	1	1	1	1	1	1	1	1	1	1	b
24	54.61.15.18		Podkładka 10.5 Fe/Zn9c PN-78/M-82005 • Washer	2	2	2	2	2	2	2	2	2	2	a
25	83.578.003		Uchwyt rurki • Pipe holder	2	2	2	2	2	2	2	2	2	2	a
26	54.61.12.10		Podkładka sprężysta Z 10,2 Fe/Zn9c PN-77/M-82009 • Spring washer	6	6	6	6	6	6	6	6	6	6	a
26	54.61.12.10		Podkładka sprężysta Z 10,2 Fe/Zn9c PN-77/M-82008 • Spring washer	5	5	5	5	5	5	7	7	7	7	b
27	54.23.13.12		Nakrętka M10-5-B Fe/Zn9c PN-86/M-82144 • Nut	4	4	4	4	4	4	6	6	6	6	a
27	54.23.13.12		Nakrętka M10-5-B Fe/Zn9c PN-86/M-82144 • Nut	5	5	5	5	5	5	5	5	5	5	b
28	83.578.621		Wąż tłoczny • Charge hose	1	1	1	1	1	1	-	-	-	-	
28	86.578.621		Wąż tłoczny • Charge hose	-	-	-	-	-	-	1	1	1	1	
29	83.578.050		Przewód pompy • Pump pipe	1	1	1	1	1	1	1	1	1	1	
30	54.61.25.10		Pierścień uszczelniający 12x16 ZN-76/MPC/06-03126.2 • Seal ring	2	2	2	2	2	2	2	2	2	2	
31	83.578.170		Zbiornik oleju • Oil tank	1	1	1	1	1	1	-	-	-	-	a
31	80.578.170		Zbiornik oleju • Oil tank	-	-	-	-	-	-	1	1	1	1	a
31	84.278.170		Zbiornik oleju • Oil tank	1	1	1	1	1	1	-	-	-	-	b
31	87.278.170		Zbiornik oleju • Oil tank	-	-	-	-	-	-	1	1	1	1	b
32	83.578.616		Przewód giętki wysokociśnieniowy P11/A11/511 • High pressure hose	1	1	1	1	1	1	1	1	1	1	

Nr poz. (No)	Oznaczenie (Nf)	Nr poz. podzespołu (V)	Nazwa (Name)	Liczba sztuk w ciągniku (Q)										Uwagi (R)
				932	934	1032	1034	1132	1134	1232	1234	1434	1634	
33	54.25.19.03		Przyłączka kolankowa 16-10 PN-65/M-73142 • Elbow	3	3	3	3	3	3	3	3	3	3	
34	54.23.21.13		Przeciwnakrętka M16x1,5 Fe/Zn9c PN-65/M-73109 • Lock-nut	3	3	3	3	3	3	3	3	3	3	
35	54.51.16.06		Pierścień uszczelniający Z-80-I 13,3x2,4 PN-80/M-73092 • Seal ring	3	3	3	3	3	3	3	3	3	3	
36	83.578.601		Złączka A10 PN-73/M-84026 • Adaptor	3	3	3	3	3	3	3	3	3	3	
37	54.61.25.27		Pierścień uszczelniający 22x27 ZN-76/MPC/06-03126.3 • Seal ring	4	4	4	4	4	4	4	4	4	4	
38	54.21.29.14		Śruba dwustronna M10x28-8.8 Fe/Zn9c PN-60/M-82163 • Stud	4	4	4	4	4	4	4	4	4	4	
39	80.658.020		Wspornik • Bracket	1	1	1	1	1	1	1	1	1	1	
40	84.278.019		Pokrywa z zaworem • Cover with valve	1	1	1	1	1	1	1	1	1	1	a
41	84.278.050	40	Pokrywa kompletna • Cover assy	1	1	1	1	1	1	1	1	1	1	a
42	83.578.999		Blok sterujący ORBITROL RB-160 z blokiem zaworowym ZP 20 • ORBITROL steering block with valve unit	1	1	1	1	1	1	1	1	1	1	
43	54.61.13.08	40	Podkładka sprężysta ząbkowana wew.7,4 PN-82/M-82023 • Spring washer	1	1	1	1	1	1	1	1	1	1	a
44	84.278.022	40	Sprężyna • Spring	1	1	1	1	1	1	1	1	1	1	a
45	54.36.01.16	40	Kulka 10.000-40 PN-83/M-86452 • Ball	1	1	1	1	1	1	1	1	1	1	a
46	83.578.640		Przewód przelewowy • Overflow pipe	1	1	1	1	1	1	1	1	1	1	
47	54.25.04.08		Śruba przelotowa 20 ZN-74/MPC-29/20.002806.2 • Banjo bolt	1	1	1	1	1	1	2	2	2	2	
48	83.578.614		Złączka R 1/2"-M18x1,5 • Adaptor	1	1	1	1	1	1	1	1	1	1	
49	54.61.25.35		Pierścień uszczelniający 27x32 ZN-76/MPC/06-03126.2 • Seal ring	3	3	3	3	3	3	4	4	4	4	
50	80.600.056		Złączka 20 • Adaptor	1	1	1	1	1	1	-	-	-	-	
51	83.278.180		Przewód ssący • Suction pipe	1	1	1	1	1	1	-	-	-	-	
52	86.278.100		Przewód ssący • Suction pipe	-	-	-	-	-	-	1	1	1	1	
53	83.578.002		Wspornik • Bracket	1	1	1	1	1	1	1	1	1	1	
54	54.21.06.21		Śruba M10x28-5.6-B Fe/Zn9c PN-85/M-82105 • Bolt	2	2	2	2	2	2	2	2	2	2	
55	83.578.001		Złączka • Adaptor	2	2	2	2	2	2	2	2	2	2	

Nr poz. (No)	Oznaczenie (Nf)	Nr poz. podzespołu (V)	Nazwa (Name)	Liczba sztuk w ciągniku (Q)										Uwagi (R)
				932	934	1032	1034	1132	1134	1232	1234	1434	1634	
56	83.578.617		Przewód giętki wysokociśnieniowy P11A11/511/10-440 • High pressure hose	2	2	2	2	2	2	2	2	2	2	
57	84.278.002		Uchwyt rurki • Pipe holder	1	1	1	1	1	1	1	1	1	1	b
58	54.61.03.23		Podkładka sprężysta Z 20,5 Fe/Zn PN-77/M-82008 • Spring washer	2	2	2	2	2	2	2	2	2	2	
59	54.23.15.21		Nakrętka sześciokątna niska M20x1,5-0,5-B Fe/Zn9c PN-86/M-82153 • Flat nut	2	2	2	2	2	2	2	2	2	2	
60	54.21.21.03		Śruba M8x30-5.6-B Fe/Zn9c PN-85/M-82101 • Bolt	1	1	1	1	1	1	1	1	1	1	a
61	80.278.034		Uchwyt przewodów • Pipe holder	2	2	2	2	2	2	1	1	1	1	
62	86.578.030		Uchwyt rurek kompletny • Pipe holder assy	-	-	-	-	-	-	1	1	1	1	a
62	87.278.040		Uchwyt rurek kompletny • Pipe holder assy	1	1	1	1	1	1	1	1	1	1	b
63	80.278.065		Wkładka • Insert	2	2	2	2	2	2	2	2	2	2	a
63	80.278.065		Wkładka • Insert	5	5	5	5	5	5	5	5	5	5	b
64	83.578.060		Przewód doprowadzający prawy kompletny • R.H. side delivery pipe	1	1	1	1	1	1	-	-	-	-	a
64	86.578.060		Przewód doprowadzający prawy kompletny • R.H. side delivery pipe	-	-	-	-	-	-	1	1	1	1	a
64	84.278.160		Rurka R kompletna • Pipe R assy	1	-	1	-	1	-	-	-	-	-	b
64	84.278.130		Rurka R kompletna • Pipe R assy	-	1	-	1	-	1	-	-	-	-	b
64	87.278.150		Rurka R kompletna • Pipe R assy	-	-	-	-	-	-	1	-	-	-	b
64	87.278.130		Rurka R kompletna • Pipe R assy	-	-	-	-	-	-	-	1	1	1	b
65	83.578.070		Przewód doprowadzający lewy kompletny • L.H. side delivery pipe	1	1	1	1	1	1	-	-	-	-	a
65	86.578.070		Przewód doprowadzający lewy kompletny • L.H. side delivery pipe	-	-	-	-	-	-	1	1	1	1	a
66	84.278.140		Rurka L kompletna • Pipe L assy	1	-	1	-	1	-	-	-	-	-	b
66	84.278.120		Rurka L kompletna • Pipe L assy	-	1	-	1	-	1	-	-	-	-	b
66	87.278.140		Rurka L kompletna • Pipe L assy	-	-	-	-	-	-	1	-	-	-	b
66	87.278.120		Rurka L kompletna • Pipe L assy	-	-	-	-	-	-	-	1	1	1	b
67	54.25.04.05		Śruba przelotowa 10 ZN-74/MPC/-29/20.002806.2 • Banjo bolt	1	1	1	1	1	1	1	1	1	1	a

Nr poz. (No)	Oznaczenie (Nr)	Nr poz. podzespołu (V)	Nazwa (Name)	Liczba sztuk w ciągniku (Q)										Uwagi (R)
				932	934	1032	1034	1132	1134	1232	1234	1434	1634	
68	54.69.22.02		Korek spustowy M20x1,5 ZN-68/MPC/06.03138.34 • Drain plug	1	1	1	1	1	1	1	1	1	1	
69	54.61.25.22		Pierścień uszczelniający 20x24 ZN-76/MPC/06-03126.2 • Seal ring	1	1	1	1	1	1	1	1	1	1	
70	84.278.061		Wspornik • Bracket	1	1	1	1	1	1	1	1	1	1	b
71	64.012331		Uchwyt przewodów • Pipe holder	1	1	1	1	1	1	1	1	1	1	b
72	54.61.23..4		Podkładka okrągła 8,5 PN-72/M-82030 • Washer	4	4	4	4	4	4	4	4	4	4	

Uwagi:

„a" - do ciągnika z hydrostatycznym mechanizmem kierowniczym - serwomechanizm

„b" - do ciągnika z hydrostatycznym mechanizmem kierowniczym -cylinder

Notes:

„a" - for tractor with hydrostatic steering. Power - assisted

„b" - for tractor with hydrostatic steering. Ram cylinder

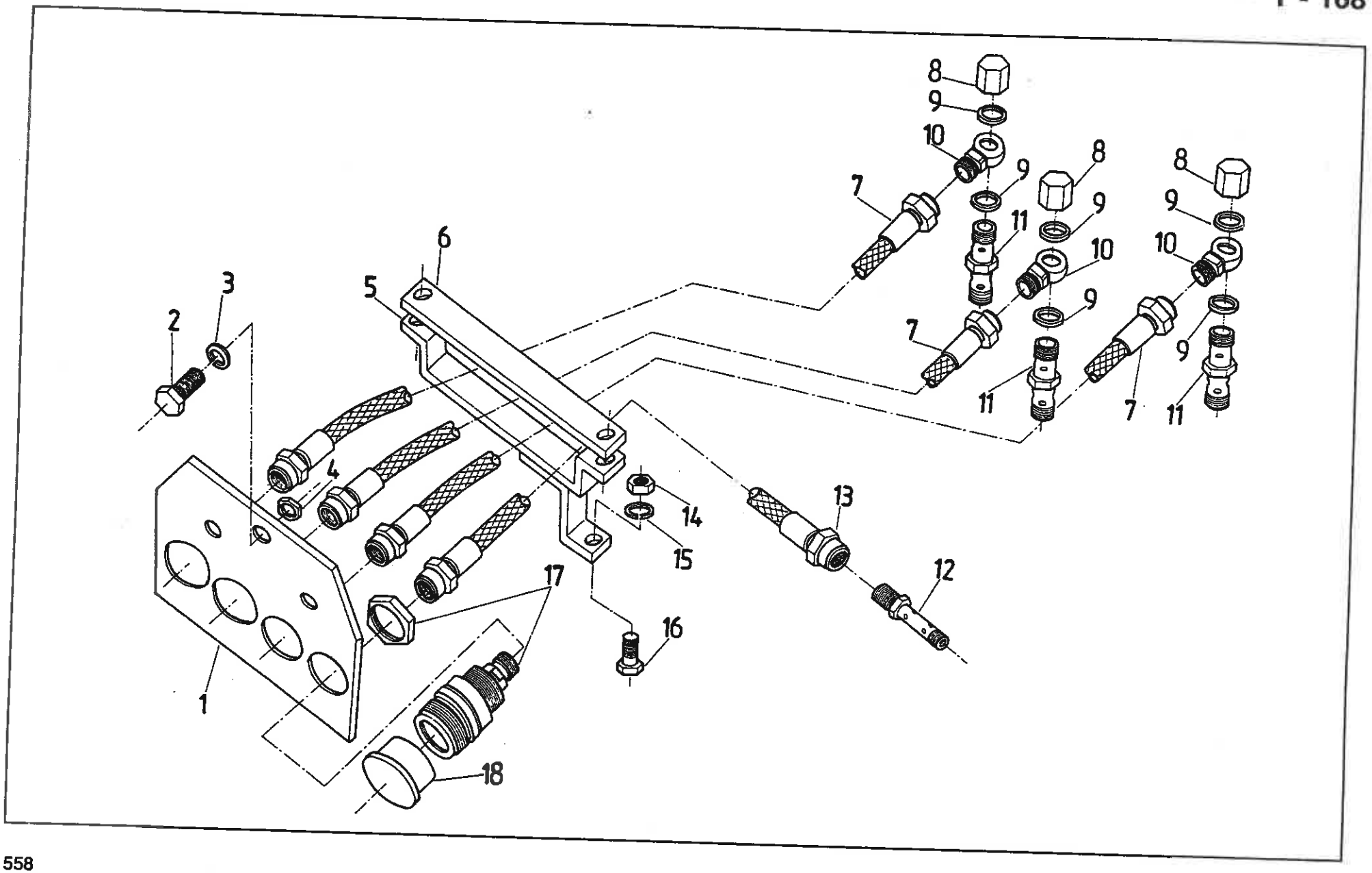
1
2
3
4
5
6
7
8
9
10
11
12
13
14
15
16
17
18

SZYBKOZŁĄCZA HYDRAULICZNE PRZEDNIE (na żądanie)
• PIPES AND QUICK RELEASE COUPLINGS (on request)

Nr poz. (No)	Oznaczenie (Nf)	Nr poz. podzespołu (V)	Nazwa (Name)	Liczba sztuk w ciągniku (Q)										Uwagi (R)
				932	934	1032	1034	1132	1134	1232	1234	1434	1634	
1	80.661.005		Tablica • Plate	1	1	1	1	1	1	1	1	1	1	
2	54.21.06.09		Śruba M10x20-5.6-B PN-85/M-82105 • Bolt	3	3	3	3	3	3	3	3	3	3	
3	54.61.12.10		Podkładka sprężysta Z 10,2 PN-77/M-82008 • Spring washer	3	3	3	3	3	3	3	3	3	3	
4	54.23.13.12		Nakrętka M10-5-B PN-86/M-82144 • Nut	3	3	3	3	3	3	3	3	3	3	
5	80.661.010		Wspornik • Bracket	1	1	1	1	1	1	1	1	1	1	
6	80.661.003		Płaskownik • Clamp	1	1	1	1	1	1	1	1	1	1	
7	80.661.009		Przewód elastyczny I • Hose I	3	3	3	3	3	3	3	3	3	3	
8	80.647.006		Nakrętka • Nut	3	3	3	3	3	3	3	3	3	3	
9	54.61.25.19		Pierścień uszczelniający 18x22 ZN-76/MPC/06-03126.2 • Seal ring	6	6	6	6	6	6	6	6	6	6	
10	80.648.001		Złączka • Banjo connection	3	3	3	3	3	3	3	3	3	3	
11	80.647.005		Złączka • Banjo connection	3	3	3	3	3	3	3	3	3	3	
12	80.661.004		Śruba przelotowa • Banjo bolt	1	1	1	1	1	1	1	1	1	1	
13	80.661.019		Przewód elastyczny II • Hose II	1	1	1	1	1	1	1	1	1	1	
14	54.23.13.10		Nakrętka M8-5-B PN-86/M-82144 • Nut	3	3	3	3	3	3	3	3	3	3	
15	54.61.12.09		Podkładka sprężysta Z 8,2 PN-77/M-82008 • Spring washer	3	3	3	3	3	3	3	3	3	3	
16	54.21.06.15		Śruba M8x25-5.6-B PN-85/M-82105 • Bolt	3	3	3	3	3	3	3	3	3	3	
17	86.407.902		Szybkozłącze - gniazdo • Quick release coupling - socket	4	4	4	4	4	4	4	4	4	4	
18	80.407.907		Szybkozłącze - pokrywa • Quick release coupling - cup	4	4	4	4	4	4	4	4	4	4	

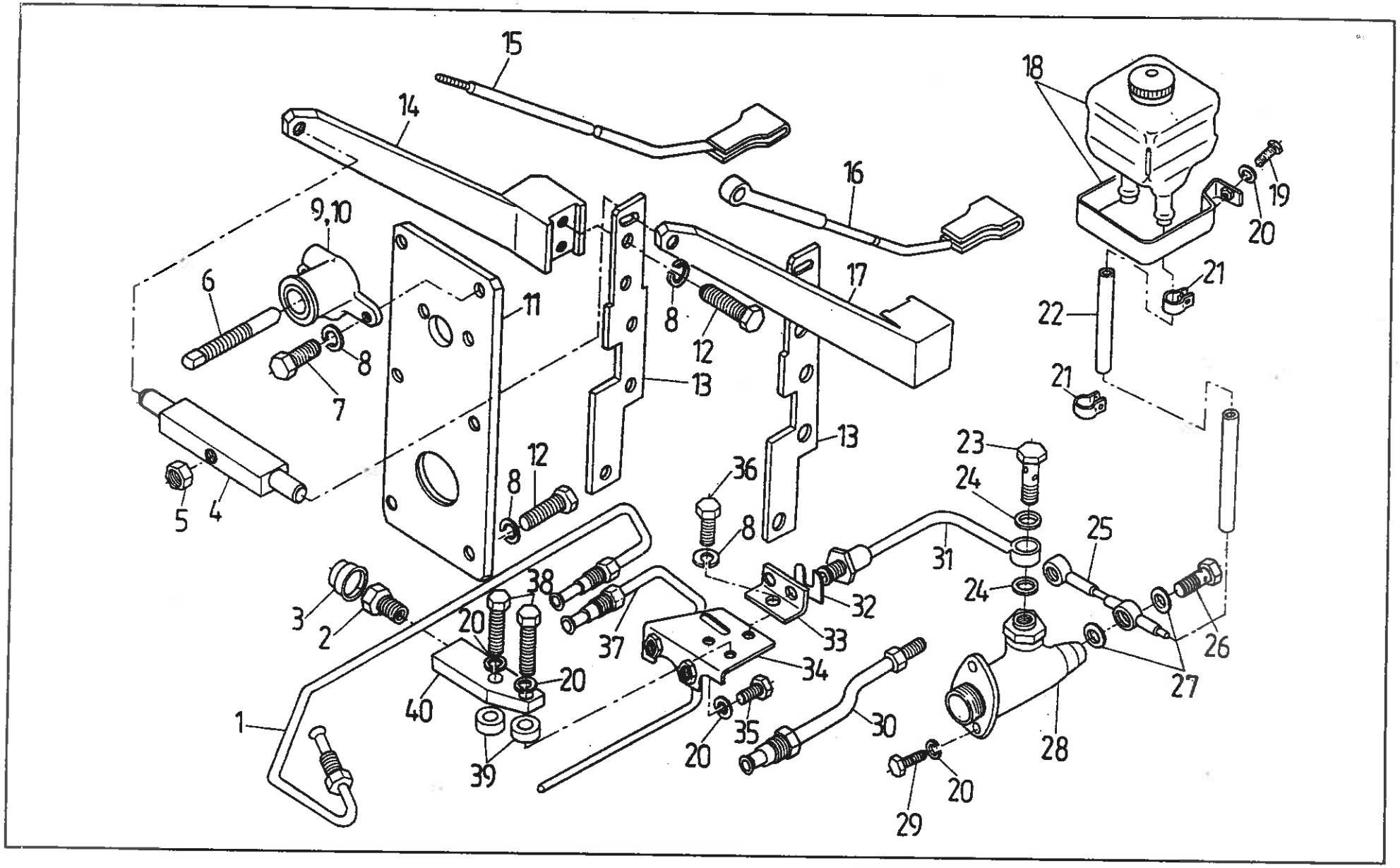
15
14
16
18
19
20
9,10
6
11
8
12
17
21
22
7
13
5
4
36
23
24
25
31
32
33
38
3
2
37
34
26
27
40
1
35
30
28
39
29

Nr poz. (No)	Oznaczenie (Nf)	Nr poz. podzespołu (V)	Nazwa (Name)	Liczba sztuk w ciągniku (Q)										Uwagi (R)
				932	934	1032	1034	1132	1134	1232	1234	1434	1634	
23	97.5092		Śruba przelotowa M10x1 • Banjo bolt	-	-	-	-	-	-	-	-	-	1	
24	54.61.25.06		Pierścień uszczelniający 10x14x1,5 ZN-76/MPC/06-03126.2 • Seal ring	-	-	-	-	-	-	-	-	-	2	
25	80.311.350		Rurka kompl. II • Pipe II assy	-	-	-	-	-	-	-	-	-	1	
26	50.62626.0		Śruba przelotowa M12x1 • Banjo bolt	-	-	-	-	-	-	-	-	-	2	
27	54.61.25.11		Pierścień uszczelniający 12x18 ZN-76/MPC/06-03126.2 • Seal ring	-	-	-	-	-	-	-	-	-	2	
28	86.227.923		Pompa hamulcowa • Master cylinder	-	-	-	-	-	-	-	-	-	1	
29	54.21.06.59		Śruba M8x25-8.8-B PN-85/M-82105 • Bolt	-	-	-	-	-	-	-	-	-	2	
30	88.627.020		Rurka środkowa • Middle pipe	-	-	-	-	-	-	-	-	-	1	
31	86.227.904		Przewód hamulcowy • Brake pipe	-	-	-	-	-	-	-	-	-	1	
32	97.5096		Uchwyt przewodu hamulcowego 12 • Brake pipe holder	-	-	-	-	-	-	-	-	-	1	
33	83.296.008		Wspornik • Bracket	-	-	-	-	-	-	-	-	-	1	
34	88.627.050		Wspornik • Bracket	-	-	-	-	-	-	-	-	-	1	
35	54.21.06.05		Śruba M8x18-5.6-B PN-85/M-82105 • Bolt	-	-	-	-	-	-	-	-	-	2	
36	54.21.06.09		Śruba M10x20-5.6-B PN-85/M-82101 • Bolt	-	-	-	-	-	-	-	-	-	1	
37	88.627.030		Rurka lewa • L.H. pipe	-	-	-	-	-	-	-	-	-	1	
38	54.21.21.53		Śruba M8x40-5.6-B PN-85/M-82101 • Bolt	-	-	-	-	-	-	-	-	-	2	
39	83.296.007		Podkładka • Washer	-	-	-	-	-	-	-	-	-	2	
40	84.296.006		Układ rozdzielczy • Distribution member	-	-	-	-	-	-	-	-	-	1	

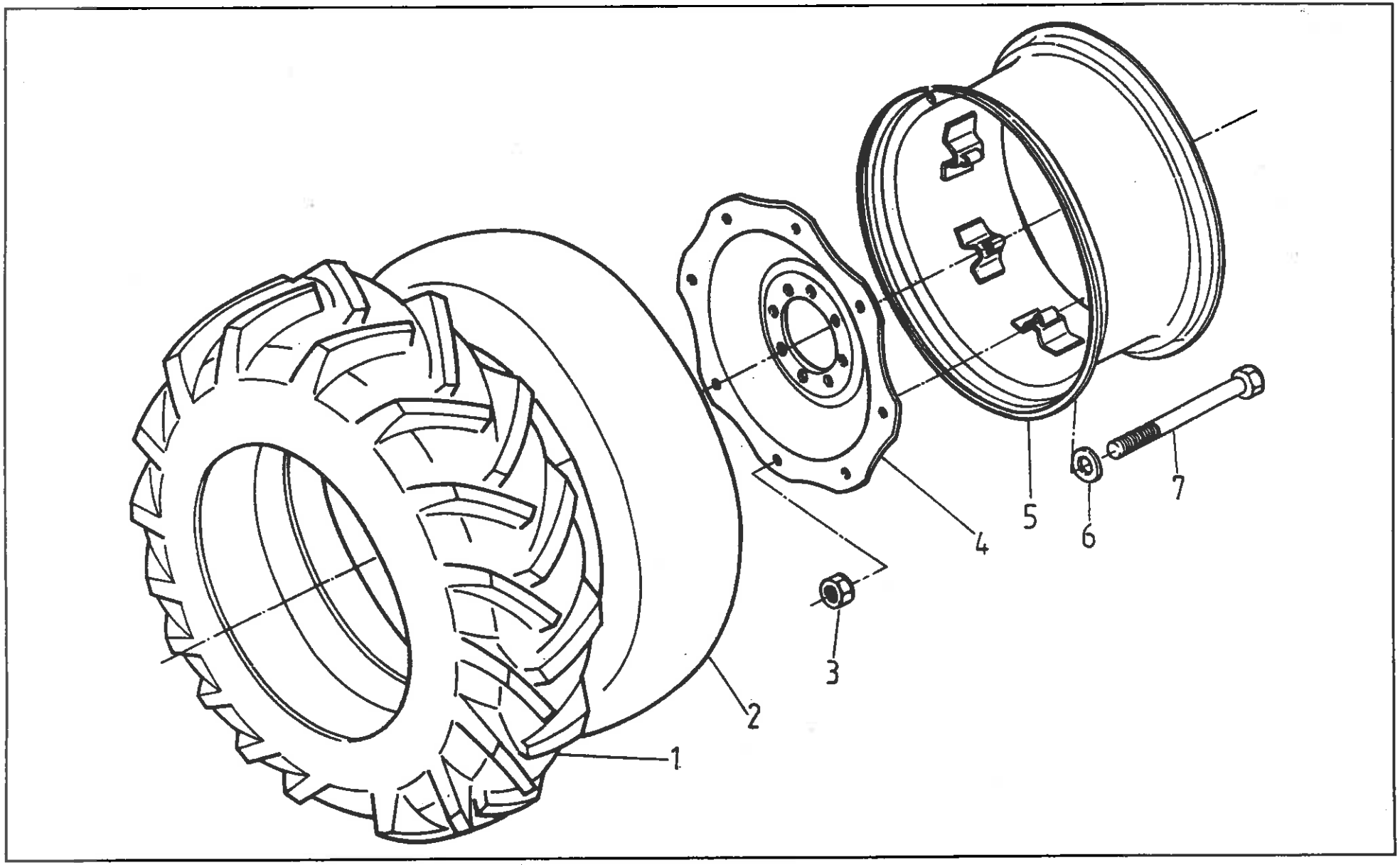
1
2
3
4
5
6
7

639. 029 KOŁA TYLNE Z ROZSTAWEM STOPNIOWANYM I WZMOCNIONĄ OBRĘCZĄ 18,4/15-36 • REAR WHEELS WITH STEPPED TRACK SETTING AND HEAVY DUTY RIM do ciągników odmiany 1634(L) • for tractor version 1634(L)

Nr poz. (No)	Oznaczenie (Nr)	Nr poz. podzespołu (V)	Nazwa (Name)	Liczba sztuk w ciągniku (Q)										Uwagi (R)
				932	934	1032	1034	1132	1134	1232	1234	1434	1634	
1	89.214.904		Opona 18,4/15-38 • Tyre	-	-	-	-	-	-	-	-	-	2	
2	89.214.905		Dętka 18,4/15-38 • Inner tube	-	-	-	-	-	-	-	-	-	2	
3	54.23.03.48		Nakrętka M16x1,5-10-A PN-85/M-82144 • Nut	-	-	-	-	-	-	-	-	-	16	
4	83.211.911		Tarcza 38" • Disc	-	-	-	-	-	-	-	-	-	2	
5	80.639.029		Obręcz wzmocniona • Heavy duty wheel rim	-	-	-	-	-	-	-	-	-	2	
6	83.211.003		Podkładka • Washer	-	-	-	-	-	-	-	-	-	16	
7	54.21.16.42		Śruba M16x1,5x100-10.9-B PN-85/M-82101 • Bolt	-	-	-	-	-	-	-	-	-	16	
-	89.211.009		Koło tylne lewe 18,4/15-38 • LH side wheel	-	-	-	-	-	-	-	-	-	1	a
-	89.211.019		Koło tylne prawe 18,4/15-38 • RH side wheel	-	-	-	-	-	-	-	-	-	1	a

Uwaga:

„a" - koła standardowe - dla potrzeb ciągnika 1634(L) Montuje się wzmocnioną obręcz

Note:

„a" - standard - for tractors 1634(L) use item 5

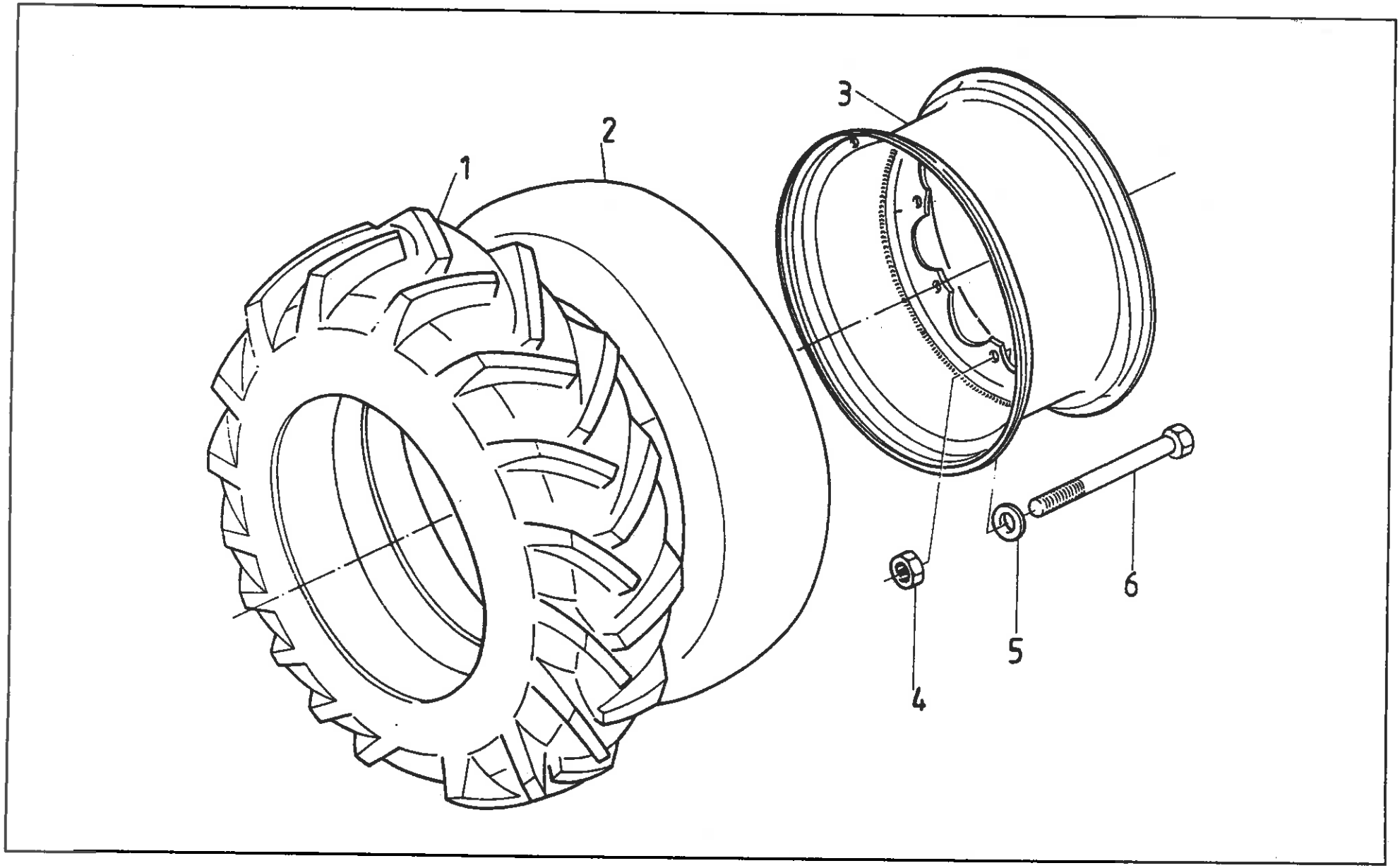
1
2
3
4
5
6

KOŁA PRZEDNIE ZE WZMOCNIONĄ OBRĘCZĄ 14,9-24 • FRONT WHEELS WIYH HEAVY DUTY RIM do ciągników odmiany 1634(L) • for tractor version 1634(L)

Nr poz. (No)	Oznaczenie (Nr)	Nr poz. podzespołu (V)	Nazwa (Name)	Liczba sztuk w ciągniku (Q)										Uwagi (R)
				932	934	1032	1034	1132	1134	1232	1234	1434	1634	
1	88.267.901		Opona 14,9/13-24 • Tyre	-	-	-	-	-	-	-	-	-	2	
2	54.53.02.18		Dętka 4,9/13-24 PN-74/C-94300 • Inne tube	-	-	-	-	-	-	-	-	-	2	
3	80.639.039		Obręcz wzmocniona W12-24 • Heavy duty wheel rim	-	-	-	-	-	-	-	-	-	2	
4	54.23.13.44		Nakrętka M16x1,5-10-A PN-85/M-82144 • Nut	-	-	-	-	-	-	-	-	-	12	
5	88.268.001		Podkładka • Washer	-	-	-	-	-	-	-	-	-	12	
6	54.21.20.34		Śruba M16x1,5x80-10.9-B PN-85/M-82101 • Bolt	-	-	-	-	-	-	-	-	-	12	
-	88.268.999		Koło przednie lewe 14,9-24 • LH side wheel	-	-	-	-	-	-	-	-	-	1	a
-	88.268.989		Koło przednie prawe 14,9-24 • RH side wheel	-	-	-	-	-	-	-	-	-	1	a

Uwaga:

„a" - koła standardowe - dla potrzeb ciągnika 1634(L) montowana jest wzmocniona obręcz poz.3

Note:

„a" - standard - for tractors 1634(L) use item 5

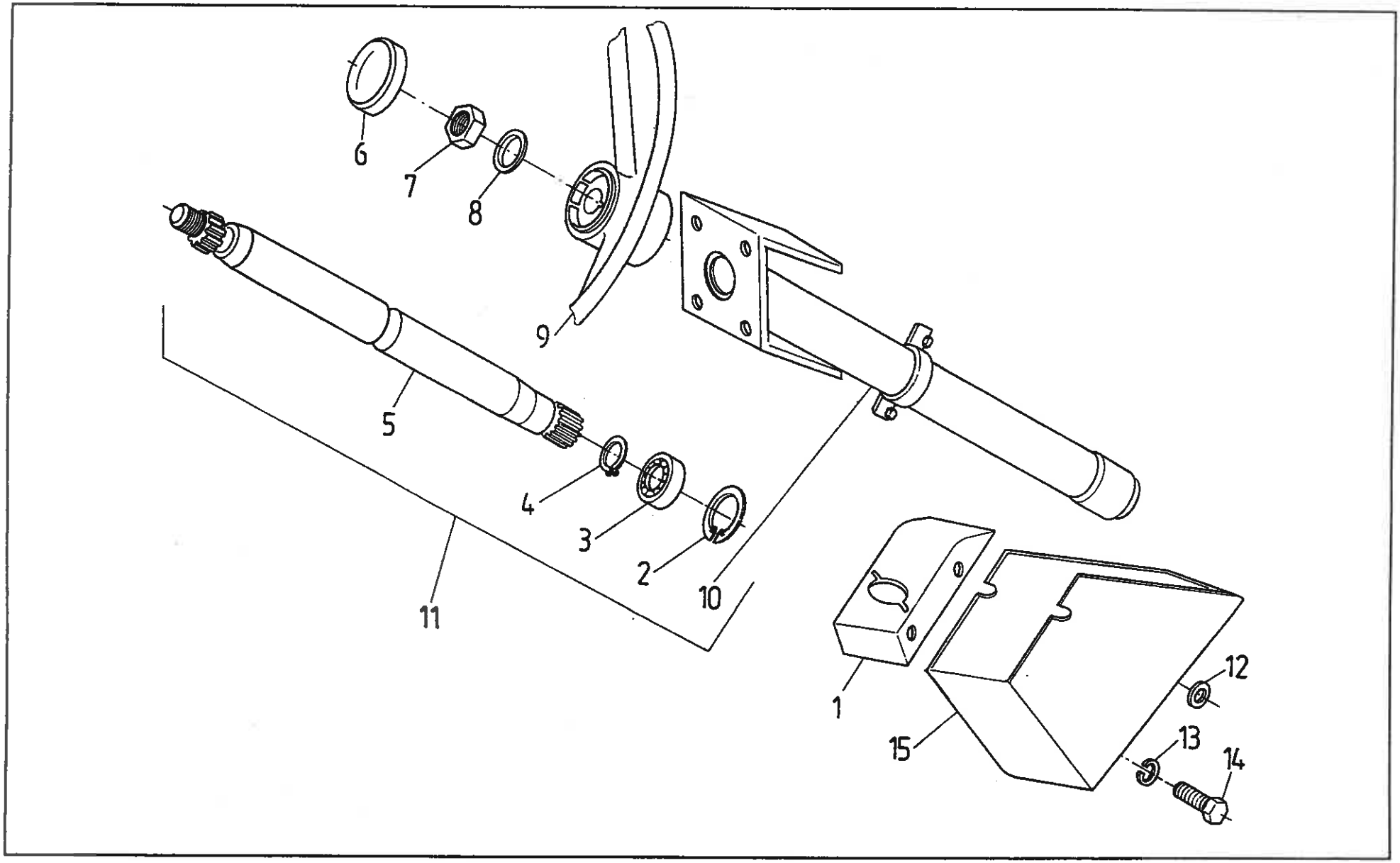
6
7
8
9
5
4
3
2
10
11
1
15
12
13
14

WAŁ KIEROWNICZY TYLNY • REAR STEERING SHAFT
do ciągników odmiany 1634(L) • for tractor version 1634(L)

Nr poz. (No)	Oznaczenie (Nr)	Nr poz. podzespołu (V)	Nazwa (Name)	Liczba sztuk w ciągniku (Q)										Uwagi (R)
				932	934	1032	1034	1132	1134	1232	1234	1434	1634	
1	83.657.040		Wspornik kpl. • Bracket assy	-	-	-	-	-	-	-	-	-	1	
2	54.62.05.07	11	Pierścień osadczy sprężynujący W 42 PN-81/M-85111 • Circlip	-	-	-	-	-	-	-	-	-	1	
3	54.32.01.46	11	Łożysko kulkowe 6004 2RS PN-85/M-86100 • Bearing	-	-	-	-	-	-	-	-	-	1	
4	54.62.04.09	11	Pierścień osadczy sprężynujący Z 20 PN-81/M-85111 • Circlip	-	-	-	-	-	-	-	-	-	1	
5	7006 651 M1	11	Wał kierowniczy • Steering shaft	-	-	-	-	-	-	-	-	-	1	
6	3027 921 M91		Pokrywa kpl. • Cover assy	-	-	-	-	-	-	-	-	-	1	
7	966 461 M1		Nakrętka • Nut	-	-	-	-	-	-	-	-	-	1	
8	1441 664 X1		Podkładka 17 • Washer	-	-	-	-	-	-	-	-	-	1	
9	7004 355 M2		Koło kierownicy Ø 380 • Steering wheel	-	-	-	-	-	-	-	-	-	1	
10	83.657.050	11	Kolumna kierownicy • Steering column	-	-	-	-	-	-	-	-	-	1	
11	83.657.009		Kolumna kierownicy kpl. • Steering column assy	-	-	-	-	-	-	-	-	-	1	
12	54.61.15.18		Podkładka 10,5 PN-78/M-82005 • Washer	-	-	-	-	-	-	-	-	-	2	
13	54.61.12.10		Podkładka sprężysta Z 10,2 PN-77/M-82008 • Spring washer	-	-	-	-	-	-	-	-	-	4	
14	1441 134 X1		Śruba M10x1,25-8.8 • Bolt	-	-	-	-	-	-	-	-	-	4	
15	83.657.060		Osłona kpl. • Guard assy	-	-	-	-	-	-	-	-	-	1	

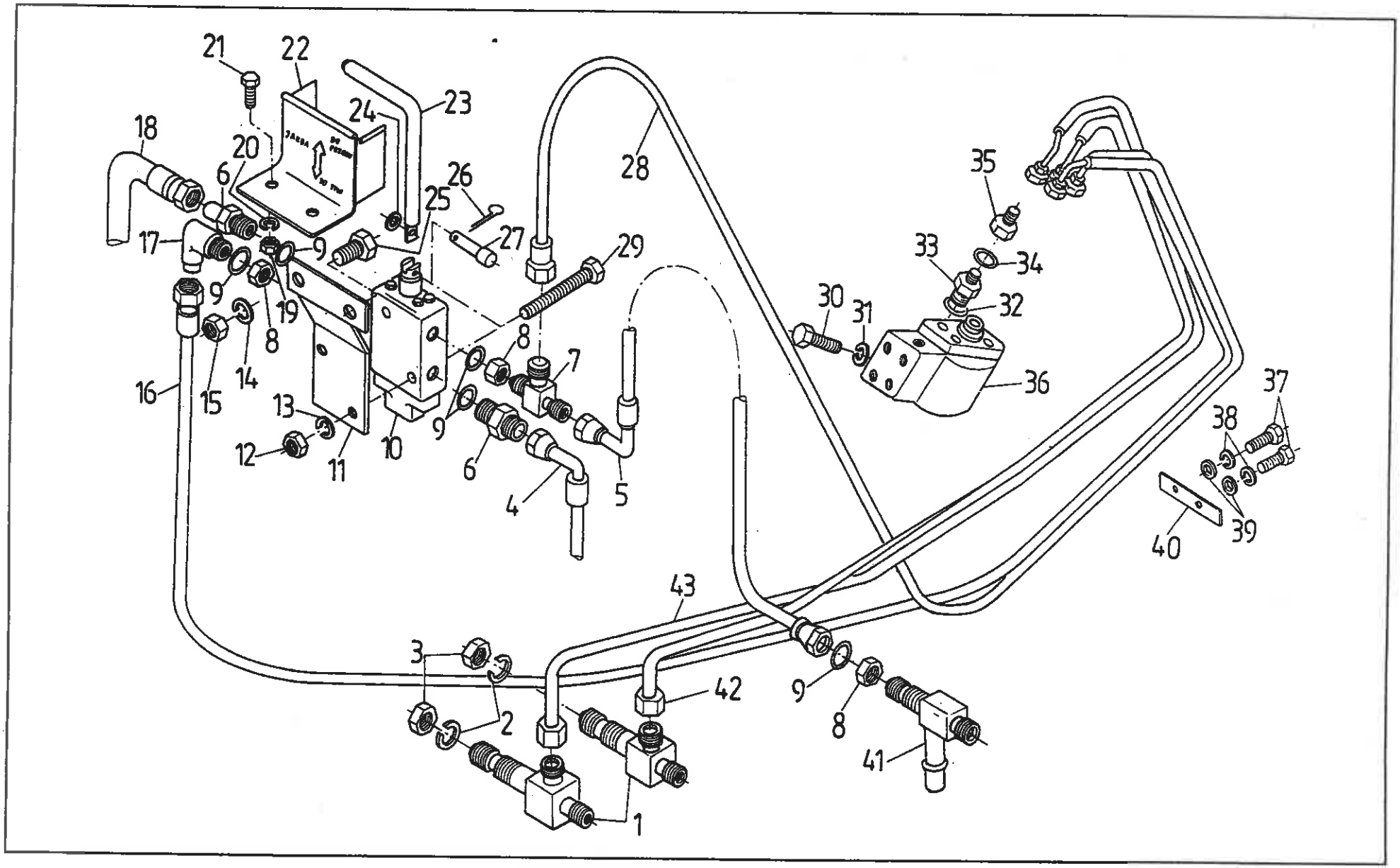
21
22
23
24
18
20
6
26
25
28
35
17
9
27
29
33
34
9
19
30
31
32
8
8
7
16
15
14
13
36
37
38
12
11
10
9
6
4
5
40
39
43
3
42
9
2
8
41
1

OBWÓD HYDROSTATYCZNY MECHANIZMU KIEROWNICZEGO TYLNEGO • REAR STEERING HYDROSTATIC CIRCUIT

do ciągników odmiany 1634(L) • for tractor version 1634(L)

Nr poz. (No)	Oznaczenie (Nr)	Nr poz. podzespołu (V)	Nazwa (Name)	Liczba sztuk w ciągniku (Q)										Uwagi (R)
				932	934	1032	1034	1132	1134	1232	1234	1434	1634	
1	83.658.015		Trójnik • Tee connection	-	-	-	-	-	-	-	-	-	2	
2	54.61.03.23		Podkładka sprężysta 20,5 PN-77/M-82008 • Spring washer										2	
3	54.23.15.21		Nakrętka M20x1,5-0,5-B PN-86/M-82153 • Nut	-	-	-	-	-	-	-	-	-	2	
4	83.658.013		Przewód elastczny • Hose	-	-	-	-	-	-	-	-	-	1	
5	83.658.014		Przewód elastczny • Hose	-	-	-	-	-	-	-	-	-	1	
6	83.658.005		Przyłączka • Connector	-	-	-	-	-	-	-	-	-	2	
7	83.658.011		Trójnik • Teen	-	-	-	-	-	-	-	-	-	1	
8	54.23.21.13		Nakrętka M16x1,5 PN-65/M-73109 • Nut	-	-	-	-	-	-	-	-	-	3	
9	54.51.16.06		Pierścień uszczelniający 13,3x2,4 PN-60/M-86961 • Seal ring	-	-	-	-	-	-	-	-	-	9	
10	83.658.001		Zawór sterujący • Control valve	-	-	-	-	-	-	-	-	-	1	
11	83.658.002		Płyta • Plate	-	-	-	-	-	-	-	-	-	1	
12	54.23.01.05		Nakrętka M8 Fe/Zn9c PN-86/M-82144 • Nut	-	-	-	-	-	-	-	-	-	2	
13	54.61.03.10		Podkładka sprężysta 8,2 Fe/Zn9c PN-77/M-82008 • Spring washer	-	-	-	-	-	-	-	-	-	2	
14	54.61.03.12		Podkładka sprężysta 10,2 Fe/Zn9c PN-77/M-82008 • Spring washer	-	-	-	-	-	-	-	-	-	2	
15	54.23.13.12		Nakrętka M10 Fe/Zn9c PN-86/M-82144 • Nut	-	-	-	-	-	-	-	-	-	2	
16	83.658.007		Przewód elastczny • Hose	-	-	-	-	-	-	-	-	-	1	
17	54.25.19.03		Kolanko 16-10 PN-65/M-73142 • Elbow	-	-	-	-	-	-	-	-	-	1	
18	83.658.006		Przewód elastczny • Hose	-	-	-	-	-	-	-	-	-	1	
19	54.23.01.03		Nakrętka M6 Fe/Zn9c PN-86/M-82144 • Nut	-	-	-	-	-	-	-	-	-	2	
20	54.61.03.07		Podkładka sprężysta 6,1 Fe/Zn9cC Pn-77/M-82008 • Spring washer	-	-	-	-	-	-	-	-	-	2	
21	54.21.08.19		Śruba M6x14-8.8-B Fe/Zn9cC PN-85/M-82105 • Bolt	-	-	-	-	-	-	-	-	-	2	
22	83.658.003		Osłona • Joint	-	-	-	-	-	-	-	-	-	1	

Nr poz. (No)	Oznaczenie (Nf)	Nr poz. podzespołu (V)	Nazwa (Name)	Liczba sztuk w ciągniku (Q)										Uwagi (R)
				932	934	1032	1034	1132	1134	1232	1234	1434	1634	
23	83.658.004		Uchwyt • Holder	-	-	-	-	-	-	-	-	-	1	
24	54.61.22.11		Podkładka 6 Fe/Zn9cC PN-90/M-82004 • Washer	-	-	-	-	-	-	-	-	-	1	
25	54.21.06.11		Śruba M10x30-5.6-B Fe/Zn9cC PN-85/M-82105 • Bolt	-	-	-	-	-	-	-	-	-	2	
26	54.28.01.01		Zawleczka S-1,6x14 Fe/Zn9cC PN-76/M-82001 • Split pin	-	-	-	-	-	-	-	-	-	1	
27	54.66.03.57		Sworzeń B6x22/19 Fe/Zn9cC PN-90/M-83002 • Pin	-	-	-	-	-	-	-	-	-	1	
28	83.658.012		Przewód elastczny • Hose	-	-	-	-	-	-	-	-	-	1	
29	54.21.15.76		Śruba M8x60-8.8 Fe/Zn9cC Pn-85/M-82101 • Bolt	-	-	-	-	-	-	-	-	-	2	
30	54.21.06.16		Śruba M10x25-5.6-B Fe/Zn9cC PN-85/M-82105 • Bolt	-	-	-	-	-	-	-	-	-	4	
31	54.61.12.10		Podkładka Z 10,2 PN-77/M-82008 • Washer	-	-	-	-	-	-	-	-	-	4	
32	54.61.25.27		Podkładka 22x27 ZN-76/MPC/06-03126.3 • Washer	-	-	-	-	-	-	-	-	-	4	
33	83.578.601		Złączka • Connector	-	-	-	-	-	-	-	-	-	4	
34	54.51.16.06		Pierścień uszczelniający 13,3x2,4 PN-60/M-86961 • Seal ring	-	-	-	-	-	-	-	-	-	4	
35	83.658.005		Przyłączka • Adaptor	-	-	-	-	-	-	-	-	-	4	
36	83.578.999		Orbitrol 2 • Orbitrol **2**	-	-	-	-	-	-	-	-	-	1	
37	54.21.21.25		Śruba M6x30-5.6-B Fe/Zn9cC PN-85/M-82101 • Bolt	-	-	-	-	-	-	-	-	-	4	
38	54.61.12.07		Podkładka sprężysta Z 6,1 Fe/Zn9cC PN-77/M-82008 • Spring washer	-	-	-	-	-	-	-	-	-	4	
39	54.61.15.02		Podkładka 6,4 Fe/Zn9cC PN-78/M-82005 • Washer	-	-	-	-	-	-	-	-	-	4	
40	64.012035		Uchwyt • Holder	-	-	-	-	-	-	-	-	-	2	
41	83.658.010		Przyłączka • Connector	-	-	-	-	-	-	-	-	-	1	
42	83.658.023		Przewód elastczny • Hose	-	-	-	-	-	-	-	-	-	1	
43	83.658.016		Przewód elastczny • Hose	-	-	-	-	-	-	-	-	-	1	

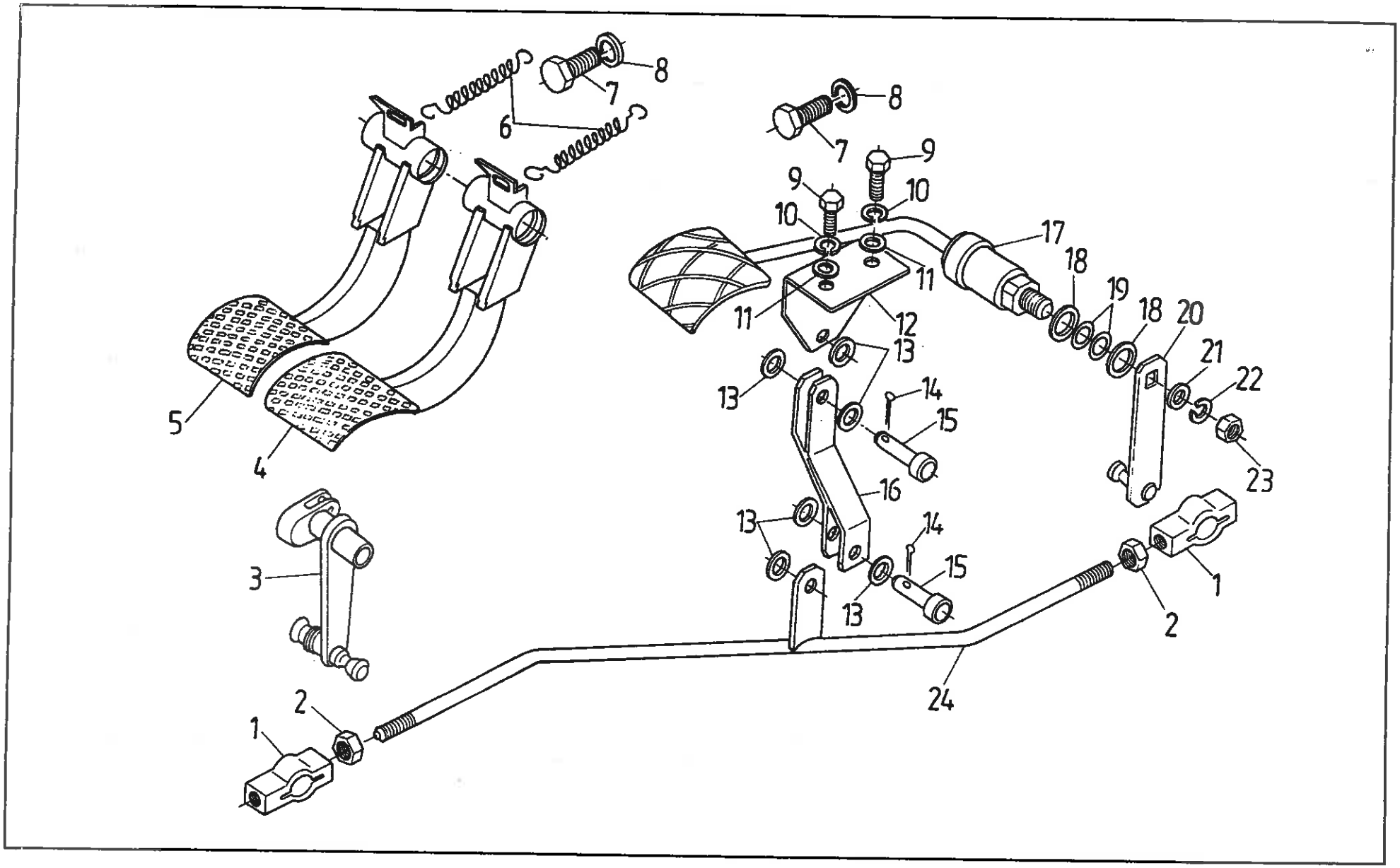
8
7
6
5
4
3
2
1
9
10
11
12
13
14
15
16
17
18
19
20
21
22
23
24

PEDAŁY TYLNE • REAR PEDALS
do ciągników odmiany 1634(L) • for tractor version 1634(L)

Nr poz. (No)	Oznaczenie (Nf)	Nr poz. podzespołu (V)	Nazwa (Name)	Liczba sztuk w ciągniku (Q)										Uwagi (R)
				932	934	1032	1034	1132	1134	1232	1234	1434	1634	
1	80.295.095		Gniazdo przegubu • Joint seat	-	-	-	-	-	-	-	-	-	2	
2	54.23.13.42		Nakrętka M6-5-B-LH PN-86/M-82144 • Nut										2	
3	83.660.010		Wałek gazu kpl. • Foot throttle shaft assy	-	-	-	-	-	-	-	-	-	1	
4	64.902157		Pedał hamulca • Brake pedal	-	-	-	-	-	-	-	-	-	1	
5	64.902157		Pedał sprzęgła • Clutch pedal	-	-	-	-	-	-	-	-	-	1	
6	64.012906		Sprężyna • Spring	-	-	-	-	-	-	-	-	-	2	
7	54.21.06.15		Śruba M8x25-5.6-B PN-85/M-82105 • Bolt	-	-	-	-	-	-	-	-	-	8	
8	54.61.12.09		Podkładka Z 8,2 PN-77/M-82008 • Washer	-	-	-	-	-	-	-	-	-	8	
9	54.21.06.38		Śruba M6x16-5.6-B PN-85/M-82105 • Bolt	-	-	-	-	-	-	-	-	-	2	
10	54.61.12.07		Podkładka sprężysta Z 6,1 PN-77/M-82008 • Spring washer	-	-	-	-	-	-	-	-	-	2	
11	54.61.15.02		Podkładka okrągła 6,4 FeZn8cC PN-78/M-82005 • Washer	-	-	-	-	-	-	-	-	-	2	
12	83.660.060		Wspornik widełek • Fork bracket	-	-	-	-	-	-	-	-	-	1	
13	54.61.15.02		Podkładka 6,4 PN-78/M-82005 • Washer	-	-	-	-	-	-	-	-	-	6	
14	54.28.01.09		Zawleczka S-1,6x12 PN-76/M-82001 • Split pin	-	-	-	-	-	-	-	-	-	2	
15	54.66.03.32		Sworzeń B6x16/13,5 PN-90/M-83002 • Pin	-	-	-	-	-	-	-	-	-	2	
16	83.660.030		Widełki • Fork	-	-	-	-	-	-	-	-	-	1	
17	83.660.040		Pedał gazu kpl. • Foot throttle assy	-	-	-	-	-	-	-	-	-	1	
18	64.013189		Podkładka • Washer	-	-	-	-	-	-	-	-	-	2	
19	64.013141		Pierścień uszczelniający • Seal ring	-	-	-	-	-	-	-	-	-	2	
20	83.660.050		Dźwigienka gazu kpl. • Hand throttle lever assy	-	-	-	-	-	-	-	-	-	1	
21	54.61.15.17		Podkładka 8,4 Fe/Zn8cC PN-78/M-82005 • Washer	-	-	-	-	-	-	-	-	-	1	
22	54.61.12.09		Podkładka sprężysta Z 8,2 PN-77/M-82008 • Spring washer	-	-	-	-	-	-	-	-	-	1	
23	54.23.12.02		Nakrętka kołpakowa M8-5 PN-88/M-82181 • Nut	-	-	-	-	-	-	-	-	-	1	

Nr poz. (No)	Oznaczenie (Nr)	Nr poz. podzespołu (V)	Nazwa (Name)	Liczba sztuk w ciągniku (Q)										Uwagi (R)
				932	934	1032	1034	1132	1134	1232	1234	1434	1634	
24	83.660.020		Cięgło kpl. • Pull-rod assy	-	-	-	-	-	-	-	-	-	1	

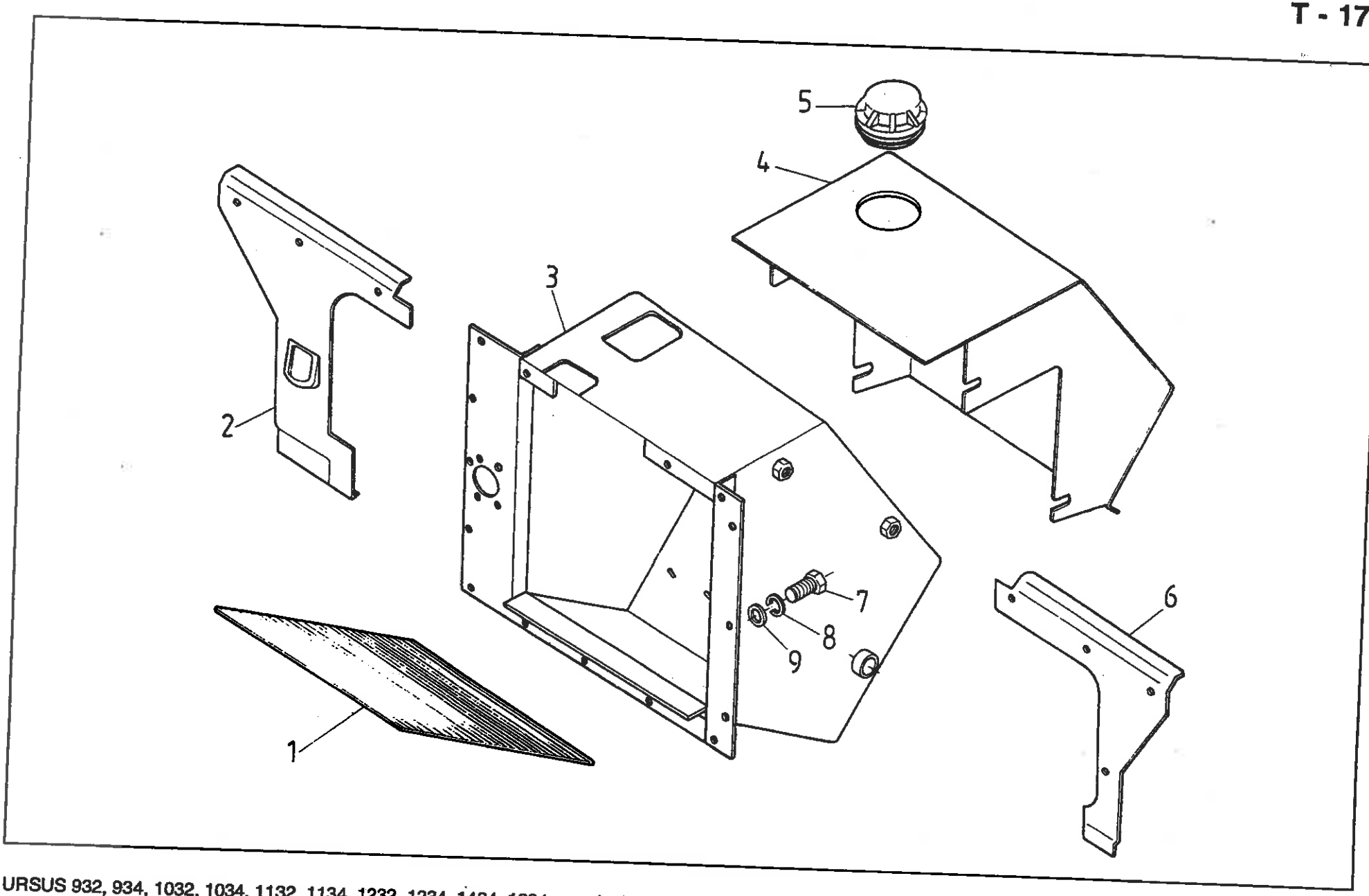
5
4
3
2
7
6
8
9
1

OSŁONA TYLNA PEDAŁÓW • PEDALS REAR GUARD
do ciągników odmiany 1634(L) • for tractor version 1634(L)

Nr poz. (No)	Oznaczenie (Nr)	Nr poz. podzespołu (V)	Nazwa (Name)	Liczba sztuk w ciągniku (Q)										Uwagi (R)
				932	934	1032	1034	1132	1134	1232	1234	1434	1634	
1	83.671.003		Chodnik • Mat	-	-	-	-	-	-	-	-	-	1	
2	83.671.002		Osłona tylna prawa • R.H. rear guard										1	
3	83.671.020		Obudowa • Housing	-	-	-	-	-	-	-	-	-	1	
4	83.671.070		Osłona • Guard	-	-	-	-	-	-	-	-	-	1	
5	83.304.016		Pokrywka • Cover	-	-	-	-	-	-	-	-	-	1	
6	83.671.001		Osłona tylna lewa • L.H. rear guard	-	-	-	-	-	-	-	-	-	1	
7	54.21.06.05		Śruba M8x20-5.6-B PN-85/M-82105 • Bolt	-	-	-	-	-	-	-	-	-	19	
8	54.61.12.09		Podkładka sprężysta Z 8,2 PN-77/M-82008 • Spring washer	-	-	-	-	-	-	-	-	-	19	
9	54.61.23.04		Podkładka 8,5 PN-59/M-82030 • Washer	-	-	-	-	-	-	-	-	-	19	

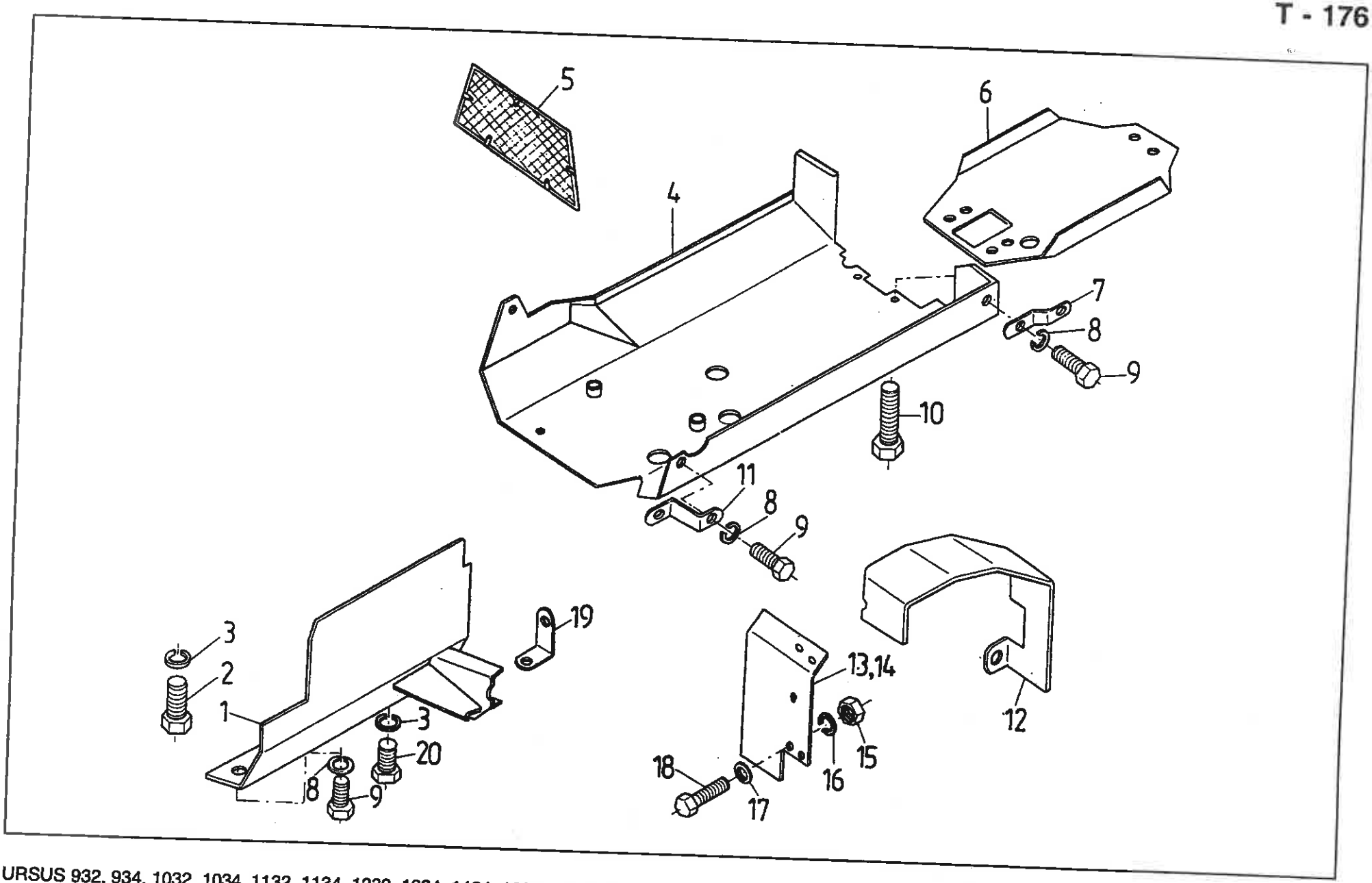
5
6
4
7
8
9
10
11
8
9
19
3
2
1
3
20
8
9
13,14
12
18
17
16
15

OSŁONY OCHRONNE • GUARDS
do ciągników odmiany 1634(L) • for tractor version 1634(L)

Nr poz. (No)	Oznaczenie (Nf)	Nr poz. podzespołu (V)	Nazwa (Name)	Liczba sztuk w ciągniku (Q)										Uwagi (R)
				932	934	1032	1034	1132	1134	1232	1234	1434	1634	
1	83.672.030		Osłona przednia prawa kpl. • R.H. front shield assy	-	-	-	-	-	-	-	-	-	1	
2	54.21.07.65		Śruba M16x45-8.8-A Fe/Zn12cC PN-85/M-82105 • Bolt										2	
3	54.61.12.13		Podkładka sprężysta Z 16,3 Fe/Zn12cC PN-77/M-82008 • Spring washer	-	-	-	-	-	-	-	-	-	5	
4	83.672.050		Osłona środkowa kpl. • Middle guard assy	-	-	-	-	-	-	-	-	-	1	
5	83.672.010		Siatka ochronna tylnego okna • Rear window protective wire mesh.	-	-	-	-	-	-	-	-	-	1	
6	83.672.035		Osłona tylna • Rear quard	-	-	-	-	-	-	-	-	-	1	
7	83.672.042		Zaczep tylny osłony środkowej • Hitch, rear	-	-	-	-	-	-	-	-	-	1	
8	54.61.12.11		Podkładka sprężysta Z 12,2 Fe/Zn8cC PN-77/M-82008 • Spring washer	-	-	-	-	-	-	-	-	-	4	
9	54.21.08.51		Śruba M12x20-8.8-A Fe/Zn8cC PN-85/M-82105 • Bolt	-	-	-	-	-	-	-	-	-	4	
10	54.21.05.51		Śruba M14x45-8.8-B Fe/Zn12cC PN-85/M-82105 • Bolt	-	-	-	-	-	-	-	-	-	2	
11	83.672.041		Zaczep przedni osłony środkowej • Hitch, front	-	-	-	-	-	-	-	-	-	1	
12	83.672.031		Osłona przewodów blokady przedniego mostu • Guard	-	-	-	-	-	-	-	-	-	1	
13	83.672.021		Osłona kół tylnych prawa • R.H. guard	-	-	-	-	-	-	-	-	-	1	
14	83.672.022		Osłona kół tylnych lewa • L.H. guard	-	-	-	-	-	-	-	-	-	1	
15	54.23.13.08		Nakrętka M6-5-B Fe/Zn8cC PN-86/M-82144 • Nut	-	-	-	-	-	-	-	-	-	5	
16	54.61.12.07		Podkładka sprężysta Z 6,1 Fe/Zn8cC PN-77/M-82008 • Spring washer	-	-	-	-	-	-	-	-	-	5	
17	54.61.15.02		Podkładka okrągła 6,4 Fe/Zn8cC PN-78/M-82005 • Washer	-	-	-	-	-	-	-	-	-	5	
18	54.21.06.38		Śruba M6x16-5.6-B Fe/Zn8cC PN-85/M-82105 • Bolt	-	-	-	-	-	-	-	-	-	1	
19	83.672.040		Wspornik kompletny • Bracket assy	-	-	-	-	-	-	-	-	-	3	
20	54.21.08.27		Śruba M16x20-5.6 Fe/Zn8cC PN-85/M-M-82105 • Bolt											

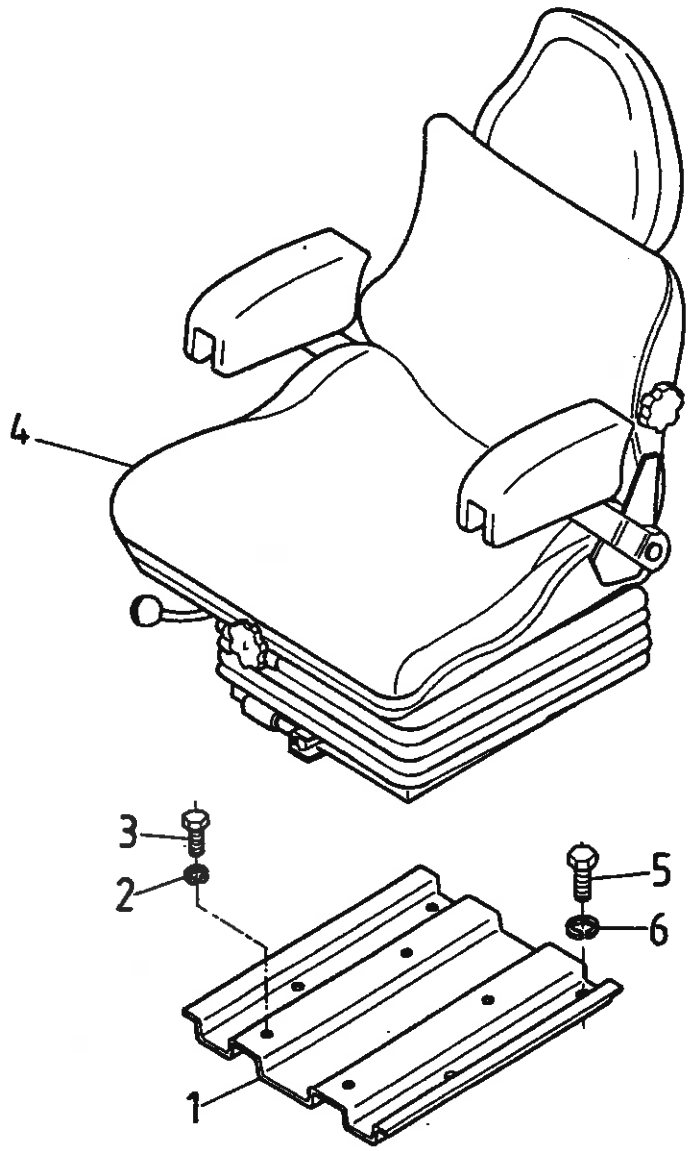
4
3
2
5
6
1

SIEDZISKO OPERATORA • DRIVER'S SEAT
do ciągników odmiany 1634(L) • for tractor version 1634(L)

Nr poz. (No)	Oznaczenie (Nf)	Nr poz. podzespołu (V)	Nazwa (Name)	Liczba sztuk w ciągniku (Q)										Uwagi (R)
				932	934	1032	1034	1132	1134	1232	1234	1434	1634	
1	64.902779		Płyta kompletna • Plate assy	-	-	-	-	-	-	-	-	-	1	
2	54.61.12.09		Podkładka Z 8,2 PN-77/M-82008 • Washer										4	
3	54.21.05.20		Śruba M8x18-8.8-B PN-85/M-82105 • Bolt	-	-	-	-	-	-	-	-	-	4	
4	83.673.001		Siedzisko operatora obrotowe SA 56/S0 • Turn driver's seat	-	-	-	-	-	-	-	-	-	1	
5	54.21.05.56		Śruba M10x22-8.8-B PN-85/M-82105 • Bolt	-	-	-	-	-	-	-	-	-	4	
6	54.61.12.10		Podkładka Z 10,2 PN-77/M-82008 • Washer	-	-	-	-	-	-	-	-	-	4	

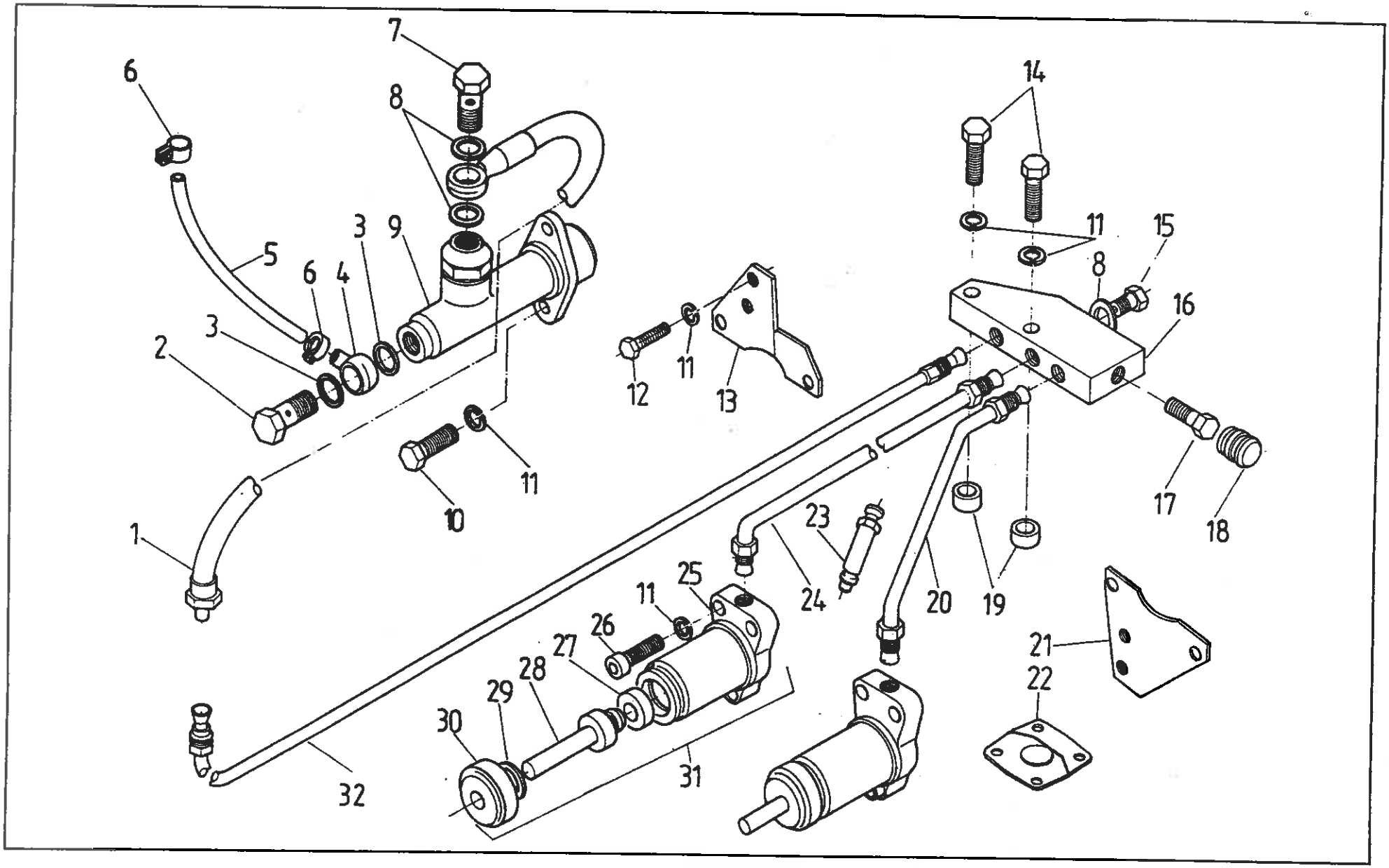
1
2
3
4
5
6
7
8
9
10
11
12
13
14
15
16
17
18
19
20
21
22
23
24
25
26
27
28
29
30
31
32

TYLNE STEROWANIE SPRZĘGŁEM • CLUTCH REAR CONTROL
do ciągników odmiany 1634(L) • for tractor version 1634(L)

Nr poz. (No)	Oznaczenie (Nf)	Nr poz. podzespołu (V)	Nazwa (Name)	Liczba sztuk w ciągniku (Q)										Uwagi (R)
				932	934	1032	1034	1132	1134	1232	1234	1434	1634	
1	86.227.904		Przewód hamulcowy • Brake pipe	-	-	-	-	-	-	-	-	-	1	
2	97.5091		Śruba przelotowa M12x1 • Banjo bolt										1	
3	54.61.25.11		Pierścień uszczelniający płaski 12x18x1,5 ZN-76/MPC/06-03126.2 • Seal ring	-	-	-	-	-	-	-	-	-	2	
4	80.311.350		Rurka kompletna II • Pipe assy II	-	-	-	-	-	-	-	-	-	1	
5	83.296.014		Przewód • Hose	-	-	-	-	-	-	-	-	-	1	
6	54.69.29.11		Opaska zaciskowa Ap 10-16 PN-71/M-74906 • Clamp	-	-	-	-	-	-	-	-	-	2	
7	97.5092		Śruba przelotowa M10x1 • Banjo bolt	-	-	-	-	-	-	-	-	-	1	
8	54.61.25.06		Pierścień uszczelniający płaski 10x14x1,5 ZN-76/MPC/06-03126.2 • Seal ring	-	-	-	-	-	-	-	-	-	3	
9	86.227.923		Pompa hamulcowa • Pump	-	-	-	-	-	-	-	-	-	1	
10	54.21.06.59		Śruba M8x25-8.8-B PN-85/M-82105 • Bolt	-	-	-	-	-	-	-	-	-	2	
11	54.61.12.09		Podkładka sprężysta Z 8,2 PN-77/M-82008 • Washer	-	-	-	-	-	-	-	-	-	12	
12	54.21.15.84		Śruba M8x40-8.8-B PN-85/M-82101 • Bolt	-	-	-	-	-	-	-	-	-	4	
13	83.696.101		Wspornik włącznika górny • Upper bracket	-	-	-	-	-	-	-	-	-	1	
14	54.21.21.06		Śruba M8x65-5.6-B PN-85/M-82101 • Bolt	-	-	-	-	-	-	-	-	-	2	
15	54.69.32.01		Korek M10x1 PN-74/M-36055 • Plug	-	-	-	-	-	-	-	-	-	1	
16	83.296.006		Układ rozdzielaczy • Distribution member	-	-	-	-	-	-	-	-	-	1	
17	97.9507		Śruba odpowietrzająca 28 • Bleed nipple	-	-	-	-	-	-	-	-	-	1	
18	97.5101		Kapturek • Cap	-	-	-	-	-	-	-	-	-	1	
19	83.296.007		Podkładka • Washer	-	-	-	-	-	-	-	-	-	2	
20	83.696.130		Rurka • Pipe	-	-	-	-	-	-	-	-	-	1	
21	83.696.102		Wspornik włącznika dolny • Lower bracket	-	-	-	-	-	-	-	-	-	1	
22	83.696.105		Pokrywa • Cover	-	-	-	-	-	-	-	-	-	1	
23	83.696.103		Dysza • Nozzle	-	-	-	-	-	-	-	-	-	1	

Nr poz. (No)	Oznaczenie (Nf)	Nr poz. podzespołu (V)	Nazwa (Name)	Liczba sztuk w ciągniku (Q)										Uwagi (R)
				932	934	1032	1034	1132	1134	1232	1234	1434	1634	
24	83.696.120		Rurka • Pipe	-	-	-	-	-	-	-	-	-	1	
25	83.296.011	31	Cylinder • Cylinder	-	-	-	-	-	-	-	-	-	1	
26	54.21.26.15		Śruba M8x30-8.8 PN-87/M-82302 • Bolt	-	-	-	-	-	-	-	-	-	4	
27	93.227.011	31	Pierścień samouszczelniający 22 • Piston seal (self-tight)	-	-	-	-	-	-	-	-	-	2	
28	83.296.039	31	Tłok kompletny • Piston assy	-	-	-	-	-	-	-	-	-	2	
29	54.62.04.11	31	Pierścień osadczy sprężynujący Z 24 PN-81/M-85111 • Circlip	-	-	-	-	-	-	-	-	-	2	
30	80.227.024	31	Osłona • Shield	-	-	-	-	-	-	-	-	-	2	
31	83.696.110		Wyłącznik • Switch	-	-	-	-	-	-	-	-	-	2	
32	83.696.140		Rurka • Pipe	-	-	-	-	-	-	-	-	-	1	

SKOROWIDZ • INDEX

OZNACZENIE (Nf)	TABLICA (T)
00.00.00/6	104
002.0.01.00	105
0601.0197	118
0601.1401	118
0601.1402	118
0601.1403	118
0601.1409	118
0601.1520	118
0601.1530	118
0601.1597	118
0601.1610	118
0601.1611	118
0601.1618	118
061.1590	118
07.336.030	111
07.345.001	114
07.345.002	114
07.345.004	114
07.345.005	114
07.345.006	114
07.345.903	119
07.345.904	114
07.345.908	119
07.345.911	108
07.345.913	108
07.345.914	108
07.345.915	108
07.351.002	119
07.351.906	111
07.351.917	111
07.351.918	111
07.368.029	94, 95
07.368.070 M91	121

OZNACZENIE (Nf)	TABLICA (T)
07.368.170 M91	121
07.368.175	127
07.368.207	125
07.371.008	128
07.372.011	129
07.374.030	127
07.374.032	127
07.374.040	127, 126
07.374.057	127
07.374.058	127
07.374.063	127
07.374.070	127
07.374.110	127
07.376.044	125
100 503 300	111
100 503 700	111
100 503 800	111
102.004.21	115
106.002.20	115
106.004.20	115
106.005.20	116
106.005.21	117
106.006.20	116
106.006.21	117
106.008.20	116
106.008.21	117
106.009.21	117
106.011.23	115
108.112.21	115
108.159.21	117
108.712.21	117
109.103.21	115
109.118.21	115

OZNACZENIE (Nf)	TABLICA (T)
109.120.21	115
111.601.21	116, 117
111.903.21	117
11140010	150
11140030	150
11140041	150
11140050	150
11140060	150
11140070	150
11140090	150
11140140	150
11140150	150
11140160	150
11180020	150
11180080	150, 151
11180130	150
11180170	150
11189010	150
11189020	150
114.902.21	116
114.903.21	117
114.905.21	115
117.644.23	116
118.150.21	116
118.163.21	117
118.164.21	116, 117
118.165.21	117
118.180.21	117
124.011.20	117
144.022.20	117
1441 134 X1	172
1441 364 X1	172
147.002.21	117

OZNACZENIE (Nf)	TABLICA (T)
148.009.21	117
1672 146 M1	111
1692 080 M1	120
1699 034 M1	113, 114
1860 174 M1	110
1873 910 M1	113
1876 534 M91	100
19441660	150
19441670	150
19441820	150, 151
19530370	151
2201/10/A	12
25 AZ-00	154
25A-00	140
25A2-00	80, 82
30 A2-00	154
3011.2511	46
3011.2514	46
3011.2520	46
3027 001 M93	163
3027 005 M91	163
3027 014 M1	163
3027 258 M91	70
3027 282 M91	111
3027 283 M91	111
3027 284 M1	163
3027 335 M2	111
3027 336 M91	111
3027 636 M1	83, 166
3027 921 M91	83, 166, 172
3027 974 M1	113
3028 922 M1	163
3029 666 M91	113

OZNACZENIE (Nr)	TABLICA (T)
3029 711 M1	110
3029 712 M92	110
3029 882 M1	113
309 509 420 616	7
327-86	12
327-90N/1	12
341.311.0	115
341.461.0	115
341.462.0	115
341.466.0	115
341.471.0	115
341.473.0	115
341.476.0	115
341.478.0	115
341.479.0	115
341.490.0	115
342.541.0	115
342.921.0	115
351.100.0	115
351.300.0	115
351.400.0	115
351.401.0	115
351.480.0	115
351.531.0	115
351.600.5	115
351.901.0	115
351.910.0	115
351.913.0	115
352.500.0	115
352.501.0	115
352.914.0	115
352.915.0	115
365 097 X1	94
3711.1924	33
38 004 818 009	112

OZNACZENIE (Nr)	TABLICA (T)
38 004 818 010	112
38 005 332 001	112
38 005 442 003	112
38 005 542 001	112
38 005 656 001	112
40 111803	35
40 111909	35
40 111952	35
41.530.012	14
410.01.03.0	14
410.01.05.0	14
410.01.08.0	14
410.01.09.0	14
410.83.11.0	14
410.87.05.0	14
410.87.06.0	14
42.342.190	111
42.362.040	96
42.390.070	44, 88
42.44.00.40	70
42.480.211	65
442.15.02.0	14
442.15.03.0	14
442.15.03.061	14
442.15.030.60.5	14
442.15.04.0	14
442.15.04.061	14
442.15.040.60.5	14
4641.823/0	139
50 42637.0	111
50.02.81.50	70
50.022.910	44
50.02291.0	88
50.023.000	44
50.02300.0	88

OZNACZENIE (Nr)	TABLICA (T)
50.02747.0	131
50.18.10.50	70
50.18208.0	70
50.42637.0	39
50.48.52.80	70
50.58.50.51	70
50.58143.0	143
50.60736.1	85, 167
50.60738.0	85, 167
50.62626.0	169
50.65310.0	101, 126
50.65331.0	95, 98
50.653310	121
50.65368.0	95, 98
50.75.14.10	70
50.78403.0	143
5010.134/0	139
5060.739/0c	139
51 111902	35
510 753 M1	94
5111.5205	50
513.048 M3	94
54.012837	122
54.11.06.01	70, 112, 113
54.11.06.08	70, 114
54.11.06.09	70, 111
54.11.06.15	70
54.11.06.16	70, 111
54.11.06.18	111
54.11.06.20	70, 110
54.11.06.21	70
54.11.06.23	70
54.14.08.10	70, 113
54.14.08.14	70, 113
54.14.08.15	113

OZNACZENIE (Nr)	TABLICA (T)
54.16.02.02	110
54.21.02.09	149
54.21.02.18	49
54.21.02.49	63
54.21.02.55	110
54.21.02.64	32, 42, 43
54.21.02.67	63
54.21.02.96	26
54.21.03.17	83, 84, 166
54.21.03.57	6
54.21.04.02	23, 47, 63
54.21.04.06	23
54.21.04.10	37
54.21.04.12	162
54.21.04.16	77,165
54.21.04.21	153
54.21.05.16	24
54.21.05.19	5, 63
54.21.05.20	46, 47, 103, 177
54.21.05.34	27
54.21.05.40	71
54.21.05.45	94, 98, 108, 130
54.21.05.49	101, 119, 121, 125, 126, 129, 136, 145
54.21.05.51	176
54.21.05.53	16
54.21.05.56	103, 177
54.21.05.65	120
54.21.05.68	49
54.21.05.74	5
54.21.05.76	27, 95, 167
54.21.05.85	19, 100
54.21.05.86	25, 110, 122, 123
54.21.05.91	159, 160
54.21.06.01	5, 23, 31, 45, 103, 105

OZNACZENIE (Nf)	TABLICA (T)
54.21.06.05	4, 15, 28, 32, 63, 101, 103, 104, 108, 110, 121, 124, 133, 134, 137, 169, 175
54.21.06.07	104
54.21.06.08	110, 141
54.21.06.09	41, 61, 63, 136, 137, 168, 169
54.21.06.10	32
54.21.06.11	6, 100, 173
54.21.06.14	84, 88, 95, 139, 145
54.21.06.15	1, 4, 15, 16, 44, 61, 71, 92, 93, 95, 120, 133, 134, 168, 174
54.21.06.16	61, 88, 100, 101, 103, 173
54.21.06.17	41
54.21.06.19	162
54.21.06.20	158
54.21.06.21	100, 121, 167
54.21.06.22	1, 94, 95, 120, 126, 127, 131, 137, 152, 153, 157, 158
54.21.06.24	15, 121
54.21.06.26	23, 26, 31, 45, 50, 99, 122, 123
54.21.06.28	15, 16, 29, 48, 61, 65, 79, 81, 124, 129, 167
54.21.06.30	29
54.21.06.31	4
54.21.06.32	49, 50
54.21.06.33	49, 159
54.21.06.34	86, 101, 153
54.21.06.35	81

OZNACZENIE (Nf)	TABLICA (T)
54.21.06.36	133
54.21.06.37	91
54.21.06.38	7, 88, 91, 110, 111, 114, 122, 123, 125, 127, 129, 132, 174, 176
54.21.06.40	87, 152
54.21.06.51	42, 43, 45, 135, 157, 158
54.21.06.54	14, 71, 113, 124, 125
54.21.06.59	26, 32, 169, 178
54.21.06.60	25
54.21.06.61	26
54.21.06.62	103, 124, 169
54.21.06.63	1, 17, 25, 45, 169
54.21.06.67	79, 86
54.21.06.74	134
54.21.06.77	8, 17, 129
54.21.06.80	55
54.21.06.81	55, 76
54.21.06.82	55, 76
54.21.06.85	162
54.21.06.86	159,160
54.21.06.89	102
54.21.06.90	102, 121
54.21.06.92	89, 143
54.21.06.95	133
54.21.06.99	16, 88, 155
54.21.07.04	15
54.21.07.05	61
54.21.07.06	99
54.21.07.08	85
54.21.07.14	50, 61, 85, 143, 167
54.21.07.15	46
54.21.07.30	40, 143

OZNACZENIE (Nf)	TABLICA (T)
54.21.07.31	35
54.21.07.48	95, 136
54.21.07.53	16
54.21.07.56	111
54.21.07.58	92
54.21.07.65	176
54.21.07.66	163
54.21.07.75	51
54.21.07.77	136
54.21.07.93	132
54.21.07.96	49
54.21.07.97	96
54.21.08.19	8, 173
54.21.08.20	30, 31, 32
54.21.08.27	176
54.21.08.34	5
54.21.08.40	37
54.21.08.48	69, 86
54.21.08.51	176
54.21.08.53	42
54.21.08.56	53, 54
54.21.10.08	32
54.21.10.42	41, 51
54.21.10.56	26
54.21.10.73	22
54.21.11.03	32
54.21.11.17	40
54.21.11.23	48
54.21.12.04	152
54.21.15.07	28
54.21.15.08	37
54.21.15.10	77, 165
54.21.15.13	42
54.21.15.20	101, 125
54.21.15.22	73

OZNACZENIE (Nf)	TABLICA (T)
54.21.15.24	159
54.21.15.25	1
54.21.15.33	29, 60
54.21.15.34	29
54.21.15.38	76
54.21.15.55	144
54.21.15.76	173
54.21.15.84	121, 178
54.21.15.87	23
54.21.15.98	75
54.21.16.16	53, 54
54.21.16.18	38
54.21.16.26	53
54.21.16.29	37
54.21.16.34	72, 73
54.21.16.38	135
54.21.16.42	56, 58, 170
54.21.16.48	32
54.21.16.50	102
54.21.16.62	102, 152
54.21.16.68	159, 160
54.21.16.72	23
54.21.16.73	6
54.21.16.74	159, 160
54.21.17.11	76
54.21.17.20	46
54.21.19.01	102
54.21.19.02	169
54.21.19.04	24
54.21.19.05	76
54.21.19.06	43
54.21.19.09	87, 88
54.21.19.10	44
54.21.19.11	4
54.21.19.16	3, 6

OZNACZENIE (Nf)	TABLICA (T)
54.21.19.17	47
54.21.19.21	67
54.21.19.30	46
54.21.19.33	47
54.21.19.34	162
54.21.20.31	142
54.21.20.32	142
54.21.20.34	74, 171
54.21.20.43	110
54.21.2031	81
54.21.21.03	19, 110, 124, 167
54.21.21.04	1, 18, 145, 167
54.21.21.06	178
54.21.21.09	65, 145
54.21.21.21	54
54.21.21.24	1
54.21.21.25	4, 6, 101, 173
54.21.21.28	1, 62, 143, 167
54.21.21.31	3
54.21.21.35	27, 28, 33
54.21.21.37	87
54.21.21.39	60
54.21.21.50	162
54.21.21.53	169
54.21.21.57	1
54.21.21.65	1, 100, 139
54.21.21.66	12
54.21.21.70	19, 45
54.21.21.73	100
54.21.21.75	32
54.21.21.76	28, 32, 135
54.21.21.77	162
54.21.21.78	28
54.21.21.79	135
54.21.21.80	121

OZNACZENIE (Nf)	TABLICA (T)
54.21.21.82	32
54.21.21.83	158
54.21.21.88	1
54.21.21.91	53
54.21.21.92	40
54.21.21.95	32, 77, 153, 165
54.21.21.97	14
54.21.21.98	19, 45
54.21.21.99	101
54.21.23.04	89
54.21.23.17	46
54.21.24.08	14
54.21.24.09	26
54.21.25.08	132
54.21.25.17	124
54.21.26.02	151
54.21.26.05	33, 83, 166
54.21.26.06	122, 123
54.21.26.07	121
54.21.26.08	33, 78, 83, 87, 166
54.21.26.09	122
54.21.26.10	92
54.21.26.11	77
54.21.26.12	23
54.21.26.14	77
54.21.26.15	23, 151, 178
54.21.26.16	158
54.21.26.18	14, 122
54.21.26.19	14
54.21.26.24	95, 145
54.21.26.35	16, 62
54.21.26.38	8, 39
54.21.26.39	9
54.21.26.42	150
54.21.26.44	135

OZNACZENIE (Nf)	TABLICA (T)
54.21.26.55	152
54.21.27.01	121
54.21.27.04	121
54.21.27.08	106
54.21.28.15	133, 134
54.21.29.02	1
54.21.29.03	1, 41
54.21.29.05	4
54.21.29.08	1
54.21.29.14	1, 167
54.21.29.16	28
54.21.29.18	85
54.21.29.19	28
54.21.29.25	1
54.21.29.32	28
54.21.29.34	139
54.21.29.43	1
54.21.29.52	1
54.21.29.54	26
54.21.29.67	28
54.21.29.68	28
54.21.29.70	144
54.21.31.12	46
54.21.31.15	30
54.21.32.01	5
54.21.32.08	5
54.21.32.10	21
54.21.32.13	21
54.21.32.21	53
54.21.32.22	54
54.21.32.24	53, 54
54.21.32.25	46
54.21.32.26	48
54.21.32.27	5
54.21.32.32	48

OZNACZENIE (Nf)	TABLICA (T)
54.21.32.35	48
54.21.32.37	48
54.21.32.38	26
54.21.32.44	47
54.21.34.08	16
54.21.35.12	152
54.22.03.05	126
54.22.04.09	144
54.22.06.08	33
54.22.06.17	150, 151
54.22.06.20	122, 128
54.22.06.22	122, 123
54.22.07.05	114
54.22.07.18	9
54.22.09.06	89
54.22.09.10	136
54.22.09.15	33
54.22.09.22	47
54.22.09.26	90
54.22.10.02	16, 113
54.22.10.06	28, 40
54.22.10.07	32
54.22.11.05	144
54.22.13.07	9
54.22.16.09	121
54.22.18.01	121
54.22.18.04	14
54.22.18.05	98, 113, 125, 126
54.22.18.12	121
54.22.18.20	121
54.22.18.25	76
54.22.18.36	113
54.22.18.37	127
54.22.18.38	123
54.22.18.39	14, 94

OZNACZENIE (Nf)	TABLICA (T)
54.22.18.51	110
54.22.18.53	137
54.22.18.54	9
54.22.19.03	129
54.22.19.10	104
54.22.19.14	152, 158
54.22.19.15	108, 109, 126
54.22.19.17	128
54.22.19.30	102, 120
54.22.19.42	48
54.22.19.45	120
54.22.23.06	16, 113
54.22.23.12	122
54.22.23.17	113
54.22.23.18	99
54.22.23.19	113
54.22.24.08	142
54.22.24.09	111
54.22.25.13	71
54.22.27.04	80
54.22.29.02	114
54.22.29.03	121
54.22.29.04	129
54.22.29.10	128
54.22.30.04	129
54.22.30.08	88, 119
54.22.30.11	126, 128, 130
54.22.30.15	52
54.22.33.02	98, 123
54.22.33.10	121
54.22.34.01	127
54.23.01.03	173
54.23.01.05	15, 104, 152, 173
54.23.03.04	6, 76
54.23.03.06	75

OZNACZENIE (Nf)	TABLICA (T)
54.23.03.07	49
54.23.03.13	63, 105, 134
54.23.03.17	17, 50
54.23.03.20	51, 105
54.23.03.44	152
54.23.03.48	56, 58, 170
54.23.03.50	69, 86
54.23.04.02	35
54.23.04.11	83, 84, 166
54.23.06.03	111
54.23.06.05	35
54.23.06.09	14
54.23.06.16	20
54.23.06.20	62
54.23.06.33	87, 169
54.23.07.16	137
54.23.09.03	101
54.23.10.06	76
54.23.12.01	4
54.23.12.02	89, 174
54.23.13.03	6, 60, 63, 121
54.23.13.05	16
54.23.13.06	8, 96, 98, 121, 122, 130
54.23.13.08	6, 8, 17, 37, 85, 89, 91, 93, 94, 95, 96, 101, 111, 120, 121, 122, 123, 132, 136, 176
54.23.13.10	1, 14, 18, 41, 61, 62, 65, 71, 79, 81, 85, 91, 93, 95, 103, 110, 120, 124, 126, 129, 131, 132, 137, 139, 145, 167, 168

OZNACZENIE (Nf)	TABLICA (T)
54.23.13.12	14, 20, 37, 49, 100, 103, 110, 136, 139, 144, 152, 158, 159, 160, 162, 167, 168, 173
54.23.13.13	100, 133, 142
54.23.13.14	61
54.23.13.16	50, 102
54.23.13.23	6, 22, 63, 89
54.23.13.25	159
54.23.13.29	153
54.23.13.31	121
54.23.13.32	28, 32, 102
54.23.13.38	73
54.23.13.42	89, 123, 174
54.23.13.44	74, 171
54.23.13.47	60
54.23.13.48	60
54.23.13.49	156
54.23.15.02	96
54.23.15.03	8, 144
54.23.15.05	95, 136, 138
54.23.15.08	33, 42, 43
54.23.15.10	61
54.23.15.11	4, 162
54.23.15.15	6, 100
54.23.15.16	33
54.23.15.17	162
54.23.15.18	83, 166
54.23.15.21	167, 173
54.23.15.22	40
54.23.17.17	159, 160
54.23.19.07	60, 79
54.23.19.08	60, 81
54.23.19.11	135

OZNACZENIE (Nf)	TABLICA (T)
54.23.19.12	137
54.23.19.13	46, 47, 51
54.23.19.18	60
54.23.21.13	167, 173
54.23.31.01	124
54.24.02.41	162
54.24.02.42	105
54.24.02.57	105
54.24.04.04	26
54.24.17.07	83, 166
54.25.04.01	7, 9
54.25.04.02	23, 27
54.25.04.03	7, 10, 33, 38, 39, 49, 85, 100, 140, 153, 155, 167
54.25.04.04	6, 145
54.25.04.05	49, 77, 85, 139, 167
54.25.04.06	49, 50, 79, 87, 141, 144, 153, 155
54.25.04.08	85, 167
54.25.04.10	63, 155
54.25.06.08	87, 144
54.25.06.09	88
54.25.08.04	144
54.25.08.07	144
54.25.09.08	50
54.25.17.02	85, 167
54.25.19.03	167, 173
54.26.01.03	7
54.26.01.04	14, 23
54.26.01.05	3, 6
54.26.01.06	20
54.26.02.03	27
54.26.02.12	30
54.26.02.13	43

OZNACZENIE (Nf)	TABLICA (T)
54.26.02.15	78
54.26.02.16	29
54.26.02.38	136
54.26.02.40	29
54.26.02.41	30, 31
54.26.03.12	88
54.26.03.20	77
54.26.03.29	35
54.26.03.39	5, 83, 166
54.26.03.40	5
54.26.03.49	48
54.26.05.10	31
54.26.05.17	31
54.27.01.62	14
54.27.01.65	45
54.27.01.66	29, 32
54.27.01.67	1, 35, 53, 54
54.27.01.72	48, 62
54.27.01.73	32
54.27.01.79	152, 157
54.27.01.82	96
54.27.01.83	157, 158
54.27.01.85	29
54.27.01.90	29
54.27.02.03	83, 166
54.27.03.08	28
54.27.03.37	151
54.27.05.21	35, 43, 154
54.27.05.23	40, 122, 123
54.27.05.25	122
54.27.05.31	82, 105, 154
54.27.07.06	4
54.27.08.09	89
54.27.08.26	5
54.27.08.29	23

OZNACZENIE (Nf)	TABLICA (T)
54.27.08.37	23, 142
54.27.08.38	87
54.27.08.43	127
54.27.08.45	95, 97, 99
54.27.08.46	5
54.27.08.58	5
54.27.08.75	142
54.276.054	78
54.28.01.01	173
54.28.01.03	28, 63, 94, 101, 106, 108, 129, 135, 136, 137
54.28.01.05	144
54.28.01.09	6, 8, 96, 126, 136, 143, 174
54.28.01.11	122, 123, 144
54.28.01.12	63, 97, 135
54.28.01.13	53, 54, 58, 76, 100, 105, 157
54.28.01.14	33, 101, 136
54.28.01.15	137
54.28.01.19	61
54.28.01.21	60, 63, 79, 91, 159, 160
54.28.01.22	46, 60, 81
54.28.01.23	23, 47, 51
54.28.01.26	55, 76
54.28.01.28	41, 135
54.28.01.30	35
54.28.01.32	42, 43, 90
54.28.01.33	91
54.28.01.34	62, 91, 136, 138, 159, 160
54.28.01.40	71
54.28.01.41	83, 84, 129, 166

OZNACZENIE (Nf)	TABLICA (T)
54.28.01.45	152, 157
54.28.01.47	16
54.28.01.57	152, 153
54.28.01.62	139
54.28.01.66	89, 144
54.28.01.69	163
54.28.01.75	156
54.28.03.05	140
54.28.03.08	157, 158
54.28.04.34	86, 152
54.28.04.35	157
54.28.11.19	61
54.28 01 33	93
54.31.01.01	29, 78
54.31.01.03	27, 45
54.31.01.04	36
54.31.01.10	46, 47, 88
54.31.01.11	35, 51
54.31.01.12	27
54.31.01.14	30, 31
54.31.01.17	7, 14
54.31.01.20	88
54.31.01.21	46, 47, 51
54.31.01.28	78
54.31.01.29	157, 158
54.31.01.30	33, 55
54.31.01.31	30, 31
54.31.01.32	42
54.31.01.33	76
54.31.01.34	30, 44
54.31.01.46	28
54.31.01.49	31
54.31.01.53	44, 78
54.31.01.54	157, 158
54.31.01.56	6, 29, 30, 43, 44

OZNACZENIE (Nf)	TABLICA (T)
54.31.01.57	6
54.31.01.58	32, 87
54.31.01.61	14
54.31.01.62	83, 166
54.31.01.63	35
54.31.01.64	30
54.31.01.68	30
54.31.01.75	83, 166
54.31.01.77	2
54.31.01.80	51
54.31.01.85	42
54.31.01.86	42
54.31.01.90	35
54.31.01.91	33
54.31.01.93	30, 35, 162
54.31.01.94	28, 30, 31, 33
54.31.01.96	88
54.31.02.04	14
54.31.02.06	20
54.31.02.07	20
54.31.02.09	87
54.31.02.10	8, 105
54.31.02.14	87
54.31.02.20	46, 47
54.31.02.24	31
54.31.25.65	100
54.32.01.07	46, 47
54.32.01.09	77, 165
54.32.01.10	31
54.32.01.11	55, 76
54.32.01.12	55, 76
54.32.01.24	45
54.32.01.27	42
54.32.01.28	46, 47
54.32.01.29	46

OZNACZENIE (Nf)	TABLICA (T)
54.32.01.42	51
54.32.01.44	48
54.32.01.45	45
54.32.01.46	172
54.32.01.50	46
54.32.01.51	48
54.32.01.52	48
54.32.01.53	31
54.32.01.57	27
54.32.01.58	87
54.32.01.59	51
54.32.01.73	77, 165
54.32.01.75	35
54.32.01.78	23
54.32.01.85	45
54.32.03.03	29, 145
54.32.03.12	162
54.33.02.07	166
54.33.03.04	56
54.34.01.07	29
54.36.01.02	87
54.36.01.10	139, 144, 155
54.36.01.16	162, 167
54.36.01.21	157, 158
54.36.01.25	37, 38, 43
54.36.01.29	77
54.36.01.30	61
54.36.01.31	35, 40
54.36.01.40	89
54.36.01.53	22
54.36.15.01	114
54.37.01.03	25
54.37.01.05	151
54.37.01.13	150
54.37.01.17	63

OZNACZENIE (Nf)	TABLICA (T)
54.37.01.48	100
54.37.01.82	14
54.38.01.07	33
54.38.01.14	45
54.38.01.15	45
54.38.01.16	48
54.39.01.08	46, 47
54.39.01.11	48
54.39.01.12	30
54.41.04.11	70
54.41.04.12	70
54.41.05.01	70
54.41.07.01	70
54.41.07.02	70
54.41.07.10	70
54.41.07.11	70
54.41.07.13	70
54.41.07.15	70
54.41.07.18	70
54.41.07.19	70
54.41.08.08	70
54.41.08.09	70
54.41.16.10	107
54.41.16.11	107
54.41.18.04	70
54.41.18.05	70
54.41.20.07	70
54.41.20.08	70
54.41.22.17	70
54.41.23.01	107
54.41.25.07	70
54.47.01.01	107
54.51.01.30	46
54.51.01.33	27
54.51.01.36	78

OZNACZENIE (Nf)	TABLICA (T)
54.51.01.40	27
54.51.01.63	14
54.51.01.72	88
54.51.01.83	46, 47
54.51.01.85	46, 47
54.51.01.87	27
54.51.01.88	47
54.51.02.01	87
54.51.02.09	47
54.51.02.13	77, 165
54.51.03.05	61, 144
54.51.03.09	143
54.51.03.19	10
54.51.03.21	28, 29
54.51.03.22	85
54.51.03.30	7, 33
54.51.03.33	10
54.51.03.36	10
54.51.03.42	151
54.51.03.45	88
54.51.0333	143
54.51.04.12	53, 54
54.51.04.13	89
54.51.05.02	32, 33, 151
54.51.05.03	33
54.51.05.04	32
54.51.05.05	33, 40
54.51.05.06	29
54.51.05.09	23, 40, 87
54.51.05.12	149
54.51.05.14	10, 151
54.51.05.26	139
54.51.05.30	149
54.51.05.38	151
54.51.05.41	33

OZNACZENIE (Nf)	TABLICA (T)
54.51.05.45	46, 47
54.51.05.47	165
54.51.05.48	46, 47, 139
54.51.05.51	19
54.51.05.56	139, 165
54.51.05.57	139
54.51.05.58	46, 47
54.51.05.69	88
54.51.05.71	47
54.51.06.11	162
54.51.07.02	37
54.51.07.05	23
54.51.07.06	78
54.51.07.09	23
54.51.07.10	1
54.51.07.11	27
54.51.07.12	162
54.51.07.13	47
54.51.07.14	47
54.51.07.15	35
54.51.14.02	162
54.51.14.07	136
54.51.14.08	136
54.51.14.09	87, 143
54.51.14.10	19
54.51.14.11	142
54.51.14.15	77, 78
54.51.14.17	78
54.51.14.18	77
54.51.14.21	144
54.51.14.23	135
54.51.14.24	91, 93
54.51.14.30	155
54.51.14.34	147
54.51.14.35	51

OZNACZENIE (Nf)	TABLICA (T)
54.51.14.36	51
54.51.14.37	38, 39, 78
54.51.14.41	48
54.51.14.44	55
54.51.14.46	142
54.51.14.47	142
54.51.14.53	162
54.51.14.57	43
54.51.14.58	41
54.51.14.59	44
54.51.16.01	42
54.51.16.02	141, 155
54.51.16.06	167, 173
54.51.16.08	155
54.51.16.10	146
54.51.16.11	155
54.51.16.12	78
54.51.16.13	87
54.51.16.28	155
54.51.16.35	38
54.51.16.38	142
54.51.16.43	142
54.51.16.47	62
54.51.16.53	142
54.51.16.57	55
54.51.16.61	142
54.51.25.27	29
54.51.25.71	46
54.52.01.06	114
54.52.01.12	114
54.52.01.20	141, 155
54.53.01.03	75
54.53.01.04	75
54.53.01.09	59
54.53.01.20	57, 58

OZNACZENIE (Nf)	TABLICA (T)
54.53.02.02	54
54.53.02.04	75
54.53.02.07	75
54.53.02.09	59
54.53.02.15	74
54.53.02.18	74, 171
54.53.02.20	56, 57, 58
54.53.02.31	59
54.53.03.03	75
54.53.03.04	57
54.53.07.02	59
54.54.14.44	76
54.61.01.01	9
54.61.01.02	14, 89, 94, 96
54.61.01.04	6, 8, 89, 91, 94, 96, 124, 129
54.61.01.05	134
54.61.01.06	1, 4, 15, 16, 28, 94, 95, 104, 105, 108, 110, 111, 122, 123, 127, 133
54.61.01.07	63
54.61.01.08	4, 6, 22, 62, 63, 91, 95, 100
54.61.01.09	16, 76, 126
54.61.01.12	37
54.61.01.14	33, 102
54.61.01.15	43, 75
54.61.01.18	63
54.61.01.23	140
54.61.01.41	123
54.61.02.01	26, 121
54.61.02.02	26, 50, 151
54.61.02.04	14, 124
54.61.02.05	121, 130

OZNACZENIE (Nf)	TABLICA (T)
54.61.02.07	157, 158
54.61.02.16	119
54.61.03.05	14, 49, 121, 130
54.61.03.07	121, 142, 173
54.61.03.10	16, 35, 63, 104, 105, 152, 173
54.61.03.12	62, 63, 92, 173
54.61.03.16	14, 142
54.61.03.20	32
54.61.03.23	53, 54, 167, 173
54.61.05.07	123
54.61.05.11	62
54.61.06.08	53, 54
54.61.06.11	86
54.61.06.13	135
54.61.06.26	159, 160
54.61.06.35	162
54.61.08.01	76
54.61.080	78
54.61.12.05	9, 123
54.61.12.06	37, 94, 96, 98, 108, 110, 122, 126, 127
54.61.12.07	4, 7, 8, 9, 14, 17, 37, 38, 39, 61, 85, 88, 89, 91, 94, 95, 96, 99, 101, 110, 111, 113, 114, 120, 121, 122, 123, 124, 125, 126, 129, 132, 136, 145, 173, 174, 176
54.61.12.09	1, 3, 4, 6, 14, 15, 16, 18, 19, 24, 25, 26, 28, 29, 30, 31, 32, 33, 41, 44, 46, 47, 50, 51, 60, 61, 65, 71, 76, 78, 79,

OZNACZENIE (Nf)	TABLICA (T)
	81, 83, 84, 85, 87, 88, 92, 94, 95, 99, 100, 101, 102, 103, 106, 108, 110, 111, 120, 121, 122, 123, 124 126, 127, 129, 131, 132, 133, 134, 136, 137, 138, 139, 143, 145, 149, 153, 155, 157, 158, 166, 167, 168, 169, 174, 175, 177, 178
54.61.12.10	1, 4, 6, 16, 17, 19, 20 21, 22, 24, 25, 26, 40, 41, 44, 45, 49, 50, 55, 61, 63, 76, 77, 87, 88, 89, 95, 100, 101, 103, 110, 116, 124, 132, 136, 137, 139, 141, 143, 144, 145, 152, 158, 162, 165, 167, 168, 169, 172, 173, 177
54.61.12.11	6, 32, 38, 41, 46, 47, 48, 51, 81, 100, 133, 135, 152, 157, 158, 176
54.61.12.12	28, 32, 45, 102, 121, 135, 162
54.61.12.13	48, 49, 53, 67, 68, 69, 72, 73, 86, 101, 102, 134, 152, 152, 153, 158, 159, 160, 162, 163, 176
54.61.12.14	53, 54, 156

OZNACZENIE (Nf)	TABLICA (T)
54.61.12.15	159, 160
54.61.12.16	76
54.61.12.21	87
54.61.13.08	167
54.61.13.09	4
54.61.13.15	90
54.61.14.05	6
54.61.14.06	15, 16, 113
54.61.14.07	8, 16, 25
54.61.14.09	5, 16, 26, 85, 95
54.61.14.10	61
54.61.14.11	4
54.61.15.01	98, 121,123, 129, 144
54.61.15.02	95, 101,110, 111,113, 114, 120, 121, 125, 126, 127, 129, 136, 138, 143, 173, 174, 176
54.61.15.17	91, 93, 99, 101, 106, 120, 121, 124, 126, 127, 129, 131, 135, 136, 137, 174
54.61.15.18	42, 49, 50, 90, 103, 110, 124, 138, 141, 144, 159, 160, 167, 172
54.61.15.20	71, 121
54.61.15.21	83, 101, 152, 153, 166
54.61.15.22	81
54.61.15.31	52
54.61.16.06	29
54.61.16.08	5, 63
54.61.16.10	5, 63
54.61.16.11	77, 165

OZNACZENIE (Nf)	TABLICA (T)
54.61.16.12	162
54.61.16.26	135
54.61.17.02	88, 121
54.61.17.04	133
54.61.19.02	77, 165
54.61.19.04	46, 47
54.61.2007	135
54.61.21.04	143
54.61.21.09	45
54.61.21.10	42, 43, 45, 55, 76
54.61.21.11	79
54.61.21.14	77, 165
54.61.22.11	173
54.61.23.01	98
54.61.23.02	96
54.61.23.03	6, 119, 125
54.61.23.04	44, 88, 103, 120, 124, 167, 175
54.61.23.05	49, 103, 104
54.61.23.08	67, 68, 101
54.61.24.02	32
54.61.25.02	9
54.61.25.04	11, 40, 46, 47, 48
54.61.25.05	7, 9, 61, 78
54.61.25.06	8, 88, 169, 178
54.61.25.07	15, 23, 27, 40, 51, 92, 100
54.61.25.09	10, 22, 33, 38, 39, 88, 100
54.61.25.10	7, 38, 49, 61, 77, 85, 88, 140, 153, 155, 165, 167
54.61.25.11	40, 41, 144, 169, 178
54.61.25.13	6, 10, 13
54.61.25.14	32, 49, 77, 85, 139,

OZNACZENIE (Nf)	TABLICA (T)
	144, 145, 155, 165, 167
54.61.25.15	1, 22, 162
54.61.25.16	19
54.61.25.17	41
54.61.25.18	32, 149
54.61.25.19	49, 50, 79, 87, 135, 139, 140, 141, 143, 144, 153, 155, 168
54.61.25.22	85, 167
54.61.25.23	38
54.61.25.24	32, 46, 47, 48
54.61.25.25	13, 87, 144
54.61.25.27	1, 20, 40, 63, 65, 131, 144, 147, 167, 173
54.61.25.28	81, 155
54.61.25.30	49
54.61.25.35	85, 87, 149, 167
54.61.25.38	144, 155
54.61.25.40	1, 22
54.61.25.41	40, 41, 45, 135, 139, 141
54.61.25.49	162
54.61.25.54	100
54.61.25.65	100
54.61.25.89	41
54.61.27.03	127
54.61.27.04	113
54.61.27.05	99, 113, 126, 128
54.61.32.24	63, 65
54.61.32.25	92
54.62.01.20	121
54.62.01.23	111
54.62.01.27	129

OZNACZENIE (Nf)	TABLICA (T)
54.62.01.29	128
54.62.02.01	143
54.62.02.05	124
54.62.02.07	143, 146, 147
54.62.02.08	37, 144
54.62.02.14	45
54.62.02.15	40
54.62.02.17	47
54.62.02.19	47
54.62.02.26	27
54.62.03.10	15
54.62.04.03	43
54.62.04.04	14
54.62.04.05	37
54.62.04.06	5, 28, 29
54.62.04.09	4, 14, 43, 90, 91, 145, 172
54.62.04.10	83, 166
54.62.04.11	92, 178
54.62.04.12	35, 43, 79, 81, 83, 166
54.62.04.15	29, 33, 78, 88
54.62.04.18	6, 43, 44, 47
54.62.04.19	28, 30, 35, 46, 47, 88
54.62.04.20	27
54.62.04.22	28, 29, 33, 35
54.62.04.24	33, 162
54.62.04.25	32, 35, 44
54.62.04.26	45
54.62.04.27	30, 31, 35
54.62.04.28	27, 36
54.62.04.29	33
54.62.04.30	44, 88, 105
54.62.04.32	31
54.62.04.33	35, 155, 157, 158

OZNACZENIE (Nf)	TABLICA (T)
54.62.04.35	54
54.62.04.42	31, 54
54.62.04.50	62
54.62.05.02	29
54.62.05.05	46, 47, 89
54.62.05.06	2, 14, 29
54.62.05.07	172
54.62.05.09	7, 14, 78, 83, 154, 166
54.62.05.10	14
54.62.05.11	6
54.62.05.13	20, 29, 87
54.62.05.17	143
54.62.05.18	45
54.62.05.20	42, 43, 51
54.62.05.21	46, 47
54.62.05.22	32
54.62.05.23	46, 47
54.62.05.25	45
54.62.05.26	31
54.62.05.28	29
54.62.05.29	139
54.62.05.30	51
54.62.05.34	143
54.62.05.36	29, 43
54.62.05.37	35
54.62.05.39	44, 47, 88
54.62.05.40	31
54.62.05.43	51
54.62.05.51	139
54.62.05.55	14
54.62.06.01	30
54.62.06.06	6
54.62.06.13	30, 31, 33, 35
54.62.07.04	8, 32

OZNACZENIE (Nf)	TABLICA (T)
54.62.07.05	136, 138, 143
54.62.07.06	8, 9, 127, 136
54.62.07.07	63, 136
54.62.07.09	8
54.63.02.01	14, 46, 47, 80, 140, 152, 153
54.63.02.02	53, 55, 76
54.63.02.03	79, 81, 152
54.63.02.04	89
54.63.04.02	60, 61
54.63.04.04	157, 158
54.64.04.01	63
54.64.04.18	30
54.64.07.03	63, 65
54.64.08.05	14
54.64.10.14	63
54.64.16.01	122, 123
54.64.16.02	126, 129
54.64.16.03	124
54.65.01.05	4
54.65.01.08	48
54.65.01.09	1
54.65.01.10	29
54.65.01.16	87
54.65.01.20	32
54.65.01.28	1, 4
54.65.02.08	142
54.65.02.09	151
54.66.01.27	53
54.66.01.85	54
54.66.01.86	124
54.66.02.01	136
54.66.02.03	159, 160
54.66.02.04	159, 160
54.66.02.18	62

OZNACZENIE (Nf)	TABLICA (T)
54.66.02.30	101, 108
54.66.02.31	89, 144
54.66.02.41	90
54.66.02.43	129
54.66.03.01	8
54.66.03.06	63
54.66.03.12	63
54.66.03.32	8, 174
54.66.03.33	63
54.66.03.34	91
54.66.03.57	143, 173
54.66.03.63	28
54.66.03.65	63
54.66.03.68	62
54.66.03.71	42, 159, 160
54.66.03.72	91
54.66.03.79	33
54.66.03.85	62, 144
54.66.03.89	43
54.66.03.90	61
54.68.02.17	30
54.69.02.01	157, 158
54.69.02.03	14, 124, 152
54.69.02.07	157
54.69.09.01	153
54.69.09.10	15
54.69.12.02	15, 51, 92, 100
54.69.12.04	32
54.69.13.01	1, 20, 65
54.69.17.01	78
54.69.17.03	77, 165
54.69.17.07	88
54.69.17.08	87
54.69.19.18	131
54.69.21.20	108, 110, 111, 113

OZNACZENIE (Nf)	TABLICA (T)
54.69.21.21	111
54.69.21.23	110, 113
54.69.21.24	110
54.69.22.02	32, 46, 85, 167
54.69.22.03	47, 48
54.69.23.02	22
54.69.23.03	1, 22
54.69.23.06	135
54.69.23.07	1
54.69.23.09	100
54.69.27.06	121
54.69.29.11	140, 169, 178
54.69.29.14	167
54.69.29.18	129
54.69.32.01	178
54.81.17.04	134
54.96.17.11	87
58-86/ZCT-16L	150
59-86/PS2-18-KS	151
601.10.133.04.6	14
601.14.013.03.5	14
601.14.016.02.2	14
601.14.017.02.5	14
601.14.018.02.8	14
601.14.019.02.0	14
601.14.020.02.0	14
601.14.122.04.1	14
601.14.126.04.2	14
601.14.127.04.5	14
601.14.131.04.2	14
601.22.001.02.0	14
601.22.101.04.7	14
601.22.103.04.2	14
601.22.104.04.5	14
601.26.101.04.3	14

OZNACZENIE (Nr)	TABLICA (T)
602.09.105.04.0	14
602.09.106.04.3	14
602.09.107.04.6	14
602.09.108.04.9	14
602.09.109.04.1	14
63.360000	120
63.647.020	155
64.001001	22
64.001002	22
64.001003	22
64.001004	22
64.001005	22
64.001006	22
64.003001	22
64.010255	137
64.010256	137
64.010260	137
64.010287	137
64.010306	62, 137
64.010309	137
64.010310	137
64.010311	137
64.010312	137
64.010313	137
64.010357	153
64.010981	124
64.010983	124
64.010984	124
64.010985	124
64.010986	124
64.011027	141
64.011028	141
64.011029	125
64.011030	125
64.011089	144

OZNACZENIE (Nr)	TABLICA (T)
64.011145	124
64.011146	124
64.011147	124
64.011149	122, 123, 124
64.011161	108
64.011162	108
64.011163	108
64.011226	155
64.011231	157, 158
64.011236	157, 158
64.011259	122, 123
64.011308	157, 158
64.011368	166
64.011369	83
64.011370	83, 166
64.011371	83, 166
64.011372	83, 166
64.011373	83, 166
64.011374	83, 166
64.011376	83, 166
64.011377	83, 166
64.011388	83, 166
64.011394	83
64.011542	83, 166
64.011583	153
64.011605	152
64.011632	152
64.011633	152
64.011648	152
64.011651	153
64.011791	155
64.011792	155
64.011823	39
64.011859	91
64.011862	91

OZNACZENIE (Nr)	TABLICA (T)
64.011931	144
64.011932	144
64.011934	166
64.011997	63
64.012028	101
64.012033	101
64.012034	101
64.012035	101, 173
64.012052	141
64.012111	124
64.012112	124
64.012113	124
64.012116	124
64.012118	124
64.012119	124
64.012120	124
64.012164	124
64.012165	124
64.012166	124
64.012167	124
64.012236	124
64.012237	124
64.012238	124
64.012276	121
64.012277	121
64.012278	121
64.012280	122
64.012281	124
64.012282	124
64.012283	124
64.012286	121
64.012290	121
64.012331	167
64.012333	81
64.012381	122, 123

OZNACZENIE (Nr)	TABLICA (T)
64.012384	121, 124
64.012404	137
64.012457	124
64.012458	125
64.012472	126
64.012479	122, 125
64.012485	121
64.012486	121
64.012490	137
64.012492	137
64.012493	137
64.012503	99
64.012504	99
64.012508	137
64.012509	137
64.012510	137
64.012539	125
64.012540	125
64.012541	125
64.012543	125
64.012545	125
64.012546	125
64.012547	125
64.012550	125
64.012551	125
64.012553	125
64.012555	99
64.012651	102
64.012652	102
64.012653	102
64.012669	137
64.012725	120
64.012726	120
64.012727	120
64.012728	120

OZNACZENIE (Nf)	TABLICA (T)
64.012729	120
64.012730	125
64.012731	120
64.012732	120
64.012733	120
64.012744	113
64.012758	120
64.012759	120
64.012761	120
64.012788	84, 166
64.012802	122
64.012818	122
64.012819	122
64.012821	122
64.012822	122
64.012824	122
64.012827	122
64.012828	122
64.012831	122
64.012832	122
64.012836	122
64.012838	122
64.012839	122
64.012840	122
64.012849	122
64.012851	122
64.012852	122
64.012870	102
64.012871	83, 166
64.012873	83, 166
64.012882	71
64.012888	71
64.012897	71
64.012906	71, 174
64.012972	125

OZNACZENIE (Nf)	TABLICA (T)
64.012979	62
64.012980	62
64.012983	62
64.012984	62
64.013002	62
64.013004	62
64.013005	62
64.013006	62
64.013042	62
64.013043	120
64.013044	120
64.013056	62
64.013058	62
64.013064	62
64.013066	62
64.013072	62
64.013073	62
64.013119	91
64.013123	90
64.013140	89, 91, 93
64.013141	174
64.013142	89
64.013143	89
64.013145	89
64.013146	90
64.013147	90
64.013148	90
64.013155	91
64.013158	89, 91, 93
64.013168	136
64.013189	91, 174
64.013190	89, 90
64.013204	90
64.013210	122, 123
64.013222	99

OZNACZENIE (Nf)	TABLICA (T)
64.013276	79, 81
64.013531	114
64.013534	124
64.013548	111
64.013553	110
64.013574	129
64.013575	129
64.013576	129
64.013579	129
64.013590	129
64.013591	129
64.013630	129
64.013637	129
64.013682	129
64.013705	129
64.013740	129
64.013741	129
64.013765	128
64.013767	128
64.013768	128
64.013769	128
64.013770	128
64.013771	128
64.013779	129
64.013780	129
64.013789	128
64.013790	128
64.013813	99
64.013863	121
64.014182	124
64.014183	124
64.014185	87
64.014186	87
64.014187	87
64.014188	87

OZNACZENIE (Nf)	TABLICA (T)
64.014189	87
64.014190	88
64.014191	87
64.014193	87
64.014194	88
64.014195	88
64.014196	87
64.014197	87
64.014198	88
64.014199	87
64.014200	87
64.014201	88
64.014203	87
64.014204	87
64.014205	88
64.014206	88
64.014208	88
64.014209	88
64.014210	88
64.014221	88
64.014245	62
64.014248	124
64.014249	124
64.014293	100
64.014294	100
64.014307	122
64.014317	122
64.014318	122
64.014319	122
64.014320	122
64.014321	122
64.014322	122
64.014323	122
64.014355	122, 123
64.014360	110

OZNACZENIE (Nf)	TABLICA (T)
64.014370	122
64.014371	122
64.014389	48
64.014451	126
64.014452	126
64.014484	126
64.014485	126
64.014486	101
64.014495	113
64.014514	106
64.014515	106
64.014516	125
64.014517	125
64.014551	120
64.014555	126
64.014556	126
64.014573	38
64.014577	107
64.014589	119
64.014590	119
64.014591	119
64.014592	119
64.014593	126
64.014594	128
64.014595	87
64.014704	128
64.014705	128
64.014710	100
64.014711	100
64.014712	100
64.014721	128
64.014722	128
64.014782	113
64.014783	113
64.014837	113

OZNACZENIE (Nf)	TABLICA (T)
64.014881	91
64.015011	123
64.015012	123
64.015013	123
64.015014	123
64.015015	123
64.015016	123
64.015017	123
64.015018	123
64.015019	123
64.015020	123
64.015021	123
64.015022	123
64.015023	123
64.015025	123
64.015029	123
64.015030	123
64.015142	113
64.015143	113
64.015188	122, 123
64.015189	122, 123
64.015221	87
64.015325	114
64.015327	113
64.015461	122, 123
64.015462	122, 123
64.016252	90
64.016455	62
64.016841	120
64.016842	120
64.016843	120
64.016844	120
64.016961	158
64.016990	62
64.016991	91, 93

OZNACZENIE (Nf)	TABLICA (T)
64.017303	125
64.017304	125
64.017305	125
64.017306	125
64.017307	125
64.017308	125
64.017343	125
64.017344	125
64.017345	125
64.017801	125
64.017802	125
64.017803	125
64.017804	125
64.100002	122, 123
64.100003	122, 123
64.100094	137
64.100095	137
64.100096	137
64.100097	137
64.100098	137
64.100099	137
64.100118	89
64.100122	137
64.100123	137
64.100124	137
64.100125	137
64.790120	35
64.790121	35
64.790129	35
64.790343	35
64.790345	35
64.801002	61
64.801003	61
64.801004	61
64.801022	122

OZNACZENIE (Nf)	TABLICA (T)
64.801103	122, 123
64.900100	22
64.900300	22
64.901.955	109
64.901078	136
64.901079	136
64.901080	136
64.901081	136
64.901082	136
64.901085	136
64.901086	136
64.901129	137
64.901130	137
64.901132	137
64.901136	137
64.901137	137
64.901138	137
64.901152	137
64.901187	153, 154
64.901420	141
64.901453	144
64.901454	144
64.901467	108
64.901469	108
64.901485	157, 158
64.901492	103
64.901540	83, 166
64.901600	83, 166
64.901614	153
64.901634	152
64.901645	152
64.901646	152
64.901677	144
64.901752	157, 158
64.901804	101

OZNACZENIE (Nf)	TABLICA (T)
64.901805	101
64.901811	101
64.901850	124
64.901851	124
64.901865	124
64.901866	124
64.901876	99
64.901908	124
64.901909	124
64.901939	81
64.901943	121
64.901944	121
64.901953	121
64.901954	121
64.901955	108
64.901970	137
64.901971	137
64.901972	137
64.901977	121
64.901978	121
64.901979	121
64.902011	121
64.902012	121
64.902013	137
64.902014	137
64.902015	137
64.902016	137
64.902055	102
64.902090	38
64.902095	120
64.902096	120
64.902097	120
64.902098	120
64.902103	120
64.902106	120

OZNACZENIE (Nf)	TABLICA (T)
64.902109	120
64.902116	120
64.902131	122
64.902140	122
64.902150	83
64.902152	83, 166
64.902157	174
64.902158	71
64.902160	71
64.902161	71
64.902163	71
64.902165	71
64.902180	120
64.902181	120
64.902189	125
64.902192	62
64.902204	62
64.902207	62
64.902217	62
64.902220	62
64.902221	62
64.902237	90, 91
64.902239	90
64.902240	90
64.902241	91
64.902242	91
64.902249	89
64.902251	89
64.902255	91
64.902256	91
64.902257	93
64.902258	91
64.902259	93
64.902264	93
64.902267	90

OZNACZENIE (Nf)	TABLICA (T)
64.902268	93
64.902269	91
64.902384	110
64.902385	110
64.902386	110
64.902387	110
64.902388	110
64.902389	110
64.902390	110
64.902423	114
64.902438	129
64.902439	129
64.902441	129
64.902442	129
64.902443	129
64.902444	129
64.902453	129
64.902463	129
64.902475	129
64.902508	125
64.902514	124
64.902663	124
64.902666	88
64.902670	87
64.902671	88
64.902697	100
64.902702	122
64.902703	122
64.902704	122
64.902706	122
64.902707	122
64.902708	122
64.902710	122
64.902714	122
64.902717	122

OZNACZENIE (Nf)	TABLICA (T)
64.902741	121
64.902742	121
64.902768	126
64.902769	126
64.902770	126
64.902773	126
64.902774	126
64.902777	103
64.902778	103
64.902779	103, 177
64.902783	101
64.902786	106
64.902787	106
64.902790	101
64.902796	101
64.902797	101
64.902802	125
64.902803	126
64.902805	126
64.902824	119
64.902837	114
64.902863	100
64.902864	100
64.902939	93
64.902951	123
64.902952	123
64.902955	123
64.902956	123
64.902957	123
64.902958	123
64.902959	123
64.902960	123
64.902961	123
64.902962	123
64.902963	123

OZNACZENIE (Nf)	TABLICA (T)
64.902966	122
64.902969	122
64.903026	113
64.903059	114
64.903071	111
64.903072	111
64.903073	111
64.903094	62
64.903095	91
64.903097	89
64.903098	90
64.903099	91
64.903100	93
64.903101	89
64.903102	90
64.903120	71
64.903124	38
64.903193	137
64.903275	114
64.903306	111
64.903308	114
64.903309	114
64.903355	91
64.903356	93
64.903357	91, 93
64.903430	125
64.903431	125
64.903786	111
64.903787	111
64.904384	89
64.910009	166
64.910037	137
64.910043	101
64.910044	101
64.910045	101

OZNACZENIE (Nf)	TABLICA (T)
64.910046	101
64.910050	120
683.000.0	115
70.276.034	77
7004 355 M2	83, 166, 172
7006 651 M1	172
7006 673 M1	111
7006 674 M1	111
7011 301 M91	158
7011 302 M91	158
7011 303 M91	158
7011 305 M91	158
7011 306 M1	158
7011 573 M1	158
7012 315 M91	120
709.00.01	105
80.002.003	1
80.002.008	1
80.002.016	1
80.002.017	1
80.002.018	1
80.002.028	1
80.002.031	1
80.002.032	1
80.002.033	1
80.002.034	1
80.002.035	1
80.002.036	1
80.002.037	1
80.002.038	1
80.002.041	1
80.002.042	1
80.002.045	1
80.002.046	1
80.002.048	1

OZNACZENIE (Nf)	TABLICA (T)
80.002.058	1
80.002.063	1
80.002.068	1
80.002.075	1
80.002.078	1
80.002.080	1
80.002.081	1
80.002.083	1
80.002.084	1
80.002.088	1
80.002.092	1
80.002.094	1
80.002.095	1
80.002.098	1
80.002.108	1
80.002.118	1
80.002.128	1
80.002.138	1
80.002.148	1
80.002.158	1
80.002.168	1
80.002.178	1
80.002.188	1
80.002.198	1
80.002.208	1
80.002.218	1
80.002.228	1
80.002.238	1
80.002.248	1
80.002.258	1
80.002.268	1
80.002.278	1
80.002.901	1, 19
80.003.008	2
80.003.012	2

OZNACZENIE (Nf)	TABLICA (T)
80.003.013	2
80.003.018	2
80.003.028	2
80.003.033	2
80.003.036	2
80.003.038	2
80.003.044	2
80.003.045	2
80.003.046	2
80.003.062	2
80.004.011	3
80.004.012	3
80.004.014	3
80.004.016	3
80.004.017	3
80.004.023	3
80.005.015	4
80.005.022	4
80.005.023	4
80.005.041	4
80.005.042	4
80.005.044	4
80.005.045	4
80.005.046	4
80.005.047	4
80.005.064	4
80.005.071	4
80.005.076	4
80.005.077	4
80.005.082	26
80.005.085	4
80.005.086	4
80.005.087	4
80.005.091	4, 26
80.005.096	4

OZNACZENIE (Nf)	TABLICA (T)
80.005.103	4
80.005.410	4
80.005.832	4
80.005.903	4
80.007.003	5
80.007.033	5
80.007.036	5
80.007.053	5
80.007.064	5
80.007.066	5
80.009.001	6
80.009.012	6
80.009.013	6
80.009.015	6
80.009.017	6
80.009.060	6
80.009.070	6
80.009.091	6
80.009.094	6
80.009.095	6
80.009.096	6
80.009.110	6
80.009.123	6
80.010.001	14
80.010.003	14
80.010.004	14
80.010.902	14
80.011.110	15
80.012.013	15
80.013.004	16
80.013.011	16
80.013.016	16
80.013.032	16
80.013.036	16
80.013.037	16

OZNACZENIE (Nf)	TABLICA (T)
80.013.042	16
80.013.043	16
80.013.046	16
80.013.050	16
80.013.093	16
80.013.120	16
80.013.902	16
80.014.190	17
80.014.999	17
80.017.003	20
80.017.904	20
80.018.001	21
80.018.902	21
80.021.044	25
80.025.050	18
80.108.016	27
80.108.027	28
80.108.030	28
80.108.031	28
80.108.032	28
80.108.036	28
80.108.042	28
80.108.043	28, 31
80.108.044	29
80.108.045	28
80.108.050	29
80.108.051	29
80.108.052	29
80.108.053	29
80.108.054	29
80.108.057	29
80.108.061	28
80.108.062	28
80.108.065	29
80.108.070	28

OZNACZENIE (Nf)	TABLICA (T)
80.108.080	29
80.108.082	29
80.108.084	29
80.108.085	28
80.108.086	28
80.108.090	27
80.108.104	28
80.108.105	28
80.108.106	28
80.108.107	27
80.108.115	27
80.108.116	28
80.108.132	28
80.108.133	27
80.108.150	27
80.121.002	32
80.121.006	30
80.121.011	30
80.121.014	30, 31
80.121.015	30, 31
80.121.017	30, 31
80.121.021	30, 31
80.121.022	31
80.121.025	30, 31, 35
80.121.053	30
80.121.057	30
80.121.060	32
80.121.067	30
80.121.072	30
80.121.075	31
80.121.077	63
80.121.083	32
80.121.084	32
80.121.097	32
80.121.102	32

OZNACZENIE (Nf)	TABLICA (T)
80.121.113	32
80.121.116	30
80.121.121	30, 31
80.121.124	32
80.121.128	28
80.121.131	32
80.121.133	30, 31
80.121.136	32
80.121.137	32
80.121.142	32
80.121.143	32
80.121.144	32
80.121.147	32, 34
80.121.154	32
80.121.161	30
80.121.162	31
80.121.163	31
80.121.164	30, 31
80.121.165	30, 31
80.121.171	30
80.121.172	30, 31
80.121.173	30
80.121.181	30
80.121.187	31
80.121.314	40
80.126.005	33
80.126.016	33
80.126.018	33
80.126.024	33
80.126.026	33
80.126.032	33
80.126.053	33
80.126.054	33
80.126.055	32, 33
80.126.056	33

OZNACZENIE (Nr)	TABLICA (T)
80.126.057	33
80.126.059	33
80.126.062	33
80.126.072	33
80.126.080	33
80.126.084	33
80.126.093	33
80.126.094	33
80.126.095	33
80.126.097	33
80.126.099	33
80.126.101	33
80.126.102	33
80.126.103	33
80.126.105	33
80.126.106	33
80.126.107	33
80.126.112	33
80.126.113	33
80.126.114	33
80.126.116	33
80.126.117	33, 47
80.126.124	33
80.126.130	33
80.126.140	33
80.126.150	33
80.128.002	35
80.128.003	35
80.128.004	35
80.128.005	35
80.128.010	35
80.128.017	35
80.128.020	35
80.128.021	35
80.128.022	35

OZNACZENIE (Nr)	TABLICA (T)
80.128.023	35
80.128.024	35
80.128.025	35
80.130.002	36
80.130.003	36
80.142.001	37
80.142.002	37
80.142.003	37
80.142.004	37
80.142.005	37
80.142.006	37
80.142.010	37
80.142.013	37
80.142.017	37
80.142.021	37
80.142.022	37, 38
80.142.025	37
80.142.026	37
80.142.027	37
80.142.031	37
80.142.032	37
80.147.012	40
80.147.013	40
80.147.014	40
80.147.015	40
80.147.021	40
80.147.023	40
80.147.031	35, 40
80.147.032	40
80.147.041	40
80.147.046	40
80.147.047	40
80.147.050	40
80.147.051	40, 41
80.147.053	40

OZNACZENIE (Nr)	TABLICA (T)
80.147.090	40
80.148.046	40
80.149.026	40
80.149.027	40
80.149.031	40
80.150.190	157
80.153.004	42
80.153.005	42
80.153.017	42
80.153.021	42
80.153.023	42
80.153.024	42
80.153.026	43
80.153.031	42, 43
80.153.032	42, 43
80.153.034	42
80.153.035	42
80.153.036	42
80.153.037	42
80.153.041	42
80.153.042	41
80.153.043	42
80.153.044	42
80.153.047	44
80.153.051	44, 47
80.153.056	44, 88
80.153.061	88
80.153.062	88
80.153.073	43
80.153.074	43
80.153.075	43
80.153.077	43
80.153.080	41
80.153.082	43
80.153.083	41

OZNACZENIE (Nr)	TABLICA (T)
80.153.086	41
80.153.087	41
80.153.094	42
80.153.102	41
80.153.107	42
80.153.113	41
80.153.114	42
80.153.116	41, 88
80.153.122	44, 88
80.153.123	44, 88
80.153.126	42
80.153.127	42
80.153.130	44, 88
80.153.131	42
80.153.149	42
80.153.150	44, 88
80.153.160	44
80.153.184	42
80.153.190	43
80.153.192	42
80.153.193	42
80.153.194	42
80.153.195	42
80.153.196	42
80.153.197	42
80.153.200	41
80.153.201	42
80.153.202	42, 43
80.153.203	42, 43
80.153.204	42, 43
80.153.205	42, 43
80.153.210	41
80.153.214	41
80.153.215	41
80.153.226	44

OZNACZENIE (Nf)	TABLICA (T)
80.153.231	44
80.153.237	42, 43
80.153.244	43
80.153.246	44, 88
80.153.247	44
80.153.251	44
80.153.252	44
80.153.253	44
80.153.273	41
80.153.282	42
80.153.283	42
80.153.284	42
80.153.285	42
80.153.300	42
80.153.901	43
80.161.004	45
80.161.005	45
80.161.006	45
80.161.007	45
80.161.010	45
80.161.011	45
80.161.012	45
80.161.013	45
80.161.014	45
80.161.015	45
80.161.016	45
80.161.017	45
80.161.019	45
80.161.020	41, 45
80.161.021	45
80.161.022	45
80.161.023	45
80.161.024	45
80.161.025	45
80.161.026	45

OZNACZENIE (Nf)	TABLICA (T)
80.161.027	45
80.161.031	45
80.161.032	45
80.161.036	45
80.161.042	45
80.161.043	45
80.161.044	45
80.161.045	45
80.161.046	45
80.161.055	45, 72, 73
80.161.056	45, 72, 73
80.161.604	45
80.161.605	45
80.161.606	45
80.161.612	45
80.161.613	45
80.161.619	45
80.161.902	45
80.170.113	46
80.170.183	46
80.170.184	46
80.170.185	46
80.170.186	46
80.170.201	46
80.170.989	46
80.184.001	51
80.185.011	51
80.185.012	41
80.185.040	51
80.185.061	42, 51
80.185.062	51
80.185.063	51
80.185.067	51
80.185.071	51
80.185.072	51

OZNACZENIE (Nf)	TABLICA (T)
80.185.074	51
80.185.075	51
80.185.076	51
80.185.077	51
80.185.081	51
80.185.082	51
80.185.083	51
80.185.085	51
80.185.086	51
80.185.097	51
80.185.176	51
80.200.016	53
80.200.017	53, 54
80.200.021	53
80.200.032	53, 54
80.200.080	53, 54
80.200.081	76
80.200.082	53, 54
80.200.083	53, 54
80.205.007	55, 76
80.205.010	55
80.205.011	55
80.205.012	55
80.205.014	55, 76
80.205.015	55, 76
80.205.016	55, 76
80.205.025	55, 76
80.205.026	55, 76
80.205.033	55, 76
80.205.034	55
80.205.051	55, 76
80.205.070	55
80.205.080	55
80.205.901	59
80.211.002	56

OZNACZENIE (Nf)	TABLICA (T)
80.211.030	56
80.211.903	56
80.211.911	56
80.213.903	57
80.213.904	57
80.213.930	57
80.213.989	72
80.213.999	72
80.214.010	58
80.214.902	56, 58
80.214.903	56
80.218.010	59
80.220.014	60
80.220.015	60, 83, 84, 166
80.220.016	60
80.220.019	60
80.220.029	60
80.220.030	60
80.220.033	60
80.220.999	60
80.227.001	61
80.227.002	61
80.227.003	61
80.227.004	61
80.227.005	61
80.227.006	61
80.227.007	61
80.227.009	61
80.227.010	61
80.227.015	61
80.227.017	61
80.227.024	61, 92, 178
80.227.025	61
80.227.054	61
80.227.055	61

OZNACZENIE (Nf)	TABLICA (T)
80.227.056	61
80.227.057	61
80.227.063	145
80.227.067	61
80.227.068	61
80.227.083	61
80.227.093	61
80.231.080	91
80.235.004	63
80.235.016	63
80.235.022	63
80.235.034	63
80.235.049	63
80.235.801	63
80.235.901	63
80.236.005	65
80.236.006	65
80.245.003	68
80.245.004	68
80.245.011	68
80.245.013	67
80.250.017	70
80.250.030	70
80.250.040	70
80.250.060	70
80.250.634	70
80.255.023	71
80.255.043	91
80.264.010	72, 73
80.267.902	74
80.268.920	74
80.269.910	75
80.271.010	76
80.271.013	76
80.271.014	76

OZNACZENIE (Nf)	TABLICA (T)
80.271.021	76
80.271.022	76
80.271.023	76
80.271.024	76
80.271.031	76
80.271.033	76
80.271.034	76
80.271.035	76
80.271.044	76
80.271.051	55, 76
80.271.052	55, 76
80.271.053	76
80.271.070	76
80.271.080	76
80.271.090	76
80.271.901	76
80.271.902	76
80.276.009	77
80.276.019	77
80.276.020	77
80.276.024	77
80.276.033	77
80.276.034	165
80.276.040	78
80.276.050	78
80.276.051	78
80.276.052	78
80.276.053	78
80.276.055	78
80.276.056	78
80.276.057	78
80.276.062	78
80.276.063	78
80.276.064	78
80.276.065	78

OZNACZENIE (Nf)	TABLICA (T)
80.276.066	78
80.276.067	78
80.276.071	78
80.276.072	78
80.276.073	78
80.276.076	78
80.277.010	84
80.277.015	83
80.277.022	83, 84, 166
80.277.023	83, 84, 166
80.277.024	83, 84, 166
80.277.025	83, 84, 166
80.277.027	83, 166
80.278.019	85
80.278.030	85, 167
80.278.034	85, 167
80.278.050	85, 167
80.278.054	85
80.278.065	85, 167
80.278.066	85, 88, 145, 155, 167
80.278.067	85
80.278.071	85
80.278.077	85, 167
80.278.080	85
80.278.082	85, 167
80.278.090	85
80.278.170	85
80.278.182	85, 167
80.280.009	86
80.280.032	86
80.295.012	87, 89
80.295.032	89, 123
80.295.036	91, 93
80.295.095	89, 91, 93, 123, 174
80.295.130	91

OZNACZENIE (Nf)	TABLICA (T)
80.295.190	91
80.295.601	91
80.295.602	91
80.295.650	91
80.295.723	90
80.295.726	90
80.295.734	90
80.302.045	95, 127, 129
80.302.117	96
80.302.121	96
80.305.874	94
80.311.162	100
80.311.209	100
80.311.331	100
80.311.334	100
80.311.341	100
80.311.343	100
80.311.350	92, 100, 140, 169, 178
80.311.380	100
80.311.410	100
80.311.411	92
80.311.901	100
80.311.903	100
80.334.101	101
80.334.102	102
80.334.901	102
80.345.085	121
80.345.906	107
80.350.270	110
80.350.284	49, 50, 100
80.350.967	110
80.351.052	111
80.351.055	111
80.351.404	114

OZNACZENIE (Nf)	TABLICA (T)
80.351.407	39
80.351.652	110
80.351.677	110
80.351.851	110
80.351.921	113
80.351.933	113
80.351.976	113, 114
80.368.306	101, 108
80.368.307	101
80.371.062	131
80.372.901	129
80.375.010	131
80.375.017	131
80.375.020	131
80.375.024	131
80.375.026	131
80.380.013	132
80.380.014	132
80.381.101	132
80.381.210	132
80.381.220	132
80.383.110	133
80.383.114	133
80.383.120	133
80.383.130	133
80.383.140	133, 134
80.383.150	133
80.383.152	133
80.383.154	133
80.383.160	133, 134
80.383.170	133
80.400.003	135
80.400.004	135
80.400.005	135
80.400.010	135

OZNACZENIE (Nf)	TABLICA (T)
80.400.012	135
80.400.013	135
80.400.014	135
80.400.015	135
80.400.016	135
80.400.017	135
80.400.021	135
80.400.022	135
80.400.023	135
80.400.025	135
80.400.026	135
80.400.027	135
80.400.031	135
80.400.032	135
80.401.015	136
80.401.016	136
80.401.017	136
80.401.020	136
80.401.030	136
80.401.040	136
80.401.053	136
80.401.054	136
80.401.055	136
80.401.056	136
80.401.057	136
80.401.062	136
80.401.065	136
80.401.066	136
80.401.067	136
80.401.071	136
80.401.075	136
80.401.081	136
80.401.082	136
80.401.083	136
80.401.084	136

OZNACZENIE (Nf)	TABLICA (T)
80.401.085	136
80.401.094	138
80.401.095	138
80.401.096	138
80.401.097	136
80.401.101	136
80.401.102	136
80.401.104	136
80.401.111	136
80.401.113	138
80.401.121	136
80.401.122	136
80.401.160	136
80.401.170	138
80.401.200	136
80.401.270	136
80.402.035	137
80.402.036	136
80.402.067	137
80.402.073	136
80.402.076	137
80.402.101	137
80.407.067	139
80.407.072	140
80.407.073	139
80.407.074	87, 139, 155
80.407.902	144
80.407.907	141, 144, 168
80.410.007	135, 141
80.413.014	143
80.413.017	143
80.413.022	140
80.413.023	143
80.413.027	143
80.413.032	141

OZNACZENIE (Nf)	TABLICA (T)
80.413.033	143
80.413.034	143
80.413.046	143
80.413.047	143
80.413.051	143
80.413.052	143
80.413.053	143
80.413.054	143
80.413.055	143
80.413.056	143
80.413.061	143
80.413.076	143
80.413.077	143
80.420.002	149
80.420.005	149
80.420.902	149
80.450.009	158
80.450.012	152
80.450.024	157, 158
80.450.025	157, 158
80.450.030	157, 158
80.450.032	157, 158
80.450.037	157, 158
80.450.041	157, 158
80.450.060	157, 158
80.450.070	157, 158
80.450.072	157
80.450.073	152, 157
80.450.075	152, 157
80.450.080	157, 158
80.450.085	158
80.450.086	158
80.450.092	152, 157, 158
80.450.093	152, 157
80.450.190	152, 157, 158

OZNACZENIE (Nf)	TABLICA (T)
80.450.204	152, 157
80.453.035	159, 160
80.453.044	159, 160
80.453.212	159, 160
80.455.006	162
80.455.007	162
80.455.011	162
80.455.012	162
80.455.013	162
80.455.014	162
80.455.016	162
80.455.017	162
80.455.021	162
80.455.022	162
80.455.025	162
80.455.026	162
80.455.027	162
80.455.031	162
80.455.032	162
80.455.033	162
80.455.034	162
80.455.041	162
80.455.050	162
80.457.001	162
80.457.002	162
80.457.003	162
80.457.005	162
80.457.008	162
80.457.011	162
80.457.014	162
80.459.020	163
80.459.032	163
80.459.034	159, 160
80.459.050	163
80.459.060	163

OZNACZENIE (Nf)	TABLICA (T)
80.578.170	167
80.600.001	136
80.600.003	143
80.600.006	78
80.600.012	6
80.600.053	49, 77, 165
80.600.054	49
80.600.055	49, 85, 149, 165, 167
80.600.056	85, 167
80.600.071	2
80.600.081	61
80.600.082	61
80.600.083	55, 76
80.600.086	77, 165
80.600.093	46
80.600.107	30, 31
80.600.108	30, 31
80.600.115	30, 31
80.600.123	1, 37
80.600.125	28
80.600.154	91
80.600.165	56
80.600.191	55, 76
80.612.230	112
80.621.010	17
80.624.001	40
80.624.010	40
80.624.020	40
80.624.030	40
80.624.040	40
80.624.059	40
80.624.060	40
80.625.010	41
80.625.020	43
80.625.022	43

OZNACZENIE (Nf)	TABLICA (T)
80.625.023	43
80.625.025	43
80.625.031	43
80.625.032	43
80.626.003	52
80.626.018	52
80.629.003	83
80.629.020	84
80.630.001	86
80.631.002	89
80.631.003	91, 93
80.631.008	91, 93
80.631.009	89
80.631.011	91
80.631.012	91
80.631.020	91
80.631.030	91
80.631.060	91
80.633.001	98
80.633.003	98
80.633.004	98
80.633.005	98
80.633.006	98
80.633.010	98
80.633.020	98
80.633.030	98
80.633.040	98
80.633.050	98
80.633.060	98
80.634.001	99
80.634.010	99
80.634.017	99
80.634.030	99
80.634.040	99
80.634.050	99

OZNACZENIE (Nf)	TABLICA (T)
80.634.060	99
80.637.010	101
80.637.020	101
80.638.010	102
80.638.020	102
80.638.030	102
80.638.040	102
80.638.050	102
80.638.070	102
80.639.029	170
80.639.039	171
80.640.010	62
80.640.020	62
80.640.050	62
80.640.080	62
80.642.030	110
80.642.040	110
80.642.070	111
80.642.079	111
80.642.081	110
80.642.082	110
80.642.111	110
80.642.112	110
80.642.120	113
80.642.173	110
80.642.183	110
80.642.191	113
80.642.220	112
80.642.221	112
80.642.240	112
80.642.251	111
80.642.252	111
80.642.906	114
80.647.003	155
80.647.005	168

OZNACZENIE (Nf)	TABLICA (T)
80.647.006	168
80.647.010	155
80.648.001	141, 155, 168
80.648.009	141
80.648.019	141
80.648.039	141
80.650.005	144
80.650.010	144
80.650.020	144
80.653.009	158
80.653.010	157, 158
80.653.019	158
80.653.020	157, 158
80.655.003	159, 160
80.655.020	159, 160
80.655.030	159, 160
80.657.010	166
80.658.020	167
80.659.001	125
80.659.002	125
80.659.003	125
80.659.004	125
80.659.005	125
80.659.006	125
80.659.007	125
80.659.010	125
80.659.011	125
80.659.013	125
80.659.014	125
80.659.015	125
80.659.030	125
80.659.040	125
80.661.003	168
80.661.004	168
80.661.005	168

OZNACZENIE (Nf)	TABLICA (T)
80.661.009	168
80.661.010	168
80.661.019	168
80.662.006	127
80.662.007	127
80.662.008	127
80.662.009	127
80.662.010	127
80.662.019	127
80.662.040	127
80.662.050	127
80.663.001	128
80.663.002	128
80.664.004	129, 131
80.664.005	129, 131
80.664.010	129
80.667.010	97
80.667.020	97
80.674.001	113
80.674.010	113
80.674.020	113
80.675.001	103
80.675.002	103
80.675.101	103
80.800.007	1
810 285 M92	135, 156, 157, 158, 159, 160, 163
821.427.0	116
83.002.016	1
83.002.140	1
83.002.502	1
83.002.504	1
83.002.505	1
83.002.514	1
83.002.589	1

OZNACZENIE (Nf)	TABLICA (T)
83.002.599	1
83.003.017	2
83.003.035	2
83.003.504	2
83.003.510	2
83.003.519	2
83.004.501	3
83.005.001	4
83.005.509	4
83.005.539	4
83.005.549	4
83.005.922	4
83.005.923	4
83.007.019	5
83.007.021	5
83.007.022	5
83.007.023	5
83.007.025	5
83.007.050	5
83.007.060	5
83.009.001	6
83.009.002	6
83.009.030	5
83.009.050	6
83.009.060	6
83.009.070	6
83.009.080	6
83.009.520	6
83.009.921	6
83.009.922	6
83.009.981	6
83.010.002	14
83.010.902	14
83.010.903	14
83.011.004	15

OZNACZENIE (Nf)	TABLICA (T)
83.011.020	15
83.011.100	15
83.011.104	15
83.011.510	15
83.012.001	15
83.012.002	15
83.012.006	15
83.012.901	15
83.012.902	15
83.013.011	16
83.016.002	19
83.016.003	19
83.016.005	19
83.016.901	19
83.016.902	19
83.017.022	20
83.017.027	20
83.017.507	20
83.021.501	24
83.021.502	24
83.021.503	24
83.021.504	24
83.021.530	24
83.021.537	24
83.021.540	24
83.022.002	26
83.022.003	26
83.022.036	4
83.022.050	26
83.022.060	26
83.022.907	26
83.161.001	45
83.161.003	45
83.161.140	45
83.161.677	45

OZNACZENIE (Nf)	TABLICA (T)
83.161.678	45
83.161.679	45
83.161.680	45
83.161.681	45
83.181.100	50
83.181.110	50
83.184.061	51
83.185.004	51
83.185.061	42, 51
83.185.062	51
83.200.040	53
83.200.319	53
83.211.003	56, 73, 170
83.211.910	56
83.211.911	170
83.214.904	56
83.214.905	56
83.215.904	56
83.221.009	60
83.221.010	60
83.221.016	60
83.221.017	60
83.221.019	60
83.221.020	60
83.221.029	60
83.221.039	60
83.221.989	60
83.221.999	60
83.227.001	61
83.227.002	61
83.227.004	61
83.227.011	178
83.227.019	61, 100
83.227.103	61
83.227.911	61, 169

OZNACZENIE (Nf)	TABLICA (T)
83.227.912	61, 169
83.235.004	63, 65
83.235.010	65
83.235.508	63
83.235.510	63
83.235.901	65
83.235.903	63, 65
83.235.904	63
83.235.906	63
83.236.006	65
83.236.007	65
83.236.901	65
83.247.001	69
83.247.002	69
83.255.608	71
83.255.615	71
83.255.616	71
83.255.621	71
83.255.622	71
83.255.623	71
83.255.624	71
83.255.626	71
83.276.001	79, 81
83.276.003	81
83.276.010	81
83.278.100	85
83.278.170	85
83.278.180	85, 167
83.278.200	85
83.280.010	86
83.280.030	86
83.285.011	87
83.285.012	88
83.285.013	88
83.285.014	88

OZNACZENIE (Nf)	TABLICA (T)
83.285.019	87
83.285.038	88
83.285.039	88
83.285.052	87
83.285.610	88
83.285.620	88
83.285.630	88
83.285.640	88
83.285.660	87
83.285.670	87
83.296.006	92, 169, 178
83.296.007	92, 169, 178
83.296.008	92, 169
83.296.010	92
83.296.011	92, 178
83.296.013	92
83.296.014	61, 92, 169, 178
83.296.019	92
83.296.020	92
83.296.039	92, 178
83.296.040	92
83.302.010	95
83.302.062	95
83.302.063	94
83.304.003	96
83.304.016	96, 175
83.304.030	95
83.304.040	95
83.304.070	96
83.304.210	94
83.304.250	94
83.304.260	94
83.304.410	94
83.304.750	96
83.305.003	95

OZNACZENIE (Nf)	TABLICA (T)
83.305.010	95
83.305.020	95
83.305.033	96
83.305.049	95
83.305.060	96
83.305.070	96
83.305.073	95, 97, 99, 127
83.305.074	95, 97, 99, 127
83.305.075	95
83.305.080	96
83.305.090	96
83.305.120	94, 95
83.305.140	95, 97, 99, 127
83.305.150	95
83.305.160	95
83.305.670	94
83.305.680	94
83.305.721	96
83.305.722	96
83.305.727	96
83.305.730	96
83.305.740	96
83.305.760	96
83.305.770	96
83.305.780	95
83.312.023	100
83.312.090	100
83.312.510	100
83.312.540	100
83.312.598	100
83.312.710	100
83.312.720	100
83.312.730	100
83.312.810	100
83.345.549	107

OZNACZENIE (Nf)	TABLICA (T)
83.345.559	107
83.351.401	113, 114
83.351.404	39, 113, 114
83.351.406	114
83.351.407	114
83.351.408	114
83.351.411	114
83.351.412	114
83.351.413	114
83.351.414	113
83.351.419	111
83.351.680	110
83.351.699	110
83.351.790	110
83.351.912	113
83.351.975	110
83.351.991	113
83.354.670	111
83.354.680	111
83.368.200	124
83.371.002	131
83.381.013	132
83.381.014	132
83.381.015	132
83.381.101	132
83.381.102	132
83.381.103	132
83.381.104	132
83.400.020	135
83.409.010	144
83.413.010	140
83.413.170	144
83.413.180	144
83.413.203	144
83.413.210	144

OZNACZENIE (Nf)	TABLICA (T)
83.413.260	144
83.440.401	152, 153
83.442.001	155
83.442.024	155
83.442.027	155
83.442.061	155
83.442.102	155
83.442.103	155
83.442.104	155
83.442.129	155
83.442.130	155
83.442.143	155
83.442.144	155
83.442.150	155
83.449.001	156
83.449.002	156
83.449.010	156
83.449.030	156
83.449.040	156
83.449.050	156
83.449.220	156
83.450.706	158
83.450.710	158
83.450.720	158
83.450.730	158
83.450.779	158
83.452.001	159
83.452.002	159
83.452.003	159
83.452.004	159
83.452.019	159
83.452.020	159
83.453.002	159, 160
83.453.005	159, 160
83.453.006	159, 160

OZNACZENIE (Nf)	TABLICA (T)
83.453.010	159, 160
83.453.017	159, 160
83.453.020	160
83.453.024	160
83.453.025	159, 160
83.453.039	159, 160
83.453.044	159, 160
83.453.046	159, 160
83.453.052	159, 160
83.453.070	159, 160
83.453.080	159, 160
83.453.100	159, 160
83.505.103	164
83.578.001	167
83.578.002	167
83.578.003	167
83.578.020	167
83.578.040	167
83.578.050	167
83.578.060	167
83.578.070	167
83.578.080	167
83.578.170	167
83.578.601	167, 173
83.578.614	167
83.578.616	167
83.578.617	153, 167
83.578.621	167
83.578.640	167
83.578.999	167, 173
83.613.911	16
83.623.001	39
83.623.002	111
83.624.020	40
83.647.001	155

OZNACZENIE (Nf)	TABLICA (T)
83.647.002	155
83.647.003	155
83.647.004	155
83.647.005	155
83.647.009	155
83.647.010	155
83.647.019	155
83.647.030	155
83.648.001	141
83.648.030	141
83.649.003	141
83.649.030	141
83.656.041	164
83.656.042	164
83.656.043	164
83.656.044	164
83.656.046	164
83.656.051	164
83.656.052	164
83.656.053	164
83.656.054	164
83.656.055	164
83.656.056	164
83.656.061	164
83.656.062	164
83.656.063	164
83.656.064	164
83.656.065	164
83.656.066	164
83.656.071	164
83.656.072	164
83.656.611	164
83.656.612	164
83.656.613	164
83.656.614	164

OZNACZENIE (Nf)	TABLICA (T)
83.656.615	164
83.656.616	164
83.656.617	164
83.656.618	164
83.656.621	164
83.656.622	164
83.656.623	164
83.656.624	164
83.656.625	164
83.656.626	164
83.656.627	164
83.656.628	164
83.656.631	164
83.656.632	164
83.656.633	164
83.656.634	164
83.657.009	172
83.657.040	172
83.657.050	172
83.657.060	172
83.658.001	173
83.658.002	173
83.658.003	173
83.658.005	173
83.658.006	173
83.658.007	173
83.658.010	173
83.658.011	173
83.658.012	173
83.658.013	173
83.658.014	173
83.658.015	173
83.658.016	173
83.658.023	173
83.660.010	174

OZNACZENIE (Nf)	TABLICA (T)
83.660.020	174
83.660.030	174
83.660.040	174
83.660.050	174
83.660.060	174
83.667.010	97
83.668.002	100
83.668.003	100
83.668.010	100
83.671.001	175
83.671.002	175
83.671.003	175
83.671.020	175
83.671.070	175
83.672.010	176
83.672.021	176
83.672.022	176
83.672.030	176
83.672.031	176
83.672.035	176
83.672.040	176
83.672.041	176
83.672.042	176
83.672.050	176
83.673.001	177
83.685.004	173
83.696.101	178
83.696.102	178
83.696.103	178
83.696.105	178
83.696.110	178
83.696.120	178
83.696.130	178
83.696.140	178
84.002.131	1

OZNACZENIE (Nf)	TABLICA (T)
84.002.589	1
84.002.599	1
84.005.501	4
84.005.519	4
84.005.922	4
84.005.923	4
84.009.140	6
84.009.913	6
84.011.020	15
84.011.029	15
84.011.039	15
84.011.100	15
84.011.501	15
84.011.510	15
84.011.905	15
84.012.004	15
84.012.901	15
84.013.019	16
84.013.029	16
84.013.039	16
84.013.606	16
84.013.607	16
84.013.610	16
84.013.611	16
84.013.622	16
84.013.623	16
84.013.630	16
84.013.650	16
84.013.670	16
84.013.902	16
84.014.011	17
84.017.502	20
84.017.979	20
84.020.002	23
84.020.003	23

OZNACZENIE (Nf)	TABLICA (T)
84.020.004	23
84.020.005	23
84.020.006	23
84.020.007	23
84.020.008	23
84.020.009	23
84.020.010	23
84.020.011	23
84.020.012	23
84.020.015	23
84.020.020	23
84.020.025	23
84.020.027	23
84.020.030	23
84.020.032	23
84.020.033	23
84.020.040	23
84.020.050	23
84.020.060	23
84.020.064	23
84.020.070	23
84.020.901	23
84.021.515	24
84.107.505	29
84.107.506	29
84.107.507	29
84.107.508	29
84.107.510	29
84.107.511	29
84.107.517	27
84.107.520	29
84.107.522	27
84.107.523	27
84.107.528	27
84.107.530	29

OZNACZENIE (Nf)	TABLICA (T)
84.107.559	29
84.107.569	27
84.108.001	28
84.108.002	29
84.108.004	28
84.108.005	29
84.108.006	29
84.108.007	29
84.108.031	29
84.108.032	29
84.108.035	29
84.120.501	30
84.120.508	30
84.121.001	31
84.121.075	32
84.123.501	30
84.145.501	39
84.148.001	40
84.148.009	40
84.148.011	40, 111
84.148.022	40
84.148.023	40
84.148.032	40
84.148.034	40
84.148.035	40
84.174.001	47
84.174.002	47
84.174.003	47
84.174.011	47
84.174.013	47
84.174.014	47
84.174.015	47
84.174.016	47
84.174.017	47
84.174.022	47

OZNACZENIE (Nf)	TABLICA (T)
84.174.023	47
84.174.024	47
84.174.025	47
84.174.026	47
84.174.031	47
84.174.032	47
84.174.033	47
84.174.034	47
84.174.035	47
84.174.036	47
84.174.041	47
84.174.042	47
84.174.044	47
84.174.045	47
84.174.046	47
84.174.047	47
84.174.049	47
84.174.051	47
84.174.052	47
84.174.053	47
84.174.054	47
84.174.055	47
84.174.056	47
84.174.057	47
84.174.059	47
84.174.061	47
84.174.062	47
84.174.063	47
84.174.064	47
84.174.065	47
84.174.066	47
84.174.067	47
84.174.071	47
84.174.072	47
84.174.073	47

OZNACZENIE (Nf)	TABLICA (T)
84.174.074	47
84.174.076	47
84.174.077	47
84.174.081	47
84.174.082	47
84.174.083	47
84.174.989	47
84.174.999	47
84.178.901	49
84.178.915	49
84.203.001	54
84.203.002	54
84.203.003	54
84.203.004	54
84.203.005	54
84.203.006	54
84.203.007	54
84.220.029	60
84.220.030	60
84.220.999	60
84.235.002	63
84.235.005	63
84.235.007	63
84.235.009	63
84.235.016	63
84.235.019	63
84.235.024	63
84.235.025	63
84.235.026	63
84.235.027	63
84.235.029	63
84.235.030	63
84.235.032	63
84.235.040	63
84.235.070	63

OZNACZENIE (Nf)	TABLICA (T)
84.235.080	63
84.235.110	63
84.235.120	63
84.235.210	63
84.235.919	63
84.235.999	63
84.265.010	73
84.265.902	73
84.265.903	73
84.265.904	73
84.276.001	81
84.276.002	81
84.276.003	79, 81
84.276.004	79, 81
84.276.005	81
84.276.006	81
84.276.007	81
84.276.008	81
84.276.909	81
84.278.002	167
84.278.010	167
84.278.019	167
84.278.022	167
84.278.050	167
84.278.061	167
84.278.120	167
84.278.130	167
84.278.140	167
84.278.150	167
84.278.170	167
84.293.999	89
84.304.010	94
84.304.020	94
84.304.210	94
84.310.004	94

OZNACZENIE (Nf)	TABLICA (T)
84.310.007	94
84.310.013	94
84.310.070	94
84.312.001	100
84.312.036	100
84.312.040	100
84.312.050	100
84.312.053	100
84.312.058	100
84.312.333	100
84.312.537	100
84.312.598	100
84.312.603	100
84.312.604	100
84.312.710	100
84.312.810	100
84.312.901	100
84.368.022	127
84.419.020	146
84.419.060	146
84.420.002	149
84.420.003	149
84.440.003	152
84.440.010	152
84.440.020	152
84.440.030	153
84.440.040	153
84.440.050	152
84.440.059	152
84.440.060	153
84.440.069	152
84.440.070	153
84.440.079	152
84.440.080	152
84.440.089	152

OZNACZENIE (Nf)	TABLICA (T)
84.440.090	152
84.440.110	152
84.440.120	152
84.440.130	152
84.440.140	152
84.440.144	152
84.440.160	153
84.440.170	153
84.440.180	152
84.440.199	152
84.450.002	157, 158
84.450.009	158
84.450.015	157, 158
84.450.022	157, 158
84.450.023	157, 158
84.450.041	152, 157
84.450.042	152, 157
84.450.050	157, 158
84.450.052	157, 158
84.450.240	157
84.450.250	157
84.450.740	157
84.450.750	157
84.613.911	16
84.613.912	16
84.623.001	39
84.641.002	108
84.641.003	108
84.641.004	108
84.641.020	108
84.641.030	108
84.668.010	100
84.902.919	83, 166
85.304.030	97
85.304.031	97

OZNACZENIE (Nf)	TABLICA (T)
85.304.032	97
85.304.090	97
851.100.0	116
851.101.0	116
851.105.0	116
851.113.0	116
851.115.0	116
851.120.0	116
851.135.0	116
851.139.0	116
851.155.0	116
851.300.0	116
851.340.0	116
851.354.0	116
851.355.0	116
851.400.0	116
851.402.1	116
851.404.0	116
851.405.0	116
851.502.0	116
851.704.0	116
851.718.0	116
851.719.0	116
851.720.0	116
851.722.0	116
851.726.0	116
851.734.0	116
851.736.0	116
851.910.1	116
851.913.0	116
851.916.0	116
851.918.0	116
851.919.0	116
851.921.0	116
851.922.0	116

OZNACZENIE (Nf)	TABLICA (T)
851.923.0	116
852.700.0	116
855.500.0	116
86.002.002	1
86.002.003	1
86.002.043	1
86.002.050	1
86.003.003	2
86.003.004	2
86.005.004	4
86.005.005	4
86.005.026	4
86.005.027	4
86.005.410	4
86.007.019	5
86.007.021	5
86.007.022	5
86.007.023	5
86.007.024	5
86.007.025	5
86.007.026	5
86.007.027	5
86.007.034	5
86.007.050	5
86.007.051	5
86.007.052	5, 23
86.007.053	5, 23
86.007.054	5, 23
86.007.060	5
86.007.080	5
86.009.006	6
86.009.007	6
86.009.014	6
86.009.015	6, 13
86.009.110	6

OZNACZENIE (Nf)	TABLICA (T)
86.009.120	6
86.011.004	15
86.011.005	15
86.011.008	15
86.013.007	16
86.013.021	16
86.013.023	16
86.013.024	16
86.013.030	16
86.013.038	16
86.016.001	19
86.108.026	27
86.108.083	27
86.108.113	28
86.120.001	30
86.120.002	30
86.120.003	30
86.120.005	30
86.120.006	30
86.120.008	30
86.120.012	32
86.120.014	31
86.120.015	31
86.120.017	32
86.120.018	30
86.120.021	30
86.120.024	30
86.120.025	32
86.120.026	31
86.120.033	32
86.120.035	30
86.120.036	30
86.120.040	32
86.121.003	31
86.121.006	31

OZNACZENIE (Nf)	TABLICA (T)
86.121.011	32
86.121.012	29, 31
86.121.013	30
86.121.017	32
86.121.026	30, 31
86.121.901	30, 31
86.126.045	33
86.126.047	33
86.126.051	33
86.126.086	33
86.126.110	33
86.126.130	33
86.126.179	33
86.126.501	33
86.126.530	33
86.127.008	34
86.127.010	34
86.127.011	34
86.127.012	34
86.127.014	34
86.127.016	34
86.127.020	34
86.127.031	34
86.127.032	34
86.127.034	34
86.128.001	35
86.128.002	35
86.128.003	35
86.128.004	35
86.128.011	32
86.128.501	35
86.142.001	37
86.142.007	37
86.142.011	37
86.142.012	37

OZNACZENIE (Nf)	TABLICA (T)
86.142.020	37
86.142.035	37
86.142.037	37
86.161.026	45
86.161.027	45
86.161.061	45
86.161.062	45
86.161.065	45
86.161.066	45
86.161.067	45
86.161.073	45
86.161.140	45
86.161.661	45
86.161.662	45
86.180.003	50
86.180.004	50
86.180.013	50
86.180.015	50
86.180.021	50
86.180.022	50
86.180.901	50
86.200.001	53, 54
86.213.989	72
86.213.999	72
86.214.989	58
86.214.999	58
86.221.001	60
86.221.002	60
86.221.989	60
86.221.999	60
86.227.005	61
86.227.020	61
86.227.021	61
86.227.026	61
86.227.030	61

OZNACZENIE (Nf)	TABLICA (T)
86.227.040	61
86.227.050	61
86.227.060	61
86.227.070	61
86.227.901	61
86.227.902	61, 169
86.227.903	92
86.227.904	61, 92, 169, 178
86.227.923	61, 169, 178
86.227.976	61
86.227.999	61
86.247.001	69
86.255.617	71
86.265.003	72, 73
86.276.002	77, 165
86.276.010	77, 165
86.276.014	77, 165
86.276.015	77, 165
86.276.017	77, 165
86.276.021	165
86.276.029	77
86.276.049	77, 165
86.276.069	78
86.276.071	77, 165
86.276.086	77, 165
86.276.087	77, 165
86.276.093	77, 165
86.276.101	77
86.277.010	84
86.278.070	85
86.278.080	85
86.278.090	85
86.278.100	85, 167
86.278.110	85
86.285.019	87

OZNACZENIE (Nf)	TABLICA (T)
86.285.610	88
86.285.630	88
86.285.670	87
86.302.021	96
86.302.040	95
86.350.903	111, 113
86.350.972	111
86.384.010	134
86.384.013	134
86.384.020	134
86.384.030	134
86.384.040	134
86.384.050	134
86.384.060	134
86.407.009	139
86.407.011	139
86.407.012	139
86.407.013	139
86.407.026	139
86.407.027	139
86.407.029	139
86.407.031	139
86.407.039	139
86.407.045	144
86.407.046	144
86.407.053	144
86.407.070	139
86.407.100	144
86.407.901	139
86.407.902	141, 168
86.409.001	140, 153
86.409.002	140
86.409.902	140
86.409.904	140
86.409.905	140

OZNACZENIE (Nf)	TABLICA (T)
86.413.180	144
86.413.409	141
86.419.013	146
86.419.017	146
86.419.023	146
86.419.024	146
86.419.026	146
86.419.031	145
86.419.032	145
86.419.033	145
86.450.002	135
86.450.100	157
86.450.110	157, 158
86.450.120	157, 158
86.450.989	158
86.454.010	161
86.457.004	162
86.457.022	162
86.457.031	162
86.457.032	162
86.459.010	163
86.576.001	165
86.576.024	165
86.576.116	165
86.578.020	167
86.578.030	167
86.578.060	167
86.578.070	167
86.578.621	167
86.600.004	31
86.622.001	35
86.622.010	35
86.630.001	86
86.638.010	102
86.638.020	102

OZNACZENIE (Nf)	TABLICA (T)
86.642.050	110
86.647.030	155
86.647.032	155
87.002.599	1
87.003.001	2
87.005.001	4
87.005.501	4
87.005.502	4
87.005.503	4
87.005.519	4
87.005.524	4
87.009.210	6
87.009.907	6
87.009.910	6
87.011.019	15
87.011.020	15
87.011.510	15
87.013.610	16
87.013.620	16
87.017.506	20
87.017.507	20
87.017.979	20
87.021.501	25
87.021.570	25
87.107.523	27
87.107.549	27
87.108.001	27
87.120.005	32
87.120.006	31
87.120.007	30, 31
87.120.008	31
87.120.011	31
87.120.012	31
87.120.013	31
87.120.014	31

OZNACZENIE (Nf)	TABLICA (T)
87.120.015	31
87.120.016	31
87.120.017	31
87.120.018	31
87.120.021	32
87.120.028	31
87.121.003	32
87.126.002	33
87.148.001	40
87.153.002	42
87.153.003	42
87.175.002	48
87.175.007	48
87.175.014	48
87.175.019	48
87.175.025	48
87.175.029	48
87.175.033	48
87.175.034	48
87.175.046	48
87.175.047	48
87.175.051	48
87.175.052	48
87.175.053	48
87.175.060	48
87.175.061	48
87.175.062	48
87.215.909	56
87.235.010	63
87.247.001	69
87.247.010	69
87.265.010	73
87.265.011	73
87.265.012	73
87.276.001	81

OZNACZENIE (Nf)	TABLICA (T)
87.278.010	167
87.278.040	167
87.278.120	167
87.278.130	167
87.278.140	167
87.278.150	167
87.278.170	167
87.293.999	89
87.312.040	100
87.312.504	100
87.312.598	100
87.312.810	100
87.343.020	103
87.343.910	103
87.413.100	144
87.413.320	144
87.440.001	152, 153
87.440.005	153
87.440.030	153
87.440.040	153
87.440.914	153, 154
87.450.005	158
87.450.006	158
87.450.009	158
87.450.080	157
87.450.090	157
87.450.140	157
87.450.750	157
87.613.911	16
87.621.010	17
87.668.010	100
871.100.0	117
871.105.0	117
871.120.0	117
871.125.0	117

OZNACZENIE (Nf)	TABLICA (T)
871.300.0	117
871.370.0	117
871.402.0	117
871.404.0	117
871.405.0	117
871.417.0	117
871.440.0	117
871.455.0	117
871.457.0	117
871.458.0	117
871.459.0	117
871.484.0	117
871.485.0	117
871.486.0	117
871.487.0	117
871.491.0	117
871.494.0	117
871.502.0	117
871.510.0	117
871.512.0	117
871.513.0	117
871.514.0	117
871.518.6	117
871.700.0	117
871.701.0	117
871.706.1	117
871.711.0	117
871.712.1	117
871.713.1	117
871.714.1	117
871.715.1	117
871.716.1	117
871.717.1	117
871.718.1	117
871.722.0	117

OZNACZENIE (Nf)	TABLICA (T)
871.723.0	117
871.724.0	117
871.726.0	117
871.727.0	117
871.728.0	117
871.729.0	117
871.730.0	117
871.733.0	117
871.737.0	117
871.738.0	117
871.739.0	117
871.750.0	117
871.752.0	117
871.753.0	117
871.754.0	117
871.755.0	117
871.757.0	117
871.760.0	117
871.762.0	117
871.770.0	117
871.771.0	117
871.773.0	117
871.778.0	117
871.780.0	117
871.912.0	117
871.921.0	117
871.922.0	117
871.923.0	117
872.400.0	117
872.493.0	117
875.500.0	117
875.703.0	117
88.108.075	28, 35
88.120.005	31
88.120.008	32

OZNACZENIE (Nf)	TABLICA (T)
88.120.011	31
88.121.001	32
88.121.012	30, 31
88.121.017	30
88.121.031	31
88.121.032	30
88.121.033	30
88.121.041	31
88.121.042	32
88.121.043	32
88.121.046	32
88.121.047	32
88.121.064	31
88.121.065	31
88.121.066	31
88.121.072	30
88.121.082	31
88.121.083	31
88.121.084	31
88.121.087	30, 31
88.121.091	30
88.121.092	31
88.121.093	31
88.126.090	33
88.130.001	36
88.130.002	36
88.145.001	38
88.145.002	38
88.145.003	38
88.145.004	38
88.145.005	38
88.145.006	38
88.145.007	38
88.145.008	38
88.145.012	38

OZNACZENIE (Nf)	TABLICA (T)
88.145.013	38, 39
88.145.015	38
88.145.020	38, 39
88.147.001	40
88.170.022	46
88.170.033	46
88.170.034	46
88.170.045	46
88.170.049	46, 89
88.170.055	46
88.170.067	46
88.170.071	46
88.170.084	46
88.170.092	46
88.170.095	46
88.170.097	46
88.170.103	46
88.170.104	46
88.170.105	46
88.170.106	46
88.170.112	46
88.170.113	46
88.170.114	46
88.170.115	46
88.170.116	46
88.170.122	46
88.170.123	46
88.170.125	46
88.170.156	46
88.170.157	46
88.170.161	46
88.170.162	46
88.170.163	46
88.170.164	46
88.170.165	46

OZNACZENIE (Nf)	TABLICA (T)
88.170.166	46
88.170.167	46
88.170.202	46
88.170.217	46
88.170.221	46
88.170.222	46
88.170.223	46
88.170.224	46
88.170.989	46
88.170.999	46
88.174.001	47
88.174.002	47
88.174.013	47
88.174.014	47
88.175.005	48
88.175.006	48
88.175.007	48
88.175.014	48
88.175.016	48
88.175.022	48
88.175.023	48
88.175.025	48
88.175.026	48
88.175.031	48
88.175.033	48
88.175.036	48
88.175.070	48
88.175.080	48
88.175.086	48
88.175.087	48
88.175.091	48
88.175.092	48
88.175.093	48
88.175.094	48
88.175.097	48

OZNACZENIE (Nf)	TABLICA (T)
88.175.101	48
88.175.102	48
88.175.103	48
88.175.115	48
88.175.117	48
88.175.121	48
88.175.132	48
88.175.160	48
88.175.163	48
88.175.164	48
88.175.165	48
88.175.166	48
88.178.002	49
88.178.003	49
88.178.011	49
88.178.012	49
88.178.070	49
88.178.501	49
88.178.502	49
88.178.503	49
88.178.504	49
88.178.505	49
88.178.506	49
88.178.507	49
88.178.510	49
88.178.513	49
88.178.520	49
88.178.530	49
88.178.560	49
88.178.570	49
88.178.901	39, 49
88.178.911	49
88.178.912	49
88.178.916	49
88.185.004	51

OZNACZENIE (Nf)	TABLICA (T)
88.245.002	67
88.263.001	171
88.267.003	58
88.267.901	74, 171
88.268.001	74, 75
88.268.910	74
88.268.989	171
88.268.999	171
88.269.910	75
88.276.001	55
88.276.002	55
88.276.004	79
88.276.005	79
88.276.006	79
88.276.009	79
88.276.022	79
88.276.310	79
88.276.320	79
88.276.909	79
88.293.013	89
88.293.015	89
88.293.016	89
88.293.020	89
88.293.021	89
88.293.999	89
88.304.210	94
88.304.410	94
88.351.003	110
88.351.004	110
88.368.955	121
88.375.020	131
88.383.030	133
88.383.110	133
88.383.111	133
88.383.120	133

OZNACZENIE (Nf)	TABLICA (T)
88.383.130	133
88.383.151	133
88.383.152	133
88.383.170	133
88.400.002	135
88.400.003	135
88.400.006	135
88.401.077	136
88.401.091	138
88.401.092	138
88.401.106	136
88.401.130	136
88.401.210	136
88.401.220	136
88.403.001	138
88.403.114	138
88.407.019	139
88.407.081	149
88.407.084	143
88.407.091	139
88.407.150	139
88.407.160	139
88.410.110	155
88.410.185	141
88.413.022	143
88.413.030	143
88.413.032	143
88.413.050	138
88.413.066	144
88.413.081	143
88.413.100	143
88.413.110	143
88.413.150	144
88.413.193	144
88.413.196	144

OZNACZENIE (Nf)	TABLICA (T)
88.413.203	144
88.413.210	140, 144
88.413.259	38, 39
88.413.283	144
88.413.289	141
88.413.291	144
88.413.292	144
88.413.295	143
88.413.296	143
88.413.320	144
88.413.409	144
88.413.901	143
88.413.902	143
88.413.903	143
88.418.009	145
88.418.010	146
88.418.011	146
88.418.014	146
88.418.021	146
88.418.025	146
88.418.034	145
88.418.040	145
88.418.055	148
88.418.056	148
88.418.057	147, 148
88.418.059	145
88.418.062	147
88.418.063	147
88.418.064	147
88.418.065	147
88.418.066	147
88.418.067	147
88.418.069	145
88.418.070	148
88.418.071	145

OZNACZENIE (Nf)	TABLICA (T)
88.418.072	147
88.418.074	147
88.418.075	147
88.418.076	148
88.418.077	148
88.418.080	145
88.418.081	32, 145
88.418.102	145
88.418.121	145
88.418.135	145
88.418.160	145
88.420.901	149
88.442.007	155
88.442.009	155
88.442.060	155
88.442.071	155
88.449.220	156
88.450.001	157
88.450.005	152, 157
88.450.009	158
88.450.030	157, 158
88.450.060	152, 157, 158
88.450.100	157
88.450.160	158
88.450.460	157
88.450.710	158
88.450.720	158
88.450.769	158
88.450.771	158
88.450.779	158
88.450.789	158
88.452.020	159
88.453.006	159, 160
88.453.016	159, 160
88.453.020	160

OZNACZENIE (Nf)	TABLICA (T)
88.627.004	169
88.627.005	169
88.627.006	169
88.627.007	169
88.627.008	169
88.627.010	169
88.627.013	169
88.627.014	169
88.627.020	169
88.627.030	169
88.627.040	169
88.627.050	169
88.653.001	158
881 670 M1	113
89.002.002	1
89.002.023	1
89.002.024	1
89.002.025	1
89.002.033	1
89.002.042	1
89.002.046	1
89.002.047	1
89.002.050	1
89.002.506	1
89.002.507	1
89.002.512	1
89.002.513	1
89.002.514	1
89.002.515	1
89.002.516	1
89.002.599	1
89.002.902	1
89.002.903	1
89.003.007	2
89.003.008	2

OZNACZENIE (Nf)	TABLICA (T)
89.003.011	2
89.003.020	2
89.003.501	2
89.003.519	2
89.003.520	2
89.003.529	2
89.003.903	2
89.003.904	2
89.003.912	2
89.003.919	2
89.004.001	3
89.004.002	3
89.004.003	3
89.004.004	3
89.004.501	3
89.005.007	4
89.005.015	4
89.005.016	4
89.005.022	4
89.005.501	4
89.005.502	4
89.005.504	4
89.005.505	4
89.005.507	4
89.005.509	4
89.005.510	4
89.005.511	4
89.005.516	4
89.005.524	4
89.005.539	4
89.005.549	4
89.005.902	4
89.005.904	4
89.005.915	4
89.005.922	4

OZNACZENIE (Nf)	TABLICA (T)
89.005.923	4
89.005.924	4
89.009.008	6
89.009.009	6
89.009.011	6
89.009.021	6
89.009.050	6
89.009.060	6
89.009.070	6
89.009.080	6
89.009.090	6
89.009.100	6
89.009.140	6
89.009.512	6
89.009.520	6
89.009.912	6
89.009.913	26
89.009.917	6
89.009.921	6
89.009.922	6
89.009.982	6
89.011.100	15
89.011.510	15
89.012.021	15
89.012.022	15
89.012.032	15
89.012.050	15
89.012.901	15
89.012.902	15
89.013.002	16
89.013.020	16
89.014.022	17
89.014.025	17
89.014.050	17
89.014.999	17

OZNACZENIE (Nf)	TABLICA (T)
89.016.002	19
89.016.003	19
89.016.005	19
89.016.006	19
89.016.007	19
89.016.010	19
89.016.901	19
89.016.902	19
89.017.005	20
89.017.008	20
89.017.011	20
89.017.012	20
89.017.021	20
89.017.023	20
89.017.508	20
89.021.043	25
89.021.045	25
89.021.046	25
89.021.047	25
89.021.051	25
89.021.062	25
89.021.063	25
89.021.071	25
89.021.072	25
89.021.073	25
89.021.074	25
89.021.075	25
89.021.076	25
89.021.515	25
89.021.570	25
89.022.002	26
89.022.003	26
89.022.004	26
89.022.005	26
89.022.007	26

OZNACZENIE (Nf)	TABLICA (T)
89.022.018	26
89.022.022	26
89.022.024	26
89.022.025	26
89.022.028	26
89.022.031	26
89.022.033	26
89.022.036	4, 26
89.022.040	26
89.022.043	26
89.022.050	26
89.022.060	26
89.022.906	6, 26
89.022.907	26
89.120.001	30
89.120.006	30
89.120.011	32
89.120.012	32
89.120.014	30
89.120.016	30
89.120.017	31
89.120.026	30, 31
89.126.501	33
89.128.001	35
89.128.002	35
89.153.010	44, 47, 88
89.153.011	44
89.153.066	44, 47, 88
89.153.067	44, 47, 88
89.153.075	44
89.153.076	44
89.153.091	41
89.153.110	44
89.153.120	44, 88
89.153.121	44

OZNACZENIE (Nf)	TABLICA (T)
89.153.130	44
89.153.154	41
89.153.159	42
89.153.169	42
89.153.180	44, 88
89.153.209	44
89.153.225	41
89.153.291	42
89.153.320	44
89.153.332	44
89.153.333	44
89.153.602	44
89.153.610	44
89.153.620	44
89.153.672	41
89.162.019	45
89.162.063	45
89.162.064	45
89.162.091	45
89.162.619	45
89.162.663	45
89.175.001	48
89.181.100	50
89.181.110	50
89.200.006	53, 54
89.200.012	53, 54
89.211.009	170
89.211.019	170
89.211.905	56
89.212.902	57
89.212.903	57
89.212.931	57
89.214.904	56, 170
89.214.905	56, 170
89.215.904	56

OZNACZENIE (Nf)	TABLICA (T)
89.235.010	65
89.245.001	67
89.245.002	67
89.269.989	75
89.269.999	75
89.276.006	77, 165
89.276.010	77, 165
89.276.025	77, 165
89.276.046	78
89.276.075	78
89.302.007	95
89.302.016	96
89.304.060	96
89.304.070	96
89.304.210	94
89.304.750	96
89.312.090	100
89.312.503	100
89.312.510	100
89.312.530	100
89.312.598	100
89.312.810	100
89.312.970	100
89.350.907	110
89.350.913	110
89.350.926	110
89.351.808	70
89.352.034	49
89.383.170	134
89.400.003	135
89.400.005	135
89.400.010	135
89.400.020	135
89.407.004	139
89.407.005	139

OZNACZENIE (Nf)	TABLICA (T)
89.407.006	139
89.407.010	139
89.407.012	139
89.407.013	139
89.407.014	139
89.407.020	139
89.407.049	139
89.407.050	139
89.407.110	139
89.407.170	139
89.407.171	139
89.407.172	139
89.407.902	139
89.409.011	140
89.409.902	140
89.409.903	140
89.413.040	144
89.413.047	144, 155
89.413.066	144
89.413.067	144
89.413.071	144
89.413.154	155
89.413.156	155
89.413.160	144
89.413.165	144
89.413.168	144
89.413.169	144
89.413.174	144
89.413.175	144
89.413.179	144
89.413.187	144
89.413.190	144
89.413.200	144
89.413072	144
89.413074	144

OZNACZENIE (Nf)	TABLICA (T)
89.419.027	145
89.419.035	145
89.442.060	155
89.450.001	158
89.450.002	158
89.450.003	158
89.450.004	152
89.450.005	152
89.450.007	158
89.450.032	157, 158
89.450.040	152
89.450.050	157, 158
89.450.060	157, 158
89.450.080	157, 158
89.450.090	157, 158
89.450.140	152, 157
89.451.989	158
89.453.075	159, 160
89.453.247	159, 160
89.453.248	159, 160
89.454.010	161
89.455.989	162
89.455.999	162
89.457.004	162
89.457.010	162
89.459.020	163
89.459.060	163
89.600.006	26
89.600.007	26
89.600.008	26
89.600.014	19
89.613.912	16
89.621.010	17
89.624.020	40
89.668.010	100

OZNACZENIE (Nf)	TABLICA (T)
895.109.470.4	14
896.032.380.4	14
9019999316	19, 26
9029999312	100, 140
9029999315	29
9029999318	26
908.125.0	116
93.009.005	7
93.009.006	7
93.009.010	7
93.009.011	7, 8, 9
93.009.012	7
93.009.015	7
93.009.016	7
93.009.017	7
93.009.018	7
93.009.020	7
93.009.021	7
93.009.022	7
93.009.023	7
93.009.024	7
93.009.032	7
93.009.033	7
93.009.035	7
93.009.038	7
93.009.045	7
93.009.047	7
93.009.049	7
93.009.050	7
93.009.051	7
93.009.052	7
93.009.053	7
93.009.057	7
93.009.058	7
93.009.059	7

OZNACZENIE (Nf)	TABLICA (T)
93.009.061	7
93.009.065	7
93.009.067	7
93.009.070	7
93.009.080	7
93.009.081	7
93.009.082	7
93.009.083	7
93.009.084	7
93.009.085	7
93.009.086	7
93.009.087	7
93.009.104	8
93.009.108	8
93.009.109	8
93.009.111	8
93.009.112	8
93.009.113	8
93.009.114	8
93.009.115	8
93.009.116	8
93.009.117	8
93.009.118	8
93.009.119	8
93.009.120	8
93.009.121	8
93.009.122	8
93.009.123	8
93.009.124	8
93.009.125	8
93.009.126	8
93.009.127	8
93.009.128	8
93.009.129	8
93.009.130	8

OZNACZENIE (Nf)	TABLICA (T)
93.009.131	8
93.009.132	8
93.009.133	8
93.009.134	8
93.009.135	8
93.009.136	8
93.009.137	8
93.009.138	8
93.009.139	8
93.009.140	8
93.009.141	8
93.009.142	8
93.009.143	8
93.009.144	8
93.009.145	8
93.009.146	8
93.009.147	8
93.009.148	8
93.009.149	8
93.009.150	8
93.009.152	8
93.009.153	8
93.009.154	8
93.009.155	8
93.009.156	8
93.009.157	8
93.009.158	8
93.009.159	8
93.009.161	8
93.009.162	8
93.009.163	8
93.009.165	8
93.009.167	8
93.009.168	8
93.009.169	8

OZNACZENIE (Nf)	TABLICA (T)
93.009.170	8
93.009.171	8
93.009.172	8
93.009.173	8
93.009.179	8
93.009.190	8
93.009.200	10
93.009.201	10
93.009.202	10
93.009.203	10
93.009.204	10
93.009.205	10
93.009.206	10
93.009.207	10
93.009.209	10
93.009.251	9
93.009.252	9
93.009.253	9
93.009.255	9
93.009.256	9
93.009.257	9
93.009.258	9
93.009.259	9
93.009.260	9
93.009.261	9
93.009.262	9
93.009.263	9
93.009.264	9
93.009.265	9
93.009.266	9
93.009.268	9
93.009.270	9
93.009.280	9
93.009.281	9
93.009.282	9

OZNACZENIE (Nf)	TABLICA (T)
93.009.309	11
93.009.310	11
93.009.322	11
93.009.323	11
93.009.324	11
93.009.330	11
93.009.331	11
93.009.332	11
93.009.333	11
93.009.334	11
93.009.335	11
93.009.336	11
93.009.337	11
93.009.351	7
93.009.352	7
93.009.353	7
93.009.354	7
93.009.355	7
93.009.356	7
93.009.357	7
93.009.358	7
93.009.359	7
93.009.360	7
93.009.361	7
93.009.362	7
93.009.363	7
93.009.364	7
93.009.365	7
93.009.366	7
93.009.367	7
93.009.368	7
93.009.369	7
93.009.370	7
93.009.371	7
93.009.372	7

OZNACZENIE (Nf)	TABLICA (T)
93.009.373	7
93.009.374	7
93.009.375	7
93.009.376	7
93.009.377	7
93.009.378	7
93.009.385	7
93.009.705	10
93.009.706	10
93.009.825	11
93.009.826	11
93.011.017	15
93.011.018	15
93.011.019	15
93.011.023	15
93.011.024	15
93.011.025	15
93.011.026	15
93.011.027	15
93.011.028	15
93.011.029	15
93.011.030	15
93.011.031	15
93.011.032	15
93.011.033	15
93.011.034	15
93.011.035	15
93.011.036	15
93.011.037	15
93.011.038	15
93.011.039	15
93.011.040	15
93.011.041	15
93.011.042	15
93.011.043	15

OZNACZENIE (Nf)	TABLICA (T)
93.011.044	15
93.011.045	15
93.011.046	15
93.018.503	21
93.018.505	21
93.018.506	21
93.018.507	21
93.018.508	21
93.018.510	21
93.018.511	21
93.018.512	21
93.018.513	21
93.018.515	21
93.018.517	21
93.018.520	21
93.0504	11
93.0921	66
93.0922	66
93.0925	66
93.0928	66
93.0929	66
93.0930	66
93.0931	66
93.0932	66
93.0933	66
93.1102	13
93.1103	13
93.1105	13
93.1106	13
93.1109	13
93.1207	13
93.1209	13
93.1210	13
93.1215	13
93.1216	13

OZNACZENIE (Nf)	TABLICA (T)
93.181.001	50
93.181.002	50
93.1926	64
93.1928	64
93.1929	64
93.1930	64
93.1931	64
93.1932	64
93.1934	64
93.1935	64
93.1936	64
93.1937	64
93.1938	64
93.1939	64
93.1940	64
93.1942	64
93.1943	64
93.227.011	61, 92
93.235.003	64
93.235.004	64
93.235.005	64
93.236.001	66
93.236.002	66
93.236.003	66
93.236.004	66
93.236.005	66
93.236.006	66
93.236.007	66
93.236.008	66
93.236.010	66
93.236.011	66
93.236.012	66
93.236.013	66
93.236.014	66
93.236.015	66

OZNACZENIE (Nf)	TABLICA (T)
93.236.016	66
93.3202	10
93.3205	10
93.3263	10
93.3264	10
93.3265	10
93.3266	10
93.3269	10
95.1911	89
961 714 M1	83, 166
961.001.0	116
961.840.0	116
961.857.0	116
966 461 M1	172
97.2143	21
97.2221	7, 11
97.2232	7, 11
97.2564	1
97.4258	21
97.4260	47
97.4503	21
97.4528	21
97.5091	92, 178
97.5092	92, 169, 178
97.5096	92, 169
97.5101	92, 169, 178
97.9507	92, 169, 178
971.001.0	117
983.001.0	117
99.0626	64
99.3692	66
99.3801	7
99.4101	64
99.4310	64
99.4805	64

OZNACZENIE (Nf)	TABLICA (T)
99.4911	64
99.5545	64
99.6439	21
CI2D-50/0.04	140
CI2D-50/0.16	140
CI2D-P-50/0.03W	140
CI2D-P-50/0.15	140
CI2D-P-50/0.17	140
CI2D-P-50/0.18	140
CI2D-P-50/1.00	140
CI2D-P50.0.02	140
CJ-S07-50/100	80
CJ20-P-50/1.00	154
CJ2D-50/0.03/300z	80
CJ2D-50/0.04	154
CJ2D-50/0.16	154
CJ2D-63/32/0.03w	82
CJ2D-P-50/0.03	154
CJ2D-P-50/0.15	154
CJ2D-P-50/0.17	80, 154
CJ2D-P-50/0.18	82
CJ2D-P1-50/0.02	154
CJ2F-50/0.15	80
CJ2F-63/0.04	82, 154
CJ2F-63/0.05	154
CJ2F-63/0.15	82
CJ2K-50/0.02	80
CJ2K-63/0.17	82, 154
CJ2K-63/32/0.02	82
CJ2P-63/0.02	154
CJ2P-63/0.03w	154
CJ2P-63/1.00	154
CJD-50/0.04	80
CR000003	130
CR000004	130

OZNACZENIE (Nf)	TABLICA (T)
CR000005	130
CR000006	130
CR010000	130
CR020000	130
CR030000	130
CR050000	130
DS80/1-104377	105
DS80/1-104378	105
DS80/1-105021	105
DS80/1-105027	105
DS80/1-105081/2	105
DS80/1-105082	105
DS80/1-105083	105
DS80/1-105084/1	105
DS80/1-105576	104
DS80/1-105719/2	104
DS80/1-105840	105
DS80/1-106136	104
DS80/1-106232	105
DS80/1-106504	104
DS80/1-200026	105
DS80/1-201001	105
DS81/1-01.03.001	105
DS81/1-01.04.001	105
DS81/1-01.06.100	105
DS81/1-02.00.004	104
DS81/1-05.01.100/1	104
DS81/1-05.01.200/1	104
DS81/1-05.07.000	104
F10-01-04	12
F5-04-1	12
F50-06	12
F50-22	12
F50-36	12
F50-41	12

OZNACZENIE (Nf)	TABLICA (T)
F50-42	12
HS11.45X	14
HS11.45X60.5	14
HS11.45X61	14
HS26.03X	14
HS26.04	14
HS26.06	14
HS26.08	14
HS26.09X	14
HS26.10	14
HS26.11	14
HS26.13	14
HS26.14	14
KN4-2	12
KN5-1	12
KN6-1	12
KN6-2	12
LAn-6200	121
LAz-39.05	121
LAz-39.06	121
LAz-39.07a	121
LAz-39.12a	121
LAz-39.13	121
LAz-39.14a	121
LAz-39.15	121
LC-5.0.01	121
LC-5.0.02	121
LC-5.0.03	121
LC-5.0.04	121
LC-5.0.05	121
LC-5.2.00	121
LC-5.3.00	121
LC-5.3.00b	121
LC-51.00	121
LDD35-3250.0	100

OZNACZENIE (Nf)	TABLICA (T)
MFP3-01.00.002	105
MFP3-01.00.003	105
MFP3-01.00.004	105
MFP3-01.00.005	105
MFP3-01.00.006	105
MFP3-01.00.007	105
MFP3-01.00.008	105
MFP3-01.01.000	105
MFP3-01.03.100	105
MFP3-01.03.200	105
MFP3-01.04.100	105
MFP3-01.05.100	105
MFP3-01.08.001	105
MFP3-01.08.100	105
PZ2-16-103-3	151
PZ2-16-109	151
PZ2-18-101-1	151
PZ2-18-102-1	151
PZ2-18-104-1	151
PZ2-18-123-1	151
PZ2-25-105-2	151
PZ2-25-106-2	151
PZK1-12-108	151
PZK1-12-109-1	151
PZK1-12-130	151
RBS10R-126	142
RBS10R/29-110	142
RBS10R/32-101	142
RBS10R/32-103	142
RBS10R/32-106	142
RBS10R/32-108	142
RBS10R/32-109	142
RBS10R/32-110	142
RBS10R/32-112	142
RBS10R/32-113	142

OZNACZENIE (Nf)	TABLICA (T)
RBS10R/32-115	142
RBS10R/36-108	142
RBS10R/36-111	142
RBS10R/38-011	142
RBS10R/38-104	142
RBS10R/39-012	142
RBS10R/39-101	142
SA50/1-50.01.00.013	105
SA50/1-50.01.00.014	105
SA50/1-50.01.02.000	105
SA50/1-50.01.13.000	105
SA50/1-50.01.15.100	105
SA50/1-50.01.15.200	105
SA50/1-50.01.16.000	105
SA50/1-50.02.01.010	104
SA50/1-50.02.01.100	104
SA50/1-50.02.02.000	104
SA50/1-50.02.03.000	104
SA50/1L-50.02.04.000/1	104
SA50/1L-50.02.04.200	104
SA50/1L-50.02.05.000/1	104
SA50/1L-50.02.05.105	104
SA50/1L-50.02.05.106	104
SA50/1L-50.02.05.107	104
SA50/1L-50.02.05.200	104
SH2-63/1.00	82
TK-1083	150
U2-50w	80
U50-01w	80
UP-221	154
UP-222	154
US2-50z	82, 154
US2-63z	154
ZN-19KS	151

OZNACZENIE (Nf)	TABLICA (T)

OZNACZENIE (Nf)	TABLICA (T)