T – 1	Motorblok
T – 2	Krumtap + Svinghjul
T – 3	Knastaksel
T – 4	Topstykke
T – 5	Smøreolie pumpe
T – 6	Brændstofsystem
T – 7	Brændstofpumpe i løsdele
T – 8	Regulator f. brændstofpumpe
T – 9	Røgdæmper f. brændstofpumpe
T – 10	Fødepumpe f. brændstofpumpe
T – 11	Dyse kpl.
T – 12	Brændstoffilter
T – 13	Brændstoffilter
T – 14	Kompresser
T – 15	Indsugningsfilter
T – 16	Kølersystem
T – 17	Lyddæmper
T – 18	Gnistfanger
T – 19	Oliekøler f. motor
T – 20	Vandpumpe
T – 21	Oliefilter centrifugal
T – 22	Vibrationsdæmper & Oliepumpe
T – 23	Kobling 4 cyl.
T – 24	Kobling 6 cyl.
T – 25	Turbolader system
T – 26	Mellemgearkasse
T – 27	Mellemgearkasse f. front PTO
T – 28	Hydraulik pumpe f. moment forstærker
T – 29	Mellemgearkasse f. 1000 omdr.
T – 30	Mellemgearkasse f. 1000 omdr. Front PTO
T – 31	Hydraulik pumpe f. moment forstærker f. 1000 omdr.
T – 32	Gearkasse for
T – 33	Gearkasse bag
T – 34	Gearkasse hus & skifteaksler
T – 35	Moment forstærker/ multipower
T – 36	Krybegear
T – 37	PTO- kørsels afhængig
T – 38	Kontrolventil f. moment forstærker
T – 39	Kontrolventil f. forhjulstræk
T – 40	Geardæksel & Gearstænger
T – 41	Bagtøjs hus

T – 42	Differentiale/ slutdrev
T – 43	Tilkobling f. PTO
T – 44	PTO kobling
T – 45	Bagaksel & bagaksel hus m. planetgear
T – 46	Foraksel m. differentiale f. 4 WD
T – 47	Foraksel m. automatisk spærring & stikaksel
T – 48	Foraksel m. automatisk spærring & kron & spidshjul
T – 49	Foraksel m. hydraulisk spærring
T – 50	Forhjulsreduktion f. 4 WD
T – 51	Foraksel differentiale spærrings ventilblok
T – 52	Oliekøler transmission
T – 53	Kobling f. 4 WD
T – 54	Forbro f. 2 WD
T – 55	Forbro f. 4 WD
T – 56	Forhjulsspindel f. fast aksel
T – 57	Baghjul m. løs fælg plade 13,6/12-36 16,9/14-38 18,4/14-38
T – 58	Baghjul 18,4/15-34 18,4R34
T – 59	Baghjul m. løs fælg plade 18,4/15-34 16,9/14-34
T – 60	Baghjul m. løs fælg plade 16,9R38 18,4R38 18,4R34
T – 61	Forhjul 7,50-20 11,5-15
T – 62	Styrestænger & styrekugler
T – 63	Bremsecylinder, udligner & bremsevæske beholder
T – 64	Skivebremse
T – 65	Håndbremse system
T – 66	Trykluft bremser f. anhænger
T – 67	Trykluft bremseventil
T – 68	Bremsekontrol & trykregulator
T – 69	Olieudskiller
T – 70	Olieudskiller i løsdele
T – 71	Vægtklodser bag
T – 72	Vægtklodser for
T – 73	Vægtklodser for
T – 74	Værktøj
T – 75	Pedaler
T – 76	Tvilling mont. Baghjul 16,9/14-34 18,4/15-34 18,4-38
T – 77	Tvilling mont. Baghjul 2x9,5-42
T – 78	Tvilling mont. Baghjul 2x9,5-42
T – 79	Forhjul 12,4-24 14,9-24
T – 80	Forhjulsspindel m. fjeder
T – 81	Servostyring
T – 82	Fordeler hoved f. servostyring

T – 83	Styrecylinder f. 4 WD
T – 84	Styrecylinder i løsdele f. 4 WD
T – 85	Styrecylinder f. 2 WD
T – 86	Styrecylinder i løsdele f. 2 WD
T – 87	Rat & Rataksel
T – 88	Servotank, filter & rør
T – 89	Orbitrol, tank og rør
T – 90	Servostyring orbitrol styret
T – 91	Rat & rataksel
T – 92	Orbitrol, tank, rør & filter
T – 93	Frontramme
T – 94	Front PTO, gearkasse
T – 95	Front PTO, kobling
T – 96	Kardanaksel f. 4 WD
T – 97	Gaskontrol f. speeder & håndgas, pedaler
T – 98	Kontrol håndtag f. moment forstærker
T – 99	Fronthjelm
T – 100	Fronthjelm m. låge
T – 101	Sideskærm f. hjelm
T – 102	Skærme
T – 103	Sprinkler system
T – 104	Brændstoftank
T – 105	Brændstofhane
T – 106	Beslag f. tank
T – 107	Spejl & holder
T – 108	Sæde
T – 109	Sæde i løsdele
T – 110	Dæmper f. sæde
T – 111	Spejle, arbejdslygter & antenne
T – 112	Børnesæde
T – 113	Thermo flaske
T – 114	Skumslukker
T – 115	El udstyr starter, generator & batterier
T – 116	El udstyr visker for & lygter
T – 117	El udstyr instrumenter
T – 118	El udstyr instrumenter NY TYPE
T – 119	El udstyr i tag
T – 120	El udstyr starter, generator & batterier
T – 121	El udstyr lygter
T – 122	El udstyr instrumenter
T – 123	Generator i løsdele

T – 124	Generator i løsdele
T – 125	Starter i løsdele f. 4 cyl.
T – 126	Starter i løsdele f. 6 cyl.
T – 127	Relæ f. 6 cyl.
T – 128	Førerhus ramme
T – 129	Førerhus bund m. ophæng
T – 130	Førerhus døre & vinduer
T – 131	Førerhus manchetter
T – 132	Førerhus værktøjskasse & dør wire, gasdæmper & fjeder
T – 133	Førerhus døre & vinduer
T – 134	Førerhus tætninger
T – 135	Førerhus bund & manchetter
T – 136	Trapper & batteri kasser
T – 137	Varmeapparat & blæser
T – 138	Blæser & filter
T – 139	Blæser i løsdele
T – 140	Varmeapparat & rør
T – 141	Tag m. taglem
T – 142	Tag standard
T – 143	Bundmåtte & lydisolering
T – 144	Førerhus bund
T – 145	Forskærm 7,5-20 11,5-15
T – 146	Forskærm 12,4-24 14,9-24
T – 147	Hydraulisk lift
T – 148	Impuls udligner system
T – 149	Hydraulisk kontrolsystem
T – 150	Trykkontrol
T – 151	Hydraulik filter & rør
T – 152	Hjælpecylinder & slanger
T – 153	Kontrolventil
T – 154	Ventilblok hydraulisk kontrol
T – 155	Hydraulik udtag rør & lynkoblinger
T – 156	Hus f. mikropumpe
T – 157	Mikropumpe i løsdele
T – 158	Lukkeventil f. mikropumpe i løsdele
T – 159	Udluftningsventil f. mikropumpe
T – 160	Hydraulik & servopumpe
T – 161	Servopumpe i løsdele
T – 162	Hydraulik pumpe i løsdele
T – 163	Frontlift
T – 164	Cylinder f. frontlift

T – 165	**Cylinder f. frontlift i løsdele**
T – 166	**Cylinder f. frontlift i løsdele**
T – 167	**Frontlift & hydraulik kontrol**
T – 168	**Slingrestag**
T – 169	**Lift arme & tre punkts ophæng**
T – 170	**Lift arme & tre punkts ophæng**
T – 171	**Hitchkrog m. svingbart træk**
T – 172	**Fast træk**
T – 173	**Hitchkrog m. fast træk**
T – 174	**Hulbom**
T – 175	**Vægtoverføring & impuls udligner**
T – 176	**Anhængertræk f. 4 hjulet vogn**
T – 177	**Transfers hjelm**
T – 178	**Bagskærm**
T – 179	**Bagskærm**
T – 180	**Bagskærm**
T – 181	**Skærm**

Opracowanie:

DZIAŁ OPRACOWAŃ DOKUMENTACJI EKSPLOATACYJNEJ WYROBÓW
OŚRODKA ROZWOJU WYROBÓW ZPC „URSUS"

Data opracowania i weryfikacji: wrzesień 1993 r.

SPIS TREŚCI

Wstęp 3
Sprzedaż 3
Wykaz tablic katalogowych 5
Tablice katalogowe 12
Skorowidz 549

CONTENS

Introduction 3
Sale 3
Index of catalogue tables 5
Catalogue tables 12
Numerical index 549

WSTĘP

Niniejszy katalog części zamiennych „Kołowe ciągniki rolnicze Ursus 912, 914, 1012, 1014, 1222, 1224, 1614", wydanie 1993 r., jest wydaniem uaktualnionym i zastępuje dotychczasowy „Katalog części Ursus 912 – 1614", wydanie 1988 r., oraz wszystkie „Informacje Serwisowe" publikowane do 1993 r. dotyczące tzw. ciągników ciężkich.

Katalog jest opracowany dla wszystkich odmian i typów produkowanych ciągników ciężkich (symbol „F" oznacza odmianę fińską a „P" – pomostową). Katalog obejmuje numerowane od 1 do 181 tablice rysunkowe i opisowe zespołów konstrukcyjnych ciągników oraz skorowidz numerowy części.

Nad każdą tablicą znajduje się nazwa tablicy; pod nazwą zapis „na żądanie" oznacza, że zespół montowany jest na żądanie kontrahenta.
W lewym górnym rogu tablicy umieszczono trzycyfrowy numer zespołu konstrukcyjnego, a w prawym górnym rogu numer tablicy.

Tablica opisowa jest podzielona na rubryki:
– Nr poz.,
– Oznaczenie,
– Nr pozycji podzespołu,
– Nazwa,
– Liczba sztuk w ciągniku: 912, 914, 1012, 1014, 1222, 1224, 1614,
– Uwagi.
W rubryce „Nr poz." jest podany numer pozycji taki sam, jak numer odnośnika wskazującego daną część na tablicy rysunkowej.
W rubryce „Oznaczenie" jest podany numer części zamiennej. Brak numeru i znak „–" oznacza, że dana część wchodzi w skład podzespołu i nie można jej odrębnie zamawiać na części zamienne.
Brak numeru i znaku „–" w tej rubryce wskazuje, że część można zamawiać, podając tylko nazwę, wymiar i numer Polskiej Normy.
W rubryce „Nr pozycji podzespołu" jest podany numer pozycji podzespołu, w skład którego wchodzi ta część. Na rysunku podzespół jest oznaczony ramką.
W rubryce „Nazwa" jest podana nazwa części albo podzespołu, a dla części znormalizowanych również wymiar i numer Polskiej Normy.
W rubrykach „Liczba sztuk w ciągniku" są podane liczby określające liczbę sztuk części w zespole każdego ciągnika; znak „–" oznacza, że w tym typie ciągnika część nie występuje, natomiast znak „x" oznacza, że liczba zależy od potrzeb, np. podkładki dystansowe.
Rubryka „Uwagi" jest przeznaczona na informacje dotyczące zmian wpływających na zamienność części. Litera „Z" w tej rubryce oznacza, że część występuje w wersji na żądanie, natomiast znaczenie liter „a", „b", „c" ... jest opisane na końcu tablicy.
Katalog części jest aktualny na dzień opracowania. Zmiany wpływające na zamienność części będą publikowane w „Informacji Serwisowej" ZPC „Ursus" i rozsyłane według rozdzielnika do jednostek naprawczych i sieci handlowej.

INTRODUCTION

This book replaces URSUS 912, 914, 1012, 1014, 1222, 1224, 1614 tractors Spare Parts Catalogue, edition 1988 as well as all Service Informations published up to 1993.
This catalogue covers all versions of heavy range URSUS tractors including „Finnish" (mark „F") and „footstep" (mark „P") versions. The book coutains 181 illustration and text tables (pages) plus a Numerical Index.

In the heading of each table appears a table name. Definition „On request" given under the table name denotes that the respective group is assembled on Customer wish.
Three-digit group number appears in the upper left corner while a table number appears in the upper right corner.

The text table is divided into the following columns:
– Item number (No)
– Part number (Nf)
– Assembly item number (V)
– Part name (Name)
– Quantity per tractor 912, 914, 1012, 1014, 1222, 1224, 1614 models (Q)
– Remarks (R)

Number shown in the „Item number" column corresponds to the number in the illustration table.
Spare part number is given in the „Part number" column. Symbol „–" shown instead of a part number indicates that such part enters into the group and shouldn't be ovdered as spare part. Lack of part number nor symbol „–" in the column shows you can order the spare part specifying part name and dimension only.

In the „Assembly item number" column the item number of sub-group in which such part appears is given. Suitable frame for the sub-group in the illustration is presented.
In the „Part name" column the part or sub-group name is given. For standardized parts the part dimension is given as well.
In the „Quantity" column the number of parts per tractor model group is given. Symbol „–" indicates part not included into that tractor model while „x" indicates quantity as required, e.g. shims.
The „Remarks" column is intended for informations regarding changes that have hold upon the interchangeability of parts.
Letter „Z" in the column means that the part is used in optional version. Meaning of letters „a", „b", „c" – can be found at the foot of the text table.
The catalogue is up-to-date when compiled. Changes that have hold upon the interchangeability of parts will be published in the „Ursus" service information bulletin.

SPRZEDAŻ

W zamówieniu należy podać:
- nazwę i pełne oznaczenie części zamiennej; dla części znormalizowanej również wymiar i numer normy,
- liczbę zamawianych części,
- warunki płatności i dostawy,
- numer silnika i ciągnika, do którego część jest zamawiana.

SALE

Please specify in the order:
- name and full designation of the spare part being ordered (for standardized parts specify also the size),
- number of parts being ordered,
- number of engine and tractor for which the part being ordered will be used.

WYKAZ TABLIC KATALOGOWYCH • INDEX OF CATALOGUE TABLES

Numer zespołu (Group number)	Nazwa zespołu (Name)	Numer tablicy katalogowej do ciągnika „T" (Catalogue table number)							Uwagi (Notes)
		912	914	1012	1014	1222	1224	1614	
002	Kadłub silnika • Cylinder block	1	1	1	1	1	1	1	
003	Układ korbowy • Crankshaft and pistons assy	2	2	2	2	2	2	2	
004	Rozrząd • Timing gear	3	3	3	3	3	3	3	
005	Głowica cylindrów • Cylinder head	4	4	4	4	4	4	4	
007	Pompa oleju • Oil pump	5	5	5	5	5	5	5	
009	Układ zasilania paliwem • Fuel system	6	6	6	6	6	6	6	
009	Układ zasilania paliwem. Pompa wtryskowa • Fuel system. Injection pump	7	7	7	7	7	7	7	
009	Układ zasilania paliwem. Regulator obrotów RV3M300/100 • Fuel system. Engine speed governor	8	8	8	8	8	8	8	
009	Układ zasilania paliwem. Korektor nadciśnienia ZS • Fuel system. Fuel doze corrector	–	–	9	9	–	–	9	
009	Układ zasilania paliwem. Pompa zasilająca CD1M-2237 • Fuel system. Fuel feed pump	10	10	10	10	10	10	10	
009	Układ zasilania paliwem. Wtryskiwacz VP-81S453e • Fuel system. Injector	11	11	11	11	11	11	11	
009	Układ zasilania paliwem. Filtr paliwa FD10RP1.3 • Fuel system. Fuel filter	12	12	12	12	–	–	–	
009	Układ zasilania paliwem. Filtr paliwa 86.009.015 • Fuel system. Fuel filter	–	–	–	–	13	13	13	
010	Sprężarka 601.26.901; 601.26.902 • Air compressor	14	14	14	14	14	14	14	
011	Układ doprowadzenia powietrza • Air intake system	15	15	15	15	15	15	15	
013	Chłodzenie silnika • Engine cooling system	16	16	16	16	16	16	16	
014	Przewód wydechowy górny • Exhaust upper silencer	17	17	17	17	17	17	17	
015	Iskrochron (na żądanie) • Spark arrester (on request)	18	18	–	–	18	18	–	
016	Chłodnica oleju silnikowego • Engine oil cooler	19	19	19	19	19	19	19	
017	Pompa wody • Water pump	20	20	20	20	20	20	20	
018	Odśrodkowy filtr oleju • Centrifugal oil filter	21	21	21	21	21	21	21	
020	Jednostka wyważająca z pompą oleju (na żądanie) • Balancer unit with oil pump (on request)	22	22	22	22	–	–	–	
021	Sprzęgło • Clutch	23	23	23	23	–	–	–	
021	Sprzęgło • Clutch	–	–	–	–	24	24	24	
022	Doładowanie • Turbocharger	–	–	25	25	–	–	25	
106, 107, 108	Skrzynia pośrednia. Łożysko wyciskowe • Intermediate box. Release bearing	26	26	26	26	26	26	26	
106, 107, 108	Skrzynia pośrednia. Część przednia WOM • Intermediate box. PTO front part	27	27	27	27	27	27	27	
106, 107, 108	Skrzynia pośrednia. Napęd pompy • Intermediate box. Pump drive	28	28	28	28	28	28	28	
109	Skrzynia pośrednia do WOM 1000. Łożysko wyciskowe (na żądanie) • Intermediate box for 1000 rpm PTO. Release bearing (on request)	–	–	–	–	–	–	29	

Numer zespołu (Group number)	Nazwa zespołu (Name)	Numer tablicy katalogowej do ciągnika „T" (Catalogue table number)							Uwagi (Notes)
		912	914	1012	1014	1222	1224	1614	
109	Skrzynia pośrednia do WOM 1000. Część przednia WOM (na żądanie) • Intermediate box for 1000 rpm PTO. Front part (on request)	–	–	–	–	–	–	30	
109	Skrzynia pośrednia do WOM 1000. Napęd pompy (na żądanie) • Intermediate box for 1000 rpm PTO. Pump drive (on request)	–	–	–	–	–	–	31	
120, 123	Skrzynia przekładniowa 25 i 35 km/h. Wałki i koła zębate – część przednia. • Gearbox (25 and 35 km/h). Shafts and gears – front part	32	32	32	32	32	32	32	
120, 123	Skrzynia przekładniowa 25 i 35 km/h. Wałki i koła zębate – część tylna • Gearbox (25 and 35 km/h). Shafts and gears – rear part	33	33	33	33	33	33	33	
120, 123	Skrzynia przekładniowa 25 i 35 km/h. Korpus i wodziki. • Gearbox (25 and 35 km/h). Housing and selectors	34	34	34	34	34	34	34	
126	Wzmacniacz momentu • Torque amplifier	35	35	35	35	35	35	35	
128	Reduktor biegów pełzających (na żądanie) • Creep-gear unit (on request)	36	36	36	36	36	36	36	
130	Zależny WOM (na żądanie) • Ground speed PTO (on request)	37	37	37	37	37	37	37	
142	Sterowanie hydrauliczne wzmacniacza momentu i sprzęgła WOM • Hydraulic control of the torque amplifier and PTO shaft clutch	38	38	38	38	38	38	38	
145	Rozdzielacz przedniego napędu • Front drive distributor	–	39	–	39	–	39	39	
148	Sterowanie skrzyni przekładniowej • Gearbox control mechanism	40	40	40	40	40	40	40	
153	Tylny most. Obudowa • Rear axle. Housing	41	41	41	41	41	41	41	
153	Tylny most. Przekładnia główna • Rear axle. Final drive	42	42	42	42	42	42	42	
153	Tylny most. Tarcze i dźwignie • Rear axle. Discs and levers	43	43	43	43	43	43	43	
153	Tylny most. Wał odbioru mocy • Rear axle. PTO shaft	44	44	44	44	44	44	44	
161, 162	Zwolnice tylne • Reduction gears	45	45	45	45	45	45	45	
170	Most napędowy przedni (na żądanie) • Front drive axle (on request)	–	46	–	46	–	46	46	
170	Most napędowy przedni z blokadą automatyczną. Półosie (na żądanie) • Front drive axle with automatic lock. Shafts (on request)	–	47	–	47	–	47	47	
170	Most napędowy przedni z blokadą automatyczną. Przekładnia. Blokada (na żądanie) • Front drive axle with automatic lock. Drive. Lock (on request)	–	48	–	48	–	48	48	
174	Most napędowy przedni z blokadą hydrauliczną • Front drive axle with hydraulic lock (on request)	–	49	–	49	–	49	49	
175	Zwolnice przednie • Front axle reduction gears	–	50	–	50	–	50	50	
178	Sterowanie blokady mechanizmu różnicowego przedniego mostu • Front axle differential lock control	–	51	–	51	–	51	51	
181	Chłodnica oleju przekładniowego • Transmission oil cooler	–	–	52	52	52	52	52	
184, 185	Sprzęgło osi przedniej napędzanej • Driven front axle clutch	–	53	–	53	–	53	53	
200, 201	Oś przednia • Front axle	54	–	54	–	54	–	–	
200, 203	Wspornik kompletny osi przedniej napędzanej • Front drive axle bracket	–	55	–	55	–	55	55	
205	Zwrotnice nieresorowane • Rigid stub-axles	56	–	56	–	56	–	–	

Numer zespołu (Group number)	Nazwa zespołu (Name)	Numer tablicy katalogowej do ciągnika „T" (Catalogue table number)							Uwagi (Notes)
		912	914	1012	1014	1222	1224	1614	
211	Koła tylne z rozstawem stopniowanym 13,6/12-36; 16,9/14-38; 18,4/15-38 (na żądanie) • Rear wheels with stepped track setting (on request)	57	57	57	57	57	57	57	
213	Koła tylne 18,4/15-34; 18,4R34 (na żądanie) • Rear wheels (on request)	58	58	58	58	58	58	58	
214	Koła tylne z rozstawem stopniowanym 18,4/15-34; 16,9/14-34 • Rear wheels with stepped track setting	59	59	59	59	59	59	59	
215	Koła tylne z rozstawem stopniowanym 16,9R38; 18,4R38; 18,4R34 (na żądanie) • Rear wheels with stepped track setting (on request)	60	60	60	60	60	60	60	
217, 218	Koła przednie 7,5-20; 11,5-15 • Front wheels	61	–	61	–	61	–	–	
220, 221	Drążki kierownicze • Steering rods	62	62	62	62	62	62	62	
227	Hamulce nożne. Pompy • Main brakes (foot). Master cylinders	63	63	63	63	63	63	63	
227	Hamulce nożne. Tarcze • Main brakes (foot). Discs	64	64	64	64	64	64	64	
231	Hamulec ręczny ze sterowaniem • Hand brake with control links	65	65	65	65	65	65	65	
235	Instalacja sterowania hamulcami pneumatycznymi (nie dotyczy odmiany pomostowej) • Pneumatic brake control system (does not apply platform tractors)	66	66	66	66	66	66	66	
235	Instalacja sterowania hamulcami pneumatycznymi. Zawór hamulcowy (nie dot. odm. pomostowej) • Pneumatic brake control system. Brake valve (does not apply platform tractors)	67	67	67	67	67	67	67	
235	Instalacja sterowania hamulcami pneumatycznymi. Regulator ciśnienia 4457 (nie dot. odm. pomostowej) • Pneumatic brake control system. Pressure regulator (does not apply platform tractors)	68	68	68	68	68	68	68	
236, 237	Instalacja ciśnieniowa sprężarki (na żądanie) • Air compressor pressure instalation (on request)	69	69	69	69	69	69	69	
236	Instalacja ciśnieniowa sprężarki. Odolejacz (na żądanie) • Air compressor pressure instalation. Oil separator (on request)	70	70	70	70	70	70	70	
245	Obciążniki tylne (na żądanie) • Rear ballast weights (on request)	71	71	71	71	71	71	71	
246	Obciążniki przednie I (na żądanie) • Front ballast weights I (on request)	72	72	72	72	72	72	72	
247	Obciążniki przednie II (na żądanie) • Front ballast weights II (on request)	73	73	73	73	73	73	73	
250	Wyposażenie • Tool kit	74	74	74	74	74	74	74	
255	Pedały • Pedals	75	75	75	75	75	75	75	
264	Koła bliźniacze 16,9/14-34; 18,4/15-34; 18,4-38 (na żądanie) • Twin wheels (on request)	76	76	76	76	76	76	76	
265	Koła bliźniacze 2x9,5-42 (na żądanie) • Twin wheels (on request)	77	77	77	77	77	–	–	
265	Koła bliźniacze 2x9,5-42 (na żądanie) • Twin wheels (on request)	78	78	78	78	78	–	–	
268	Koła przednie 12,4-24; 14,9-24 • Front wheels	–	79	–	79	–	79	79	
271	Zwrotnice resorowane (na żądanie) • Spring suspended stub-axles (on request)	80	–	80	–	80	–	–	
276	Serwomechanizm kierowniczy (na żądanie) • Power-assisted steering (on request)	81	81	81	81	81	81	81	
276	Serwomechanizm kierowniczy. Rozdzielacz ze śrubą (na żądanie) • Power-assisted steering mechanism. Distributor with screw (on request)	82	82	82	82	82	82	82	
276	Mechanizm hydrostatyczny kierowania. Cylinder • Hydrostatic steering. Ram cylinder	–	83	–	83	–	83	83	

Numer zespołu (Group number)	Nazwa zespołu (Name)	Numer tablicy katalogowej do ciągnika „T" (Catalogue table number)							Uwagi (Notes)
		912	914	1012	1014	1222	1224	1614	
276	Mechanizm hydrostatyczny kierowania. Cylinder hydrauliczny SH2-63/32/000 • Hydrostatic steering. Ram cylinder	–	84	–	84	–	84	84	
276	Mechanizm hydrostatyczny kierowania. Cylinder • Hydrostatic steering. Ram cylinder	85	85	85	85	85	85	85	
276	Mechanizm hydrostatyczny kierowania. Cylinder hydrauliczny CJ-S07-16-50/28/300 • Hydrostatic steering. Ram cylinder	86	86	86	86	86	86	86	
277	Wał przegubowy z kierownicą (na żądanie) • Steering shaft with steering wheel (on request)	87	87	87	87	87	87	87	
278	Obwód hydrauliczny serwomechanizmu (na żądanie) • Power-assisted steering hydraulic circuit (on request)	88	88	88	88	88	88	88	
278	Obwód hydrauliczny serwomechanizmu. Cylinder • Power-assisted steering hydraulic circuit. Cylinder	89	89	89	89	89	89	89	
576	Mechanizm kierowniczy hydrostatyczny (na żądanie) • Hydrostatic steering (on request)	90	90	90	90	90	90	90	
577	Wał przegubowy z kierownicą • Steering shaft with steering wheel	91	91	91	91	91	91	91	
578	Obwód hydrostatyczny (na żądanie) • Hydrostatic circuit (on request)	92	92	92	92	92	92	92	
280, 346	Półrama narzędziowa, stopień do obsługi ciągnika • Implement hitching frame, step	93	93	93	93	93	93	93	
285	Przedni WOM. Skrzynia przekładniowa (na żądanie) • Front PTO shaft. Gearbox (on request)	–	94	94	–	–	94	94	
285	Przedni WOM. Sprzęgło (na żądanie) • Front PTO shaft. Clutch (on request)	–	95	95	–	–	95	95	
293	Wał napędowy • Propeller shaft	–	96	96	–	–	96	96	
295	Sterowanie mechanizmów • Mechanism controls	97	97	97	97	97	97	97	
297	Sterowanie mechaniczne wzmacniacza momentu • Torque amplifier mechanical control	98	98	98	98	98	98	98	
304	Maska „F" (do odmiany fińskiej) • Engine bonnet („F" – Finnish version)	99	99	99	99	99	99	99	
305	Maska. Maska z pokrywą dzieloną (na żądanie) • Engine bonnet. Bonnet with two wing hood (on request)	100	100	100	100	100	100	100	
304, 305	Osłony boczne silnika • Engine side guards	101	101	101	101	101	101	101	
306	Wspornik sterowania (nie dotyczy odmiany fińskiej) • Controls bracket (does not apply to Finnish version)	102	102	102	102	102	102	102	
701	Wspornik sterowania „F" (do odmiany fińskiej) • Controls bracket („F" – Finnish version)	103	103	103	103	103	103	103	
312, 702	Zbiornik paliwa • Fuel tank	104	104	104	104	104	104	104	
312	Zbiornik paliwa. Kran paliwa z filtrem • Fuel tank. Fuel tap with strainer	105	105	105	105	105	105	105	
341	Zwiększony wysięg lusterek wstecznych (na żądanie; nie dotyczy odmiany fińskiej i pomostowej) • Rear-wiew mirrors (on request; does not apply to Finnish and platform versions)	106	106	106	106	106	106	106	
341	Lusterka wsteczne „F" (do odmiany fińskiej) • Rear-wiew mirrors („F" – Finnish version)	107	107	107	107	107	107	107	
343	Siedzisko operatora • Driver's seat	108	108	108	108	108	108	108	
343	Siedzisko operatora SA50/1 i SA50/1L (nie dotyczy odmiany pomostowej) • Driver's seat (does not apply to platform version)	109	109	109	109	109	109	109	
343	Siedzisko SA50/1 i SA50/1L. Układ tłumiący (nie dotyczy odmiany pomostowej) • Driver's seat. Buffering (does not apply to platform version)	110	110	110	110	110	110	110	

Numer zespołu (Group number)	Nazwa zespołu (Name)	Numer tablicy katalogowej do ciągnika „T" (Catalogue table number)							Uwagi (Notes)
		912	914	1012	1014	1222	1224	1614	
345	Wyposażenie specjalne kabiny (na żądanie) • Cab special equipment (on request)	111	111	111	111	111	111	111	
347	Siedzisko pomocnika (na żądanie; nie dotyczy odmiany pomostowej) • Driver's assistant seat (on request; does not apply to platform version)	112	112	112	112	112	112	112	
348	Termos (na żądanie; nie dotyczy odmiany pomostowej) • Vacuum flask (on request; does not apply to platform version)	113	113	113	113	113	113	113	
349	Gaśnica (na żądanie) • Fire extinguisher (on request)	114	114	114	114	114	114	114	
351, 353	Instalacja elektryczna. Ciągnik. Sterowanie blokadą przedniego mostu napędzanego (nie dotyczy odmiany pomostowej) • Electrical installation. Tractor. Front drive lock control (does not apply to platform version)	115	115	115	115	115	115	115	
351, 353	Instalacja elektryczna. Kabina • Electrical installation. Driver's cab	116	116	116	116	116	116	116	
351	Instalacja elektryczna. Tablica rozdzielcza (nie dotyczy odmiany fińskiej i pomostowej) • Electrical installation. Switch board (does not apply to Finnish and platform versions)	117	117	117	117	117	117	117	
353	Instalacja elektryczna. Tablica rozdzielcza (do odmiany „F") • Electrical installation. Switch-board („F" – Finnish version)	118	118	118	118	118	118	118	
351, 353.4	Instalacja elektryczna dachu kabiny (nie dotyczy odmiany pomostowej) • Electrical installation of driver's cab roof (does not apply to platform version)	119	119	119	119	119	119	119	
352, 354	Instalacja elektryczna „P". Ciągnik. Sterowanie blokady przedniej osi napędzanej (do odmiany pomostowej) • Electrical installation. Tractor. Front drive lock control („P" – platform version)	120	120	120	120	120	120	120	
352, 354	Instalacja elektryczna „P". Pomost (do odmiany pomostowej) • Electrical installation. Platform („P" – platform version)	121	121	121	121	121	121	121	
352, 354	Instalacja elektryczna „P". Tablica rozdzielcza (do odmiany pomostowej) • Electrical installation. Switch-board („P" – platform version)	122	122	122	122	122	122	122	
351	Instalacja elektryczna. Alternator A124F (nie dotyczy odmiany pomostowej) • Electrical installation. Alternator (does not apply to platform version)	123	123	123	123	123	123	123	
352	Instalacja elektryczna. Alternator A133-55 (do odmiany pomostowej i fińskiej) • Electrical installation. Alternator („F" and „P" version)	124	124	124	124	124	124	124	
351	Instalacja elektryczna. Rozrusznik R11b • Electrical installation. Starter-motor	125	125	125	125	–	–	–	
351	Instalacja elektryczna. Rozrusznik R20e • Electrical installation. Starter-motor	–	–	–	–	126	126	126	
351	Instalacja elektryczna. Przełącznik 12/24 V • Electrical installation. Change-over switch	–	–	–	–	127	127	127	
361	Szkielet kabiny • Cab frame	128	128	128	128	128	128	128	
367	Podłoga • Floor	129	129	129	129	129	129	129	
368	Wyposażenie kabiny. Okna i drzwi („gruby dach") • Cab equipment. Windows and door (comfort roof)	130	130	130	130	130	130	130	
368	Wyposażenie kabiny. Uszczelki („gruby dach") • Cab equipment. Seals (comfort roof)	131	131	131	131	131	131	131	
368	Wyposażenie kabiny („cienki dach") • Cab equipment (standard roof)	132	132	132	132	132	132	132	
368	Wyposażenie kabiny. Okna i drzwi („cienki dach") • Cab equipment. Windows and doors (standard roof)	133	133	133	133	133	133	133	

Numer zespołu (Group number)	Nazwa zespołu (Name)	Numer tablicy katalogowej do ciągnika „T" (Catalogue table number)							Uwagi (Notes)
		912	914	1012	1014	1222	1224	1614	
368	Wyposażenie kabiny. Uszczelki („cienki dach") • Cab equipment. Seals (standard roof)	134	134	134	134	134	134	134	
368	Wyposażenie ciągnika pomostowego • Platform tractor equipment	135	135	135	135	135	135	135	
368	Skrzynki i stopnie „F" • Steps and boxes („F" – Finnish version)	136	136	136	136	136	136	136	
371	Ogrzewanie kabiny. Nagrzewnica („cienki dach") • Driver's cab heating. Heater (standard roof)	137	137	137	137	137	137	137	
371	Wentylacja kabiny („gruby dach") • Cab ventilation (comfort roof)	138	138	138	138	138	138	138	
371	Wentylacja kabiny. Dmuchawa („gruby dach") • Cab ventilation. Blower (comfort roof)	139	139	139	139	139	139	139	
372, 375	Nagrzewnica i sterowanie. Przewody wodne nagrzewnicy („gruby dach") • Heater and controls. Heater water pipes (comfort roof)	140	140	140	140	140	140	140	
374	Dach kabiny („gruby dach") • Cab roof (comfort roof)	141	141	141	141	141	141	141	
374	Dach kabiny („cienki dach") • Cab roof (standard roof)	142	142	142	142	142	142	142	
376	Tapicerka kabiny • Cab upholstery	143	143	143	143	143	143	143	
377	Wygłuszenie podłogi • Floor insulation	144	144	144	144	144	144	144	
381	Błotniki przednie do kół 7,5-20 (do kół 11,5-15 na żądanie) • Front wheels mudguards 7.5-20 (11.5-15 on request)	145	–	145	–	145	–	–	
383	Błotniki przednie do kół 12,4-24 i 14,9-24 • Front wheels mudguards 12.4-24 and 14.9-24	–	146	–	146	–	146	146	
400	Podnośnik hydrauliczny • Hydraulic lift	147	147	147	147	147	147	147	
401	Porównywacz impulsów • Impulses comparator	148	148	148	148	148	148	148	
402	Sterowanie hydrauliki • Hydraulic system control	149	149	149	149	149	149	149	
403	Regulacja ciśnieniowa (na żądanie) • Pressure control (on request)	150	150	150	150	150	150	150	
407	Filtry i przewody obwodu I • Circuit I pipes and filters	151	151	151	151	151	151	151	
409	Siłownik hydrauliczny pomocniczy • Auxiliary cylinder ram	152	152	152	152	152	152	152	
410	Rozdzielacz hydrauliczny RBS-10 obwodu zewnętrznego I (na żądanie) • RBS distributor (on request)	153	153	153	153	153	153	153	
413	Rozdzielacz obwodu I • Circuit I distributor	154	154	154	154	154	154	154	
413	Rozdzielacz obwodu I. Przewody i szybkozłącza • Circuit I distributor. Pipes and quick release couplings	155	155	155	155	155	155	155	
418	Pompa wspomagająca • Auxiliary pump	156	156	156	156	156	156	156	
418	Pompa wspomagająca. Pompa tłoczkowa • Auxiliary pump. Piston pump	157	157	157	157	157	157	157	
418	Pompa wspomagająca. Zawór odcinający • Auxiliary pump. Cut-off valve	158	158	158	158	158	158	158	
418	Pompa wspomagająca. Zawór odpływowy • Auxiliary pump. Outlet valve	159	159	159	159	159	159	159	
420	Hydrauliczne pompy zębate • Hydraulic gear pumps	160	160	160	160	160	160	160	
420	Hydrauliczne pompy zębate. Pompa zębata ZCT-16-L I Hydraulic gear pumps. Gear pump (ZCT-16-L)	161	161	161	161	161	161	161	
420	Hydrauliczne pompy zębate. Pompa zębata PZ2-18-KS, PZ2-19-KS • Hydraulic gear pumps. Gear pump (PZ2-18-KS, PZ2-19-KS)	162	162	162	162	162	162	162	
440	Przedni TUZ. Cięgła (na żądanie) • Front linkage system. Links (on request)	–	163	–	163	–	163	163	

Numer zespołu (Group number)	Nazwa zespołu (Name)	Numer tablicy katalogowej do ciągnika „T" (Catalogue table number)							Uwagi (Notes)
		912	914	1012	1014	1222	1224	1614	
440	Przedni TUZ. Cylindry i przewody (na żądanie) • Front linkage system. Pipes and cylinders (on request)	–	164	–	164	–	164	164	
440	Przedni TUZ. Cylinder hydrauliczny CJ2D-C2-50/32/305 (na żądanie) • Hydraulic cylinder (on request)	–	165	–	165	–	–	–	
440	Przedni TUZ. Cylinder hydrauliczny (na żądanie) • Front linkage system. Hydraulic cylinder (on request)	–	–	–	–	–	166	166	
442	Sterowanie przedniego TUZ (na żądanie) • Front linkage system control (on request)	–	167	–	167	–	167	167	
449	Ograniczniki teleskopowe • Teleskopic checks	168	168	168	168	168	168	168	
450	Trzypunktowy układ zawieszenia • Three point linkage system	169	169	169	169	169	169	169	
450	Trzypunktowy układ zawieszenia (pomostowy) • Three point linkage system („P" – platform version)	170	170	170	170	170	170	170	
452	Dolny zaczep transportowy uniwersalny (na żądanie) • Universal transport lower hitch (on request)	171	171	171	171	171	171	171	
452.5	Zaczep wychylny (na żądanie) • Swinging drawbar (on request)	172	172	172	172	172	172	172	
453	Dolny zaczep transportowy uniwersalny • Universal transport lower hitch	173	173	173	173	173	173	173	
454	Belka zaczepowa • Drawbar	174	174	174	174	174	174	174	
457	Miernik impulsów • Impulse meter	175	175	175	175	175	175	175	
459	Zaczep transportowy wielopołożeniowy • Multi-position two-axle trailer hitch	176	176	176	176	176	176	176	
505	Napisy firmowe • Manufacturer's name plate	177	177	177	177	177	177	177	
606	Błotniki tylne długie • Long rear mudguards	178	178	178	178	178	178	178	
606	Błotniki tylne krótkie „F" • Short rear mudguards („F" – Finnish version)	179	179	179	179	179	179	179	
336	Błotniki tylne do odmiany „P" • Rear mudguards („P" – platform version)	180	180	180	180	180	180	180	
607	Osłona wału napędowego „F" • Propeller shaft guard („F" – Finnish version)	–	181	–	181	–	181	181	

T-1

002

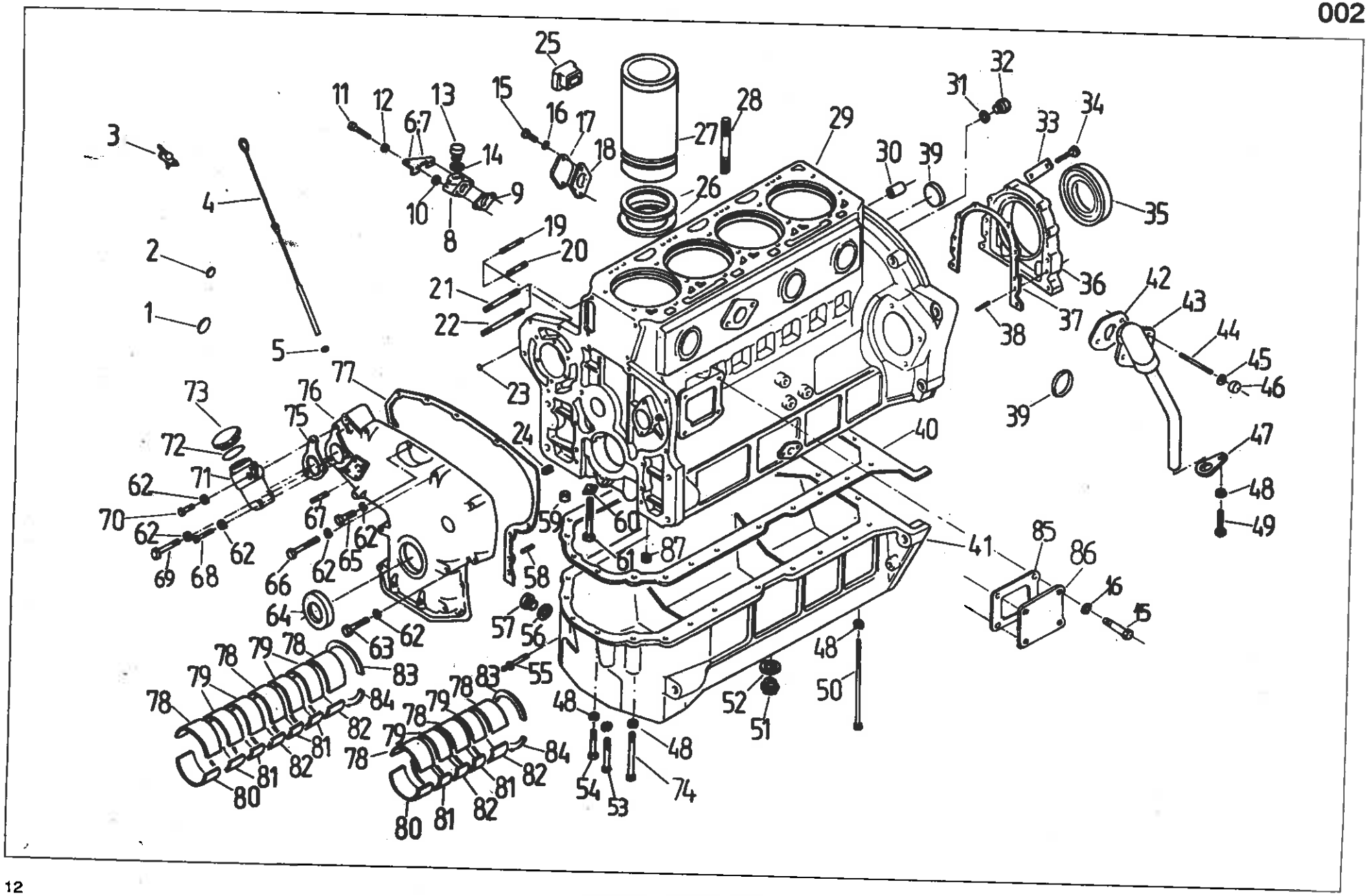
1
2
3
4
5
6
7
8
9
10
11
12
13
14
15
16
17
18
19
20
21
22
23
24
25
26
27
28
29
30
31
32
33
34
35
36
37
38
39
40
41
42
43
44
45
46
47
48
49
50
51
52
53
54
55
56
57
58
59
60
61
62
63
64
65
66
67
68
69
70
71
72
73
74
75
76
77
78
79
80
81
82
83
84
85
86
87

Nr poz. (No)	Oznaczenie (Nf)	Nr poz. podzespołu (V)	Nazwa (Name)	Liczba sztuk w ciągniku (Q)							Uwagi (R)
				912	914	1012	1014	1222	1224	1614	
1	54.65.01.09		Zaślepka A40 BN-74/3611-01 • Plug	1	1	1	1	1	1	1	
2	83.002.502		Korek 30 • Plug	4	4	4	4	6	6	6	
3	80.002.901		Kurek spustowy • Drain plug	1	1	1	1	1	1	1	
4	83.002.140		Wskaźnik poziomu oleju • Oil dipstick	1	1	1	1	–	–	–	
4	86.002.050		Wskaźnik poziomu oleju • Oil dipstick	–	–	–	–	1	1	1	
5	86.002.043		Pierścień uszczelniający • Seal ring	1	1	1	1	1	1	1	
6	83.002.016		Wspornik kranu • Tap bracket	–	–	1	1	–	–	–	
7	89.002.042		Wspornik kranu • Tap bracket	–	–	–	–	–	–	1	
8	80.002.080		Kolanko • Elbow	1	1	1	1	1	1	1	
9	80.002.075		Uszczelka • Joint	1	1	1	1	1	1	1	
10	54.61.01.06		Podkładka okrągła K 8,4 PN-78/M-82006 • Washer	–	–	2	2	–	–	2	
11	54.21.21.65		Śruba M×50-5.6-B PN-85/M-82101 • Bolt	2	2	4	4	2	2	4	
11	54.21.21.05		Śruba M×45-5.6-B PN-85/M-82101 • Bolt	2	2	–	–	2	2	–	
12	54.61.12.09		Podkładka sprężysta Z 8,2 Fe/Zn9c PN-77/M-82008 • Spring washer	2	2	2	2	2	2	2	
13	54.69.13.01		Korek odpowietrzający M22×1,5 ZN-63/MPC/06-03119 • Plug, breathing	1	1	1	1	1	1	1	
14	54.61.25.27		Pierścień uszczelniający 22×27 ZN-76/MPC/06-03126.3 • Seal ring	1	1	1	1	1	1	1	
15	54.21.06.22		Śruba M8×16-5.6-B PN-85/M-82105 • Bolt	6	6	6	6	6	6	6	
16	54.61.12.09		Podkładka sprężysta Z 8,2 Fe/Zn9c PN-77/M-82008 • Spring washer	6	6	6	6	6	6	6	
17	89.002.024		Pokrywa • Cover	1	1	1	1	1	1	1	
18	89.002.025		Uszczelka pokrywy • Cover joint	1	1	1	1	1	1	1	
19	54.21.29.53		Śruba dwustronna M10×35-5.8 PN-60/M-82163 • Stud	2	2	2	2	2	2	2	
20	54.21.29.14		Śruba dwustronna M10×28-8.8 PN-60/M-82163 • Stud	4	4	4	4	4	4	4	
21	54.21.29.60		Śruba dwustronna M10×75-8.8 PN-60/M-82163 • Stud	3	3	3	3	3	3	3	
22	54.21.29.08		Śruba dwustronna M10×80-5.8 PN-60/M-82163 • Stud	1	1	1	1	1	1	1	
23	54.65.01.28		Zaślepka A15 BN-74/3611-01 • Plug	3	3	3	3	3	3	3	
24	80.600.123		Korek z wycięciem M16×1,5 • Plug with notch	1	1	1	1	1	1	1	
25	80.002.045		Korek • Plug	1	1	1	1	1	1	1	
26	80.002.003		Uszczelka tulei cylindra • Cylinder liner seal	8	8	8	8	12	12	12	

T-1

Nr poz. (No)	Oznaczenie (Nf)	Nr poz. podzespołu (V)	Nazwa (Name)	Liczba sztuk w ciągniku (Q)							Uwagi (R)
				912	914	1012	1014	1222	1224	1614	
27	89.002.002		Tuleja cylindrowa • Cylinder liner	4	4	4	4	6	6	6	
28	80.002.042		Śruba głowicy • Cylinder head bolt	18	18	18	18	26	26	26	
29	84.002.599		Kadłub silnika z pokrywami łożysk • Cylinder block with bearing cups	1	1	–	–	–	–	–	
29	84.002.589		Kadłub silnika z pokrywami łożysk • Cylinder block with bearing cups	1	1	–	–	–	–	–	Z
29	83.002.599		Kadłub silnika z pokrywami łożysk • Cylinder block with bearing cups	–	–	1	1	–	–	–	
29	83.002.589		Kadłub silnika z pokrywami łożysk • Cylinder block with bearing cups	–	–	1	1	–	–	–	Z
29	87.002.599		Kadłub silnika z pokrywami łożysk • Cylinder block with bearing cups	–	–	–	–	1	1	–	
29	89.002.599		Kadłub silnika z pokrywami łożysk • Cylinder block with bearing cups	–	–	–	–	–	–	1	
31	54.61.25.15		Pierścień 16x20 ZN-76/MPC/06-03126 • Ring	1	1	1	1	1	1	1	
32	54.69.23.03		Korek spustowy AM16x1,5 ZN-68/MPM/06-03168.24 • Drain plug	1	1	1	1	1	1	1	
33	80.800.007		Podkładka 8,5x60 PN-59/M-82012 • Washer	4	4	4	4	4	4	4	
34	54.21.21.04		Śruba M8x35-5.6-B PN-85/M-82101 • Bolt	8	8	8	8	8	8	8	
35	89.002.902		Pierścień uszczelniający G110x130x13 • Seal ring	1	1	1	1	1	1	1	
36	89.002.023		Pokrywa tylna • Rear cover	1	1	1	1	1	1	1	
37	80.002.081		Uszczelka pokrywy tylnej • Rear cover joint	1	1	1	1	1	1	1	
38	54.27.01.67		Kołek walcowy 8n6x16 PN-66/M-85021 • Cylindrical dowel	4	4	4	4	4	4	4	
39	89. 002.046		Korek 52 • Plug	4	4	4	4	6	6	6	
40	80.002.083		Uszczelka miski olejowej • Oil sump joint	1	1	1	1	–	–	–	
40	86.002.002		Uszczelka miski olejowej • Oil sump joint	–	–	–	–	1	1	1	
41	84.002.131		Miska olejowa • Oil sump	1	1	1	1	–	–	–	
41	86.002.003		Miska olejowa • Oil sump	–	–	–	–	1	1	1	
42	89.002.033		Uszczelka • Joint	1	1	1	1	1	1	1	
43	89.002.050		Odpowietrzenie • Breather	1	1	1	1	1	1	1	
44	54.21.29.03		Śruba dwustronna M8x20-5.8 PN-60/M-82163 • Stud	2	2	2	2	2	2	2	
45	54.61.12.09		Podkładka sprężysta Z 8,2 Fe/Zn9c PN-77/M-82008 • Spring washer	2	2	2	2	2	2	2	
46	54.23.13.10		Nakrętka M8-5-B PN-75/M-82144 • Nut	2	2	2	2	2	2	2	
47	89.002.047		Uchwyt • Holder	1	1	1	1	1	1	1	
48	54.61.12.10		Podkładka sprężysta Z 10,2 Fe/Zn9c PN-77/M-82008 • Spring washer	20	20	20	20	28	28	28	

Nr poz. (No)	Oznaczenie (Nf)	Nr poz. podzespołu (V)	Nazwa (Name)	Liczba sztuk w ciągniku (Q)							Uwagi (R)
				912	914	1012	1014	1222	1224	1614	
49	54.21.06.63		Śruba M10x30-8.8-B PN-85/M-82105 • Bolt	2	2	2	2	2	2	2	
50	80.002.084		Śruba • Bolt	2	2	2	2	2	2	2	
51	54.69.23.09		Korek BM30x1,5 ZN-68/MPM/06-03168.24 • Plug	–	–	–	–	1	1	1	
52	54.61.25.40		Pierścień uszczelniający 30x36 ZN-76/MPC/06-03126.2 • Seal ring	–	–	–	–	1	1	1	
53	54.21.21.24		Śruba M10x90-5.6-B PN-85/M-82101 • Bolt	2	2	2	2	2	2	2	
54	54.21.06.63		Śruba M10x30-8.8-B PN-85/M-82105 • Bolt	14	14	14	14	22	22	22	
55	80.002.092		Kołek • Dowel	1	1	1	1	1	1	1	
56	54.61.25.40		Pierścień uszczelniający 30x36 ZN-76/MPC/06-03126.2 • Seal ring	1	1	1	1	–	–	–	
57	54.69.23.09		Korek MB30x1,5 ZN-68/MPM/06-03168.24 • Plug	1	1	1	1	–	–	–	
59	80.002.017		Tulejka ustalająca • Locating sleeve	12	12	12	12	16	16	16	
60	80.002.031		Podkładka śruby pokrywy • Cover bolt washer	10	10	10	10	14	14	14	
61	80.002.016		Śruba pokrywy łożyska głównego • Main bearing cup bolt	10	10	10	10	14	14	14	
62	54.61.12.09		Podkładka sprężysta Z 8,2 Fe/Zn9c PN-77/M-82008 • Spring washer	13	13	13	13	13	13	13	
63	54.21.21.57		Śruba M8x55-5.6-B PN-85/M-82101 • Bolt	2	2	2	2	2	2	2	
64	89.002.903		Pierścień uszczelniający GP52x72x12 • Seal ring	1	1	1	1	1	1	1	
65	54.21.06.15		Śruba M8x25-5.6-B PN-85/M-82105 • Bolt	1	1	1	1	1	1	1	
66	54.21.21.88		Śruba M8x60-5.6-B PN-85/M-82101 • Bolt	7	7	7	7	7	7	7	
67	54.21.29.56		Śruba M8x18-5.8 PN-60/M-82163 • Bolt	2	2	2	2	2	2	2	
68	54.21.21.05		Śruba M8x45-5.6-B PN-85/M-82101 • Bolt	1	1	1	1	–	–	–	
68	54.21.21.06		Śruba M8x65-5.6-B PN-85/M-82101 • Bolt	–	–	–	–	1	1	1	
69	54.21.16.52		Śruba M8x95-5.6-B PN-85/M-82101 • Bolt	1	1	1	1	–	–	–	
69	54.21.15.79		Śruba M8x120-5.6-B PN-85/M-82101 • Bolt	–	–	–	–	1	1	1	
70	54.21.15.79		Śruba M8x120-5.6-B PN-85/M-82101 • Bolt	1	1	1	1	–	–	–	
70	86.002.007		Śruba • Bolt	–	–	–	–	1	1	1	
71	83.002.514		Wlew • Filler	–	–	1	1	–	–	–	
71	89.002.514		Wlew • Filler	1	1	–	–	1	1	1	
72	54.51.07.10		Pierścień uszczelniający 50x40 ZN-67/MPC/06-03109 • Seal ring	1	1	1	1	1	1	1	
73	80.002.046		Korek • Plug	1	1	1	1	1	1	1	

T-1

Nr poz. (No)	Oznaczenie (Nf)	Nr poz. podzespołu (V)	Nazwa (Name)	Liczba sztuk w ciągniku (Q)							Uwagi (R)
				912	914	1012	1014	1222	1224	1614	
74	54.21.20.37		Śruba M10x110-8.8-B PN-85/M-82101 • Bolt	2	2	2	2	–	–	–	
75	80.002.064		Uszczelka wlewu • Filler joint	1	1	1	1	2	2	2	
76	80.002.062		Pokrywa przednia • Front cover	1	1	1	1	1	1	1	
77	80.002.063		Uszczelka pokrywy przedniej • Front cover joint	1	1	1	1	1	1	1	
78	80.002.032		Panewka górna łożyska głównego • Main bearing upper shell	3	3	3	3	3	3	3	
79	80.002.034		Panewka górna łożyska głównego • Main bearing upper shell	2	2	2	2	4	4	4	
80	80.002.036		Panewka dolna łożyska głównego • Main bearing lower shell	1	1	1	1	1	1	1	
81	80.002.035		Panewka dolna łożyska głównego • Main bearing lower shell	2	2	2	2	4	4	4	
82	80.002.033		Panewka dolna łożyska głównego • Main bearing lower shell	2	2	2	2	2	2	2	
83	80.002.037		Pierścień oporowy górny • Upper thrust ring	2	2	2	2	2	2	2	
84	80.002.041		Pierścień oporowy dolny • Lower thrust ring	2	2	2	2	2	2	2	
85	80.002.095		Uszczelka pokrywy • Cover joint	1	1	1	1	1	1	1	
86	80.002.094		Pokrywa • Cover	1	1	1	1	1	1	1	
87	97.2564		Korek M20x1,5 PNZ 320203 • Plug	1	1	1	1	1	1	1	
			Części z wymiarami naprawczymi • Repair size parts								
78I	80.002.148		Panewka górna łożyska głównego (I naprawa) • Main bearing upper shell (1st repair size)	3	3	3	3	3	3	3	
78II	80.002.008		Panewka górna łożyska głównego (II naprawa) • Main bearing upper shell (2nd repair size)	3	3	3	3	3	3	3	
78iII	80.002.218		Panewka górna łożyska głównego (III naprawa) • Main bearing upper shell (3rd repair size)	3	3	3	3	3	3	3	
78IV	80.002.048		Panewka górna łożyska głównego (IV naprawa) • Main bearing upper shell (4th repair size)	3	3	3	3	3	3	3	
79I	80.002.168		Panewka górna łożyska głównego (I naprawa) • Main bearing upper shell (1st repair size)	2	2	2	2	4	4	4	
79II	80.002.028		Panewka górna łożyska głównego (II naprawa) • Main bearing upper shell (2nd repair size)	2	2	2	2	4	4	4	
79III	80.002.238		Panewka górna łożyska głównego (III naprawa) • Main bearing upper shell (3rd repair size)	2	2	2	2	4	4	4	
79IV	80.002.098		Panewka górna łożyska głównego (IV naprawa) • Main bearing upper shell (4th repair size)	2	2	2	2	4	4	4	
80I	80.002.188		Panewka dolna łożyska głównego (I naprawa) • Main bearing lower shell (1st repair size)	1	1	1	1	1	1	1	
80II	80.002.058		Panewka dolna łożyska głównego (II naprawa) • Main bearing lower shell (2nd repair size)	1	1	1	1	1	1	1	
80III	80.002.258		Panewka dolna łożyska głównego (III naprawa) • Main bearing lower shell (3rd repair size)	1	1	1	1	1	1	1	
80IV	80.002.118		Panewka dolna łożyska głównego (IV naprawa) • Main bearing lower shell (4th repair size)	1	1	1	1	1	1	1	

Nr poz. (No)	Oznaczenie (Nf)	Nr poz. podzespołu (V)	Nazwa (Name)	Liczba sztuk w ciągniku (Q)							Uwagi (R)
				912	914	1012	1014	1222	1224	1614	
81I	80.002.178		Panewka dolna łożyska głównego (I naprawa) • Main bearing lower shell (1st repair size)	3	3	3	3	4	4	4	
81II	80.002.038		Panewka dolna łożyska głównego (II naprawa) • Main bearing lower shell (2nd repair size)	3	3	3	3	4	4	4	
81III	80.002.248		Panewka dolna łożyska głównego (III naprawa) • Main bearing lower shell (3rd repair size)	3	3	3	3	4	4	4	
81IV	80.002.108		Panewka dolna łożyska głównego (IV naprawa) • Main bearing lower shell (4th repair size)	3	3	3	3	4	4	4	
82I	80.002.158		Panewka dolna łożyska głównego (I naprawa) • Main bearing lower shell (1st repair size)	2	2	2	2	2	2	2	
82II	80.002.018		Panewka dolna łożyska głównego (II naprawa) • Main bearing lower shell (2nd repair size)	2	2	2	2	2	2	2	
82III	80.002.228		Panewka dolna łożyska głównego (III naprawa) • Main bearing lower shell (3rd repair size)	2	2	2	2	2	2	2	
82IV	80.002.088		Panewka dolna łożyska głównego (IV naprawa) • Main bearing lower shell (4th repair size)	2	2	2	2	2	2	2	
83I	80.002.198		Pierścień oporowy górny (I naprawa) • Upper thrust ring (1st repair size)	2	2	2	2	2	2	2	
83II	80.002.068		Pierścień oporowy górny (II naprawa) • Upper thrust ring (2nd repair size)	2	2	2	2	2	2	2	
83III	80.002.268		Pierścień oporowy górny (III naprawa) • Upper thrust ring (3rd repair size)	2	2	2	2	2	2	2	
83IV	80.002.128		Pierścień oporowy górny (IV naprawa) • Upper thrust ring (4th repair size)	2	2	2	2	2	2	2	
84I	80.002.208		Pierścień oporowy dolny (I naprawa) • Lower thrust ring (1st repair size)	2	2	2	2	2	2	2	
84II	80.002.078		Pierścień oporowy dolny (II naprawa) • Lower thrust ring (2nd repair size)	2	2	2	2	2	2	2	
84III	80.002.278		Pierścień oporowy dolny (III naprawa) • Lower thrust ring (3rd repair size)	2	2	2	2	2	2	2	
84IV	80.002.138		Pierścień oporowy dolny (IV naprawa) • Lower thrust ring (4th repair size)	2	2	2	2	2	2	2	

Uwaga. Poz. 30, 58 nie wykorzystane.
Note. Items 30, 58 – vacant.

003

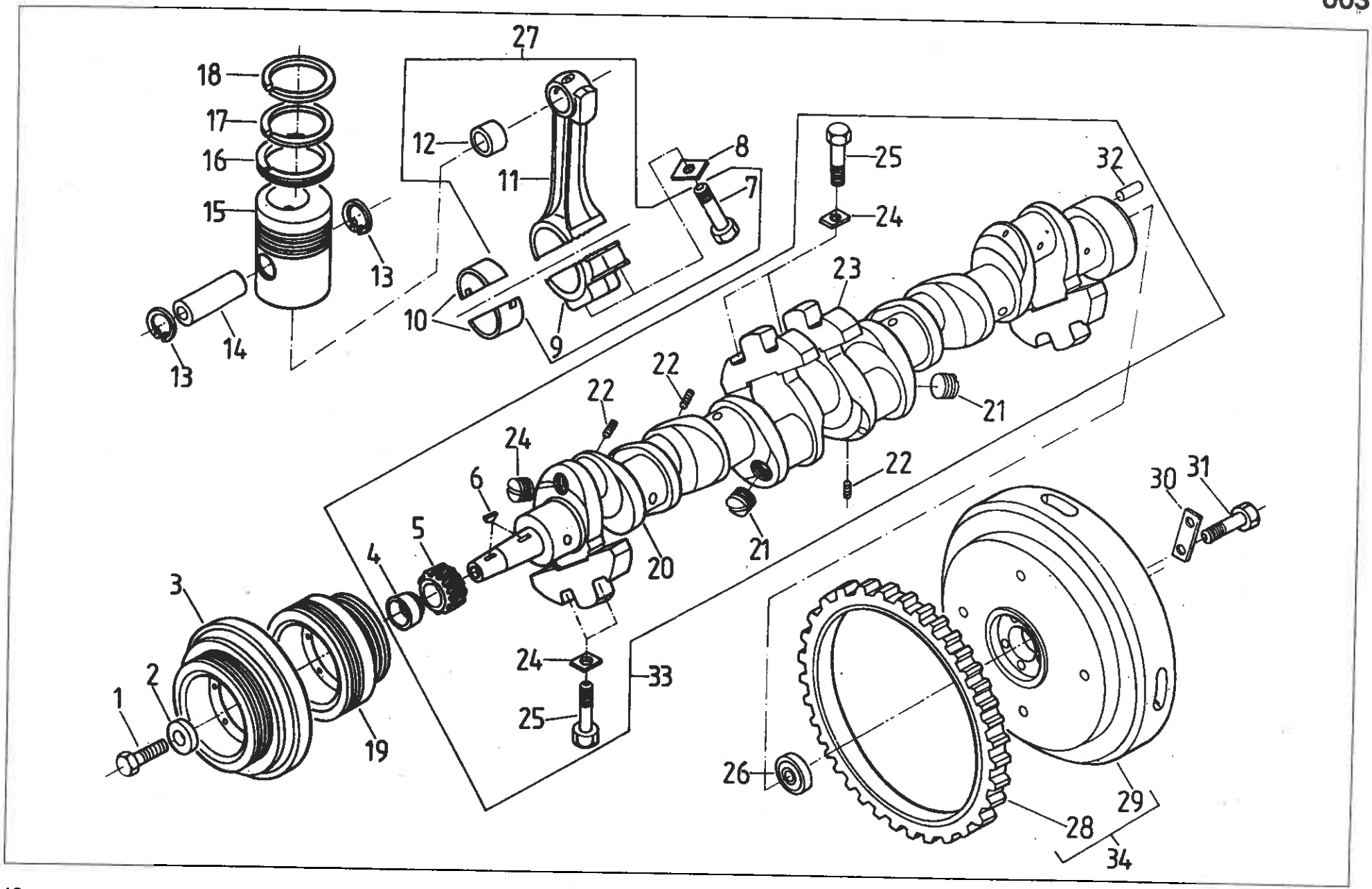
27
18
17
16
15
12
11
8
7
25
24
32
13
14
13
10
9
23
22
22
21
24
6
22
5
4
20
21
30
31
3
2
1
24
33
25
19
26
29
28
34

Nr poz. (No)	Oznaczenie (Nf)	Nr poz. podzespołu (V)	Nazwa (Name)	Liczba sztuk w ciągniku (Q)							Uwagi (R)
				912	914	1012	1014	1222	1224	1614	
1	89.003.011		Śruba koła pasowego • Pulley bolt	1	1	1	1	1	1	1	
2	89.003.007		Podkładka • Washer	1	1	1	1	1	1	1	
3	89.003.520		Tłumik drgań skrętnych • Torsional vibration dumper	–	–	–	–	1	1	1	
4	89.003.501	33	Pierścień • Ring	1	1	1	1	1	1	1	
5	83.003.017	33	Koło rozrządu wału korbowego • Crankshaft timing gear	1	1	1	1	1	1	1	
6	80.600.071	33	Wpust czółenkowy 6x10 • Woodruff key	2	2	2	2	2	2	2	
7	80.003.044	27	Śruba korbowodu • Connecting rod bolt	8	8	8	8	12	12	12	
8	80.003.045		Podkładka śruby korbowodu • Connecting rod bolt washer	8	8	8	8	12	12	12	
9		27	Pokrywa korbowodu • Connecting rod cap	4	4	4	4	6	6	6	
10	80.003.033		Panewka korbowodu • Big end half-bearing	8	8	8	8	12	12	12	
11		27	Korbowód • Connecting rod	4	4	4	4	6	6	6	
12	80.003.046	27	Tulejka główki korbowodu • Small end bush	4	4	4	4	6	6	6	
13	54.62.05.06		Pierścień osadczy sprężynujący 40 W PN-76/M-85111 • Inner circlip	8	8	8	8	12	12	12	
14	89.003.008		Sworzeń tłokowy • Gudgeon pin	4	4	4	4	6	6	6	
15	89.003.912		Tłok • Piston	4	4	4	4	6	6	6	
16	89.003.904		Pierścień tłokowy 110x6 zgarniający • Oil control ring	4	4	4	4	6	6	6	
17	89.003.903		Pierścień tłokowy 110x3 • Piston ring	4	4	4	4	6	6	6	
18	89.003.913		Pierścień tłokowy 110x3 • Piston ring	4	4	4	4	6	6	6	
19	83.003.504		Koło pasowe • Belt pulley	1	1	1	1	–	–	–	
20		33	Wał wykorbiony • Crankshaft	–	–	–	–	1	1	1	
20		33	Wał wykorbiony • Crankshaft	1	1	1	1	–	–	–	
21	80.003.013	33	Korek • Plug	4	4	4	4	6	6	6	
22	80.003.012	33	Korek wału wykorbionego • Crankshaft plug	2	2	2	2	6	6	6	
23		33	Przeciwciężar • Counterweight	4	4	4	4	4	4	4	
24	86.003.004	33	Podkładka śruby przeciwciężaru • Counterweight bolt washer	8	8	8	8	8	8	8	
25	86.003.003	33	Śruba przeciwciężaru • Counterweight bolt	8	8	8	8	8	8	8	
26	54.32.01.64		Łożysko 6304-2Z/C-3 PN-85/M-86100 • Bearing	1	1	1	1	1	1	1	
27	89.003.529		Korbowód kompletny • Connecting rod assy	4	4	4	4	6	6	6	

T-2

Nr poz. (No)	Oznaczenie (Nf)	Nr poz. podzespołu (V)	Nazwa (Name)	Liczba sztuk w ciągniku (Q)							Uwagi (R)
				912	914	1012	1014	1222	1224	1614	
28	80.003.062	34	Wieniec koła zamachowego • Flywheel gear ring	1	1	1	1	1	1	1	
29		34	Koło zamachowe • Flywheel	–	–	–	–	1	1	1	
29		34	Koło zamachowe • Flywheel	1	1	1	1	–	–	–	
30	80.003.036		Podkładka śrub koła zamachowego • Flywheel bolt washer	3	3	3	3	3	3	3	
31	80.003.035		Śruba koła zamachowego • Flywheel bolt	6	6	6	6	6	6	6	
32	87.003.001	33	Kołek walcowy • Dowel	1	1	1	1	1	1	1	
33	89.003.519		Wał korbowy kompletny • Crankshaft assy	–	–	–	–	1	1	1	
33	83.003.519		Wał korbowy kompletny • Crankshaft assy	1	1	1	1	–	–	–	
34	89.003.020		Koło zamachowe z wieńcem • Flywheel and gear ring	–	–	–	–	1	1	1	
34	83.003.510		Koło zamachowe z wieńcem • Flywheel and gear ring	1	1	1	1	–	–	–	
			Części z wymiarami naprawczymi • Repair size parts								
10I	80.003.028		Panewka korbowodu (I naprawa) • Big end half bearing (1st repair size)	8	8	8	8	12	12	12	
10II	80.003.008		Panewka korbowodu (II naprawa) • Big end half bearing (2nd repair size)	8	8	8	8	12	12	12	
10III	80.003.038		Panewka korbowodu (III naprawa) • Big end half bearing (3rd repair size)	8	8	8	8	12	12	12	
10IV	80.003.018		Panewka korbowodu (IV naprawa) • Big end half bearing (4th repair size)	8	8	8	8	12	12	12	

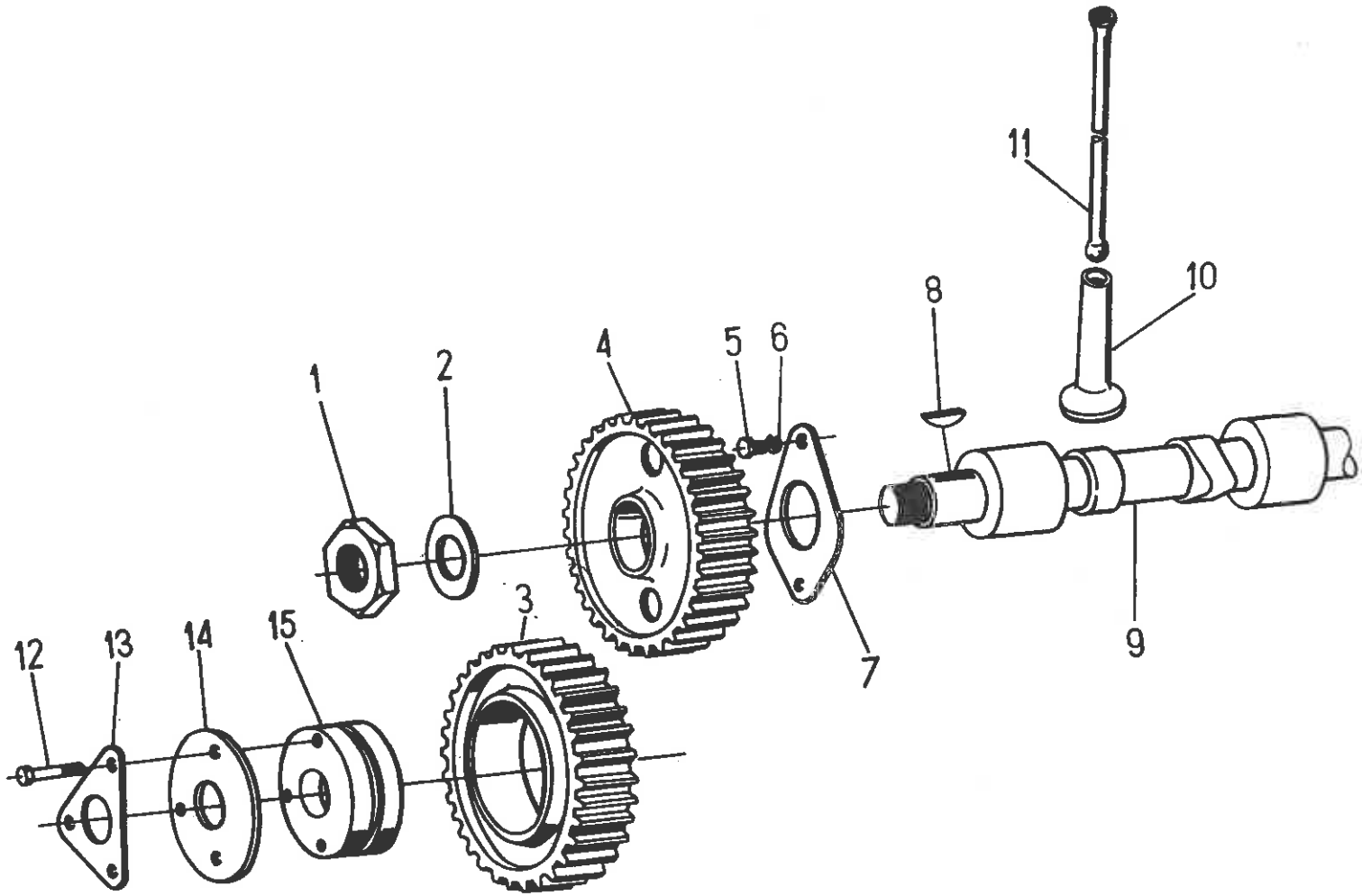
11
10
8
1
2
4
5
6
12
13
14
15
3
7
9

Nr poz. (No)	Oznaczenie (Nf)	Nr poz. podzespołu (V)	Nazwa (Name)	Liczba sztuk w ciągniku (Q)							Uwagi (R)
				912	914	1012	1014	1222	1224	1614	
1	80.004.017		Nakrętka • Nut	1	1	1	1	1	1	1	
2	80.004.016		Podkładka • Washer	1	1	1	1	1	1	1	
3	89.004.003		Koło zębate pośrednie • Idle gear	1	1	1	1	1	1	1	
4	89.004.001		Koło zębate rozrządu • Timing gear	1	1	1	1	1	1	1	
5	54.21.19.16		Śruba M8x16-8.8-B PN-85/M-82242 • Bolt	2	2	2	2	2	2	2	
6	54.61.12.09		Podkładka sprężysta Z 8,2 Fe/Zn9c PN-77/M-82008 • Spring washer	2	2	2	2	2	2	2	
7	80.004.023		Płytka wałka rozrządu • Camshaft plate	1	1	1	1	1	1	1	
8	54.26.01.05		Wpust czółenkowy 5x7,5 PN-73/M-85008 • Woodruff key	1	1	1	1	1	1	1	
9	83.004.501		Wałek rozrządu • Camshaft	1	1	1	1	–	–	–	
9	89.004.501		Wałek rozrządu • Camshaft	–	–	–	–	1	1	1	
10	89.004.004		Popychacz • Tappet	8	8	8	8	12	12	12	
11	80.004.014		Drążek popychacza • Tappet rod	8	8	8	8	12	12	12	
12	54.21.21.31		Śruba M8x45-8.8-B PN-85/M-82101 • Bolt	3	3	3	3	3	3	3	
13	80.004.012		Podkładka • Washer	1	1	1	1	1	1	1	
14	80.004.011		Płytka koła pośredniego • Idle gear plate	1	1	1	1	1	1	1	
15	89.004.002		Oś koła pośredniego • Idle gear spindle	1	1	1	1	1	1	1	

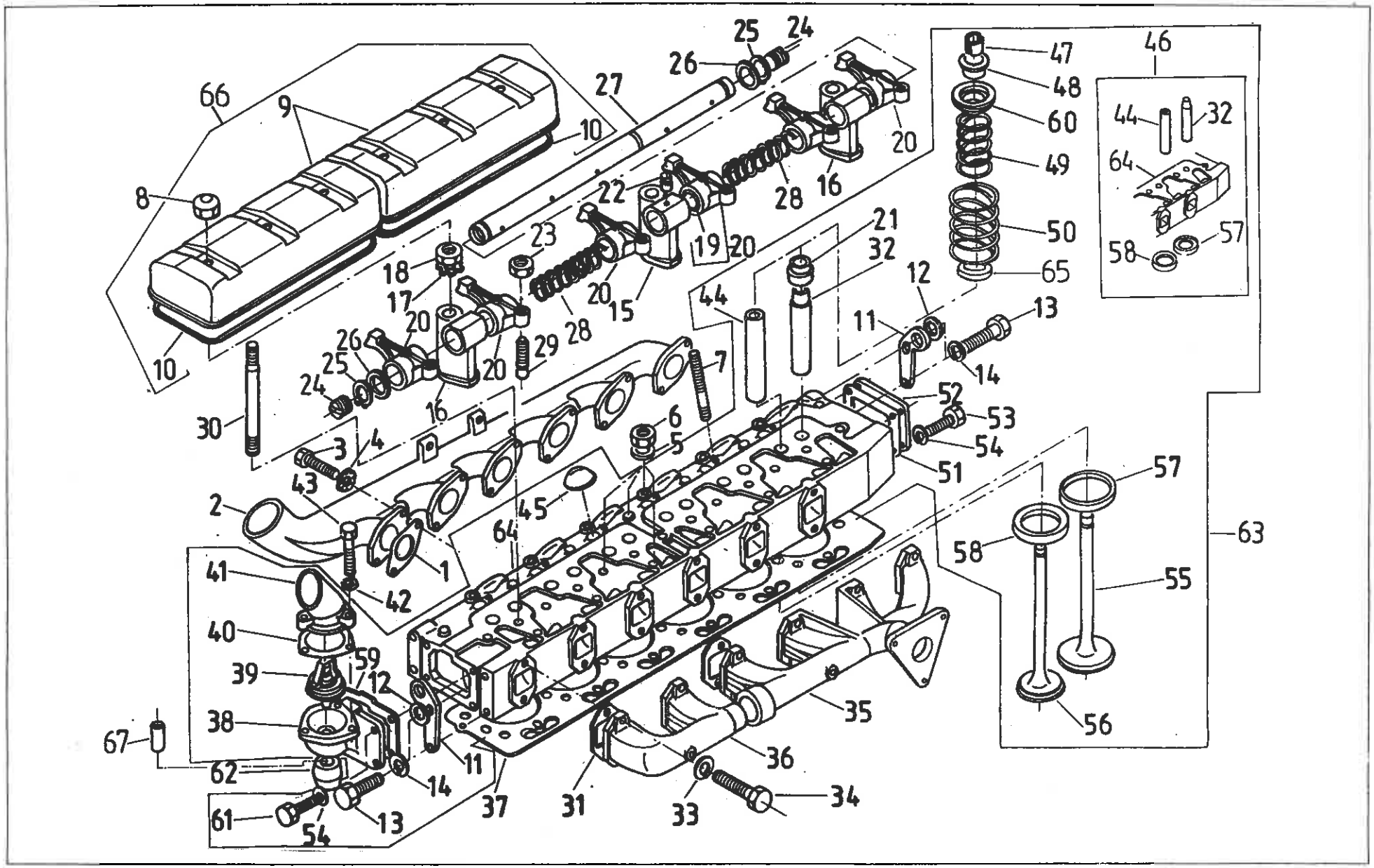
66
9
8
10
10
27
26
25
24
22
23
18
17
20
20
20
20
16
16
28
28
29
15
19
20
20
16
21
32
44
12
11
13
14
7
6
5
52
53
54
51
30
3
4
43
2
1
42
41
40
39
59
12
38
67
62
61
54
13
14
11
37
31
33
34
36
35
45
64
47
48
60
49
50
65
46
44
32
64
58
57
57
58
55
56
63

005 GŁOWICA CYLINDRÓW • CYLINDER HEAD

T-4

Nr poz. (No)	Oznaczenie (Nf)	Nr poz. podzespołu (V)	Nazwa (Name)	Liczba sztuk w ciągniku (Q)							Uwagi (R)
				912	914	1012	1014	1222	1224	1614	
1	80.005.082		Uszczelka • Gasket	4	4	4	4	6	6	6	
2	80.005.064		Rura ssąca • Inlet manifold	1	1	–	–	–	–	–	
2	87.005.502		Rura ssąca • Inlet manifold	–	–	–	–	1	1		
3	89.022.036		Śruba M8x22 • Bolt	7	7	–	–	11	11	–	
3	83.022.036		Śruba M8x25 • Bolt	1	1	–	–	1	1	–	
4	54.61.12.09		Podkładka sprężysta ząbkowana Z 8,4 Fe/Zn9c PN-82/M-82023 • Spring washer	8	8	–	–	12	12	–	
4	54.61.01.06		Podkładka okrągła K 8,4 PN-78/M-82006 • Washer	1	1	–	–	1	1	–	
5	80.005.076		Podkładka • Washer	18	18	18	18	26	26	26	
6	80.005.103		Nakrętka • Nut	18	18	18	18	26	26	26	
7	54.21.29.05		Śruba dwustronna M8x35-8.8 PN-60/M-82163 • Stud	8	8	8	8	12	12	12	
8	54.23.12.01		Nakrętka kołpakowa M10-5 PN-75/M-82181 • Cap nut	4	4	4	4	6	6	6	
9	80.005.077		Pokrywa głowicy • Cylinder head cover	1	1	1	1	–	–	–	
9	86.005.005		Pokrywa głowicy • Cylinder head cover	–	–	–	–	2	2	2	
10	80.005.071		Uszczelka pokrywy głowicy • Cylinder head cover assy	1	1	1	1	–	–	–	
10	86.005.004		Uszczelka pokrywy głowicy • Cylinder head cover assy	–	–	–	–	2	2	2	
11	80.005.096	63	Zaczep • Lifting eye	2	2	2	2	2	2	2	
12	54.61.01.08	63	Podkładka okrągła K 10,5 Fe/Zn9c PN-78/M-82006 • Washer	2	2	2	2	2	2	2	
13	54.21.06.31	63	Śruba M10x25-8.8 • Bolt	4	4	4	4	4	4	4	
14	54.61.12.10	63	Podkładka sprężysta Z 10,2 Fe/Zn9c PN-77/M-82008 • Spring washer	4	4	4	4	4	4	4	
15	80.005.046		Wspornik osi dźwigienek zaworowych • Rocker shaft bracket	1	1	1	1	2	2	2	
16	80.005.045		Wspornik osi dźwigienek zaworowych • Rocker shaft bracket	3	3	3	3	4	4	4	
17	54.61.14.11		Podkładka sprężysta 12,3 PN-82/M-82024 • Spring washer	4	4	4	4	6	6	6	
18	54.23.15.11		Nakrętka M12-05-B PN-74/M-82153 • Nut	4	4	4	4	6	6	6	
19	80.005.031	20	Tuleja łożyskowa • Bush	8	8	8	8	12	12	12	
20	89.005.510		Dźwigienka zaworowa • Rocker lever	8	8	8	8	12	12	12	
21	89.005.922	63	Uszczelnienie zaworu ssącego • Inlet valve seal	4	4	4	4	6	6	6	
22	54.27.07.06		Kołek z karbami 5x10 PN/M-85026 • Dowel with notches	1	1	1	1	2	2	2	
23	80.005.041		Nakrętka M10x1 • Nut	8	8	8	8	12	12	12	

Nr poz. (No)	Oznaczenie (Nf)	Nr poz. podzespołu (V)	Nazwa (Name)	Liczba sztuk w ciągniku (Q)							Uwagi (R)
				912	914	1012	1014	1222	1224	1614	
24	54.65.01.28		Zaślepka A15 BN/74/3611-01 • Plug	2	2	2	2	4	4	4	
25	54.62.04.09		Pierścień osadczy sprężynujący 20 Z PN-81/M-85111 • Circlip	2	2	2	2	4	4	4	
26	80.005.047		Podkładka dźwigienki • Rocker lever washer	2	2	2	2	4	4	4	
27	83.005.549		Oś dźwigienek zaworowych • Rocker lever shaft	1	1	1	1	–	–	–	
27	89.005.549		Oś dźwigienek zaworowych • Rocker lever shaft	–	–	–	–	2	2	2	
28	80.005.044		Sprężyna dźwigienek zaworowych • Rocker lever spring	3	3	3	3	4	4	4	
29	80.005.042		Śruba regulacyjna • Adjusting screw	8	8	8	8	12	12	12	
30	86.005.027		Śruba wspornika dźwigienek zaworowych • Rocker lever bracket bolt	4	4	4	4	6	6	6	
31	80.005.091		Uszczelka przewodu wydechowego • Exhaust manifold gasket	4	4	–	–	6	6	–	
32	89.005.507	46	Prowadnica zaworu ssącego • Inlet valve guide	4	4	4	4	6	6	6	
33	54.61.12.10		Podkładka sprężysta Z 10,2 Fe/Zn9c PN-77/M-82008 • Spring washer	8	8	–	–	12	12	–	
34	54.21.19.11		Śruba M10x28-8.8 PN-85/M-82242 • Bolt	8	8	–	–	12	12	–	
35	84.005.501		Rura wydechowa • Exhaust manifold	1	1	–	–	–	–	–	
35	87.005.501		Rura wydechowa • Exhaust manifold	–	–	–	–	1	1	–	
36	87.005.503		Rura wydechowa • Exhaust manifold	1	1	–	–	1	1	–	
37	84.005.922		Uszczelka głowicy ≠ 1,2 • Cylinder head gasket	1	1	–	–	–	–	–	
37	84.005.923		Uszczelka głowicy ≠ 1,5 • Cylinder head gasket	–	1	1	1	–	–	–	
37	83.005.922		Uszczelka głowicy ≠ 1,2 • Cylinder head gasket	–	–	1	1	–	–	–	
37	83.005.923		Uszczelka głowicy ≠ 1,5 • Cylinder head gasket	–	–	1	1	–	–	–	
37	89.005.923		Uszczelka głowicy ≠ 1,2 • Cylinder head gasket	–	–	–	–	1	1	1	
37	89.005.924		Uszczelka głowicy ≠ 1,5 • Cylinder head gasket	–	–	–	–	1	1	1	
38	87.005.001	63	Korpus termostatu • Thermostat housing	1	1	1	1	1	1	1	
39	89.005.904	63	Termostat S4030 • Thermostat	1	1	1	1	1	1	1	
40	80.005.087	63	Uszczelka termostatu • Thermostat gasket	1	1	1	1	1	1	1	
41	80.005.085	63	Pokrywa korpusu termostatu • Thermostat housing cover	–	–	1	1	–	–	1	
41	86.005.026	63	Pokrywa korpusu termostatu • Thermostat housing cover	1	1	–	–	1	1	–	
42	54.61.12.07		Podkładka sprężysta Z 6,1 Fe/Zn9c PN-77/M-82008 • Spring washer	3	3	3	3	3	3	3	
43	54.21.21.25		Śruba M6x30-5.6-B PN-85/M-82101 • Bolt	3	3	3	3	3	3	3	

Nr poz. (No)	Oznaczenie (Nf)	Nr poz. podzespołu (V)	Nazwa (Name)	Liczba sztuk w ciągniku (Q)							Uwagi (R)
				912	914	1012	1014	1222	1224	1614	
65	89.005.516	63	Talerzyk dolny • Lower cup	8	8	8	8	12	12	12	
66	80.005.410		Pokrywa głowicy z **uszczelką** • Cylinder head cover and joint	1	1	1	1	–	–	–	
66	86.005.410		Pokrywa głowicy z **uszczelką** • Cylinder head cover and joint	–	–	–	–	2	2	2	
67	89.005.015		Rurka łącznika • Link pipe	1	1	1	1	1	1	1	

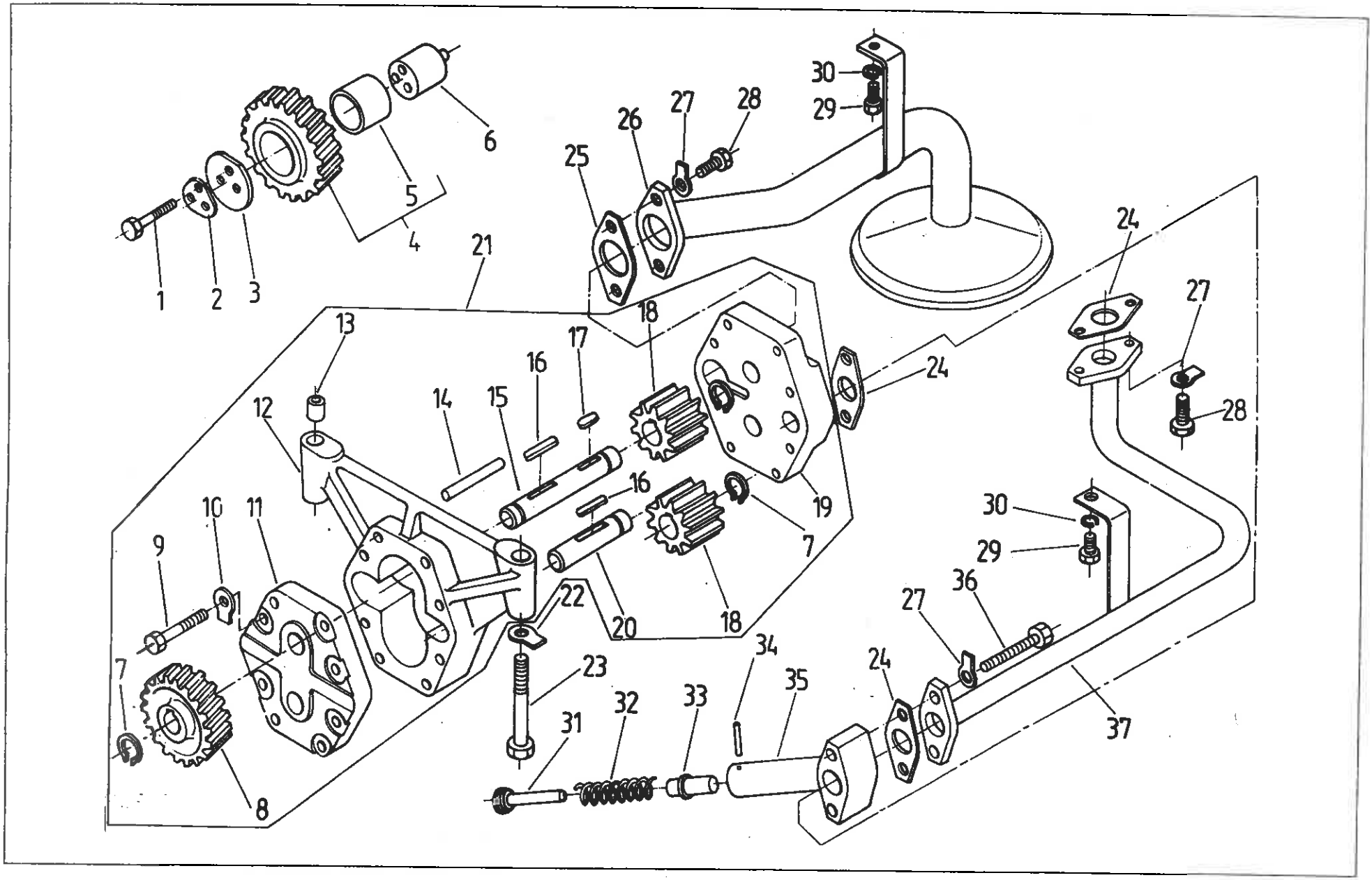
1
2
3
4
5
6
7
8
9
10
11
12
13
14
15
16
17
18
19
20
21
22
23
24
25
26
27
28
29
30
31
32
33
34
35
36
37

007 POMPA OLEJU • OIL PUMP

Nr poz. (No)	Oznaczenie (Nf)	Nr poz. podzespołu (V)	Nazwa (Name)	Liczba sztuk w ciągniku (Q)							Uwagi (R)
				912	914	1012	1014	1222	1224	1614	
1	54.21.32.01		Śruba M8x40-8.8-B PN-85/M-82241 • Bolt	3	3	3	3	3	3	3	
2	80.007.066		Podkładka • Washer	1	1	1	1	1	1	1	
3	80.007.003		Podkładka • Washer	1	1	1	1	1	1	1	
4	86.007.080		Koło dolne z tuleją • Lower gear and bush	1	1	1	1	1	1	1	
5	80.007.053		Tulejka koła dolnego • Lower gear bush	1	1	1	1	1	1	1	
6	80.007.033		Oś koła pośredniego • Idle gear spindle	1	1	1	1	1	1	1	
7	54.62.04.06	21	Pierścień osadczy sprężynujący 18z PN-76/M-85111 • Circlip	3	3	3	3	3	3	3	
8	86.007.027	21	Koło napędzające pompę • Driving gear	1	1	1	1	1	1	1	
9	54.21.32.27	21	Śruba M8x65-8.8-B PN-85/M-82105 • Bolt	–	–	–	–	6	6	6	
9	54.21.05.19	21	Śruba M8x50-8.8-B PN-85/M-82105 • Bolt	6	6	6	6	–	–	–	
10	54.61.16.08	21	Podkładka odginana 8,5 Fe/Zn9c PN-59/M-82021 • Tab washer	6	6	6	6	6	6	6	
11	86.007.024	21	Pokrywa przednia • Front cover	1	1	1	1	1	1	1	
12	86.007.025	21	Korpus pompy • Pump body	–	–	–	–	1	1	1	
12	83.007.025	21	Korpus pompy • Pump body	1	1	1	1	–	–	–	
13	80.007.064	21	Tulejka centrująca • Locating bush	2	2	2	2	2	2	2	
14	54.27.08.46	21	Kołek walcowy 8n6x55 PN-66/M-85021 • Dowel	–	–	–	–	2	2	2	
14	54.27.08.58	21	Kołek walcowy 8n6x50 PN-66/M-85021 • Dowel	2	2	2	2	–	–	–	
15	86.007.023	21	Wałek pompy napędzający • Pump driving shaft	–	–	–	–	1	1	1	
15	83.007.023	21	Wałek pompy napędzający • Pump driving shaft	1	1	1	1	–	–	–	
16	54.26.03.39	21	Wpust pryzmatyczny A6x6x36 PN-70/M-85005 • Key	–	–	–	–	2	2	2	
16	54.26.03.40	21	Wpust pryzmatyczny A6x6x18 PN-70/M-85005 • Key	2	2	2	2	–	–	–	
17	54.26.03.40	21	Wpust pryzmatyczny A6x6x18 PN-70/M-85005 • Key	1	1	1	1	1	1	1	
18	86.007.022	21	Koło pompy • Pump gear	–	–	–	–	2	2	2	
18	83.007.022	21	Koło pompy • Pump gear	2	2	2	2	–	–	–	
19	86.007.026	21	Pokrywa tylna • Rear cover	1	1	1	1	1	1	1	
20	86.007.021	21	Wałek pompy napędzany • Pump driven shaft	–	–	–	–	1	1	1	
20	83.007.021	21	Wałek pompy napędzany • Pump driven shaft	1	1	1	1	–	–	–	
21	86.007.019		Pompa oleju • Oil pump	–	–	–	–	1	1	1	

T-5

Nr poz. (No)	Oznaczenie (Nf)	Nr poz. podzespołu (V)	Nazwa (Name)	Liczba sztuk w ciągniku (Q)							Uwagi (R)
				912	914	1012	1014	1222	1224	1614	
21	83.007.019		Pompa oleju • Oil pump	1	1	1	1	–	–	–	
22	54.61.16.10		Podkładka odginana 10,5 Fe/Zn12c PN-59/M-82021 • Tab washer	2	2	2	2	2	2	2	
23	54.21.32.08		Śruba M10×65-8.8-B PN-85/M-82241 • Bolt	2	2	2	2	2	2	2	
24	80.007.036		Uszczelka • Seal	3	3	3	3	3	3	3	
25	86.007.034		Uszczelka • Seal	1	1	1	1	1	1	1	
26	86.007.060		Rurka ssąca z koszem • Suction pipe assy	–	–	–	–	1	1	1	
26	83.007.060		Rurka ssąca z koszem • Suction pipe assy	1	1	1	1	–	–	–	
27	54.61.16.08		Podkładka odginana 8,5 Fe/Zn9c PN-59/M-82021 • Tab washer	6	6	6	6	6	6	6	
28	54.21.06.01		Śruba M8×16-8.8-B PN-85/M-82241 • Bolt	4	4	4	4	4	4	4	
29	54.21.08.34		Śruba M8×12-8.8-B PN-85/M-82241 • Bolt	–	–	–	–	2	2	2	
30	54.61.14.09		Podkładka sprężysta 8,2 Fe/Zn9c PN-59/M-82024 • Spring washer	–	–	–	–	2	2	2	
31	86.007.054		Tłoczysko zaworu redukcyjnego • Release valve plunger rod	1	1	1	1	1	1	1	
32	86.007.052		Sprężyna zaworu redukcyjnego • Release valve spring	1	1	1	1	1	1	1	
33	86.007.053		Tłoczek zaworu redukcyjnego • Release valve plunger	1	1	1	1	1	1	1	
34	54.27.08.26		Kołek walcowy 3×25 PN-66/M-85021 • Dowel	1	1	1	1	1	1	1	
35	86.007.051		Korpus zaworu redukcyjnego • Release valve body	1	1	1	1	1	1	1	
36	54.21.05.74		Śruba M8×45-8.8-B PN-85/M-82105 • Bolt	2	2	2	2	2	2	2	
37	86.007.050		Rurka tłocząca kompletna • Delivery pipe assy	–	–	–	–	1	1	1	
37	83.007.050		Rurka tłocząca kompletna • Delivery pipe assy	1	1	1	1	–	–	–	

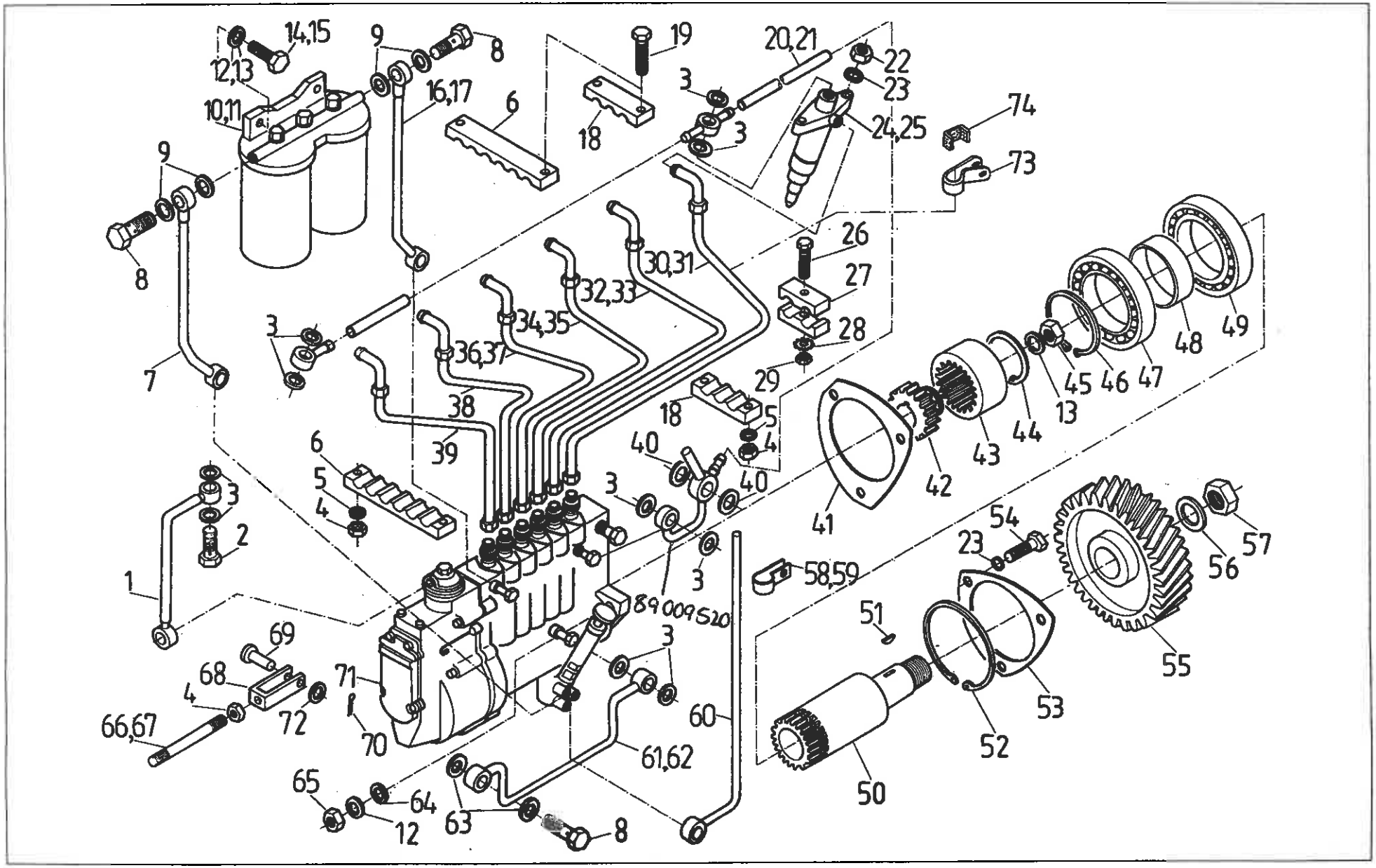
14,15
12,13
10,11
9
8
16,17
6
19
18
20,21
22
23
24,25
3
74
73
26
27
28
29
30,31
32,33
34,35
36,37
38
39
7
1
2
5
4
40
41
42
43
44
45
46
47
48
49
13
54
57
56
55
53
52
51
50
58,59
60
61,62
63
64
65
66,67
68
69
70
71
72
89009520

Nr poz. (No)	Oznaczenie (Nf)	Nr poz. podzespołu (V)	Nazwa (Name)	Liczba sztuk w ciągniku (Q)							Uwagi (R)
				912	914	1012	1014	1222	1224	1614	
1	83.009.030		Przewód doprowadzający powietrze • Air delivery pipe	–	–	1	1	–	–	–	
1	89.009.140		Przewód doprowadzający powietrze • Air delivery pipe	–	–	–	–	–	–	1	
2	89.009.021		Śruba 3 • Bolt	–	–	1	1	–	–	1	
3	89.009.912		Pierścień U 9,3-13,3-1 • Ring	12	12	14	14	18	18	18	
4	54.23.13.08		Nakrętka M6-5-B PN-75/M-82144 • Nut	1	1	1	1	4	4	4	
5	54.61.23.03		Podkładka 6,5 Fe/Zn9c PN-59/M-82030 • Washer	–	–	–	–	8	8	8	
6	89.009.008		Płytka 1 • Plate 1	–	–	–	–	2	2	2	
7	80.009.060		Rurka paliwowa I • Fuel pipe I	1	1	1	1	–	–	–	
7	86.009.120		Rurka paliwowa I • Fuel pipe I	–	–	–	–	1	1	1	
8	54.25.04.04		Śruba przelotowa 8 ZN-74/MPC/29/20.002806 • Banjo connection bolt	1	1	–	–	3	3	2	
9	54.61.25.13		Pierścień 14x20 ZN-76/MPC/06-03126.2 • Ring	–	–	–	–	4	4	4	
10	83.009.922		Filtr paliwa FD10RP1.3 • Fuel filter	1	1	1	1	–	–	–	
11	86.009.015		Dwustopniowy filtr paliwa • Fuel filter	–	–	–	–	1	1	1	
12	54.61.12.10		Podkładka sprężysta Z 10,2 Fe/Zn9c PN-77/M-82008 • Spring washer	3	3	3	3	5	5	5	
13	54.61.12.11		Podkładka sprężysta Z 12,2 PN-77/M-82008 • Spring washer	3	3	3	3	1	1	1	
14	54.21.16.73		Śruba M12x40-5.6-B PN-85/M-82101 • Bolt	2	2	2	2	–	–	–	
15	54.21.06.11		Śruba M10x30-5.6-B PN-85/M-82105 • Bolt	–	–	–	–	2	2	2	
16	80.009.070		Rurka paliwowa II • Fuel pipe II	1	1	1	1	–	–	–	
17	86.009.110		Rurka paliwowa I • Fuel pipe I	–	–	–	–	1	1	1	
18	89.009.009		Płytka 2 • Plate 2	–	–	–	–	2	2	2	
19	54.21.21.25		Śruba M630-5.6-B PN-85/M-82101 • Bolt	–	–	–	–	4	4	4	
20	83.009.520		Przewód • Pipe	1	1	1	1	–	–	–	
21	89.009.520		Przewód • Pipe	–	–	–	–	1	1	1	
22	54.23.13.03		Nakrętka M8-8-B PN-75/M-82144 • Nut	8	8	8	8	12	12	12	
23	54.61.12.09		Podkładka sprężysta Z 8,2 Fe/Zn9c PN-77/M-82008 • Spring washer	11	11	11	11	15	15	15	
24	87.009.910		Wtryskiwacz VP81s453e2583 • Injector	4	4	–	–	6	6	–	
25	89.009.917		Wtryskiwacz VP81s453e2575 • Injector	–	–	4	4	–	–	6	
26	54.21.03.57		Śruba M4 x 20-5.6-A PN-85/M-82101 • Bolt	4	4	4	4	1	1	–	

Nr poz. (No)	Oznaczenie (Nf)	Nr poz. podzespołu (V)	Nazwa (Name)	Liczba sztuk w ciągniku (Q)							Uwagi (R)
				912	914	1012	1014	1222	1224	1614	
27	80.009.091		Spinka • Holder	8	8	8	8	2	2	2	
28	54.61.14.05		Podkładka sprężysta ząbkowana zew. 4,3 Fe/Zn9c PN-82/M-82024 • Spring washer	4	4	4	4	1	1	–	
29	54.23.03.04		Nakrętka M4-5-A PN-75/M-82144 • Nut	4	4	4	4	1	1	–	
30	83.009.050		Przewód wysokiego ciśnienia 1 cylindra • 1st cylinder pressure pipe	1	1	1	1	1	1	–	
31	89.009.050		Przewód wysokiego ciśnienia 1 cylindra • 1st cylinder pressure pipe	–	–	–	–	–	–	1	
32	83.009.060		Przewód wysokiego ciśnienia 2 cylindra • 2nd cylinder pressure pipe	1	1	1	1	1	1	–	
33	89.009.060		Przewód wysokiego ciśnienia 2 cylindra • 2nd cylinder pressure pipe	–	–	–	–	–	–	1	
34	83.009.070		Przewód wysokiego ciśnienia 3 cylindra • 3rd cylinder pressure pipe	1	1	1	1	1	1	–	
35	89.009.070		Przewód wysokiego ciśnienia 3 cylindra • 3rd cylinder pressure pipe	–	–	–	–	–	–	1	
36	83.009.080		Przewód wysokiego ciśnienia 4 cylindra • 4th cylinder pressure pipe	1	1	1	1	–	–	–	
37	89.009.080		Przewód wysokiego ciśnienia 4 cylindra • 4th cylinder pressure pipe	–	–	–	–	1	1	1	
38	89.009.090		Przewód wysokiego ciśnienia 5 cylindra • 5th cylinder pressure pipe	–	–	–	–	1	1	1	
39	89.009.100		Przewód wysokiego ciśnienia 6 cylindra • 6th cylinder pressure pipe	–	–	–	–	1	1	1	
40	89.009.922		Pierścień U 12,7-18-1,5 • Ring	2	2	2	2	2	2	2	
41	80.009.001		Uszczelka pompy wtryskowej • Injection pump joint	1	1	1	1	1	1	1	
42	86.009.014		Sprzęgło zębate • Gear coupling	1	1	1	1	1	1	1	
43	80.009.015		Tuleja wielowypustowa • Spline sleeve	1	1	1	1	1	1	1	
44	54.62.05.11		Pierścień osadczy sprężynujący 37 W PN-81/M-85111 • Circlip	1	1	1	1	1	1	1	
45	80.600.012		Nakrętka M12×1,5 • Nut	1	1	1	1	1	1	1	
46	54.62.04.18		Pierścień osadczy sprężynujący Z 40 PN-81/M-85111 • Circlip	1	1	1	1	1	1	1	
47	54.31.01.56		Łożysko 6008 PN-86/M-86100 • Bearing	1	1	1	1	1	1	1	
48	80.009.012		Tuleja dystansowa • Spacing sleeve	1	1	1	1	1	1	1	
49	54.31.01.57		Łożysko 6008N PN-86/M-86100 • Bearing	1	1	1	1	1	1	1	
50	80.009.011		Wałek • Shaft	1	1	1	1	1	1	1	
51	54.26.01.05		Wpust czółenkowy 5×7,5 PN-73/M-85008 • Key	1	1	1	1	1	1	1	
52	54.62.06.06		Pierścień 68/0,75 PN-75/M-86491 • Circlip	1	1	1	1	1	1	1	
53	80.009.013		Płytka • Plate	1	1	1	1	1	1	1	
54	54.21.19.16		Śruba M8×16-8.8-B PN-85/M-82242 • Bolt	3	3	3	3	3	3	3	

Nr poz. (No)	Oznaczenie (Nf)	Nr poz. podzespołu (V)	Nazwa (Name)	Liczba sztuk w ciągniku (Q)							Uwagi (R)
				912	914	1012	1014	1222	1224	1614	
55	89.009.011		Koło pompy wtryskowej • Injection pump gear	1	1	1	1	1	1	1	
56	80.009.017		Podkładka zabezpieczająca • Lock washer	1	1	1	1	1	1	1	
57	54.23.15.15		Nakrętka M18x1,5 PN-74/M-82153 • Nut	1	1	1	1	1	1	1	
58	80.009.123		Uchwyt rurki • Pipe holder	1	1	–	–	–	–	–	
59	86.009.007		Uchwyt rurki • Pipe holder	–	–	–	–	1	1	–	
60	80.009.110		Rurka paliwowa III • Fuel pipe III	1	1	–	–	1	1	–	
61	84.009.140		Doprowadzenie oleju • Oil delivery	1	1	–	–	–	–	–	
62	87.009.210		Doprowadzenie oleju • Oil delivery	–	–	–	–	1	1	–	
63	89.022.906		Pierścień U 16-22,7-1,5 • Ring	2	2	–	–	2	2	–	
64	54.61.01.08		Podkładka okrągła K 10,5 Fe/Zn9c PN-78/M-82006 • Washer	3	3	3	3	3	3	3	
65	54.23.13.23		Nakrętka M10-8-B PN-75/M-82144 • Nut	3	3	3	3	3	3	3	
66	80.009.096		Śruba • Bolt	1	1	1	1	–	–	–	
67	86.009.006		Cięgło • Link	–	–	–	–	1	1	1	
68	80.009.095		Widełki • Fork	1	1	1	1	1	1	1	
69	80.009.094		Sworzeń • Pin	1	1	1	1	1	1	1	
70	54.28.01.09		Zawleczka S-Zn 1,6 x 10 PN-76/M-82001 • Split pin	1	1	1	1	1	1	1	
71	84.009.913		Pompa wtryskowa PP4M9K1e-3138 • Injection pump	1	1	–	–	–	–	–	
71	83.009.921		Pompa wtryskowa PP4M9K1e-3119 • Injection pump	–	–	1	1	–	–	–	
71	87.009.907		Pompa wtryskowa PP6M9K1e-3139 • Injection pump	–	–	–	–	1	1	–	
71	89.009.921		Pompa wtryskowa PP6M9K1e-3120 • Injection pump	–	–	–	–	–	–	1	
72	54.61.01.04		Podkładka okrągła K 6,4 PN-78/M-82006 • Washer	1	1	1	1	1	1	1	
73	83.009.001		Uchwyt • Holder	1	1	1	1	1	1	–	
74	83.009.002		Wkładka • Insert	1	1	1	1	1	1	–	

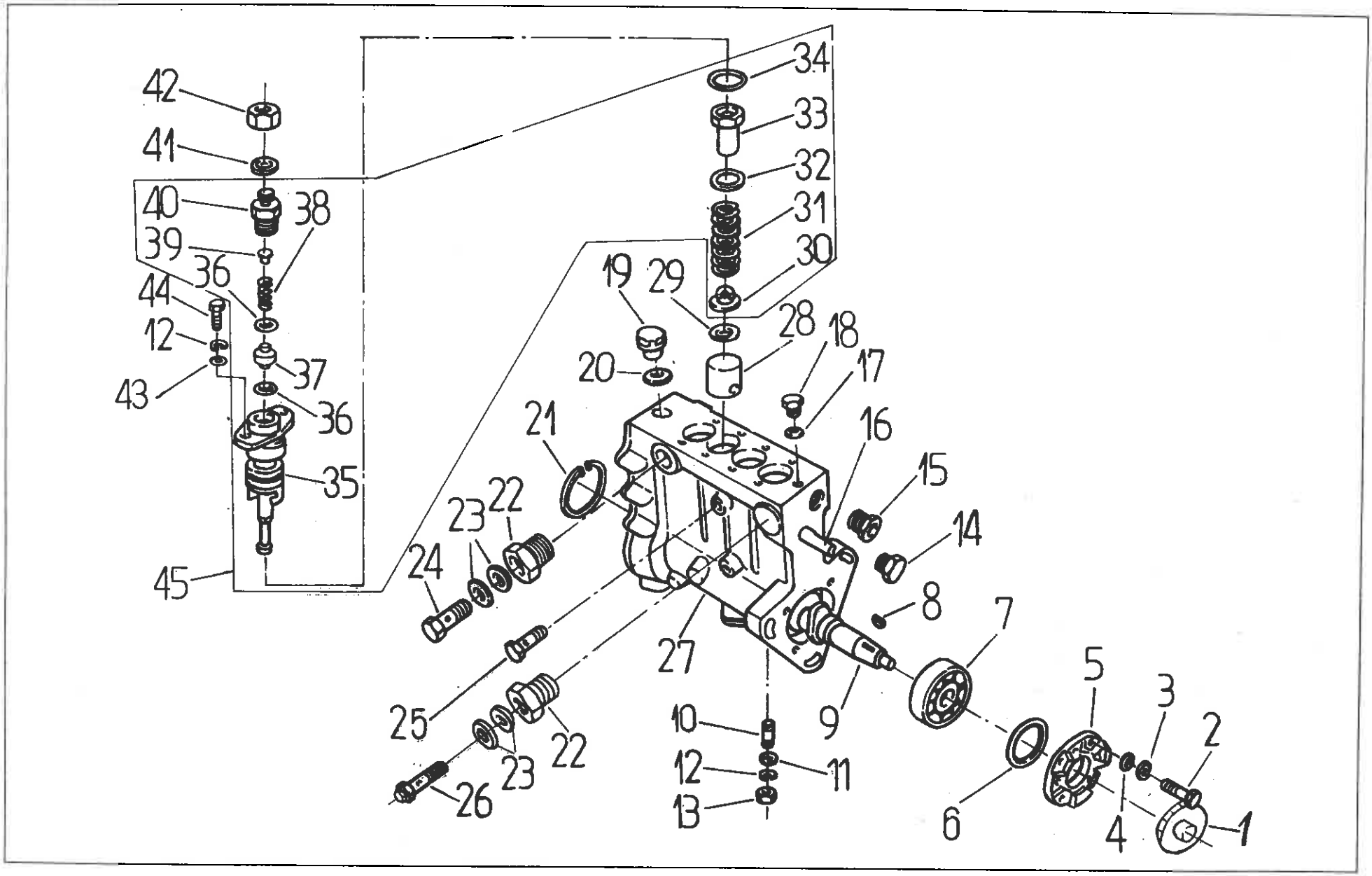
42
41
40
38
39
36
44
12
43
37
36
35
45
34
33
32
31
30
19
29
28
18
20
17
21
16
15
14
23
22
24
8
7
27
5
3
2
25
10
9
12
11
23
22
26
13
6
4
1

Nr poz. (No)	Oznaczenie (Nf)	Nr poz. podzespołu (V)	Nazwa (Name)	Liczba sztuk w ciągniku (Q)							Uwagi (R)
				912	914	1012	1014	1222	1224	1614	
1	93.009.067		Pokrywa • Cover	1	1	1	1	1	1	1	Z
2	54.21.06.38		Śruba M6x16-8.8-B PN-85/M-82105 • Bolt	4	4	4	4	4	4	4	
3	54.61.12.07		Podkładka sprężysta Z 6,1 Zn9c PN-77/M-82008 • Spring washer	4	4	4	4	4	4	4	
4	93.009.057		Podkładka s = 0,5 • Shim	4	4	4	4	4	4	4	
5	93.009.053		Pokrywa centrująca • Locating cover	1	1	1	1	1	1	1	
6	93.009.049		Podkładka regulacyjna s = 0,05 • Shim	1	1	1	1	1	1	1	
6	93.009.050		Podkładka regulacyjna s = 0,10 • Shim	1	1	1	1	1	1	1	
6	93.009.051		Podkładka regulacyjna s = 0,20 • Shim	1	1	1	1	1	1	1	
6	93.009.052		Podkładka regulacyjna s = 0,30 • Shim	2	2	2	2	2	2	2	
7	54.31.01.17		Łożysko kulkowe 6303 PN-85/M-86100 • Bearing	2	2	2	2	2	2	2	
8	54.26.01.03		Wpust czółenkowy 3x6,5 PN-73/M-85008 • Woodruff key	1	1	1	1	1	1	1	
9	93.009.045		Wałek krzywkowy • Camshaft	1	1	1	1	–	–	–	
9	93.009.047		Wałek krzywkowy • Camshaft	–	–	–	–	1	1	1	
10	93.009.061		Śruba • Bolt	2	2	2	2	2	2	2	
11	93.009.011		Podkładka • Washer	2	2	2	2	2	2	2	
12	54.61.12.07		Podkładka sprężysta 6,1 Zn9c PN-77/M-82008 • Spring washer	10	10	10	10	14	14	14	
13	99 3801		Nakrętka M6 CSN 02 1402.54 • Nut	2	2	2	2	2	2	2	
14	93.009.023		Zderzak • Fender	–	–	1	1	–	–	1	
14	93.009.022		Zderzak • Fender	1	1	–	–	1	1	–	
15	93.009.059		Korek • Plug	1	1	1	1	1	1	1	
16	93.009.021		Listwa zębata • Control rack	1	1	1	1	–	–	–	
16	93.009.024		Listwa zębata • Control rack	–	–	–	–	1	1	1	
17	54.61.25.05		Pierścień uszczelniający 8x12 ZN-76/MPC/06-03126.2 • Seal ring	1	1	1	1	1	1	1	
18	93.009.085		Korek odpowietrzający • Bleeding screw	1	1	1	1	1	1	1	
19	93.009.065		Korek • Plug	1	1	1	1	1	1	1	
20	54.51.03.30		Pierścień 16x12 PN-60/M-86961 • Seal ring	1	1	1	1	1	1	1	
21	54.62.05.09		Pierścień osadczy sprężynujący W 47 PN-81/M-85111 • Circlip	1	1	1	1	1	1	1	
22	93.009.058		Króciec • Connector	2	2	2	2	2	2	2	

Nr poz. (No)	Oznaczenie (Nf)	Nr poz. podzespołu (V)	Nazwa (Name)	Liczba sztuk w ciągniku (Q)							Uwagi (R)
				912	914	1012	1014	1222	1224	1614	
23	54.61.25.10		Pierścień uszczelniający 12x16 ZN-76/MPC/06-03126.2 • Seal ring	4	4	4	4	4	4	4	
24	54.25.04.03		Śruba 6 ZN-66/MPC/06-03156.2 • Bolt	1	1	1	1	1	1	1	
25	54.25.04.01		Śruba 3 ZN-74/MPC-29/20.002806.2 • Bolt	1	1	1	1	1	1	1	
26	93.009.080		Zawór ciśnieniowy • Pressure valve	1	1	1	1	1	1	1	
27	93.009.081		Korpus pompy wtryskowej • Injection pump body	1	1	–	–	–	–	–	
27	93.009.083		Korpus pompy wtryskowej • Injection pump body	–	–	1	1	–	–	–	
27	93.009.082		Korpus pompy wtryskowej • Injection pump body	–	–	–	–	1	1	–	
27	93.009.084		Korpus pompy wtryskowej • Injection pump body	–	–	–	–	–	–	1	
28	93.009.385		Popychacz z rolką • Tappet with roller	4	4	4	4	6	6	6	
29	93.009.351		Podkładka s = 1,50 • Shim	4	4	4	4	6	6	6	
29	93.009.352		Podkładka s = 1,55 • Shim	4	4	4	4	6	6	6	
29	93.009.353		Podkładka s = 1,60 • Shim	4	4	4	4	6	6	6	
29	93.009.354		Podkładka s = 1,65 • Shim	4	4	4	4	6	6	6	
29	93.009.355		Podkładka s = 1,70 • Shim	4	4	4	4	6	6	6	
29	93.009.356		Podkładka s = 1,75 • Shim	4	4	4	4	6	6	6	
29	93.009.357		Podkładka s = 1,80 • Shim	4	4	4	4	6	6	6	
29	93.009.358		Podkładka s = 1,85 • Shim	4	4	4	4	6	6	6	
29	93.009.359		Podkładka s = 1,90 • Shim	4	4	4	4	6	6	6	
29	93.009.360		Podkładka s = 1,95 • Shim	4	4	4	4	6	6	6	
29	93.009.361		Podkładka s = 2,00 • Shim	4	4	4	4	6	6	6	
29	93.009.362		Podkładka s = 2,05 • Shim	4	4	4	4	6	6	6	
29	93.009.363		Podkładka s = 2,10 • Shim	4	4	4	4	6	6	6	
29	93.009.364		Podkładka s = 2,15 • Shim	4	4	4	4	6	6	6	
29	93.009.365		Podkładka s = 2,20 • Shim	4	4	4	4	6	6	6	
29	93.009.366		Podkładka s = 2,25 • Shim	4	4	4	4	6	6	6	
29	93.009.367		Podkładka s = 2,30 • Shim	4	4	4	4	6	6	6	
29	93.009.368		Podkładka s = 2,35 • Shim	4	4	4	4	6	6	6	
29	93.009.369		Podkładka s = 2,40 • Shim	4	4	4	4	6	6	6	

Nr poz. (No)	Oznaczenie (Nf)	Nr poz. podzespołu (V)	Nazwa (Name)	Liczba sztuk w ciągniku (Q)							Uwagi (R)
				912	914	1012	1014	1222	1224	1614	
29	93.009.370		Podkładka s = 2,45 • Shim	4	4	4	4	6	6	6	
29	93.009.371		Podkładka s = 2,50 • Shim	4	4	4	4	6	6	6	
29	93.009.372		Podkładka s = 2,55 • Shim	4	4	4	4	6	6	6	
29	93.009.373		Podkładka s = 2,60 • Shim	4	4	4	4	6	6	6	
29	93.009.374		Podkładka s = 2,65 • Shim	4	4	4	4	6	6	6	
29	93.009.375		Podkładka s = 2,70 • Shim	4	4	4	4	6	6	6	
29	93.009.376		Podkładka s = 2,75 • Shim	4	4	4	4	6	6	6	
29	93.009.377		Podkładka s = 2,80 • Shim	4	4	4	4	6	6	6	
29	93.009.378		Podkładka s = 2,85 • Shim	4	4	4	4	6	6	6	
30	93.009.038	45	Miska dolna • Spring bottom cap	4	4	4	4	6	6	6	
31	93.009.035	45	Sprężyna • Spring	4	4	4	4	6	6	6	
32	93.009.033	45	Podkładka sprężyny • Spring washer	4	4	4	4	6	6	6	
33	93.009.032	45	Tuleja regulacyjna • Setting sleeve	4	4	4	4	6	6	6	
34	93.009.020	45	Pierścień uszczelniający • Seal ring	12	12	12	12	18	18	18	
35	93.009.005	45	Tuleja EM9K • Sleeve	4	4	4	4	6	6	6	
36	93.009.015	45	Pierścień uszczelniający • Seal ring	8	8	8	8	12	12	12	
37	93.009.012	45	Zawór tłoczący • Delivery valve	4	4	4	4	6	6	6	
38	93.009.016	45	Sprężyna • Spring	4	4	4	4	6	6	6	
39	93.009.017	45	Napełniacz • Filler	4	4	4	4	6	6	6	
40	93.009.018	45	Króciec gwintowany • Connector	4	4	4	4	6	6	6	
41	97 2221		Podkładka 6,5/10 CSN 30 1894 • Washer	4	4	4	4	6	6	6	
42	97 2232		Nakrętka M12 CSN 30 1895 • Nut	4	4	4	4	6	6	6	
43	93.009.010		Podkładka • Washer	8	8	8	8	12	12	12	
44	509 420 616		Śruba M6x20 CSN 02.1207.54 • Bolt	8	8	8	8	12	12	12	
45	93.009.070		Sekcja tłocząca • Delivery section	4	4	4	4	6	6	6	

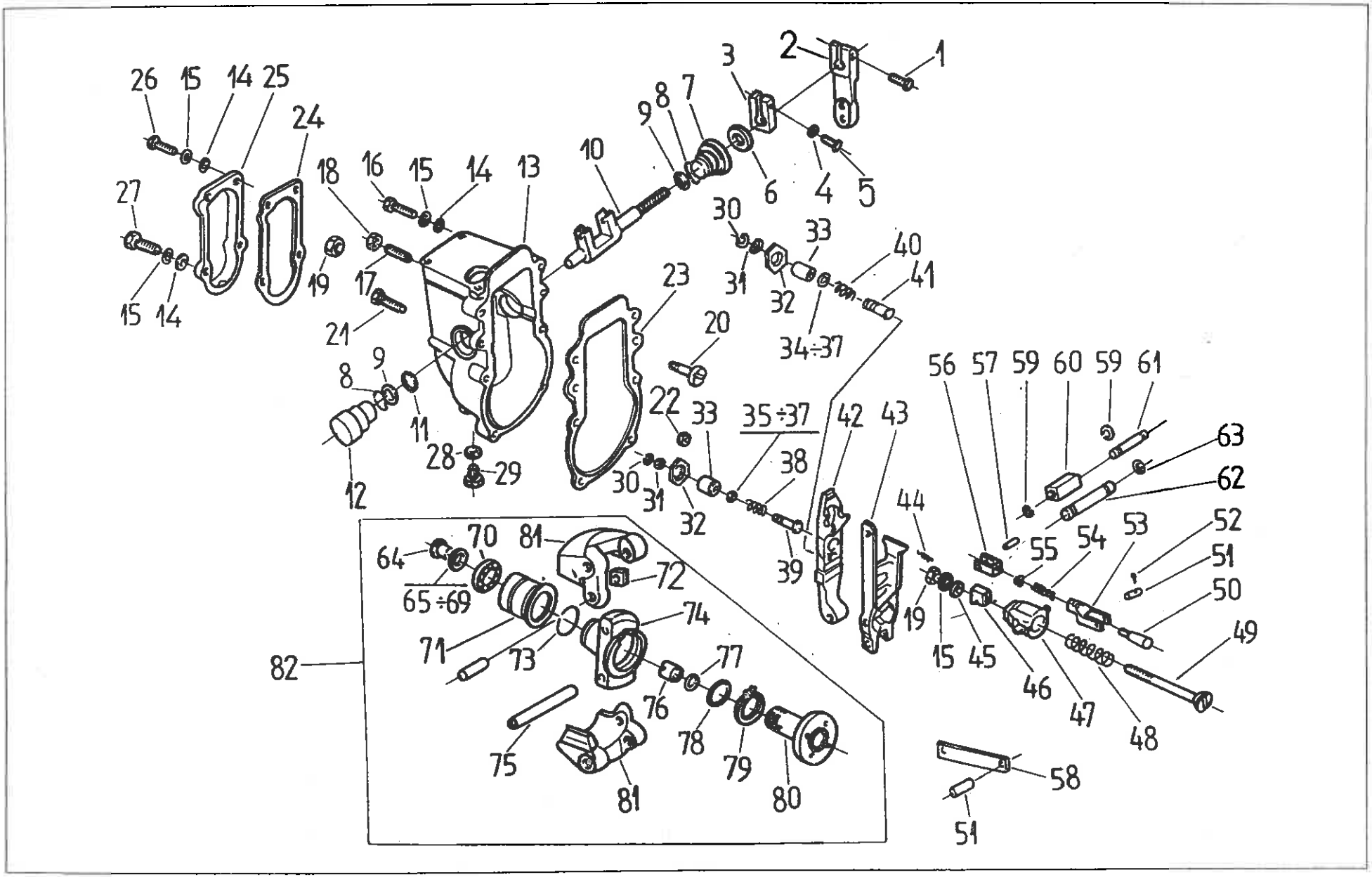
1
2
3
4
5
6
7
8
9
10
11
12
13
14
15
16
17
18
19
20
21
22
23
24
25
26
27
28
29
30
31
32
33
34÷37
35÷37
38
39
40
41
42
43
44
45
46
47
48
49
50
51
52
53
54
55
56
57
58
59
60
61
62
63
64
65÷69
70
71
72
73
74
75
76
77
78
79
80
81
82

Nr poz. (No)	Oznaczenie (Nf)	Nr poz. podzespołu (V)	Nazwa (Name)	Liczba sztuk w ciągniku (Q)							Uwagi (R)
				912	914	1012	1014	1222	1224	1614	
–	93.009.104		Regulator RV3M300/1100-2538 • Engine speed governor	–	–	–	–	–	–	1	
–	93.009.199		Regulator RV3M300/1100-3301 • Engine speed governor	1	1	–	–	1	1	–	
–	93.009.109		Regulator RV3M300/1100-2549 • Engine speed governor	–	–	1	1	–	–	–	
1	54.21.06.77		Śruba M6x18-5.6-B PN-85/M-82105 • Bolt	1	1	1	1	1	1	1	
2	93.009.158		Dźwignia • Lever	1	1	1	1	1	1	1	
3	93.009.156		Dźwignia • Lever	1	1	1	1	1	1	1	
4	54.61.14.07		Podkładka sprężysta ząbkowana 6,4 Fe/Zn9c PN-82/M-82024 • Spring washer	1	1	1	1	1	1	1	
5	54.21.08.19		Śruba M6x14-8.8-A PN-85/M-82105 • Bolt	1	1	1	1	1	1	1	
6	–		Pierścień uszczelniający 11x19x5 CSN 02 9401.0 • Seal ring	1	1	1	1	1	1	1	
7	93.009.129		Łożysko • Bearing	1	1	1	1	1	1	1	
8	54.62.07.09		Pierścień 15 ZN-64/MPC/06-03129.02 • Ring	2	2	2	2	2	2	2	
9	93.009.020		Pierścień • Ring	2	2	2	2	2	2	2	
10	93.009.153		Wałek mimośrodowy • Eccentric shaft	1	1	1	1	1	1	1	
11	93.009.155		Podkładka regulacyjna • Shim	2	2	2	2	2	2	2	
12	93.009.154		Łożysko • Bearing	1	1	1	1	1	1	1	
13	93.009.193		Korpus regulatora • Governor body	1	1	–	–	1	1	–	
13	93.009.152		Korpus regulatora • Governor body	–	–	1	1	–	–	1	
14	93.009.011		Podkładka • Washer	10	10	10	10	10	10	10	
15	54.61.12.07		Podkładka sprężysta Z 6,1 Fe/Zn9c PN-77/M-82008 • Spring washer	11	11	11	11	11	11	11	
16	54.21.26.38		Śruba M6x30-8.8 Fe/Zn9c PN-85/M-82302 • Bolt	6	6	6	6	6	6	6	
17	93.009.148		Śruba • Bolt	1	1	1	1	1	1	1	
18	54.23.13.06		Nakrętka M5-5-B Fe/Zn9c PN-75/M-82144 • Nut	1	1	1	1	1	1	1	
19	54.23.13.08		Nakrętka M6-5-B Fe/Zn9c PN-75/M-82144 • Nut	2	2	2	2	2	2	2	
20	93.009.163		Śruba zderzaka • Buffer bolt	1	1	1	1	1	1	1	
21	93.009.159		Śruba ogranicznika • Stop bolt	1	1	1	1	1	1	1	
22	54.23.13.03		Nakrętka M6-5 Zn7 PN-75/M-82144 • Nut	1	1	1	1	1	1	1	

Nr poz. (No)	Oznaczenie (Nf)	Nr poz. podzespołu (V)	Nazwa (Name)	Liczba sztuk w ciągniku (Q)							Uwagi (R)
				912	914	1012	1014	1222	1224	1614	
23	93.009.151		Uszczelka • Joint	1	1	1	1	1	1	1	
24	93.009.161		Uszczelka • Joint	1	1	1	1	1	1	1	
25	93.009.188		Pokrywa • Cover	1	1	1	1	1	1	1	
26	54.21.06.77		Śruba M6x18-5.6-B Zn7 PN-85/M-82105 • Bolt	2	2	2	2	2	2	2	
27	–		Śruba M6x18 CSN 02 1207.54 • Bolt	2	2	2	2	2	2	2	
28	54.61.25.06		Uszczelka fibrowa 10x14 PN-69/M-86970 • Seal, fibre	1	1	1	1	1	1	1	
29	93.009.157		Korek • Plug	1	1	1	1	1	1	1	
30	54.62.07.04		Pierścień 4 ZN-64/MPC/06-03129.02 • Ring	3	3	3	3	3	3	3	
31	93.009.125		Podkładka • Washer	2	2	2	2	2	2	2	
32	93.009.113		Nakrętka • Nut	2	2	2	2	2	2	2	
33	93.009.121		Tulejka korektora • Corrector sleeve	2	2	2	2	2	2	2	
34	93.009.171		Podkładka regulacyjna s = 0,05 • Shim	1	1	1	1	1	1	1	
35	93.009.122		Podkładka regulacyjna s = 0,10 • Shim	2	2	2	2	2	2	2	
36	93.009.123		Podkładka regulacyjna s = 0,20 • Shim	3	3	3	3	3	3	3	
37	93.009.124		Podkładka regulacyjna s = 0,50 • Shim	2	2	2	2	2	2	2	
38	93.009.128		Sprężyna • Spring	1	1	1	1	1	1	1	
39	93.009.120		Sworzeń biegu jałowego • Idle run pin	1	1	1	1	1	1	1	
40	93.009.179		Sprężyna • Spring	1	1	1	1	1	1	1	
41	93.009.173		Sworzeń korektora • Corrector pin	1	1	1	1	1	1	1	
42	93.009.170		Dźwignia główna • Main lever	1	1	1	1	1	1	1	
43	93.009.144		Dźwignia podwójna • Dual lever	–	–	1	1	–	–	1	
43	975 034 123		Dźwignia podwójna • Dual lever	1	1	–	–	1	1	–	
44	93.009.149		Sprężyna • Spring	1	1	1	1	1	1	1	
45	54.61.01.04		Podkładka okrągła K 6,4 Fe/Zn9c PN-78/M-82006 • Washer	1	1	1	1	1	1	1	
46	93.009.150		Nakrętka regulacyjna • Setting nut	1	1	1	1	1	1	1	
47	93.009.141		Obejma przesuwna • Sliding clamp	1	1	1	1	1	1	1	
48	93.009.127		Sprężyna • Spring	1	1	1	1	1	1	1	
49	93.009.198		Cięgło • Link	1	1	1	1	1	1	1	

Nr poz. (No)	Oznaczenie (Nf)	Nr poz. podzespołu (V)	Nazwa (Name)	Liczba sztuk w ciągniku (Q)							Uwagi (R)
				912	914	1012	1014	1222	1224	1614	
50	93.009.126		Śruba • Bolt	–	–	1	1	–	–	1	
51	54.66.03.01		Sworzeń 6x14/11,5-5.8 PN-63/M-83002 • Pin	1	1	–	–	1	1	–	
51	**54.66.03.32**		Sworzeń 6x16/13,5-5.8 PN-63/M-83002 • Pin	–	–	1	1	–	–	1	
52	54.28.01.09		Zawleczka S-Zn 1,6x12 PN-76/M-82001 • Split pin	1	1	1	1	1	1	1	
53	93.009.135		Widełki przesuwne • Fork	–	–	1	1	–	–	1	
54	93.009.118		Sprężyna • Spring	–	–	1	1	–	–	1	
55	54.23.15.03		Nakrętka M6-04-B PN-74/M-82153 • Nut	–	–	1	1	–	–	1	
56	93.009.134		Widełki • Fork	–	–	1	1	–	–	1	
57	93.009.133		Sworzeń • Pin	1	1	1	1	1	1	1	
58	93.009.145		Cięgło • Link	2	2	–	–	2	2	–	
59	92.009.197		Pierścień osadczy • Circlip	2	2	2	2	2	2	2	
60	93.009.142		Zderzak • Stopper	1	1	1	1	1	1	1	
61	93.009.146		Sworzeń rolki • Roller pin	1	1	1	1	1	1	1	
62	93.009.196		Sworzeń • Pin	1	1	1	1	1	1	1	
63	–		Pierścień 8x4 CSN 02 9280.2 • Ring	–	–	2	2	–	–	2	
63	93.009.167		Pierścień • Ring	2	2	–	–	2	2	–	
64	93.009.143	82	Sworzeń środkowy • Middle pin	1	1	1	1	1	1	1	
65	93.009.140	82	Podkładka regulacyjna s = 0,2 • Shim	1	1	1	1	1	1	1	
66	93.009.139	82	Podkładka regulacyjna s = 0,3 • Shim	1	1	1	1	1	1	1	
67	93.009.138	82	Podkładka regulacyjna s = 0,4 • Shim	1	1	1	1	1	1	1	
68	93.009.137	82	Podkładka regulacyjna 0,5 • Shim	1	1	1	1	1	1	1	
69	93.009.136	82	Podkładka regulacyjna 0,6 • Shim	1	1	1	1	1	1	1	
70	54.31.02.10	82	Łożysko 6200-2RS PN-79/M-86100 • Bearing	2	2	2	2	2	2	2	
71	93.009.130	82	Tuleja • Sleeve	1	1	1	1	1	1	1	
72	93.009.131	82	Kamień • Slider	2	2	2	2	2	2	2	
73	93.009.117	82	Pierścień zabezpieczający • Circlip	1	1	1	1	1	1	1	
74	–	82	Nośnik ciężarów • Weight carrier	1	1	1	1	1	1	1	
75	93.009.119	82	Sworzeń • Pin	2	2	2	2	2	2	2	

Nr poz. (No)	Oznaczenie (Nf)	Nr poz. podzespołu (V)	Nazwa (Name)	Liczba sztuk w ciągniku (Q)							Uwagi (R)
				912	914	1012	1014	1222	1224	1614	
76	93.009.112	82	Nakrętka • Nut	1	1	1	1	1	1	1	
77	93.009.111	82	Podkładka • Washer	1	1	1	1	1	1	1	
78	93.009.115	82	Podkładka • Washer	1	1	1	1	1	1	1	
79	93.009.116	82	Sprężyna nośnika • Carrier spring	1	1	1	1	1	1	1	
80	93.009.114	82	Piasta • Hub	1	1	1	1	1	1	1	
81	–	82	Ciężarek kompletny • Weight assy	1	1	1	1	1	1	1	
82	93.009.190	82	Wirnik kompletny • Rotor assy	1	1	1	1	1	1	1	

009

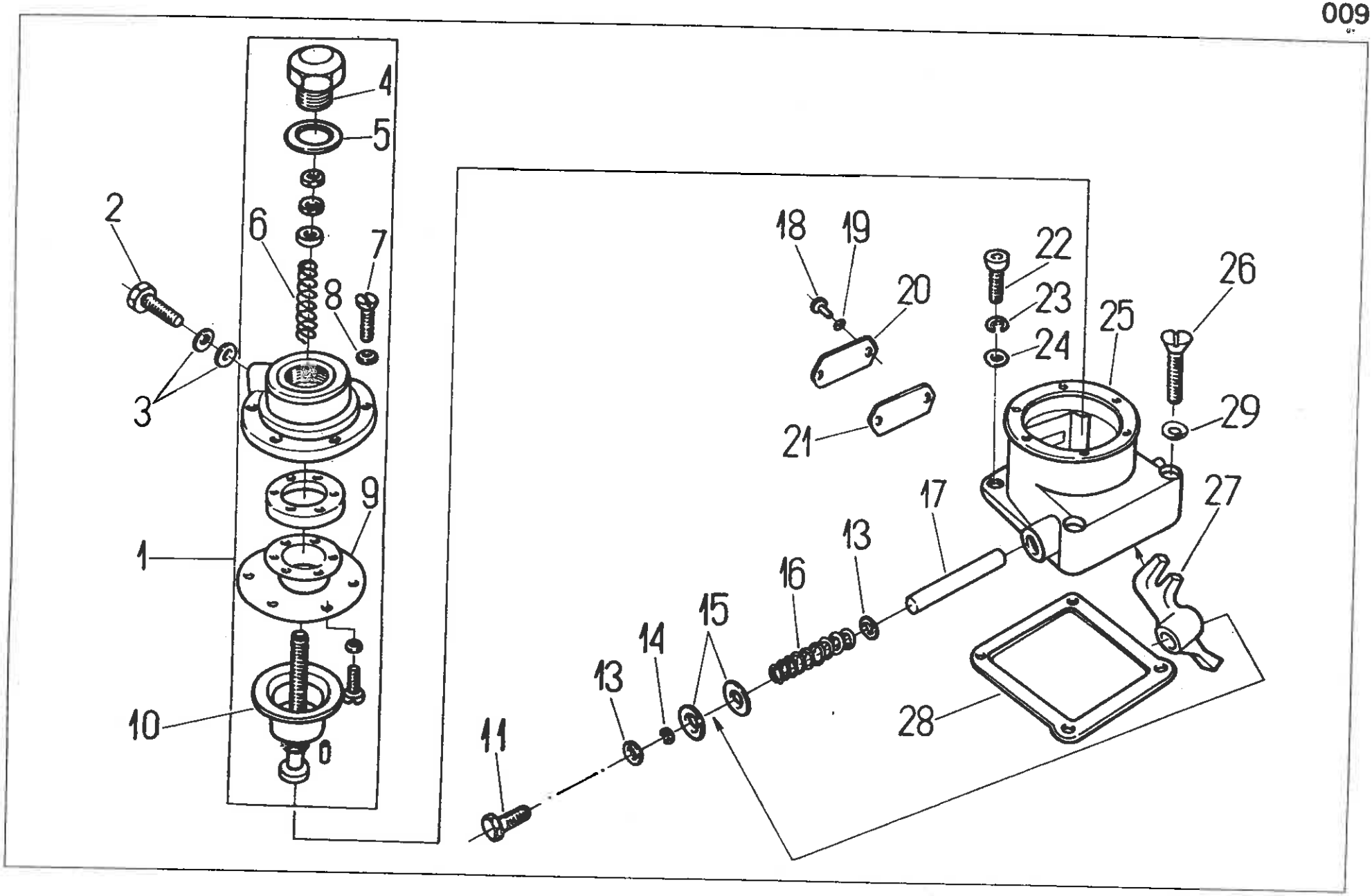

009 UKŁAD ZASILANIA PALIWEM. Korektor nadciśnienia ZS
• FUEL SYSTEM. Fuel doze corrector

Nr poz. (No)	Oznaczenie (Nf)	Nr poz. podzespołu (V)	Nazwa (Name)	Liczba sztuk w ciągniku (Q)							Uwagi (R)
				912	914	1012	1014	1222	1224	1614	
–	93.009.270		Korektor nadciśnienia ZS44-1384 • Fuel doze corrector	–	–	1	1	–	–	–	
–	93.009.280		Korektor nadciśnienia ZS54-1385 • Fuel doze corrector	–	–	–	–	–	–	1	
1	93.009.256		Tłok kompletny • Piston assy	–	–	1	1	–	–	–	
1	93.009.282		Tłok kompletny • Piston assy	–	–	–	–	–	–	1	
2	54.25.04.01		Śruba 3 ZN-66/MPC/06-03156.22 • Bolt	–	–	1	1	–	–	1	
3	54.61.25.05		Pierścień uszczelniający 8x12 ZN-76/MPC/06-03126.2 • Seal ring	–	–	2	2	–	–	2	
4	93.009.264		Korek • Plug	–	–	1	1	–	–	1	
5	93.009.255		Podkładka • Washer	–	–	1	1	–	–	1	
6	93.009.259		Sprężyna • Spring	–	–	1	1	–	–	1	
6	93.009. 281		Sprężyna • Spring	–	–	–	–	–	–	1	
7	54.22.07.18		Wkręt M3x12-5.8-A PN-74/M-82227 • Screw	–	–	6	6	–	–	6	
8	54.61.01.01		Podkładka K3,2 Fe/Zn9c PN-78/M-82006 • Washer	–	–	6	6	–	–	6	
9	93.009.258		Przepona • Diaphragm	–	–	1	1	–	–	1	
10	93.009.257		Śruba • Bolt	–	–	1	1	–	–	1	
11	93.009.268		Śruba • Bolt	–	–	1	1	–	–	1	
13	93.009.266		Podkładka • Washer	–	–	2	2	–	–	2	
14	54.62.07.06		Pierścień 6 ZN-64/MPC/06-03129.02 • Ring	–	–	1	1	–	–	1	
15	93.009.253		Podkładka • Washer	–	–	2	2	–	–	2	
16	93.009.252		Sprężyna • Spring	–	–	1	1	–	–	1	
17	93.009.261		Sworzeń • Pin	–	–	1	1	–	–	1	
18	54.22.18.54		Wkręt M4x8-5.8-B Fe/Zn5c PN-74/M-82227 • Screw	–	–	2	2	–	–	2	
19	54.61.12.05		Podkładka sprężysta Z 4,1 Fe/Zn5c PN-77/M-82008 • Spring washer	–	–	2	2	–	–	2	
20	93.009.263		Pokrywa • Cover	–	–	1	1	–	–	1	
21	93.009.265		Uszczelka • Joint	–	–	1	1	–	–	1	
22	54.21.26.39		Śruba M6x18-8.8 Fe/Zn5c PN-85/M-82302 • Bolt	–	–	2	2	–	–	2	
23	54.61.12.07		Podkładka sprężysta Z 6,1 Fe/Zn5c PN-77/M-82008 • Spring washer	–	–	2	2	–	–	2	

Nr poz. (No)	Oznaczenie (Nf)	Nr poz. podzespołu (V)	Nazwa (Name)	Liczba sztuk w ciągniku (Q)							Uwagi (R)
				912	914	1012	1014	1222	1224	1614	
24	93.009.011		Podkładka • Washer	–	–	2	2	–	–	2	
25	93.009.251		Korpus korektora • Corrector body	–	–	1	1	–	–	1	
26	54.22.13.07		Wkręt M6×40-5.8-B Fe9Zn5c PN-74/M-82211 • Screw	–	–	2	2	–	–	2	
27	93.009.260		Dźwignia • Lever	–	–	1	1	–	–	1	
28	93.009.262		Uszczelka • Joint	–	–	1	1	–	–	1	
29	54.61.25.02		Pierścień uszczelniający 6×10 ZN-76/MPC/06-03126.3 • Seal ring	–	–	2	2	–	–	2	

Uwaga. Poz. 12 nie wykorzystana.
Note. Free item number 12.

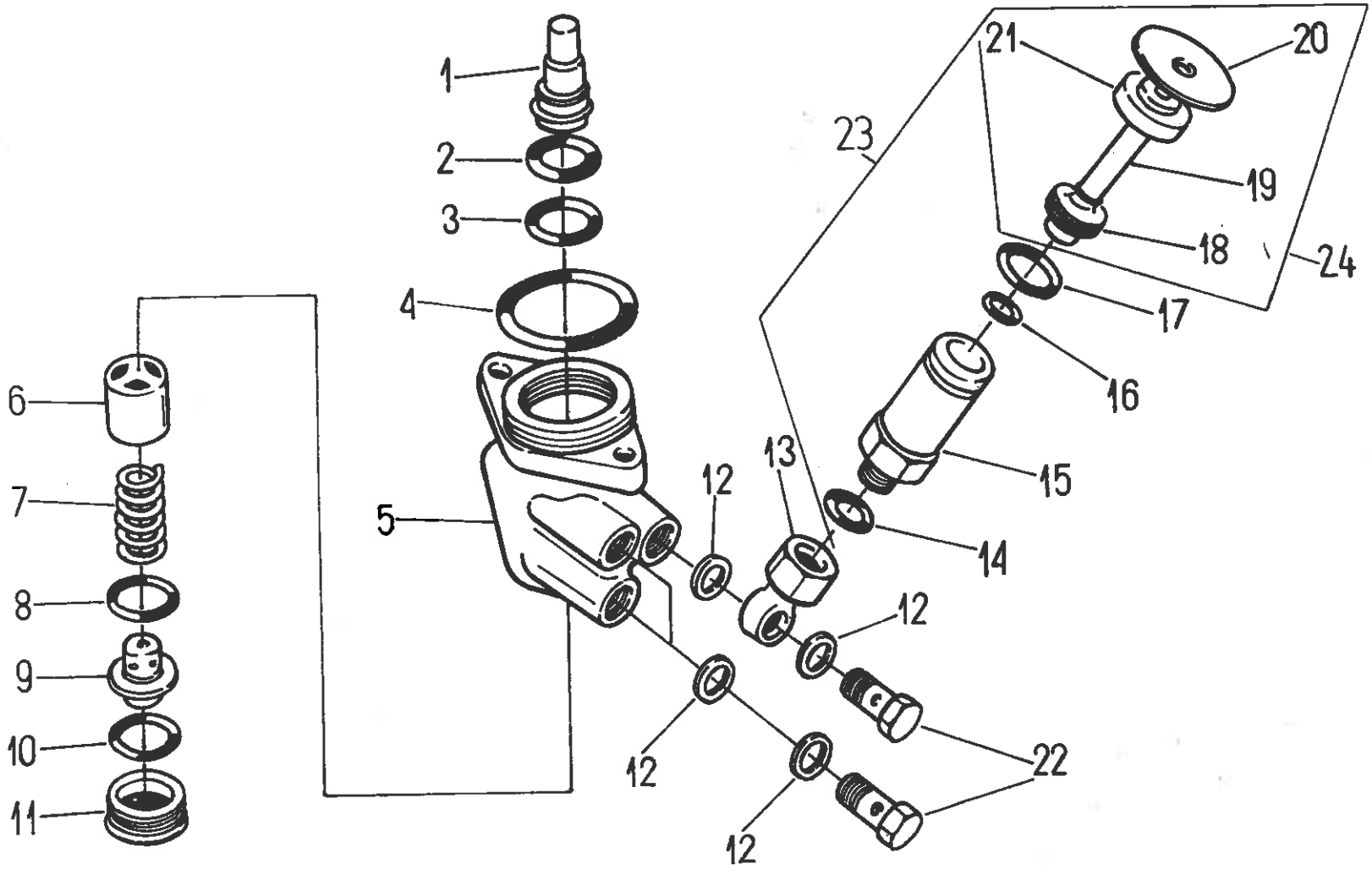
1
2
3
4
5
6
7
8
9
10
11
12
12
12
12
13
14
15
16
17
18
19
20
21
22
23
24

009 UKŁAD ZASILANIA PALIWEM. Pompa zasilająca CD1M-2237
• FUEL SYSTEM. Fuel feed pump

T-10

Nr poz. (No)	Oznaczenie (Nf)	Nr poz. podzespołu (V)	Nazwa (Name)	Liczba sztuk w ciągniku (Q)							Uwagi (R)
				912	914	1012	1014	1222	1224	1614	
1	93.009.705		Tulejka ze sworzniem • Sleeve with pin	1	1	1	1	1	1	1	
2	54.51.03.33		Pierścień 22x18 ZN-67/MPC/06-03109 • Ring	1	1	1	1	1	1	1	
3	93.009.208		Podkładka • Washer	2	2	2	2	2	2	2	
4	54.51.05.14		Pierścień uszczelniający 28x2 PN-64/M-73093 • Sealing ring	1	1	1	1	1	1	1	
5	93.009.706		Korpus pompy zasilającej • Feed pump body	1	1	1	1	1	1	1	
6	93.3202		Tłok kompletny • Plunger assy	1	1	1	1	1	1	1	
7	93.009.203		Sprężyna tłoka • Plunger spring	1	1	1	1	1	1	1	
8	93.009.205		Uszczelka • Sealing washer	1	1	1	1	1	1	1	
9	93.3205		Zawór ssący • Intake valve	1	1	1	1	1	1	1	
10	54.51.03.19		Pierścień uszczelniający 25x21 ZN-67/MPC/06-03109 • Sealing ring	1	1	1	1	1	1	1	
11	93.009.204		Korek • Plug	1	1	1	1	1	1	1	
12	54.61.25.09		Pierścień uszczelniający 12x16 ZN-76/MPC/06-03126.3 • Sealing ring	6	6	6	6	6	6	6	
13	93.009.201		Złączka • Banjo connection	1	1	1	1	1	1	1	
14	54.61.25.13		Pierścień uszczelniający 14x20 ZN-76/MPC/06 • Sealing ring	1	1	1	1	1	1	1	
15	93.009.206		Korpus pompki ręcznej • Feed pump body	1	1	1	1	1	1	1	
16	54.51.03.36		Pierścień uszczelniający 11x7 PN-60/M-86961 • Sealing ring	1	1	1	1	1	1	1	
17	93.009.207		Uszczelka • Sealing washer	1	1	1	1	1	1	1	
18	93.3266	24	Tłok • Plunger	1	1	1	1	1	1	1	
19	93.3264	24	Cięgło • Plunger rod	1	1	1	1	1	1	1	
20	93.3263	24	Pokrętło • Knurled handle	1	1	1	1	1	1	1	
21	93.3265	24	Nakrętka przesuwna • Sliding nut	1	1	1	1	1	1	1	
22	54.25.04.03		Śruba przelotowa 6 ZN-66/MPC/06-03156 • Banjo connection bolt	3	3	3	3	3	3	3	
23	93.009.209		Pompka ręczna • Hand priming pump	1	1	1	1	1	1	1	
24	93.009.202		Tłok kompletny • Plunger assy	1	1	1	1	1	1	1	
–	93.009.200		Pompa zasilająca CD1M-2237 kompletna • Fuel feed pump	1	1	1	1	1	1	1	

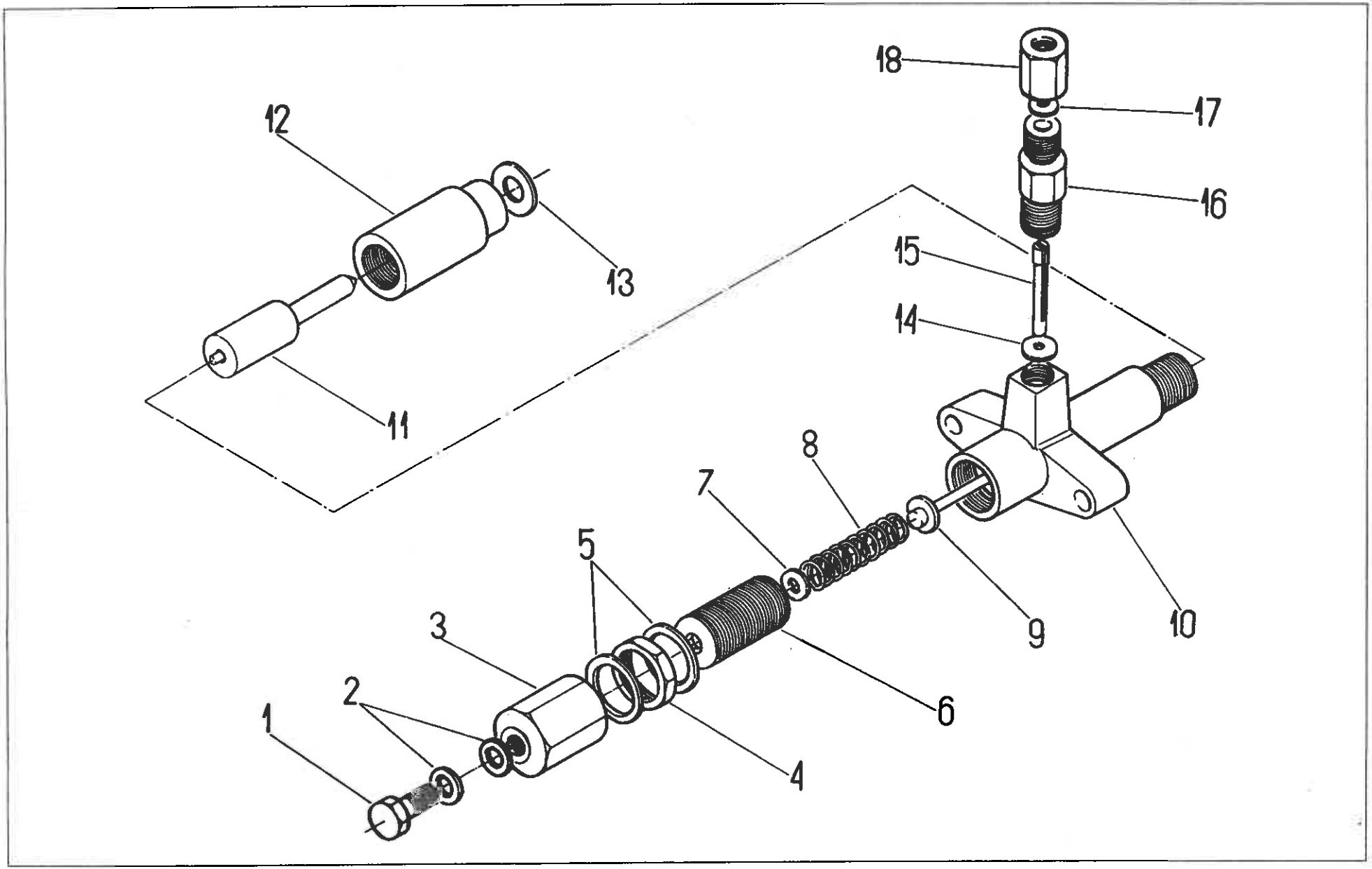
18
17
16
15
14
12
13
11
8
7
5
3
2
1
6
4
9
10

009 UKŁAD ZASILANIA PALIWEM. Wtryskiwacz VP81S453e
• FUEL SYSTEM. Injector

Nr poz. (No)	Oznaczenie (Nf)	Nr poz. podzespołu (V)	Nazwa (Name)	Liczba sztuk w ciągniku (Q)							Uwagi (R)
				912	914	1012	1014	1222	1224	1614	
1	93.009.324		Śruba • Bolt	4	4	4	4	6	6	6	
2	54.61.25.04		Pierścień uszczelniający 8x12 ZN-76/MPC/06-03126 • Seal ring	8	8	8	8	12	12	12	
3	93.009.336		Nakrętka ochronna • Protecting nut	4	4	4	4	6	6	6	
4	93.009.337		Nakrętka zabezpieczająca • Securing nut	4	4	4	4	6	6	6	
5	93.009.333		Uszczelka • Seal	8	8	8	8	12	12	12	
6	93.009.334		Śruba regulacyjna • Adjusting screw	4	4	4	4	6	6	6	
7	93.009.335		Podkładka • Washer	4	4	4	4	6	6	6	
8	93.009.332		Sprężyna • Spring	4	4	4	4	6	6	6	
9	93.009.331		Drążek wtryskiwacza • Injector needle	4	4	4	4	6	6	6	
10	93.009.330		Korpus wtryskiwacza • Injector body	4	4	4	4	6	6	6	
11	93.009.310		Końcówka wtryskiwacza DOP150S430-1439 • Injector nozzle	4	4	–	–	6	6	–	
11	93.009.309		Końcówka wtryskiwacza DOP150S535-1417 • Injector nozzle	–	–	4	4	–	–	6	
12	93.009.825		Nakrętka • Nut	4	4	4	4	6	6	6	
13	93.009.826		Uszczelka • Seal	4	4	4	4	6	6	6	
14	93.009.323		Podkładka • Washer	4	4	4	4	6	6	6	
15	93.0504		Element filtrujący • Filter element	4	4	4	4	6	6	6	
16	93.009.322		Króciec zasilający • Delivery pipe adaptor	4	4	4	4	6	6	6	
17	97.2221		Podkładka 6,5x10 CSN 30 1894 • Washer	4	4	4	4	6	6	6	
18	97.2232		Nakrętka M12x1,5 CSN 30 1894 • Nut	4	4	4	4	6	6	6	

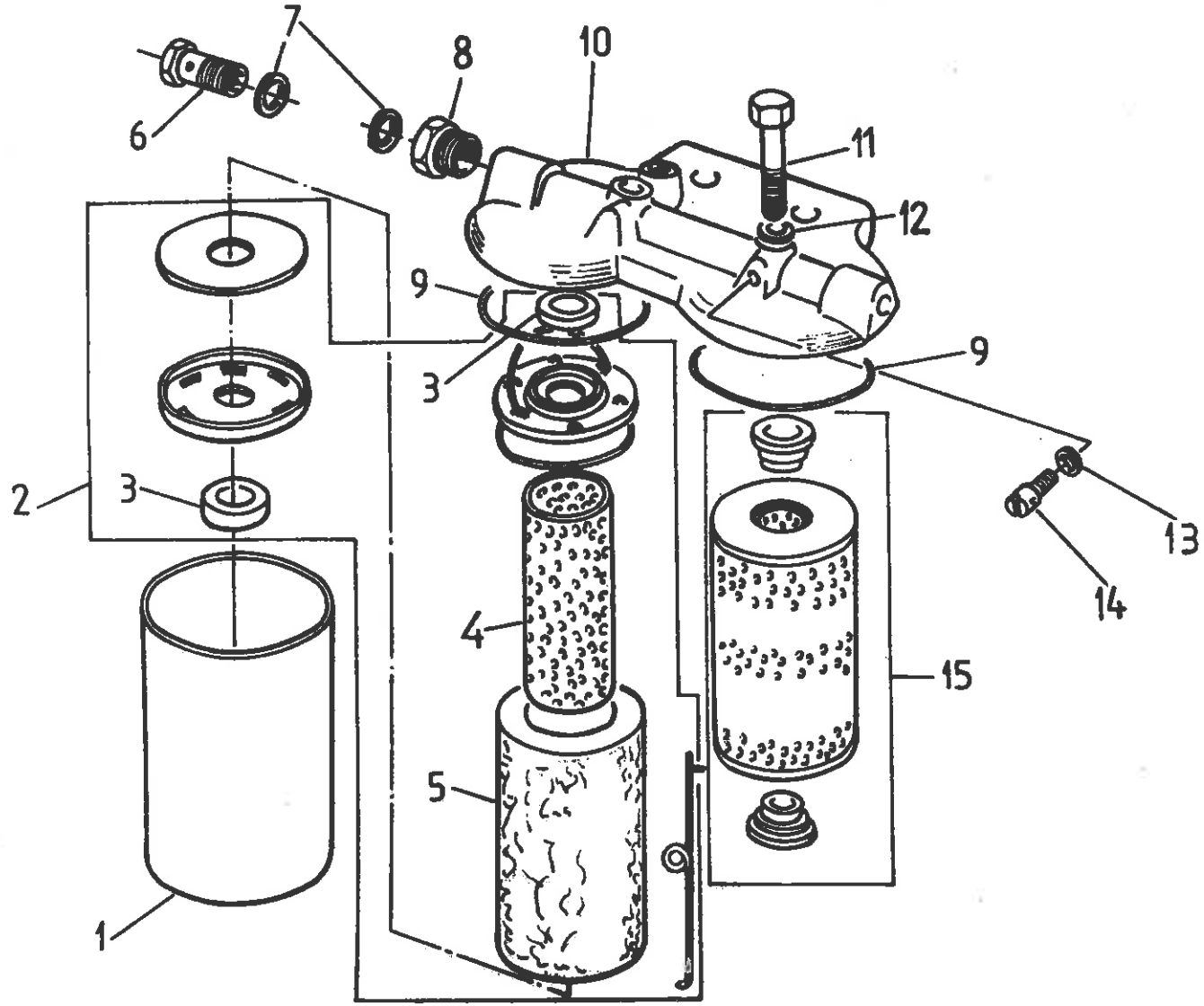
7
8
10
6
11
12
9
9
3
2
3
13
14
4
15
5
1

009 UKŁAD ZASILANIA PALIWEM. Filtr paliwa FD10RP1.3
• FUEL SYSTEM. Fuel filter

Nr poz. (No)	Oznaczenie (Nf)	Nr poz. podzespołu (V)	Nazwa (Name)	Liczba sztuk w ciągniku (Q)							Uwagi (R)
				912	914	1012	1014	1222	1224	1614	
1	F5-04-1		Naczynie filtru • Filter bowl	2	2	2	2	–	–	–	
2	F50-06		Wkład filtru filcowy kompletny • Felt filtering element assy	1	1	1	1	–	–	–	
3	F50-36	2	Uszczelka • Seal	2	2	2	2	–	–	–	
4	F50-41	2	Siatka filtru • Filter gauze	1	1	1	1	–	–	–	
5	F50-42	2	Wkład filcowy • Felt filtering element	1	1	1	1	–	–	–	
6	KN4-2		Śruba łącznika • Banjo connection bolt	2	2	2	2	–	–	–	
7	KN6-2		Uszczelka • Sealing washer	4	4	4	4	–	–	–	
8	KN5-1		Króciec • Pipe adaptor	2	2	2	2	–	–	–	
9	F50-22		Uszczelka • Seal	2	2	2	2	–	–	–	
10	F10-01-04		Pokrywa filtru • Filter cover head	1	1	1	1	–	–	–	
11	54.21.21.66		Śruba M8x75-5.8-B PN-85/M-82101 • Bolt	2	2	2	2	–	–	–	
12	KN6-1		Uszczelka • Sealing washer	2	2	2	2	–	–	–	
13	327-86		Uszczelka • Sealing washer	1	1	1	1	–	–	–	
14	327-90N/1		Wkręt odpowietrzający • Bleeding screw	1	1	1	1	–	–	–	
15	2201/10/A		Wkład filtru papierowy • Paper filtering element	1	1	1	1	–	–	–	

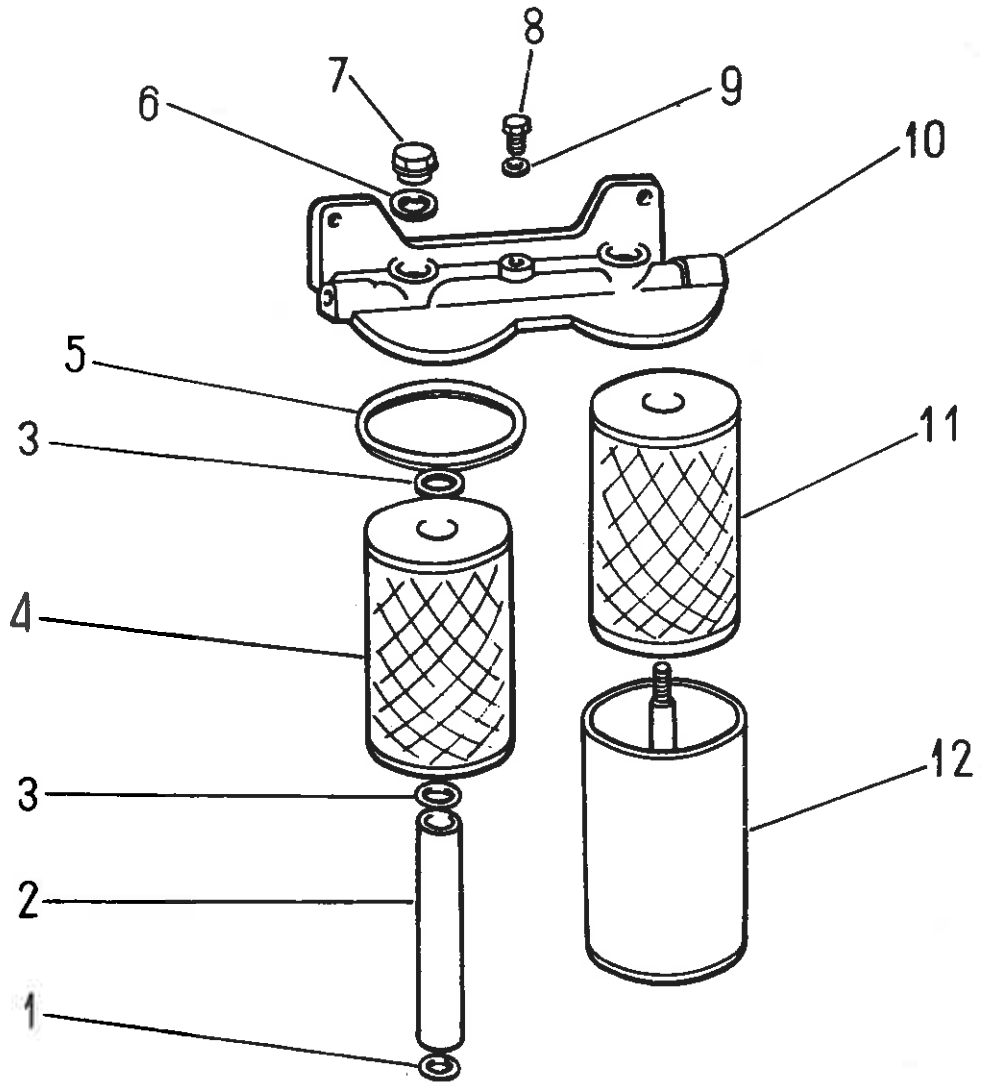
8
7
9
6
10
5
11
3
4
12
3
2
1

009 UKŁAD ZASILANIA PALIWEM. Filtr paliwa 86.009.015
• FUEL SYSTEM. Fuel filter

Nr poz. (No)	Oznaczenie (Nf)	Nr poz. podzespołu (V)	Nazwa (Name)	Liczba sztuk w ciągniku (Q)							Uwagi (R)
				912	914	1012	1014	1222	1224	1614	
–	86.009.015		Filtr paliwa • Fuel filter	–	–	–	–	1	1	1	
1	93.1105		Pierścień uszczelniający • Sealing ring	–	–	–	–	2	2	2	
2	93.1106		Rurka zlewna • Discharge pipe	–	–	–	–	2	2	2	
3	93.1109		Pierścień uszczelniający • Sealing ring	–	–	–	–	4	4	4	
4	93.1207		Wkład filtru I zgrubny • Primary filtering element I	–	–	–	–	1	1	1	
5	93.1102		Pierścień uszczelniający • Sealing ring	–	–	–	–	2	2	2	
6	54.61.25.25		Pierścień uszczelniający 20x26 ZN-76/MPC/06-031262 • Sealing ring	–	–	–	–	2	2	2	
7	93.1210		Nakrętka • Nut	–	–	–	–	2	2	2	
8	93.1216		Śruba odpowietrzająca • Bleeding bolt	–	–	–	–	1	1	1	
9	54.61.25.13		Pierścień uszczelniający 14x20 ZN-76/MPC/06-031262 • Sealing washer	–	–	–	–	1	1	1	
10	93.1215		Korpus filtru • Filter cover head	–	–	–	–	1	1	1	
11	93.1209		Wkład filtru II dokładny • Secondary filtering element II (fine)	–	–	–	–	1	1	1	
12	93.1103		Osłona ze śrubą mocującą • Filter bowl with securing bolt	–	–	–	–	2	2	2	

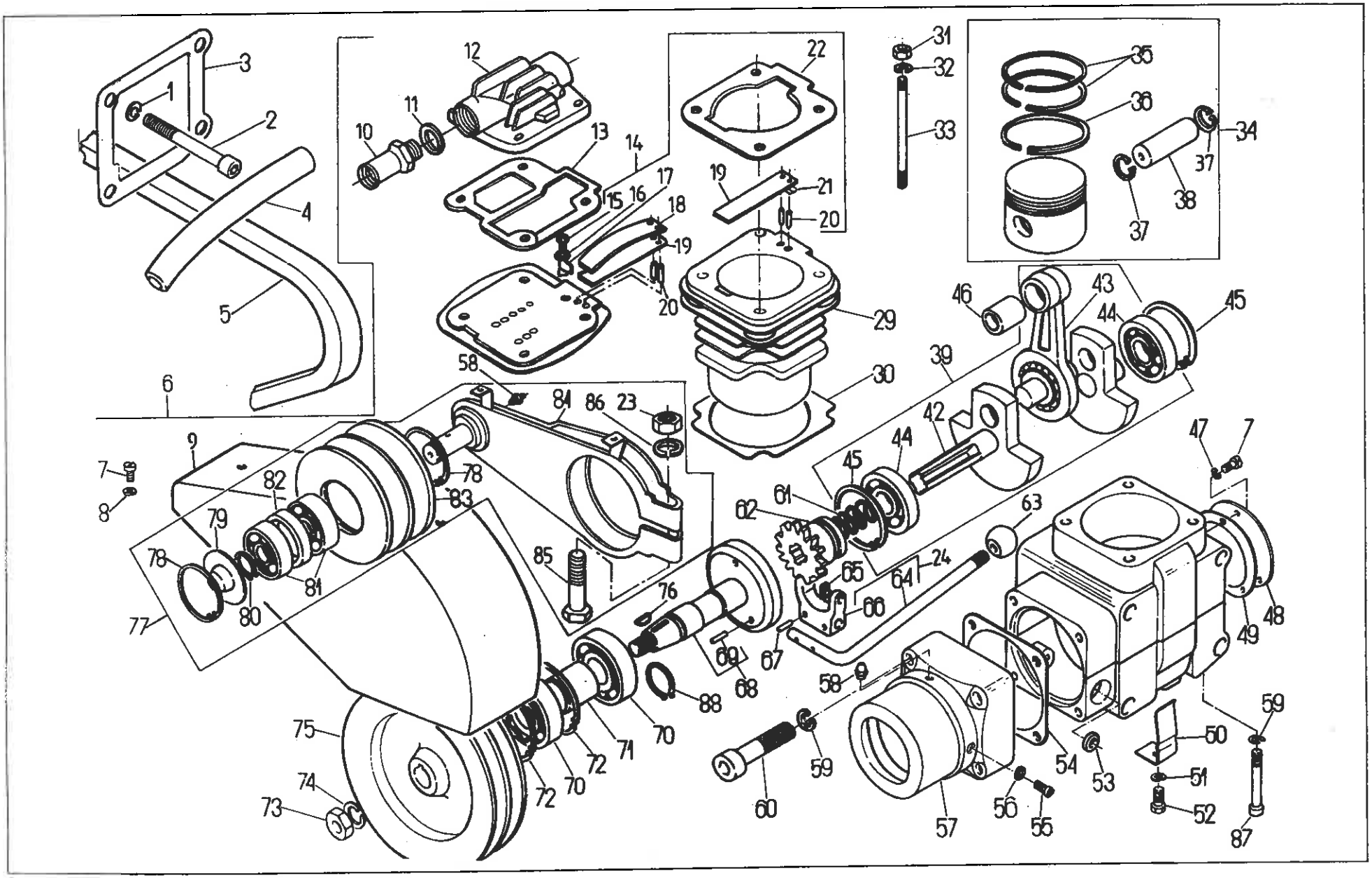
1
2
3
4
5
6
7
8
9
10
11
12
13
14
15
16
17
18
19
20
21
22
23
24
29
30
31
32
33
34
35
36
37
38
39
42
43
44
45
46
47
48
49
50
51
52
53
54
55
56
57
58
59
60
61
62
63
64
65
66
67
68
69
70
71
72
73
74
75
76
77
78
79
80
81
82
83
84
85
86
87
88

Nr poz. (No)	Oznaczenie (Nf)	Nr poz. podzespołu (V)	Nazwa (Name)	Liczba sztuk w ciągniku (Q)							Uwagi (R)
				912	914	1012	1014	1222	1224	1614	
1	54.61.12.09		Podkładka sprężysta Z 8,2 PN-77/M-82008 • Spring washer	8	8	8	8	8	8	8	
2	80.010.001		Śruba • Bolt	4	4	4	4	4	4	4	
3	80.010.003		Uszczelka sprężarki • Joint	1	1	1	1	1	1	1	
4	80.010.004		Przewód ssący • Inlet pipe	1	1	–	–	1	1	–	
4	83.010.002		Przewód ssący • Inlet pipe	–	–	1	1	–	–	1	
5	80.010.902		Pas klinowy • V-belt	2	2	2	2	2	2	2	
6	83.010.902		Sprężarka 601.26.902 • Compressor	1	1	1	1	1	1	1	
6	83.010.903		Sprężarka 601.26.901 (z osłoną) • Compressor (with guard)	1	1	1	1	1	1	1	Z
7	54.22.18.04	6	Wkręt M5x10-4.8 PN-85/M-82215 • Screw	5	5	5	5	5	5	5	
8	54.61.01.02	6	Podkładka 5,3 PN-78/M-82006 • Washer	2	2	2	2	2	2	2	Z
9	410.87.05.0	6	Osłona • Guard	1	1	1	1	1	1	1	Z
10	601.14.131.04.2	6	Końcówka • Pipe connection	1	1	1	1	1	1	1	
11	54.64.08.05	6	Uszczelka 22Al BN-70/3611-09 • Joint	1	1	1	1	1	1	1	
12	601.22.101.04.7	6	Głowica • Cylinder head	1	1	1	1	1	1	1	
13	601.22.103.04.2	6	Uszczelka głowicy • Cylinder head gasket	1	1	1	1	1	1	1	
14	601.22.001.02.0	6	Płyta zaworowa kompletna • Valve plate assy	1	1	1	1	1	1	1	
15	602.09.109.04.1	14	Śruba • Bolt	1	1	1	1	1	1	1	
16	602.09.108.04.9	14	Podkładka • Washer	1	1	1	1	1	1	1	
17	602.09.107.04.6	14	Nakładka • Plate	1	1	1	1	1	1	1	
18	602.09.106.04.3	14	Ogranicznik • Stop	1	1	1	1	1	1	1	
19	601.10.133.04.6	14	Listwa zaworowa • Valve bar	2	2	2	2	2	2	2	
20	–	14	Igiełka 2x11,8-A5 PN-83/M-86456 • Needle	4	4	4	4	4	4	4	
21	602.09.105.04.0	14	Dociskacz • Holder	1	1	1	1	1	1	1	
22	601.22.104.04.5	14	Uszczelka płyty • Plate gasket	1	1	1	1	1	1	1	
23	54.23.13.12	77	Nakrętka M10-5-B PN-86/M-82144 • Nut	1	1	1	1	1	1	1	
24	601.14.013.03.5		Podzespół dźwigni • Lever assy	1	1	1	1	1	1	1	
29	601.26.101.04.3	6	Cylinder • Cylinder	1	1	1	1	1	1	1	
30	410.01.03.0	6	Uszczelka cylindra • Cylinder joint	1	1	1	1	1	1	1	

Nr poz. (No)	Oznaczenie (Nf)	Nr poz. podzespołu (V)	Nazwa (Name)	Liczba sztuk w ciągniku (Q)							Uwagi (R)
				912	914	1012	1014	1222	1224	1614	
31	54.23.13.10	6	Nakrętka M8-5-B cynk. PN-86/M-82144 • Nut	4	4	4	4	4	4	4	
32	895.109.470.4	6	Podkładka • Washer	4	4	4	4	4	4	4	
33	54.21.24.08	6	Śruba dwustronna M8x95-5.8 cynk. PN-60/M-82164 • Stud	4	4	4	4	4	4	4	
34	HS11.45X	6	Tłok kompletny • Piston assy	1	1	1	1	1	1	1	
35	442.15.03.0	34	Pierścień uszczelniający • Compresion ring	2	2	2	2	2	2	2	
36	442.15.04.0	34	Pierścień zgarniający • Oil-control ring	1	1	1	1	1	1	1	
37	54.62.05.55	34, 34', 34''	Pierścień osadczy sprężynujący W 15 PN-81/M-85111 • Inner circlip	2	2	2	2	2	2	2	
38	442.15.02.0	34, 34', 34''	Sworzeń tłokowy • Piston pin	1	1	1	1	1	1	1	
39	601.14.016.02.2	6	Wał korbowy kompletny • Crankshaft assy	1	1	1	1	1	1	1	
42	HS26.08	39	Czop przedni • Front crank-pin	1	1	1	1	1	1	1	
43	HS26.09X	39	Korbowód kompletny • Connecting rod assy	1	1	1	1	1	1	1	
44	54.31.01.17	39	Łożysko toczne 6303 PN-85/M-86100 • Bearing	2	2	2	2	2	2	2	
45	54.62.05.09	6	Pierścień osadczy sprężynujący 47 W PN-81/M-85111 • Circlip	2	2	2	2	2	2	2	
46	601.14.122.04.1	6	Tulejka • Bush	1	1	1	1	1	1	1	
47	54.61.03.05	6	Podkładka sprężysta Z 5,1 PN-77/M-82008 • Spring washer	3	3	3	3	3	3	3	
48	410.01.08.0	6	Pokrywka • Cover	1	1	1	1	1	1	1	
49	410.01.09.0	6	Uszczelka • Joint	1	1	1	1	1	1	1	
50	HS26.14	6	Zatrzask • Lock	1	1	1	1	1	1	1	
51	54.61.12.07	6	Podkładka sprężysta Z 6,1 PN-77/M-82008 • Spring washer	1	1	1	1	1	1	1	
52	54.21.06.54	6	Śruba M6x10-5.8-B PN-85/M-82105 • Bolt	1	1	1	1	1	1	1	
53	54.51.01.63	6	Pierścień uszczelniający A8x16x7 PN-81/M-86960 • Seal ring	1	1	1	1	1	1	1	
54	410.01.05.0	6	Uszczelka • Joint	1	1	1	1	1	1	1	
55	54.22.18.39	6	Wkręt M6x10-4.8-B PN-85/M-82215 • Cylinder head screw	1	1	1	1	1	1	1	
56	41.530.012	6	Uszczelka • Joint	1	1	1	1	1	1	1	
57	HS26.04	6	Obudowa sprzęgła • Coupling casing	1	1	1	1	1	1	1	
58	54.63.02.01	6	Smarowniczka St M6x1 PN-76/M-86002 • Grease nipple	2	2	2	2	2	2	2	
59	54.61.12.09	6	Podkładka sprężysta Z 8,2 PN-77/M-82008 • Spring washer	12	12	12	12	12	12	12	
60	54.21.26.18	6	Śruba M8x25-8.8 PN-87/M-82302 • Bolt	4	4	4	4	4	4	4	

T-14

010

Nr poz. (No)	Oznaczenie (Nf)	Nr poz. podzespołu (V)	Nazwa (Name)	Liczba sztuk w ciągniku (Q)							Uwagi (R)
				912	914	1012	1014	1222	1224	1614	
61	896.032.380.4	6	Sprężyna • Spring	1	1	1	1	1	1	1	
62	HS26.06	6	Koło zębate • Gear	1	1	1	1	1	1	1	
63	54.69.02.03	6	Gałka kulista B25 PN-63/M-56170 • Spherical knob	1	1	1	1	1	1	1	
64	601.14.127.04.5	24	Dźwignia • Lever	1	1	1	1	1	1	1	
65	410.83.11.0	6	Kamień • Slider	2	2	2	2	2	2	2	
66	601.14.126.04.2	24	Widełki • Fork	1	1	1	1	1	1	1	
67	54.37.01.82	6	Kołek walcowy 3n6x16 PN-66/M-85021 • Dowel	2	2	2	2	2	2	2	
68	HS26.03X	6	Wałek napędowy kompletny • Drive shaft assy	1	1	1	1	1	1	1	
69	54.27.01.62	68	Kołek walcowy 5n7x12 PN-66/M-85021 • Dowel	3	3	3	3	3	3	3	
70	54.31.01.61	6	Łożysko toczne 6304 RS PN-85/M-86100 • Bearing	2	2	2	2	2	2	2	
71		6	Tuleja • Bush	1	1	1	1	1	1	1	
72	54.62.05.10	6	Pierścień osadczy sprężynujący 52 W PN-81/M-85111 • Circlip	2	2	2	2	2	2	2	
73	54.23.06.09	6	Nakrętka M12x1,25-04-A PN-86/M-82153 • Nut	1	1	1	1	1	1	1	
74	54.61.03.16	6	Podkładka sprężysta Z 12,2 PN-77/M-82008 • Spring washer	1	1	1	1	1	1	1	
75	HS26.10	6	Koło pasowe • V-belt pulley	1	1	1	1	1	1	1	
76	54.26.01.04	6	Wpust czółenkowy 4x6,5 PN-73/M-85008 • Woodruff key	1	1	1	1	1	1	1	
77	601.14.017.02.**5**	6	Napinacz paska • V-belt tensioner	1	1	1	1	1	1	1	Z
77	601.14.018.02.**8**	6	Napinacz paska • V-belt tensioner	1	1	1	1	1	1	1	
78	54.62.05.06	77	Pierścień osadczy sprężynujący 40 W PN-81/M-85111 • Circlip	2	2	2	2	2	2	2	
79	HS26.13	77	Pokrywka • Cover	1	1	1	1	1	1	1	
80	54.62.04.04	77	Pierścień osadczy sprężynujący 17 Z PN-81/M-85111 • Circlip	1	1	1	1	1	1	1	
81	54.31.02.04	77	Łożysko kulkowe 6203RS PN-85/M-86100 • Bearing	2	2	2	2	2	2	2	
82	410.87.06.0	77	Pierścień dystansowy • Spacing ring	1	1	1	1	1	1	1	
83	HS26.11	77	Kółko napinacza • Tensioner pulley	1	1	1	1	1	1	1	
84	601.14.019.02.0	77	Ramię napinacza kompletne • Tensioner arm assy	1	1	1	1	1	1	1	Z
84	601.14.020.02.0	77	Ramię napinacza kompletne • Tensioner arm assy	1	1	1	1	1	1	1	
85	54.21.21.97	77	Śruba M10x65-8.8-B PN-85/M-82101 • Bolt	1	1	1	1	1	1	1	
86	54.61.02.04	77	Podkładka 10,5 A PN-78/M-82007 • Washer	1	1	1	1	1	1	1	

Nr poz. (No)	Oznaczenie (Nf)	Nr poz. podzespołu (V)	Nazwa (Name)	Liczba sztuk w ciągniku (Ω)							Uwagi (R)
				912	914	1012	1014	1222	1224	1614	
87	54.21.26.19	6	Śruba M8x65-8.8 PN-87/M-82302 • Bolt	4	4	4	4	4	4	4	
88	54.62.04.09	6	Pierścień osadczy sprężynujący 20 Z PN-81/M-85111 • Circlip	1	1	1	1	1	1	1	
34'	HS11.45X/60,5		Tłok kompletny nadwymiarowy Ø 60,5 • Piston assy, oversize – dia 60,5	1	1	1	1	1	1	1	
35'	442.15.0 3.0/60,5	34'	Pierścień uszczelniający • Compression ring	2	2	2	2	2	2	2	
36'	442.15.04.0/60,5	34'	Pierścień zgarniający • Oil control ring	1	1	1	1	1	1	1	
34''	HS11.45X/61		Tłok kompletny nadwymiarowy Ø 61 • Piston assy, oversize – dia 61	1	1	1	1	1	1	1	
35''	442.15.03.0/61	34''	Pierścień uszczelniający • Compression ring	2	2	2	2	2	2	2	
36''	442.15.04.0/61	34''	Pierścień zgarniający • Oil control ring	1	1	1	1	1	1	1	

Uwaga. Pozycje: 25, 26, 27, 28, 40, 41 nie wykorzystane.

Note. Items 25, 26, 27, 28, 40, 41 – vacant.

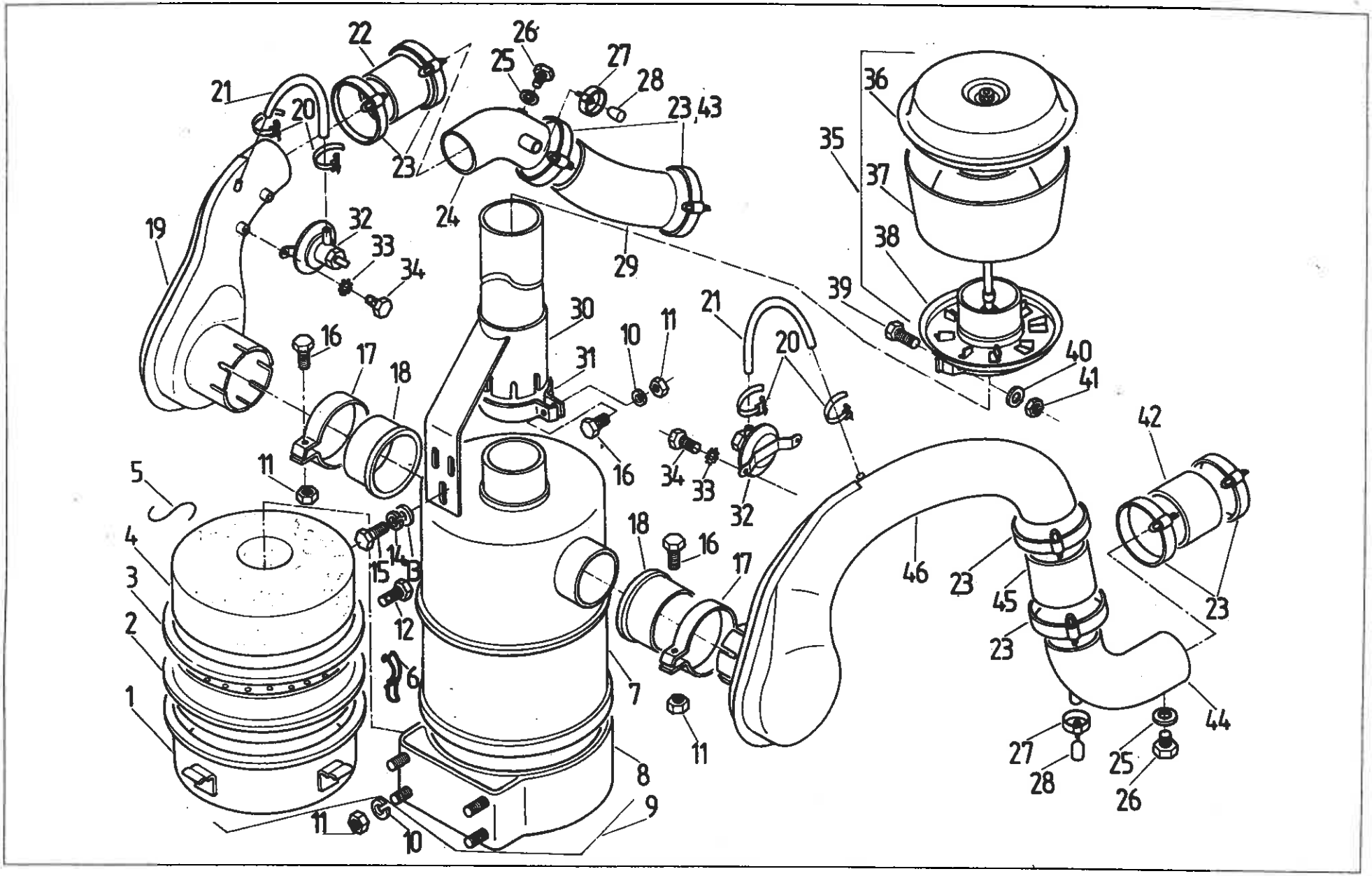
1
2
3
4
5
6
7
8
9
10
11
12
13
14
15
16
17
18
19
20
21
22
23
24
25
26
27
28
29
30
31
32
33
34
35
36
37
38
39
40
41
42
43
44
45
46

Nr poz. (No)	Oznaczenie (Nf)	Nr poz. podzespołu (V)	Nazwa (Name)	Liczba sztuk w ciągniku (Q)							Uwagi (R)
				912	914	1012	1014	1222	1224	1614	
1	93.011.023	9	Miska olejowa • Oil cup	1	1	–	–	–	–	–	
1	93.011.045	9	Miska olejowa • Oil cup	–	–	1	1	1	1	–	
1	93.011.046	9	Miska olejowa • Oil cup	–	–	–	–	–	–	1	
2	93.011.024	9	Wkład dolny • Lower cleaner element	1	1	–	–	–	–	–	
2	93.011.043	9	Wkład dolny • Lower cleaner element	–	–	1	1	1	1	–	
2	93.011.044	9	Wkład dolny • Lower cleaner element	–	–	–	–	–	–	1	
3	93.011.042	9	Uszczelka • Joint	1	1	–	–	–	–	–	
3	93.011.027	9	Uszczelka • Joint	–	–	1	1	1	1	–	
3	93.011.026	9	Uszczelka • Joint	–	–	–	–	–	–	1	
4	93.011.041	9	Wkład filtru • Cleaner element	2	2	–	–	–	–	–	
4	93.011.029	9	Wkład filtru • Cleaner element	–	–	2	2	2	2	–	
4	93.011.028	9	Wkład filtru • Cleaner element	–	–	–	–	–	–	3	
5	–	9	Sprężyna L = 355 CSN 80 8521 • Spring	2	2	–	–	–	–	–	
5	–	9	Sprężyna L = 380 CSN 80 8521 • Spring	–	–	2	2	2	2	4	
6	93.011.025	9	Zapinka • Clip	4	4	4	4	4	4	4	
7	93.011.035	9	Obudowa filtru • Cleaner housing	1	1	–	–	–	–	–	
7	93.011.036	9	Obudowa filtru • Cleaner housing	–	–	1	1	1	1	–	
7	93.011.037	9	Obudowa filtru • Cleaner housing	–	–	–	–	–	–	1	
8	93.011.038	9	Obejma • Clamp	1	1	–	–	–	–	–	
8	93.011.039	9	Obejma • Clamp	–	–	1	1	1	1	–	
8	93.011.040	9	Obejma • Clamp	–	–	–	–	–	–	1	
9	80.011.110		Filtr powietrza • Air cleaner	1	1	–	–	–	–	–	
9	83.012.901		Filtr powietrza • Air cleaner	–	–	1	1	1	1	–	
9	89.012.901		Filtr powietrza • Air cleaner	–	–	–	–	–	–	1	
10	54.62.03.10		Podkładka sprężysta 8,2 PN-77/M-82008 • Spring washer	8	8	8	8	8	8	8	
11	54.23.01.05		Nakrętka M8-4-C PN-75/M-82144 • Nut	9	9	9	9	11	11	9	
12	54.21.06.05		Śruba M8x20-5.6-B PN-85/M-82105 • Bolt	8	8	–	–	–	–	–	
12	54.21.06.28		Śruba M8x18-5.6-B PN-85/M-82105 • Bolt	–	–	4	4	4	4	4	

T-15

011

Nr poz. (No)	Oznaczenie (Nf)	Nr poz. podzespołu (V)	Nazwa (Name)	Liczba sztuk w ciągniku (Q)							Uwagi (R)
				912	914	1012	1014	1222	1224	1614	
13	54.61.01.06		Podkładka okrągła K 8,4 PN-78/M-82006 • Washer	3	3	3	3	3	3	3	Z
14	54.61.12.09		Podkładka sprężysta Z 8,2 PN-77/M-82008 • Spring washer	3	3	3	3	3	3	3	Z
15	54.21.06.28		Śruba M8x18-5.6-B PN-85/M-82105 • Bolt	3	3	3	3	3	3	3	Z
16	54.21.06.15		Śruba M8x25-5.6-B PN-85/M-82105 • Bolt	2	2	2	2	3	3	2	
17	83.012.002		Opaska Ø 90 • Clamping band	1	1	1	1	1	1	–	
17	89.012.022		Opaska Ø 110 • Clamping band	–	–	–	–	–	–	1	
18	83.012.001		Pierścień uszczelniający • Seal ring	1	1	1	1	1	1	–	
18	89.012.021		Pierścień uszczelniający • Seal ring	–	–	–	–	–	–	1	
19	84.011.010		Komora kompletna • Intake chamber	1	1	–	–	–	–	–	
19	87.011.010		Przewód • Hose	–	–	–	–	1	1	–	
20	54.69.09.10		Opaska B 195 PN-63/M-74905 • Clamping band	2	2	2	2	2	2	2	
21	84.011.501		Przewód • Hose	1	1	1	1	1	1	1	
22	83.012.006		Przewód • Hose	1	1	–	–	–	–	–	
22	86.011.005		Przewód Ø 70 • Hose	–	–	–	–	1	1	–	
23	84.011.029		Opaska Ø 82 • Clamping band	4	4	4	4	2	2	4	
23	87.011.019		Opaska Ø 90 • Clamping band	–	–	–	–	2	2	–	
24	84.011.020		Rurociąg • Intake tube	1	1	–	–	–	–	–	
24	87.011.020		Rurociąg • Intake tube	–	–	–	–	1	1	–	
25	54.61.25.07		Pierścień uszczelniający 10x14 ZN-76/MPC/06-03126.3 • Seal ring	1	1	1	1	1	1	1	
26	54.69.12.02		Korek M10x1 ZN-63/MPC/06-03114 • Plug	1	1	1	1	1	1	1	
27	84.011.039		Opaska Ø 30 • Clamping band	2	2	2	2	2	2	2	
28	80.012.013		Korek • Plug	1	1	1	1	1	1	1	
29	84.012.004		Przewód • Hose	1	1	–	–	–	–	–	
29	86.011.004		Przewód • Hose	–	–	–	–	1	1	–	
30	84.011.100		Łącznik • Link	1	1	–	–	–	–	–	Z
30	83.011.100		Łącznik • Link	–	–	1	1	1	1	–	Z
30	89.011.100		Łącznik • Link	–	–	–	–	–	–	1	Z
31	86.011.008		Opaska Ø 80 • Clamping band	1	1	–	–	–	–	–	Z

Nr poz. (No)	Oznaczenie (Nf)	Nr poz. podzespołu (V)	Nazwa (Name)	Liczba sztuk w ciągniku (Q)							Uwagi (R)
				912	914	1012	1014	1222	1224	1614	
31	83.011.104		Opaska Ø 103 • Clamping band	–	–	1	1	1	1	1	Z
32	84.011.905		Indykator • Indicator	1	1	1	1	1	1	1	
33	54.61.14.06		Podkładka sprężysta ząbkowana 5,3 PN-82/M-82024 • Spring washer	1	1	1	1	1	1	1	
34	54.21.07.04		Śruba M5x8-5.6-A PN-85/M-82105 • Bolt	2	2	2	2	2	2	2	
35	84.012.901		Filtr wstępny • Primary cleaner	1	1	–	–	–	–	–	
35	83.012.902		Filtr wstępny • Primary cleaner	–	–	1	1	1	1	–	
35	89.012.902		Filtr wstępny • Primary cleaner	–	–	–	–	–	–	1	
36	93.011.017	35	Pokrywa • Cover	1	1	–	–	–	–	–	
36	93.011.030	35	Pokrywa • Cover	–	–	1	1	1	1	1	
37	93.011.018	35	Zbiornik pyłu • Sediment bowl	1	1	–	–	–	–	–	
37	93.011.031	35	Zbiornik pyłu • Sediment bowl	–	–	1	1	1	1	–	
37	93.011.032	35	Zbiornik pyłu • Sediment bowl	–	–	–	–	–	–	1	
38	93.011.019	35	Odrzutnik • Thrower	1	1	–	–	–	–	–	
38	93.011.033	35	Odrzutnik • Thrower	–	–	1	1	1	1	–	
38	93.011.034	35	Odrzutnik • Thrower	–	–	–	–	–	–	1	
39	54.21.06.24		Śruba M8x30-5.6-B PN-85/M-82105 • Bolt	–	–	1	1	1	1	1	
39	54.21.06.15		Śruba M8x25-5.6-B PN-85/M-82105 • Bolt	1	1	–	–	–	–	–	
40	54.61.01.06		Podkładka okrągła K 8,4 PN-78/M-82006 • Washer	1	1	1	1	1	1	1	
41	54.23.01.05		Nakrętka M8-4-C PN-75/M-82144 • Nut	1	1			1	1		
42	83.011.004		Przewód • Hose	–	–	1	1	–	–		
42	89.012.032		Przewód • Hose	–	–	–	–	–	–	1	
43	83.012.002		Opaska Ø 90 • Clamping band	–	–	–	–	2	2	–	
44	83.011.020		Rurociąg II • Intake tube II	–	–	1	1	–	–	–	
44	89.012.050		Rurociąg II • Intake tube II	–	–	–	–	–	–	1	
45	89.012.032		Przewód • Hose	–	–	1	1	–	–	1	
46	83.011.010		Rurociąg I • Intake tube I	–	–	1	1	–	–	–	
46	89.011.010		Rurociąg I • Intake tube I	–	–	–	–	–	–	1	

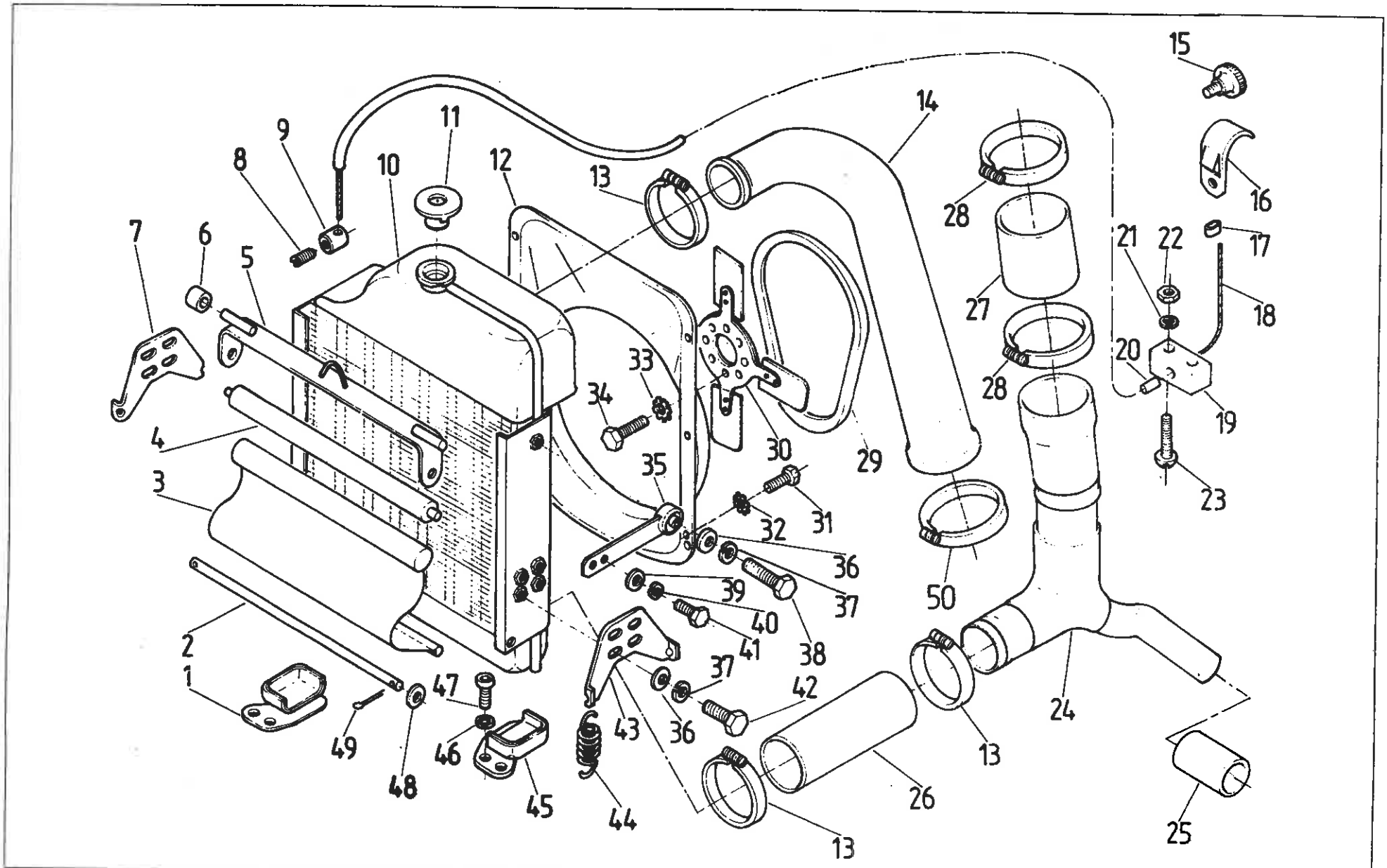
1
2
3
4
5
6
7
8
9
10
11
12
13
14
15
16
17
18
19
20
21
22
23
24
25
26
27
28
29
30
31
32
33
34
35
36
37
38
39
40
41
42
43
44
45
46
47
48
49
50

Nr poz. (No)	Oznaczenie (Nf)	Nr poz. podzespołu (V)	Nazwa (Name)	Liczba sztuk w ciągniku (Q)							Uwagi (R)
				912	914	1012	1014	1222	1224	1614	
1	84.013.630		Uchwyt prawy • RH holder	1	1	–	–	–	–	–	
1	87.013.620		Uchwyt prawy • RH holder	–	–	1	1	1	1	1	
2	80.013.037		Pręt zasłony • Shutter rod	1	1	1	1	1	1	1	
3	80.013.032		Zasłona • Shutter	1	1	–	–	–	–	–	
3	86.013.007		Zasłona • Shutter	–	–	1	1	1	1	1	
4	80.013.902		Wałek zasłony • Shutter stem	1	1	1	1	1	1	1	
5	80.013.050		Rama zasłony chłodnicy • Radiator shutter frame	1	1	1	1	1	1	1	
6	80.013.036		Ochraniacz • Pretector	2	2	2	2	2	2	2	
7	84.013.607		Wspornik I • Bracket I	–	–	1	1	1	1	1	
7	84.013.611		Wspornik II • Bracket II	1	1	–	–	–	–	–	
8	54.22.10.02		Wkręt dociskowy M4x10-14H PN-82/M-82273 • Screw	1	1	1	1	1	1	1	
9	86.013.021		Oko linki • Cable eye	1	1	1	1	1	1	1	
10	84.613.911		Chłodnica wody • Water radiator	1	1	–	–	–	–	–	
10	83.613.911		Chłodnica wody • Water radiator	–	–	1	1	–	–	–	
10	87.613.911		Chłodnica wody • Water radiator	–	–	–	–	1	1	–	
10	89.613.911		Chłodnica wody • Water radiator	–	–	–	–	–	–	1	
11	84.613.912		Korek chłodnicy • Radiator filler cap	1	1	1	1	1	1	1	
12	80.013.120		Osłona wentylatora • Fan funnel	1	1	–	–	–	–	–	
12	86.013.038		Osłona wentylatora • Fan funnel	–	–	1	1	1	1	1	
13	84.013.019		Opaska nr 3 • Clamping band No 3	3	3	3	3	3	3	3	
14	80.013.093		Przewód górny • Upper hose	1	1	–	–	–	–	–	
14	80.013.004		Przewód górny • Upper hose	–	–	1	1	–	–	1	
14	86.013.023		Przewód górny • Upper hose	–	–	–	–	1	1	–	
15	54.21.34.08		Śruba M5x8-5.8 PN-66/M-82456 • Bolt	1	1	1	1	1	1	1	
16	80.013.043		Zaczep • Hitch	1	1	1	1	1	1	1	
17	80.013.042		Końcówka zaciskowa • Cable clamp	1	1	1	1	1	1	1	
18	80.013.041		Linka • Control cable	1	1	1	1	–	–	–	
18	86.013.011		Linka • Control cable	–	–	–	–	1	1	1	

T-16

013

Nr poz. (No)	Oznaczenie (Nf)	Nr poz. podzespołu (V)	Nazwa (Name)	Liczba sztuk w ciągniku (Q)							Uwagi (R)
				912	914	1012	1014	1222	1224	1614	
19	80.013.046		Prowadnica • Guide	1	1	1	1	1	1	1	
20	80.013.045		Osłona • Cable guard	1	1	1	1	–	–	–	
20	86.013.012		Osłona • Cable guard	–	–	–	–	1	1	1	
21	54.61.14.06		Podkładka sprężysta 5,2 Fe/Zn9c PN-82/M-82024 • Spring washer	3	3	3	3	3	3	3	
22	54.23.13.05		Nakrętka M5-5-8 PN-75/M-82144 • Nut	3	3	3	3	3	3	3	
23	54.22.23.06		Wkręt M5x20-5.8-B PN-74/M-82213 • Screw	2	2	2	2	2	2	2	
24	89.013.020		Kolano • Elbow	1	1	1	1	1	1	1	
25	80.013.016		Przewód • Hose	2	2	1	1	1	1	1	
26	80.013.011		Przewód • Hose	1	1	–	–	–	–	–	
26	83.013.011		Przewód • Hose	–	–	1	1	–	–	–	
26	86.013.024		Przewód • Hose	–	–	–	–	1	1	1	
27	89.013.002		Przewód • Hose	1	1	1	1	1	1	1	
28	84.013.029		Opaska nr 4 • Clamping band No 4	2	2	2	2	2	2	2	
29	84.013.902		Pas klinowy 1250 • V-belt	2	2	2	2	2	2	2	
30	86.013.030		Wentylator • Fan	1	1	2	2	2	2	2	
31	54.21.07.53		Śruba M6x10-5.6-A PN-85/M-82105 • Bolt	6	6	6	6	6	6	6	
32	54.61.14.07		Podkładka sprężysta 6,2 Fe/Zn9c PN-82/M-82024 • Spring washer	6	6	6	6	6	6	6	
33	54.61.14.09		Podkładka sprężysta 8,2 Fe/Zn9c PN-82/M-82024 • Spring washer	4	4	4	4	4	4	4	
34	54.21.06.15		Śruba M8x25-5.6-B PN-85/M-82105 • Bolt	4	4	4	4	4	4	4	
35	84.013.610.		Wspornik kompletny • Bracket assy	2	2	2	2	2	2	2	
36	54.61.01.06		Podkładka okrągła K 8,4 Fe/Zn9c PN-78/M-82006 • Washer	10	10	10	10	10	10	10	
37	54.61.12.09		Podkładka sprężysta Z 8,2 Fe/Zn9c PN-77/M-82008 • Spring washer	10	10	10	10	10	10	10	
38	54.21.05.53		Śruba M8x22-8.8-B PN-85/M-82105 • Bolt	2	2	2	2	2	2	2	
39	54.61.01.06		Podkładka okrągła K 8,4 Fe/Zn9c PN-78/M-82006 • Washer	4	4	4	4	4	4	4	
40	54.61.03.10		Podkładka sprężysta 8,2 Fe/Zn9c PN-77/M-82008 • Spring washer	4	4	4	4	4	4	4	
41	54.21.06.99		Śruba M6x14-5.6-B PN-85/M-82105 • Bolt	4	4	4	4	4	4	4	
42	54.21.06.28		Śruba M8x18-5.6-B PN-85/M-82105 • Bolt	8	8	8	8	8	8	8	
43	84.013.607		Wspornik I • Bracket I	1	1	–	–	–	–	–	

Nr poz. (No)	Oznaczenie (Nf)	Nr poz. podzespołu (V)	Nazwa (Name)	Liczba sztuk w ciągniku (Q)							Uwagi (R)
				912	914	1012	1014	1222	1224	1614	
43	84.013.611		Wspornik II • Bracket II	–	–	1	1	1	1	–	
43	84.013.608		Wspornik II • Bracket II	–	–	–	–	–	–	1	
44	84.013.606		Sprężyna • Spring	4	4	4	4	4	4	4	
45	84.013.650		Uchwyt lewy • LH holder	1	1	–	–	–	–	–	
45	87.013.610		Uchwyt lewy • LH holder	–	–	1	1	1	1	1	
46	54.61.12.10		Podkładka sprężysta Z 10,2 Fe/Zn9c PN-77/M-82008 • Spring washer	4	4	4	4	4	4	4	
47	54.21.26.35		Śruba M10x20-10.9 PN-74/M-82302 • Bolt	4	4	4	4	4	4	4	
48	54.61.01.09		Podkładka okrągła K 4,3 Fe/Zn9c PN-78/M-82006 • Washer	2	2	2	2	2	2	2	
49	54.28.01.47		Zawleczka S 1,6x10 Fe/Zn9c PN-76/M-82001 • Split pin	2	2	2	2	2	2	2	
50	84.013.039		Opaska Ø 55 • Clamping band	1	1	1	1	1	1	1	

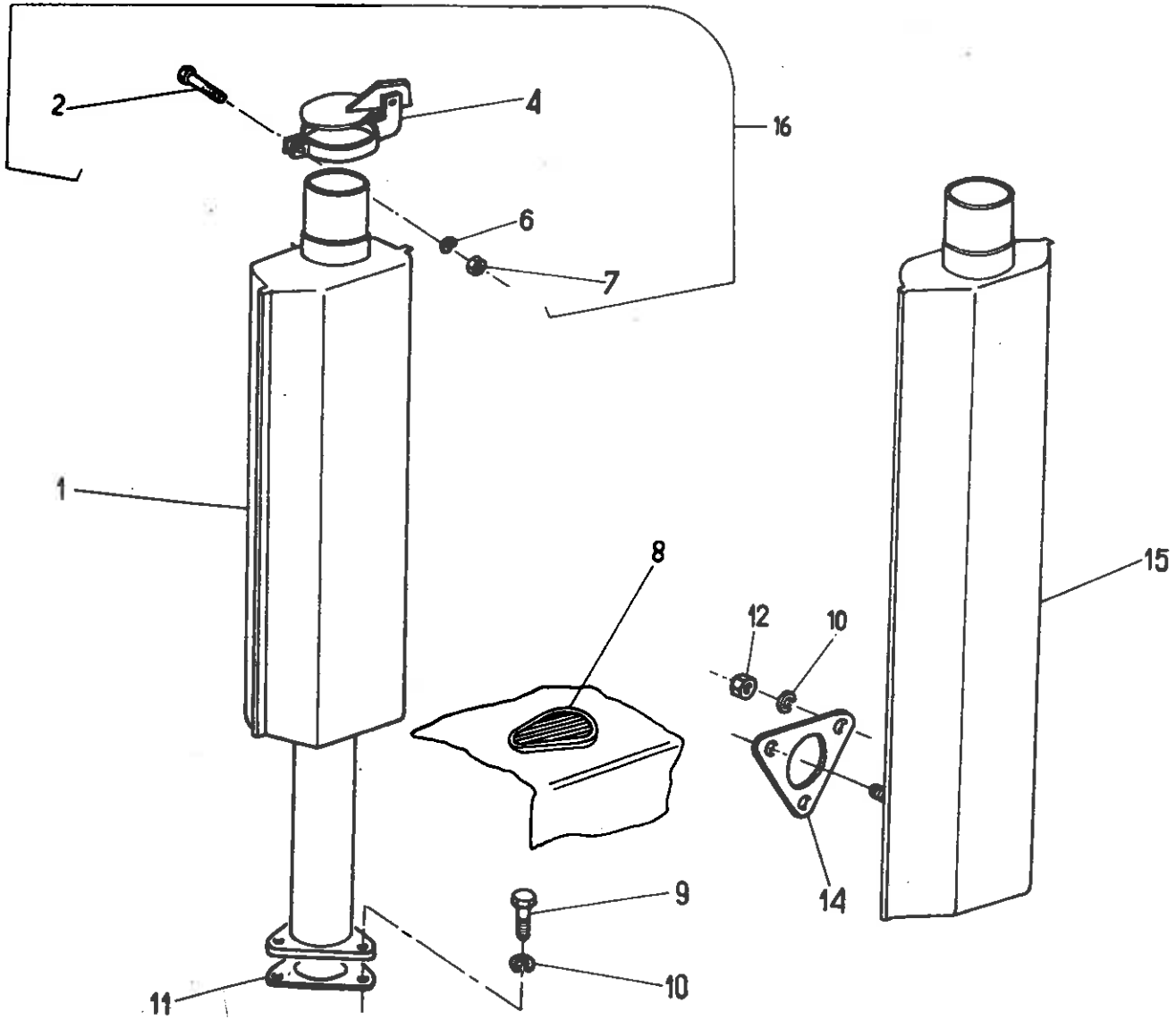
2
4
16
6
7
1
8
15
12
10
14
9
10
11

014 PRZEWÓD WYDECHOWY GÓRNY • EXHAUST UPPER SILENCER

Nr poz. (No)	Oznaczenie (Nf)	Nr poz. podzespołu (V)	Nazwa (Name)	Liczba sztuk w ciągniku (Q)							Uwagi (R)
				912	914	1012	1014	1222	1224	1614	
1	89.014.040		Tłumik wydechowy • Exhaust silencer	–	–	1	1	–	–	1	
2	54.21.06.77	16	Śruba M6x18-5.6-B PN-75/M-82105 • Bolt	1	1	1	1	1	1	1	
4	80.014.190		Klapka • Gate	1	1	–	–	1	1	–	
4	89.014.050		Klapka • Gate	–	–	1	1	–	–	1	
6	54.61.12.07		Podkładka sprężysta Z 6,1 Fe/Zn9c PN-77/M-82008 • Spring washer	1	1	1	1	1	1	1	
7	54.23.13.08		Nakrętka M6-5-B PN-75/M-82144 • Nut	1	1	1	1	1	1	1	
8	89.014.022		Wkładka • Insert	1	1	1	1	1	1	1	
9	54.21.06.63		Śruba M10x30-8.8 PN-85/M-82105 • Bolt	–	–	3	3	–	–	3	
10	54.61.12.10		Podkładka sprężysta Z 10,2 Fe/Zn9c PN-77/M-82008 • Spring washer	3	3	3	3	3	3	3	
11	89.014.025		Uszczelka • Joint	–	–	1	1	–	–	1	
12	54.23.03.17		Nakrętka M10-5-A PN-75/M-82144 • Nut	3	3	–	–	3	3	–	
14	84.014.011		Uszczelka • Joint	1	1	–	–	1	1	–	
15	84.014.020		Tłumik wydechowy • Exhaust silencer	1	1	–	–	1	1	–	Z
15	87.014.020		Tłumik wydechowy • Exhaust silencer	1	1	–	–	1	1	–	
16	80.014.999		Klapka kompletna • Gate assy	1	1	–	–	1	1	–	
16	89.014.999		Klapka kompletna • Gate assy	–	–	1	1	–	–	1	

Uwaga. Poz. 3, 5, 13 nie wykorzystane.
Note. Items 3, 5, 13 – vacant.

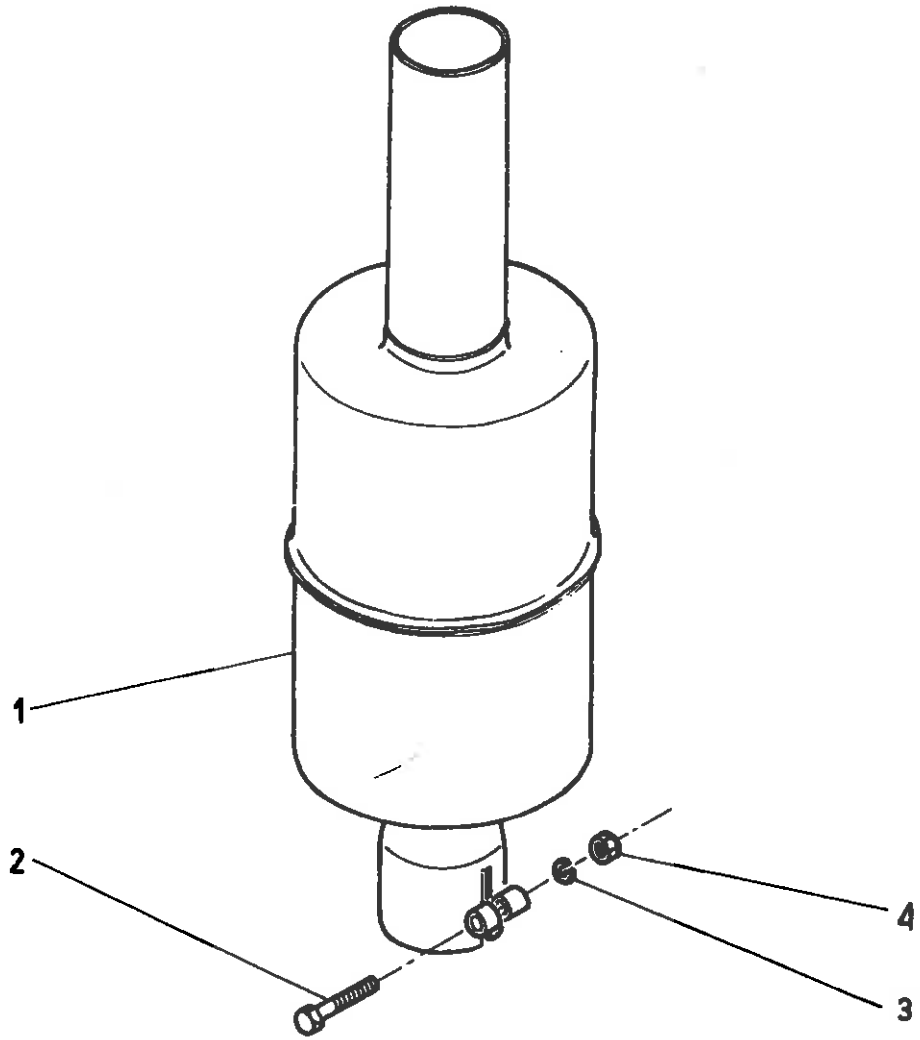
1
2
4
3

015 ISKROCHRON (na żądanie) • SPARK ARRESTER (on request)

Nr poz. (No)	Oznaczenie (Nf)	Nr poz. podzespołu (V)	Nazwa (Name)	Liczba sztuk w ciągniku (Q)							Uwagi (R)
				912	914	1012	1014	1222	1224	1614	
1	80.015.050		Iskrochron • Spark arrester	1	1	–	–	1	1	–	
2	54.21.21.04		Śruba M8x35-5.6-B PN-85/M-8210 • Bolt	1	1	–	–	1	1	–	
3	54.61.12.09		Podkładka sprężysta Z 8,2 PN-77/M-82008 • Spring washer	1	1	–	–	1	1	–	
4	54.23.13.10		Nakrętka M8-5-B PN-86/M-82144 • Nut	1	1	–	–	1	1	–	

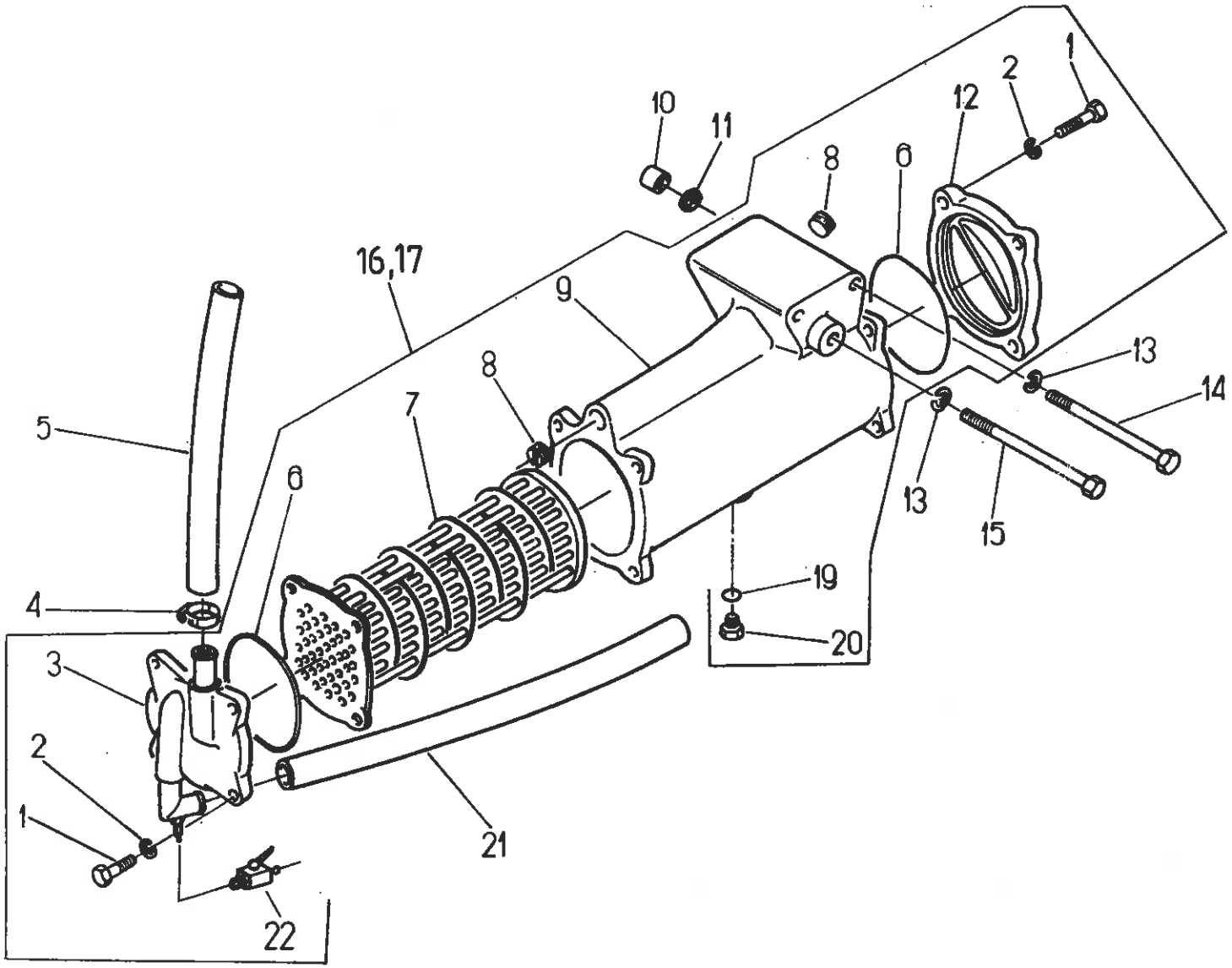
1
2
12
10
11
8
6
16,17
9
13
14
8
7
5
6
13
15
19
4
20
3
2
1
21
22

016 CHŁODNICA OLEJU SILNIKOWEGO • ENGINE OIL COOLER

Nr poz. (No)	Oznaczenie (Nf)	Nr poz. podzespołu (V)	Nazwa (Name)	Liczba sztuk w ciągniku (Q)							Uwagi (R)
				912	914	1012	1014	1222	1224	1614	
1	54.21.21.03	16, 17	Śruba M8x30-5.6-B PN-85/M-82101 • Bolt	8	8	8	8	8	8	8	
2	54.61.12.09	16, 17	Podkładka sprężysta Z 8,2 Fe/Zn9c PN-77/M-82008 • Spring washer	8	8	8	8	8	8	8	
3	89.016.010	16, 17	Pokrywa kompletna • Cover assy	1	1	1	1	1	1	1	
4	9019999316		Opaska KOVOPOL • Clamping band	4	4	4	4	4	4	4	
5	83.016.002		Przewód • Hose	1	1	1	1	–	–	–	
5	89.016.002		Przewód • Hose	–	–	–	–	1	1	1	
6	54.51.05.51	16, 17	Pierścień 90x3 PN-64/M-73093 • Sealing ring	2	2	2	2	2	2	2	
7	83.016.902	16	Chłodnica • Cooler	1	1	1	1	–	–	–	
7	89.016.902	17	Chłodnica • Cooler	–	–	–	–	1	1	1	
8	89.016.007	16, 17	Zaślepka • Stopper	1	1	1	1	2	2	2	
9	83.016.005	16	Kadłub • Housing	1	1	1	1	–	–	–	
9	89.016.005	17	Kadłub • Housing	–	–	–	–	1	1	1	
10	86.016.001		Tulejka • Bush	2	2	2	2	2	2	2	
11	89.600.014		Pierścień 20x2 • Ring	2	2	2	2	2	2	2	
12	89.016.006	16, 17	Pokrywa • Cover	1	1	1	1	1	1	1	
13	54.61.12.10		Podkładka sprężysta Z 10,2 Fe/Zn9c PN-77/M-82008 • Spring washer	3	3	3	3	3	3	3	
14	54.21.21.70		Śruba M10x85-5.6-B PN-85/M-82101 • Bolt	2	2	2	2	2	2	2	
15	54.21.21.98		Śruba M10x100-5.6-B PN-85/M-82101 • Bolt	1	1	1	1	1	1	1	
16	83.016.901		Chłodnica kompletna • Cooler assy	1	1	1	1	–	–	–	
17	89.016.901		Chłodnica kompletna • Cooler assy	–	–	–	–	1	1	1	
19	54.61.25.16	16, 17	Pierścień 10x16 ZN-76/MPC/06-03126.3 • Sealing washer	1	1	1	1	1	1	1	
20	54.21.05.85	16, 17	Śruba M10x14-5.6-B PN-85/M-82105 • Bolt	1	1	1	1	1	1	1	
21	83.016.003		Przewód • Hose	1	1	1	1	–	–	–	
21	89.016.003		Przewód • Hose	–	–	–	–	1	1	1	
22	80.002.901	16, 17	Kurek • Tap	1	1	1	1	1	1	1	

Uwaga. Poz. 18 nie wykorzystana.
Note. Item 18 – vacant.

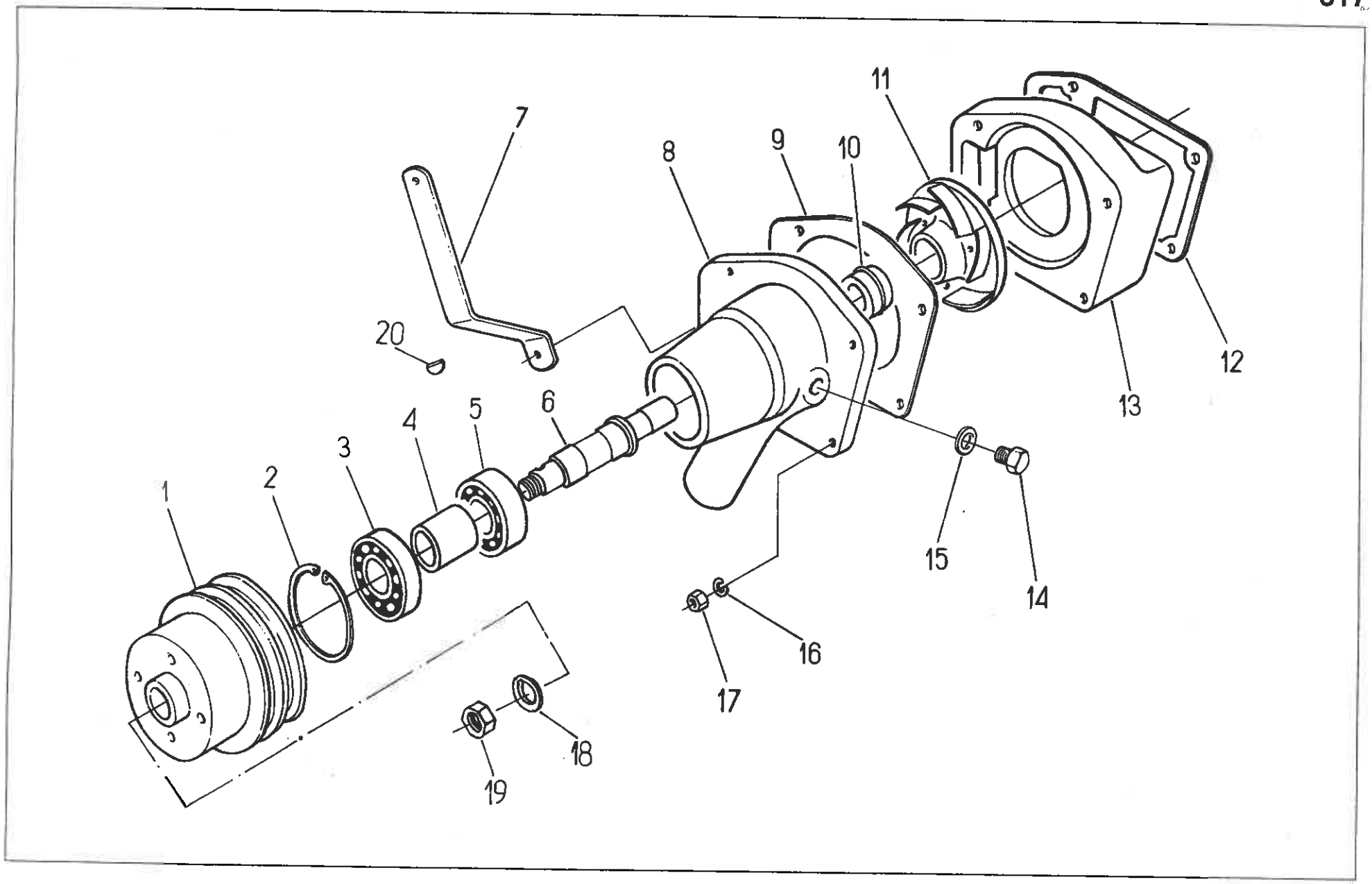
1
2
3
4
5
6
7
8
9
10
11
12
13
14
15
16
17
18
19
20

4cyl. Vandpumbe kpl m gummibesning. 84017979. med enkelt remskive 84017539
m dobbeltremskive.

017 POMPA WODY • WATER PUMP

Nr poz. (No)	Oznaczenie (Nf)	Nr poz. podzespołu (V)	Nazwa (Name)	Liczba sztuk w ciągniku (Q)							Uwagi (R)
				912	914	1012	1014	1222	1224	1614	
1	87.017.506		Koło pasowe • V-belt pulley	1	1	1	1	1	1	1	
2	54.62.05.13		Pierścień osadczy sprężynujący 62 W PN-81/M-85111 • Inner circlip	1	1	1	1	1	1	1	
3	54.31.02.07		Łożysko 63052RS PN-79/M-86100 • Bearing	1	1	1	1	1	1	1	
4	83.017.027		Tuleja dystansowa • Spacing sleeve	1	1	1	1	—	—	—	
4	89.017.023		Tuleja dystansowa • Spacing sleeve	—	—	—	—	1	1	1	
5	54.31.02.06		Łożysko 6205 2RS PN-79/M-86100 • Bearing	1	1	1	1	1	1	1	
6	84.017.502		Wałek • Shaft	1	1	1	1	—	—	—	
6	87.017.507		Wałek • Shaft	—	—	—	—	1	1	1	
7	83.017.507		Wspornik alternatora • Alternator bracket	1	1	1	1	—	—	—	
7	89.017.508		Wspornik alternatora • Alternator bracket	—	—	—	—	1	1	1	
8	83.017.022		Obudowa łożyska • Bearing housing	1	1	1	1	—	—	—	
8	89.017.021		Obudowa łożyska • Bearing housing	—	—	—	—	1	1	1	
9	89.017.011		Uszczelka pompy wody • Water pump gasket	1	1	1	1	1	1	1	
10	80.017.904		Uszczelka wałka pompy • Pump shaft seal	1	1	1	1	1	1	1	
11	89.017.005		Wirnik pompy • Pump impeller	1	1	1	1	1	1	1	
12	89.017.012		Uszczelka korpusu • Pump body gasket	1	1	1	1	1	1	1	
13	89.017.008		Korpus pompy wody • Water pump body	1	1	1	1	1	1	1	
14	54.69.13.01		Korek odpowietrzający M22x1,5 ZN-63/MPC/06-03119 • Breathing plug	1	1	1	1	1	1	1	
15	54.61.25.27		Pierścień uszczelniający 22x27 ZN-76/MPC/06-031263 • Seal ring	1	1	1	1	1	1	1	
16	54.61.12.10		Podkładka sprężysta Z 10,2 PN-77/M-82008 • Spring washer	4	4	4	4	4	4	4	
17	54.23.13.12		Nakrętka M10-5-B PN-75/M-82144 • Nut	4	4	4	4	4	4	4	
18	80.017.003		Podkładka zabezpieczająca • Lock-washer	1	1	1	1	1	1	1	
19	54.23.06.16		Nakrętka M16x1,5 PN-74/M-82153 • Nut	1	1	1	1	1	1	1	
20	54.26.01.06		Wpust czółenkowy 5x6,5 PN-73/M-85008 • Woodruff key	1	1	1	1	1	1	1	

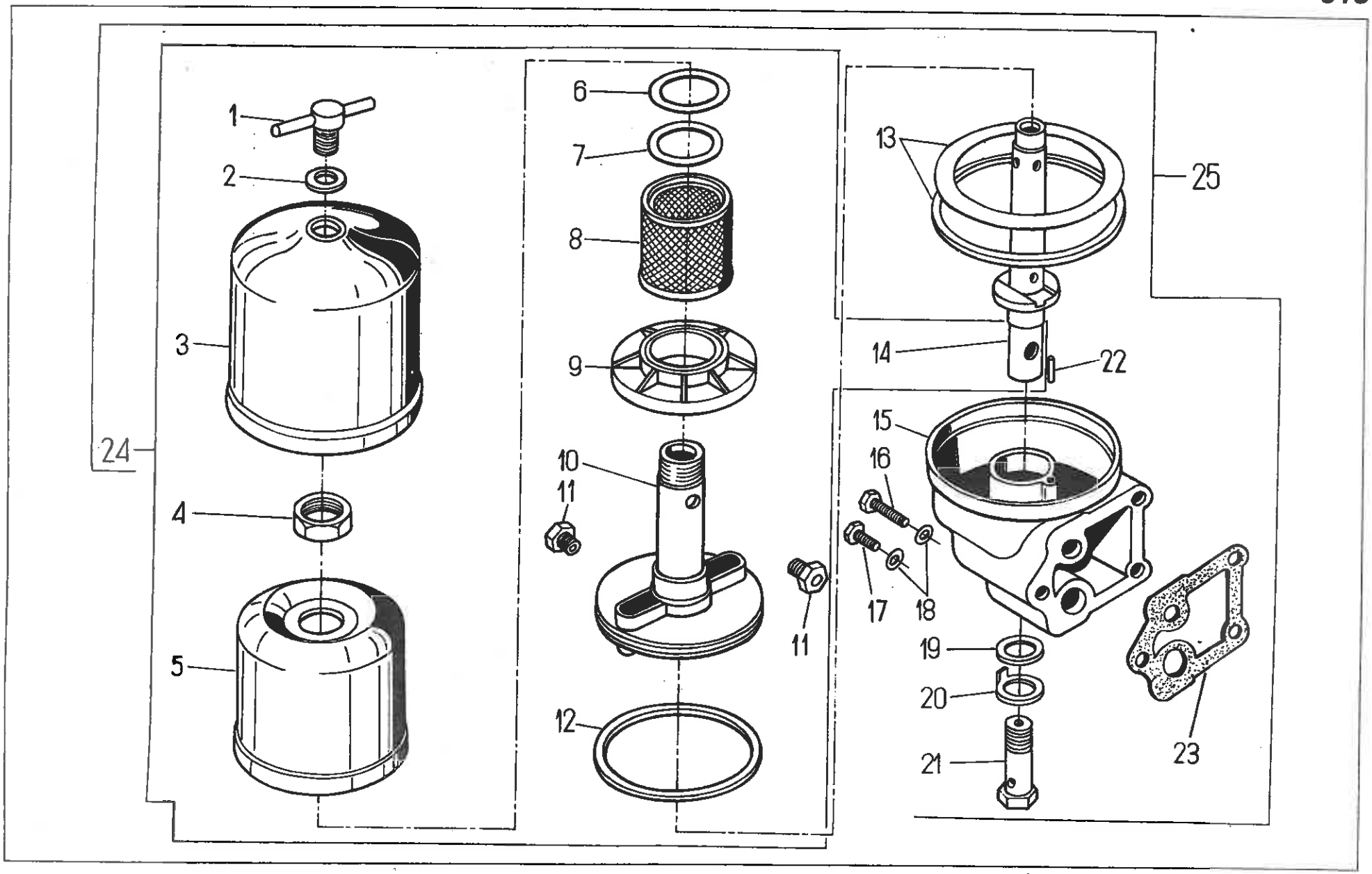
1
2
3
4
5
6
7
8
9
10
11
11
12
13
14
15
16
17
18
19
20
21
22
23
24
25

Nr poz. (No)	Oznaczenie (Nf)	Nr poz. podzespołu (V)	Nazwa (Name)	Liczba sztuk w ciągniku (Q)							Uwagi (R)
				912	914	1012	1014	1222	1224	1614	
1	93.018.511	25	Śruba M14 • Bolt	1	1	1	1	1	1	1	
2	97.4503	25	Pierścień uszczelniający 14x2 • Sealing ring	1	1	1	1	1	1	1	
3	93.018.508	25	Pokrywa • Cover	1	1	1	1	1	1	1	
4	93.018.503	34	Nakrętka • Nut	1	1	1	1	1	1	1	
5	–	24	Pokrywa wirnika • Impeller cover	1	1	1	1	1	1	1	
6	93.018.505	24	Podkładka • Washer	1	1	1	1	1	1	1	
7	97.4258	24	Pierścień uszczelniający 38x30 • Sealing ring	1	1	1	1	1	1	1	
8	93.018.517	24	Sitko kompletne • Gauze assy	1	1	1	1	1	1	1	
9	93.018.510	24	Pokrywa • Cover	1	1	1	1	1	1	1	
10	–	24	Podstawa wirnika • Impeller base	1	1	1	1	1	1	1	
11	–	24	Dysza • Jet	2	2	2	2	2	2	2	
12	97.4528	24	Pierścień uszczelniający 104,2x3 • Sealing ring	1	1	1	1	1	1	1	
13	93.018.507	25	Uszczelka • Seal	1	1	1	1	1	1	1	
14	93.018.512	24	Oś filtru kompletna • Filter shaft assy	1	1	1	1	1	1	1	
15	93.018.520	25	Korpus filtru • Filter housing	1	1	1	1	1	1	1	
16	54.21.32.13	25	Śruba M10x110-5.6-B PN-85/M-82241 • Bolt	2	2	2	2	2	2	2	
17	54.21.32.10	25	Śruba M10x80-5.6-B PN-85/M-82241 • Bolt	1	1	1	1	1	1	1	
18	54.61.12.10	25	Podkładka sprężysta Z 10,2 Fe/Zn9c PN-77/M-82008 • Spring washer	3	3	3	3	3	3	3	
19	97.2143	25	Podkładka uszczelniająca 20x26 • Sealing washer	1	1	1	1	1	1	1	
20	93.018.506	25	Podkładka zabezpieczająca • Lock-washer	1	1	1	1	1	1	1	
21	93.018.513	25	Śruba z zaworem • Bolt with valve	1	1	1	1	1	1	1	
22	99.6439	25	Kołek 4x10 • Dowel	1	1	1	1	1	1	1	
23	80.018.001	25	Uszczelka • Gasket	1	1	1	1	1	1	1	
24	93.018.515	25	Wirnik kompletny (poz. 4–12, 14) • Impeller assy	1	1	1	1	1	1	1	
25	80.018.902		Odśrodkowy filtr oleju RDP 3/A (poz. 1–23) • Centrifugal oil filter	1	1	1	1	1	1	1	

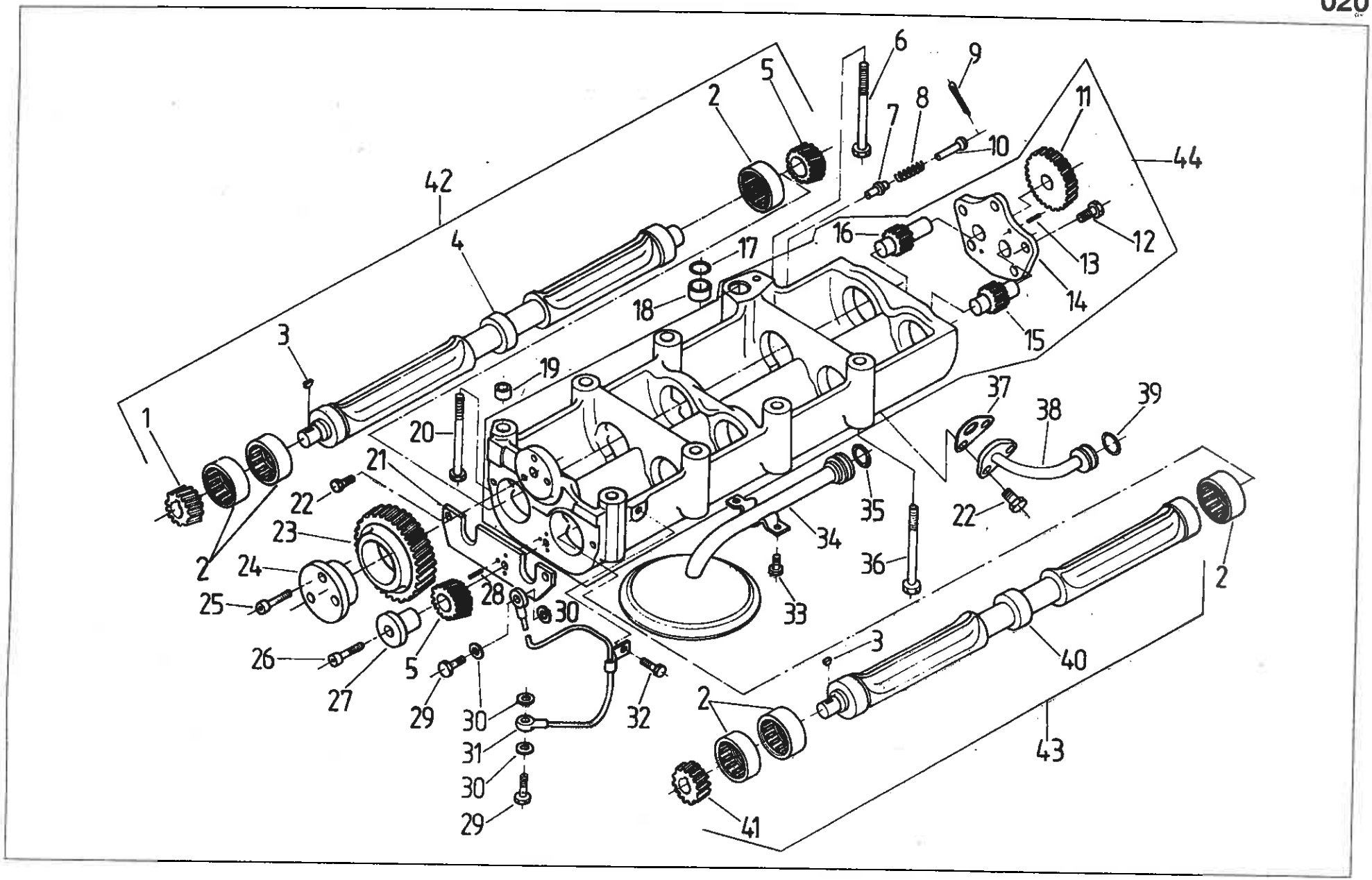
1
2
3
4
5
6
7
8
9
10
11
12
13
14
15
16
17
18
19
20
21
22
23
24
25
26
27
28
29
30
31
32
33
34
35
36
37
38
39
40
41
42
43
44

020 JEDNOSTKA WYWAŻAJĄCA Z POMPĄ OLEJU (na żądanie)
• BALANCER UNIT WITH OIL PUMP (on request)

Nr poz. (No)	Oznaczenie (Nf)	Nr poz. podze-społu (V)	Nazwa (Name)	Liczba sztuk w ciągniku (Q)							Uwagi (R)
				912	914	1012	1014	1222	1224	1614	
1	84.020.008	42	Koło lewego wyważającego wałka • LH side shaft gear	1	1	1	1	–	–	–	
2*	84.020.901		Łożysko KH 5020 • Bearing	6	6	6	6	–	–	–	
2*	54.32.01.78		Łożysko igiełkowe RHNA 505820 PN-76/M-86295 • Needle bearing	6	6	6	6	–	–	–	
3	54.26.01.04	42, 43	Wpust czółenkowy 4x6,5 PN-73/M-85008 • Woodruff key	2	2	2	2	–	–	–	
4	84.020.007	42	Wałek wyważający lewy • LH side shaft	1	1	1	1	–	–	–	
5	84.020.005	42	Koło środkowe 2 • Middle gear	2	2	2	2	–	–	–	
6	84.020.033		Śruba • Bolt	1	1	1	1	–	–	–	
7	86.007.053		Tłoczek zaworu redukcyjnego • Relief valve plunger	1	1	1	1	–	–	–	
8	86.007.052		Sprężyna zaworu redukcyjnego • Relief valve spring	1	1	1	1	–	–	–	
9	54.28.01.23		Zawleczka S-Zn-4x40 PN-76/M-82001 • Split pin	1	1	1	1	–	–	–	
10	86.007.054		Tłoczysko zaworu redukcyjnego • Relief valve plunger rod	1	1	1	1	–	–	–	
11	84.020.015	44	Koło napędu pompy • Pump drive gear	1	1	1	1	–	–	–	
12	54.21.06.26	44	Śruba M8x20-8.8-B Fe/Zn5c PN-85/M-82302 • Bolt	5	5	5	5	–	–	–	
13	54.27.08.37	44	Kołek walcowy 6n6x16-5.8 PN-66/M-85021 • Dowel	2	2	2	2	–	–	–	
14	–	44	Pokrywa pompy • Pump cover	1	1	1	1	–	–	–	
15	84.020.040	44	Wałek napędzany kompletny • Driven shaft assy	1	1	1	1	–	–	–	
16	84.020.030	44	Wałek napędzający kompletny • Driving shaft assy	1	1	1	1	–	–	–	
17	54.51.05.09		Pierścień uszczelniający 22x2 PN-64/M-73093 • Seal ring	1	1	1	1	–	–	–	
18	84.020.032		Tuleja centrująca • Locating sleeve	1	1	1	1	–	–	–	
19	84.020.064		Tuleja centrująca • Locating sleeve	1	1	1	1	–	–	–	
20	54.21.16.72		Śruba M10x110-8.8-B Fe/Zn5c PN-85/M-82101 • Bolt	2	2	2	2	–	–	–	
21	84.020.027		Nakładka wałka wyważającego • Shaft cover plate	1	1	1	1	–	–	–	
22	54.21.06.01		Śruba M8x16-8.8-B Fe/Zn5c PN-85/M-82105 • Bolt	4	4	4	4	–	–	–	
23	84.020.011		Koło środkowe 1 • Middle gear	1	1	1	1	–	–	–	
24	84.020.012		Sworzeń środkowego koła 1 • Middle gear pin	1	1	1	1	–	–	–	
25	54.21.26.15		Śruba M8x30-8.8-B Fe/Zn5c PN-85/M-82302 • Bolt	3	3	3	3	–	–	–	

Nr poz. (No)	Oznaczenie (Nf)	Nr poz. podzespołu (V)	Nazwa (Name)	Liczba sztuk w ciągniku (Q)							Uwagi (R)
				912	914	1012	1014	1222	1224	1614	
26	54.21.26.12		Śruba M10x40-8.8 Fe/Zn5c PN-85/M-82302 • Bolt	1	1	1	1	–	–	–	
27	84.020.006		Sworzeń środkowego koła 2 • Middle gear 2 pin	1	1	1	1	–	–	–	
28	54.27.08.29		Kołek 4n6x20-5.8 PN-66/M-85021 • Dowel	2	2	2	2	–	–	–	
29	54.25.04.02		Śruba przelotowa 4 ZN-74/MPC-29/20.002806.2 • Bolt	2	2	2	2	–	–	–	
30	54.61.25.07		Pierścień uszczelniający 10x14 ZN-76/MPC/06-03126.3 • Seal ring	4	4	4	4	–	–	–	
31	84.020.070		Rurka smarowania kompletna • Lubricating pipe assy	1	1	1	1	–	–	–	
32	54.21.04.06		Śruba M6x10-8.8-B Fe/Zn5c PN-85/M-82105 • Bolt	1	1	1	1	–	–	–	
33	54.21.04.02		Śruba M8x14-8.8-B Fe/Zn5c PN-85/M-82105 • Bolt	2	2	2	2	–	–	–	
34	84.020.050		Rurka ssąca ze smokiem • Suction pipe with strainer	1	1	1	1	–	–	–	
35	54.51.07.09		Pierścień uszczelniający 32x24 ZN-67/MPC/06-03109.2 • Seal ring	1	1	1	1	–	–	–	
36	54.21.15.87		Śruba M10x100-8.8-B Fe/Zn8c PN-85/M-82101 • Bolt	5	5	5	5	–	–	–	
37	84.020.025		Uszczelka • Joint	1	1	1	1	–	–	–	
38	84.020.060		Rurka ssąca • Suction pipe.	1	1	1	1	–	–	–	
39	54.51.07.05		Pierścień uszczelniający 30x22 ZN-67/MPC/06-03109.2 • Seal ring	1	1	1	1	–	–	–	
40	84.020.003	43	Wałek wyważający prawy • RH side shaft	1	1	1	1	–	–	–	
41	84.020.004	43	Koło wałka wyważającego prawego • RH side shaft gear	1	1	1	1	–	–	–	
42	84.020.020		Wałek wyważający lewy kompletny • LH side shaft assy	1	1	1	1	–	–	–	
43	84.020.010		Wałek wyważający prawy kompletny • RH side shaft assy	1	1	1	1	–	–	–	
44	84.020.009		Korpus jednostki wyważającej z pompą • Balancer unit body with pump	1	1	1	1	–	–	–	

* Łożysko HK 5020 i łożysko igiełkowe RHNA 505820 stosowane są zamiennie.
Bearing HK 5020 and heedle bearing RHNA 505820 are interchangeable.

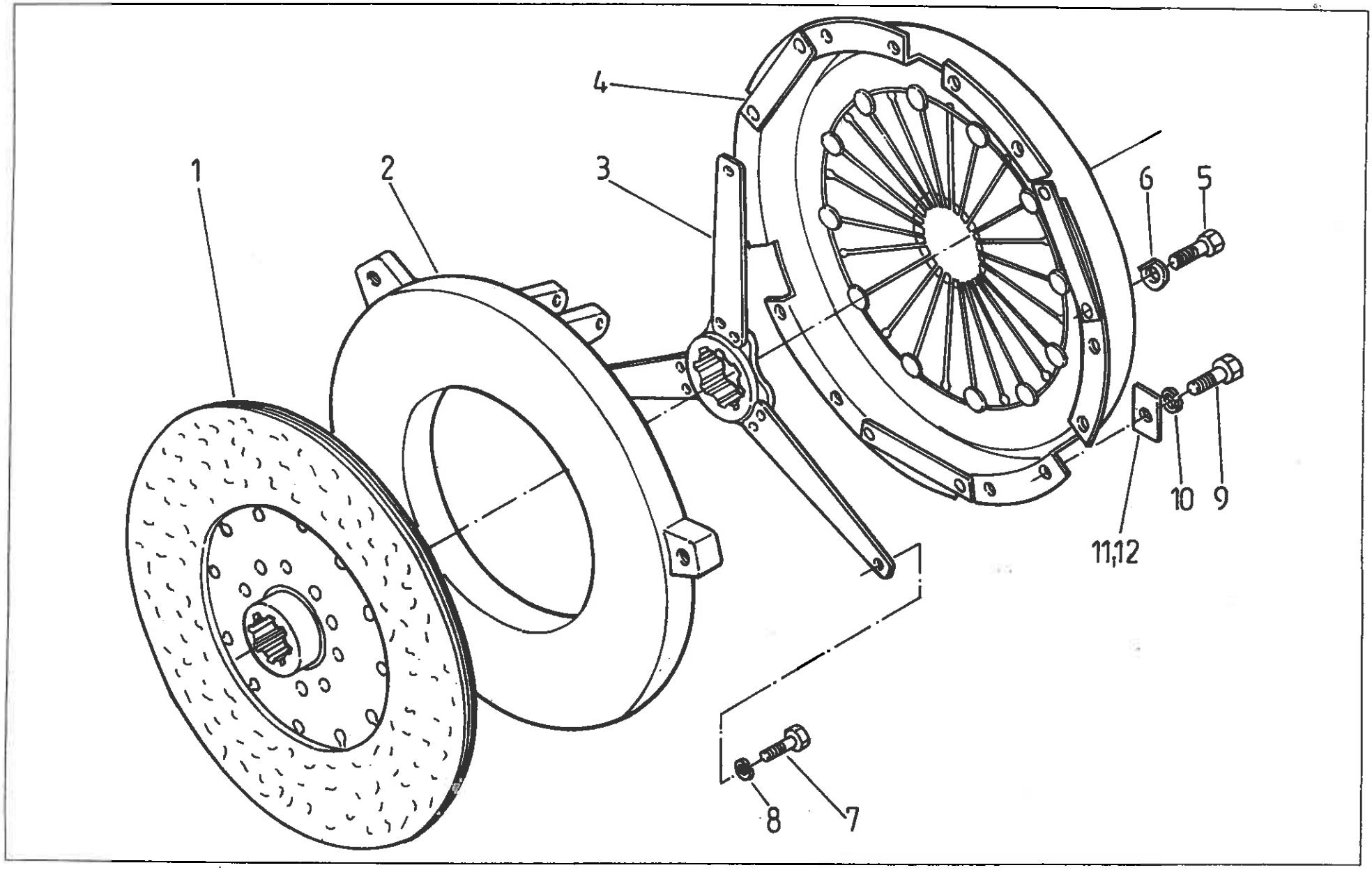
1
2
3
4
5
6
7
8
9
10
11,12

Nr poz. (No)	Oznaczenie (Nf)	Nr poz. podzespołu (V)	Nazwa (Name)	Liczba sztuk w ciągniku (Q)							Uwagi (R)
				912	914	1012	1014	1222	1224	1614	
1	83.021.515		Tarcza kompletna • Disc assy	1	1	1	1	–	–	–	
2	83.021.501		Tarcza dociskowa • Pressure disc	1	1	1	1	–	–	–	
3	83.021.530		Piasta napędu WOM • PTO drive hub	1	1	1	1	–	–	–	
4	83.021.540		Pokrywa sprzęgła kompletna • Clutch cover assy	1	1	1	1	–	–	–	
5	83.021.537		Śruba • Bolt	3	3	3	3	–	–	–	
6	83.021.502		Podkładka zabezpieczająca • Locking plate	3	3	3	3	–	–	–	
7	54.21.05.16		Śruba M10x28-8.8-B PN-85/M-82105 • Bolt	3	3	3	3	–	–	–	
8	54.61.12.10		Podkładka sprężysta Z 10,2 PN-77/M-82008 • Spring washer	3	3	3	3	–	–	–	
9	54.21.19.04		Śruba M8x20-5.6-B PN-85/M-82242 • Bolt	12	12	12	12	–	–	–	
10	54.61.12.09		Podkładka sprężysta Z 8,2 PN-77/M-82008 • Spring washer	12	12	12	12	–	–	–	
11	83.021.503		Podkładka wyważająca s = 2,5 • Washer	x	x	x	x	–	–	–	
12	83.021.504		Podkładka wyważająca s = 1 • Washer	x	x	x	x	–	–	–	

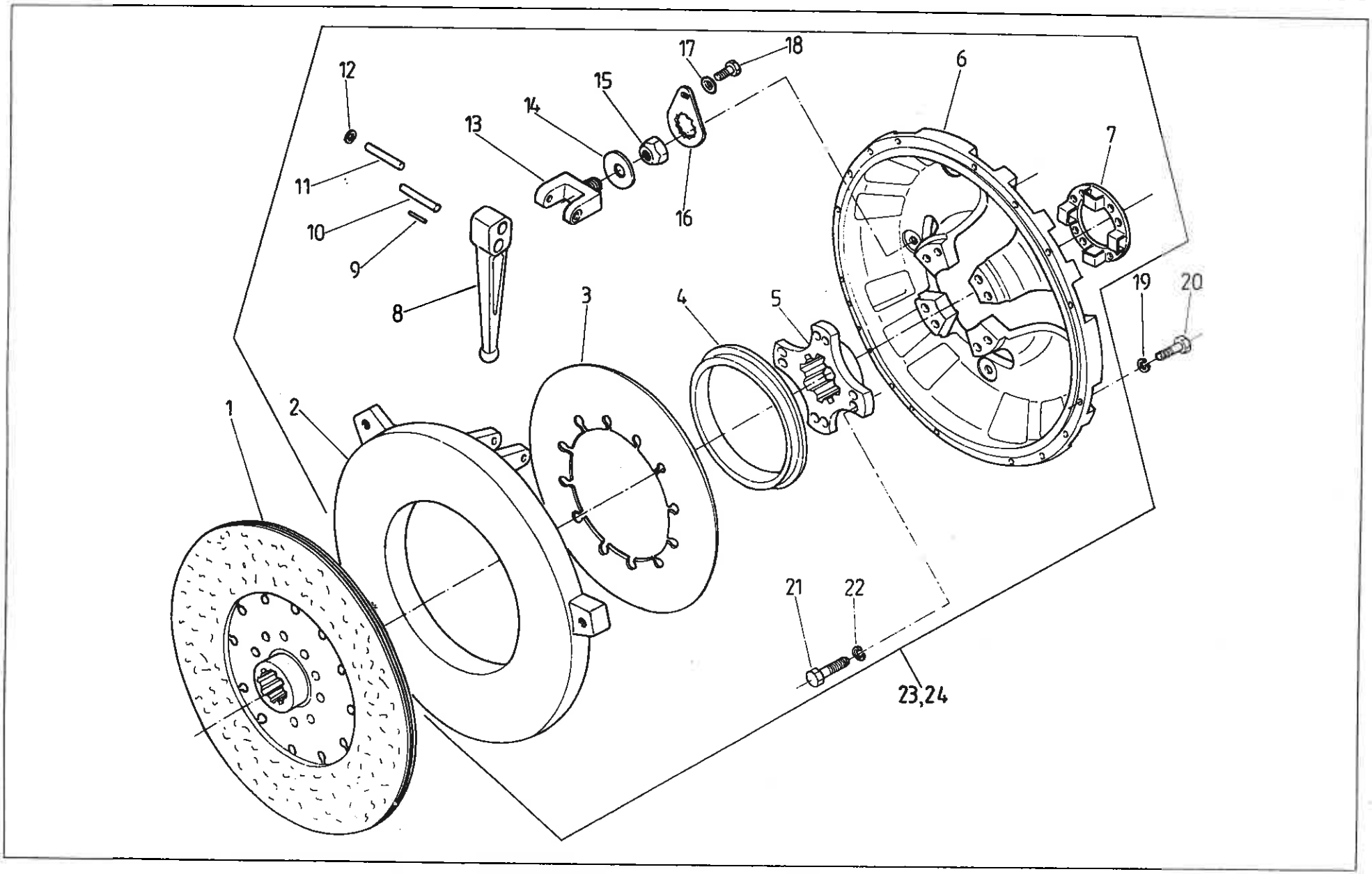
1
2
3
4
5
6
7
8
9
10
11
12
13
14
15
16
17
18
19
20
21
22
23,24

Nr poz. (No)	Oznaczenie (Nf)	Nr poz. podzespołu (V)	Nazwa (Name)	Liczba sztuk w ciągniku (Q)							Uwagi (R)
				912	914	1012	1014	1222	1224	1614	
1	89.021.515		Tarcza kompletna • Disc assy	–	–	–	–	1	1	1	
2	89.021.072	23, 24	Tarcza dociskowa • Pressure disc	–	–	–	–	1	1	1	
3	87.021.501	23	Sprężyna talerzowa • Disc spring	–	–	–	–	1	1	–	
3	89.021.073	24	Sprężyna talerzowa • Disc spring	–	–	–	–	–	–	1	
4	89.021.074	23, 24	Pierścień • Ring	–	–	–	–	1	1	1	
5	89.021.062	23, 24	Piasta • Hub	–	–	–	–	1	1	1	
6	89.021.071	23, 24	Pokrywa sprzęgła kompletna • Clutch cover assy	–	–	–	–	1	1	1	
7	89.021.076	23, 24	Pierścień oporowy • Thrust ring	–	–	–	–	1	1	1	
8	89.021.075	23, 24	Dźwignia sprzęgła • Clutch lever	–	–	–	–	4	4	4	
9	54.37.01.03	23, 24	Igiełka 2×15,8-S10-III PN-74/M-86456 • Needle roller	–	–	–	–	152	152	152	
10	89.021.043	23, 24	Sworzeń I • Pin I	–	–	–	–	4	4	4	
11	89.021.063	23, 24	Sworzeń II • Pin II	–	–	–	–	4	4	4	
12	80.021.044	23, 24	Pierścień uszczelniający • Seal ring	–	–	–	–	16	16	16	
13	89.021.051	23, 24	Wspornik • Bracket	–	–	–	–	4	4	4	
14	89.021.047	23, 24	Sprężyna talerzowa • Disc spring	–	–	–	–	4	4	4	
15	89.021.045	23, 24	Nakrętka oporowa • Thrust nut	–	–	–	–	4	4	4	
16	89.021.046	23, 24	Nakładka zabezpieczająca • Locking plate	–	–	–	–	4	4	4	
17	54.61.14.07	23, 24	Podkładka 6,4 PN-82/M-82024 • Washer	–	–	–	–	4	4	4	
18	54.21.05.86	23, 24	Śruba M6×10-5.6-B PN-85/M-82105 • Bolt	–	–	–	–	4	4	4	
19	54.61.12.09		Podkładka sprężysta 8,2 Fe/Zn9c PN-77/M-82008 • Spring washer	–	–	–	–	16	16	16	
20	54.21.06.60		Śruba M8×30-8.8-A PN-85/M-82105 • Bolt	–	–	–	–	16	16	16	
21	54.21.06.63	23, 24	Śruba M10×30-12.9-A PN-85/M-82105 • Bolt	–	–	–	–	8	8	8	
22	54.61.12.10	23, 24	Podkładka sprężysta Z 10,2 Fe/Zn9c PN-77/M-82008 • Spring washer	–	–	–	–	8	8	8	
23	87.021.570		Pokrywa sprzęgła z tarczą dociskową – komplet • Clutch cover assy	–	–	–	–	1	1	–	
24	89.021.570		Pokrywa sprzęgła z tarczą dociskową – komplet • Clutch cover assy	–	–	–	–	–	–	1	

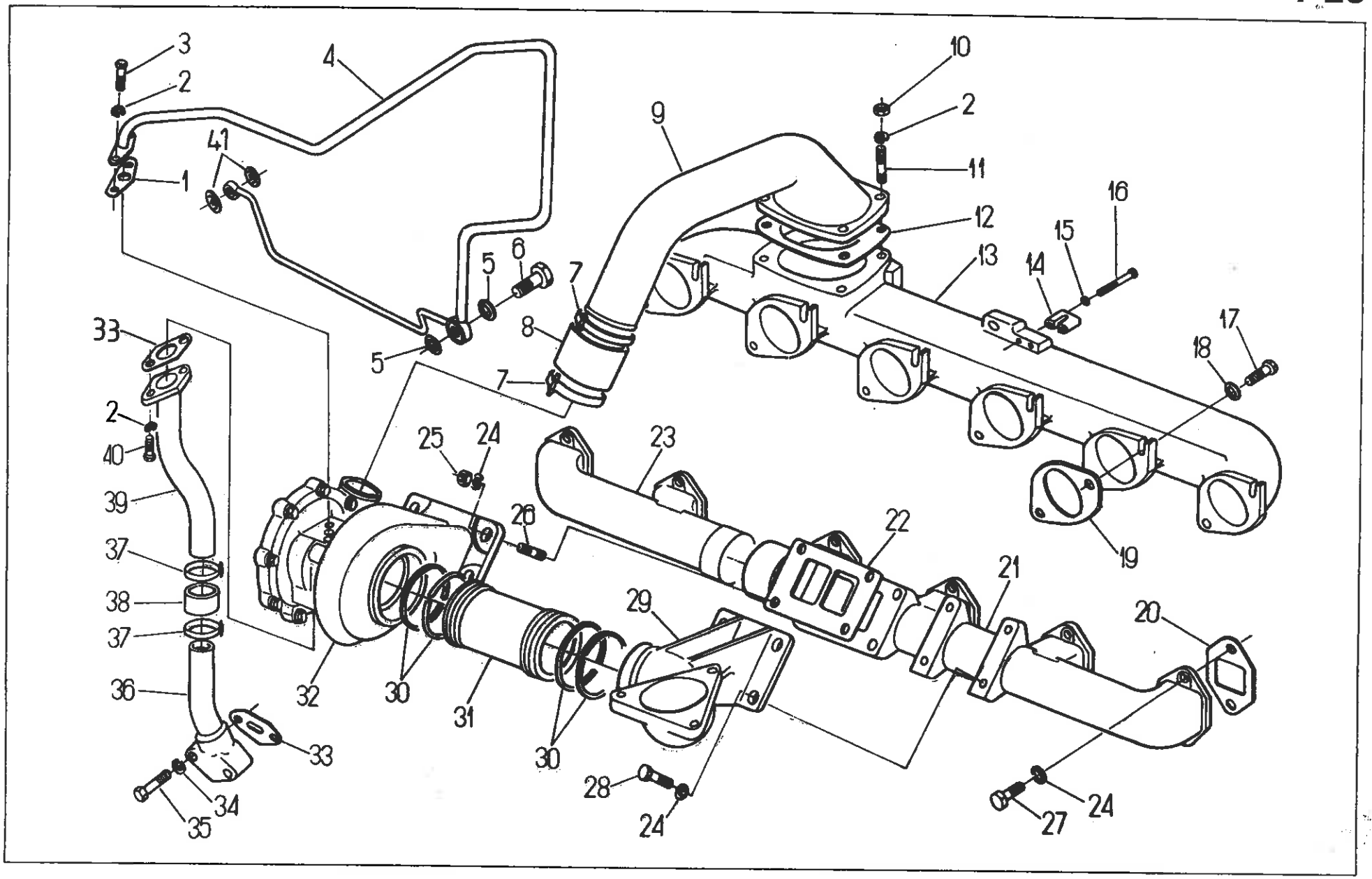
3
2
4
41
1
10
2
9
11
12
16
15
13
14
5
6
7
8
5
7
17
18
33
2
40
39
37
38
37
36
33
34
35
25
24
23
26
22
21
19
20
29
32
30
31
30
28
24
27
24

Nr poz. (No)	Oznaczenie (Nf)	Nr poz. podzespołu (V)	Nazwa (Name)	Liczba sztuk w ciągniku (Q)							Uwagi (R)
				912	914	1012	1014	1222	1224	1614	
1	89.022.033		Uszczelka przewodu tłoczącego • Delivery pipe joint	–	–	1	1	–	–	1	
2	54.61.12.09		Podkładka sprężysta Z 8,2 Fe/Zn9c PN-77/M-82008 • Spring washer	–	–	10	10	–	–	10	
3	54.21.06.26		Śruba M8x20-8.8-B PN-85/M-82105 • Bolt	–	–	2	2	–	–	2	
4	83.022.060		Doprowadzenie oleju • Oil delivery pipe	–	–	1	1	–	–	–	
4	89.022.060		Doprowadzenie oleju • Oil delivery pipe	–	–	–	–	–	–	1	
5	89.022.906		Pierścień U 16 • Seal ring	–	–	2	2	–	–	2	
6	54.25.04.04		Śruba 8 ZN-67/MPC/06-03156.22 • Bolt	–	–	1	1	–	–	1	
7	9029999318		Opaska KOVOPOL 50/70 • Clamping	–	–	2	2	–	–	2	
8	89.022.025		Przewód • Hose	–	–	1	1	–	–	1	
9	89.022.002		Przewód doładowujący • Charging pipe	–	–	1	1	–	–	1	
10	89.600.006		Nakrętka M8 • Nut	–	–	4	4	–	–	4	
11	54.21.24.09		Śruba M8x22-8.8 PN-60/M-82164 • Bolt	–	–	4	4	–	–	4	
12	89.022.018		Uszczelka • Joint	–	–	1	1	–	–	1	
13	83.022.002		Przewód ssący • Inlet manifold	–	–	1	1	–	–	–	
13	89.022.007		Przewód ssący • Inlet manifold	–	–	–	–	–	–	1	
14	89.022.024		Nakładka • Plate	–	–	1	1	–	–	1	
15	54.61.02.01		Podkładka 6,4 Fe/Zn9c PN-78/M-82007 • Washer	–	–	2	2	–	–	2	
16	54.21.02.96		Śruba M6x30-5.6-A PN-85/M-82101 • Bolt	–	–	2	2	–	–	2	
17	89.022.036		Śruba M8x25 • Bolt	–	–	8	8	–	–	12	
18	54.61.14.09		Podkładka sprężysta ząbkowana 8,4 PN-82/M-82024 • Spring washer	–	–	8	8	–	–	12	
19	80.005.082		Uszczelka • Joint	–	–	4	4	–	–	6	
20	80.005.091		Uszczelka przewodu wydechowego • Exhaust manifold gasket	–	–	4	4	–	–	6	
21	83.022.003		Przewód wydechowy • Exhaust manifold	–	–	1	1	–	–	–	
21	89.022.004		Przewód wydechowy • Exhaust manifold	–	–	–	–	–	–	1	
22	89.022.043		Uszczelka korpusu turbiny • Turbine casing gasket	–	–	1	1	–	–	1	
23	89.022.003		Przewód wydechowy – część zewnętrzna • Exhaust manifold outer port	–	–	–	–	–	–	1	
24	54.61.12.10		Podkładka sprężysta Z 10,2 Fe/Zn9c PN-77/M-82008 • Spring washer	–	–	16	16	–	–	20	
25	89.600.007		Nakrętka M10 • Nut	–	–	4	4	–	–	4	

Nr poz. (No)	Oznaczenie (Nf)	Nr poz. podzespołu (V)	Nazwa (Name)	Liczba sztuk w ciągniku (Q)							Uwagi (R)
				912	914	1012	1014	1222	1224	1614	
26	54.21.10.56		Śruba dwustronna M10x20-8.8 PN-60/M-82131 • Stud	–	–	4	4	–	–	4	
27	54.21.32.38		Śruba M10x28-8.8-B PN-85/M-82241 • Bolt	–	–	8	8	–	–	12	
28	54.21.29.54		Śruba dwustronna M10x20-8.8-B PN-60/M-82163 • Stud	–	–	4	4	–	–	4	
29	89.022.005		Kolanko przewodu wydechowego • Exhaust pipe elbow	–	–	1	1	–	–	1	
30	89.600.008		Pierścień tłokowy 78x2,5 • Piston ring	–	–	4	4	–	–	4	
31	89.022.031		Złącze • Joiner	–	–	1	1	–	–	1	
32	83.022.907		Turbosprężarka K27-2960 U 6,11 • Turbocharger	–	–	1	1	–	–	–	
32	89.022.907		Turbosprężarka K27-2966 U 17,21 • Turbocharger	–	–	–	–	–	–	1	
33	89.022.022		Uszczelka • Joint	–	–	2	2	–	–	2	
34	54.61.02.02		Podkładka 8,4 PN-78/M-82007 • Washer	–	–	2	2	–	–	2	
35	54.21.06.61		Śruba M8x40-8.6-B PN-85/M-82105 • Bolt	–	–	2	2	–	–	2	
36	89.022.050		Odprowadzenie • Outlet pipe	–	–	–	–	–	–	1	
36	83.022.050		Odprowadzenie • Outlet pipe	–	–	1	1	–	–	–	
37	9019999316		Opaska KOVOPOL 25/40 • Clamp	–	–	2	2	–	–	2	
38	89.022.028		Przewód • Hose	–	–	1	1	–	–	1	
39	89.022.040		Odprowadzenie 1 • Outlet	–	–	1	1	–	–	1	
40	54.21.06.59		Śruba M8x25-5.6-B PN-85/M-82105 • Bolt	–	–	2	2	–	–	2	
41	89.009.913		Pierścień 10,7-16 • Ring	–	–	2	2	–	–	2	

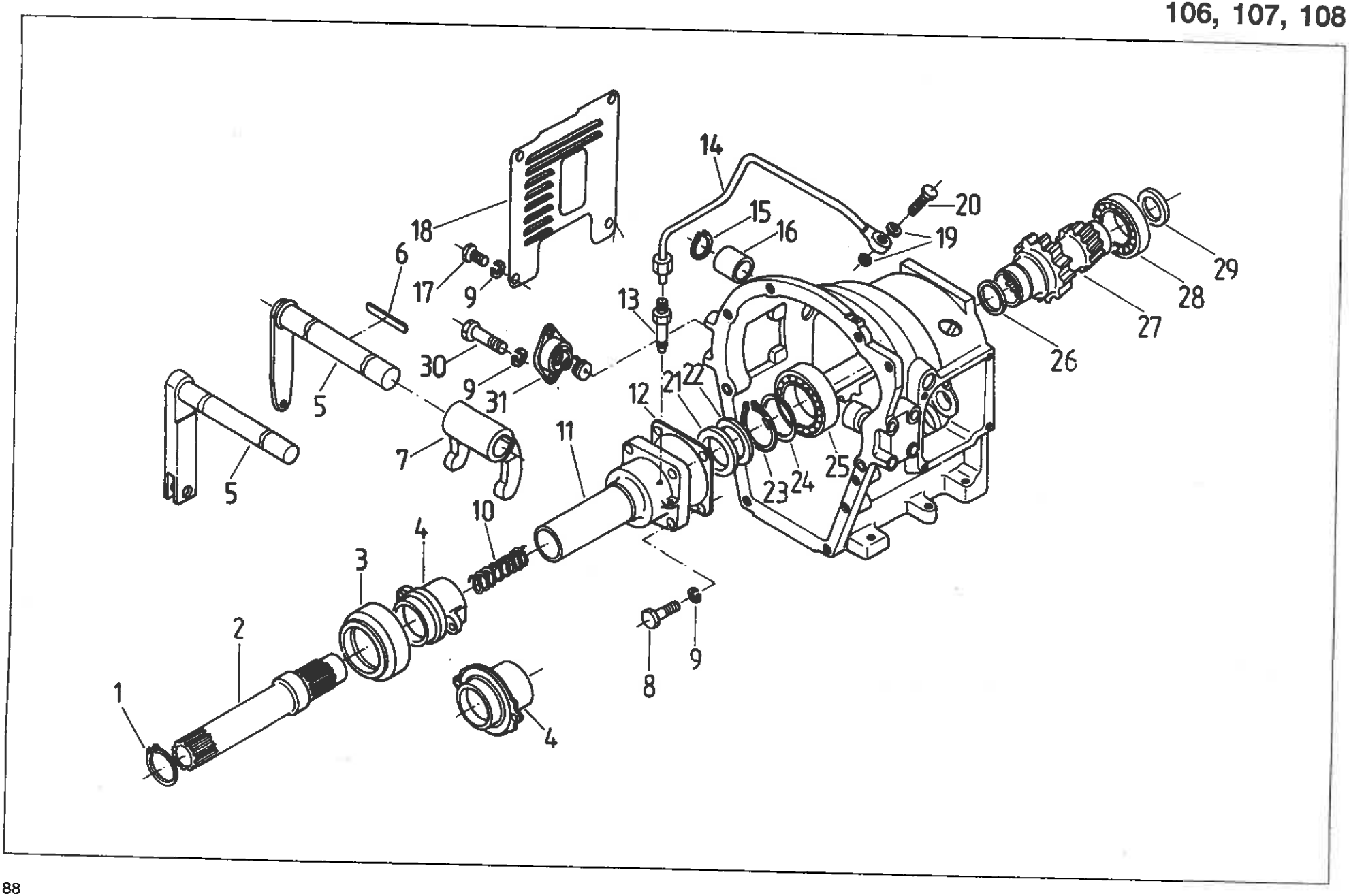
1
2
3
4
4
5
5
6
7
8
9
9
9
10
11
12
13
14
15
16
17
18
19
20
21
22
23
24
25
26
27
28
29
30
31

SKRZYNIA POŚREDNIA. Łożysko wyciskowe
• INTERMEDIATE BOX. Release bearing

Nr poz. (No)	Oznaczenie (Nf)	Nr poz. podzespołu (V)	Nazwa (Name)	Liczba sztuk w ciągniku (Q)							Uwagi (R)
				912	914	1012	1014	1222	1224	1614	
1	54.62.04.20		Pierścień osadczy spręż. 48z PN-81/M-85111 • Circlip	1	1	1	1	1	1	1	
2	86.108.026		Wałek napędowy • Drive shaft	1	1	1	1	1	1	1	
3	84.107.010		Łożysko wyciskowe • Release bearing	1	1	1	1	–	–	–	
3	80.108.160		Łożysko wyciskowe • Release bearing	–	–	–	–	1	1	–	
3	88.108.030		Łożysko wyciskowe • Release bearing	–	–	–	–	–	–	1	
4	80.108.017		Tuleja wyciskowa • Release sleeve	1	1	1	1	1	1	–	
4	88.108.017		Tuleja wyciskowa • Release sleeve	–	–	–	–	–	–	1	
5	80.108.010		Dźwignia kompletna • Lever assy	1	1	1	1	1	1	–	
5	88.108.010		Dźwignia kompletna • Lever assy	–	–	–	–	–	–	1	
6	54.26.02.20		Wpust ścięty pełen 8x7x63 PN-70/M-85005 • Key	1	1	1	1	1	1	1	
7	80.108.004		Widełki wyciskowe • Release fork	1	1	1	1	1	1	–	
7	88.108.004		Widełki wyciskowe • Release fork	–	–	–	–	–	–	1	
8	54.21.21.35		Śruba M8x30-8.8-B PN-85/M-82101 • Bolt	4	4	4	4	4	4	4	
9	54.61.12.09		Podkładka sprężysta Z 8,2 PN-77/M-82008 • Spring washer	10	10	10	10	10	10	10	
10	80.108.021		Sprężyna tulei wyciskowej • Release sleeve spring	–	–	–	–	2	2	–	
10	88.108.021		Sprężyna tulei wyciskowej • Release sleeve spring	–	–	–	–	–	–	2	
11	86.108.028		Pokrywa łożyska przednia • Bearing cover	1	1	1	1	1	1	1	
12	80.108.016		Uszczelka I • Joint I	1	1	1	1	1	1	1	
13	80.108.133		Dysza • Nozzle	1	1	1	1	1	1	1	
14	80.108.150		Przewód olejowy • Oil pipe	1	1	1	1	1	1	1	
15	54.62.04.08		Pierścień osadczy spręż. 30z PN-81/M-85111 • Circlip	1	1	1	1	1	1	1	
16	80.108.107		Tuleja • Sleeve	2	2	2	2	2	2	2	
17	54.21.05.76		Śruba M8x12-5.6-B PN-85/M-82105 • Bolt	4	4	4	4	4	4	4	
18	86.108.083		Pokrywa prawa • LH Cover	1	1	1	1	1	1	1	
19	54.61.25.07		Pierścień uszczelniający 10x14 ZN-76/MPC/06-03126.3 • Seal ring	3	3	3	3	3	3	3	
20	54.25.04.02		Śruba 4 ZN-74/MPC-29/20.002806.2 • Bolt	1	1	1	1	1	1	1	

T-26

106, 107, 108

Nr poz. (No)	Oznaczenie (Nf)	Nr poz. podzespołu (V)	Nazwa (Name)	Liczba sztuk w ciągniku (Q)							Uwagi (R)
				912	914	1012	1014	1222	1224	1614	
21	54.51.01.33		Pierścień gumowy A50x72x12 OW PN-72/M-86964 • Rubber ring	1	1	1	1	1	1	1	
22	54.51.01.40		Pierścień uszczelniający A 60x75x8 PN-72/M-86960 • Seal ring	1	1	1	1	1	1	1	
23	54.62.04.28		Pierścień osadczy spręż. 60z PN-81/M-85111 • Circlip	1	1	1	1	1	1	1	
24	80.108.115		Pierścień oporowy • Thrust	1	1	1	1	1	1	1	
25	54.31.01.12		Łożysko 6212 PN-85/M-86100 • Bearing	1	1	1	1	1	1	1	
26	54.51.07.11		Pierścień uszczelniający 52x42 ZN-67/MPC/06-03109.2 • Seal ring	1	1	1	1	1	1	1	
27	87.108.001		Podwójne koło WOM • PTO dual gear	1	1	1	1	1	1	1	
28	54.32.01.57		Łożysko NJ211 PN-76/M-86180 • Bearing	1	1	1	1	1	1	1	
29	54.51.01.87		Pierścień gumowy A38x50x7 PN-72/M-86964 • Rubber ring	1	1	1	1	1	1	1	
30	54.21.05.34		Śruba M8x50-5.6-B PN-85/M-82105 • Bolt	2	2	2	2	2	2	2	
31	80.108.090		Pokrywa kompletna • Cover assy	1	1	1	1	1	1	1	

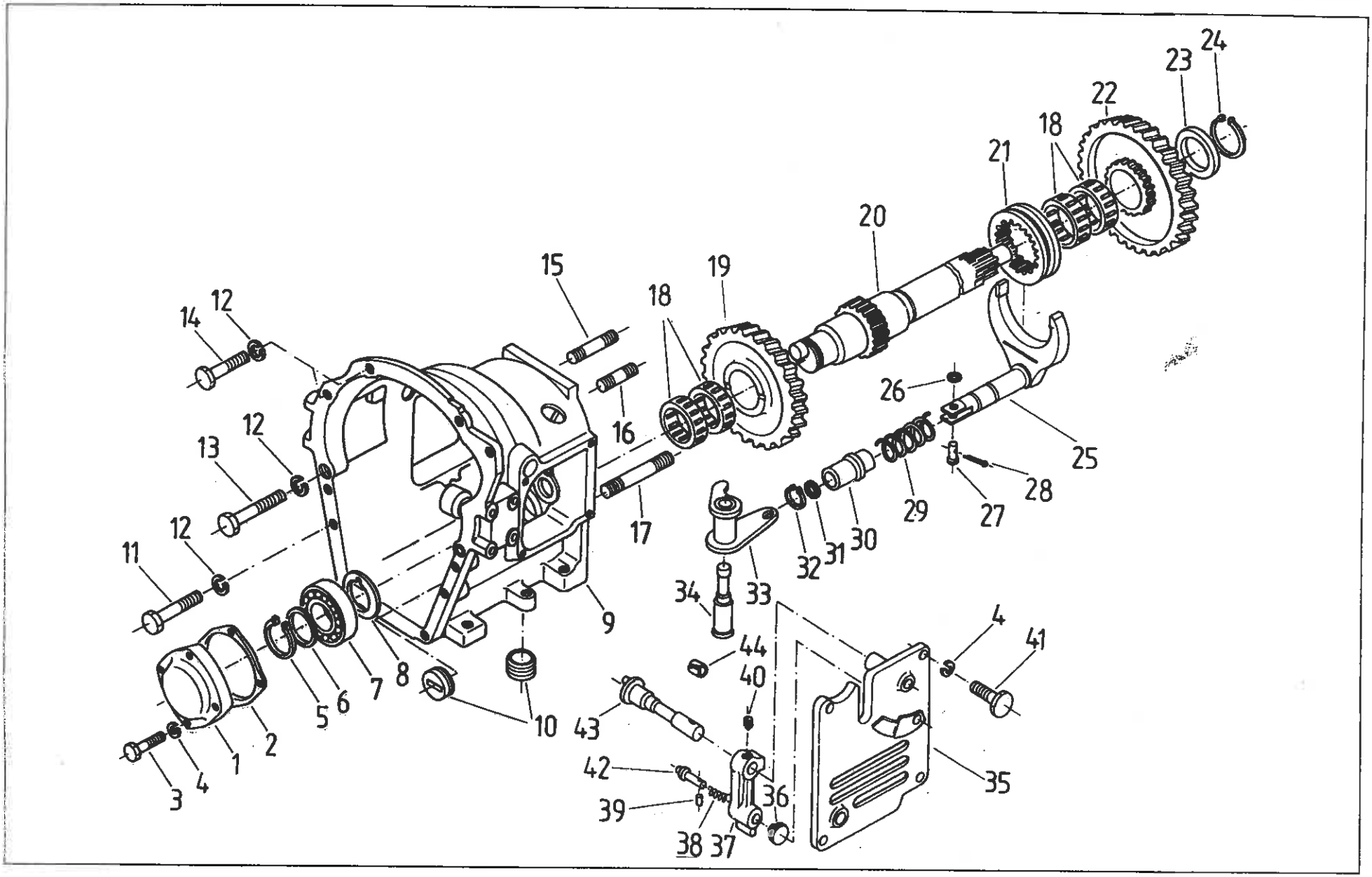
1
2
3
4
5
6
7
8
9
10
11
12
13
14
15
16
17
18
19
20
21
22
23
24
25
26
27
28
29
30
31
32
33
34
35
36
37
38
39
40
41
42
43
44

SKRZYNIA POŚREDNIA. Część przednia WOM
• INTERMEDIATE BOX. PTO front part

Nr poz. (No)	Oznaczenie (Nf)	Nr poz. podzespołu (V)	Nazwa (Name)	Liczba sztuk w ciągniku (Q)							Uwagi (R)
				912	914	1012	1014	1222	1224	1614	
1	80.108.027		Pokrywa • Cover	1	1	1	1	1	1	1	a
2	80.108.031		Uszczelka II • Joint II	1	1	1	1	1	1	1	
3	54.21.21.35		Śruba M8x30-8.8-B PN-85/M-82101 • Bolt	4	4	4	4	4	4	4	a
4	54.61.12.09		Podkładka sprężysta Z 8,2 Fe/Zn9c PN-77/M-82008 • Spring washer	8	8	8	8	8	8	8	a
5	54.62.04.19		Pierścień osadczy sprężynujący 45z PN-81/M-85111 • Circlip	4	4	4	4	4	4	4	b
6	88.108.075		Podkładka oporowa • Thrust washer	1	1	1	1	1	1	1	
7	54.31.01.46		Łożysko 6309 PN-85/M-86100 • Bearing	1	1	1	1	1	1	1	
8	80.121.128		Pierścień dystansowy • Spacing ring	1	1	1	1	1	1	1	
9	84.108.001		Skrzynka pośrednia • Intermediate box	1	1	1	1	1	1	1	
10	80.600.125		Korek M42x1,5 • Plug	1	1	1	1	1	1	1	
11	54.21.15.07		Śruba M14x75-8.8-B PN-85/M-82101 • Bolt	2	2	2	2	2	2	2	
12	54.61.12.12		Podkładka sprężysta Z 14,2 Fe/Zn9c PN-77/M-82008 • Spring washer	8	8	8	8	8	8	8	
13	54.21.21.78		Śruba M14x80-8.8-B PN-85/M-82101 • Bolt	12	12	12	12	12	12	12	
14	54.21.21.76		Śruba M14x55-8.8-B PN-85/M-82101 • Bolt	2	2	2	2	2	2	2	
15	54.21.29.15		Śruba dwustronna M14x60 PN-60/M-82163 • Stud	2	2	2	2	2	2	2	
16	54.21.29.19		Śruba dwustronna M14x40 PN-60/M-82163 • Stud	2	2	2	2	2	2	2	
17	54.21.29.18		Śruba dwustronna M14x100 PN-60/M-82163 • Stud	1	1	1	1	1	1	1	
18	54.31.01.94		Złożenie igiełkowe K60x65x20 PN-75/M-86310 • Needle bearing	1	1	1	1	1	1	1	
19	84.108.004		Przednie koło napędzane WOM dla 1000 obr/min • PTO driven front gear for 1000 rpm	4	4	4	4	4	4	4	
20	80.108.116		Przednia część wałka WOM • PTO shaft front part	1	1	1	1	1	1	1	
20	86.108.113		Przednia część wałka WOM • PTO shaft front part	1	1	1	1	1	1	1	a
21	80.108.043		Tuleja przesuwna • Sliding sleeve	1	1	1	1	1	1	1	b, Z
22	80.108.132		Koło napędzane wałka WOM dla 540 obr/min • PTO driven gear for 540 rpm	1	1	1	1	1	1	1	
23	80.108.045		Pierścień oporowy • Thrust ring	1	1	1	1	1	1	1	
24	54.62.04.22		Pierścień osadczy 50Z PN-81/M-85111 • Circlip	1	1	1	1	1	1	1	
25	80.108.030		Widełki kompletne • Fork assy	1	1	1	1	1	1	1	

Nr poz. (No)	Oznaczenie (Nf)	Nr poz. podzespołu (V)	Nazwa (Name)	Liczba sztuk w ciągniku (Q)							Uwagi (R)
				912	914	1012	1014	1222	1224	1614	
26	54.61.01.06		Podkładka okrągła 8,4 Fe/Zn9c PN-78/M-82006 • Washer	1	1	1	1	1	1	1	
27	54.66.03.63		Sworzeń 8x22x17 PN-63/M-83002 • Pin	1	1	1	1	1	1	1	
28	54.28.01.04		Zawleczka S2x22 Fe/Zn9c PN-76/M-82001 • Split pin	1	1	1	1	1	1	1	
29	80.108.042		Sprężyna • Spring	1	1	1	1	1	1	1	
30	80.108.036		Tulejka • Sleeve	1	1	1	1	1	1	1	
31	54.51.03.21		Pierścień uszczelniający 18x14 PN-60/M-86961 • Seal ring	1	1	1	1	1	1	1	
32	54.62.04.06		Pierścień osadczy sprężynujący 18z PN-76/M-85111 • Circlip	1	1	1	1	1	1	1	
33	80.108.070		Dźwignia kompletna • Lever assy	1	1	1	1	1	1	1	
34	80.108.032		Sworzeń • Pin	1	1	1	1	1	1	1	
35	80.108.086		Pokrywa lewa • Left cover	1	1	1	1	1	1	1	
36	80.108.104		Gałka • Knob	1	1	1	1	1	1	1	
37	80.108.062		Dźwignia • Lever	1	1	1	1	1	1	1	
38	80.108.106		Sprężyna • Spring	1	1	1	1	1	1	1	
39	54.27.03.08		Kołek 3x10 PN/M-85025 • Pin	1	1	1	1	1	1	1	
40	54.22.10.06		Wkręt dociskowy M8x12 PN-62/M-82273 • Set-screw	1	1	1	1	1	1	1	
41	54.21.06.05		Śruba M8x20-5.6-B PN-85/M-82105 • Bolt	4	4	4	4	4	4	4	
42	80.108.105		Czop • Pin	1	1	1	1	1	1	1	
43	80.108.061		Wałek • Shaft	1	1	1	1	1	1	1	
44	80.108.085		Wykładzina łożysk • Bearing liner	2	2	2	2	2	2	2	

Uwaga.
a – wersja bez mikropompki.
b – wersja z mikropompką.

Note.
a – without micropump.
b – with micropump.

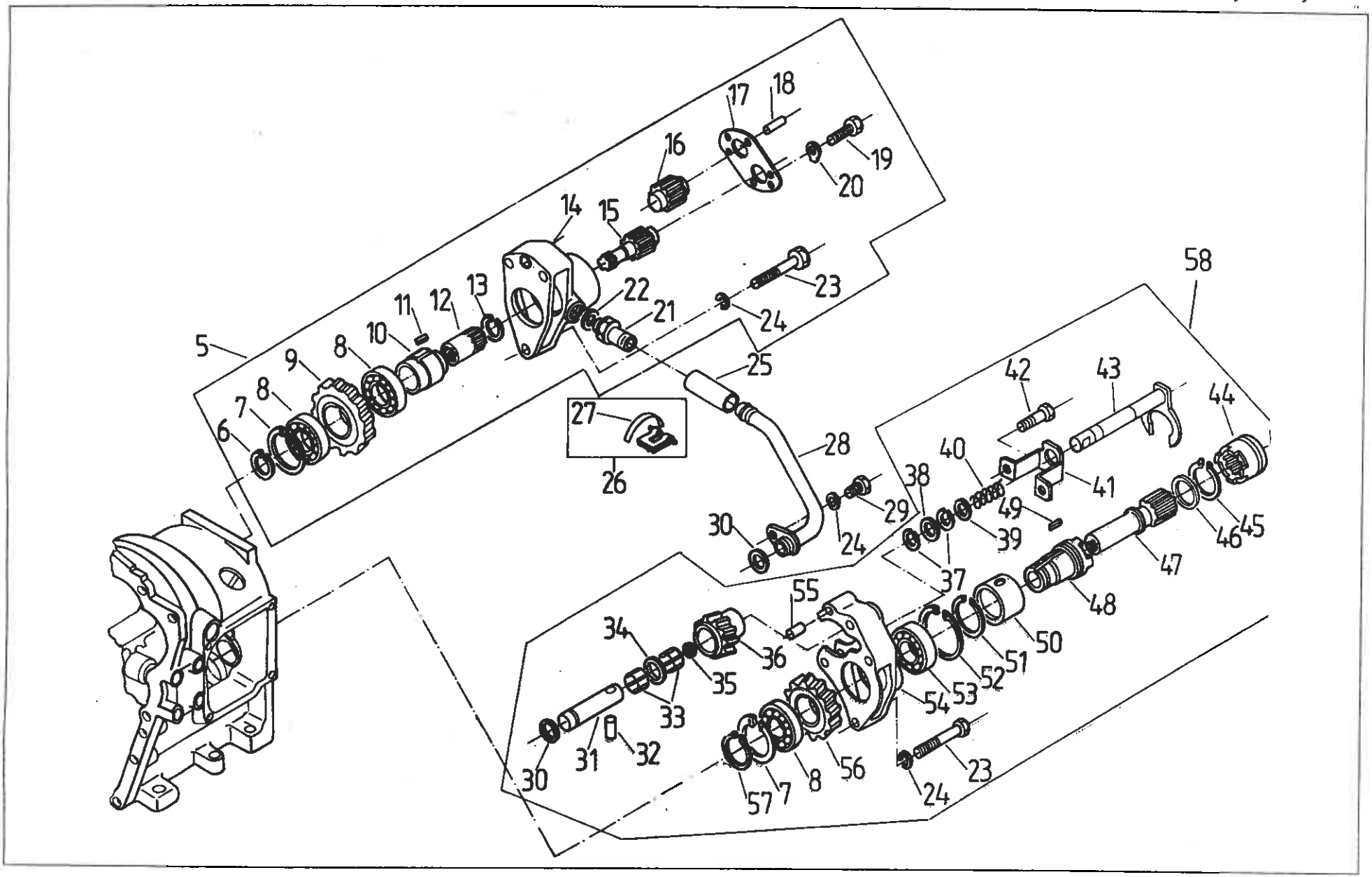
5
6
7
8
9
8
10
11
12
13
14
15
16
17
18
19
20
21
22
23
24
25
26
27
28
29
30
24
58
42
43
44
40
41
38
49
39
37
46
45
47
48
50
51
52
53
54
55
34
36
35
33
31
32
30
57
7
8
56
24
23

SKRZYNIA POŚREDNIA. Napęd pompy
• INTERMEDIATE BOX. Pump drive

Nr poz. (No)	Oznaczenie (Nf)	Nr poz. podzespołu (V)	Nazwa (Name)	Liczba sztuk w ciągniku (Q)							Uwagi (R)
				912	914	1012	1014	1222	1224	1614	
5	84.108.009		Zespół mikropompki • Micropump assy	1	1	1	1	1	1	1	Z
6	54.62.05.28	5	Pierścień osadczy 28W PN-81/M-85111 • Circlip	1	1	1	1	1	1	1	
7	54.62.05.13	5	Pierścień osadczy 62w PN-81/M-85111 • Circlip	2	2	2	2	2	2	2	
8	54.31.01.01	5	Łożysko toczne 6007 PN-85/M-86100 • Bearing	3	3	3	3	3	3	3	
9	84.108.031	5	Koło napędu pompy • Pump drive gear	1	1	1	1	1	1	1	
10	80.108.065	5	Wałek zewnętrzny II • Outer shaft II	1	1	1	1	1	1	1	
11	54.26.02.40	5	Wpust pryzmatyczny B6x6x18 PN-70/M-85005 • Key	1	1	1	1	1	1	1	
12	80.108.066	5	Wałek wewnętrzny II • Inner shaft II	1	1	1	1	1	1	1	
13	54.62.05.02	5	Pierścień osadczy spręż. 25w PN-76/M-85111 • Circlip	1	1	1	1	1	1	1	
14	80.108.130	5	Korpus pompy • Pump body	1	1	1	1	1	1	1	
15	80.108.124	5	Koło napędowe pompy • Pump drive gear	1	1	1	1	1	1	1	
16	80.108.125	5	Koło napędowe pompy • Pump drive gear	1	1	1	1	1	1	1	
17	80.108.140	5	Pokrywa pompy kompletna • Pump cover assy	1	1	1	1	1	1	1	
18	54.27.03.07	5	Kołek 5x12 PN/M-85025 • Dowel	2	2	2	2	2	2	2	
19	54.21.06.30	5	Śruba M6x20-6.8-B PN-85/M-82105 • Bolt	5	5	5	5	5	5	5	
20	54.21.16.06	5	Podkładka odginana 6,4 Fe/Zn9c PN-59/M-82021 • Tab-washer	5	5	5	5	5	5	5	
21	80.108.082	5	Łącznik • Pipe adaptor	1	1	1	1	1	1	1	
22	54.51.25.27	5	Pierścień uszczelniający 22x27 ZN-76/MPC/06-03126.3 • Seal ring	1	1	1	1	1	1	1	
23	54.21.15.33	5	Śruba M8x50-8.8-B PN-85/M-82101 • Bolt	5	5	5	5	5	5	5	
24	54.61.12.09	5	Podkładka sprężysta 8,2 Fe/Zn9c PN-78/M-82008 • Spring washer	5	5	5	5	5	5	5	
25	80.108.084		Wąż • Hose	1	1	1	1	1	1	1	
26	54.69.09.16		Opaska zaciskowa B225C PN-63/M-74905 • Clamping band	2	2	2	2	2	2	2	
27	–	26	Pasek 5x235 • Band	2	2	2	2	2	2	2	

Nr poz. (No)	Oznaczenie (Nf)	Nr poz. podzespołu (V)	Nazwa (Name)	Liczba sztuk w ciągniku (Q)							Uwagi (R)
				912	914	1012	1014	1222	1224	1614	
28	80.108.080		Rura ssąca • Inlet pipe	1	1	1	1	1	1	1	
29	54.21.06.23		Śruba M8x18-5.6-B PN-85/M-82105 • Bolt	1	1	1	1	1	1	1	
30	54.51.05.06		Pierścień uszczelniający 18x2 PN-64/M-73093 • Seal ring	2	2	2	2	2	2	2	
31	84.108.005		Sworzeń • Pin	1	1	1	1	1	1	1	
32	54.27.01.80		Kołek 6p.6x28 PN-66/M-85021 • Dowel	1	1	1	1	1	1	1	
33	54.32.03.03		Złożenie igiełkowe K20x26x17 PN-75/M-85310 • Needle bearing	1	1	1	1	1	1	1	
34	84.108.032		Wkładka dystansowa • Spacing insert	1	1	1	1	1	1	1	
35	54.65.01.10		Zaślepka A12 BN-74/3611-01 • Plug	1	1	1	1	1	1	1	
36	84.108.006		Koło pośrednie • Idle gear	1	1	1	1	1	1	1	
37	54.62.04.06		Pierścień osadczy spręż. 18z PN-76/M-85111 • Circlip	2	2	2	2	2	2	2	
38	54.51.03.21		Pierścień 13,3x2,4 PN-60/M-86961 • Ring	1	1	1	1	1	1	1	
39	80.108.044		Podkładka • Washer	1	1	1	1	1	1	1	
40	80.108.057		Sprężyna sterowania • Control spring	1	1	1	1	1	1	1	
41	84.108.035		Wspornik • Bracket	1	1	1	1	1	1	1	
42	54.21.15.34		Śruba M8x55-8.8-B PN-85/M-82101 • Bolt	2	2	2	2	2	2	2	
43	80.108.050		Pręt sterowania kompletny • Control rod assy	1	1	1	1	1	1	1	
44	80.108.054		Obejma sterująca • Control clamp	1	1	1	1	1	1	1	
45	54.62.05.06		Pierścień osadczy 40W PN-81/M-85111 • Circlip	1	1	1	1	1	1	1	
46	86.121.012		Podkładka • Washer	1	1	1	1	1	1	1	
47	80.108.053		Wałek wewnętrzny I • Inner shaft I	1	1	1	1	1	1	1	
48	80.108.051		Wałek zewnętrzny I • Outer shaft I	1	1	1	1	1	1	1	
49	54.26.02.40		Wpust pryzmatyczny B6x6x18 PN-70/M-85005 • Key	1	1	1	1	1	1	1	
50	80.108.052		Tuleja • Sleeve	1	1	1	1	1	1	1	
51	54.62.04.22		Pierścień osadczy 50z PN-81/M-85111 • Circlip	1	1	1	1	1	1	1	
52	54.62.05.36		Pierścień osadczy 68w PN-81/M-85111 • Circlip	1	1	1	1	1	1	1	

Nr poz. (No)	Oznaczenie (Nf)	Nr poz. podzespołu (V)	Nazwa (Name)	Liczba sztuk w ciągniku (Q)							Uwagi (R)
				912	914	1012	1014	1222	1224	1614	
53	54.31.01.56		Łożysko toczne 6008 PN-85/M-86100 • Bearing	1	1	1	1	1	1	1	
54	84.108.002		Korpus łożysk • Bearing housing	1	1	1	1	1	1	1	
55	54.27.01.66		Kołek walcowy 8n6x20 PN-66/M-85021 • Cylindrical dowel	1	1	1	1	1	1	1	
56	84.108.007		Koło pomp • Pump gear	1	1	1	1	1	1	1	
57	54.62.04.15		Pierścień osadczy 35z PN-81/M-85111 • Circlip	1	1	1	1	1	1	1	
58	84.108.019		Napęd pompy • Pump drive	1	1	1	1	1	1	1	

Uwaga. Poz. 1, 2, 3, 4 nie wykorzystane.
Note. Items 1, 2, 3, 4 – vacant.

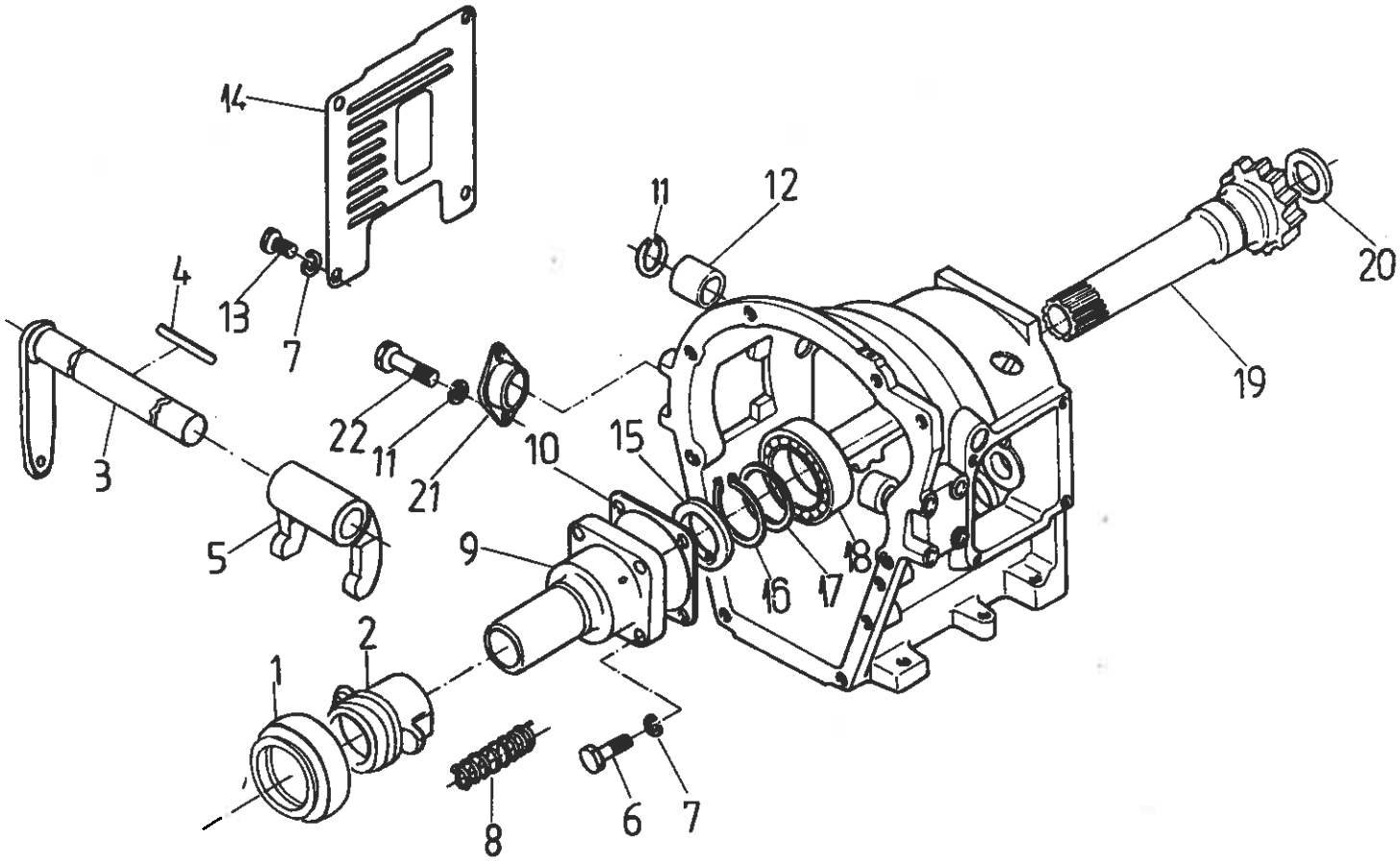
14
13
7
4
3
5
22
11
21
10
15
9
16
17
18
11
12
20
19
1
2
8
6
7

109 SKRZYNIA POŚREDNIA DO WOM 1000. Łożysko wyciskowe (na żądanie) T-29
• INTERMEDIATE BOX FOR 1000 rpm PTO. Release bearing (on request)

Nr poz. (No)	Oznaczenie (Nf)	Nr poz. podzespołu (V)	Nazwa (Name)	Liczba sztuk w ciągniku (Q)							Uwagi (R)
				912	914	1012	1014	1222	1224	1614	
1	88.108.030		Łożysko wyciskowe • Release bearing	–	–	–	–	–	–	1	
2	88.108.017		Tuleja wyciskowa • Release sleeve	–	–	–	–	–	–	1	
3	88.108.010		Dźwignia kompletna • Lever assy	–	–	–	–	–	–	1	
4	54.26.02.20		Wpust wcięty pełny 8x7x63 PN-70/M-85005 • Key	–	–	–	–	–	–	1	
5	88.108.004		Widełki wyciskowe • Release fork	–	–	–	–	–	–	1	
6	54.21.21.35		Śruba M8x30-8.8-B PN-85/M-82101 • Bolt	–	–	–	–	–	–	4	
7	54.61.12.09		Podkładka sprężysta Z8,2 Fe/Zn9c PN-77/M-82008 • Spring washer	–	–	–	–	–	–	10	
8	88.108.021		Sprężyna tulei wyciskowej • Release sleeve spring	–	–	–	–	–	–	2	
9	88.108.025		Pokrywa łożyska przednia • Bearing cover	–	–	–	–	–	–	1	
10	80.108.016		Uszczelka I • Joint I	–	–	–	–	–	–	1	
11	54.62.04.08		Pierścień osadczy sprężynujący 30z PN-81/M-85111 • Circlip	–	–	–	–	–	–	1	
12	80.108.107		Tuleja • Sleeve	–	–	–	–	–	–	2	
13	54.21.05.76		Śruba M8x12-5.6-B PN-85/M-82105 • Bolt	–	–	–	–	–	–	4	
14	86.108.083		Pokrywa prawa • RH side cover	–	–	–	–	–	–	1	
15	54.51.01.33		Pierścień gumowy A50x72x12 OW PN-72/M-86964 • Rubber ring	–	–	–	–	–	–	1	
16	54.62.04.28		Pierścień osadczy sprężynujący 60z PN-81/M-85111 • Circlip	–	–	–	–	–	–	1	
17	80.108.115		Pierścień oporowy • Thrust ring	–	–	–	–	–	–	1	
18	54.34.01.04		Łożysko 22212 A PN-79/M-86240 • Bearing	–	–	–	–	–	–	1	
19	88.109.011		Wałek napędowy • Drive shaft	–	–	–	–	–	–	1	
20	54.51.01.87		Pierścień gumowy A38x50x7 PN-72/M-86964 • Rubber ring	–	–	–	–	–	–	1	
21	80.108.046		Pokrywa kompletna • Cover assy	–	–	–	–	–	–	1	
22	54.21.06.05		Śruba M8x20-5.6-B PN-85/M-82105 • Bolt	–	–	–	–	–	–	2	

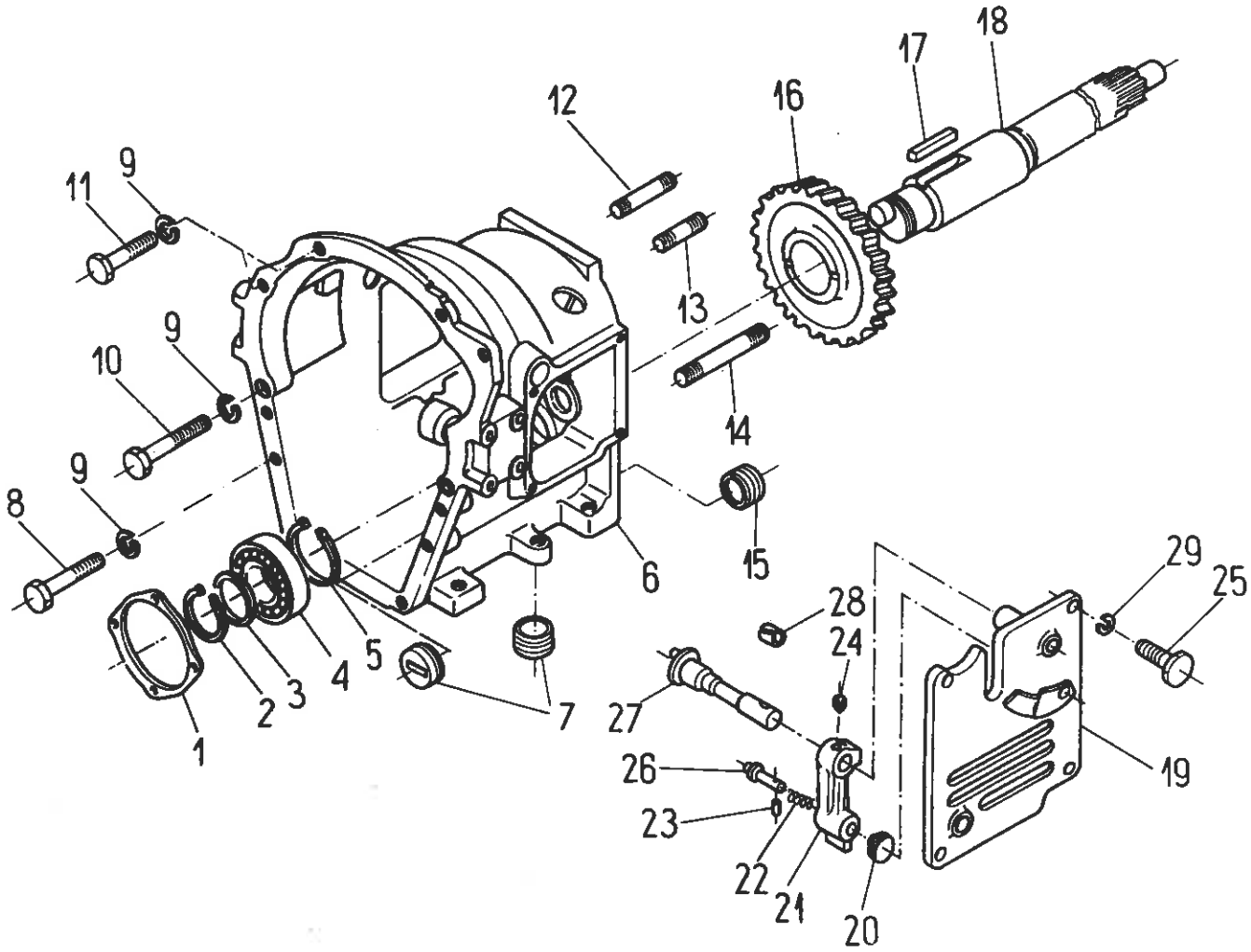
1
2
3
4
5
6
7
8
9
9
9
10
11
12
13
14
15
16
17
18
19
20
21
22
23
24
25
26
27
28
29

109 SKRZYNIA POŚREDNIA DO WOM 1000. Część przednia WOM (na żądanie)
• INTERMEDIATE BOX FOR 1000 rpm PTO. Front part (on request)

Nr poz. (No)	Oznaczenie (Nr)	Nr poz. podzespołu (V)	Nazwa (Name)	Liczba sztuk w ciągniku (Q)							Uwagi (R)
				912	914	1012	1014	1222	1224	1614	
1	80.108.031		Uszczelka II • Joint II	–	–	–	–	–	–	1	
2	54.62.04.19		Pierścień osadczy sprężynujący Z45 PN-81/M-85111 • Circlip	–	–	–	–	–	–	1	
3	88.108.075		Podkładka oporowa • Thrust washer	–	–	–	–	–	–	1	
4	54.31.01.46		Łożysko 6309 PN-85/M-86100 • Bearing	–	–	–	–	–	–	1	
5	54.62.04.19		Pierścień osadczy sprężynujący Z45 PN-81/M-85111 • Circlip	–	–	–	–	–	–	1	
6	84.108.001		Skrzynka pośrednia • Intermediate box	–	–	–	–	–	–	1	
7	80.600.125		Korek M42×1,5 • Plug	–	–	–	–	–	–	2	
8	54.21.15.07		Śruba M14×75-5.8-B PN-85/M-82101 • Bolt	–	–	–	–	–	–	8	
9	54.61.12.12		Podkładka sprężysta Z14,2 Fe/Zn9c PN-77/M-82008 • Spring washer	–	–	–	–	–	–	12	
10	54.21.21.78		Śruba M14×80-8.8-B PN-85/M-82101 • Bolt	–	–	–	–	–	–	2	
11	54.21.21.76		Śruba M14×55-8.8-B PN-85/M-82101 • Bolt	–	–	–	–	–	–	2	
12	54.21.29.32		Śruba dwustronna M14×60 PN-60/M-82163 • Stud	–	–	–	–	–	–	2	
13	54.21.29.19		Śruba dwustronna M14×40 PN-60/M-82163 • Stud	–	–	–	–	–	–	1	
14	54.21.29.16		Śruba dwustronna M14×100 PN-60/M-82163 • Stud	–	–	–	–	–	–	1	
15	88.109.013		Korek • Plug	–	–	–	–	–	–	1	
16	88.109.012		Dolne koło WOM • PTO gear, lower	–	–	–	–	–	–	1	
17	54.26.02.41		Wpust ścięty pełny 16×10×56 PN-70/M-85005 • Key	–	–	–	–	–	–	1	
18	88.108.111		Przedni wałek WOM • PTO shaft, front	–	–	–	–	–	–	1	
19	80.108.086		Pokrywa lewa • LH side cover	–	–	–	–	–	–	1	
20	80.108.104		Gałka • Knob	–	–	–	–	–	–	1	
21	80.108.062		Dźwignia • Lever	–	–	–	–	–	–	1	
22	80.108.106		Sprężyna • Spring	–	–	–	–	–	–	1	
23	54.27.03.08		Kołek 3×10 PN/M-85025 • Pin	–	–	–	–	–	–	1	
24	54.22.10.06		Wkręt dociskowy M8×12 PN-62/M-82273 • Set-screw	–	–	–	–	–	–	1	
25	54.21.06.05		Śruba M8×20-5.6-B PN-85/M-82105 • Bolt	–	–	–	–	–	–	4	
26	80.108.105		Czop • Pin	–	–	–	–	–	–	1	
27	80.108.061		Wałek • Shaft	–	–	–	–	–	–	1	
28	80.108.085		Wykładzina łożysk • Bearing liner	–	–	–	–	–	–	2	
29	54.61.12.09		Podkładka sprężysta Z8,2 Fe/Zn9c PN-77/M-82008 • Spring washer	–	–	–	–	–	–	4	

109

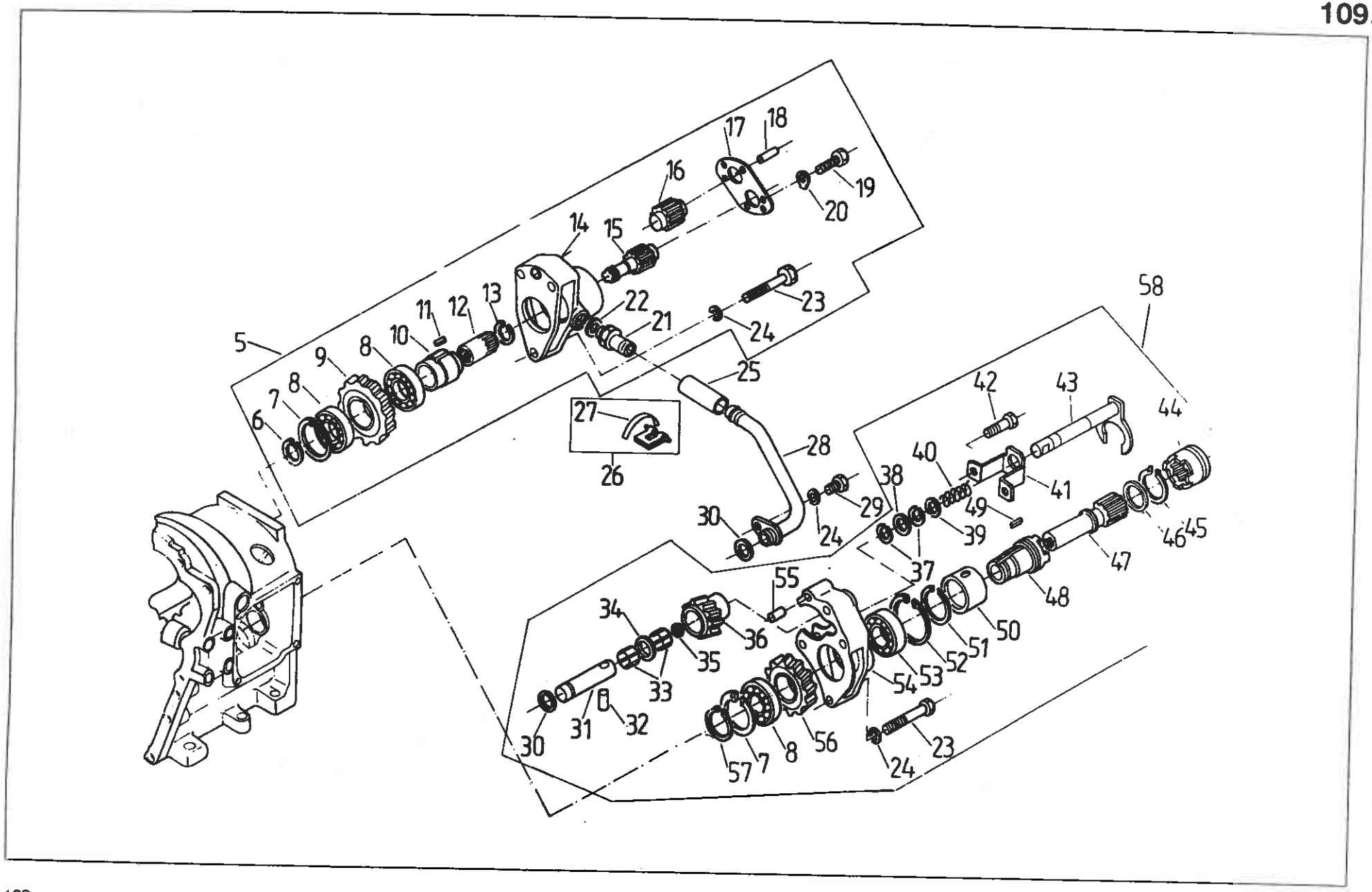
5
6
7
8
9
8
10
11
12
13
14
15
16
17
18
19
20
21
22
23
24
25
26
27
28
29
30
24
58
42
43
44
40
41
38
49
39
37
46
45
47
48
50
51
52
53
54
55
34
36
35
33
31
32
30
57
7
8
56
24
23

109 SKRZYNIA POŚREDNIA DO WOM 1000. Napęd pompy (na żądanie)
• INTERMEDIATE BOX FOR 1000 rpm PTO. Pump drive (on request)

Nr poz. (No)	Oznaczenie (Nf)	Nr poz. podzespołu (V)	Nazwa (Name)	Liczba sztuk w ciągniku (Q)							Uwagi (R)
				912	914	1012	1014	1222	1224	1614	
5	84.108.009		Zespół mikropompki • Micropump assy	–	–	–	–	–	–	1	Z
6	54.62.05.28	5	Pierścień osadczy W28 PN-81/M-85111 • Circlip	–	–	–	–	–	–	1	
7	54.62.05.13	5	Pierścień osadczy W62 PN-81/M-85111 • Circlip	–	–	–	–	–	–	2	
8	54.31.01.01	5	Łożysko toczne 6007 PN-85/M-86100 • Bearing	–	–	–	–	–	–	3	
9	84.108.031	5	Koło napędu pompy • Pump drive gear	–	–	–	–	–	–	1	
10	80.108.065	5	Wałek zewnętrzny II • Outer shaft II	–	–	–	–	–	–	1	
11	54.26.02.40	5	Wpust pryzmatyczny B6x6x18 PN-70/M-85005 • Key	–	–	–	–	–	–	1	
12	80.108.066	5	Wałek wewnętrzny II • Inner shaft II	–	–	–	–	–	–	1	
13	54.62.05.02	5	Pierścień osadczy sprężynujący W25 PN-81/M-85111 • Circlip	–	–	–	–	–	–	1	
14	80.108.130	5	Korpus pompy • Pump body	–	–	–	–	–	–	1	
15	80.108.124	5	Koło napędowe pompy • Pump drive gear	–	–	–	–	–	–	1	
16	80.108.125	5	Koło napędowe pompy • Pump drive gear	–	–	–	–	–	–	1	
17	80.108.140	5	Pokrywa pompy kompletna • Pump cover assy	–	–	–	–	–	–	1	
18	54.27.03.07	5	Kołek 6x12 PN/M-85025 • Dowel	–	–	–	–	–	–	2	
19	54.21.06.30	5	Śruba M6x20-6.8-B PN-85/M-82105 • Bolt	–	–	–	–	–	–	5	
20	54.21.16.06	5	Podkładka odginana 6,4 Fe/Zn9c PN-59/M-82021 • Tab-washer	–	–	–	–	–	–	5	
21	80.108.082	5	Łącznik • Pipe adaptor	–	–	–	–	–	–	1	
22	54.51.25.27	5	Pierścień uszczelniający 22x27 ZN-76/MPC/06-03126.3 • Seal ring	–	–	–	–	–	–	1	
23	54.21.15.33	5	Śruba M8x50-8.8-B PN-85/M-82101 • Bolt	–	–	–	–	–	–	5	
24	54.61.12.09	5	Podkładka sprężysta 8,2 Fe/Zn9c PN-78/M-82008 • Spring washer	–	–	–	–	–	–	5	
25	80.108.084		Wąż • Hose	–	–	–	–	–	–	1	
26	54.69.09.16		Opaska zaciskowa B225c PN-63/M-74905 • Clamping band	–	–	–	–	–	–	2	
27	–	26	Pasek 5x235 • Band	–	–	–	–	–	–	2	
28	80.108.080		Rura ssąca • Inlet pipe	–	–	–	–	–	–	1	
29	54.21.06.28		Śruba M8x18-5.6-B PN-85/M-82105 • Bolt	–	–	–	–	–	–	1	
30	54.51.05.06		Pierścień uszczelniający 18x2 PN-64/M-73093 • Seal ring	–	–	–	–	–	–	2	
31	84.108.005		Sworzeń • Pin	–	–	–	–	–	–	1	
32	54.27.01.80		Kołek 6p6x28 PN-66/M-85021 • Dowel	–	–	–	–	–	–	1	

Nr poz. (No)	Oznaczenie (Nf)	Nr poz. podzespołu (V)	Nazwa (Name)	Liczba sztuk w ciągniku (Q)							Uwagi (R)
				912	914	1012	1014	1222	1224	1614	
33	54.32.03.00		Złożenie igiełkowe K20x26x17 PN-75/M-85310 • Needle bearing	–	–	–	–	–	–	1	
34	84.108.032		Wkładka dystansowa • Spacing insert	–	–	–	–	–	–	1	
35	54.65.01.10		Zaślepka A12 PN-74/3611-01 • Plug	–	–	–	–	–	–	1	
36	84.108.006		Koło pośrednie • Idle gear	–	–	–	–	–	–	1	
37	54.62.04.06		Pierścień osadczy sprężynujący Z18 PN-85/M-85111 • Circlip	–	–	–	–	–	–	1	
38	54.51.03.21		Pierścień 13,3x2,4 PN-60/M-86961 • Ring	–	–	–	–	–	–	1	
39	80.108.044		Podkładka • Washer	–	–	–	–	–	–	1	
40	80.108.057		Sprężyna sterowania • Control spring	–	–	–	–	–	–	1	
41	84.108.035		Wspornik • Bracket	–	–	–	–	–	–	1	
42	54.21.15.34		Śruba M8x55-8.8-B PN-85/M-82101 • Bolt	–	–	–	–	–	–	1	
43	80.108.050		Pręt sterowania kompletny • Control rod assy	–	–	–	–	–	–	2	
44	80.108.054		Obejma sterująca • Control clamp	–	–	–	–	–	–	1	
45	54.62.05.06		Pierścień osadczy W40 PN-81/M-85111 • Circlip	–	–	–	–	–	–	1	
46	86.121.012		Podkładka • Washer	–	–	–	–	–	–	1	
47	80.108.053		Wałek wewnętrzny I • Inner shaft I	–	–	–	–	–	–	1	
48	80.108.051		Wałek zewnętrzny I • Outer shaft I	–	–	–	–	–	–	1	
49	54.26.02.40		Wpust pryzmatyczny B6x6x18 PN-70/M-85005 • Key	–	–	–	–	–	–	1	
50	80.108.052		Tuleja • Sleeve	–	–	–	–	–	–	1	
51	54.62.04.22		Pierścień osadczy Z50 PN-81/M-85111 • Circlip	–	–	–	–	–	–	1	
52	54.62.05.36		Pierścień osadczy W68 PN-81/M-85111 • Circlip	–	–	–	–	–	–	1	
53	54.31.01.56		Łożysko toczne 6008 PN-85/M-86100 • Bearing	–	–	–	–	–	–	1	
54	84.108.002		Korpus łożysk • Body	–	–	–	–	–	–	1	
55	54.27.01.66		Kołek walcowy 8n6x20 PN-66/M-85201 • Dowel	–	–	–	–	–	–	1	
56	84.108.007		Koło pompy • Pump gear	–	–	–	–	–	–	1	
57	54.62.04.15		Pierścień osadczy Z35 PN-81/M-85111 • Circlip	–	–	–	–	–	–	1	
58	84.108.019		Napęd pompy • Pump drive	–	–	–	–	–	–	1	

Uwaga. Poz. 1, 2, 3, 4 nie wykorzystane.
Note. Items 1, 2, 3, 4 – vacant.

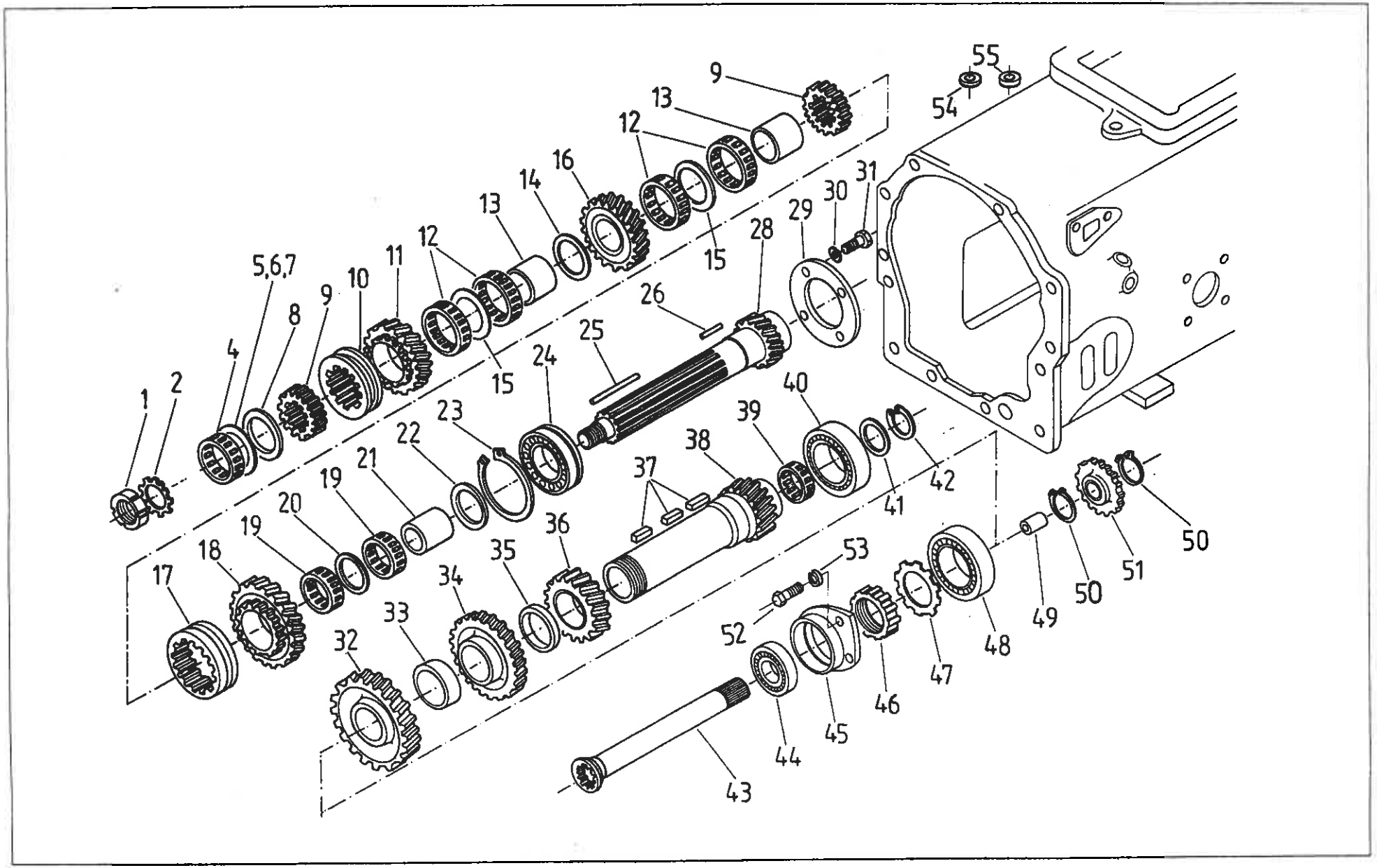
1
2
4
5,6,7
8
9
10
11
12
13
14
15
16
9
13
12
15
28
29
30
31
55
54
26
25
24
23
22
21
19
20
19
18
17
36
35
34
33
32
37
38
39
40
41
42
53
52
50
51
50
49
48
47
46
45
44
43

SKRZYNIA PRZEKŁADNIOWA 25 i 35 km/h. Wałki i koła zębate – część przednia • GEARBOX (25 and 35 km/h). Shafts and gears – front part

Nr poz. (No)	Oznaczenie (Nf)	Nr poz. podzespołu (V)	Nazwa (Name)	Liczba sztuk w ciągniku (Q)							Uwagi (R)
				912	914	1012	1014	1222	1224	1614	
1	80.121.165		Nakrętka • Nut	1	1	1	1	1	1	1	
2	80.121.164		Podkładka zabezpieczająca • Lock washer	1	1	1	1	1	1	1	
4	86.121.901		Łożysko wałeczkowe PLC 44-18 • Bearing	1	1	1	1	1	1	1	
5	80.600.107		Podkładka dystansowa 45x55x0,1 • Shim	x	x	x	x	x	x	x	
6	80.600.115		Podkładka dystansowa 45x55x0,2 • Shim	x	x	x	x	x	x	x	
7	80.600.108		Podkładka dystansowa 45x55x0,5 • Shim	x	x	x	x	x	x	x	
8	86.121.026		Pierścień oporowy • Thrust ring	1	1	1	1	1	1	1	
9	80.121.017		Tuleja • Bush	2	2	2	2	2	2	2	
10	80.108.043		Tuleja przesuwna • Sliding sleeve	1	1	1	1	1	1	1	
11	80.121.023		Koło napędzane biegu trzeciego • 3th speed driven gear	1	1	1	1	1	1	–	
11	87.123.003		Koło napędzane biegu czwartego • 4rd speed driven gear	1	1	1	1	1	1	–	a
11	88.121.007		Koło napędzane drugiego biegu • 2nd speed driven gear	–	–	–	–	–	–	1	
12	54.31.01.94		Złożenie igiełkowe K60x65x20 PN-75/M-86310 • Needle bearing	4	4	4	4	4	4	4	
13	80.121.021		Tuleja • Sleeve	2	2	2	2	2	2	–	
13	80.121.015		Tuleja • Sleeve	–	–	–	–	–	–	2	
14	80.121.014		Podkładka dystansowa • Spacing washer	1	1	1	1	1	1	1	
15	80.121.121		Pierścień dystansowy • Spacing ring	–	–	–	–	–	–	2	
16	80.121.185		Koło napędzane drugiego biegu • 2nd speed driven gear	1	1	1	1	1	1	–	
16	88.120.003		Koło napędzane I biegu • 1st speed driven gear	–	–	–	–	–	–	1	
17	80.108.043		Tuleja przesuwna • Sliding sleeve	1	1	1	1	1	1	–	
17	88.121.087		Tuleja przesuwna • Sliding sleeve	–	–	–	–	–	–	1	
18	80.121.184		Koło napędzane pierwszego biegu • 1st speed driven gear	1	1	1	1	1	1	–	
18	86.121.004		Koło napędzane I biegu • 1st speed driven gear	1	1	1	1	1	1	–	a
19	54.31.01.94		Złożenie igiełkowe K60x65x20 PN-75/M-86310 • Needle bearing	2	2	2	2	2	2	–	
20	80.121.121		Pierścień dystansowy • Spacing washer	1	1	1	1	1	1	–	
21	80.121.015		Tuleja • Sleeve	1	1	1	1	1	1	–	

Nr poz. (No)	Oznaczenie (Nf)	Nr poz. podzespołu (V)	Nazwa (Name)	Liczba sztuk w ciągniku (Q)							Uwagi (R)
				912	914	1012	1014	1222	1224	1614	
22	80.121.014		Pierścień dystansowy • Spacing ring	1	1	1	1	1	1	–	
22	88.121.072		Tuleja dystansowa • Spacer	–	–	–	–	–	–	1	
23	54.62.06.01		Pierścień R-120 PN-75/M-86491 • Ring	1	1	1	1	1	1	–	
23	54.62.06.13		Pierścień osadczy sprężynujący R130 PN-75/M-86491 • Circlip	–	–	–	–	–	–	1	
24	54.31.01.68		Łożysko 6311N PN-79/M-86100 • Bearing	1	1	1	1	1	1	–	
24	54.31.01.31		Łożysko 6410N PN-79/M-86100 • Bearing	–	–	–	–	–	–	1	
25	80.121.132		Drut • Wire	1	1	1	1	1	1	1	
26	80.121.172		Drut • Wire	1	1	1	1	1	1	–	
28	80.121.171		Wałek napędzany • Driven shaft	1	1	1	1	1	1	–	
28	88.121.091		Wałek napędzany • Driven shaft	–	–	–	–	–	–	1	
29	87.120.032		Płytka oporowa • Thrust plate	1	1	1	1	1	1	–	
29	88.121.017		Płytka oporowa • Thrust plate	–	–	–	–	–	–	1	
30	54.61.12.09		Podkładka sprężysta Z8,2 PN-77/M-82008 • Spring washer	4	4	4	4	4	4	4	
31	54.21.05.20		Śruba M8x18-8.8 PN-85/M-82105 • Bolt	4	4	4	4	4	4	4	
32	88.121.094		Koło stałego zazębienia • Constant mesh gear	–	–	–	–	–	–	1	
32	80.121.183		Koło stałego zazębienia • Constant mesh gear	1	1	1	1	1	1	–	
32	87.123.004		Koło stałego zazębienia • Constant mesh gear	1	1	1	1	1	1	–	a
33	80.121.011		Tuleja dystansowa • Spacer	1	1	1	1	1	1	–	
34	80.121.007		Koło napędowe trzeciego biegu • 3rd speed drive gear	1	1	1	1	1	1	–	
34	86.121.003		Koło napędowe trzeciego biegu • 3rd speed drive gear	1	1	1	1	1	1	–	a
34	88.121.095		Dolne koło drugiego biegu • 2nd speed lower gear	–	–	–	–	–	–	1	
35	80.121.006		Tuleja dystansowa • Spacer	1	1	1	1	1	1	–	
36	80.121.182		Koło napędowe drugiego biegu • 2nd speed drive gear	1	1	1	1	1	1	–	
37	54.26.05.17		Wpust 16x10x43 ZN-64/MPC/06-03130.12 • Key	3	3	3	3	3	3	–	
37	54.26.03.25		Wpust pryzmatyczny A16x10x56 PN-70/M-85005 • Chamfered key	–	–	–	–	–	–	2	
38	80.121.181		Wałek pośredni • Layshaft	1	1	1	1	1	1	–	
38	88.121.071		Wałek pośredni • Layshaft	–	–	–	–	–	–	1	
39	54.31.01.93		Złożenie igiełkowe K55x60x30 PN-75/M-86310 • Needle bearing	1	1	1	1	1	1	–	

Nr poz. (No)	Oznaczenie (Nf)	Nr poz. podzespołu (V)	Nazwa (Name)	Liczba sztuk w ciągniku (Q)							Uwagi (R)
				912	914	1012	1014	1222	1224	1614	
40	54.31.01.14		Łożysko 6215 PN-79/M-86100 • Bearing	1	1	1	1	1	1	–	
40	54.32.01.58		Łożysko NJ213 PN-76/M-86180 • Bearing	–	–	–	–	–	–	1	
41	80.121.053		Pierścień dystansowy • Spacing ring	1	1	1	1	1	1	–	
42	54.69.02.17		Pierścień zabezpieczający 60 ZN-62/MPC/06-00080 • Circlip	1	1	1	1	1	1	–	
43	80.121.161		Środkowa część WOM • PTO part middle part	1	1	1	1	1	1	–	
43	88.121.032		Środkowa część WOM • PTO part middle part	–	–	–	–	–	–	1	
44	54.31.01.59		Łożysko 6013/C3 PN-85/M-86100 • Bearing	1	1	1	1	1	1	1	
45	80.121.072		Korpus łożyska • Body	1	1	1	1	1	1	1	
46	54.39.01.12		Nakrętka łożyska KM 13 PN-77/M-86478 • Nut	1	1	1	1	1	1	1	
47	80.121.173		Podkładka • Washer	1	1	1	1	1	1	1	
48	54.31.01.64		Łożysko 6213 PN-79/M-86100 • Bearing	1	1	1	1	1	1	1	
49	80.121.067		Tuleja • Sleeve	1	1	1	1	1	1	1	
50	54.62.04.18		Pierścień osadczy 40Z PN-76/M-85111 • Circlip	2	2	2	2	2	2	–	
50	54.62.04.19		Pierścień osadczy 45Z PN-76/M-85111 • Circlip	–	–	–	–	–	–	2	
51	80.121.116		Tuleja WOM • PTO sleeve	1	1	1	1	1	1	–	
51	88.121.033		Tuleja WOM • PTO sleeve	–	–	–	–	–	–	1	
52	54.21.05.20		Śruba M8x18-8.8-B PN-85/M-82105 • Bolt	4	4	4	4	4	4	4	
53	54.61.12.09		Podkładka sprężysta Z8,2 Fe/Zn9c PN-77/M-82008 • Spring washer	4	4	4	4	4	4	4	
54	54.51.05.02		Pierścień uszczelniający 8x2 PN-64/M-73093 • Seal ring	1	1	1	1	1	1	1	
55	54.51.05.04		Pierścień uszczelniający 12x2 PN-64/M-73093 • Seal ring	1	1	1	1	1	1	1	

Uwagi.

a – do skrzyni 35 km/h.

Poz. 3, 27 nie wykorzystane.

Notes.

a – for 35 km/h gearbox.

Items 3, 27 – vacant.

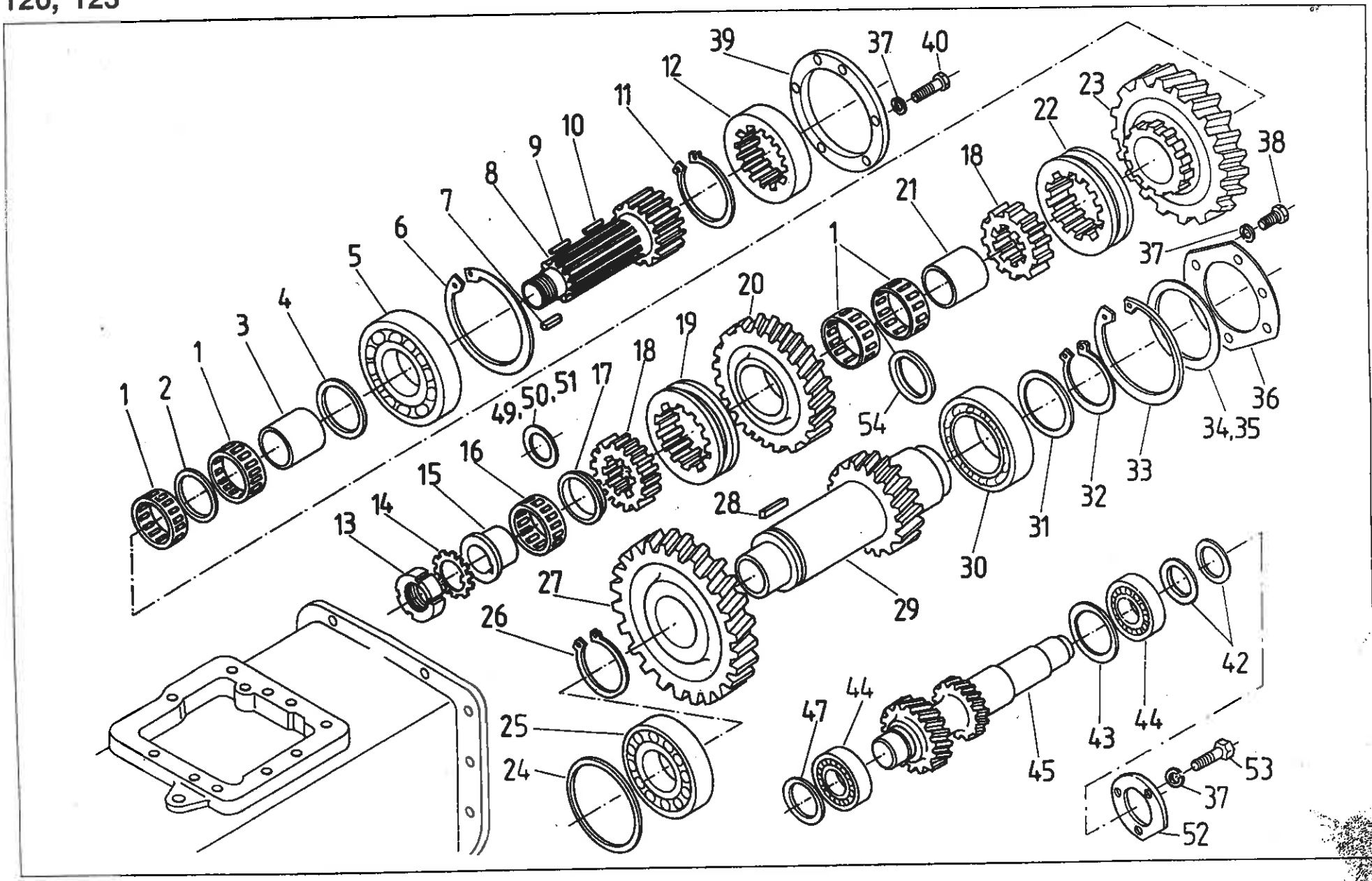
1
2
1
3
4
5
6
7
8
9
10
11
12
39
37
40
23
22
18
21
1
20
19
18
17
49
50,51
16
15
14
13
28
27
26
25
24
54
30
31
32
33
34,35
36
37
38
42
44
43
44
45
47
53
37
52

Nr poz. (No)	Oznaczenie (Nf)	Nr poz. podzespołu (V)	Nazwa (Name)	Liczba sztuk w ciągniku (Q)							Uwagi (R)
				912	914	1012	1014	1222	1224	1614	
1	54.31.01.94		Złożenie igiełkowe K60x65x20 PN-75/M-86310 • Needle bearing	4	4	4	4	4	4	4	
2	80.121.121		Pierścień dystansowy • Spacing ring	1	1	1	1	1	1	1	
3	80.121.015		Tulejka • Sleeve	1	1	1	1	1	1	1	
4	80.121.014		Podkładka dystansowa • Spacing washer	1	1	1	1	1	1	1	
5	54.31.01.49		Łożysko 6311 PN-79/M-86100 • Bearing	1	1	1	1	1	1	–	
5	54.31.01.31		Łożysko 6410N PN-79/M-86100 • Bearing	–	–	–	–	–	–	1	
6	54.62.05.26		Pierścień osadczy 120W PN-76/M-85111 • Circlip	1	1	1	1	1	1	–	
6	54.62.06.13		Pierścień osadczy sprężynujący R130 PN-75/M-86491 • Circlip	–	–	–	–	–	–	1	
7	54.26.05.10		Wpust 8x7x16 ZN-64/MPC/06-03130.12 • Key	1	1	1	1	1	1	–	
8	80.121.187		Wałek napędzający reduktora • Reducer driving shaft	1	1	1	1	1	1	–	
8	88.121.082		Wałek napędzający reduktora • Reducer driving shaft	–	–	–	–	–	–	1	
9	80.121.133		Drut • Wire	1	1	1	1	1	1	–	
9	88.121.012		Drut • Wire	–	–	–	–	–	–	1	
10	80.121.172		Drut • Wire	1	1	1	1	1	1	–	
10	88.121.012		Drut • Wire	–	–	–	–	–	–	1	
11	54.62.04.42		Pierścień osadczy sprężynujący 85Z PN-76/M-85111 • Circlip	1	1	1	1	1	1	1	
12	80.121.075		Tuleja • Sleeve	1	1	1	1	1	1	1	
13	86.600.003		Nakrętka M40x1,5 • Nut	1	1	1	1	1	1	1	
14	80.121.164		Podkładka zabezpieczająca • Lock-washer	1	1	1	1	1	1	1	
15	80.121.163		Pierścień • Ring	1	1	1	1	1	1	–	
16	54.31.01.94		Złożenie igiełkowe K60x65x20 PN-75/M-86310 • Needle bearing	1	1	1	1	1	1	–	
16	86.121.901		Łożysko wałeczkowe PLC 44x18 • Roller bearing	–	–	–	–	–	–	1	
17	80.121.162		Pierścień dystansowy • Spacing ring	1	1	1	1	1	1	–	
17	86.121.026		Pierścień oporowy • Spacing ring	–	–	–	–	–	–	1	
18	80.121.017		Tuleja • Sleeve	2	2	2	2	2	2	2	
19	80.108.043		Tuleja przesuwna • Sliding sleeve	1	1	1	1	1	1	1	

Nr poz. (No)	Oznaczenie (Nf)	Nr poz. podzespołu (V)	Nazwa (Name)	Liczba sztuk w ciągniku (Q)							Uwagi (R)
				912	914	1012	1014	1222	1224	1614	
20	80.121.022		Koło drugiego biegu • 2nd speed gear	1	1	1	1	1	1	–	
20	88.121.022		Koło napędzane wstecznego biegu • Reverse speed driven gear	–	–	–	–	–	–	1	
21	80.121.021		Tuleja • Sleeve	1	1	1	1	1	1	–	
21	88.123.083		Tuleja • Sleeve	–	–	–	–	–	–	1	
22	80.108.043		Tuleja przesuwna • Sliding sleeve	1	1	1	1	1	1	–	
22	88.121.087		Tuleja przesuwna • Sliding sleeve	–	–	–	–	–	–	1	
23	86.121.006		Koło reduktora • Reducer gear	1	1	1	1	1	1	–	
23	88.120.003		Koło reduktora • Reducer gear	–	–	–	–	–	–	1	
24	88.121.066		Podkładka • Washer	–	–	–	–	–	–	1	
25	54.32.01.10		Łożysko 30214 PN-75/M-86220 • Bearing	–	–	–	–	–	–	1	
26	54.62.04.32		Pierścień osadczy 68Z PN-76/M-85111 • Circlip	1	1	1	1	1	1	–	
27	86.121.003		Koło stałego zazębienia • Reducer constant-mesh gear	1	1	1	1	1	1	–	
27	88.121.031		Koło stałego zazębienia reduktora • Reducer constant-mesh gear	–	–	–	–	–	–	1	
28	54.26.05.17		Wpust 16x10x43 ZN-64/MPC/06-03130.12 • Key	1	1	1	1	1	1	–	
28	54.26.03.25		Wpust pryzmatyczny A16x10x56 PN-70/M-85005 • Chamfered key	–	–	–	–	–	–	1	
29	84.121.001		Wałek pośredni reduktora • Reducer layshaft	1	1	1	1	1	1	–	
30	54.31.01.14		Łożysko 6215 PN-85/M-86100 • Bearing	1	1	1	1	1	1	–	
30	54.31.02.25		Łożysko UR 3012A PN-86/M-86220 • Bearing	–	–	–	–	–	–	1	
31	80.121.025		Pierścień oporowy • Thrust ring	1	1	1	1	1	1	–	
32	54.62.04.27		Pierścień osadczy 75Z PN-76/M-85111 • Circlip	1	1	1	1	1	1	–	
33	54.62.05.40		Pierścień osadczy 130W PN-86/M-85111 • Circlip	1	1	1	1	1	1	–	
34	88.121.064		Podkładka dystansowa 0,1 • Shim	–	–	–	–	–	–	x	
35	88.121.065		Podkładka dystansowa 0,25 • Shim	–	–	–	–	–	–	x	
36	88.121.093		Płyta dolna • Lower plate	–	–	–	–	–	–	1	
37	54.61.12.03		Podkładka sprężysta Z8,2 Fe/Zn9c PN-77/M-82008 • Spring washer	3	3	3	3	3	3	12	
38	54.21.06.01		Śruba M8x16-8.8-B PN-85/M-82105 • Bolt	–	–	–	–	–	–	6	
39	88.121.092		Płyta górna • Upper plate	–	–	–	–	–	–	1	
40	54.21.05.20		Śruba M8x18-8.8-B PN-85/M-82105 • Bolt	–	–	–	–	–	–	4	

Nr poz. (No)	Oznaczenie (Nf)	Nr poz. podzespołu (V)	Nazwa (Name)	Liczba sztuk w ciągniku (Q)							Uwagi (R)
				912	914	1012	1014	1222	1224	1614	
42	87.120.006		Podkładka dystansowa S = 2,70 • Shim	1	1	1	1	1	1	1	
42	87.120.007		Podkładka dystansowa S = 3,30 • Shim	1	1	1	1	1	1	1	
42	87.120.008		Podkładka dystansowa S = 3,35 • Shim	1	1	1	1	1	1	1	
42	87.120.011		Podkładka dystansowa S = 3,40 • Shim	1	1	1	1	1	1	1	
42	87.120.012		Podkładka dystansowa S = 3,45 • Shim	1	1	1	1	1	1	1	
42	87.120.013		Podkładka dystansowa S = 3,50 • Shim	1	1	1	1	1	1	1	
42	87.120.014		Podkładka dystansowa S = 3,55 • Shim	1	1	1	1	1	1	1	
42	87.120.015		Podkładka dystansowa S = 3,60 • Shim	1	1	1	1	1	1	1	
42	87.120.016		Podkładka dystansowa S = 0,60 • Shim	1	1	1	1	1	1	1	
42	87.120.017		Podkładka dystansowa S = 1,70 • Shim	1	1	1	1	1	1	1	
42	87.120.018		Podkładka dystansowa S = 2,30 • Shim	1	1	1	1	1	1	1	
42	87.120.022		Podkładka dystansowa S = 2,00 • Shim	1	1	1	1	1	1	1	
42	87.120.023		Podkładka dystansowa S = 3,65 • Shim	1	1	1	1	1	1	1	
43	86.121.012		Podkładka dystansowa • Spacing washer	1	1	1	1	1	1	1	
44	54.31.02.24		Łożysko stożkowe 30206A PN-86/86220 • Bearing	2	2	2	2	2	2	2	
45	87.120.031		Koło podwójne wstecznego biegu • Reverse speed dual gear	1	1	1	1	1	1	–	
45	88.120.011		Koło podwójne wstecznego biegu • Reverse speed dual gear	–	–	–	–	–	–	1	
47	87.120.006		Podkładka • Washer	–	–	–	–	–	–	1	
49	80.600.107		Podkładka dystansowa 45x55x0,1 • Shim	–	–	–	–	–	–	x	
50	80.600.115		Podkładka dystansowa 45x55x0,2 • Shim	–	–	–	–	–	–	x	
51	80.600.108		Podkładka dystansowa 45x55x0,5 • Shim	–	–	–	–	–	–	x	
52	87.120.028		Pokrywa • Cover	1	1	1	1	1	1	–	
52	88.120.005		Pokrywa • Cover	–	–	–	–	–	–	1	
53	54.21.06.26		Śruba M8x20-8.8-B PN-85/M-82105 • Bolt	3	3	3	3	3	3	2	
54	88.121.041		Pierścień dystansowy • Spacing ring	–	–	–	–	–	–	1	

Uwaga. Poz. 41, 46, 48 nie wykorzystane.
Note. Item 41, 46, 48 – vacant.

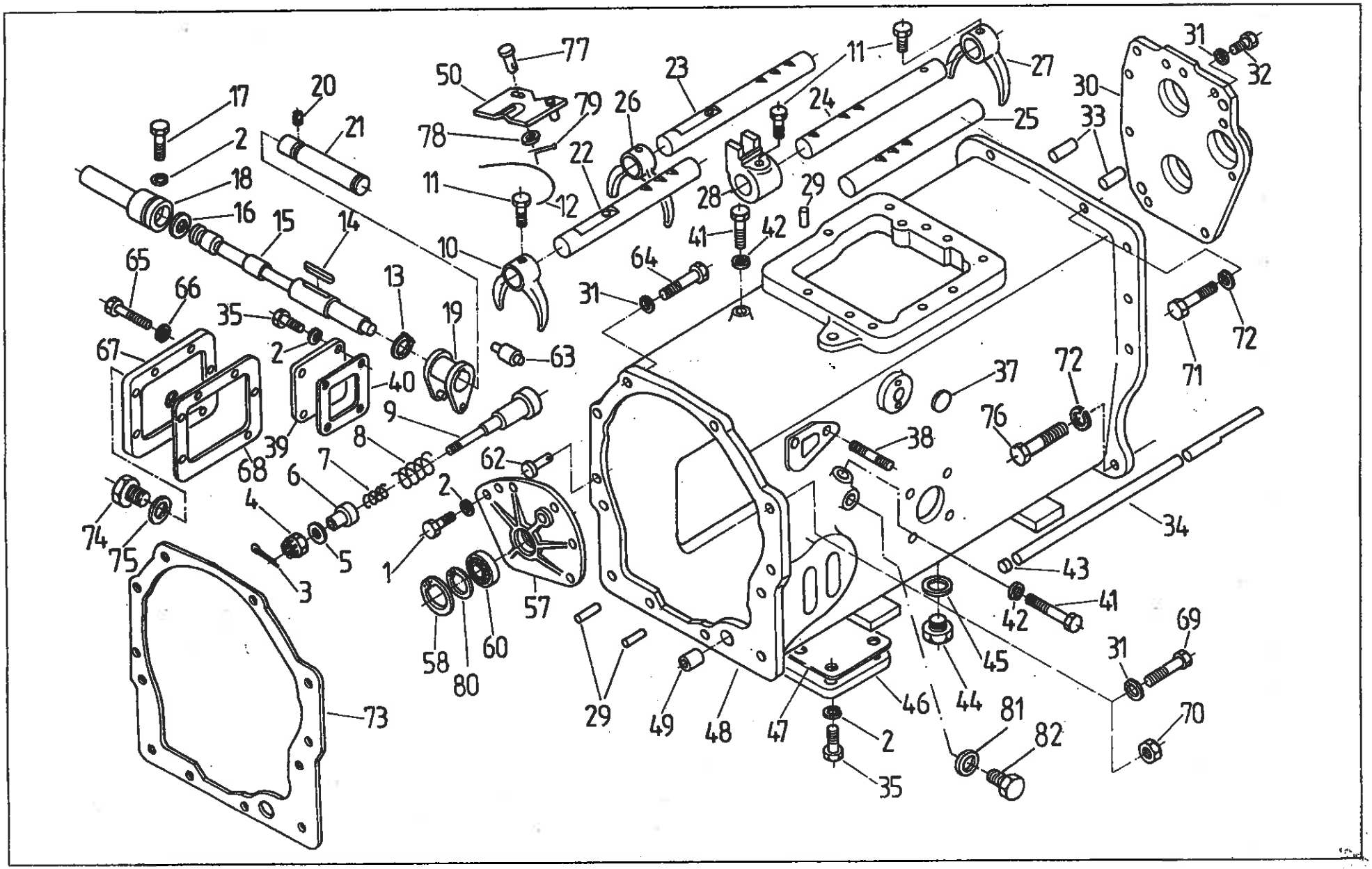
77
50
79
78
20
21
17
2
18
16
15
14
11
12
10
23
26
22
11
24
27
25
28
29
41
42
64
31
30
31
32
33
65
66
35
2
13
19
63
67
40
39
68
9
8
7
6
4
5
3
74
75
62
2
1
57
58
80
60
29
49
48
47
46
44
45
2
35
81
82
70
31
69
43
41
42
34
38
37
72
76
72
71

Nr poz. (No)	Oznaczenie (Nf)	Nr poz. podzespołu (V)	Nazwa (Name)	Liczba sztuk w ciągniku (Q)							Uwagi (R)
				912	914	1012	1014	1222	1224	1614	
1	54.21.06.59		Śruba M8x25-8.8-B PN-85/M-82105 • Bolt	5	5	5	5	5	5	5	
2	54.61.12.09		Podkładka sprężysta Z8,2 Fe/Zn9c PN-77/M-82008 • Spring washer	13	13	13	13	13	13	13	
3	54.28.01.04		Zawleczka S-Zn2x22 PN-69/M-82001 • Pin	1	1	1	1	1	1	1	
4	54.23.17.09		Nakrętka koronowa M10x1 PN-66/M-82148 • Castellated nut	1	1	1	1	1	1	1	
5	80.121.115		Podkładka • Washer	1	1	1	1	1	1	1	
6	80.121.086		Pierścień oporowy • Thrust ring	1	1	1	1	1	1	1	
7	80.121.091		Sprężyna • Spring	1	1	1	1	1	1	1	
8	80.121.087		Sprężyna • Spring	1	1	1	1	1	1	1	
9	80.121.040		Sworzeń kompletny • Pin assy	1	1	1	1	1	1	1	
10	80.121.137		Widełki • Fork	2	2	2	2	2	2	1	
11	80.121.144		Śruba • Bolt	6	6	6	6	6	6	5	
12	88.121.147		Drut • Wire	6	6	6	6	6	6	5	
13	54.62.04.12		Pierścień osadczy sprężynujący 25Z PN-76/M-85111 • Circlip	1	1	1	1	1	1	1	
14	54.26.05.06		Wpust 6x4x59 ZN-64/MPC/06-03130.12 • Key	1	1	1	1	1	1	1	
15	80.121.094		Wałek • Shaft	1	1	1	1	1	1	1	
16	54.51.03.19		Pierścień uszczelniający 20,3x2,4 PN-60/M-86961 • Seal ring	1	1	1	1	1	1	1	
17	54.21.11.03		Śruba M8x18-5.6 PN-62/M-82303 • Bolt	1	1	1	1	1	1	1	
18	80.121.092		Czop • Pin	1	1	1	1	1	1	1	
19	80.121.010		Dźwignia kompletna • Lever assy	1	1	1	1	1	1	1	
20	54.22.10.07		Wkręt dociskowy M8x16 PN-62/M-82273 • Set-screw	1	1	1	1	1	1	1	
21	80.121.093		Czop • Pin	1	1	1	1	1	1	1	
22	87.120.001		Pręt sterowania I • Selector rod I	1	1	1	1	1	1	–	
22	88.120.001		Pręt sterowania I • Selector rod I	–	–	–	–	–	–	1	
23	87.120.002		Pręt sterowania II • Selector rod II	1	1	1	1	1	1	–	
23	88.120.002		Pręt sterowania II • Selector rod II	–	–	–	–	–	–	1	
24	80.121.143		Pręt sterowania IV • Selector rod IV	1	1	1	1	1	1	–	
24	88.121.047		Pręt sterowania IV • Selector rod IV	–	–	–	–	–	–	1	
25	80.121.142		Pręt sterowania III • Selector rod III	1	1	1	1	1	1	–	

Nr poz. (No)	Oznaczenie (Nf)	Nr poz. podzespołu (V)	Nazwa (Name)	Liczba sztuk w ciągniku (Q)							Uwagi (R)
				912	914	1012	1014	1222	1224	1614	
25	88.121.046		Pręt sterowania III • Selector rod III	–	–	–	–	–	–	1	
26	80.121.137		Widełki • Fork	1	1	1	1	1	1	–	
26	88.121.043		Widełki • Fork	–	–	–	–	–	–	1	
27	80.121.137		Widełki • Fork	2	2	2	2	2	2	–	
27	88.121.042		Widełki • Fork	–	–	–	–	–	–	2	
28	80.121.136		Piasta • Hub	4	4	4	4	4	4	3	
29	54.27.01.68		Kołek walcowy 8n6x22 PN-66/M-85021 • Cylindrical dowel	4	4	4	4	4	4	4	
30	87.120.021		Pokrywa tylna • Rear cover	1	1	1	1	1	1	–	
30	88.120.008		Pokrywa tylna • Rear cover	–	–	–	–	–	–	1	
31	54.61.12.12		Podkładka sprężysta Z14,2 Fe/Zn9c PN-77/M-82008 • Spring washer	20	20	20	20	20	20	20	
32	54.21.21.76		Śruba M14x55-8.8-B PN-85/M-82101 • Bolt	8	8	8	8	8	8	14	
33	54.27.01.73		Kołek walcowy 16n6x32 PN-66/M-85021 • Cylindrical dowel	2	2	2	2	2	2	2	
34	80.121.060		Rura ssąca • Inlet pipe	1	1	1	1	1	1	1	
35	54.21.05.20		Śruba M8x18-8.8-B PN-85/M-82105 • Bolt	8	8	8	8	8	8	8	
37	54.65.01.20		Zaślepka 22 BN-65/3611-01 • Plug	1	1	1	1	1	1	–	
38	54.21.10.08		Śruba dwustronna M10x22-5.6 PN-60/M-82163 • Stud	2	2	2	2	2	2	2	
39	80.121.131		Pokrywka • Cover plate	1	1	1	1	1	1	1	
40	80.126.055		Uszczelka • Joint	1	1	1	1	1	1	1	
41	54.21.05.12		Śruba M10x22-5.6-B PN-85/M-82105 • Bolt	3	3	3	3	3	3	–	
42	54.61.24.02		Uszczelka 10x16 PN-64/M-73153 • Joint	3	3	3	3	3	3	–	
43	80.121.002		Korek • Plug	1	1	1	1	1	1	1	
44	54.69.14.07		Korek spustowy M20x1,5 ZN-64/MPC/06-03138.22 • Drain plug	1	1	1	1	1	1	1	
45	54.61.25.25		Pierścień uszczelniający 20x26 ZN-76/MPC/06-03126.2 • Seal ring	1	1	1	1	1	1	1	
46	80.121.083		Pokrywa • Cover	1	1	1	1	1	1	1	
47	80.121.084		Uszczelka • Joint	1	1	1	1	1	1	1	
48	87.120.005		Korpus skrzyni przekładniowej • Gearbox housing	1	1	1	1	1	1	–	
48	88.121.001		Korpus skrzyni przekładniowej • Gearbox housing	–	–	–	–	–	–	1	
49	80.121.154		Tulejka ustalająca • Locating bush	2	2	2	2	2	2	2	
50	87.120.030		Kulisa • Stopper	1	1	1	1	1	1	1	
51	54.27.01.68		Kołek walcowy 5n6x12 PN-66/M-85021 • Cylindrical dowel	1	1	1	1	1	1	1	

Nr poz. (No)	Oznaczenie (Nf)	Nr poz. podzespołu (V)	Nazwa (Name)	Liczba sztuk w ciągniku (Q)							Uwagi (R)
				912	914	1012	1014	1222	1224	1614	
57	86.121.017		Pokrywa przednia • Front cover	1	1	1	1	1	1	–	
57	80.121.071		Pokrywa przednia • Front cover	–	–	–	–	–	–	1	
58	54.62.05.22		Pierścień osadczy sprężynujący 90W PN-81/M-85111 • Circlip	1	1	1	1	1	1	1	
60	54.31.01.58		Łożysko 6011 PN-79/M-86100 • Bearing	1	1	1	1	1	1	1	
62	80.121.113		Zaczep sprężyny • Spring catch	1	1	1	1	1	1	1	
63	84.121.075		Sworzeń • Pin	2	2	2	2	2	2	2	
64	54.21.16.48		Śruba M14x130-8.8-B PN-85/M-82101 • Bolt	2	2	2	2	2	2	2	
65	54.21.06.36		Śruba M12x40-5.6-B PN-85/M-82105 • Bolt	7	7	7	7	7	7	7	
66	54.61.12.11		Podkładka sprężysta Z12,2 PN-77/M-82008 • Spring washer	7	7	7	7	7	7	7	
67	80.121.146		Pokrywa boczna • Side cover	1	1	1	1	1	1	1	
68	80.121.102		Uszczelka • Joint	1	1	1	1	1	1	1	
69	54.21.21.75		Śruba M14x50-8.8-B PN-85/M-82101 • Bolt	6	6	6	6	6	6	–	
69	54.21.21.75		Śruba M14x55-8.8-B PN-85/M-82101 • Bolt	–	–	–	–	–	–	14	
70	54.23.13.22		Nakrętka M14-8-II PN-75/M-82144 • Nut	4	4	4	4	4	4	4	
71	54.21.16.49		Śruba M16x60-10,9-B PN-85/M-82101 • Bolt	10	10	10	10	10	10	10	
72	54.61.12.10		Podkładka sprężysta Z16,3 Fe/Zn9c PN-77/M-82008 • Spring washer	12	12	12	12	12	12	12	
73	80.121.097		Uszczelka • Joint	1	1	1	1	1	1	1	
74	54.69.12.04		Korek M16x1,5 ZN-63/MPC/06-03111.1 • Plug	1	1	1	1	1	1	1	
75	54.61.25.14		Pierścień uszczelniający 16x20 ZN-76/MPC/03126.2 • Seal ring	1	1	1	1	1	1	1	
76	54.21.02.50		Śruba M16x60-8.8-B PN-85/M-82101 • Bolt	2	2	2	2	2	2	2	
77	87.120.004		Sworzeń • Pin	1	1	1	1	1	1	1	
78	54.61.01.02		Podkładka okrągła K5,3 PN-78/M-82006 • Washer	1	1	1	1	1	1	1	
79	54.28.01.05		Zawleczka s-2x18 PN-76/M-82101 • Pin	1	1	1	1	1	1	1	
80	54.62.04.25		Pierścień sprężynujący z55 PN-81/M-85111 • Circlip	1	1	1	1	1	1	1	
81	54.61.25.10		Pierścień uszczelniający 16x22 ZN-76/MPC/06-03126.2 • Seal ring	1	1	1	1	1	1	–	
82	84.121.003		Korek • Plug	1	1	1	1	1	1	–	

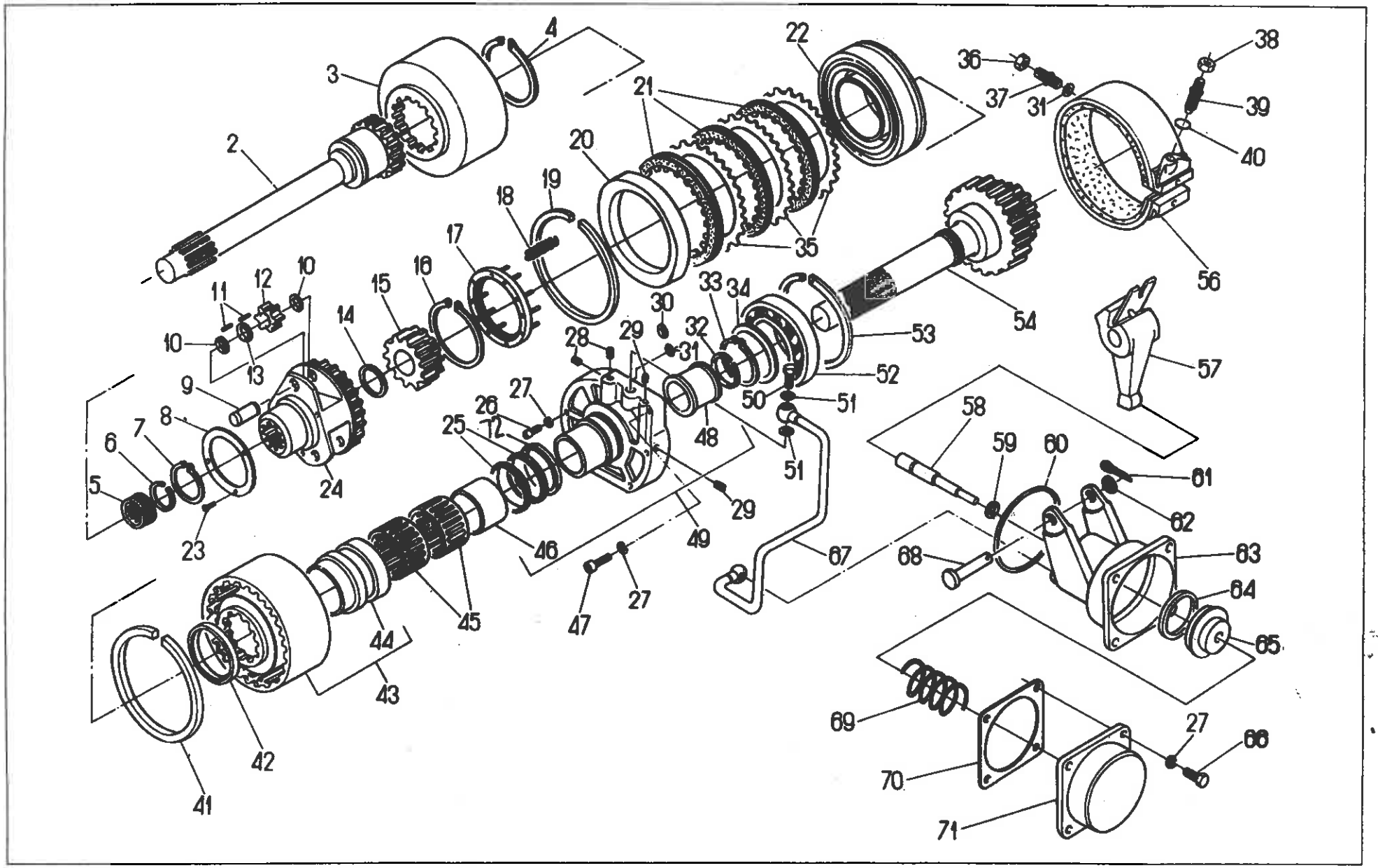
2
3
4
5
6
7
8
9
10
11
12
13
14
15
16
17
18
19
20
21
22
23
24
25
26
27
28
29
30
31
32
33
34
35
36
37
38
39
40
41
42
43
44
45
46
47
48
49
50
51
52
53
54
56
57
58
59
60
61
62
63
64
65
66
67
68
69
70
71

Nr poz. (No)	Oznaczenie (Nf)	Nr poz. podzespołu (V)	Nazwa (Name)	Liczba sztuk w ciągniku (Q)							Uwagi (R)
				912	914	1012	1014	1222	1224	1614	
2	86.126.086		Wałek sprzęgła • Clutch shaft	1	1	1	1	1	1	1	
2	88.126.086		Wałek sprzęgła • Clutch shaft	–	–	–	–	–	–	1	Z
3	80.126.107		Koło koronowe • Crown gear	1	1	1	1	1	1	1	
4	54.62.04.24		Pierścień osadczy sprężynujący 65 z PN-81/M-85111 • Circlip	1	1	1	1	1	1	1	
5	54.31.01.91		Złożenie igiełkowe K25x30x13 PN-81/M-86310 • Needle bearing	1	1	1	1	1	1	1	
6	80.126.005		Pierścień osadczy • Circlip	1	1	1	1	1	1	1	
7	54.62.04.15		Pierścień osadczy sprężynujący 35 z PN-81/M-85111 • Circlip	1	1	1	1	1	1	1	
8	80.126.106		Podkładka • Washer	1	1	1	1	1	1	1	
9	80.126.103		Sworzeń satelitów • Planet gear pin	3	3	3	3	3	3	3	
10	80.126.018		Podkładka oporowa satelitów • Planet gear thrust	6	6	6	6	6	6	6	
11	54.38.01.07		Wałeczek walcowy 5x10-II-10 PN-83/M-86453 • Cilindrical roller	90	90	90	90	90	90	90	
12	80.126.102		Satelit • Planet gear	3	3	3	3	3	3	3	
13	80.126.105		Pierścień • Ring	3	3	3	3	3	3	3	
14	80.126.016		Podkładka cierna • Friction washer	1	1	1	1	1	1	1	
15	80.126.097		Koło centralne • Central gear	1	1	1	1	1	1	1	
16	54.62.04.29		Pierścień osadczy sprężynujący 82 z PN-81/M-85111 • Circlip	1	1	1	1	1	1	1	
17	86.126.110		Pierścień kompletny • Ring assy	1	1	1	1	1	1	1	
18	80.126.093		Sprężyna • Spring	16	16	16	16	16	16	16	
19	80.126.116		Pierścień osadczy • Circlip	1	1	1	1	1	1	1	
20	80.126.084		Tarcza oporowa sprzęgła • Clutch thrust disc	1	1	1	1	1	1	1	
21	80.126.140		Tarcza sprzęgła • Clutch disc	3	3	3	3	3	3	3	
22	80.126.024		Tłok sprzęgła • Clutch piston	1	1	1	1	1	1	1	
23	54.22.06.08		Wkręt M6x12-5.8-A PN-74/M-82209 • Screw	3	3	3	3	3	3	3	
24	80.126.101		Kosz satelitów • Planet gears cage	1	1	1	1	1	1	1	
25	80.126.117		Pierścień tłokowy Ø 65 • Piston ring	2	2	2	2	2	2	2	
26	54.21.26.09		Śruba M8x20-8.8 PN-85/M-82302 • Bolt	5	5	5	5	5	5	5	
27	54.61.12.09		Podkładka sprężysta 8,2 Fe/Zn9c PN-77/M-82008 • Spring washer	10	10	10	10	10	10	10	
28	54.22.09.15		Wkręt dociskowy M8x8 PN-82/M-82272 • Screw	2	2	2	2	2	2	2	

Nr poz. (No)	Oznaczenie (Nf)	Nr poz. podzespołu (V)	Nazwa (Name)	Liczba sztuk w ciągniku (Q)							Uwagi (R)
				912	914	1012	1014	1222	1224	1614	
29	80.126.112		Korek • Plug	2	2	2	2	2	2	2	
30	54.51.05.03		Pierścień uszczelniający 10x2 PN-64/M-73093 • Seal ring	1	1	1	1	1	1	1	
31	54.51.05.02		Pierścień uszczelniający 8x2 PN-64/M-73093 • Seal ring	4	4	4	4	4	4	4	
32	80.126.095		Pierścień tłokowy Ø 40 • Piston ring	1	1	1	1	1	1	1	
33	54.62.04.22		Pierścień osadczy sprężynujący 50 z PN-81/M-85111 • Circlip	–	–	–	–	–	–	–	
34	11.1924		Podkładka • Washer	–	–	–	–	–	–	–	
35	80.126.032		Tarcza dociskowa sprzęgła • Clutch pressure disc	4	4	4	4	4	4	4	
36	54.23.15.08		Nakrętka M10-0,6-B PN-74/M-82153 • Nut	3	3	3	3	3	3	3	
37	80.126.057		Śruba regulacyjna • Adjusting screw	3	3	3	3	3	3	3	
38	54.23.15.16		Nakrętka M16x1,5-0,6-B PN-74/M-82153 • Nut	1	1	1	1	1	1	1	
39	80.126.056		Śruba ustalająca • Set-screw	1	1	1	1	1	1	1	
40	54.51.05.05		Pierścień uszczelniający 14x2 PN-64/M-73093 • Seal ring	1	1	1	1	1	1	1	
41	80.126.124		Pierścień tłokowy • Piston ring	1	1	1	1	1	1	1	
42	80.126.026		Uszczelka manżetowa Ø 92 • Special sealing ring	1	1	1	1	1	1	1	
43	86.126.130		Bęben kompletny • Drum assy	1	1	1	1	1	1	1	
44		43	Tuleja • Sleeve	1	1	1	1	1	1	1	
45	54.31.01.94		Złożenie igiełkowe K60x65x20 PN-81/M-86310 • Needle bearing	1	1	1	1	1	1	1	
46	80.126.094	49	Tuleja • Sleeve	2	2	2	2	2	2	2	
47	54.21.26.05		Śruba M8x25-8.8 PN-85/M-82302 • Bolt	1	1	1	1	1	1	1	
48	80.126.062	49	Tuleja • Sleeve	1	1	1	1	1	1	1	
49	80.126.130		Pokrywa kompletna • Cover assy	1	1	1	1	1	1	1	
49	88.126.090		Pokrywa kompletna • Cover assy	1	1	1	1	1	1	–	
50	54.25.04.03		Śruba przelotowa 6 ZN-74/MPC-29/20.002806.2 • Banjo connection bolt	–	–	–	–	–	–	1	
51	54.61.25.09		Pierścień 12x16 ZN-76/MPC/06-03126.3 • Ring	2	2	2	2	2	2	2	
52	54.31.01.30		Łożysko 6410 N PN-85/M-86100 • Bearing	4	4	4	4	4	4	4	
53	54.62.06.13		Pierścień osadczy sprężynujący R 130 PN-75/M-86491 • Circlip	–	–	–	–	–	–	1	
54	80.126.114		Wałek napędowy • Drive shaft	–	–	–	–	–	–	1	
54	88.126.003		Wałek napędowy • Drive shaft	1	1	1	1	1	1	–	
				–	–	–	–	–	–	1	

Nr poz. (No)	Oznaczenie (Nf)	Nr poz. podzespołu (V)	Nazwa (Name)	Liczba sztuk w ciągniku (Q)							Uwagi (R)
				912	914	1012	1014	1222	1224	1614	
54	87.123.002		Wałek napędowy • Drive shaft	1	1	1	1	1	1	–	a
56	86.126.530		Taśma kompletna • Band assy	1	1	1	1	1	1	1	
57	80.126.080		Dźwignia hamulca kompletna • Brake lever assy	1	1	1	1	1	1	1	
58	80.126.113		Tłoczysko • Piston rod	1	1	1	1	1	1	1	
59	54.51.03.30		Pierścień 11,3x2,4 PN-60/M-86961 • Ring	1	1	1	1	1	1	1	
60	54.51.05.41		Pierścień uszczelniający 75x3 PN-64/M-73093 • Seal ring	1	1	1	1	1	1	1	
61	54.28.01.14		Zawleczka 3,2x25 PN-76/M-82001 • Split pin	1	1	1	1	1	1	1	
62	54.61.01.14		Podkładka okrągła K 15 Fe/Zn9c PN-78/M-82006 • Washer	1	1	1	1	1	1	1	
63	86.126.045		Cylinder hamulca • Brake cylinder	1	1	1	1	1	1	1	
64	86.126.047		Uszczelka kołnierzowa • Special sealing ring	1	1	1	1	1	1	1	
65	86.126.051		Tłok hamulca • Brake piston	1	1	1	1	1	1	1	
66	54.21.21.35		Śruba M8x30-8.8-B PN-85/M-82101 • Bolt	4	4	4	4	4	4	4	
67	80.126.150		Rurka kompletna • Pipe assy	1	1	1	1	1	1	1	
68	54.66.03.79		Sworzeń 14f8x50/45-5.8 PN-63/M-83002 • Pin	1	1	1	1	1	1	1	
69	80.126.053		Sprężyna hamulca • Brake spring	1	1	1	1	1	1	1	
70	80.126.055		Uszczelka • Gasket	1	1	1	1	1	1	1	
71	80.126.054		Pokrywa cylindra • Cylinder cover	1	1	1	1	1	1	1	
72	80.126.072		Podkładka • Washer	1	1	1	1	1	1	1	

Uwagi.
Poz. 1, 55 nie wykorzystane.
a – do skrzyni 35 km/h.

Notes.
Items 1, 55 – vacant.
a – for 35 km/h gearbox.

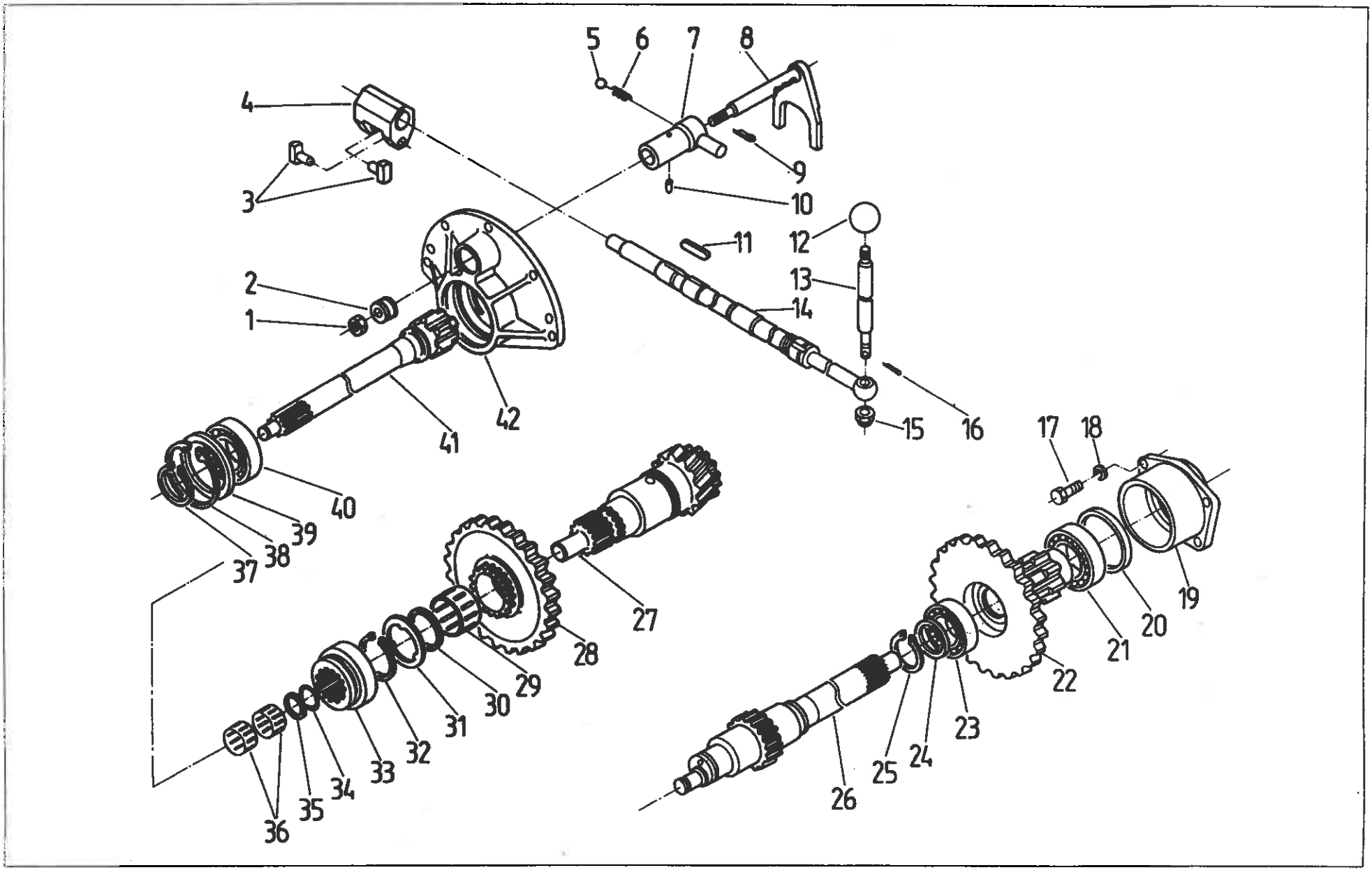
5
6
7
8
4
9
3
10
11
12
2
13
1
14
42
41
15
16
17
18
40
39
38
37
27
28
29
30
31
32
33
34
35
36
19
20
21
22
23
24
25
26

128 REDUKTOR BIEGÓW PEŁZAJĄCYCH (na żądanie)
• CREEP-GEAR UNIT (on request)

Nr poz. (No)	Oznaczenie (Nf)	Nr poz. podzespołu (V)	Nazwa (Name)	Liczba sztuk w ciągniku (Q)							Uwagi (R)
				912	914	1012	1014	1222	1224	1614	
1	54.23.13.12		Nakrętka M10-5-B PN-75/M-82144 • Nut	1	1	1	1	1	1	–	
2	80.128.017		Piasta • Hub	1	1	1	1	1	1	–	
3	80.128.022		Kamień • Slider	2	2	2	2	2	2	–	
4	80.128.021		Dźwignia • Lever	1	1	1	1	1	1	–	
5	54.36.01.37		Kulka 1/2" II PN-75/M-86452 • Ball	1	1	1	1	1	1	–	
6	80.147.031		Sprężyna • Spring	1	1	1	1	1	1	–	
7	80.128.010		Prowadnica widełek • Fork guide	1	1	1	1	1	1	–	
8	80.128.020		Widełki • Fork	1	1	1	1	1	1	–	
9	54.28.01.30		Zawleczka S-2,5x25 PN-76/M-82001 • Split pin	1	1	1	1	1	1	–	
10	54.27.08.19		Kołek 8h11x16 PN-66/M-85021 • Dowel	1	1	1	1	1	1	–	
11	54.26.03.29		Wpust 6x6x63 PN-70/M-85005 • Key	1	1	1	1	1	1	–	
12	54.69.02.04		Gałka kulista B40 PN-63/M-56170 • Knob	1	1	1	1	1	1	–	
13	80.128.016		Dźwignia • Lever	1	1	1	1	1	1	–	
14	80.128.030		Wałek • Shaft	1	1	1	1	1	1	–	
15	54.23.17.08		Nakrętka AM12-5-B PN-74/M-82148 • Nut	1	1	1	1	1	1	–	
16	54.28.01.15		Zawleczka S-3,2x28 PN-76/M-82001 • Split pin	1	1	1	1	1	1	–	
17	54.21.06.59		Śruba M8x25-8.8-B PN-85/M-82105 • Bolt	4	4	4	4	4	4	–	
18	54.61.12.09		Podkładka sprężysta Z 8,2 Fe/Zn9c PN-77/M-82008 • Spring washer	4	4	4	4	4	4	–	
19	80.128.023		Korpus łożyska • Bearing housing	1	1	1	1	1	1	–	
20	80.128.024		Pierścień dystansowy • Spacing ring	1	1	1	1	1	1	–	
21	54.31.01.63		Łożysko kulkowe 6211 PN-79/M-86180 • Ball bearing	1	1	1	1	1	1	–	
22	80.128.005		Koło podwójne • Double gear	1	1	1	1	1	1	–	
23	54.32.01.75		Łożysko NJ 209 PN-76/M-86180 • Bearing	1	1	1	1	1	1	–	
24	88.108.075		Podkładka oporowa • Thrust washer	1	1	1	1	1	1	–	
25	54.62.04.19		Pierścień sprężynujący osadczy 45z PN-81/M-85111 • Circlip	1	1	1	1	1	1	–	
26	86.128.003		Wałek • Shaft	1	1	1	1	1	1	–	

Nr poz. (No)	Oznaczenie (Nf)	Nr poz. podzespołu (V)	Nazwa (Name)	Liczba sztuk w ciągniku (Q)							Uwagi (R)
				912	914	1012	1014	1222	1224	1614	
27	80.128.002		Wałek • Shaft	1	1	1	1	1	1	–	
28	80.128.003		Koło • Gear	1	1	1	1	1	1	–	
29	54.31.01.93		Złożenie igiełkowe K55x60x30 PN-75/M-86310 • Needle bearing	1	1	1	1	1	1	–	
30	80.128.025		Podkładka dystansowa • Thrust washer	1	1	1	1	1	1	–	
31	4011.1909		Pierścień • Ring	1	1	1	1	1	1	–	
32	54.62.04.25		Pierścień osadczy sprężynujący 55z PN-81/M-85111 • Circlip	1	1	1	1	1	1	–	
33	4011.1952		Tuleja przesuwna • Sliding sleeve	1	1	1	1	1	1	–	
34	4011.1803		Podkładka • Washer	1	1	1	1	1	1	–	
35	5111.1902		Pierścień oporowy • Thrust ring	1	1	1	1	1	1	–	
36	54.31.01.90		Złożenie igiełkowe K28x33x13 PN-81/M-86310 • Needle bearing	2	2	2	2	2	2	–	
37	54.62.04.22		Pierścień osadczy sprężynujący 50z PN-81/M-85111 • Circlip	1	1	1	1	1	1	–	
38	54.62.05.37		Pierścień osadczy sprężynujący 100w PN-81/M-85111 • Circlip	1	1	1	1	1	1	–	
39	86.128.004		Podkładka oporowa • Thrust washer	1	1	1	1	1	1	–	
40	54.31.01.11		Łożysko 6210 PN-79/M-86100 • Bearing	1	1	1	1	1	1	–	
41	86.128.001		Wałek • Shaft	1	1	1	1	1	1	–	
42	86.128.002		Pokrywa przednia • Front cover	1	1	1	1	1	1	–	

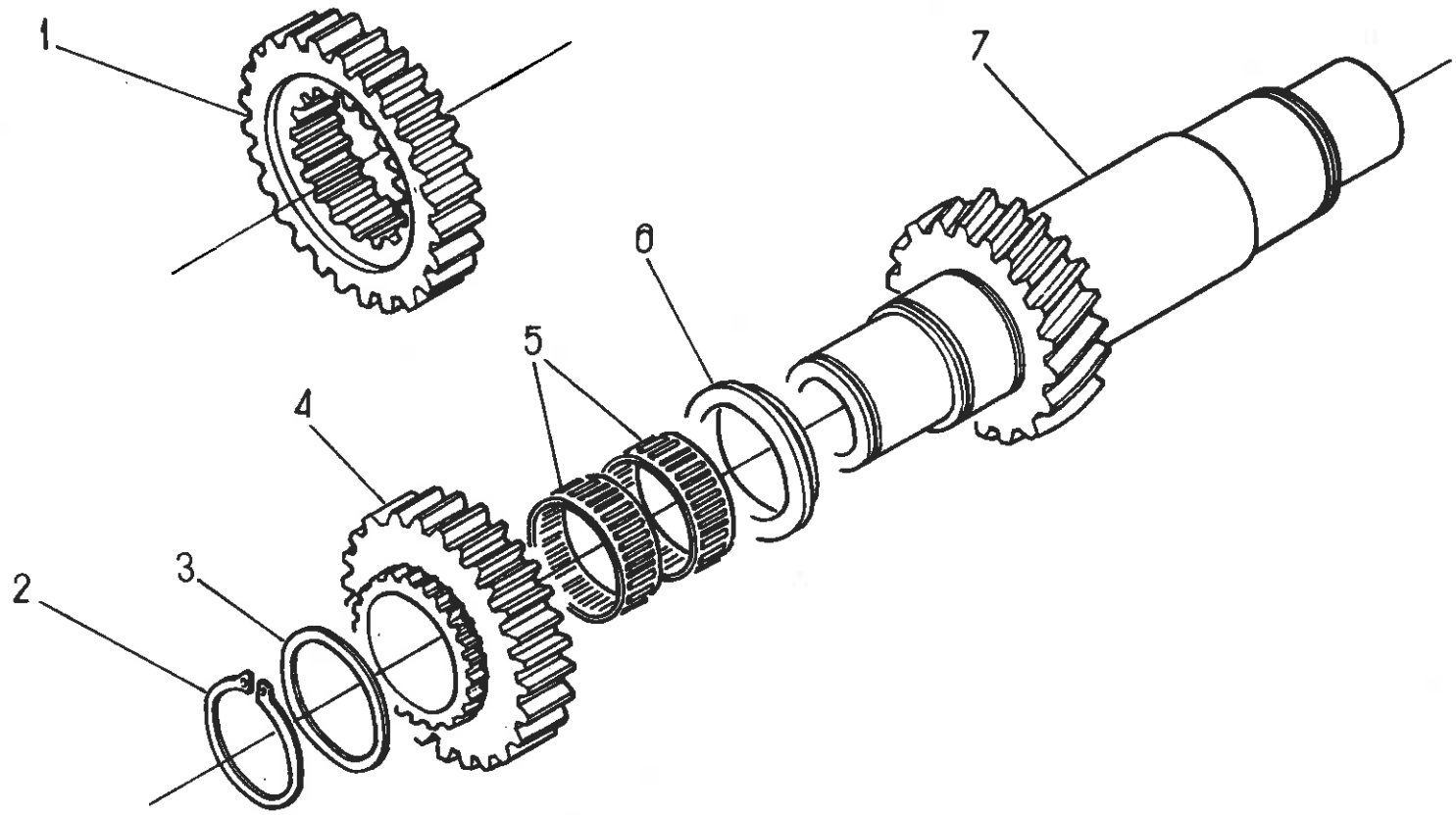
1
2
3
4
5
6
7

130 ZALEŻNY WOM (na żądanie) • GROUND SPEED PTO (on request)

Nr poz. (No)	Oznaczenie (Nf)	Nr poz. podzespołu (V)	Nazwa (Name)	Liczba sztuk w ciągniku (Q)							Uwagi (R)
				912	914	1012	1014	1222	1224	1614	
1	88.130.001		Koło napędowe WOM • PTO shaft drive gear	1	1	1	1	1	1	1	
2	54.62.04.28		Pierścień osadczy sprężynujący 60z PN-63/M-85111 • Circlip	1	1	1	1	1	1	1	
3	80.130.003		Podkładka • Washer	1	1	1	1	1	1	1	
4	80.130.002		Koło napędzane WOM • PTO shaft driven gear	1	1	1	1	1	1	1	
5	54.31.01.04		Złożenie igiełkowe K60x65x20 PN-58/M-86310 • Needle bearing	2	2	2	2	2	2	2	
6	88.130.002		Pierścień • Ring	–	–	–	–	–	–	1	
7	84.121.001		Wałek pośredni reduktora • Reducer layshaft	1	1	1	1	1	1	–	

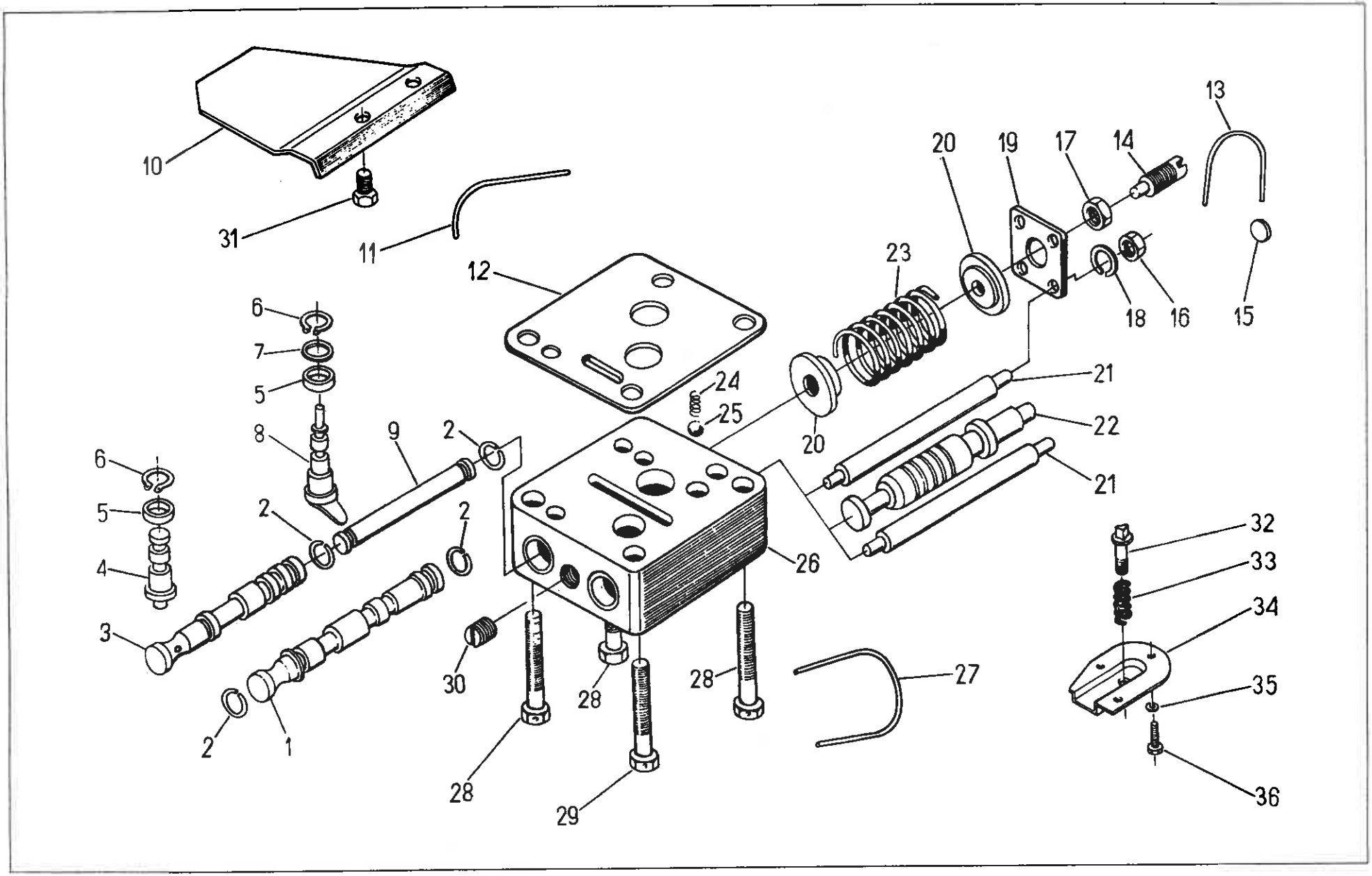
10
31
11
12
13
20
19
17
14
23
18
16
15
6
7
5
8
9
2
24
25
20
21
22
21
6
5
4
3
2
2
2
26
32
33
34
35
36
30
28
28
28
29
27
1

142 STEROWANIE HYDRAULICZNE WZMACNIACZA MOMENTU I SPRZĘGŁA WOM T-38
• HYDRAULIC CONTROL OF THE TORQUE AMPLIFIER AND PTO SHAFT CLUTCH

Nr poz. (No)	Oznaczenie (Nf)	Nr poz. podzespołu (V)	Nazwa (Name)	Liczba sztuk w ciągniku (Q)							Uwagi (R)
				912	914	1012	1014	1222	1224	1614	
1	80.142.004		Suwak WOM • PTO shaft slide-valve	1	1	1	1	1	1	1	
2	54.62.02.08		Pierścień zabezpieczający 12 ZN-62/MPC/06-00080 • Securing ring	4	4	4	4	4	4	4	
3	80.142.003		Suwak wzmacniacza • Torque amplifier slide-valve	1	1	1	1	1	1	1	
4	80.142.025		Korek • Plug	1	1	1	1	1	1	1	
5	54.51.07.02		Pierścień uszczelniający 12×8 ZN-67/MPC/06-03109.1 • Sealing ring	2	2	2	2	2	2	2	
6	54.62.04.05		Pierścień osadczy sprężynujący 12z PN-81/M-85111 • Outer circlip	2	2	2	2	2	2	2	
7	54.61.01.12		Podkładka okrągła 13 PN-76/M-82006 • Washer	2	2	2	2	2	2	2	
8	86.142.020		Wałek sterowania • Control shaft	2	2	2	2	2	2	2	
9	80.142.026		Trzpień • Rod	1	1	1	1	1	1	1	
10	86.142.037		Blacha ochronna • Shield	1	1	1	1	1	1	1	
11	86.142.035		Drut 0,8×130 • Wire	1	1	1	1	1	1	1	
12	80.142.021		Uszczelka • Gasket	1	1	1	1	1	1	1	
13	80.142.031		Drut 0,5×100 • Wire	1	1	1	1	1	1	1	
14	80.142.017		Śruba regulacyjna • Adjusting screw	1	1	1	1	1	1	1	
15	80.142.032		Plomba • Seal	1	1	1	1	1	1	1	
16	54.23.13.08		Nakrętka M6-5-B PN-75/M-82144 • Nut	4	4	4	4	4	4	4	
17	54.23.13.12		Nakrętka M10-5-B PN-75/M-82144 • Nut	1	1	1	1	1	1	1	
18	54.61.12.07		Podkładka sprężysta Z 6,1 Fe/Zn9c PN-77/M-82008 • Spring washer	4	4	4	4	4	4	4	
19	80.142.010		Płyta oporowa • Thrust plate	1	1	1	1	1	1	1	
20	80.142.005		Miska • Cup	2	2	2	2	2	2	2	
21	80.142.013		Śruba dwustronna • Stud	4	4	4	4	4	4	4	
22	80.142.002		Tłok zaworu ciśnienia • Pressure valve plunger	1	1	1	1	1	1	1	
23	80.142.006		Sprężyna zaworu ciśnienia • Pressure valve spring	1	1	1	1	1	1	1	
24	80.142.022		Sprężyna zatrzasku • Lock spring	2	2	2	2	2	2	2	
25	54.36.01.25		Kulka 6,000-IV PN-75/M-86452 • Ball	2	2	2	2	2	2	2	
26	80.142.001		Korpus rozdzielacza • Distributor body	1	1	—	—	—	—	—	

Nr poz. (No)	Oznaczenie (Nf)	Nr poz. podzespołu (V)	Nazwa (Name)	Liczba sztuk w ciągniku (Q)							Uwagi (R)
				912	914	1012	1014	1222	1224	1614	
26	86.142.001		Korpus rozdzielacza • Distributor body	–	–	1	1	1	1	1	
27	80.142.027		Drut 0,8x360 • Wire	1	1	1	1	1	1	1	
28	54.21.15.08		Śruba M8x45-P-8.8-B PN-85/M-82101 • Bolt	3	3	3	3	3	3	3	
29	54.21.16.29		Śruba M8x40-P-8.8-B PN-85/M-82101 • Bolt	1	1	1	1	1	1	1	
30	80.600.123		Korek M16x1,5 • Plug	1	1	1	1	1	1	1	
31	54.21.08.40		Śruba M8x12-P-8.8-A PN-85/M-82105 • Bolt	2	2	2	2	2	2	2	
32	86.142.007		Zawór • Valve	–	–	1	1	1	1	1	
33	86.142.011		Sprężyna zaworu • Valve spring	–	–	1	1	1	1	1	
34	86.142.012		Pokrywa • Cover	–	–	1	1	1	1	1	
35	54.61.12.06		Podkładka sprężysta Z 5,1 Fe/Zn9c PN-77/M-82008 • Spring washer	–	–	3	3	3	3	3	
36	54.21.04.10		Śruba M5x10-5.6-B PN-85/M-82105 • Bolt	–	–	3	3	3	3	3	

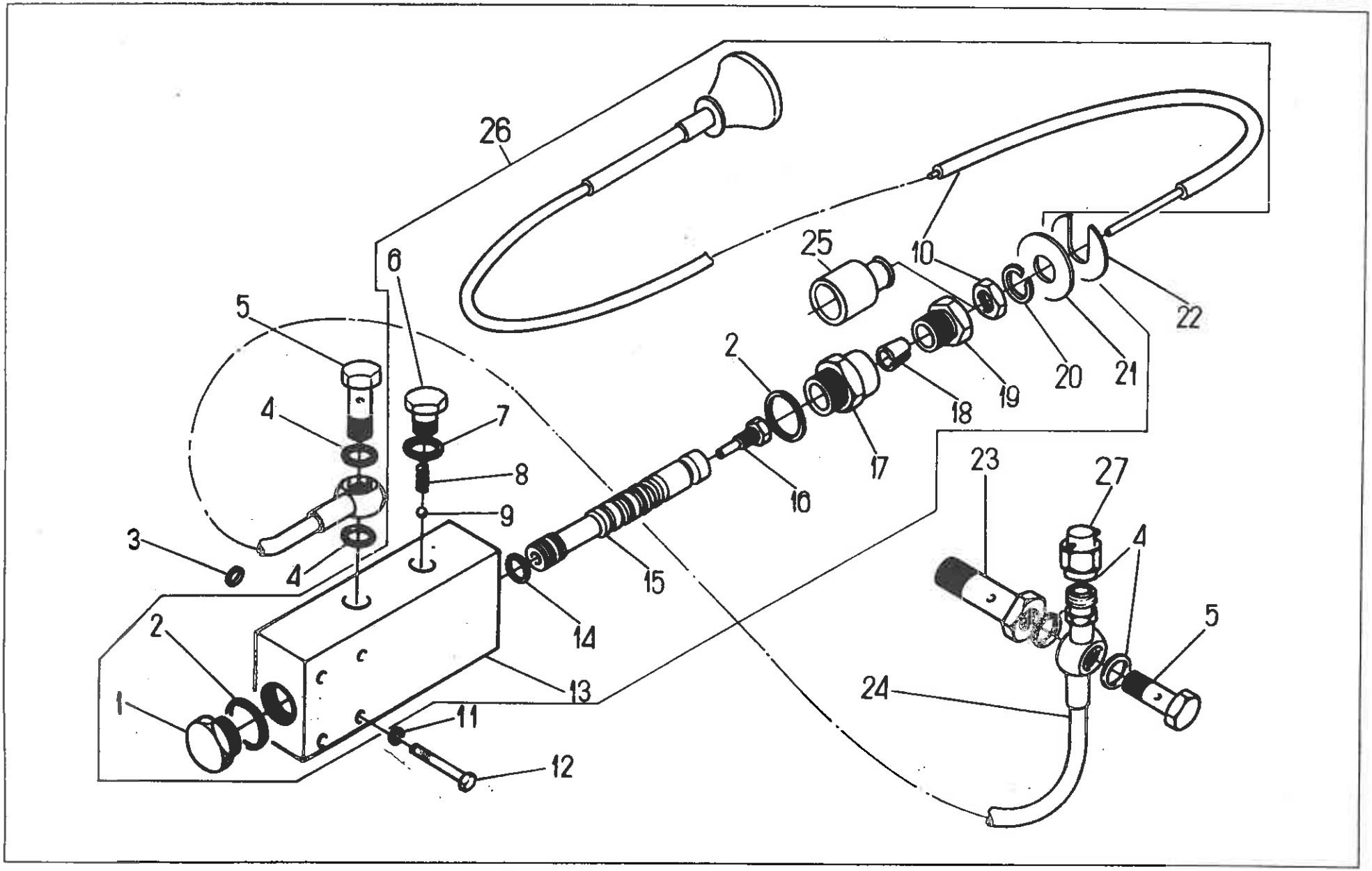
26
25
10
22
6
5
2
20
21
19
18
4
7
17
8
16
23
27
9
3
4
15
4
14
5
2
13
24
1
11
12

Nr poz. (No)	Oznaczenie (Nf)	Nr poz. podzespołu (V)	Nazwa (Name)	Liczba sztuk w ciągniku (Q)							Uwagi (R)
				912	914	1012	1014	1222	1224	1614	
1	88.145.007		Korek • Plug	–	1	–	1	–	1	1	
2	54.61.25.23		Pierścień uszczelniający 20x24 ZN-76/MPC/06-03126.3 • Seal ring	–	2	–	2	–	2	2	
3	54.51.14.37		Pierścień uszczelniający 1-80-I 8x2 PN-80/M-73092 • Seal ring	–	2	–	2	–	2	2	
4	54.61.25.10		Pierścień uszczelniający 12x16 ZN-76/MPC/06-03126.2 • Seal ring	–	4	–	4	–	4	4	
5	54.25.04.03		Śruba 6 ZN-74/MPC-29/20.002806.2 • Bolt	–	2	–	2	–	2	2	
6	88.145.003		Śruba oporowa • Thrust bolt	–	1	–	1	–	1	1	
7	54.61.25.09		Pierścień uszczelniający 12x16 ZN-76/MPC/06-03126.3 • Seal ring	–	1	–	1	–	1	1	
8	80.142.022		Sprężyna • Spring	–	1	–	1	–	1	1	
9	54.36.01.25		Kulka 6.00 – 100 PN-83/M-86452 • Ball	–	1	–	1	–	1	1	
10	88.145.901		Cięgło rozdzielacza • Distributor control	–	1	–	1	–	1	1	
11	54.61.12.07		Podkładka sprężysta Z 6,1 Fe/Zn9c PN-77/M-82008 • Spring washer	–	4	–	4	–	4	4	
12	54.21.16.18		Śruba M6x35-8.8-B PN-85/M-82101 • Bolt	–	4	–	4	–	4	4	
13	88.145.001		Korpus rozdzielacza • Distributor body	–	1	–	1	–	1	1	
14	54.51.16.35		Pierścień uszczelniający 1-80-I 9,3x2,4 PN-80/M-73092 • Seal ring	–	1	–	1	–	1	1	
15	88.145.002		Suwak • Slide valve	–	1	–	1	–	1	1	
16	88.145.015		Śruba II • Bolt II	–	1	–	1	–	1	1	
17	88.145.004		Zderzak • Buffer	–	1	–	1	–	1	1	
18	88.145.005		Tuleja zaciskowa • Clamping sleeve	–	1	–	1	–	1	1	
19	88.145.006		Śruba I • Bolt I	–	1	–	1	–	1	1	
20	54.61.12.11		Podkładka 12,2 Fe/Zn9c PN-77/M-82008 • Washer	–	1	–	1	–	1	1	
21	88.145.008		Podkładka I • Washer I	–	1	–	1	–	1	1	
22	88.145.012		Podkładka II • Washer II	–	1	–	1	–	1	1	
23	88.145.013		Śruba III • Bolt III	–	1	–	1	–	1	1	
24	88.145.020		Przewód zasilający I • Oil inlet pipe	–	1	–	1	–	1	1	
25	54.19.03.03		Osłona gumowa 6,5 A PN-67/S-76009 • Rubber cup	–	1	–	1	–	1	1	
26	88.145.009		Rozdzielacz kompletny • Distributor assy	–	1	–	1	–	1	1	
27	88.413.259		Zaślepka kompletna 6 • Plug	–	1	–	1	–	1	1	a

Uwaga. a – do ciągników bez blokady przedniego napędu.

Note. a – for tractors without front differential lock.

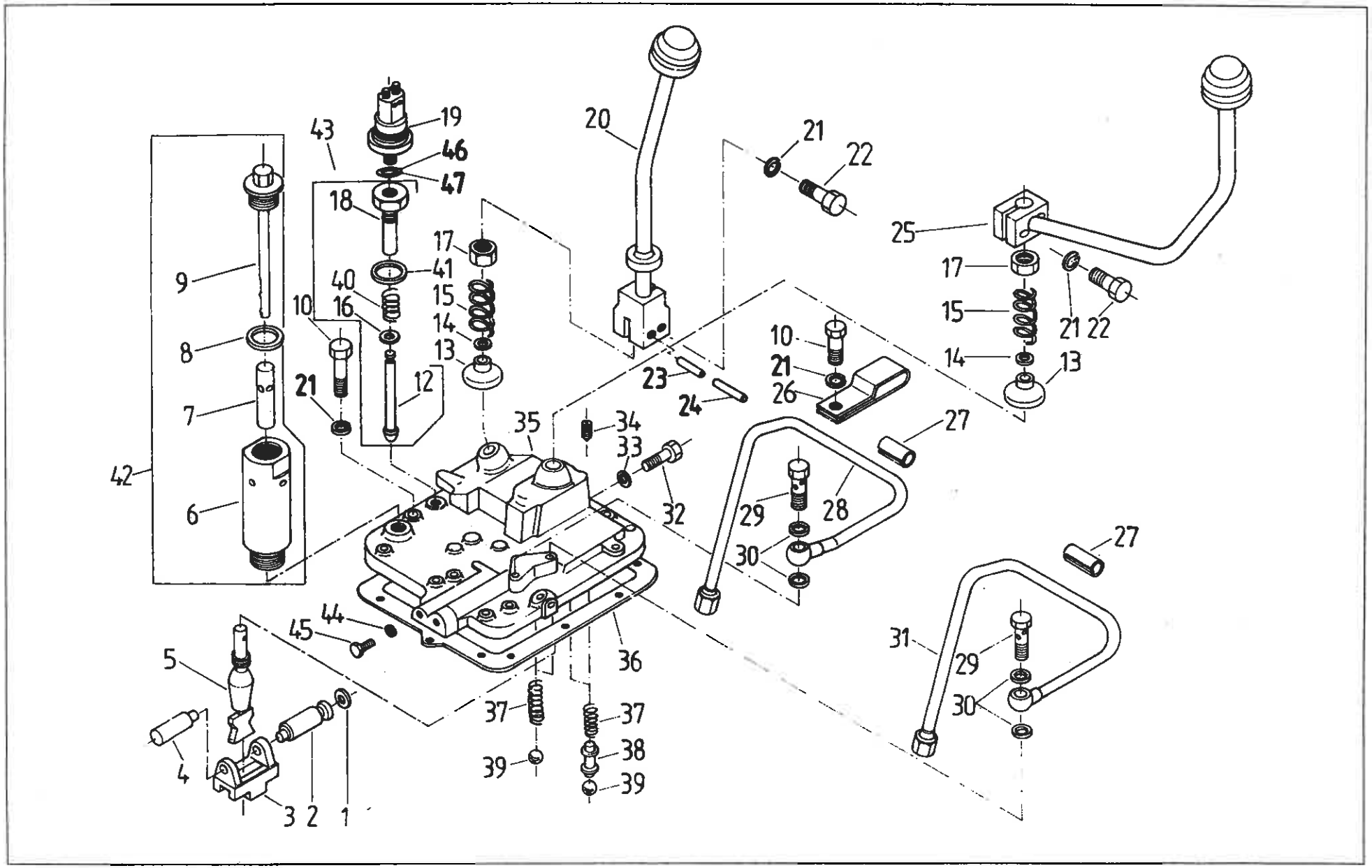
19
46
47
43
18
17
41
40
15
16
14
13
10
12
21
9
8
7
6
42
20
21
22
25
17
15
14
13
21 22
10
21
26
23
24
27
35
34
33
32
29
28
30
27
31
29
30
44
45
5
36
37
37
38
39
39
4
3 2 1

Nr poz. (No)	Oznaczenie (Nf)	Nr poz. podze-społu (V)	Nazwa (Name)	Liczba sztuk w ciągniku (Q)							Uwagi (R)
				912	914	1012	1014	1222	1224	1614	
1	54.51.05.05		Pierścień uszczelniający 14x2 PN-64/M-73093 • Seal ring	2	2	2	2	2	2	2	
2	80.147.014		Sworzeń • Pin	2	2	2	2	2	2	2	
3	80.147.013		Część blokująca • Locking element	2	2	2	2	2	2	2	
4	80.147.012		Sworzeń • Pin	2	2	2	2	2	2	2	
5	80.147.015		Dźwignia • Lever	2	2	2	2	2	2	2	
6	84.148.026	42	Nasadka • Socket	1	1	1	1	1	1	1	
7	84.148.027	42	Wkładka • Insert	1	1	1	1	1	1	1	
8	54.61.25.41	42	Pierścień uszczelniający 30x38 ZN-76/MPC/06-03126.3 • Seal ring	1	1	1	1	1	1	1	
9	84.147.020	42	Wskaźnik poziomu oleju • Oil dipstick	1	1	1	1	1	1	1	
10	54.21.21.92		Śruba M10x40-8.8-B Fe/Zn9c PN-85/M-82101 • Bolt	10	10	10	10	10	10	10	
12	84.148.023	43	Czujnik • Sending unit	1	1	1	1	1	1	1	
13	80.147.021		Osłona • Guard	2	2	2	2	2	2	2	
14	54.51.05.09		Pierścień uszczelniający 22x2 PN-64/M-73093 • Seal ring	2	2	2	2	2	2	2	
15	80.147.023		Sprężyna • Spring	2	2	2	2	2	2	2	
16	54.62.02.15	43	Pierścień 6 BN-83/3611-24 • Ring	1	1	1	1	1	1	1	
17	54.23.15.22		Nakrętka M22x1,5-0.5-B PN-74/M-82153 • Nut	2	2	2	2	2	2	2	
18	84.148.022	43	Łącznik • Connector	1	1	1	1	1	1	1	
19	84.148.011		Wyłącznik 10 A • Switch	1	1	1	1	1	1	1	
20	80.147.010		Dźwignia zmiany biegów kompletna • Gearbox lever assy	1	1	1	1	1	1	–	
20	88.147.010		Dźwignia zmiany biegów kompletna • Gearbox lever assy	–	–	–	–	–	–	1	
20	80.148.010		Dźwignia zmiany biegów kompletna • Gearbox lever assy	1	1	1	1	1	1	–	Z
21	54.61.12.10		Podkładka sprężysta Z 10,2 Fe/Zn9c PN-77/M-82008 • Spring washer	12	12	12	12	12	12	12	
22	54.21.21.67		Śruba M10x35-8.8-B PN-85/M-82101 • Bolt	2	2	2	2	2	2	2	
23	54.27.05.19		Kołek sprężysty 6x32 PN/M-85023 • Dowel	1	1	1	1	1	1	1	
24	54.27.05.20		Kołek sprężysty 10x32 PN/M-85023 • Dowel	1	1	1	1	1	1	1	
25	84.147.030		Dźwignia reduktora kompletna • Reduction lever assy	1	1	1	1	1	1	1	

Nr poz. (No)	Oznaczenie (Nf)	Nr poz. podzespołu (V)	Nazwa (Name)	Liczba sztuk w ciągniku (Q)							Uwagi (R)
				912	914	1012	1014	1222	1224	1614	
26	80.147.051		Uchwyt • Holder	1	1	1	1	1	1	1	
27	80.147.053		Opaska • Band	2	2	2	2	2	2	2	
28	80.147.050		Rurka sprzęgła • Clutch pipe	1	1	1	1	1	1	1	
29	54.23.04.03		Śruba 6 ZN-74/MPC-29/20.002806.2 • Bolt 6	2	2	2	2	2	2	2	
30	54.61.25.29		Pierścień uszczelniający 12x18 ZN-76/NPC/06-03126.3 • Seal ring	4	4	4	4	4	4	4	
31	80.147.090		Rurka hamulca sprzęgła • Clutch brak pipe	1	1	1	1	1	1	1	
32	54.21.11.17		Śruba M8x16-14H PN-83/M-82303 • Bolt	2	2	2	2	2	2	2	
33	54.61.25.04		Pierścień uszczelniający 8x12 ZN-76/MPC/06-03126.3 • Seal ring	2	2	2	2	2	2	2	
34	54.22.10.06		Wkręt dociskowy M8x12-14H PN-82/M-82273 • Set-screw	2	2	2	2	2	2	2	
35	84.148.001		Pokrywa skrzyni przekładniowej • Gearbox cover	1	1	–	–	–	–	–	
35	87.148.001		Pokrywa skrzyni przekładniowej • Gearbox cover	–	–	1	1	1	1	1	
36	80.147.041		Uszczelka • Joint	1	1	1	1	1	1	1	
37	80.147.031		Sprężyna • Spring	4	4	4	4	4	4	4	
38	80.147.032		Sworzeń • Pin	2	2	2	2	2	2	2	
39	54.36.01.31		Kulka 12,7-40 PN-83/M-86452 • Ball	4	4	4	4	4	4	4	
40	84.148.032	43	Sprężyna • Spring	1	1	1	1	1	1	1	
41	54.61.25.27		Pierścień uszczelniający 22x27 ZN-76/MPC/06-03126.3 • Seal ring	1	1	1	1	1	1	1	
42	84.148.029		Korek odpowietrzający • Oil dipstick assy	1	1	1	1	1	1	1	
43	84.148.009		Końcówka wyłącznika kompletna • Adjuster assy	1	1	1	1	1	1	1	
44	54.61.25.07		Pierścień uszczelniający 10x14 ZN-76/MPC/06-03126.3 • Seal ring	1	1	1	1	1	1	1	
45	54.21.07.20		Śruba M10x12-5.6-A Fe/Zn9c PN-85/M-82105 • Bolt	1	1	1	1	1	1	1	
46	84.148.034		Podkładka 0,3 • Washer	1	1	1	1	1	1	1	
47	84.148.035		Podkładka 0,5 • Washer	1	1	1	1	1	1	1	

Uwaga. Poz. 11 nie wykorzystana.

Note. Item 11 – vacant.

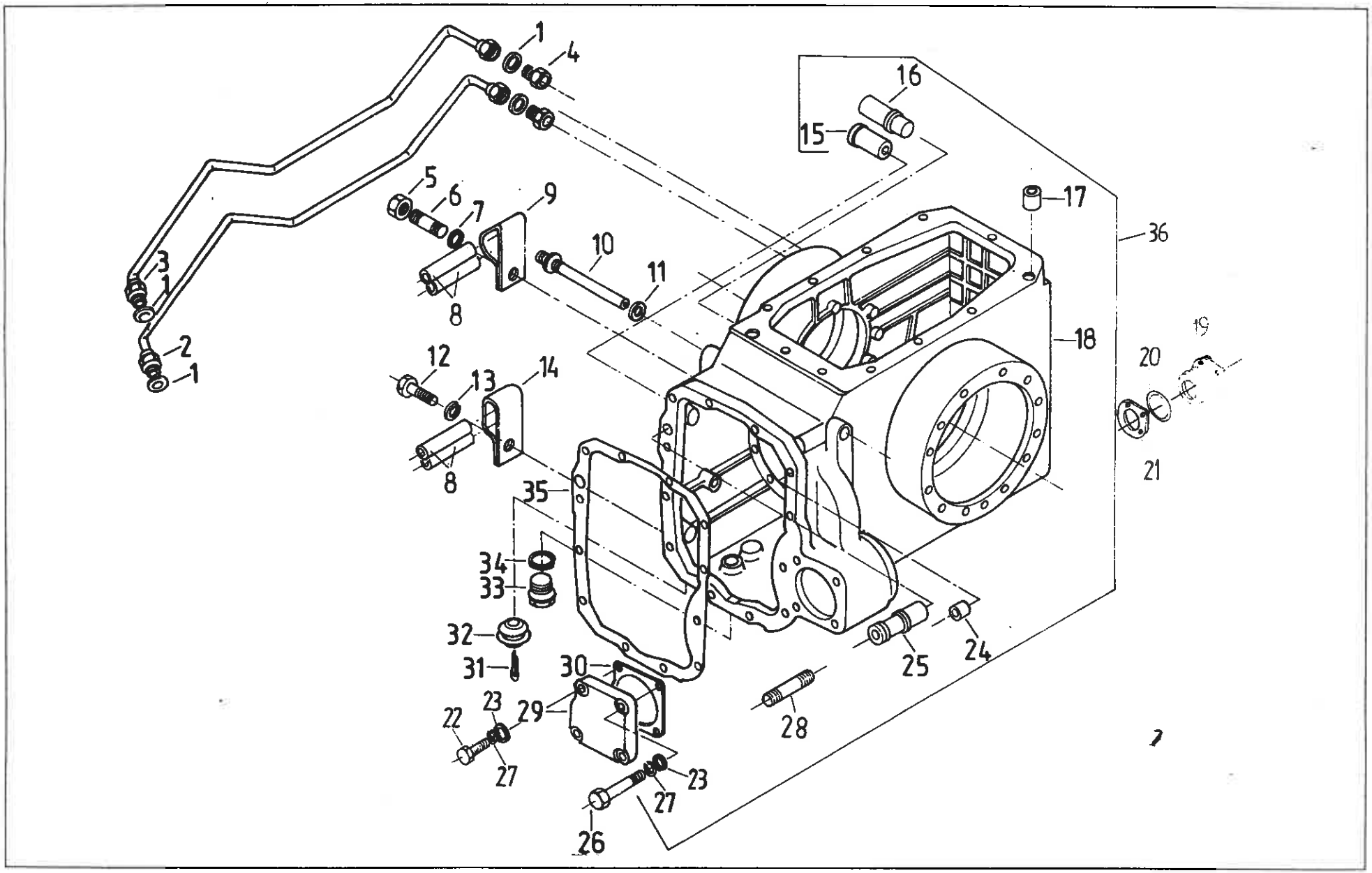
1
4
16
15
5
6
7
9
17
36
10
11
3
1
8
18
19
2
1
12
13
14
20
8
21
35
34
33
32
31
30
25
24
29
23
22
28
27
23
27
26

Nr poz. (No)	Oznaczenie (Nf)	Nr poz. podzespołu (V)	Nazwa (Name)	Liczba sztuk w ciągniku (Q)							Uwagi (R)
				912	914	1012	1014	1222	1224	1614	
1	54.61.25.09		Uszczelka 12x16 ZN-76/MPC/06-03126.3 • Seal	4	4	4	4	4	4	4	
2	80.153.210		Przewód hamulca • Brake pipe	1	1	1	1	1	1	1	
3	80.153.200		Przewód sprzęgła • Clutch pipe	1	1	1	1	1	1	1	
4	80.153.116		Złączka • Pipe adaptor	2	2	2	2	2	2	2	
5	54.23.13.10		Nakrętka M8-5-B PN-75/M-82144 • Nut	1	1	1	1	1	1	1	
6	54.21.29.03		Śruba M8x20-5.8 PN-60/M-82163 • Bolt	1	1	1	1	1	1	1	
7	54.61.12.09		Podkładka sprężysta Z 8,2 Fe/Zn9c PN-77/M-82008 • Spring washer	1	1	1	1	1	1	1	
8	80.153.214		Wkładka • Insert	4	4	4	4	4	4	4	
9	80.153.215		Uchwyt • Holder	1	1	1	1	1	1	1	
10	80.153.080		Dysza • Nozzle	1	1	1	1	1	1	1	
11	54.61.25.17		Uszczelka 16x22 ZN-76/MPC/06-03126.3 • Seal	1	1	1	1	1	1	1	
12	54.21.06.09		Śruba M10x20-5.6-B PN-85/M-82105 • Bolt	1	1	1	1	1	1	1	
13	54.61.12.10		Podkładka sprężysta Z 10,2 Fe/Zn9c PN-77/M-82008 • Spring washer	1	1	1	1	1	1	1	
14	80.147.051		Uchwyt • Holder	1	1	1	1	1	1	1	
15	80.153.083	36	Tuleja • Sleeve	1	1	1	1	1	1	1	
16	80.153.002	36	Sworzeń • Pin	1	1	1	1	1	1	1	
17	80.153.102	36	Tuleja ustalająca II • Locating sleeve II	2	2	2	2	2	2	2	
18		36	Korpus tylnego mostu • Rear axle housing	1	1	1	1	1	1	1	
19	89.153.225		Pokrywa • Cover	1	1	1	1	1	1	1	
20	54.51.14.58		Pierścień uszczelniający 110x3 2-80-I PN-80/M-73092 • Seal ring	1	1	1	1	1	1	1	
21	80.185.012		Uszczelka • Seal	1	1	1	1	1	1	1	
22	54.21.06.17		Śruba M12x25-5.6-B PN-85/M-82105 • Bolt	1	–	1	–	1	–	–	
23	54.61.25.11		Pierścień uszczelniający 12x18 ZN-76/MPC/06-03126.2 • Seal ring	4	4	4	4	4	4	4	
24	89.153.154	36	Tuleja ustalająca • Locating sleeve	2	2	2	2	2	2	2	
25	80.153.042	36	Tuleja • Sleeve	1	1	1	1	1	1	1	
26	80.153.273		Śruba • Bolt	3	–	3	–	3	–	–	
27	54.61.12.11		Podkładka sprężysta Z 12,2 Fe/Zn9 PN-77/M-82008 • Spring washer	4	4	4	4	4	4	4	
28	54.21.10.42	36	Śruba dwustronna 12x30-8.8 PN-60/M-82131 • Stud	1	1	1	1	1	1	1	

Nr poz. (No)	Oznaczenie (Nf)	Nr poz. podzespołu (V)	Nazwa (Name)	Liczba sztuk w ciągniku (Q)							Uwagi (R)
				912	914	1012	1014	1222	1224	1614	
29	80.153.086		Pokrywa • Cover	1	–	1	–	1	–	–	
30	80.153.087		Uszczelka • Joint	1	1	1	1	1	1	1	
31	54.28.01.28		Zawleczka S-Zn5x45 PN-76/M-82001 • Split pin	2	2	2	2	2	2	2	
32	80.153.113		Korek • Plug	2	2	2	2	2	2	2	
33	80.161.020		Korek spustowy M30x1,5 • Plug	1	1	1	1	1	1	1	
34	54.61.25.41		Pierścień uszczelniający 30x38 ZN-76/MPC/06-03126.3 • Seal ring	1	1	1	1	1	1	1	
35	89.153.091		Uszczelka • Joint	1	1	1	1	1	1	1	
36	89.153.670		Korpus tylnego mostu kpl. • Rear axle housing assy	1	1	1	1	1	1	1	

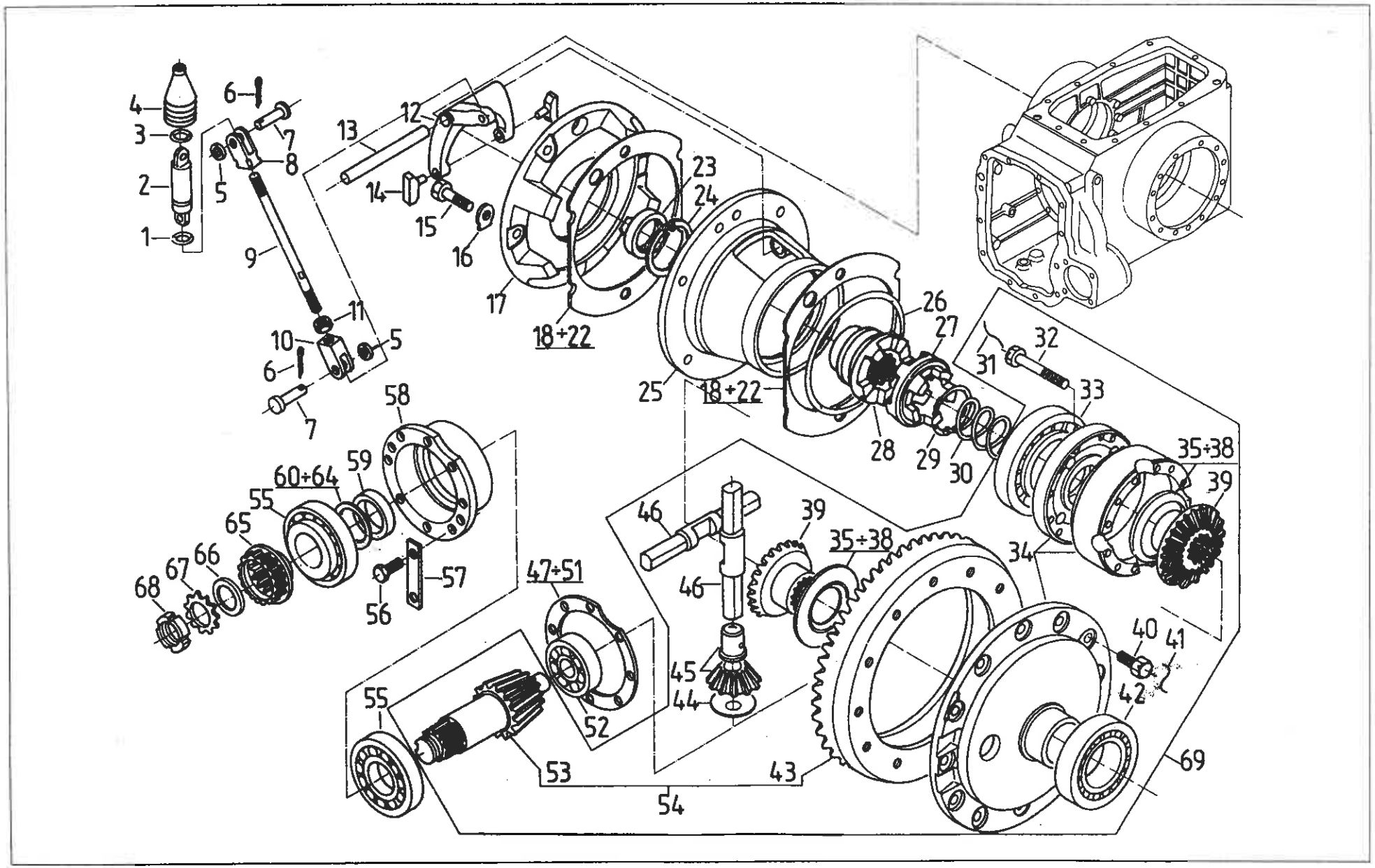
4
3
2
1
6
7
8
5
9
11
10
5
6
7
58
59
60÷64
55
65
66
67
68
57
56
13
12
14
15
16
17
18÷22
23
24
25
18÷22
26
27
28
29
30
31
32
33
35÷38
39
34
40
41
42
69
46
39
35÷38
46
47÷51
45
44
55
52
53
54
43

Nr poz. (No)	Oznaczenie (Nf)	Nr poz. podzespołu (V)	Nazwa (Name)	Liczba sztuk w ciągniku (Q)							Uwagi (R)
				912	914	1012	1014	1222	1224	1614	
1	54.51.16.01		Pierścień uszczelniający 15,3x2,4 2-80-I PN-60/M-86961 • Seal ring	1	1	1	1	1	1	1	
2	80.153.043		Cięgło • Link	1	1	1	1	1	1	1	
3	80.153.114		Drut • Wire	1	1	1	1	1	1	1	
4	80.153.044		Osłona • Guard	1	1	1	1	1	1	1	
5	54.61.15.18		Podkładka okrągła 10,5 Fe/Zn9c PN-78/M-82005 • Washer	2	2	2	2	2	2	2	
6	54.28.01.32		Zawleczka S-Zn-2,5x16 PN-76/M-82001 • Split pin	2	2	2	2	2	2	2	
7	54.66.03.71		Sworzeń 10x28/24-5,8 PN-63/M-83002 • Pin	2	2	2	2	2	2	2	
8	80.153.126		Widełki I • Fork I	1	1	1	1	1	1	1	
9	80.153.041		Cięgło • Link	1	1	1	1	1	1	1	
10	80.153.127		Widełki II • Fork II	1	1	1	1	1	1	1	
11	54.23.15.08		Nakrętka M10-06 PN-74/M-82153 • Nut	1	1	1	1	1	1	1	
12	80.153.035		Widełki • Fork	1	1	1	1	1	1	1	
13	80.153.036		Sworzeń widełek • Fork pin	1	1	1	1	1	1	1	
14	80.153.037		Kamień • Slider	2	2	2	2	2	2	2	
15	54.21.02.64		Śruba M12x40-8.8-A PN-85/M-82101 • Bolt	6	6	6	6	6	6	6	
16	54.61.21.10		Podkładka odginana 13 PN-82/M-82022 • Tab-washer	6	6	6	6	6	6	6	
17	80.153.032		Pokrywa • Cover	1	1	1	1	1	1	1	
18	80.153.031		Podkładka regulacyjna • Shim	2	2	2	2	2	2	2	
19	80.153.202		Podkładka regulacyjna • Shim	2	2	2	2	2	2	2	
20	80.153.203		Podkładka regulacyjna • Shim	6	6	6	6	6	6	6	
21	80.153.204		Podkładka regulacyjna • Shim	4	4	4	4	4	4	4	
22	80.153.205		Podkładka regulacyjna • Shim	2	2	2	2	2	2	2	
23	89.153.291		Pierścień uszczelniający 1B 58x80x12 (DW) • Seal ring	1	1	1	1	1	1	1	
24	54.62.05.20		Pierścień osadczy sprężynujący 80w PN-81/M-85111 • Circlip	1	1	1	1	1	1	1	
25	80.153.285		Prawa pokrywa mechanizmu różnicowego • Differential gear RH side cover	1	1	1	1	1	1	1	
26	80.153.237		Pierścień • Ring	1	1	1	1	1	1	1	
27	80.153.283		Sprzęgło pośrednie • Intermediate coupling	1	1	1	1	1	1	1	
28	80.153.282		Sprzęgło blokowania • Lock coupling	1	1	1	1	1	1	1	

Nr poz. (No)	Oznaczenie (Nf)	Nr poz. podzespołu (V)	Nazwa (Name)	Liczba sztuk w ciągniku (Q)							Uwagi (R)
				912	914	1012	1014	1222	1224	1614	
29	80.153.284		Pierścień zabezpieczający • Securing ring	1	1	1	1	1	1	1	
30	80.153.034		Sprężyna blokowania • Locking spring	1	1	1	1	1	1	1	
31	80.153.107	69	Drut • Wire	4	4	4	4	4	4	4	
32	54.21.15.13	69	Śruba M12x85-P-8.8-B PN-85/M-82101 • Bolte	12	12	12	12	12	12	12	
33	54.31.01.86	69	Łożysko 30219 PN-85/M-86220 • Bearing	1	1	1	1	1	1	1	
34	80.153.149	69	Obudowa mechanizmu różnicowego • Differential gear housing	1	1	1	1	1	1	1	
35	80.153.021	69	Podkładka koronki • Differential side gear washer	2	2	2	2	2	2	2	
36	80.153.192	69	Podkładka koronki • Differential side gear washer	1	1	1	1	1	1	1	
37	80.153.193	69	Podkładka koronki • Differential side gear washer	1	1	1	1	1	1	1	
38	80.153.194	69	Podkładka koronki • Differential side gear washer	1	1	1	1	1	1	1	
39	80.153.017	69	Koronka mechanizmu różnicowego • Differential side gear	2	2	2	2	2	2	2	
40	54.21.08.53	69	Śruba M14x1,5x30-P-10.9-B PN-85/M-82105 • Bolt	12	12	12	12	12	12	12	
41	80.153.131	69	Drut (Ø 1,1 lub Ø 1,2) • Wire	6	6	6	6	6	6	6	
42	54.31.01.85	69	Łożysko 30217 PN-85/M-86220 • Bearing	1	1	1	1	1	1	1	
43		54	Koło talerzowe • Crown wheel	1	1	1	1	1	1	1	
44	80.153.023	69	Podkładka satelitu • Differential pinion washer	4	4	4	4	4	4	4	
45	80.153.300	69	Satelit kompletny • Differential pinion assy	4	4	4	4	4	4	4	
46	80.153.024	69	Sworzeń satelitów • Differential pinion shaft	2	2	2	2	2	2	2	
47	80.153.005		Podkładka regulacyjna • Shim	1	1	1	1	1	1	1	
48	80.153.195		Podkładka regulacyjna • Shim	1	1	1	1	1	1	1	
49	80.153.196		Podkładka regulacyjna • Shim	3	3	3	3	3	3	3	
50	80.153.197		Podkładka regulacyjna • Shim	2	2	2	2	2	2	2	
51	80.153.201		Podkładka regulacyjna • Shim	1	1	1	1	1	1	1	
52	54.31.01.32		Łożysko NJ 406 PN-76/M-86180 • Bearing	1	1	1	1	1	1	1	
53		54	Wałek atakujący • Pinion	1	1	1	1	1	1	1	
54	86.153.169	69	Wałek atakujący, koło talerzowe • Crown wheel and pinion	1	1	1	1	1	1	1	
55	54.32.01.27		Łożysko stożkowe 31312 PN-75/M-86220 • Bearing	2	2	2	2	2	2	2	
56	54.21.06.51		Śruba M12x30-8.8-B PN-85/M-82105 • Bolt	6	6	6	6	6	6	6	

Nr poz. (No)	Oznaczenie (Nf)	Nr poz. podzespołu (V)	Nazwa (Name)	Liczba sztuk w ciągniku (Q)							Uwagi (R)
				912	914	1012	1014	1222	1224	1614	
57	80.153.094		Podkładka zabezpieczająca • Lock washer	4	4	4	4	4	4	4	
58	80.153.004		Obudowa łożysk wałka atakującego • Pinion bearing housing	1	1	1	1	1	1	1	
59	80.153.006		Pierścień dystansowy • Spacing ring	1	1	1	1	1	1	1	
60	80.153.007		Podkładka dystansowa • Shim	1	1	1	1	1	1	1	
61	80.153.185		Podkładka dystansowa • Shim	1	1	1	1	1	1	1	
62	80.153.186		Podkładka dystansowa • Shim	3	3	3	3	3	3	3	
63	80.153.187		Podkładka dystansowa • Shim	2	2	2	2	2	2	2	
64	80.153.191		Podkładka dystansowa • Shim	1	1	1	1	1	1	1	
65	80.153.011		Sprzęgło • Coupling	1	–	1	–	1	–	–	
65	80.185.061		Koło napędzające • Drive gear	–	1	–	1	–	1	1	a
65	83.185.061		Koło napędzające • Drive gear	–	1	–	1	–	1	1	a
66	80.153.012		Podkładka • Washer	1	1	1	1	1	1	1	
67	54.61.19.03		Podkładka zębata MB8 PN-75/M-86482 • Serrated washer	1	1	1	1	1	1	1	
68	80.153.184		Nakrętka • Nut	1	1	1	1	1	1	1	
69	89.153.159		Mechanizm różnicowy kompletny • Differential gear assy	1	1	1	1	1	1	1	

Uwaga.

a – pozycje alternatywne.

Note.

a – alternative use.

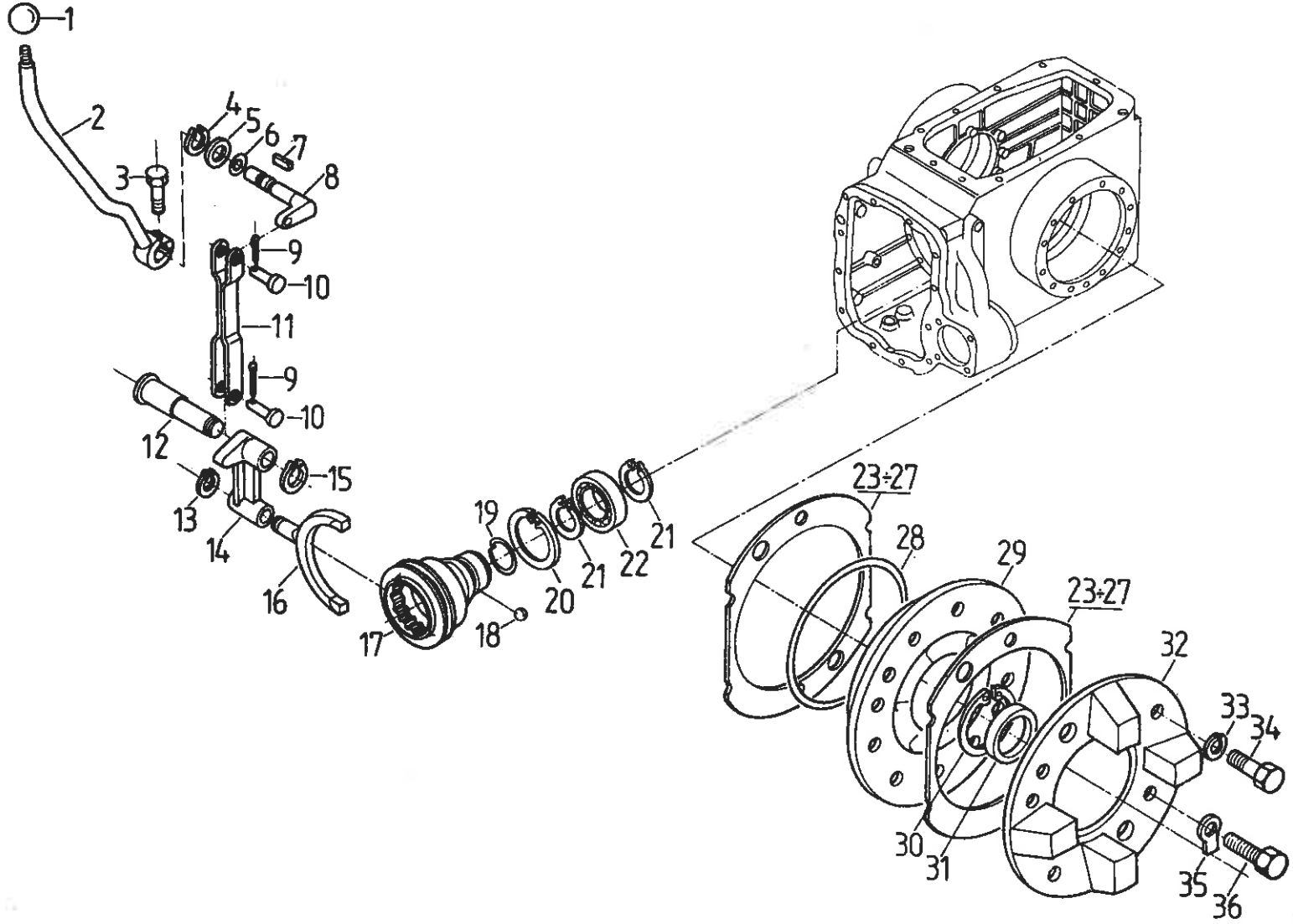
1
2
3
4
5
6
7
8
9
10
11
9
10
12
15
13
14
16
17
18
19
20
21
22
21
23÷27
28
29
23÷27
32
33
34
30
31
35
36

Nr poz. (No)	Oznaczenie (Nf)	Nr poz. podzespołu (V)	Nazwa (Name)	Liczba sztuk w ciągniku (Q)							Uwagi (R)
				912	914	1012	1014	1222	1224	1614	
1	54.69.02.07		Gałka kulista A25 PN-63/M-56170 • Knob	1	1	1	1	1	1	1	
2	80.153.040		Dźwignia • Lever	1	1	1	1	1	1	1	
3	54.21.19.06		Śruba M8x30-8.8-B PN-85/M-82242 • Bolt	1	1	1	1	1	1	1	
4	54.62.04.03		Pierścień osadczy sprężynujący 16z PN-76/M-85111 • Circlip	1	1	1	1	1	1	1	
5	54.61.01.15		Podkładka K 17 Fe/Zn9c PN-78/M-82006 • Washer	1	1	1	1	1	1	1	
6	54.51.14.57		Pierścień uszczelniający 12x2 2-80-I PN-64/M-73093 • Seal ring	1	1	1	1	1	1	1	
7	54.26.02.13		Wpust ścięty pełny 5x5x12 PN-70/M-85005 • Key	1	1	1	1	1	1	1	
8	80.153.082		Dźwigienka • Lever	1	1	1	1	1	1	1	
9	54.28.01.32		Zawleczka S-Zn-2,5x16 PN-76/M-82001 • Split pin	2	2	2	2	2	2	2	
10	54.66.03.89		Sworzeń 10x25x21-5,8 PN-63/M-83002 • Pin	2	2	2	2	2	2	2	
11	80.153.190		Łącznik kompletny • Link assy	1	1	1	1	1	1	1	
12	80.153.077		Sworzeń • Pin	1	1	1	1	1	1	1	
13	54.62.04.09		Pierścień osadczy sprężynujący 20z PN-76/M-85111 • Circlip	1	1	1	1	1	1	1	
14	80.153.244		Dźwignia widełek • Fork lever	1	1	1	1	1	1	1	
15	54.62.04.12		Pierścień osadczy sprężynujący 25z PN-81/M-85111 • Circlip	1	1	1	1	1	1	1	
16	80.153.075		Widełki • Fork	1	1	1	1	1	1	1	
17	80.153.073		Tuleja przesuwna WOM • PTO sliding sleeve	1	1	1	1	1	1	1	
18	54.36.01.25		Kulka 6 IV PN-83/M-86452 • Ball	3	3	3	3	3	3	3	
19	80.153.074		Pierścień sprężysty • Spring ring	1	1	1	1	1	1	1	
20	54.62.05.36		Pierścień osadczy sprężynujący 68w PN-81/M-85111 • Circlip	1	1	1	1	1	1	1	
21	54.62.04.18		Pierścień osadczy sprężynujący 40z PN-81/M-85111 • Circlip	2	2	2	2	2	2	2	
22	54.31.01.56		Łożysko 6008 PN-85/M-86100 • Bearing	1	1	1	1	1	1	1	
23	80.153.031		Podkładka regulacyjna • Shim	2	2	2	2	2	2	2	
24	80.153.202		Podkładka regulacyjna • Shim	2	2	2	2	2	2	2	
25	80.153.203		Podkładka regulacyjna • Shim	6	6	6	6	6	6	6	
26	80.153.204		Podkładka regulacyjna • Shim	4	4	4	4	4	4	4	
27	80.153.205		Podkładka regulacyjna • Shim	2	2	2	2	2	2	2	
28	80.153.237		Pierścień • Ring	1	1	1	1	1	1	1	

SE

OPTIMAL® EQUIPMENT

SNÖFRÄSAR

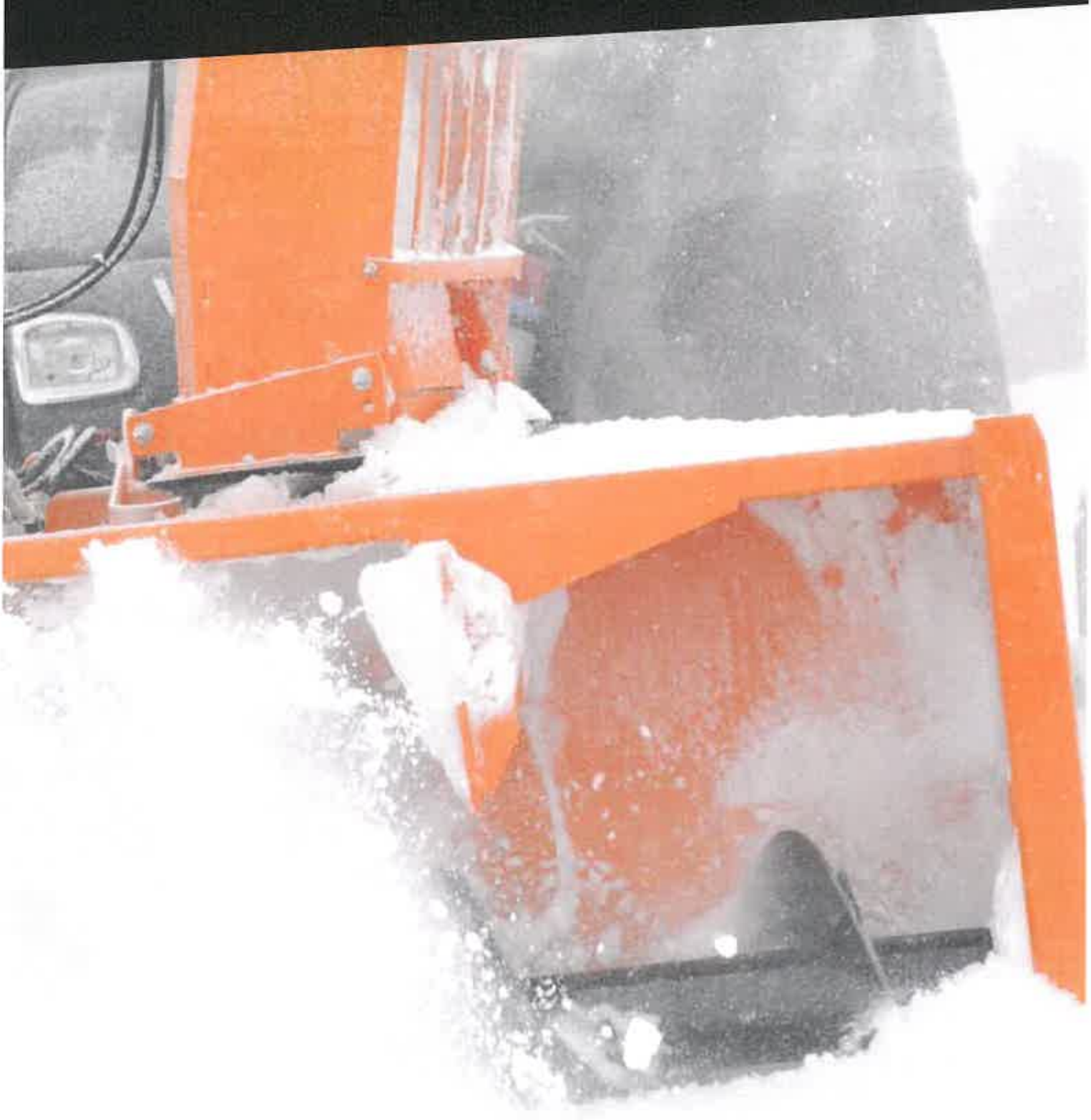

PERFORMANCE FOR EVERYDAY USE

Nr poz. (No)	Oznaczenie (Nf)	Nr poz. podzespołu (V)	Nazwa (Name)	Liczba sztuk w ciągniku (Q)							Uwagi (R)
				912	914	1012	1014	1222	1224	1614	
29	80.153.026		Lewa pokrywa mechanizmu różnicowego • Differential gear LH side cover	1	1	1	1	1	1	1	
30	54.62.05.20		Pierścień osadczy sprężynujący 80w PN-81/M-85111 • Circlip	1	1	1	1	1	1	1	
31	89.153.291		Pierścień uszczelniający 1B 58x80x12 (DW) • Seal ring	1	1	1	1	1	1	1	
32	80.153.032		Pokrywa • Cover	1	1	1	1	1	1	1	
33	54.61.12.11		Podkładka sprężysta Z 12,2 Fe/Zn9c PN-77/M-82008 • Spring washer	4	4	4	4	4	4	4	
34	54.21.06.51		Śruba M12x30-8.8-B PN-85/M-82105 • Bolt	6	6	6	6	6	6	6	
35	54.61.21.10		Podkładka odginana 13 PN-82/M-82022 • Tab-washer	6	6	6	6	6	6	6	
36	54.21.02.64		Śruba M12x40-8.8-A PN-85/M-82101 • Bolt	6	6	6	6	6	6	6	

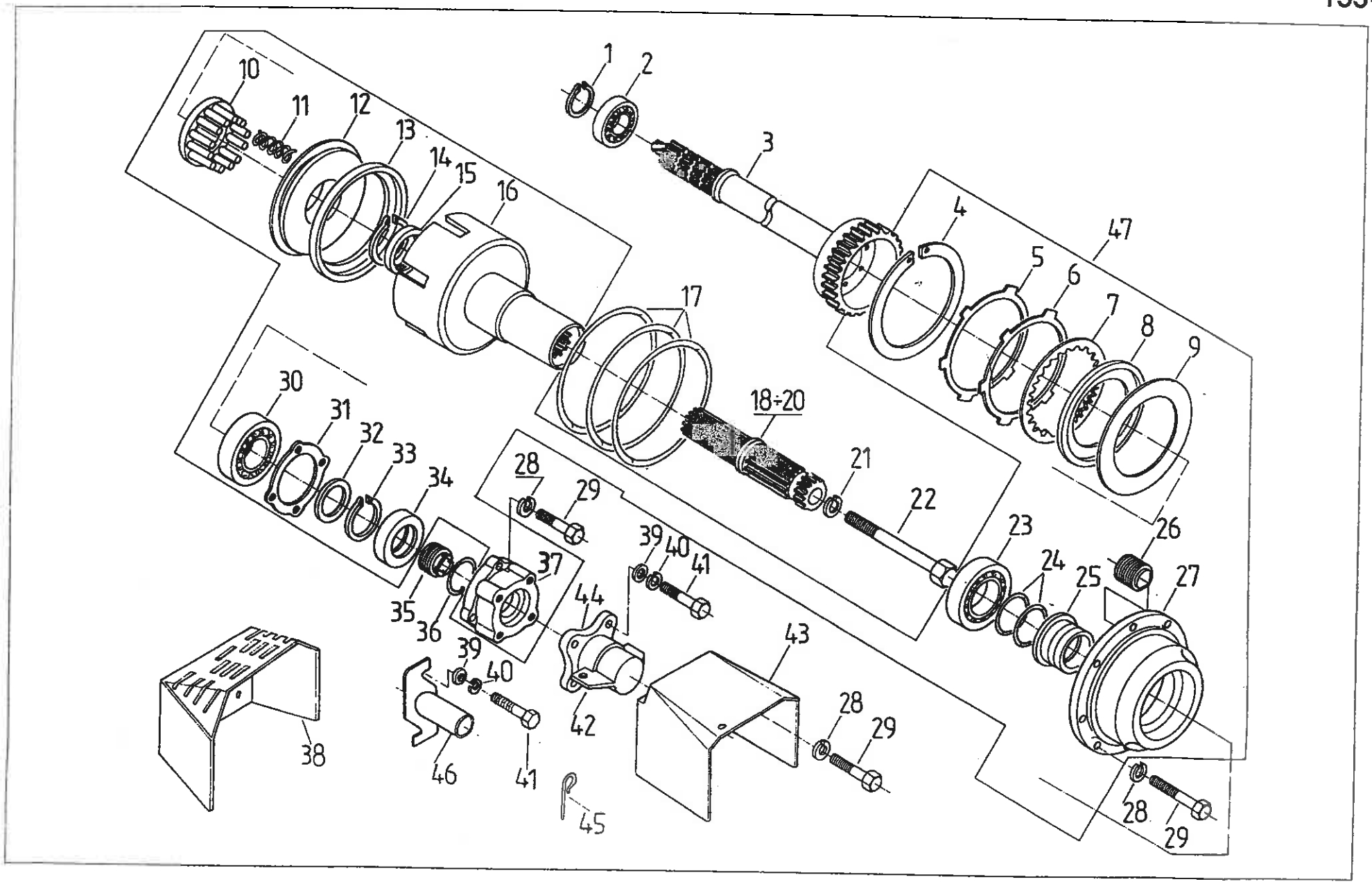
1
2
3
4
5
6
7
8
9
10
11
12
13
14
15
16
17
18÷20
21
22
23
24
25
26
27
28
29
30
31
32
33
34
35
36
37
38
39
40
41
42
43
44
45
46
47

Nr poz. (No)	Oznaczenie (Nf)	Nr poz. podzespołu (V)	Nazwa (Name)	Liczba sztuk w ciągniku (Q)							Uwagi (R)
				912	914	1012	1014	1222	1224	1614	
1	54.62.04.18		Pierścień osadczy sprężynujący 40z PN-81/M-85111 • Circlip	1	1	1	1	1	1	1	
2	54.31.01.56		Łożysko 6008 PN-85/M-86100 • Bearing	1	1	1	1	1	1	1	
3	89.153.602		Wałek • Shaft	1	1	1	1	1	1	1	
4	54.62.05.39	47	Pierścień osadczy sprężynujący 170w PN-81/M-85111 • Circlip	1	1	1	1	1	1	1	
5	89.153.066	47	Tarcza zewnętrzna II • Outer disc II	1	1	1	1	1	1	1	
6	89.153.067	47	Tarcza zewnętrzna I • Outer dics I	6	6	6	6	6	6	6	
7	89.153.010	47	Tarcza wewnętrzna • Inner disc	5	5	5	5	5	5	5	
8	80.153.123	47	Tarcza oporowa I • Pressure disc I	1	1	1	1	1	1	1	
9	80.153.122	47	Sprężyna • Spring	1	1	1	1	1	1	1	
10	80.153.150	47	Pierścień kompletny • Ring assy	1	1	1	1	1	1	1	
11	80.153.246	47	Sprężyna • Spring	12	12	12	12	12	12	12	
12	89.153.121	47	Tłok sprzęgła • Clutch piston	1	1	1	1	1	1	1	
13	89.153.332	47	Pierścień uszczelniający • Seal ring	1	1	1	1	1	1	1	
14	54.62.04.30	47	Pierścień osadczy sprężynujący 58z PN-81/M-85111 • Circlip	1	1	1	1	1	1	1	
15	89.153.333	47	Pierścień uszczelniający • Seal ring	1	1	1	1	1	1	1	
16	89.153.130	47	Korpus sprzęgła kpl. • Clutch housing assy	1	1	1	1	1	1	1	
17	54.51.14.59		Pierścień uszczelniający 180x3 2-80-I PN-80/M-73092 • Seal ring	3	3	3	3	3	3	3	
18	80.153.251		Wał odbioru mocy typ 1 • PTO shaft end, type 1	1	1	1	1	1	1	1	Z
19	89.153.075		Wał odbioru mocy typ 3 (Ø 45) • PTO shaft, type 3	1	1	1	1	1	1	1	
20	80.153.247		Wał odbioru mocy typ 2 • PTO shaft, type 2	1	1	1	1	1	1	1	
21	54.61.12.10		Podkładka sprężysta Z 10,2 Fe/Zn9c PN-77/M-82008 • Spring washer	1	1	1	1	1	1	1	
22	89.153.076		Śruba • Bolt	1	1	1	1	1	1	1	
23	54.31.01.34	47	Łożysko kulkowe 6013 PN-85/M-86100 • Bearing	1	1	1	1	1	1	1	
24	80.153.056	47	Pierścień tłokowy Ø 65 • Piston ring	2	2	2	2	2	2	2	
25	80.153.051	47	Tulejka • Sleeve	1	1	1	1	1	1	1	
	80.153.130	47	Tłok hamulca WOM kompletny • PTO shaft brake piston assy	4	4	4	4	4	4	4	
	80.153.160	47	Pokrywa tylna kompletna • Rear cover assy	1	1	1	1	1	1	1	
	54.61.12.10		Podkładka sprężysta Z 10,2 Fe/Zn9c PN-77/M-82008 • Spring washer	16	16	16	16		16	16	

Nr poz. (No)	Oznaczenie (Nf)	Nr poz. podzespołu (V)	Nazwa (Name)	Liczba sztuk w ciągniku (Q)							Uwagi (R)
				912	914	1012	1014	1222	1224	1614	
29	54.21.19.10		Śruba M10x25-5.6-B PN-85/M-82242 • Bolt	16	16	16	16	16	16	16	
30	54.31.01.63	47	Łożysko kulkowe 6211 PN-85/M-86100 • Bearing	1	1	1	1	1	1	1	
31	80.153.047	47	Uszczelka • Joint	1	1	1	1	1	1	1	
32	80.153.226	47	Podkładka dystansowa • Spacing washer	1	1	1	1	1	1	1	
33	54.62.04.25	47	Pierścień osadczy sprężynujący 55z PN-81/M-85111 • Circlip	1	1	1	1	1	1	1	
34	89.153.011	47	Pierścień uszczelniający 55x80x13 (DW) • Seal ring	1	1	1	1	1	1	1	
35	80.153.253		Śruba • Bolt	1	1	1	1	1	1	1	
36	80.153.252		Pierścień sprężysty • Circlip	1	1	1	1	1	1	1	
37	80.153.231	47	Pokrywa łożyska • Bearing cap	1	1	1	1	1	1	1	
38	83.153.320	47	Osłona WOM • PTO shaft guard	1	1	1	1	1	1	1	
39	54.61.23.04		Podkładka okrągła 8,5 Zn7c PN-59/M-82030 • Washer	1	1	1	1	1	1	1	a
40	54.61.12.09		Podkładka sprężysta Z 8,2 Fe/Zn9 PN-77/M-82008 • Spring washer	4	4	4	4	4	4	4	
41	54.21.06.15		Śruba M8x25-5.6-B PN-85/M-82105 • Bolt	4	4	4	4	4	4	4	
42	50.02291.0		Pokrywa wałka • PTO shaft cover	4	4	4	4	4	4	4	
43	89.153.110		Osłona WOM typ 3 • PTO shaft guard, type 3	1	1	1	1	1	1	1	Z
43	89.153.120		Osłona WOM typ 2,1 • PTO shaft guard, typ 2 and 1	1	1	1	1	1	1	1	Z
44	50.023.000		Korpus osłony WOM • PTO guard body	1	1	1	1	1	1	1	
45	42.390.070		Zatyczka kompletna • Pin assy	1	1	1	1	1	1	1	Z
46	89.153.180		Osłona WOM • PTO shaft cover	2	2	2	2	2	2	2	Z
47	89.153.209		Sprzęgło WOM • PTO shaft clutch	1	1	1	1	1	1	1	
				1	1	1	1	1	1	1	

Uwaga.

a – do ciągników odmiany „F".

Note.

a – for „F" tractors.

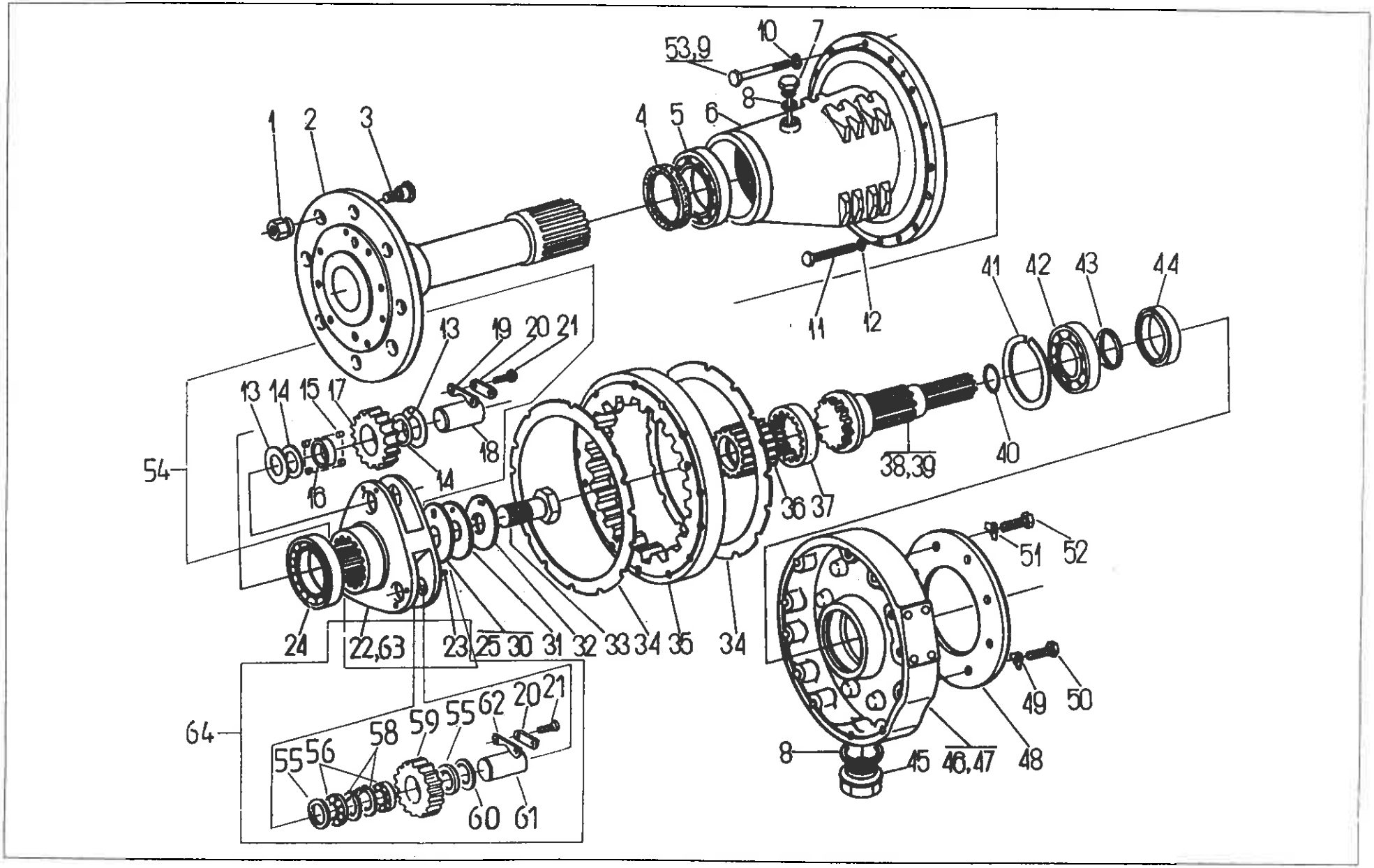
53,9
10
7
8
1
2
3
4
5
6
11
12
41
42
43
44
13
19
20
21
13
14
15
17
18
54
16
14
38,39
40
36
37
51
52
24
22,63
23
25
30
31
32
33
34
35
34
49
50
64
55
56
58
59
55
62
20
21
8
45
46,47
48
60
61

Nr poz. (No)	Oznaczenie (Nf)	Nr poz. podzespołu (V)	Nazwa (Name)	Liczba sztuk w ciągniku (Q)							Uwagi (R)
				912	914	1012	1014	1222	1224	1614	
1	80.161.056		Nakrętka • Nut	16	16	16	16	16	16	16	
2	86.161.140		Wałek koła kompletny • Wheel shaft assy	–	–	2	2	2	2	2	
2	83.161.140		Wałek koła kompletny • Wheel shaft assy	2	2	–	–	–	–	–	
3	80.161.055		Sworzeń koła • Wheel pin	16	16	16	16	16	16	16	
4	89.162.091		Pierścień uszczelniający 1B 135x160x15 (DW) • Seal ring	2	2	2	2	2	2	2	
5	54.32.01.45		Łożysko 32018X PN-85/M-86220 • Bearing	2	2	2	2	2	2	2	
6	86.161.073		Pochwa tylnego mostu • Rear axle tube	–	–	2	2	2	2	2	
6	83.161.001		Pochwa tylnego mostu • Rear axle tube	2	2	–	–	–	–	–	
7	80.161.010		Wskaźnik oleju kompletny • Oil dipstick assy	2	2	2	2	2	2	2	
8	54.61.25.41		Pierścień uszczelniający 30x38 ZN-63/MPC/06-03126.3 • Seal	4	4	4	4	4	4	4	
9	86.161.026		Śruba • Bolt	–	–	22	22	22	22	22	
9	83.161.003		Śruba • Bolt	22	22	–	–	–	–	–	
10	54.61.12.12		Podkładka sprężysta Z 14,2 Fe/Zn9c PN-77/M-82008 • Spring washer	26	26	26	26	26	26	26	
11	54.21.21.98		Śruba M10x100-5.6 PN-85/M-82101 • Bolt	–	–	4	4	4	4	4	
11	54.21.21.70		Śruba M10x85-5.6 PN-85/M-82101 • Bolt	4	4	–	–	–	–	–	
12	54.61.12.10		Podkładka sprężysta Z 10,2 PN-77/M-82008 • Spring washer	4	4	4	4	4	4	4	
13	80.161.007	54	Płyta • Disc plate	12	12	12	12	12	12	12	
14	80.161.006	54	Podkładka oporowa satelity • Planet gear thrust washer	12	12	12	12	12	12	12	
15	54.38.01.15	54	Wałeczek 10x30-II-2/0-6 PN-83/M-86453 • Roller	–	–	192	192	192	192	192	
15	54.38.01.14	54	Wałeczek 10x14-III-0-2 PN-83/M-86453 • Roller	192	192	–	–	–	–	–	
16	89.162.064	54	Pierścień dystansowy • Spacing ring	–	–	6	6	6	6	6	
16	80.161.011	54	Tuleja dystansowa • Spacing sleeve	6	6	–	–	–	–	–	
17	86.161.062	54	Satelita • Planet gear	–	–	6	6	6	6	6	
17	80.161.005	54	Satelita • Planet gear	6	6	–	–	–	–	–	
18	89.162.063	54	Sworzeń satelity • Planet gear pin	–	–	6	6	6	6	6	
18	80.161.012	54	Sworzeń satelity • Planet gear pin	6	6	–	–	–	–	–	

Nr poz. (No)	Oznaczenie (Nf)	Nr poz. podzespołu (V)	Nazwa (Name)	Liczba sztuk w ciągniku (Q)							Uwagi (R)
				912	914	1012	1014	1222	1224	1614	
19	80.161.013	54	Płyta • Plate	6	6	6	6	6	6	6	
20	80.161.014	54	Podkładka • Washer	6	6	6	6	6	6	6	
21	54.21.06.01	54, 64	Śruba M8x16-8.8-B PN-85/M-82105 • Bolt	12	12	–	–	–	–	–	
21	54.21.06.26	54, 64	Śruba M8x20-8.8-B PN-85/M-82105 • Bolt	–	–	12	12	12	12	12	
22	86.161.061	54	Kosz satelitów • Planet gear carier	–	–	2	2	2	2	2	
22	80.161.004	54, 64	Kosz satelitów • Planet gear carier	2	2	–	–	–	–	–	
23	54.27.01.65	54, 64	Kołek walcowy 8n6x16 PN-66/M-85021 • Dowel	2	2	2	2	2	2	2	
24	54.32.01.24		Łożysko 30216 PN-86/M-86220 • Bearing	2	2	2	2	2	2	2	
25	80.161.015		Podkładka dystansowa 0,1 • Shim	2	2	2	2	2	2	2	
26	80.161.042		Podkładka dystansowa 0,15 • Shim	2	2	2	2	2	2	2	
27	80.161.043		Podkładka dystansowa 0,2 • Shim	2	2	2	2	2	2	2	
28	80.161.044		Podkładka dystansowa 0,35 • Shim	2	2	2	2	2	2	2	
29	80.161.045		Podkładka dystansowa 0,5 • Shim	2	2	2	2	2	2	2	
30	80.161.046		Podkładka dystansowa 1 • Shim	2	2	2	2	2	2	2	
31	86.161.065		Płyta • Plate	–	–	2	2	2	2	2	
31	80.161.016		Płyta • Plate	2	2	–	–	–	–	–	
32	80.161.021		Podkładka zabezpieczająca • Lock-washer	2	2	2	2	2	2	2	
33	80.161.017		Śruba regulacyjna • Adjusting screw	2	2	2	2	2	2	2	
34	80.161.036		Uszczelka • Joint	4	4	4	4	4	4	4	
35	86.161.067		Koło koronowe • Crown gear	–	–	2	2	2	2	2	
35	80.161.032		Koło koronowe • Crown gear	2	2	–	–	–	–	–	
36	86.161.066		Koło centralne • Crown gear	–	–	2	2	2	2	2	
36	80.161.022		Koło centralne • Central gear	2	2	–	–	–	–	–	
37	80.161.023		Obejma • Gear ring	2	2	2	2	2	2	2	
38	80.161.026		Wałek mechanizmu różnicowego lewy • Differential gear LH side shaft	1	1	1	1	1	1	1	
39	80.161.027		Wałek mechanizmu różnicowego prawy • Differential gear RH side shaft	1	1	1	1	1	1	1	

Nr poz. (No)	Oznaczenie (Nf)	Nr poz. podzespołu (V)	Nazwa (Name)	Liczba sztuk w ciągniku (Q)							Uwagi (R)
				912	914	1012	1014	1222	1224	1614	
40	54.62.02.14		Pierścień zabezpieczający 48 ZN-62/MPC/06-0080 • Securing ring	1	1	1	1	1	1	1	
41	54.62.05.25		Pierścień osadczy sprężynujący 110w PN-81/M-85111 • Circlip	2	2	2	2	2	2	2	
42	54.31.01.03		Łożysko 6014 PN-69/M-86106 • Bearing	2	2	2	2	2	2	2	
43	54.62.04.26		Pierścień osadczy sprężynujący 70z PN-76/M-85111 • Circlip	2	2	2	2	2	2	2	
44	89.162.092		Pierścień uszczelniający 1B 70x95x13 (DW) • Seal	2	2	2	2	2	2	2	
45	80.161.020		Korek spustowy M30x1,5 kompletny • Drain plug	2	2	2	2	2	2	2	
46	80.161.024		Pokrywa lewa • LH side cover	1	1	1	1	1	1	1	
47	80.161.025		Pokrywa prawa • RH side cover	1	1	1	1	1	1	1	
48	80.161.031		Tarcza • Disc	2	2	2	2	2	2	2	
49	54.61.21.09		Podkładka odginana 10,5 PN-59/M-82022 • Tab-washer	2	2	2	2	2	2	2	
50	54.21.06.63		Śruba M10x30-8.8 PN-85/M-82105 • Bolt	2	2	2	2	2	2	2	
51	54.61.21.10		Podkładka odginana 13 PN-82/M-82022 • Tab-washer	10	10	10	10	10	10	10	
52	54.21.06.51		Śruba M12x30-5.8 PN-85/M-82105 • Bolt	10	10	10	10	10	10	10	
53	86.161.027		Śruba • Bolt	–	–	4	4	4	4	4	
53	83.161.003		Śruba • Bolt	4	4	–	–	–	–	–	
54	89.162.019		Kosz satelitów kompletny • Planet gear carier assy	–	–	2	2	2	2	2	a
54	80.161.019		Kosz satelitów kompletny • Planet gear carier assy	2	2	–	–	–	–	–	a
55	80.161.606	64	Pierścień dystansowy • Spacing ring	12	12	12	12	12	12	12	
56	54.32.01.85	64	Łożysko walcowe NJ2207E PN-76/M-86180 • Bearing	12	12	12	12	12	12	12	
58	54.62.05.18	64	Pierścień osadczy sprężynujący w72 PN-81/M-85111 • Circlip	6	6	12	12	12	12	12	
59	86.161.662	64	Satelita • Planet gear	–	–	6	6	6	6	6	
59	80.161.605	64	Satelita • Planet gear	6	6	–	–	–	–	–	
60	83.161.677	64	Podkładka dystansowa gr. 0,1 • Shim	6	6	6	6	6	6	6	
60	83.161.678	64	Podkładka dystansowa gr. 0,15 • Shim	6	6	6	6	6	6	6	
60	83.161.679	64	Podkładka dystansowa gr. 0,22 • Shim	6	6	6	6	6	6	6	
60	83.161.680	64	Podkładka dystansowa gr. 0,35 • Shim	6	6	6	6	6	6	6	

Nr poz. (No)	Oznaczenie (Nf)	Nr poz. podzespołu (V)	Nazwa (Name)	Liczba sztuk w ciągniku (Q)							Uwagi (R)
				912	914	1012	1014	1222	1224	1614	
60	83.161.681	64	Podkładka dystansowa gr. 0,5 • Shim	–	–	6	6	6	6	6	
61	89.162.663	64	Sworzeń satelity • Planet gear pin	6	6	–	–	–	–	–	
61	80.161.612	64	Sworzeń satelity • Planet gear pin	6	6	6	6	6	6	6	
62	80.161.613	64	Płyta • Plate	–	–	2	2	2	2	2	
63	86.161.661	64	Kosz satelitów • Planet gear carier	–	–	2	2	2	2	2	b
64	89.162.619		Kosz satelitów kompletny • Planet gear carier assy	2	2	–	–	–	–	–	b
64	80.161.619		Kosz satelitów kompletny • Planet gear carier assy								

Uwagi.

a – alternatywne do b.

Poz. 57 – nie wykorzystana.

Notes.

a, b – alternative.

Item 57 – vacant.

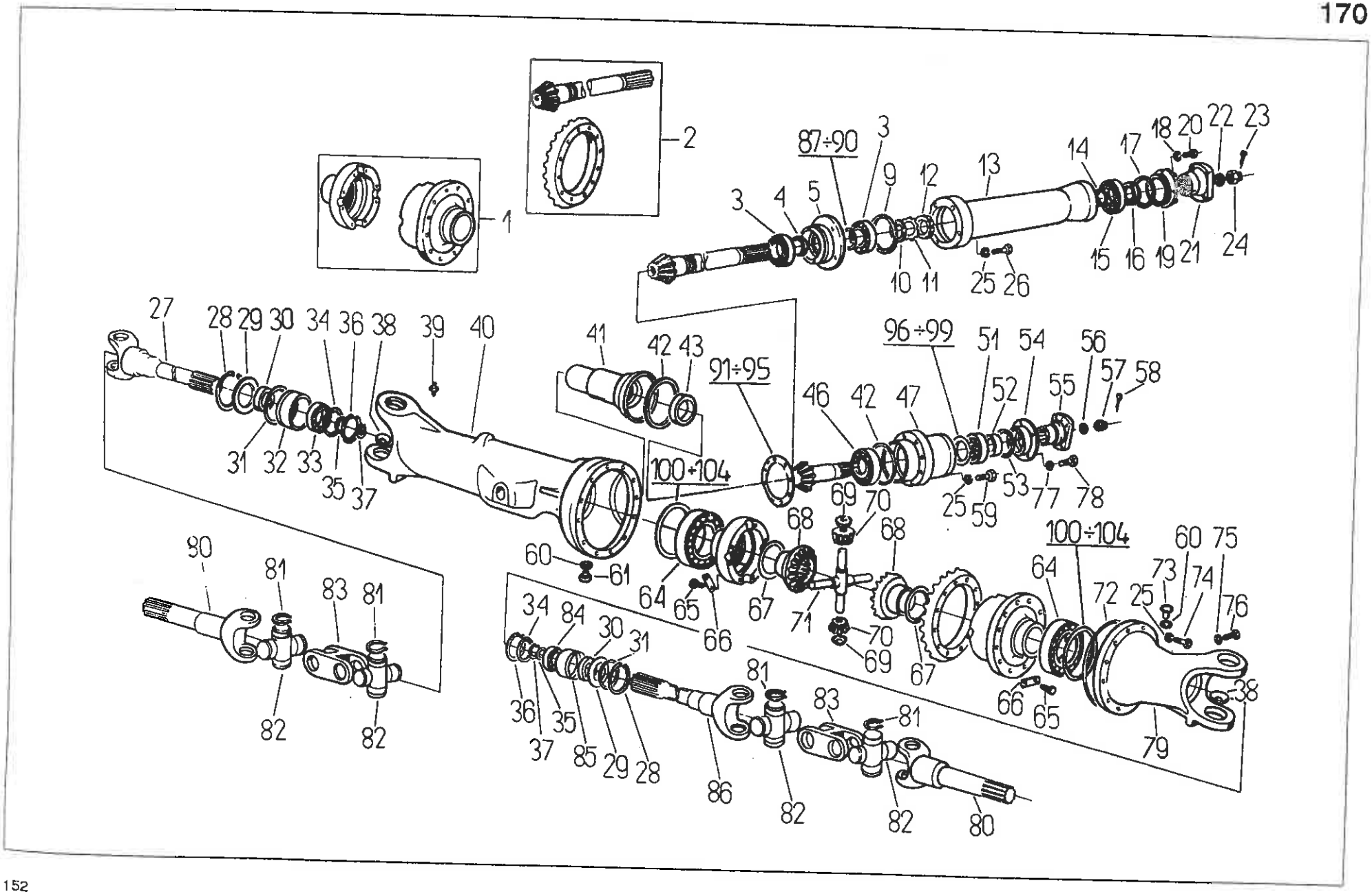
1
2
87÷90
3
4
5
9
12
13
14
17
18
20
22
23
15
16
19
21
24
10
11
25
26
27
28
29
30
34
36
38
39
40
31
32
33
35
37
41
42
43
91÷95
96÷99
46
47
51
52
54
55
56
57
58
53
77
78
59
100÷104
69
70
68
60
61
64
65
66
67
71
72
73
74
75
76
79
80
81
82
83
84
85
86

Nr poz. (No)	Oznaczenie (Nf)	Nr poz. podzespołu (V)	Nazwa (Name)	Liczba sztuk w ciągniku (Q)							Uwagi (R)
				912	914	1012	1014	1222	1224	1614	
1	88.170.999		Lewa i prawa część mechanizmu różnicowego • LH side and RH side differential parts	–	1	–	1	–	1	1	
2	80.170.989		Wałek atakujący z kołem talerzowym • Pinion shaft with crown wheel	–	1	–	1	–	–	–	
2	88.170.989		Wałek atakujący z kołem talerzowym • Pinion shaft with crown wheel	–	–	–	–	–	1	1	
3	54.32.01.28		Łożysko stożkowe 31309 PN-70/M-86220 • Bearing	–	–	–	–	–	2	2	
4	88.170.095		Pierścień • Ring	–	–	–	–	–	1	1	
5	88.170.123		Korpus łożysk • Bearing casing	–	–	–	–	–	1	1	
9	54.51.05.58		Pierścień uszczelniający 110x3 PN-64/M-73093 • Sealing ring	–	–	–	–	–	2	2	
10	88.170.097		Podkładka • Washer	–	–	–	–	–	1	1	
11	54.61.19.04		Podkładka zębata MB9 PN-75/M-86482 • Serrated washer	–	–	–	–	–	1	1	
12	54.39.01.08		Nakrętka KM9 PN-77/M-86478 • Nut	–	–	–	–	–	1	1	
13	88.170.113		Obudowa wałka atakującego • Pinion shaft casing	–	–	–	–	–	1	1	
14	88.170.055		Pierścień • Ring	–	–	–	–	–	1	1	
15	54.31.01.21		Łożysko kulkowe zwykłe 6308 PN-69/M-86100 • Bearing	–	–	–	–	–	1	1	
16	80.600.093		Pierścień uszczelniający z wargą przeciwkurzową A52x72x12 (DW) • Sealing ring with dust lip	–	–	–	–	–	1	1	
17	54.51.05.45		Pierścień 80x3 PN-64/M-73093 • Ring	–	–	–	–	–	1	1	
18	54.61.12.09		Podkładka sprężysta Z 8,2 Fe/Zn9c PN-77/M-82008 • Spring washer	–	–	–	–	–	1	1	
19	88.170.112		Pokrywa • Cover	–	–	–	–	–	4	4	
20	54.21.03.45		Śruba M8x18-5.6-A PN-85/M-82105 • Bolt	–	–	–	–	–	1	1	
21	88.170.122		Kołnierz przegubu • Joint flange	–	–	–	–	–	4	4	
22	88.170.106		Podkładka • Washer	–	–	–	–	–	1	1	
23	54.28.01.22		Zawleczka S-Zn-4x36 PN-86/M-82001 • Split pin	–	–	–	–	–	1	1	
24	54.23.19.13		Nakrętka koronowa BM20x1,5-5 PN-74/M-82159 • Castellated nut	–	–	–	–	–	1	1	
25	54.61.12.11		Podkładka sprężysta Z 12,2 Fe/Zn9c PN-77/M-82008 • Spring washer	–	–	–	–	–	1	1	
26	54.21.28.17		Śruba M12x1,25x55-10.9-B PN-85/M-82241 • Bolt	–	16	–	16	–	16	16	
27	88.170.033		Półoś prawa • RH side axle shaft	–	–	–	–	–	4	4	
28	54.62.05.23		Pierścień osadczy sprężynujący 95w PN-76/M-85111 • Inner circlip	–	1	–	1	–	1	1	
29	88.170.022		Podkładka • Washer	–	2	–	2	–	2	2	
				–	2	–	2	–	2	2	

Nr poz. (No)	Oznaczenie (Nf)	Nr poz. podzespołu (V)	Nazwa (Name)	Liczba sztuk w ciągniku (Q)							Uwagi (R)
				912	914	1012	1014	1222	1224	1614	
30	54.51.01.85		Pierścień uszczelniający A55x80x13 PN-72/M-86964 • Sealing ring	–	2	–	2	–	2	2	
31	54.51.05.48		Pierścień uszczelniający 85x3 PN-64/M-73093 • Sealing ring	–	2	–	2	–	2	2	
32	88.170.103		Wkładka I • Insert I	–	1	–	1	–	1	1	
33	54.31.02.20		Łożysko kulkowe zwykłe 6209z PN-79/M-86100 • Bearing	–	1	–	1	–	1	1	
34	88.170.105		Podkładka • Washer	–	2	–	2	–	2	2	
35	88.170.104		Pierścień I • Ring I	–	2	–	2	–	2	2	
36	54.62.05.21		Pierścień osadczy sprężynujący 85w PN-76/M-85111 • Circlip	–	2	–	2	–	2	2	
37	54.62.04.19		Pierścień osadczy sprężynujący 45z PN-76/M-85111 • Circlip	–	2	–	2	–	2	2	
38	88.170.092		Korek • Plug	–	4	–	4	–	4	4	
39	54.63.02.01		Smarowniczka St. M6x1 PN-76/M-86002 • Grease nipple	–	5	–	5	–	5	5	
40	88.170.115		Korpus osi prawy • RH side axle housing	–	1	–	1	–	1	1	
41	88.170.045		Pokrywa • Cover	–	1	–	1	–	1	1	
42	54.51.05.58		Pierścień uszczelniający 110x3 PN-64/M-73093 • Sealing ring	–	2	–	2	–	1	1	
43	54.51.01.83		Pierścień uszczelniający A45x62x12 PN-72/M-86964 • Sealing ring	–	1	–	1	–	1	1	
46	54.32.01.29		Łożysko stożkowe 31310 PN-70/M-86220 • Bearing	–	1	–	1	–	–	–	
47	80.170.113		Obudowa wałka atakującego • Pinion shaft casing	–	1	–	1	–	–	–	
51	54.32.01.50		Łożysko stożkowe 31308 PN-70/M-86220 • Bearing	–	1	–	1	–	–	–	
52	54.51.01.30		Pierścień gumowy uszczelniający A52x72x10 PN-72/M-86964 • Sealing ring	–	1	–	1	–	–	–	
53	54.51.05.45		Pierścień uszczelniający 80x3 PN-64/M-73093 • Sealing ring	–	1	–	1	–	–	–	
54	88.170.112		Pokrywa • Cover	–	1	–	1	–	–	–	
55	88.170.122		Kołnierz przegubu • Joint flange	–	1	–	1	–	–	–	
56	88.170.106		Podkładka • Washer	–	1	–	1	–	–	–	
57	54.23.19.13		Nakrętka koronowa BM20x1,5-B PN-86/M-82159 • Castellated nut	–	1	–	1	–	–	–	
58	54.28.01.22		Zawleczka S-Zn 4x36 PN-76/M-82001 • Split pin	–	1	–	1	–	–	–	
59	54.21.17.20		Śruba M12x1,25x30-10.9-A PN-85/M-82242 • Bolt	–	4	–	4	–	–	–	
60	54.61.25.24		Pierścień uszczelniający 20x26 ZN-63/MPC/06-03126.3 • Sealing ring	–	2	–	2	–	2	2	
61	54.69.22.02		Korek spustowy AM20x1,5 ZN-68/06-03138.34 • Drain plug	–	1	–	1	–	1	1	
64	54.32.01.07		Łożysko stożkowe 30215 PN-70/M-86220 • Bearing	–	2	–	2	–	2	2	

Nr poz. (No)	Oznaczenie (Nf)	Nr poz. podzespołu (V)	Nazwa (Name)	Liczba sztuk w ciągniku (Q)							Uwagi (R)
				912	914	1012	1014	1222	1224	1614	
65	54.21.32.25		Śruba M10x1,25x40-8.8-A PN-85/M-82241 • Bolt	–	8	–	8	–	8	8	
66	11.2514		Blacha zabezpieczająca • Securing plate	–	4	–	4	–	4	4	
67	11.2520		Podkładka • Washer	–	2	–	2	–	2	2	
68	11.2511		Koło planetarne • Differential side gear	–	2	–	2	–	2	2	
69	80.170.201		Podkładka okrągła • Differential pinion washer	–	4	–	4	–	4	4	
70	88.170.202		Satelita • Differential pinion	–	4	–	4	–	4	4	
71	88.170.125		Sworzeń satelitów • Differential pinion shaft	–	2	–	2	–	2	2	
72	54.51.25.71		Pierścień uszczelniający 220x3 PN-64/M-73093 • Sealing ring	–	1	–	1	–	1	1	
73	88.170.067		Korek odpowietrzający • Breather plug	–	1	–	1	–	1	1	
74	54.21.19.30		Śruba M12x1,25x35-8.8-A PN-85/M-82242 • Bolt	–	12	–	12	–	12	12	
75	54.61.25.04		Pierścień uszczelniający 8x12 ZN-63/MPC/06-03126.3 • Sealing ring	–	1	–	1	–	1	1	
76	54.21.31.12		Śruba M8x16-8.8-A PN-85/M-82105 • Bolt	–	1	–	1	–	1	1	
77	54.61.12.09		Podkładka sprężysta Z 8,2 Fe/Zn9c PN-77/M-82008 • Spring washer	–	4	–	4	–	–	–	
78	54.21.05.20		Śruba M8x18-8.8-I PN-85/M-82105 • Bolt	–	4	–	4	–	–	–	
79	88.170.116		Korpus osi lewy • LH side axle housing	–	1	–	1	–	1	1	
80	88.170.114		Wał koła • Wheel shaft	–	2	–	2	–	2	2	
81	54.62.05.05		Pierścień osadczy sprężynujący 38w PN-76/M-85111 • Circlip	–	16	–	16	–	16	16	
82	88.170.049		Krzyżak kompletny • Cross assy	–	4	–	4	–	4	4	
83	88.170.084		Nośnik przegubu • Foint carier	–	2	–	2	–	2	2	
84	54.31.01.10		Łożysko kulkowe zwykłe 6209 PN-69/M-86100 • Bearing	–	1	–	1	–	1	1	
85	88.170.071		Wkładka • Insert	–	1	–	1	–	1	1	
86	88.170.034		Półoś lewa • LH side axle shaft	–	1	–	1	–	1	1	
87	88.170.164		Podkładka regulacyjna • Shim	–	–	–	–	–	1	1	
88	88.170.165		Podkładka regulacyjna • Shim	–	–	–	–	–	1	1	
89	88.170.166		Podkładka regulacyjna • Shim	–	–	–	–	–	1	1	
90	88.170.167		Podkładka regulacyjna • Shim	–	–	–	–	–	1	1	
91	88.170.217		Podkładka regulacyjna • Shim	–	1	–	1	–	1	1	
92	88.170.221		Podkładka regulacyjna • Shim	–	1	–	1	–	1	1	

Nr poz. (No)	Oznaczenie (Nf)	Nr poz. podzespołu (V)	Nazwa (Name)	Liczba sztuk w ciągniku (Q)							Uwagi (R)
				912	914	1012	1014	1222	1224	1614	
93	88.170.222		Podkładka regulacyjna • Shim	–	1	–	1	–	1	1	
94	88.170.223		Podkładka regulacyjna • Shim	–	1	–	1	–	1	1	
95	88.170.224		Podkładka regulacyjna • Shim	–	1	–	1	–	1	1	
96	80.170.183		Podkładka regulacyjna • Shim	–	1	–	1	–	–	–	
97	80.170.184		Podkładka regulacyjna • Shim	–	1	–	1	–	–	–	
98	80.170.185		Podkładka regulacyjna • Shim	–	1	–	1	–	–	–	
99	80.170.186		Podkładka regulacyjna • Shim	–	1	–	1	–	–	–	
100	88.170.156		Podkładka regulacyjna • Shim	–	1	–	1	–	1	1	
101	88.170.157		Podkładka regulacyjna • Shim	–	1	–	1	–	1	1	
102	88.170.161		Podkładka regulacyjna • Shim	–	1	–	1	–	1	1	
103	88.170.162		Podkładka regulacyjna • Shim	–	1	–	1	–	1	1	
104	88.170.163		Podkładka regulacyjna • Shim	–	1	–	1	–	1	1	

Uwaga.

Pozycje: 6, 7, 8, 44, 45, 48, 49, 50, 62, 63 – nie wykorzystane.

Note.

Items: 6, 7, 8, 44, 45, 48, 49, 50, 62, 63 – vacant.

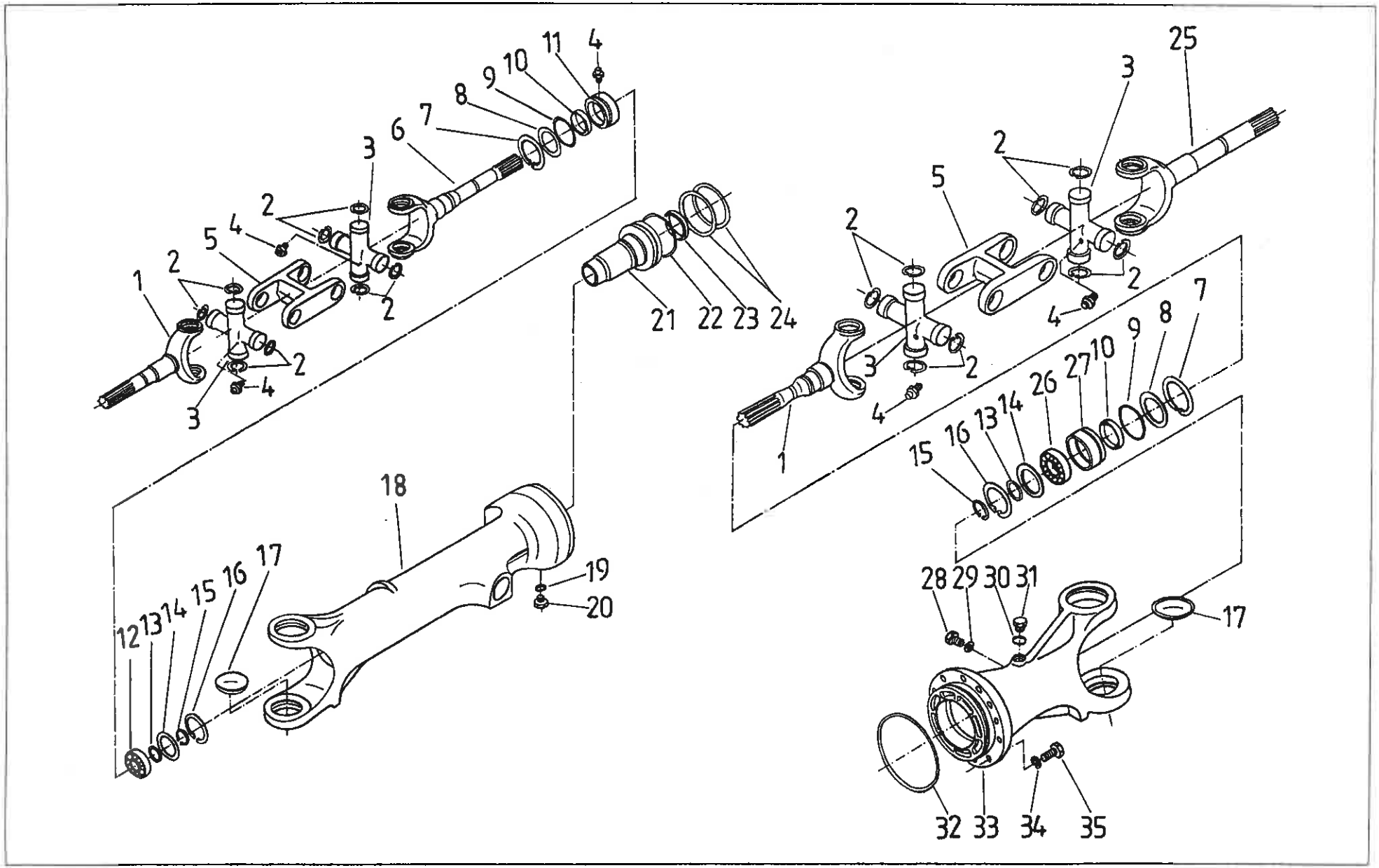
1
2
3
4
5
6
7
8
9
10
11
12
13
14
15
16
17
18
19
20
21
22
23
24
25
26
27
28
29
30
31
32
33
34
35

170 MOST NAPĘDOWY PRZEDNI Z BLOKADĄ AUTOMATYCZNĄ. T-47
Półosie (na żądanie) • FRONT DRIVE AXLE WITH AUTOMATIC LOCK. Shafts (on request)

Nr poz. (No)	Oznaczenie (Nf)	Nr poz. podzespołu (V)	Nazwa (Name)	Liczba sztuk w ciągniku (Q)							Uwagi (R)
				912	914	1012	1014	1222	1224	1614	
1	88.170.114		Wałek koła • Wheel shaft	–	2	–	2	–	2	2	
2	54.62.05.05		Pierścień osadczy sprężynujący 38W PN-81/M-85111 • Circlip	–	16	–	16	–	16	16	
3	88.170.049		Krzyżak kompletny • Cross assy	–	4	–	4	–	4	4	
4	54.63.02.01		Smarowniczka St M6x1 PN-76/M-86001 • Grease nipple	–	5	–	5	–	5	5	
5	88.170.084		Łącznik przegubu • Joint carier	–	2	–	2	–	2	2	
6	88.170.033		Półoś prawa • RH side shaft	–	1	–	1	–	1	1	
7	54.62.05.23		Pierścień osadczy sprężynujący 95W PN-81/M-85111 • Circlip	–	2	–	2	–	2	2	
8	88.170.022		Podkładka • Washer	–	2	–	2	–	2	2	
9	54.51.05.48		Pierścień uszczelniający 85x3 PN-64/M-73093 • Sealing ring	–	2	–	2	–	2	2	
10	54.51.01.85		Pierścień uszczelniający z wargą przeciwkurzową A55x80x13 DW PN-72/M-86964 • Sealing ring with dust lip	–	2	–	2	–	2	2	
11	88.170.103		Wkładka I • Insert I	–	1	–	1	–	1	1	
12	54.31.02.20		Łożysko kulkowe 6209 Z PN-85/M-86100 • Bearing	–	1	–	1	–	1	1	
13	88.170.104		Pierścień I • Ring I	–	2	–	2	–	2	2	
14	88.170.105		Podkładka • Washer	–	2	–	2	–	2	2	
15	54.62.04.19		Pierścień osadczy sprężynujący 45Z PN-81/M-85111 • Circlip	–	2	–	2	–	2	2	
16	54.62.05.21		Pierścień osadczy sprężynujący 85W PN-81/M-85111 • Circlip	–	2	–	2	–	2	2	
17	88.170.092		Zaślepka • Plug	–	4	–	4	–	4	4	
18	88.170.115		Korpus osi I • Axle housing I	–	1	–	1	–	1	1	
19	54.61.25.27		Pierścień uszczelniający 22x27 ZN-76/MPC/06-03126.3 • Sealing ring	–	1	–	1	–	1	1	
20	67453 115		Korek M22x1,5 • Plug	–	1	–	1	–	1	1	
21	88.170.045		Pokrywa • Cover	–	1	–	1	–	1	1	
22	54.51.05.58		Pierścień uszczelniający 110x3 PN-64/M-73093 • Sealing ring	–	1	–	1	–	1	1	
23	54.51.01.83		Pierścień uszczelniający z wargą przeciwkurzową A45x62x12 DW PN-72/M-86964 • Sealing ring with dust lip	–	1	–	1	–	1	1	

Nr poz. (No)	Oznaczenie (Nf)	Nr poz. podzespołu (V)	Nazwa (Name)	Liczba sztuk w ciągniku (Q)							Uwagi (R)
				912	914	1012	1014	1222	1224	1614	
24	88.170.156		Podkładka s = 0,30 • Shim	–	1	–	1	–	1	1	
24	88.170.157		Podkładka s = 0,36 • Shim	–	1	–	1	–	1	1	
24	88.170.161		Podkładka s = 0,40 • Shim	–	1	–	1	–	1	1	
24	88.170.162		Podkładka s = 0,45 • Shim	–	1	–	1	–	1	1	
24	88.170.163		Podkładka s = 0,50 • Shim	–	1	–	1	–	1	1	
25	88.170.034		Półoś lewa • LH side shaft	–	1	–	1	–	1	1	
26	54.31.01.10		Łożysko kulkowe 6209 PN-85/M-86100 • Bearing	–	1	–	1	–	1	1	
27	88.170.071		Wkładka • Insert	–	1	–	1	–	1	1	
28	54.21.06.01		Śruba M8×16-8.8-B PN-85/M-82105 • Bolt	–	1	–	1	–	1	1	
29	54.61.25.04		Pierścień uszczelniający 8×12 ZN-76/MPC/06-03126.3 • Sealing ring	–	1	–	1	–	1	1	
30	54.61.25.24		Pierścień uszczelniający 20×26 ZN-76/MPC/06-03126.3 • Sealing ring	–	1	–	1	–	1	1	
31	88.170.067		Korek odpowietrzający • Breather plug	–	1	–	1	–	1	1	
32	54.51.05.71		Pierścień uszczelniający 220×3 PN-64/M-73093 • Sealing ring	–	1	–	1	–	1	1	
33	88.170.116		Korpus osi II • Axle housing	–	1	–	1	–	1	1	
34	54.61.12.11		Podkładka sprężysta Z12,2 Fe/Zn9c PN-77/M-82008 • Spring washer	–	12	–	12	–	12	12	
35	54.21.19.30		Śruba M12×1,25×35-8.8-B PN-74/M-82242 • Bolt	–	12	–	12	–	12	12	

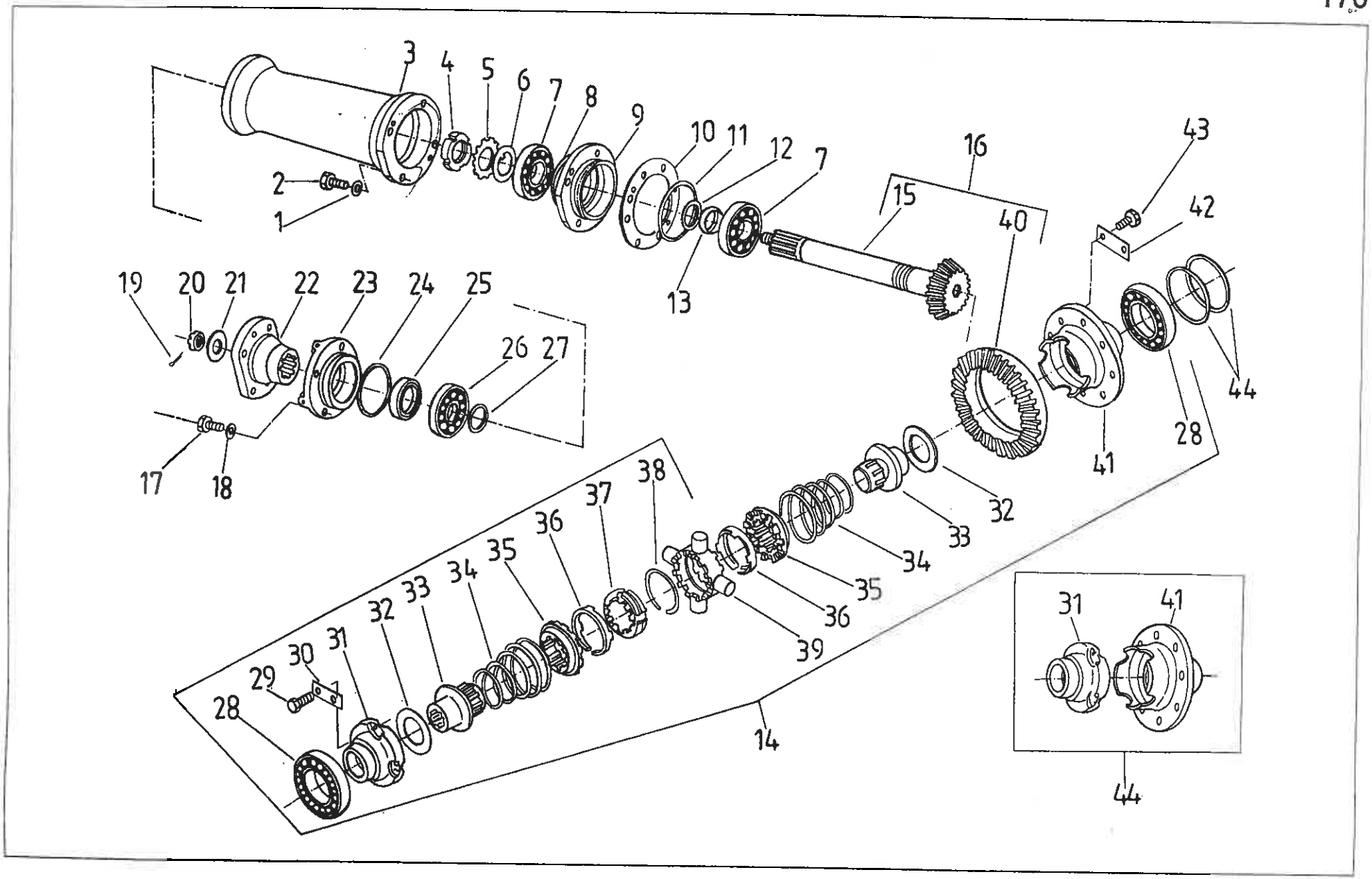
1
2
3
4
5
6
7
8
9
10
11
12
7
13
15
16
40
43
42
44
28
41
19
20
21
22
23
24
25
26
27
17
18
32
33
34
35
36
37
38
39
14
31
41
44
28
29
30
31
32
33
34
35
36
35

170 MOST NAPĘDOWY PRZEDNI Z BLOKADĄ AUTOMATYCZNĄ. Przekładnia. Blokada (na żądanie) • FRONT DRIVE AXLE WITH AUTOMATIC LOCK. Drive. Lock (on request)

Nr poz. (No)	Oznaczenie (Nf)	Nr poz. podzespołu (V)	Nazwa (Name)	Liczba sztuk w ciągniku (Q)							Uwagi (R)
				912	914	1012	1014	1222	1224	1614	
1	54.61.12.11		Podkładka sprężysta Z 12,2 Fe/Zn9c PN-77/M-82008 • Spring washer	–	4	–	4	–	4	4	
2	54.21.32.26		Śruba M12x1,25x55-10.9-B PN-74/M-82241 • Bolt	–	–	–	–	–	4	4	
2	54.21.32.34		Śruba M12x1,25x30-10.9-B PN-74/M-82241 • Bolt	–	4	–	4	–	–	–	
3	88.170.113		Korpus wałka atakującego • Pinion housing	–	–	–	–	–	1	1	
3	80.170.113		Korpus wałka atakującego • Pinion housing	–	1	–	1	–	–	–	
4	54.39.01.08		Nakrętka łożyskowa KM9 PN-77/M-86478 • Nut	–	–	–	–	–	1	1	
5	54.64.19.04		Podkładka zębata MB9 PN-75/M-86482 • Serrated washer	–	–	–	–	–	1	1	
6	88.170.097		Podkładka • Washer	–	–	–	–	–	1	1	
7	54.32.01.28		Łożysko stożkowe 31309 PN-86/M-86220 • Bearing	–	–	–	–	–	2	2	
7	54.32.01.29		Łożysko stożkowe 31310 PN-86/M-86220 • Bearing	–	1	–	1	–	–	–	
8	54.51.05.58		Pierścień uszczelniający 110x3 PN-64/M-73093 • Sealing ring	–	–	–	–	–	1	1	
9	88.170.123		Korpus łożysk • Bearing housing	–	–	–	–	–	1	1	
10	88.170.217		Podkładka regulacyjna s = 0,3 • Shim	–	1	–	1	–	1	1	
10	88.170.221		Podkładka regulacyjna s = 0,36 • Shim	–	1	–	1	–	1	1	
10	88.170.**222**		Podkładka regulacyjna s = 0,40 • Shim	–	1	–	1	–	1	1	
10	88.170.**223**		Podkładka regulacyjna s = 0,45 • Shim	–	1	–	1	–	1	1	
11	54.51.05.**58**		Pierścień uszczelniający 110x3 PN-64/M-73093 • Sealing ring	–	1	–	1	–	1	1	
12	88.170.164		Podkładka regulacyjna s = 0,20 • Shim	–	–	–	–	–	1	1	
12	80.170.183		Podkładka regulacyjna s = 0,20 • Shim	–	1	–	1	–	–	–	
12	88.170.165		Podkładka regulacyjna s = 0,25 • Shim	–	–	–	–	–	1	1	
12	80.170.184		Podkładka regulacyjna s = 0,25 • Shim	–	1	–	1	–	–	–	
12	88.170.166		Podkładka regulacyjna s = 0,30 • Shim	–	–	–	–	–	1	1	
12	80.170.185		Podkładka regulacyjna s = 0,30 • Shim	–	1	–	1	–	–	–	
12	88.170.167		Podkładka regulacyjna s = 0,36 • Shim	–	–	–	–	–	1	1	
12	80.170.186		Podkładka regulacyjna **s = 0,36** • Shim	–	1	–	1	–	–	–	

Nr poz. (No)	Oznaczenie (Nf)	Nr poz. podzespołu (V)	Nazwa (Name)	Liczba sztuk w ciągniku (Q)							Uwagi (R)
				912	914	1012	1014	1222	1224	1614	
13	88.170.095		Pierścień • Ring	–	–	–	–	–	1	1	
14	72.453.130		Blokada automatyczna • Automatic lock	–	1	–	1	–	1	1	
15	–	16	Wałek atakujący • Pinion	–	–	–	–	–	1	1	
15	–	16	Wałek atakujący • Pinion	–	1	–	1	–	–	–	
16	88.170.989		Wałek atakujący z kołem talerzowym • Pinion and crown wheel	–	–	–	–	–	1	1	
16	80.170.989		Wałek atakujący z kołem talerzowym • Pinion and crown wheel	–	1	–	1	–	–	–	
17	54.21.05.20		Śruba M8x18-8.8-B PN-85/M-82105 • Bolt	–	4	–	4	–	4	4	
18	54.61.12.09		Podkładka sprężysta Z 8,2 Fe/Zn9c PN-77/M-82008 • Spring washer	–	4	–	4	–	4	4	
19	54.28.01.23		Zawleczka S-Zn 4x36 PN-76/M-82001 • Split pin	–	1	–	1	–	1	1	
20	54.23.19.13		Nakrętka koronowa BM20x1,5-5.6-B PN-74/M-82159 • Castellated nut	–	1	–	1	–	1	1	
21	88.170.106		Podkładka • Washer	–	1	–	1	–	1	1	
22	88.170.122		Piasta przegubu • Joint	–	1	–	1	–	1	1	
23	88.170.112		Pokrywa • Cover	–	1	–	1	–	1	1	
24	54.51.05.45		Pierścień uszczelniający 80x3 PN-61/M-73093 • Sealing ring	–	1	–	1	–	1	1	
25	54.51.01.88		Pierścień uszczelniający z wargą przeciwkurzową A52x72x12 DW PN-72/M-86964 • Sealing ring with dust lip	–	1	–	1	–	1	1	
26	54.31.01.21		Łożysko kulkowe 6308 PN-85/M-86100 • Bearing	–	–	–	–	–	1	1	
26	54.32.01.50		Łożysko stożkowe 31308 PN-86/M-86220 • Bearing	–	1	–	1	–	–	–	
27	88.170.055		Pierścień • Ring	–	–	–	–	–	1	1	
28	54.32.01.07	14	Łożysko stożkowe 30215 PN-86/M-86220 • Bearing	–	2	–	2	–	2	2	
29	54.21.32.25	14	Śruba M10x1,25x40-8.8-B PN-74/M-82241 • Bolt	–	8	–	8	–	8	8	
30	11.2514	14	Podkładka zabezpieczająca • Securing washer	–	4	–	4	–	4	4	
31	–	44	Lewa połowa obudowy mechanizmu różnicowego • LH side differential housing	–	1	–	1	–	1	1	
32	3011 2520	14	Podkładka • Washer	–	2	–	2	–	2	2	
33	72 453134	14	Tuleja sprzęgła • Coupling sleeve	–	2	–	2	–	2	2	
34	72 453 133	14	Sprężyna • Spring	–	2	–	2	–	2	2	
35	72 453 132	14	Tarcza sprzęgła • Coupling disc	–	2	–	2	–	2	2	
36	72 453 137	14	Pierścień oporowy • Thrust ring	–	2	–	2	–	2	2	

Nr poz. (No)	Oznaczenie (Nf)	Nr poz. podzespołu (V)	Nazwa (Name)	Liczba sztuk w ciągniku (Q)							Uwagi (R)
				912	914	1012	1014	1222	1224	1614	
37	72 453 135	14	Pierścień centralny • Central ring	–	1	–	1	–	1	1	
38	72 453 136	14	Pierścień zabezpieczający • Securing ring	–	1	–	1	–	1	1	
39	72 453 131	14	Sprzęgło • Coupling	–	1	–	1	–	1	1	
40	–	16	Koło talerzowe • Crown wheel	–	1	–	1	–	1	1	
41	–	44	Prawa połowa obudowy mechanizmu różnicowego • RH side differential housing	–	1	–	1	–	1	1	
42	88.170.016		Podkładka • Washer	–	6	–	6	–	6	6	
43	54.21.17.18		Śruba M12x1,25x30-8.8-A PN-74/M-82242 • Bolt	–	12	–	12	–	12	12	
44	88.170.**999**	14	Prawa i lewa połowa obudowy mechanizmu różnicowego • RH and LH differential housing	–	1	–	1	–	1	1	

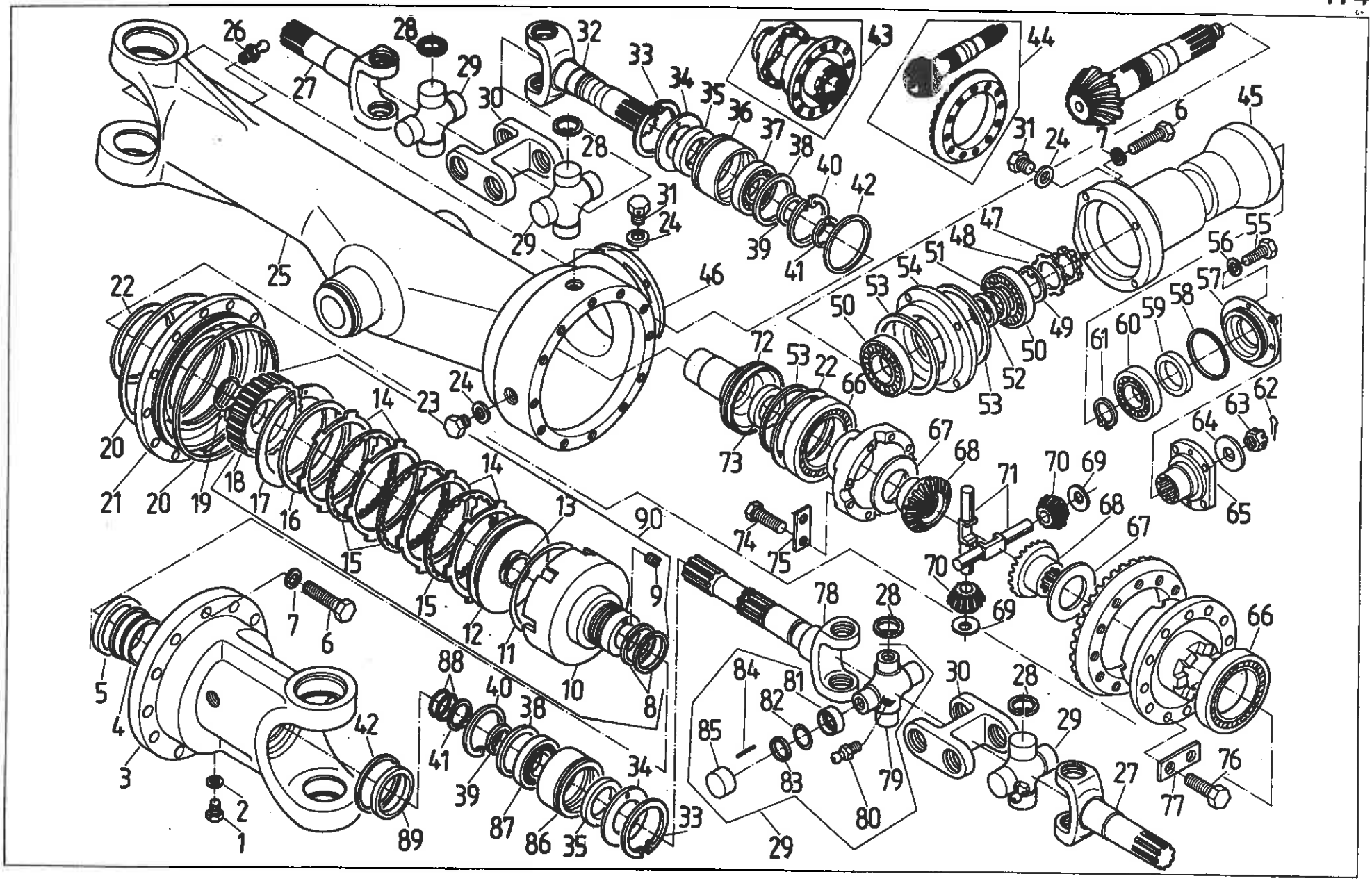
26
28
29
27
30
32
33
34
35
36
37
38
40
42
43
44
45
6
7
31
24
28
29
31
24
39
41
25
46
47
48
51
54
53
50
49
50
52
53
55
56
57
58
59
60
61
62
63
64
65
22
20
21
20
19
18
17
16
14
23
24
14
15
15
12
11
13
90
9
10
8
72
53
22
66
73
67
68
71
70
69
68
67
74
75
70
69
66
78
28
30
28
29
27
76
77
5
4
3
2
1
7
6
42
89
88
40
38
41
39
87
86
35
34
33
84
81
82
85
83
79
80
29

174 MOST NAPĘDOWY PRZEDNI Z BLOKADĄ HYDRAULICZNĄ (na żądanie) T-49
• FRONT DRIVE AXLE WITH HYDRAULIC LOCK (on request)

Nr poz. (No)	Oznaczenie (Nf)	Nr poz. podzespołu (V)	Nazwa (Name)	Liczba sztuk w ciągniku (Q)							Uwagi (R)
				912	914	1012	1014	1222	1224	1614	
1	54.21.04.02		Śruba M8x14-8.8-B Fe/Zn12c PN-85/M-82105 • Bolt	–	1	–	1	–	1	1	
2	54.61.25.04		Pierścień uszczelniający 8x12 ZN-76/MPC/06-03126.3 • Sealing ring	–	1	–	1	–	1	1	
3	84.174.002		Korpus osi II • Axle housing	–	1	–	1	–	1	1	
3	88.174.002		Korpus osi II • Axle housing	–	1	–	1	–	1	1	a
4	80.153.051		Tuleja • Bush	–	1	–	1	–	1	1	
5	54.51.02.09		Pierścień uszczelniający A70x100x10 PN-72/M-86964 • Sealing ring	–	1	–	1	–	1	1	
6	54.21.19.35		Śruba M12x55-8.8-B Fe/Zn12c PN-85/M-82241 • Bolt	–	12	–	12	–	12	12	
7	54.61.12.11		Podkładka sprężysta Z 12,2 Fe/Zn9c PN-77/M-82008 • Spring washer	–	16	–	16	–	16	16	
8	80.126.117	90	Pierścień tłokowy Ø 65 ze specjalnym zamkiem • Piston ring	–	2	–	2	–	2	2	
9	54.22.09.22	90	Wkręt M5x8-5.8 PN-62/M-82272 • Screw	–	2	–	2	–	2	2	
10	84.174.015	90	Korpus sprzęgła • Clutch housing	–	1	–	1	–	1	1	
11	54.51.07.14	90	Pierścień 165x150 ZN-67/MPC/06-03109.1 • Ring	–	1	–	1	–	1	1	
12	84.174.017	90	Tłok sprzęgła • Clutch piston	–	1	–	1	–	1	1	
13	54.51.07.13	90	Pierścień 60x50 ZN-67/MPC/06-03109.1 • Ring	–	1	–	1	–	1	1	
14	89.153.067	90	Tarcza zewnętrzna I • Outer disc	–	4	–	4	–	4	4	
15	89.153.010	90	Tarcza wewnętrzna • Inner disc	–	3	–	3	–	3	3	
16	89.153.066	90	Tarcza zewnętrzna II • Outer disc	–	1	–	1	–	1	1	
17	54.62.05.39	90	Pierścień osadczy sprężynujący 170W PN-81/M-85111 • Circlip	–	1	–	1	–	1	1	
18	84.174.016	90	Sprzęgło zębate • Clutch	–	1	–	1	–	1	1	
19	54.62.02.17		Pierścień 60 BN-83/3611-24 • Ring	–	1	–	1	–	1	1	
20	54.51.05.71		Pierścień uszczelniający 220x3 PN-64/M-73093 • Sealing ring	–	2	–	2	–	2	2	
21	84.174.003		Kołnierz • Flange	–	1	–	1	–	1	1	
22	84.174.066		Podkładka regulacyjna • Shim	–	1	–	1	–	1	1	
22	84.174.067		Podkładka regulacyjna • Shim	–	1	–	1	–	1	1	

Nr poz. (No)	Oznaczenie (Nf)	Nr poz. podzespołu (V)	Nazwa (Name)	Liczba sztuk w ciągniku (Q)							Uwagi (R)
				912	914	1012	1014	1222	1224	1614	
22	84.174.071		Podkładka regulacyjna • Shim	–	1	–	1	–	1	1	
22	84.174.072		Podkładka regulacyjna • Shim	–	1	–	1	–	1	1	
22	84.174.073		Podkładka regulacyjna • Shim	–	1	–	1	–	1	1	
23	54.69.22.03		Korek A-M20x1,5 ZN-68/MPC/06-03138.19 • Plug	–	1	–	1	–	1	1	
24	54.61.25.24		Pierścień uszczelniający 20x26 ZN-76/MPC/06-03126.3 • Sealing ring	–	3	–	3	–	3	3	
25	84.174.001		Korpus osi I • Housing	–	1	–	1	–	1	1	
25	88.174.001		Korpus osi I • Housing	–	–	–	–	–	1	1	a
26	54.63.02.01		Smarowniczka St M6x1 PN-76/M-86002 • Grease nipple	–	1	–	1	–	1	1	
27	84.174.064		Wałek koła • Wheel shaft	–	2	–	2	–	2	2	
28	54.62.05.05		Pierścień osadczy sprężynujący 38W PN-81/M-85111 • Circlip	–	16	–	16	–	16	16	
29	84.174.059		Krzyżak kompletny • Cross assy	–	4	–	4	–	4	4	
30	84.174.061		Łącznik przegubu • Joint carier	–	2	–	2	–	2	2	
31	84.174.074		Korek odpowietrzający • Breather plug	–	2	–	2	–	2	2	
32	84.174.014		Półoś prawa • RH side axle shaft	–	1	–	1	–	1	1	
32	88.174.014		Półoś prawa • RH side axle shaft	–	–	–	–	–	1	1	a
33	54.62.05.23		Pierścień osadczy sprężynujący 95W PN-81/M-85111 • Circlip	–	2	–	2	–	2	2	
34	84.174.055		Podkładka • Washer	–	2	–	2	–	2	2	
35	54.51.01.85		Pierścień uszczelniający z wargą przeciwkurzową A55x80x13 (DW) PN-72/M-86964 • Sealing ring with dust lip	–	2	–	2	–	2	2	
36	84.174.057		Wkładka I • Insert	–	1	–	1	–	1	1	
37	54.31.02.20		Łożysko kulkowe 6209-z PN-79/M-86100 • Bearing	–	1	–	1	–	1	1	
38	84.174.063		Podkładka • Washer	–	2	–	2	–	2	2	
39	84.174.062		Pierścień I • Ring	–	2	–	2	–	2	2	
40	54.62.05.21		Pierścień osadczy sprężynujący 85W PN-81/M-85111 • Circlip	–	2	–	2	–	2	2	
41	54.62.04.19		Pierścień osadczy sprężynujący 45Z PN-81/M-85111 • Circlip	–	2	–	2	–	2	2	
42	54.51.05.48		Pierścień uszczelniający 85x3 PN-64/M-73093 • Sealing ring	–	2	–	2	–	2	2	

Nr poz. (No)	Oznaczenie (Nf)	Nr poz. podzespołu (V)	Nazwa (Name)	Liczba sztuk w ciągniku (Q)							Uwagi (R)
				912	914	1012	1014	1222	1224	1614	
43	84.174.999		Lewa i prawa połowa obudowy mechanizmu różnicowego • LH side and RH side differential housing	–	1	–	1	–	1	1	
44	84.174.989		Wałek atakujący z kołem talerzowym • Pinion shaft with crown wheel	–	1	–	1	–	1	1	
45	84.174.011		Korpus wałka atakującego • Pinion shaft housing	–	1	–	1	–	1	1	
46	84.174.076		Podkładka regulacyjna • Shim	–	1	–	1	–	1	1	
46	84.174.077		Podkładka regulacyjna • Shim	–	1	–	1	–	1	1	
46	84.174.081		Podkładka regulacyjna • Shim	–	1	–	1	–	1	1	
46	84.174.082		Podkładka regulacyjna • Shim	–	1	–	1	–	1	1	
46	84.174.083		Podkładka regulacyjna • Shim	–	1	–	1	–	1	1	
47	54.39.01.08		Nakrętka łożyskowa KM9 PN-77/M-86478 • Nut	–	1	–	1	–	1	1	
48	54.61.19.04		Podkładka zębata MB9 PN-75/M-86482 • Washer	–	1	–	1	–	1	1	
49	84.174.045		Podkładka • Washer	–	1	–	1	–	1	1	
50	54.32.01.28		Łożysko stożkowe 31309 PN-75/M-86220 • Bearing	–	2	–	2	–	2	2	
51	84.174.051		Podkładka regulacyjna • Shim	–	1	–	1	–	1	1	
51	84.174.052		Podkładka regulacyjna • Shim	–	1	–	1	–	1	1	
51	84.174.053		Podkładka regulacyjna • Shim	–	1	–	1	–	1	1	
51	84.174.054		Podkładka regulacyjna • Shim	–	1	–	1	–	1	1	
52	84.174.044		Pierścień • Ring	–	1	–	1	–	1	1	
53	54.51.05.58		Pierścień uszczelniający 110x3 PN-64/M-73093 • Sealing ring	–	3	–	3	–	3	3	
54	84.174.042		Korpus łożysk • Bearings housing	–	1	–	1	–	1	1	
55	54.21.05.20		Śruba M8x18-8.8-B Fe/Zn12c PN-85/M-82105 • Bolt	–	4	–	4	–	4	4	
56	54.61.12.09		Podkładka sprężysta Z 8,2 Fe/Zn9c PN-72/M-82008 • Spring washer	–	4	–	4	–	4	4	
57	84.174.047		Pokrywa • Cover	–	1	–	1	–	1	1	
58	54.51.05.45		Pierścień uszczelniający 80x3 PN-64/M-73093 • Sealing ring	–	1	–	1	–	1	1	
59	54.51.01.88		Pierścień uszczelniający z wargą przeciwkurzową A52x72x12 (DW) PN-72/M-86964 • Sealing ring with dust lip	–	1	–	1	–	1	1	

Nr poz. (No)	Oznaczenie (Nf)	Nr poz. podzespołu (V)	Nazwa (Name)	Liczba sztuk w ciągniku (Q)							Uwagi (R)
				912	914	1012	1014	1222	1224	1614	
60	54.31.01.21		Łożysko kulkowe 6308 PN-79/M-86100 • Bearing	–	1	–	1	–	1	1	
61	54.62.04.18		Pierścień osadczy sprężynujący 40Z PN-81/M-85111 • Circlip	–	1	–	1	–	1	1	
62	54.28.01.23		Zawleczka S-Zn 4x36 PN-76/M-82001 • Split pin	–	1	–	1	–	1	1	
63	54.23.19.13		Nakrętka koronowa BM 20x1,5-0.5-K PN-86/M-82159 • Castellated nut	–	1	–	1	–	1	1	
64	84.174.046		Podkładka • Washer	–	1	–	1	–	1	1	
65	84.174.041		Piasta przegubu • Joint casing	–	1	–	1	–	1	1	
66	54.32.01.07		Łożysko stożkowe 30215 PN-75/M-86220 • Bearing	–	2	–	2	–	2	2	
67	84.174.034		Podkładka • Washer	–	2	–	2	–	2	2	
68	84.174.031		Koło planetarne • Differential side gear	–	2	–	2	–	2	2	
69	84.174.035		Podkładka kulista • Washer	–	4	–	4	–	4	4	
70	84.174.026		Satelit • Differential pinion	–	4	–	4	–	4	4	
71	84.174.032		Sworzeń satelitów • Pinion shaft	–	2	–	2	–	2	2	
72	84.174.065		Pokrywa • Cover	–	1	–	1	–	1	1	
73	54.51.01.83		Pierścień uszczelniający z wargą przeciwkurzową A45x62x62x12 (DW) PN-72/M-86964 • Sealing ring with dust lip	–	1	–	1	–	1	1	
74	54.21.19.33		Śruba M10x1,25x40-8.8-B Fe/Zn12c PN-85/M-82241 • Bolt	–	8	–	8	–	8	8	
75	84.174.033		Podkładka zabezpieczająca • Securing washer	–	4	–	4	–	4	4	
76	54.21.19.17		Śruba M12x1,25x30-8.8-A Fe/Zn12c PN-85/M-82242 • Bolt	–	12	–	12	–	12	12	
77	84.174.036		Podkładka • Washer	–	6	–	6	–	6	6	
78	84.174.013		Półoś lewa • RH side shaft	–	1	–	1	–	1	1	
78	88.174.013		Półoś lewa • LH side shaft	–	–	–	–	–	1	1	a
79	84.174.022	29	Krzyżak • Cross	–	4	–	4	–	4	4	
80	54.63.02.01	29	Smarowniczka St M6x1 PN-76/M-86002 • Grease nipple	–	4	–	4	–	4	4	
81	84.174.024	29	Miska uszczelnienia • Seal	–	16	–	16	–	16	16	
82	4260	29	Pierścień uszczelniający 33x25 CSN029280.2 • Sealing ring	–	16	–	16	–	16	16	
83	84.174.025	29	Uszczelka krzyżaka • Cross gasket	–	16	–	16	–	16	16	

Nr poz. (No)	Oznaczenie (Nf)	Nr poz. podzespołu (V)	Nazwa (Name)	Liczba sztuk w ciągniku (Q)							Uwagi (R)
				912	914	1012	1014	1222	1224	1614	
84		29	Igiełka 3x20 A2 PN-74/M-86456 • Needle	–	448	–	448	–	448	448	
85	84.174.023	29	Łożysko krzyżaka • Bearing	–	16	–	16	–	16	16	
86	84.174.056		Wkładka • Insert	–	1	–	1	–	1	1	
87	54.31.01.10		Łożysko kulkowe 6209 PN-79/M-86100 • Bearing	–	1	–	1	–	1	1	
88	54.62.02.19		Pierścień zabezpieczający 40 ZN-67/MPC/09-03117 • Circlip	–	2	–	2	–	2	2	
89	5'51021.0		Pierścień uszczelniający A65x85x10 PN-72/M-86964 • Sealing ring	–	1	–	1	–	1	1	
90	84.174.049		Hydrauliczna blokada mechanizmu różnicowego • Differential hydraulic lock	–	1	–	1	–	1	1	

Uwaga.

a – dla rozstawu kół 1900 i 2000.

Note.

a – for wheel tracks: 1900 and 2000.

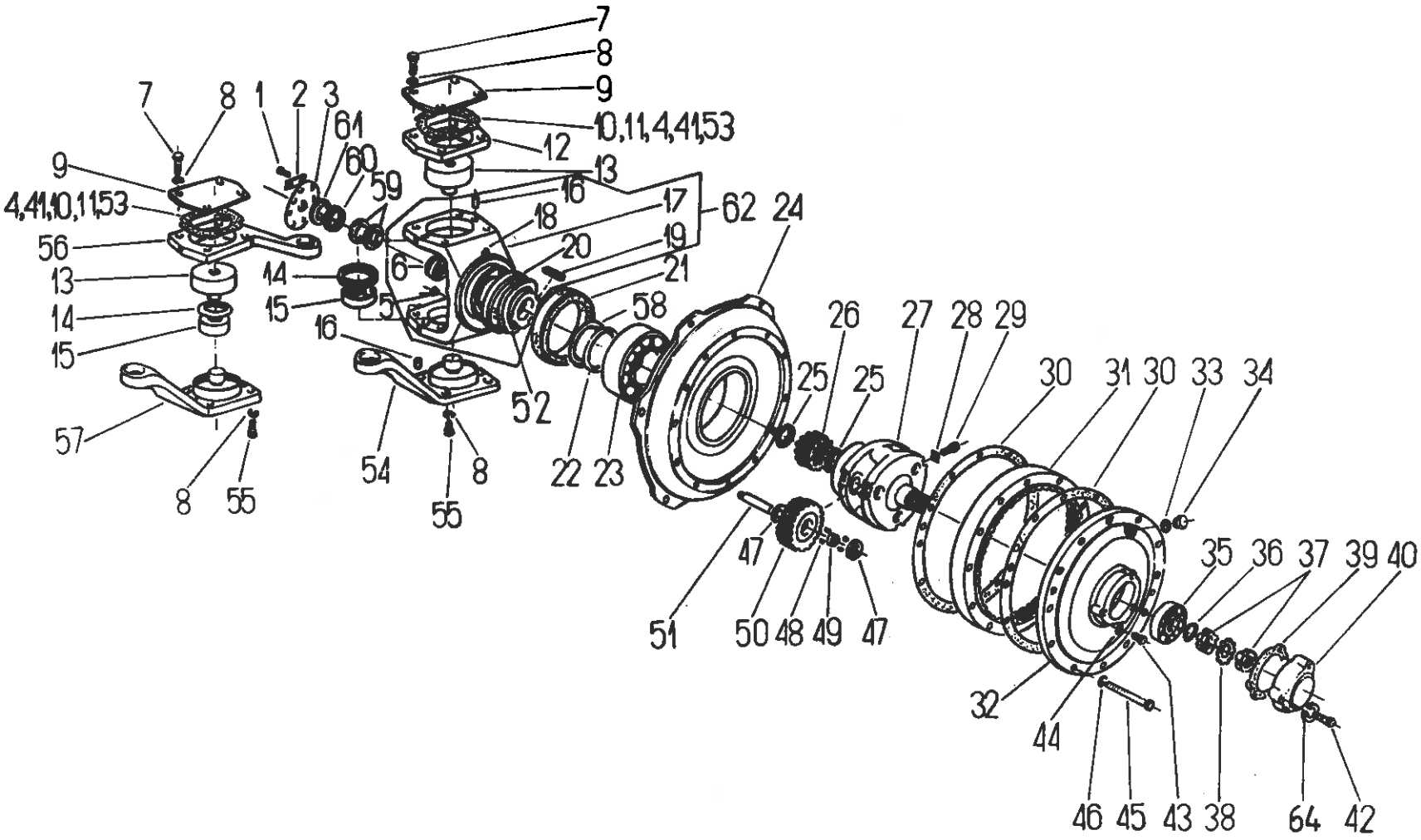
7
8
9
10,11,4,41,53
12
13
16
17
62
24
18
19
20
21
58
26
27
28
29
25
25
30
31
30
33
34
35
36
37
39
40
7
8
1
2
3
61
60
59
9
4,41,10,11,53
56
13
14
15
57
8
55
14
15
16
6
5
52
54
8
55
22
23
47
51
50
48
49
47
32
44
46
45
43
38
64
42

Nr poz. (No)	Oznaczenie (Nf)	Nr poz. podzespołu (V)	Nazwa (Name)	Liczba sztuk w ciągniku (Q)							Uwagi (R)
				912	914	1012	1014	1222	1224	1614	
1	54.21.16.76		Śruba M12x1,5x55-10.9-B PN-85/M-82101 • Bolt	–	16	–	16	–	16	16	
2	88.175.093		Podkładka • Washer	–	8	–	8	–	8	8	
3	88.175.092		Pokrywa • Cover	–	2	–	2	–	2	2	
4	87.175.051		Podkładka regulacyjna • Shim	–	2	–	2	–	2	2	Z
5	88.175.101		Korek • Plug	–	6	–	6	–	6	6	
6	88.175.007	62	Tuleja • Sleeve	–	2	–	2	–	2	2	
7	54.21.32.37		Śruba M16x1,5x60-8.8-B PN-85/M-82241 • Bolt	–	16	–	16	–	16	16	
8	54.61.12.13		Podkładka sprężysta Z 16,3 Fe/Zn9c PN-77/M-82008 • Spring washer	–	32	–	32	–	32	32	
9	88.175.086		Podkładka • Washer	–	2	–	2	–	2	2	
10	88.175.163		Podkładka regulacyjna • Shim	–	4	–	4	–	4	4	
10	87.175.046		Podkładka regulacyjna • Shim	–	2	–	2	–	2	2	Z
11	88.175.164		Podkładka regulacyjna • Shim	–	4	–	4	–	4	4	
11	87.175.047		Podkładka regulacyjna • Shim	–	2	–	2	–	2	2	Z
12	88.175.005		Płyta • Plate	–	1	–	1	–	1	1	
13	88.175.091		Sworzeń górny • Upper pin	–	2	–	2	–	2	2	
14	88.175.087		Uszczelka • Gasket	–	4	–	4	–	4	4	
15	54.32.01.44		Łożysko stożkowe 32307 PN-86/M-86220 • Bearing	–	4	–	4	–	4	4	
16	54.27.01.72	62	Kołek walcowy 16n6x30A PN-89/M-85021 • Dowel	–	4	–	4	–	4	4	
17	88.175.113		Sworzeń koła • Wheel pin	–	2	–	2	–	2	2	
17	87.175.002	62	Sworzeń koła • Wheel pin	–	2	–	2	–	2	2	Z
18	88.175.132	62	Korek odpowietrzający • Breather plug	–	2	–	2	–	2	2	
18	87.175.029	62	Korek odpowietrzający • Breather plug	–	2	–	2	–	2	2	Z
19	54.26.03.49	62	Wpust pryzmatyczny B18x11x70 PN-70/M-85005 • Key	–	4	–	4	–	4	4	
20	88.175.121	62	Pierścień uszczelniający II • Sealing ring	–	2	–	2	–	2	2	
21	87.175.062		Pierścień uszczelniający A150x180x15 (DW) • Sealing ring	–	2	–	2	–	2	2	
22	54.51.14.41		Pierścień uszczelniający 1-80-I 110x5 PN-89/M-73092 • Sealing ring	–	2	–	2	–	2	2	
23	54.32.01.52		Łożysko stożkowe 32024 PN-86/M-86220 • Bearing	–	2	–	2	–	2	2	
24	89.175.001		Tarcza • Disc	–	2	–	2	–	2	2	

Nr poz. (No)	Oznaczenie (Nf)	Nr poz. podzespołu (V)	Nazwa (Name)	Liczba sztuk w ciągniku (Q)							Uwagi (R)
				912	914	1012	1014	1222	1224	1614	
25	88.175.025		Pierścień oporowy • Thrust ring	–	4	–	4	–	4	4	
26	88.175.097		Koło centralne • Central wheel	–	2	–	2	–	2	2	
27	88.175.006		Kosz satelitów • Planet gear carier	–	2	–	2	–	2	2	
27	87.175.007		Kosz satelitów • Planet gear carier	–	2	–	2	–	2	2	Z
28	88.175.094		Podkładka • Washer	–	6	–	6	–	6	6	
29	54.21.11.23		Śruba M8x20-14H Fe/Zn12c PN-83/M-82303 • Bolt	–	6	–	6	–	6	6	
30	88.175.036		Uszczelka • Seal	–	4	–	4	–	4	4	
31	88.175.016		Koło koronowe • Crown gear	–	2	–	2	–	2	2	
32	88.175.031		Pokrywa • Cover	–	2	–	2	–	2	2	
33	54.61.25.24		Pierścień uszczelniający 20x26 ZN-76/MPM/06-03126.3 • Sealing ring	–	2	–	2	–	2	2	
34	54.69.22.03		Korek AM20x1,5 ZN-68/MPM/06-03138.34 • Plug	–	2	–	2	–	2	2	
35	54.32.01.51		Łożysko stożkowe 32212 PN-86/M-86220 • Bearing	–	2	–	2	–	2	2	
36	87.175.033		Pierścień • Ring	–	2	–	2	–	2	2	
37	54.39.01.11		Nakrętka łożyskowa KM11 PN-82/M-86478 • Nut	–	4	–	4	–	4	4	
38	87.175.034		Podkładka zabezpieczająca • Lock washer	–	2	–	2	–	2	2	
38	87.175.034		Podkładka zabezpieczająca • Lock washer	–	2	–	2	–	2	2	Z
39	87.175.025		Uszczelka tylna • Rear seal	–	2	–	2	–	2	2	
40	87.175.063		Pokrywa tylna • Rear cover	–	2	–	2	–	2	2	
41	88.175.166		Podkładka regulacyjna • Shim	–	4	–	4	–	4	4	
41	87.175.052		Podkładka regulacyjna • Shim	–	2	–	2	–	2	2	
42	87.175.064		Śruba M10x1,25x35-5.8-B PN-87/M-82302 • Bolt	–	6	–	6	–	6	6	
43	54.21.06.28		Śruba M8x18-5.6-B PN-85/M-82105 • Bolt	–	6	–	6	–	6	6	
44	54.61.25.04		Pierścień uszczelniający 8x12 ZN-76/MPM/06-03126.3 • Sealing ring	–	2	–	2	–	2	2	
45	54.21.32.32		Śruba M12x1,25x90-8.8-B PN-85/M-82241 • Bolt	–	24	–	24	–	24	24	
46	54.61.12.11		Podkładka sprężysta Z 12,2 Fe/Zn9c PN-77/M-82008 • Spring washer	–	24	–	24	–	24	24	
47	88.175.022		Podkładka • Washer	–	12	–	12	–	12	12	
47	87.175.014		Podkładka • Washer	–	12	–	12	–	12	12	Z
48	54.38.01.16		Wałeczek walcowy 8x12 PN-83/M-86453 • Roller	–	168	–	168	–	168	168	

Nr poz. (No)	Oznaczenie (Nf)	Nr poz. podzespołu (V)	Nazwa (Name)	Liczba sztuk w ciągniku (Q)							Uwagi (R)
				912	914	1012	1014	1222	1224	1614	
49	88.175.023		Pierścień dystansowy • Spacer	–	6	–	6	–	6	6	
50	88.175.014		Satelit • Planet gear	–	6	–	6	–	6	6	
51	88.175.026		Sworzeń satelitów • Planet gear pin	–	6	–	6	–	6	6	
52	88.175.115	62	Pokrywa uszczelki • Cover	–	2	–	2	–	2	2	
53	87.175.053		Podkładka regulacyjna • Shim	–	2	–	2	–	2	2	
54	88.175.070		Dźwignia dolna lewa kompletna • LH side lower lever assy	–	1	–	1	–	1	1	
55	54.21.32.35		Śruba M16x1,5x50-8.8-B PN-85/M-82241 • Bolt	–	16	–	16	–	16	16	
56	64.014389		Dźwignia górna • Upper lever	–	1	–	1	–	1	1	a
56	88.175.103		Dźwignia górna • Upper lever	–	1	–	1	–	1	1	
57	88.175.080		Dźwignia dolna prawa kompletna • RH side lower lever assy	–	1	–	1	–	1	1	
58	88.175.033		Pierścień • Ring	–	2	–	2	–	2	2	
59	88.175.117		Podkładka • Washer	–	4	–	4	–	4	4	
60	87.175.061		Pierścień uszczelniający A40x52x7 • Seal ring	–	2	–	2	–	2	2	
61	87.175.060		Pierścień uszczelniający z wargą przeciwpyłową A40x52x7 (DW) • Seal ring	–	2	–	2	–	2	2	
62	87.175.019		Sworzeń koła kpl. • Wheel pin assy	–	2	–	2	–	2	2	
62	88.175.160		Sworzeń koła kompletny • Wheel pin assy	–	2	–	2	–	2	2	
–	54.65.01.08		Zaślepka 20 BN-65/3611-01 • Plug	–	6	–	6	–	6	6	
63	88.175.165		Podkładka regulacyjna • Shim	–	4	–	4	–	4	4	
64	54.61.12.10		Podkładka sprężysta Z 10,2 PN-77/M-82008 • Spring washer	–	6	–	6	–	6	6	

Uwagi.

Z – na żądanie z zespołem 174.

a – do ciągników z HUK (cylinder hydrauliczny).

Notes.

Z – for 174 group on reqest.

a – for tractors with hydrostatic steering – ram cylinder.

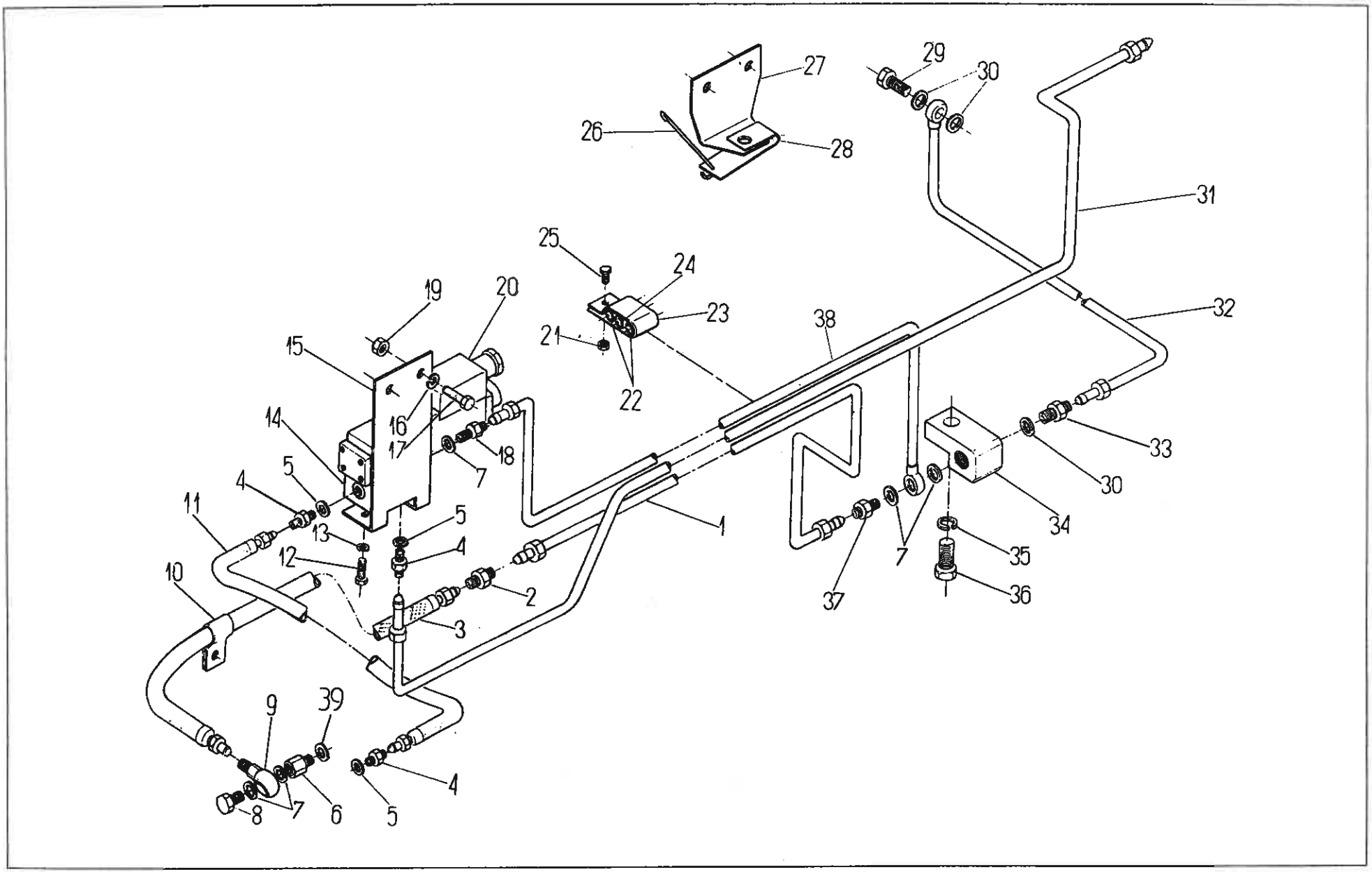
27
29
30
26
28
31
25
24
19
20
23
32
38
21
15
22
16
14
17
18
33
5
7
30
4
11
13
5
1
34
12
4
35
10
2
37
36
3
9
39
4
8
7
6
5

178 STEROWANIE BLOKADY MECHANIZMU RÓŻNICOWEGO PRZEDNIEGO MOSTU • FRONT AXLE DIFFERENTIAL LOCK CONTROL

T-51

Nr poz. (No)	Oznaczenie (Nf)	Nr poz. podzespołu (V)	Nazwa (Name)	Liczba sztuk w ciągniku (Q)							Uwagi (R)
				912	914	1012	1014	1222	1224	1614	
1	88.178.040		Przewód IV • Pipe IV	–	1	–	1	–	1	1	
2	54.25.66.06		Złączka 8 ZN-66/MPC/06-03158.22 • Connector 8	–	1	–	1	–	1	1	
3	84.178.902		Przewód giętki Ø 8x710 • Hose	–	1	–	1	–	–	–	
3	88.178.903		Przewód giętki Ø 8x1000 • Hose	–	–	–	–	–	1	1	
4	80.600.053		Złączka 6 • Connector 6	–	3	–	3	–	3	3	
5	54.61.25.10		Pierścień uszczelniający 12x16 ZN-76/MPC/06-03126.2 • Seal ring	–	3	–	3	–	3	3	
6	88.178.006		Złączka • Connector	–	1	–	1	–	1	1	
7	54.61.25.30		Pierścień uszczelniający 14x18 ZN-76/MPC/06-03126.2 • Seal ring	–	5	–	5	–	5	5	
8	54.25.04.04		Śruba przelotowa 8 ZN-74/MPC-29/20.002806.2 • Banjo bolt	–	1	–	1	–	1	1	
9	54.25.09.06		Łącznik nastawny 8 ZN-66/MPC/06-03162.22 • Link	–	1	–	1	–	1	1	
10	88.178.0143		Obejma • Clamp	–	2	–	2	–	2	2	
11	84.178.901		Przewód giętki Ø 6x500 • Hose	–	1	–	1	–	–	–	
11	88.178.902		Przewód giętki Ø 6x800 • Hose	–	–	–	–	–	1	1	
12	54.21.05.68		Śruba M5x14-5.6-B PN-85/M-82105 • Bolt	–	4	–	4	–	4	4	
13	54.61.03.05		Podkładka sprężysta Z 5,1 PN-77/M-82008 • Spring washer	–	4	–	4	–	4	4	
14	88.178.002		Kostka łącznikowa • Joining block	–	1	–	1	–	1	1	
15	88.178.003		Wspornik • Bracket	–	1	–	1	–	1	1	
16	54.61.12.10		Podkładka sprężysta Z 10,2 Fe/Zn9c PN-77/M-82008 • Spring washer	–	2	–	2	–	2	2	
17	54.21.06.32		Śruba M10x35-5.6-B PN-85/M-82105 • Bolt	–	2	–	2	–	2	2	
18	80.600.054		Złączka 8 • Connector 8	–	1	–	1	–	1	1	
19	54.23.13.12		Nakrętka M10-5-B PN-75/M-82144 • Nut	–	2	–	2	–	2	2	
20	88.178.901		Rozdzielacz RSE1-04 • Distributor	–	1	–	1	–	1	1	
21	54.23.03.07		Nakrętka M5-5-A PN-75/M-82144 • Nut	–	1	–	1	–	1	1	
22	88.178.012		Wkładka • Insert	–	2	–	2	–	2	2	
23	88.178.013		Obejma • Clamp	–	1	–	1	–	1	1	
24	88.178.011		Wkładka • Insert	–	1	–	1	–	1	1	

Nr poz. (No)	Oznaczenie (Nf)	Nr poz. podzespołu (V)	Nazwa (Name)	Liczba sztuk w ciągniku (Q)							Uwagi (R)
				912	914	1012	1014	1222	1224	1614	
25	54.21.07.96		Śruba M5x10-5.6-A PN-85/M-82105 • Bolt	–	1	–	1	–	1	1	
26	88.178.005		Drut • Wire	–	1	–	1	–	1	1	
27	88.178.001		Wspornik • Bracket	–	1	–	1	–	1	1	
28	89.352.034		Sprężyna • Spring	–	1	–	1	–	1	1	
29	54.25.04.05		Śruba przelotowa 10 ZN-74/MPC-29/20.002806.2 • Banjo bolt	–	1	–	1	–	1	1	
30	54.61.25.14		Pierścień uszczelniający 16x20 ZN-74/MPC-29/20.002806.2 • Seal ring	–	3	–	3	–	3	3	
31	88.178.070		Przewód I • Pipe I	–	1	–	1	–	1	1	
32	88.178.030		Przewód III • Pipe III	–	1	–	1	–	1	1	
33	97 2493		Złączka 10 CSN137854.22 • Connector	–	1	–	1	–	1	1	
34	88.178.004		Kostka • Block	–	1	–	1	–	1	1	
35	54.61.12.13		Podkładka sprężysta Z 16,3 PN-74/M-82008 • Spring washer	–	1	–	1	–	1	1	
36	54.21.06.33		Śruba M16x40-5.6-B PN-85/M-82105 • Bolt	–	1	–	1	–	1	1	
37	80.600.061		Śruba łącznika 8 • Connector	–	1	–	1	–	1	1	
38	88.178.050		Przewód II • Pipe II	–	1	–	1	–	1	1	
39	54.61.25.19		Pierścień uszczelniający 18x22 ZN-76/MPC/06-03126 • Seal ring	–	1	–	1	–	1	1	

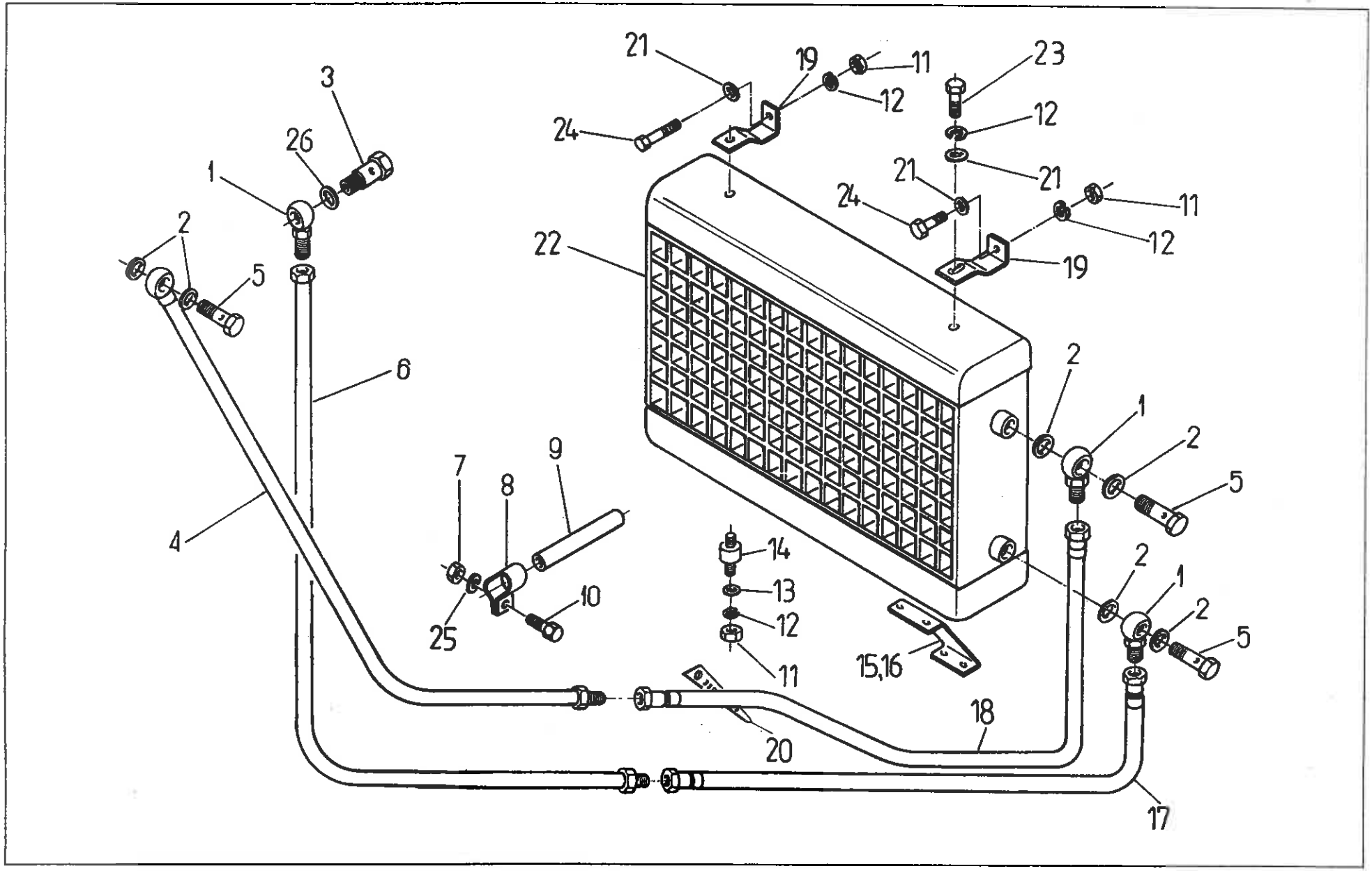
21
19
11
23
12
24
12
21
21
24
11
12
19
22
3
26
1
2
5
6
2
1
2
5
9
7
8
4
14
13
12
10
25
11
15,16
2
1
2
5
18
20
17

Nr poz. (No)	Oznaczenie (Nf)	Nr poz. podzespołu (V)	Nazwa (Name)	Liczba sztuk w ciągniku (Q)							Uwagi (R)
				912	914	1012	1014	1222	1224	1614	
1	54.25.09.08		Łącznik nastawny 13 ZN-74/MPC-29/20.002808.0 • Banjo connection	–	–	3	3	3	3	3	
2	54.61.25.20		Pierścień uszczelniający 18x22 ZN-76/MPC/06-03126.3 • Seal ring	–	–	6	6	6	6	6	
3	86.180.003		Śruba • Banjo connection bolt	–	–	1	1	1	1	1	
4	83.181.030		Przewód ssący oleju • Oil suction pipe	–	–	1	1	–	–	–	
4	89.181.030		Przewód ssący oleju • Oil suction pipe	–	–	–	–	1	1	1	
5	54.25.04.06		Śruba 13 ZN-74/MPC-29/20.0028.806.2 • Banjo connection bolt	–	–	3	3	3	3	3	
6	83.181.020		Przewód zlewowy oleju • Oil outlet pipe	–	–	1	1	–	–	–	
6	89.181.020		Przewód zlewowy oleju • Oil outlet pipe	–	–	–	–	1	1	1	
7	54.23.03.17		Nakrętka M10-5-A PN-75/M-82144 • Nut	–	–	1	1	1	1	1	
8	86.180.013		Uchwyt rurek • Pipe holder	–	–	2	2	2	2	2	
9	86.180.015		Przewód • Pipe	–	–	2	2	2	2	2	
10	54.21.06.32		Śruba M10x35-5.6-B PN-85/M-82105 • Bolt	–	–	1	1	1	1	1	
11	54.23.13.10		Nakrętka M8-5-B PN-75/M-82144 • Nut	–	–	4	4	4	4	4	
12	54.61.12.09		Podkładka sprężysta Z 8,2 Fe/Zn9c PN-77/M-82008 • Spring washer	–	–	6	6	6	6	6	
13	54.61.15.18		Podkładka okrągła 10,5 Fe/Zn9c PN-78/M-82005 • Washer	–	–	2	2	2	2	2	
14	11.5205		Łącznik gumowy • Rubber connector	–	–	2	2	2	2	2	
15	86.180.021		Wspornik lewy • LH side bracket	–	–	1	1	1	1	1	
16	86.180.022		Wspornik prawy • RH side bracket	–	–	1	1	1	1	1	
17	93.181.001		Przewód 13x800 • Pipe	–	–	1	1	1	1	1	
18	93.181.002		Przewód 13x1250 • Pipe	–	–	1	1	1	1	1	
19	86.180.004		Uchwyt • Holder	–	–	2	2	2	2	2	
20	80.350.284		Opaska • Band	–	–	1	1	1	1	1	
21	54.61.02.02		Podkładka 8,4 PN-78/M-82007 • Washer	–	–	4	4	4	4	4	
22	83.181.901		Chłodnica oleju • Oil cooler	–	–	1	1	1	1	1	
23	54.21.07.14		Śruba M8x14-5.6-B PN-85/M-82105 • Bolt	–	–	2	2	2	2	2	
24	54.21.06.26		Śruba M8x20-8-B PN-85/M-82105 • Bolt	–	–	2	2	2	2	2	
25	54.61.12.10		Podkładka sprężysta Z 10,2 PN-77/M-82008 • Spring washer	–	–	1	1	1	1	1	
26	54.61.25.19		Pierścień uszczelniający 18x22 ZN-76/MPC/06-03126.2 • Sealing washer	–	–	1	1	1	1	1	

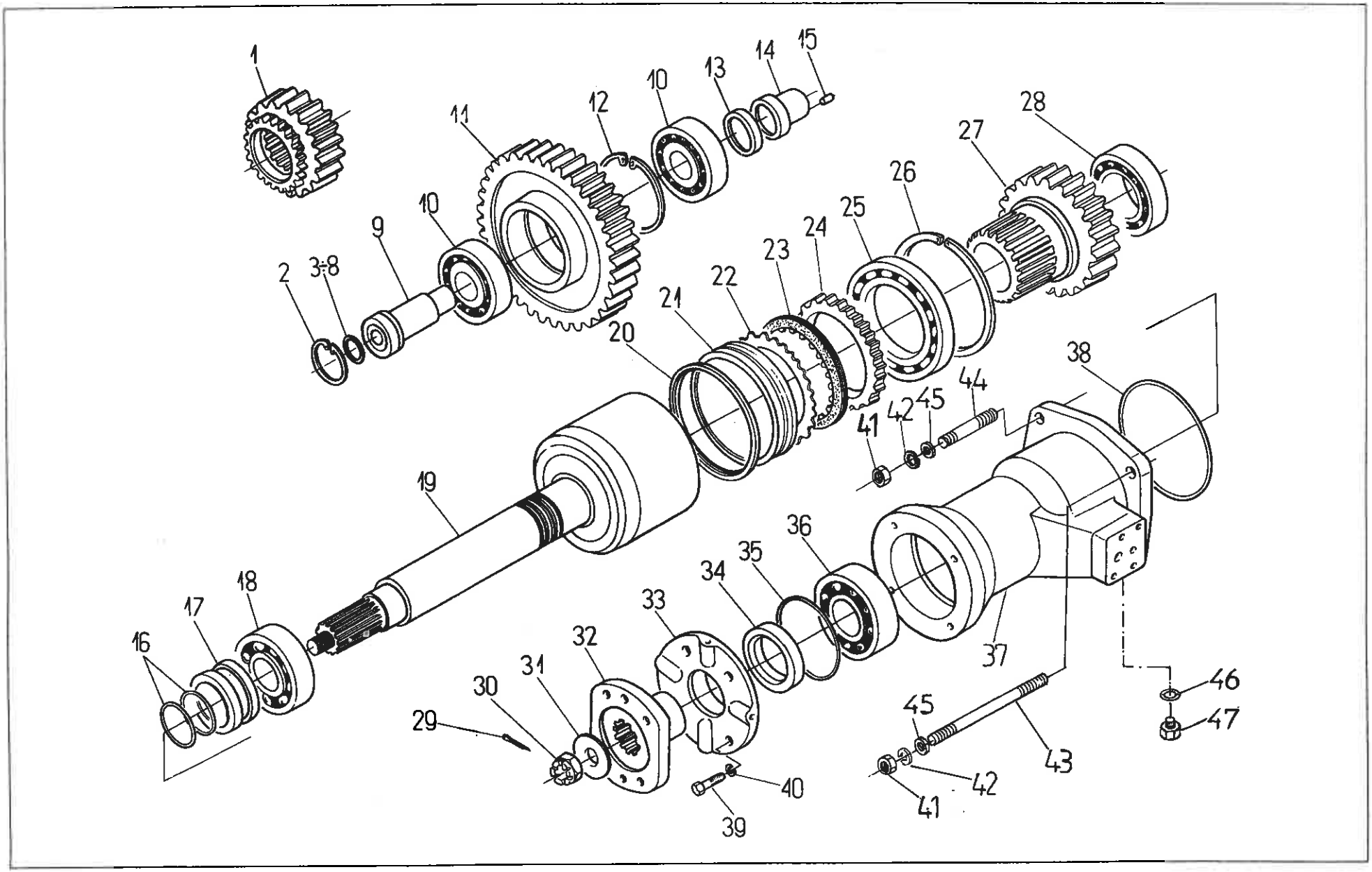
1
2
3÷8
9
10
11
12
10
13
14
15
28
27
26
25
24
23
22
21
20
38
44
45
42
41
19
36
35
34
33
32
31
30
29
18
17
16
37
46
47
45
43
42
41
40
39

Nr poz. (No)	Oznaczenie (Nf)	Nr poz. podzespołu (V)	Nazwa (Name)	Liczba sztuk w ciągniku (Q)							Uwagi (R)
				912	914	1012	1014	1222	1224	1614	
1	80.185.061		Koło napędzające • Driving gear	–	1	–	1	–	–	–	c
1	80.185.061		Koło napędzające • Driving gear	–	–	–	–	–	1	1	d
1	80.185.061		Koło napędzające • Driving gear	–	–	–	–	–	1	1	e
1	83.185.061		Koło napędzające • Driving gear	–	1	–	1	–	–	–	f
2	54.62.05.51		Pierścień osadczy sprężynujący W 48 PN-81/M-85111 • Circlip	–	1	–	1	–	1	1	
3	89.185.011		Podkładka • Washer	–	1	–	1	–	1	1	
4	89.185.012		Podkładka • Washer	–	1	–	1	–	1	1	
5	89.185.013		Podkładka • Washer	–	1	–	1	–	1	1	
6	89.185.014		Podkładka • Washer	–	1	–	1	–	1	1	
7	89.185.015		Podkładka • Washer	–	1	–	1	–	1	1	
8	89.185.016		Podkładka • Washer	–	1	–	1	–	1	1	
9	89.185.006		Sworzeń koła • Spindle	–	1	–	1	–	1	1	
10	54.32.01.59		Łożysko NJ307 PN-76/M-86180 • Bearing	–	2	–	2	–	2	2	
11	80.185.062		Koło pośrednie • Idle gear	–	1	–	1	–	1	1	c, e
11	80.185.062		Koło pośrednie • Idle gear	–	–	–	–	–	1	1	d
11	83.185.062		Koło pośrednie • Idle gear	–	1	–	1	–	–	–	f
12	54.62.05.20		Pierścień osadczy sprężynujący W 80 PN-81/M-85111 • Circlip	–	1	–	1	–	1	1	
13	84.185.005		Pierścień • Seal ring	–	1	–	1	–	1	1	
14	89.185.004		Tuleja • Sleeve	–	1	–	1	–	1	1	
15	54.27.01.67		Kołek walcowy 8n6x16 PN-66/M-85021 • Dowel	–	1	–	1	–	1	1	
16	80.185.085		Pierścień tłokowy • Piston ring	–	2	–	2	–	2	2	
17	80.185.077		Tulejka • Sleeve	–	1	–	1	–	1	1	
18	54.31.01.11		Łożysko 6210 PN-79/M-86100 • Bearing	–	1	–	1	–	1	1	
19	80.185.067		Wałek napędzany • Driven shaft	–	1	–	1	–	1	1	

Nr poz. (No)	Oznaczenie (Nf)	Nr poz. podzespołu (V)	Nazwa (Name)	Liczba sztuk w ciągniku (Q)							Uwagi (R)
				912	914	1012	1014	1222	1224	1614	
20	80.185.075		Uszczelka L Ø 110 • Seal	–	1	–	1	–	1	1	
21	80.185.074		Tłok • Piston	–	1	–	1	–	1	1	
22	80.185.072		Tarcza • Disc	–	7	–	7	–	7	7	
23	80.185.040		Tarcza wewnętrzna kompletna • Inner disc assy	–	7	–	7	–	7	7	
24	80.185.071		Tarcza oporowa • Thrust disc	–	1	–	1	–	1	1	
25	54.32.01.42		Łożysko 16016 PN-85/M-86100 • Bearing	–	1	–	1	–	1	1	
26	54.62.05.30		Pierścień W 125 PN-81/M-85111 • Circlip	–	1	–	1	–	1	1	
27	84.185.001		Koło napędzane • Driven gear	–	1	–	1	–	–	–	c
27	84.184.002		Koło napędzane • Driven gear	–	–	–	–	–	1	1	d
27	84.185.001		Koło napędzane • Driven gear	–	–	–	–	–	1	1	e
27	86.184.003		Koło napędzane • Driven gear	–	1	–	1	–	–	–	f
28	54.31.01.80		Łożysko NJ 210 PN-76/M-86180 • Bearing	–	1	–	1	–	1	1	
29	54.28.01.23		Zawleczka S4x40 PN-76/M-82001 • Split pin	–	1	–	1	–	1	1	
30	54.23.19.13		Nakrętka BM20x1,5-B-0,5 PN-74/M-82159 • Nut	–	1	–	1	–	1	1	
31	80.185.086		Podkładka • Washer	–	1	–	1	–	1	1	
32	89.185.035		Piasta przegubu • Joint hub	–	1	–	1	–	1	1	
33	80.185.081		Pokrywa • Cover	–	1	–	1	–	1	1	
34	80.185.011/5451018Z		Pierścień uszczelniający A52x72x8 (DW) • Seal ring	–	1	–	1	–	1	1	
35	54.51.14.36/5451054		Pierścień uszczelniający 2-80-I 80x3 PN-80/M-73092 • Seal ring	–	1	–	1	–	1	1	
36	54.31.01.21		Łożysko 6308 PN-79/M-86100 • Bearing	–	1	–	1	–	1	1	
37	83.185.076		Pokrywa przednia • Front cover	–	1	–	1	–	1	1	
38	54.51.14.35		Pierścień uszczelniający 125x3 PN-80/M-73092 • Seal ring	–	1	–	1	–	1	1	
39	54.21.07.75		Śruba M8x22-8-A PN-85/M-82105 • Bolt	–	4	–	4	–	4	4	
40	54.61.12.09		Podkładka sprężysta Z 8,2 PN-77/M-82008 • Spring washer	–	4	–	4	–	4	4	
41	54.23.03.20		Nakrętka M12-5-A PN-75/M-82144 • Nut	–	4	–	4	–	4	4	
42	54.61.12.11		Podkładka sprężysta 12,2 PN-65/M-82029 • Spring washer	–	4	–	4	–	4	4	

Nr poz. (No)	Oznaczenie (Nf)	Nr poz. podzespołu (V)	Nazwa (Name)	Liczba sztuk w ciągniku (Q)							Uwagi (R)
				912	914	1012	1014	1222	1224	1614	
43	80.153.083		Śruba • Bolt	–	3	–	3	–	3	3	
44	54.21.10.42		Śruba dwustronna M12×30-8.8 PN-60/M-82131 • Stud	–	1	–	1	–	1	1	
45	80.185.176		Pierścień uszczelniający 1-70-I 10,3×3 PN-80/M-73092 • Seal ring	–	4	–	4	–	4	4	
46	54.61.25.07		Pierścień 10×14 ZN-76/MPC/06-03126.3 • Circlip	–	1	–	1	–	1	1	
47	54.69.12.02		Korek M10×1 ZN-63/MPC/06-03111.1 • Plug	–	1	–	1	–	1	1	

Uwagi.

c – dla kół 12,4-24/16,9-34

d – dla kół 14,9-24/18,4-34

e – dla kół 14,9-24/18,4-38

f – dla kół 12,4-24/18,4-34

Notes.

c – for 12,4-24/16,9-34 wheels

d – for 14,9-24/18,4-34 wheels

e – for 14,9-24/18,4-38 wheels

f – for 12,4-24/18,4-34 wheels

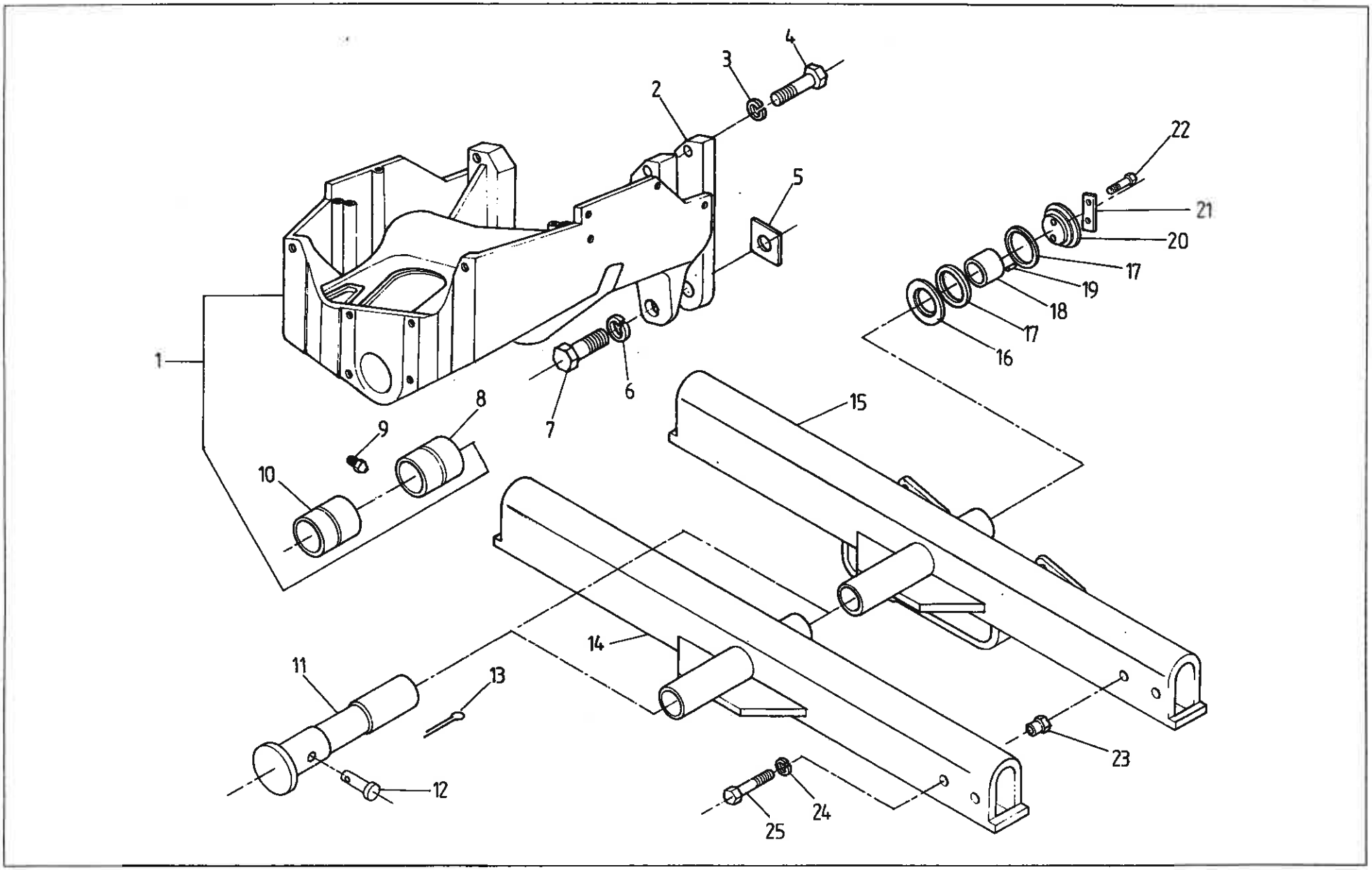
1
2
3
4
5
6
7
8
9
10
11
12
13
14
15
16
17
17
18
19
20
21
22
23
24
25

Nr poz. (No)	Oznaczenie (Nf)	Nr poz. podze-społu (V)	Nazwa (Name)	Liczba sztuk w ciągniku (Q)							Uwagi (R)
				912	914	1012	1014	1222	1224	1614	
1	80.200.080		Wspornik kompletny • Bracket assy	1	–	1	–	1	–	–	
2	86.200.001		Płyta pośrednia • Intermediate plate	–	–	–	–	1	–	–	
3	54.61.12.14		Podkładka sprężysta Z 18,3 Fe/Zn9 PN-77/M-82008 • Spring washer	4	–	4	–	–	–	–	
4	54.21.32.21		Śruba M18x55-10.9-B PN-85/M-82241 • Bolt	4	–	4	–	–	–	–	
4	54.21.32.24		Śruba M18x85-10.9-B PN-85/M-82241 • Bolt	–	–	–	–	4	–	–	
5	80.200.017		Podkładka regulacyjna • Shim	4	–	4	–	4	–	–	
6	54.61.03.23		Podkładka sprężysta Z 20,5 Fe/Zn9 PN-77/M-82008 • Spring washer	2	–	2	–	2	–	–	
7	54.21.16.26		Śruba M20x70-10.9-B PN-85/M-82101 • Bolt	2	–	2	–	–	–	–	
7	54.21.16.16		Śruba M20x100-10.9-B PN-85/M-82101 • Bolt	–	–	–	–	2	–	–	
8	80.200.083	1	Tulejka III • Bush III	1	–	1	–	1	–	–	
9	54.63.02.02		Smarowniczka St B 1/8" PN-76/M-86002 • Grease	2	–	2	–	2	–	–	
10	80.200.082	1	Tulejka II • Bush II	1	–	1	–	1	–	–	
11	80.200.032		Sworzeń osi • Axle pivot	1	–	1	–	1	–	–	
12	54.66.01.27		Sworzeń 12h8x85/75-5.8 PN-63/M-83001 • Pin	1	–	1	–	1	–	–	
13	54.28.01.13		Zawleczka S-Zn3,2x20 PN-76/M-82001 • Split pin	2	–	2	–	2	–	–	
14	83.200.040		Korpus osi (z serwomechanizmem) • Axle body (power-assisted steering)	1	–	1	–	1	–	–	a
15	54.21.21.91		Śruba M16x1,5x115-8.8-B PN-85/M-82101 • Bolt	4	–	4	–	4	–	–	
16	54.61.12.13		Podkładka sprężysta Z 16,3 Fe/Zn9c PN-77/M-82008 • Spring washer	4	–	4	–	4	–	–	
17	80.200.016		Nakrętka M16x1,5 • Nut	4	–	4	–	4	–	–	
18	80.200.021		Podkładka • Washer	1	–	1	–	1	–	–	
19	54.51.04.12		Pierścień jednolity 80x98x7,5 PN-70/M-86488 • Ring	2	–	2	–	2	–	–	
20	89.200.006		Wkładka • Insert sleeve	1	–	1	–	1	–	–	
21	54.27.01.67		Kołek walcowy 8n6x16A PN-66/M-85021 • Cylindrical dowel	1	–	1	–	1	–	–	
22	89.200.012		Podkładka • Washer plate	1	–	1	–	1	–	–	
23	54.61.06.08		Podkładka odginana 13x30 PN-82/M-82012 • Tab-washer	1	–	1	–	1	–	–	

Nr poz. (No)	Oznaczenie (Nf)	Nr poz. podzespołu (V)	Nazwa (Name)	Liczba sztuk w ciągniku (Q)							Uwagi (R)
				912	914	1012	1014	1222	1224	1614	
24	54.21.08.56		Śruba M12x25-109-A PN-85/M-82105 • Bolt	2	–	2	–	2	–	–	
25	83.200.319		Korpus osi kompletny (mechanizm hydrostatyczny kierowania) • Axle body (hydrostatic steering)	1	–	1	–	1	–	–	b

Uwagi.

a – do ciągników z serwomechanizmem.

b – do ciągników z mechanizmem hydrostatycznym kierowania (cylinder).

Notes.

a – for tractors with power-assisted steering.

b – for tractors with hydrostatic steering – ram cylinder.

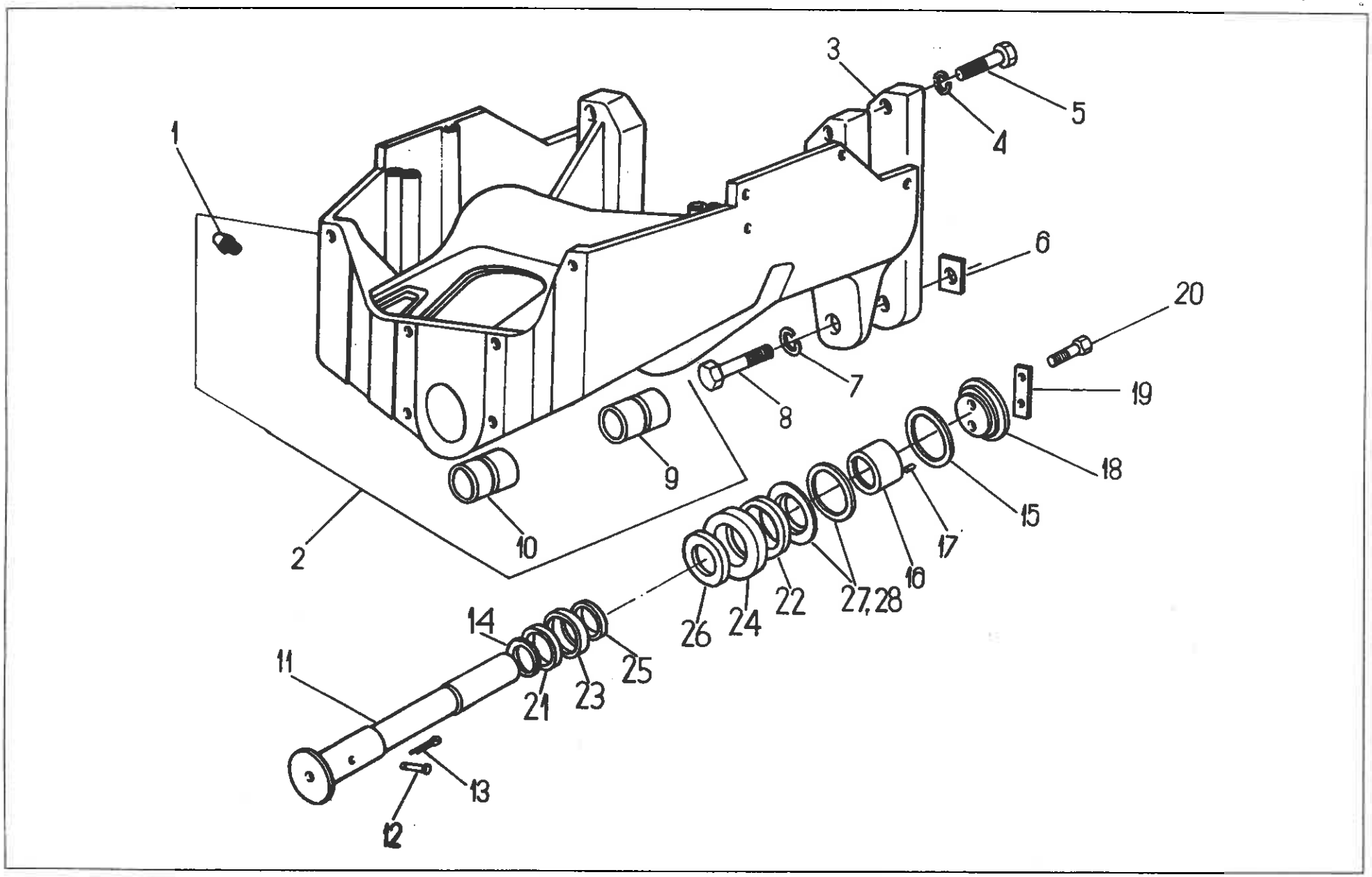
1
2
3
4
5
6
7
8
9
10
11
12
13
14
15
16
17
18
19
20
21
22
23
24
25
26
27,28

200, 203 WSPORNIK KOMPLETNY OSI PRZEDNIEJ NAPĘDZANEJ • FRONT DRIVE AXLE BRACKET

Nr poz. (No)	Oznaczenie (Nf)	Nr poz. podzespołu (V)	Nazwa (Name)	Liczba sztuk w ciągniku (Q)							Uwagi (R)
				912	914	1012	1014	1222	1224	1614	
1	54.63.02.02	2	Smarowniczka St B 1/8" PN-76/M-86002 • Grease nipple	–	2	–	2	–	2	2	
2	80.200.080		Wspornik kompletny • Bracket assy	–	1	–	1	–	1	1	
3	86.200.001		Płyta pośrednia • Intermediate plate	–	–	–	–	–	2	2	
4	54.61.12.14		Podkładka sprężysta Z 18,3 Fe/Zn9c PN-77/M-82008 • Spring washer	–	4	–	4	–	4	4	
5	54.21.32.22		Śruba M18x55-8.8-B PN-85/M-82241 • Bolt	–	4	–	4	–	–	–	
5	54.21.32.24		Śruba M18x85-10,9-B PN-85/M-82241 • Bolt	–	–	–	–	–	4	4	
6	80.200.017		Podkładka regulacyjna • Shim	–	4	–	4	–	4	4	
7	54.61.03.23		Podkładka sprężysta 20,5 Fe/Zn9c PN-77/M-82008 • Spring washer	–	2	–	2	–	2	2	
8	59.21.21.21		Śruba M20x70-8.8-B PN-85/M-82101 • Bolt	–	2	–	2	–	–	–	
8	54.21.16.16		Śruba M20x100-10.9-B PN-85/M-82101 • Bolt	–	–	–	–	–	2	2	
9	80.200.083	2	Tulejka III • Sleeve III	–	1	–	1	–	1	1	
10	80.200.082	2	Tulejka II • Sleeve II	–	1	–	1	–	1	1	
11	80.200.032		Sworzeń osi • Axle pivot	–	1	–	1	–	1	1	
12	54.66.01.85		Sworzeń 12h8x110/100-5.8 PN-63/M-83001 • Pin	–	1	–	1	–	1	1	
13	54.28.01.13		Zawleczka S-Zn-3,2x20 PN-76/M-82001 • Split pin	–	2	–	2	–	2	2	
14	84.203.006		Podkładka oporowa • Thrust washer	–	1	–	1	–	1	1	
15	54.51.04.12		Pierścień filcowy jednolity uszczelniający 80x98x7 PN-70/M-86488 • Felt ring	–	1	–	1	–	1	1	
16	89.200.006		Wkładka • Insert	–	1	–	1	–	1	1	
17	54.27.01.67		Kołek walcowy 8n6x16 PN-66/M-85021 • Cylindrical dowel	–	1	–	1	–	1	1	
18	89.200.012		Podkładka • Washer plate	–	1	–	1	–	1	1	
19	54.61.06.08		Podkładka odginana 13x30 PN-82/M-82012 • Tab-washer	–	1	–	1	–	1	1	
20	54.21.08.56		Śruba M12x25-10.9-A PN-85/M-82105 • Bolt	–	2	–	2	–	2	2	
21	84.203.001		Pierścień uszczelniający • Seal ring	–	1	–	1	–	1	1	
22	84.203.002		Pierścień uszczelniający • Seal ring	–	1	–	1	–	1	1	
23	84.203.003		Miseczka I • Cup I	–	1	–	1	–	1	1	
24	84.203.004		Miseczka II • Cup II	–	1	–	1	–	1	1	

T-55

200, 203

Nr poz. (No)	Oznaczenie (Nf)	Nr poz. podzespołu (V)	Nazwa (Name)	Liczba sztuk w ciągniku (Q)							Uwagi (R)
				912	914	1012	1014	1222	1224	1614	
25	54.62.04.42		Pierścień osadczy Z 85 PN-81/M-85111 • Circlip	–	1	–	1	–	1	1	
26	54.62.04.35		Pierścień osadczy Z 100 PN-81/M-85111 • Circlip	–	1	–	1	–	1	1	
27	84.203.005		Podkładka regulacyjna • Shim	–	2	–	2	–	2	2	
28	84.203.007		Podkładka regulacyjna • Shim	–	1	–	1	–	1	1	

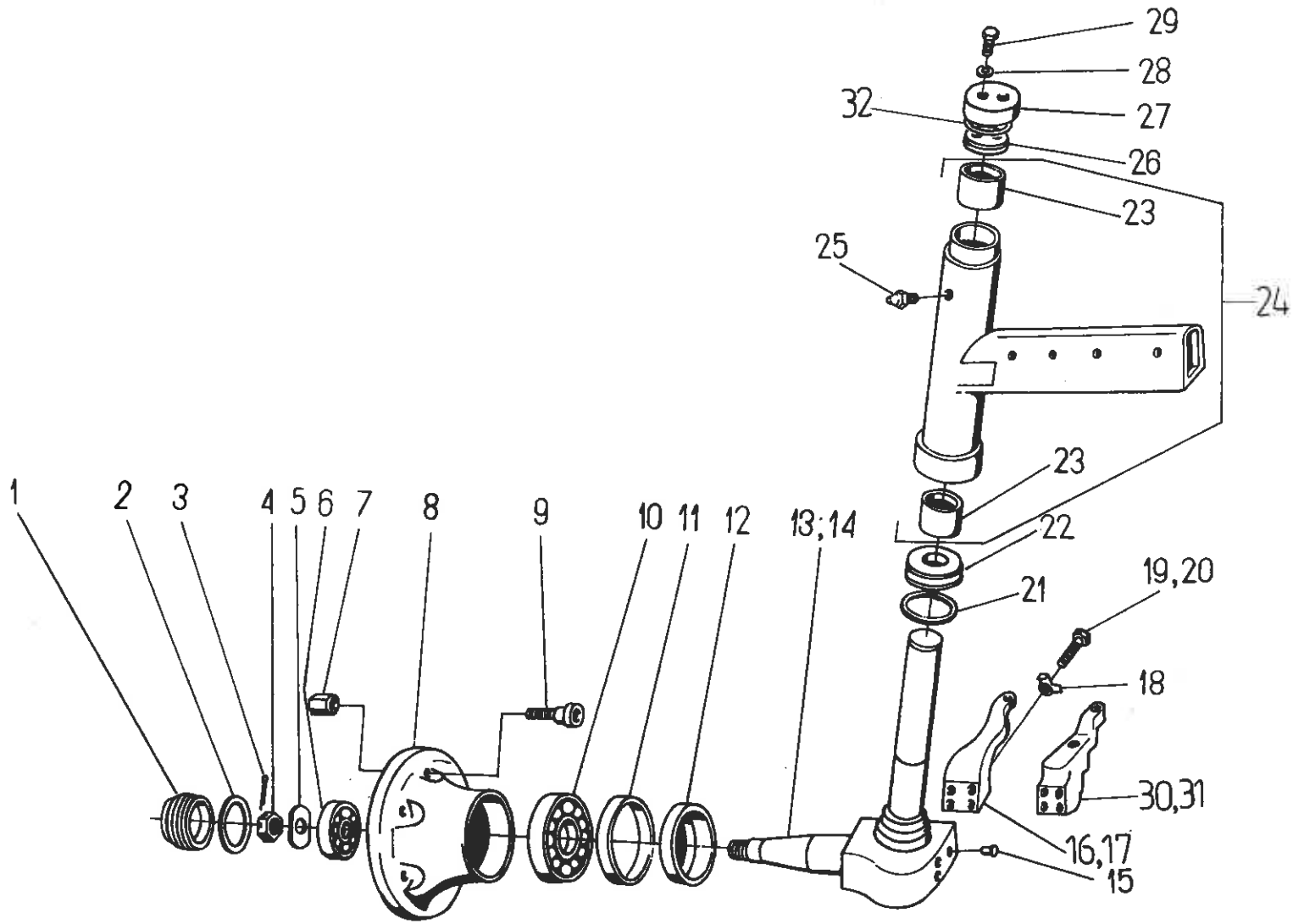
29
28
32
27
26
23
25
24
23
22
21
19,20
18
30,31
16,17
15
1
2
3
4
5
6
7
8
9
10
11
12
13;14

Nr poz. (No)	Oznaczenie (Nf)	Nr poz. podzespołu (V)	Nazwa (Name)	Liczba sztuk w ciągniku (Q)							Uwagi (R)
				912	914	1012	1014	1222	1224	1614	
1	80.205.025		Pokrywa łożysk • Bearing cover	2	–	2	–	2	–	–	
2	54.51.14.44		Pierścień uszczelniający 2-70-II 60x2 PN-80/M-73092 • Sealing ring	2	–	2	–	2	–	–	
3	54.28.01.26		Zawleczka S-Zn-4x50 PN-76/M-82001 • Split pin	2	–	2	–	2	–	–	
4	80.205.016		Nakrętka • Nut	2	–	2	–	2	–	–	
5	80.205.026		Podkładka • Washer	2	–	2	–	2	–	–	
6	54.32.01.12		Łożysko stożkowe 30305 PN-86/M-86220 • Taper roller bearing	2	–	2	–	2	–	–	
7	80.600.083		Nakrętka kulista M14x1,5-10 • Ball nut	12	–	12	–	12	–	–	
8	80.205.015		Piasta koła przedniego • Front wheel hub	2	–	2	–	2	–	–	
9	80.600.191		Śruba M14x1,5x8x50 • Bolt	12	–	12	–	12	–	–	
10	54.32.01.11		Łożysko stożkowe 30309 PN-86/M-86220 • Taper roller bearing	2	–	2	–	2	–	–	
11	80.205.033		Pierścień uszczelniający A90x110x13 (DW) • Sealing ring	2	–	2	–	2	–	–	
12	80.205.014		Pierścień • Ring	2	–	2	–	2	–	–	
13	80.205.070		Zwrotnica lewa • LH side stub-axle	1	–	1	–	1	–	–	
14	80.205.080		Zwrotnica prawa • RH side stub-axle	1	–	1	–	1	–	–	
15	80.205.007		Zaślepka • Stopper	12	–	12	–	12	–	–	
16	80.271.052		Dźwignia lewa • LH side steering arm	1	–	1	–	1	–	–	a
17	80.271.051		Dźwignia prawa • RH side steering arm	1	–	1	–	1	–	–	a
18	54.61.21.10		Podkładka 13 Fe/Zn9c PN-82/M-82022 • Tab-washer	8	–	8	–	8	–	–	
19	54.21.06.82		Śruba M12x1,25x40-10.9-B PN-85/M-82105 • Bolt	4	–	4	–	4	–	–	
20	54.21.06.81		Śruba M12x1,25x30-10.9-B PN-85/M-82105 • Bolt	4	–	4	–	4	–	–	
21	54.51.16.57		Pierścień uszczelniający 2-80-II 59,2x5,7 PN-80/M-86961 • Sealing ring	2	–	2	–	2	–	–	
22	54.31.01.30		Łożysko kulkowe wzdłużne 51109 PN-86/M-86260 • Trust ball bearing	2	–	2	–	2	–	–	
23	80.205.051	24	Tuleja • Bush	4	–	4	–	4	–	–	
24	80.205.010		Zwrotnica wysuwana • Retractable stub-axle	2	–	2	–	2	–	–	
25	54.63.02.02		Smarowniczka St B 1/8" PN-76/M-86002 • Greaser	2	–	2	–	2	–	–	
26	80.205.011		Pokrywa • Cover	2	–	2	–	2	–	–	
27	80.205.012		Pokrywka uszczelniająca I • Sealing cover I	2	–	2	–	2	–	–	
28	54.61.12.10		Podkładka sprężysta Z 10,2 Fe/Zn9c PN-77/M-82008 • Spring washer	4	–	4	–	4	–	–	

Nr poz. (No)	Oznaczenie (Nf)	Nr poz. podzespołu (V)	Nazwa (Name)	Liczba sztuk w ciągniku (Q)							Uwagi (R)
				912	914	1012	1014	1222	1224	1614	
29	54.21.06.80		Śruba M10x1,25x20-8.8-B PN-85/M-82117 • Bolt	4	–	4	–	4	–	–	
30	80.276.001		Dźwignia prawa • RH side steering arm	1	–	1	–	1	–	–	b
31	88.276.002		Dźwignia lewa • LH side steering arm	1	–	1	–	1	–	–	b
32	80.205.034		Podkładka regulacyjna • Shim	x	–	x	–	x	–	–	

Uwagi.

a – do ciągników z serwomechanizmem.

b – do ciągników z mechanizmem hydrostatycznym kierowania (cylinder).

Notes.

a – for tractors with power-assisted steering.

b – for tractors with hydrostatic steering (ram cylinder).

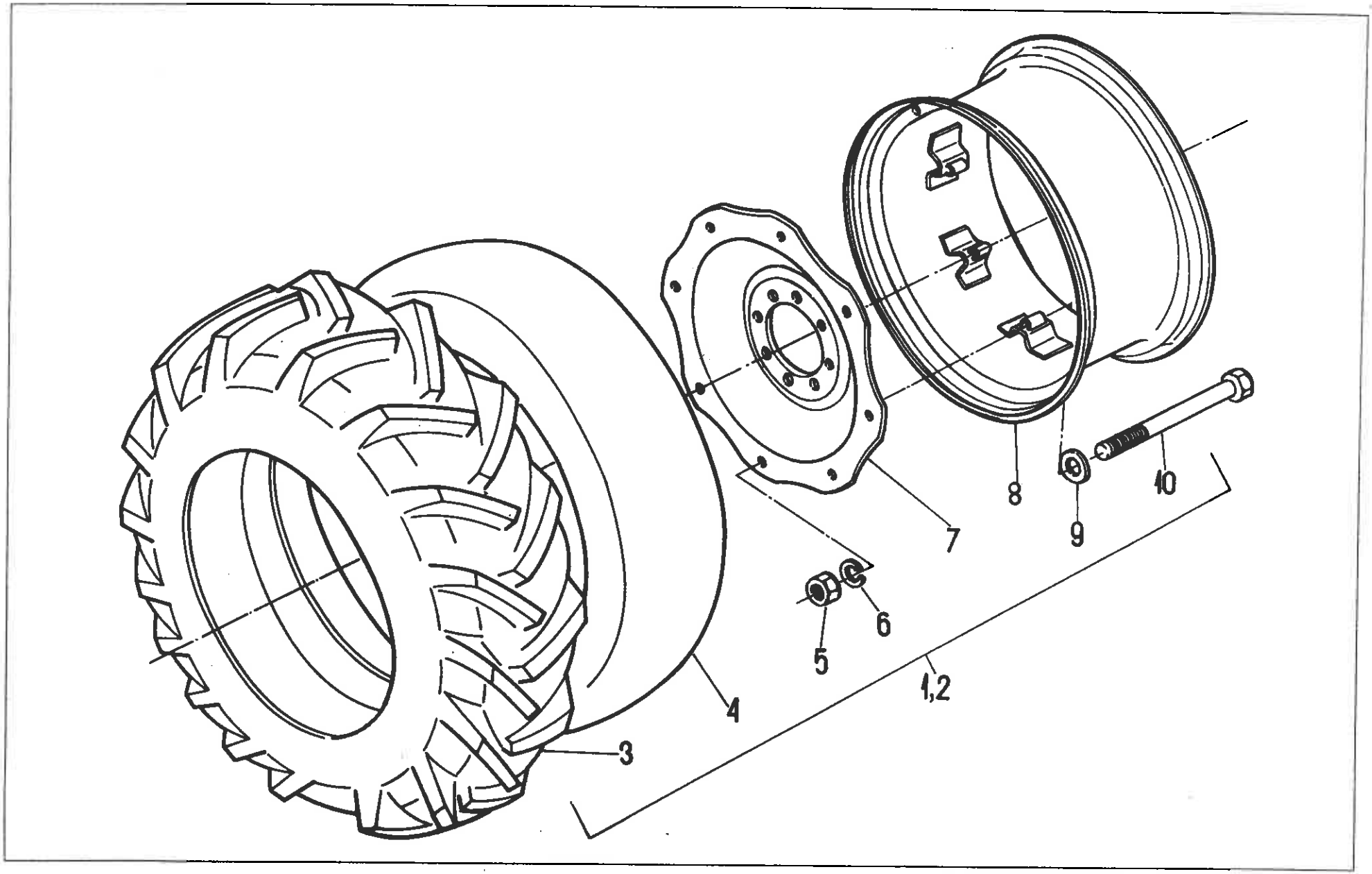
8
10
9
7
6
5
1,2
4
3

KOŁA TYLNE Z ROZSTAWEM STOPNIOWANYM 13,6/12-36; 16,9/14-38; 18,4/15-38 (na żądanie)
• REAR WHEELS WITH STEPPED TRACK SETTING (on request)

Nr poz. (No)	Oznaczenie (Nf)	Nr poz. podzespołu (V)	Nazwa (Name)	Liczba sztuk w ciągniku (Q)							Uwagi (R)
				912	914	1012	1014	1222	1224	1614	
1	83.211.009		Koło tylne lewe 16,9/14-38 • LH side wheel	1	1	1	1	1	1	–	
1	89.211.009		Koło tylne lewe 18,4/15-38 • LH side wheel	–	–	–	–	1	1	1	a
1	80.211.999		Koło tylne lewe 13,6/12-36 • LH side wheel	1	–	1	–	–	–	–	
2	83.211.019		Koło tylne prawe 16,9/14-38 • RH side wheel	1	1	1	1	1	1	–	
2	89.211.019		Koło tylne prawe 18,4/15-38 • RH side wheel	–	–	–	–	1	1	1	a
2	80.211.989		Koło tylne prawe 13,5/12-36 • RH side wheel	1	–	1	–	–	–	–	
3	83.214.904	1, 2	Opona 16,9/14-38 • Tyre	2	2	2	2	2	2	–	
3	89.214.904	1, 2	Opona 18,4/15-38 • Tyre	–	–	–	–	2	2	2	
3	80.600.165	1, 2	Opona 13,6/12-36 • Tyre	2	–	2	–	–	–	–	
4	83.214.905	1, 2	Dętka 16,9/14-38 • Inner tube	2	2	2	2	2	2	–	
4	89.214.905	1, 2	Dętka 18,4/15-38 • Inner tube	–	–	–	–	2	2	2	
4	80.211.903	1, 2	Dętka 13,6/12-36 • Inner tube	2	–	2	–	–	–	–	
5	54.23.03.48	1, 2	Nakrętka M16x1,5-10-A PN-75/M-82144 • Nut	16	16	16	16	16	16	16	
5	54.23.19.38	1, 2	Nakrętka M16x1,5-8G PN-58/M-82144 • Nut	16	–	16	–	–	–	–	
6	54.61.12.13	1, 2	Podkładka sprężysta 16,3 PN-77/M-82008 • Spring washer	16	16	16	16	16	16	16	
7	80.214.902	1, 2	Tarcza koła 15-34 • Wheel disc	2	2	2	2	2	2	2	
7	80.211.901	1, 2	Tarcza koła • Wheel disc	2	–	2	–	–	–	–	
8	83.211.901	1, 2	Obręcz kompletna W15Lx38 • Wheel rim assy	2	–	2	–	2	2	2	
8	80.211.030	1, 2	Obręcz kompletna W12x36 • Wheel rim assy	2	–	2	–	–	–	–	
9	83.211.003	1, 2	Podkładka • Washer	16	16	16	16	16	16	16	
9	80.211.002	1, 2	Podkładka • Washer	16	–	16	–	–	–	–	
10	54.21.16.43	1, 2	Śruba M16x1,5x110-10.9-B PN-85/M-82101 • Bolt	16	16	16	16	16	16	16	

Uwaga. a – do ciągnika 1614 na standard.
Note. a – standard for tractor 1614.

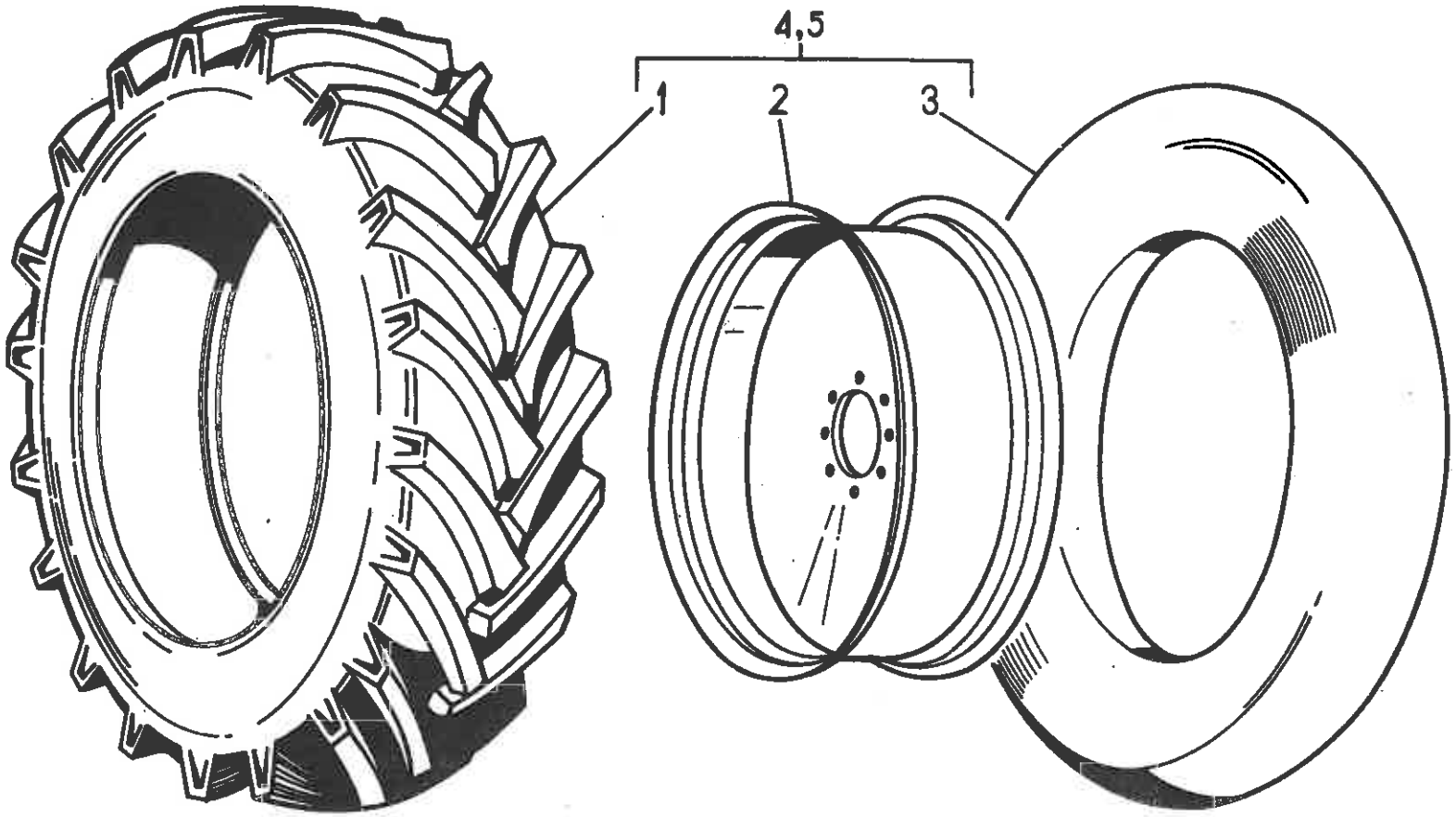
4,5
1
2
3

213 KOŁA TYLNE 18,4/15-34; 18,4R34 (na żądanie)
• REAR WHEELS (on request)

Nr poz. (No)	Oznaczenie (Nr)	Nr poz. podzespołu (V)	Nazwa (Name)	Liczba sztuk w ciągniku (Q)							Uwagi (R)
				912	914	1012	1014	1222	1224	1614	
1	54.53.01.20	4, 5	Opona 18,4/15-34 PN-74/C-94300 ark. 052 • Tyre	2	2	2	2	2	2	2	
1	54.53.03.04	4, 5	Opona 18,4R-34 ZN-89/MP-G/0-5 • Tyre	2	2	2	2	2	2	2	
2	80.213.930	4, 5	Koło tarczowe W15L-34 • Disc wheel	2	2	2	2	2	2	2	
3	54.53.02.20	4, 5	Dętka 18,4/15-34 PN-74/C-94300 ark. 078 • Inner tube	2	2	2	2	2	2	2	
4	86.213.999		Koło tylne kompletne lewe • LH rear wheel assy	1	1	1	1	1	1	1	
4	88.215.999		Koło tylne lewe 18,4R34 • LH rear wheel assy	1	1	1	1	1	1	1	
5	86.213.989		Koło tylne kompletne prawe • RH rear wheel assy	1	1	1	1	1	1	1	
5	88.215.989		Koło tylne prawe 18,4R34 • RH rear wheel assy	1	1	1	1	1	1	1	

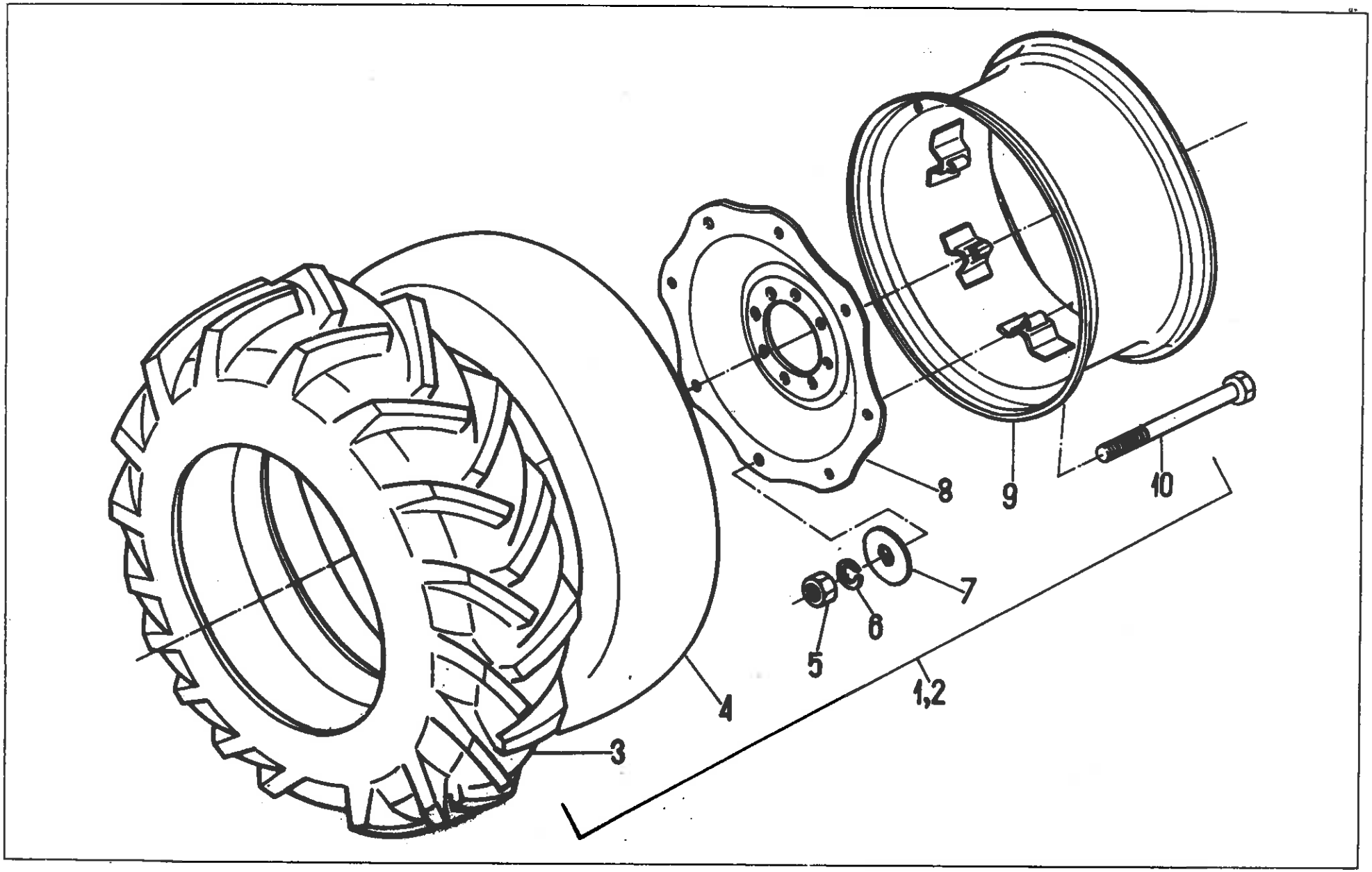
8
9
10
7
6
5
4
1,2
3

214 KOŁA TYLNE Z ROZSTAWEM STOPNIOWANYM 18,4/15-34; 16,9/14-34 • REAR WHEELS WITH STEPPED TRACK SETTING

Nr poz. (No)	Oznaczenie (Nf)	Nr poz. podzespołu (V)	Nazwa (Name)	Liczba sztuk w ciągniku (Q)							Uwagi (R)
				912	914	1012	1014	1222	1224	1614	
1	80.214.999		Koło tylne lewe 16,9/14-34 • LH side wheel	1	1	1	1	–	–	–	
1	86.214.999		Koło tylne lewe 18,4/15-34 • LH side wheel	1	1	1	1	1	1	–	
1	86.214.999		Koło tylne lewe 18,4/15-34 • LH side wheel	–	–	–	–	–	–	1	Z
2	80.214.989		Koło tylne prawe 16,9/14-34 • RH side wheel	1	1	1	1	–	–	–	
2	86.214.989		Koło tylne prawe 18,4/15-34 • RH side wheel	1	1	1	1	1	1	–	
2	86.214.989		Koło tylne prawe 18,4/15-34 • RH side wheel	–	–	–	–	–	–	1	Z
3	80.213.903	1, 2	Opona 16,9/14-34 • Tyre	2	2	2	2	–	–	–	
3	54.53.01.20	1, 2	Opona 18,4/15-34 • Tyre	1	1	1	1	1	1	1	
4	80.213.904	1, 2	Dętka 16,9/14-34 • Inner tube	2	2	2	2	–	–	–	
4	54.53.02.20	1, 2	Dętka 18,4/15-34 • Inner tube	1	1	1	1	1	1	1	
5	54.23.03.48	1, 2	Nakrętka M16x1,5-10-A PN-86/M-82144 • Nut	16	16	16	16	16	16	16	
6	54.61.12.13	1, 2	Podkładka sprężysta 16,3 PN-77/M-82008 • Spring washer	16	16	16	16	16	16	16	
7	88.267.003	1, 2	Podkładka • Washer	16	16	16	16	16	16	16	
8	80.214.902	1, 2	Tarcza koła • Wheel disc	2	2	2	2	2	2	2	
9	80.214.010	1, 2	Obręcz kompletna W15Lx34 • Wheel rim assy	2	2	2	2	2	2	2	
10	54.21.16.42	1, 2	Śruba M16x1,5x110-10.9-B PN-85/M-82101 • Bolt	16	16	16	16	16	16	16	

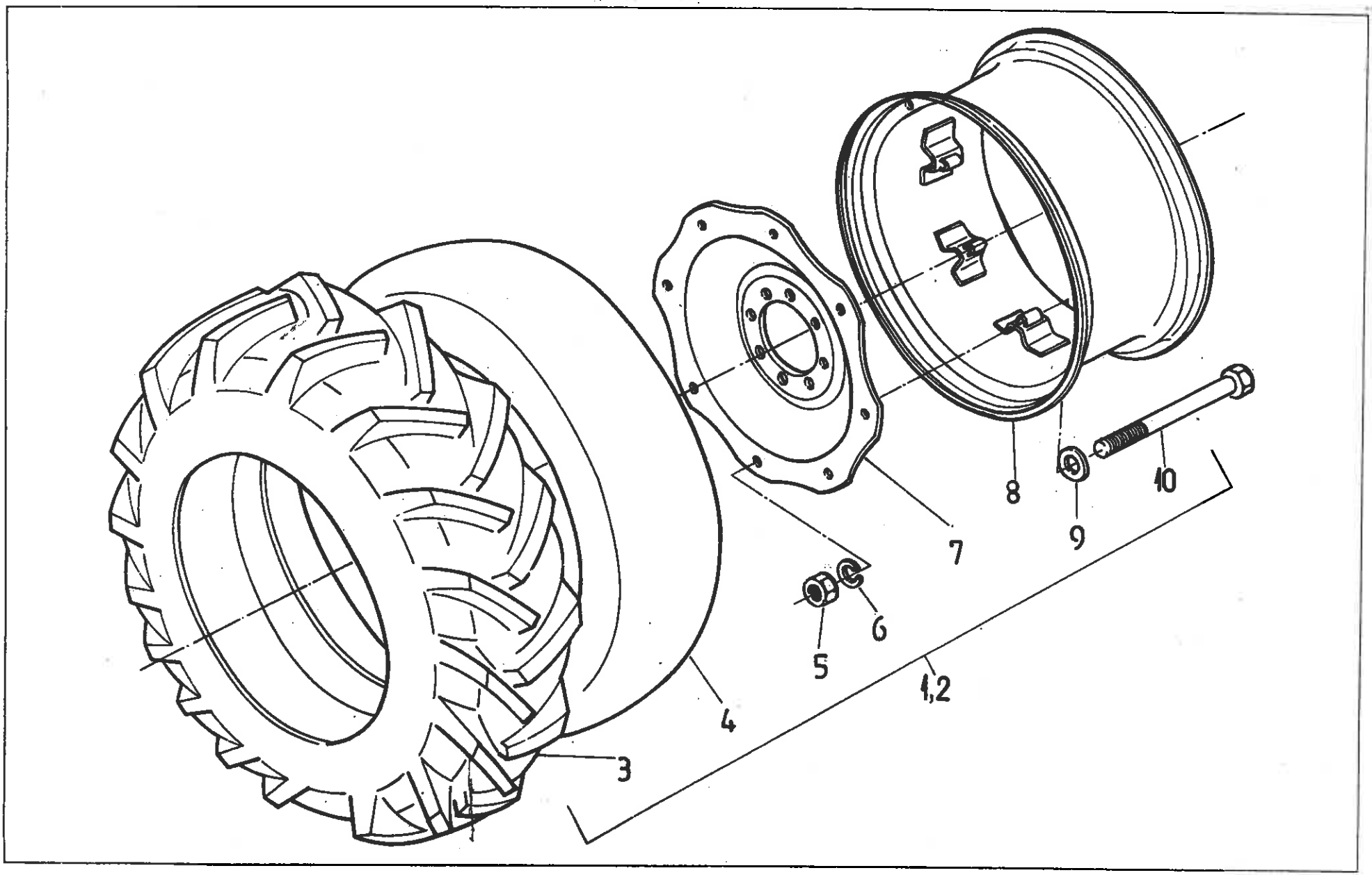
3
4
1,2
5
6
7
8
9
10

215 KOŁA TYLNE Z ROZSTAWEM STOPNIOWANYM 16,9R38; 18,4R38; 18,4R34 (na żądanie) • REAR WHEELS WITH STEPPED TRACK SETTING (on request)

Nr poz. (No)	Oznaczenie (Nf)	Nr poz. podzespołu (V)	Nazwa (Name)	Liczba sztuk w ciągniku (Q)							Uwagi (R)
				912	914	1012	1014	1222	1224	1614	
1	83.215.009		Koło tylne lewe 16,9R38 • LH side wheel assy	1	1	1	1	1	1	–	
1	87.215.969		Koło tylne lewe 18,4R34 • LH side wheel assy	1	1	1	1	1	1	1	
1	89.215.009		Koło tylne lewe 18,4R38 • LH side wheel assy	–	–	–	–	1	1	1	
2	83.215.019		Koło tylne prawe 16,9R38 • RH side wheel assy	1	1	1	1	1	1	–	
2	87.215.979		Koło tylne prawe 18,4R34 • RH side wheel assy	1	1	1	1	1	1	1	
2	89.215.019		Koło tylne prawe 18,4R38 • RH side wheel assy	–	–	–	–	1	1	1	
3	83.215.904	1, 2	Opona 16,9R38 • Tyre	2	2	2	2	2	2	–	
3	54.53.03.04	1, 2	Opona 18,4R34 ZN-89/MP-G/0-5 • Tyre	2	2	2	2	2	2	2	
3	89.215.904	1, 2	Opona 18,4R38 • Tyre	–	–	–	–	2	2	2	
4	83.214.905	1, 2	Dętka 16,9/14-38 • Inner tube	2	2	2	2	2	2	–	
4	54.53.02.20	1, 2	Dętka 18,4-34 PN-85/C-94300.078 • Inner tube	2	2	2	2	2	2	2	
4	89.211.905	1, 2	Dętka 18,4/15-38 • Inner tube	–	–	–	–	2	2	2	
5	54.23.03.48	1, 2	Nakrętka M16x1,5-10-A PN-86/M-82144 • Nut	16	16	16	16	16	16	16	
6	54.61.12.13	1, 2	Podkładka sprężysta 16,3 PN-77/M-82008 • Spring washer	16	16	16	16	16	16	16	
7	80.214.902	1, 2	Tarcza koła 15-34 • Wheel disc	2	2	2	2	2	2	2	
8	83.211.901	1, 2	Obręcz kompletna W15Lx38 • Wheel rim assy	2	2	2	2	2	2	2	
9	83.211.003	1, 2	Podkładka • Washer	16	16	16	16	16	16	16	
10	54.21.16.42	1, 2	Śruba M16x1,5x110-10.9-B PN-85/M-82101 • Bolt	16	16	16	16	16	16	16	

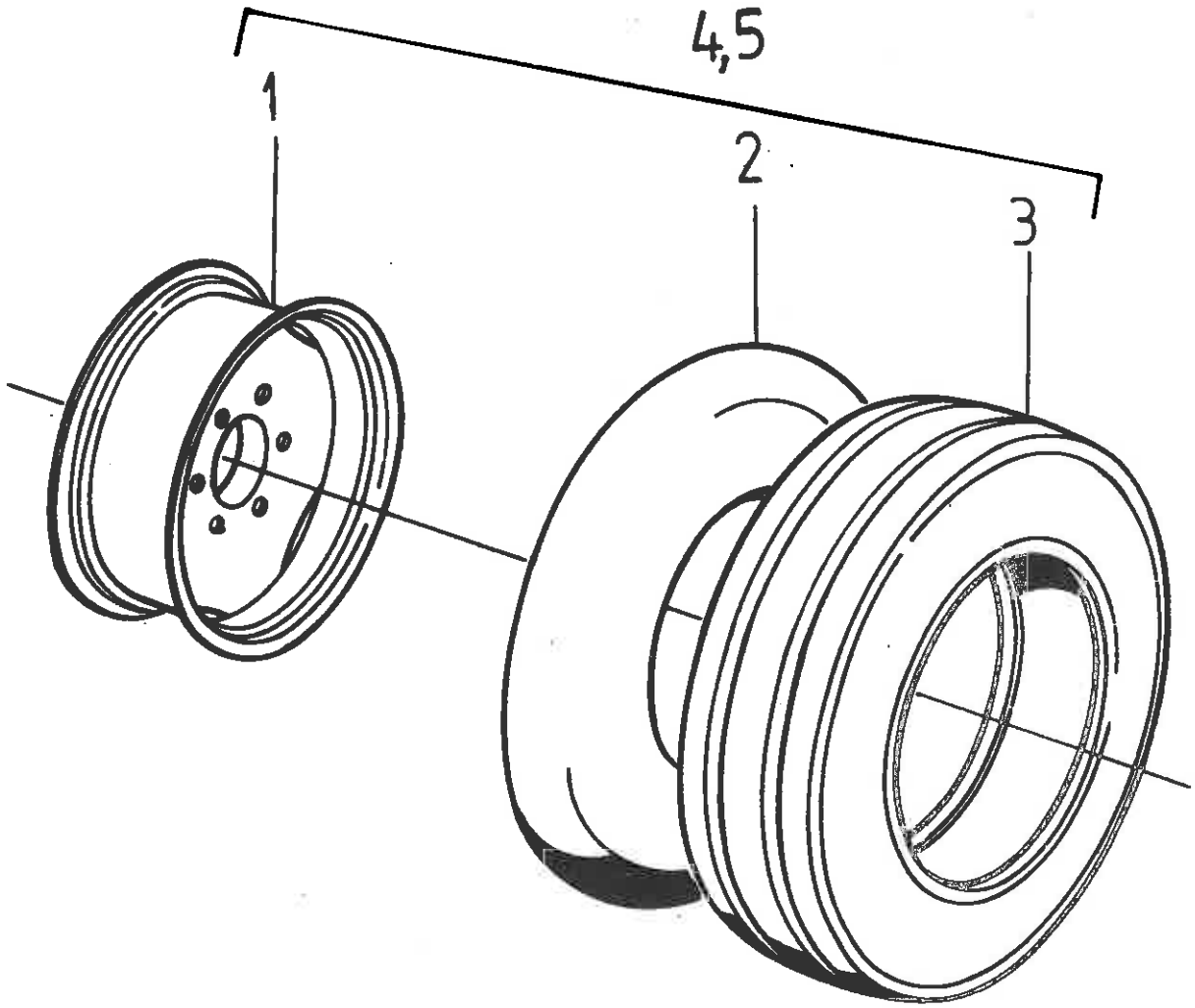
4,5
1
2
3

Nr poz. (No)	Oznaczenie (N)	Nr poz. podzespołu (V)	Nazwa (Name)	Liczba sztuk w ciągniku (Q)							Uwagi (R)
				912	914	1012	1014	1222	1224	1614	
1	80.205.901	4	Tarcza z obręczą • Rim assy	2	–	2	–	2	–	–	
1	80.218.010	5	Tarcza z obręczą • Rim assy	2	–	2	–	2	–	–	Z
2	54.53.02.09	4	Dętka 7,50-20-I-GP6-M PN-74/C-94300.78 • Tube	2	–	2	–	2	–	–	
2	54.53.02.31	5	Dętka 11,5-15-I-GP5 Ø 16 ZN-77/MPCh-G/D1 • Tube	2	–	2	–	2	–	–	Z
3	54.53.01.09	4	Opona 7,50-20-6PR ANP-SI PN-81/C-94300 • Tyre	2	–	2	–	2	–	–	
3	54.53.07.02	5	Opona 11,5-15-6PR APN-I PN-73/C-94300, ark. 053 • Tyre	2	–	2	–	2	–	–	Z
4	–		Koło przednie lewe • Wheel, LH	1	–	1	–	1	–	–	
5	–		Koło przednie lewe • Wheel, LH	1	–	1	–	1	–	–	Z

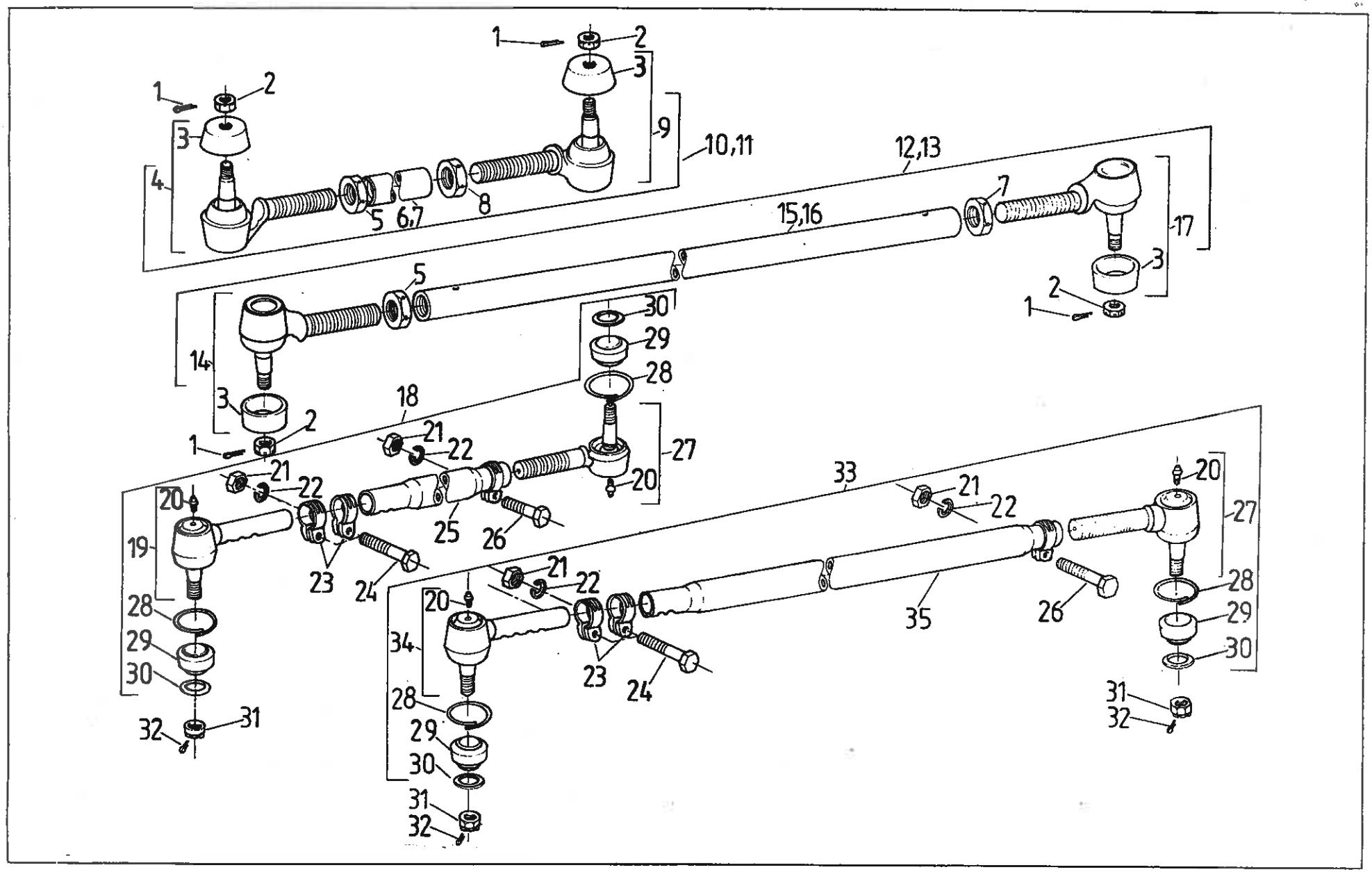
1
2
3
4
5
6,7
8
9
10,11
12,13
15,16
17
14
18
21
22
27
20
19
23
24
25
26
28
29
30
31
32
33
34
35

Nr poz. (No)	Oznaczenie (N)	Nr poz. podzespołu (V)	Nazwa (Name)	Liczba sztuk w ciągniku (Q)							Uwagi (R)
				912	914	1012	1014	1222	1224	1614	
1	54.28.01.22		Zawleczka S-Zn4x36 PN-76/M-82001 • Split pin	–	4	–	4	–	4	4	a
1	54.28.01.22		Zawleczka S-Zn4x36 PN-76/M-82001 • Split pin	–	2	–	2	–	2	2	b
2	54.23.19.08 *		Nakrętka koronowa BM18x1,5-0.5-B PN-86/M-82159 • Castellated nut	–	4	–	4	–	4	4	a
2	54.23.19.18		Nakrętka koronowa BM18x1,5-0.5-B PN-86/M-82159 • Castellated nut	–	2	–	2	–	2	2	b
3	83.221.010	4, 9, 14, 17	Osłona • Cup	–	1	–	1	–	1	1	c
3	83.221.020	4, 9, 14, 17	Osłona • Cup	–	1	–	1	–	1	1	c
4	83.221.009	10, 11	Przegub kulowy I • Ball joint I	–	1	–	1	–	1	1	
5	54.23.13.48	10, 11, 12, 13	Nakrętka sześciokątna M27x2-5-B PN-86/M-82144 • Nut	–	1	–	1	–	1	1	
6	83.221.016	10	Drążek kierowniczy • Steering rod	–	1	–	1	–	1	1	
7	86.221.001	11	Drążek kierowniczy • Steering rod	–	–	–	–	–	1	1	
8	54.23.13.47	10, 11, 12, 13	Nakrętka sześciokątna M27x2LH-5-B PN-86/M-82144 • Nut	–	1	–	1	–	1	1	
9	83.221.019	10, 11	Przegub kulowy lewy • Ball joint, LH	–	1	–	1	–	1	1	
10	83.221.999		Drążek kierowniczy kompletny • Steering rod assy	–	1	–	1	–	1	1	a
11	86.221.999		Drążek kierowniczy kompletny • Steering rod assy	–	–	–	–	–	–	–	a, Z
12	83.221.989		Drążek kierowniczy kompletny • Steering rod assy	–	1	–	1	–	1	1	a, b
13	86.221.989		Drążek kierowniczy kompletny • Steering rod assy	–	–	–	–	–	1	1	a, b, Z
14	83.221.029	12, 13	Przegub kulowy prawy II • RH side ball joint II	–	1	–	1	–	1	1	
15	83.221.017	12	Drążek poprzeczny • Tie rod	–	1	–	1	–	1	1	
16	86.221.002	13	Drążek poprzeczny • Tie rod	–	–	–	–	–	1	1	
17	83.221.039	12, 13	Przegub kulowy lewy II • LH ball joint II	–	1	–	1	–	1	1	
18	80.220.999		Drążek poprzeczny kompletny • Tie rod assy	2	–	2	–	2	–	–	a
19	80.220.029	18	Przegub kulowy I • Ball joint I	1	–	1	–	1	–	–	
20	54.63.04.02	19,27, 34	Smarowniczka St M6x1-90° PN-76/M-86003 • Gease nipple	1	–	1	–	1	–	–	

Nr poz. (No)	Oznaczenie (N)	Nr poz. podzespołu (V)	Nazwa (Name)	Liczba sztuk w ciągniku (Q)							Uwagi (R)
				912	914	1012	1014	1222	1224	1614	
21	54.23.13.03	18, 33	Nakrętka M8-8-B PN-86/M-82144 • Nut	3	–	3	–	3	–	–	
22	54.61.12.09	18, 33	Podkładka sprężysta Z 8,2 Fe/Zn9c PN-77/M-82008 • Spring washer	3	–	3	–	3	–	–	
23	80.220.033	18, 33	Obejma I • Camp I	2	–	2	–	2	–	–	
24	54.21.15.33	18, 33	Śruba M8x50-8.8-B PN-85/M-82101 • Bolt	2	–	2	–	2	–	–	
25	80.220.030	18, 33	Drążek poprzeczny • Tie rod	1	–	1	–	1	–	–	
26	54.21.21.39	18, 33	Śruba M8x35-8.8-B PN-85/M-82101 • Bolt	1	–	1	–	1	–	–	
27	80.220.019	18, 33	Przegub kulowy II • Ball joint II	1	–	1	–	1	–	–	
28	80.220.015	18, 33	Pierścień • Ring	2	–	2	–	2	–	–	
29	80.220.014	18, 33	Osłona • Cup	2	–	2	–	2	–	–	
30	80.220.016	18, 33	Pierścień • Ring	2	–	2	–	2	–	–	
31	54.23.19.07		Nakrętka BM16x1,5-0.6-B PN-86/M-82159 • Nut	4	–	4	–	4	–	–	a
31	54.23.19.07		Nakrętka BM16x1,5-0.6-B PN-86/M-82159 • Nut	2	–	2	–	2	–	–	b
32	54.28.01.21		Zawleczka S-Zn 4x32 PN-76/M-82001 • Split pin	4	–	4	–	4	–	–	a
32	54.28.01.21		Zawleczka S-Zn 4x32 PN-76/M-82001 • Split pin	2	–	2	–	2	–	–	b
33	84.220.999		Drążek poprzeczny kompletny • Tie rod assy	1	–	1	–	1	–	–	b
34	84.220.029	33	Przegub kulowy I • Ball joint I	1	–	1	–	1	–	–	
35	84.220.030	33	Drążek poprzeczny • Tie rod	1	–	1	–	1	–	–	

Uwagi.

a – do ciągników z serwomechanizmem (na żądanie).

b – do ciągników z mechanizmem hydrostatycznym kierowania (cylinder).

c – pozycje wzajemnie alternatywne.

Z – na żądanie – do rozstawu kół 1900 i 2000.

Notes.

a – for tractors with power-assisted steering (on request).

b – for tractors with hydrostatic steering (ram cylinder).

c – alternative use.

Z – for wheel traks: 1900 and 2000 – on request.

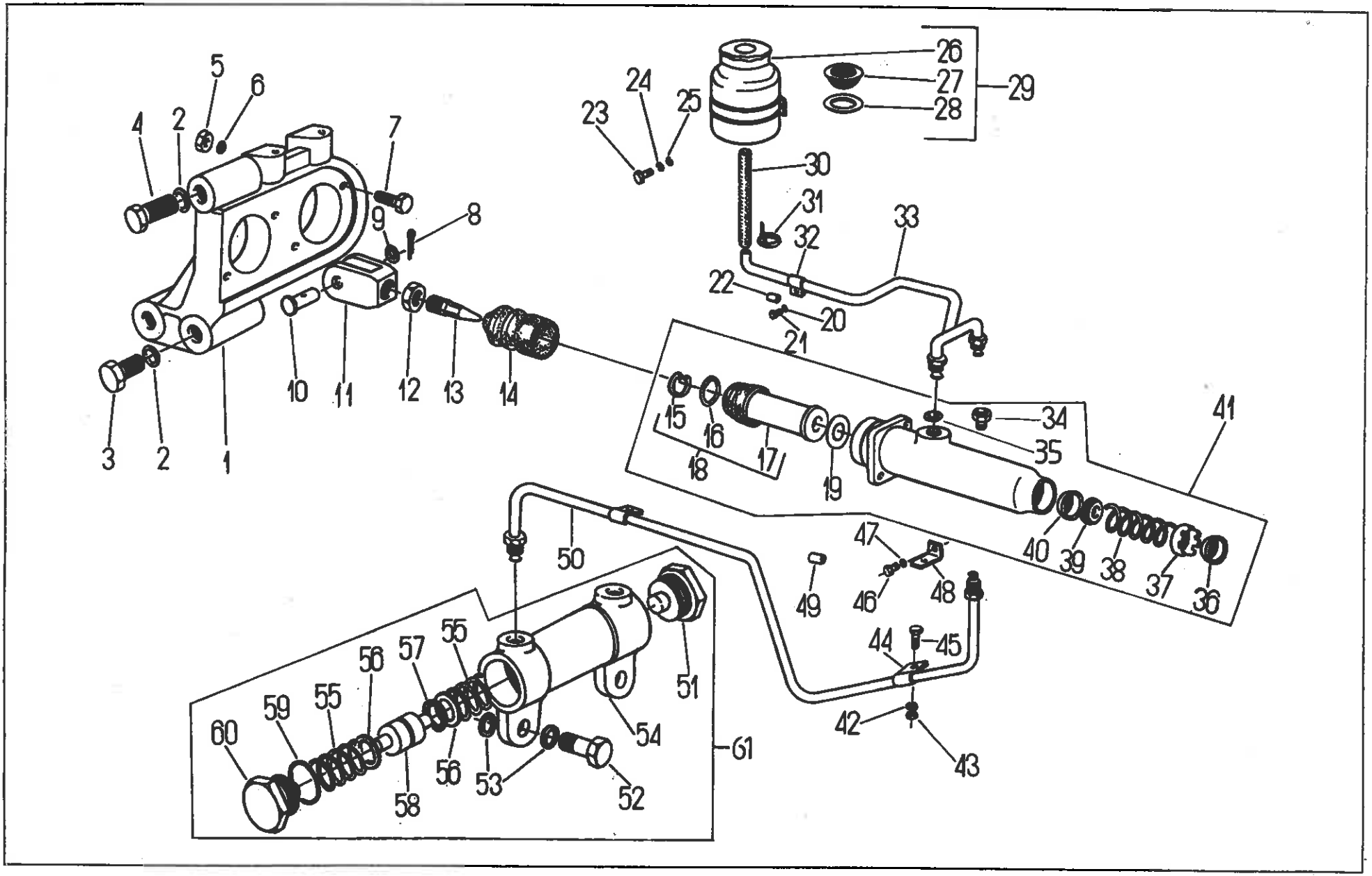
1
2
3
4
5
6
7
8
9
10
11
12
13
14
15
16
17
18
19
20
21
22
23
24
25
26
27
28
29
30
31
32
33
34
35
36
37
38
39
40
41
42
43
44
45
46
47
48
49
50
51
52
53
54
55
56
57
58
59
60
61

Nr poz. (No)	Oznaczenie (Nf)	Nr poz. podzespołu (V)	Nazwa (Name)	Liczba sztuk w ciągniku (Q)							Uwagi (R)
				912	914	1012	1014	1222	1224	1614	
1	80.227.034		Konsola pomp • Master cylinders bracket	1	1	1	1	1	1	1	
2	54.61.12.10		Podkładka sprężysta Z 10,2 Fe/Zn9c PN-77/M-82008 • Spring washer	3	3	3	3	3	3	3	
3	54.21.06.21		Śruba M10x28-5.6-B PN-85/M-82105 • Bolt	1	1	1	1	1	1	1	
4	54.21.32.09		Śruba M10x75-5.6-B PN-85/M-82105 • Bolt	2	2	2	2	2	2	2	
5	54.23.13.03		Nakrętka M8-8-B PN-86/M-82144 • Nut	4	4	4	4	4	4	4	
6	54.61.12.09		Podkładka sprężysta Z 8,2 Fe/Zn9c PN-77/M-82008 • Spring washer	4	4	4	4	4	4	4	
7	54.21.05.38		Śruba M8x28-8.8-B PN-85/M-82105 • Bolt	4	4	4	4	4	4	4	
8	54.28.01.32		Zawleczka S-Zn-2,5x16 PN-76/M-82001 • Split pin	2	2	2	2	2	2	2	
9	54.61.15.18		Podkładka okrągła 11 PN-78/M-82005 • Washer	2	2	2	2	2	2	2	
10	54.66.03.71		Sworzeń 10x28/24-5.8 PN-63/M-83002 • Pin	2	2	2	2	2	2	2	
11	80.227.036		Widełki • Fork	2	2	2	2	2	2	2	
12	54.23.15.08		Nakrętka M10-5 PN-60/M-82163 • Nut	2	2	2	2	2	2	2	
13	80.227.034		Trzpień • Stem	2	2	2	2	2	2	2	
14	50.62604.0		Osłona • Gaiter	2	2	2	2	2	2	2	
15	970280	41	Pierścień osadczy sprężynujący • Circlip	2	2	2	2	2	2	2	
16	409.3941.03	41	Pierścień zaciskający • Clamping ring	2	2	2	2	2	2	2	
17	409.7101.02	41	Uszczelka tłoka • Plunger seal	2	2	2	2	2	2	2	
18	403.8033.10	41	Tłok Ø 19 • Plunger	2	2	2	2	2	2	2	
19	403.5020.38	41	Zawór • Valve	2	2	2	2	2	2	2	
20	54.61.12.09		Podkładka sprężysta Z 8,2 Fe/Zn9c PN-77/M-82008 • Spring washer	1	1	1	1	1	1	1	
21	54.21.05.76		Śruba M8x12-5.6-B PN-85/M-82105 • Bolt	1	1	1	1	1	1	1	
22	80.278.066		Wkładka • Insert	1	1	1	1	1	1	1	
23	54.21.05.86		Śruba M6x10-5.6-B PN-85/M-82105 • Bolt	2	2	2	2	2	2	2	
24	54.61.01.04		Podkładka okrągła 6,4 PN-78/M-82006 • Washer	2	2	2	2	2	2	2	
25	54.61.12.07		Podkładka sprężysta Z 6,1 Fe/Zn9c PN-77/M-82008 • Spring washer	2	2	2	2	2	2	2	
26	93227008	29	Pokrywa • Cover	1	1	1	1	1	1	1	
27	93237710	29	Sitko • Strainer	1	1	1	1	1	1	1	
28	930748	29	Pierścień uszczelniający • Seal ring	1	1	1	1	1	1	1	

Nr poz. (No)	Oznaczenie (N)	Nr poz. podzespołu (V)	Nazwa (Name)	Liczba sztuk w ciągniku (Q)							Uwagi (R)
				912	914	1012	1014	1222	1224	1614	
29	80.227.901		Zbiornik wyrównawczy • Compensator reservoir	1	1	1	1	1	1	1	
29	83.227.599		Zbiornik wyrównawczy • Compensator reservoir	1	1	1	1	1	1	1	a
30	80.227.064		Przewód • Pipe	1	1	1	1	1	1	1	
31	54.69.09.20		Opaska B265c PN-63/M-74905 • Clamping band	2	2	2	2	2	2	2	
32	80.227.057		Uchwyt I • Pipe holder	1	1	1	1	1	1	1	
33	80.227.030		Przewody • Pipes	1	1	1	1	1	1	1	
33	83.227.530		Przewod y • Pipes	1	1	1	1	1	1	1	a
34	930737		Łącznik śrubowy głównego cylindra • Master cylinder pipe	2	2	2	2	2	2	2	
35	930721		Pierścień uszczelniający 22x27 • Sealing washer	1	1	1	1	1	1	1	
36	930722	41	Uszczelka manżetowa • Seal	1	1	1	1	1	1	1	
37	93227004	41	Tłoczek pomocniczy • Auxiliary plunger	2	2	2	2	2	2	2	
38	930721	41	Sprężyna • Spring	2	2	2	2	2	2	2	
39	93227005	41	Gniazdo oporowe • Thrust seat	2	2	2	2	2	2	2	
40	930722	41	Uszczelka manżetowa • Seal	1	1	1	1	1	1	1	
41	80.600.076	41	Pompa główna Ø 19 • Master cylinder (dia 19)	2	2	2	2	2	2	2	
42	54.61.12.09		Podkładka sprężysta Z 8,2 Fe/Zn9c PN-77/M-82008 • Spring washer	2	2	2	2	2	2	2	
43	54.23.13.10		Nakrętka M8-5-B PN-86/M-82144 • Nut	2	2	2	2	2	2	2	
44	80.227.054		Uchwyt II • Pipe holder	2	2	2	2	2	2	2	
45	54.21.06.28		Śruba M8x18-5.6-B PN-85/M-82105 • Bolt	2	2	2	2	2	2	2	
46	54.21.06.09		Śruba M10x20-5.6-B PN-85/M-82105 • Bolt	2	2	2	2	2	2	2	
47	54.61.12.10		Podkładka sprężysta Z 10,2 Fe/Zn9c PN-77/M-82008 • Spring washer	2	2	2	2	2	2	2	
48	80.227.061		Wspornik rurki • Pipe bracket	2	2	2	2	2	2	2	
49	80.227.055		Wkładka • Insert	2	2	2	2	2	2	2	
50	80.227.070		Przewód prawego hamulca • RH side brake pipe	1	1	1	1	1	1	1	
51	67112635	61	Śruba II • Bolt II	1	1	1	1	1	1	1	
52	0080.227.047	61	Śruba łącznika • Banjo bolt	2	2	2	2	2	2	2	
53	54.61.25.11	61	Pierścień uszczelniający 12x18 ZN-76/MPC/06-03126.2 • Seal ring	4	4	4	4	4	4	4	
54	67112633	61	Korpus • Body	1	1	1	1	1	1	1	

Nr poz. (No)	Oznaczenie (Nf)	Nr poz. podzespołu (V)	Nazwa (Name)	Liczba sztuk w ciągniku (Q)							Uwagi (R)
				912	914	1012	1014	1222	1224	1614	
55	67112616	61	Sprężyna • Spring	2	2	2	2	2	2	2	
56	67112617	61	Podkładka • Washer	2	2	2	2	2	2	2	
57	974268	61	Pierścień uszczelniający 24x20 • Seal ring	3	3	3	3	3	3	3	
58	67112614	61	Tłoczek • Plunger	2	2	2	2	2	2	2	
60	67112634	61	Śruba I • Bolt I	1	1	1	1	1	1	1	
61	67112632		Wyrównywacz ciśnienia • Pressure equalizer	1	1	1	1	1	1	1	

Uwaga.

Poz. 59 nie wykorzystana.

a – do ciągników z sygnalizacją płynu hamulcowego.

Note.

Item 59 – vacant.

a – for tractors with warning light of the brake fluid level drop.

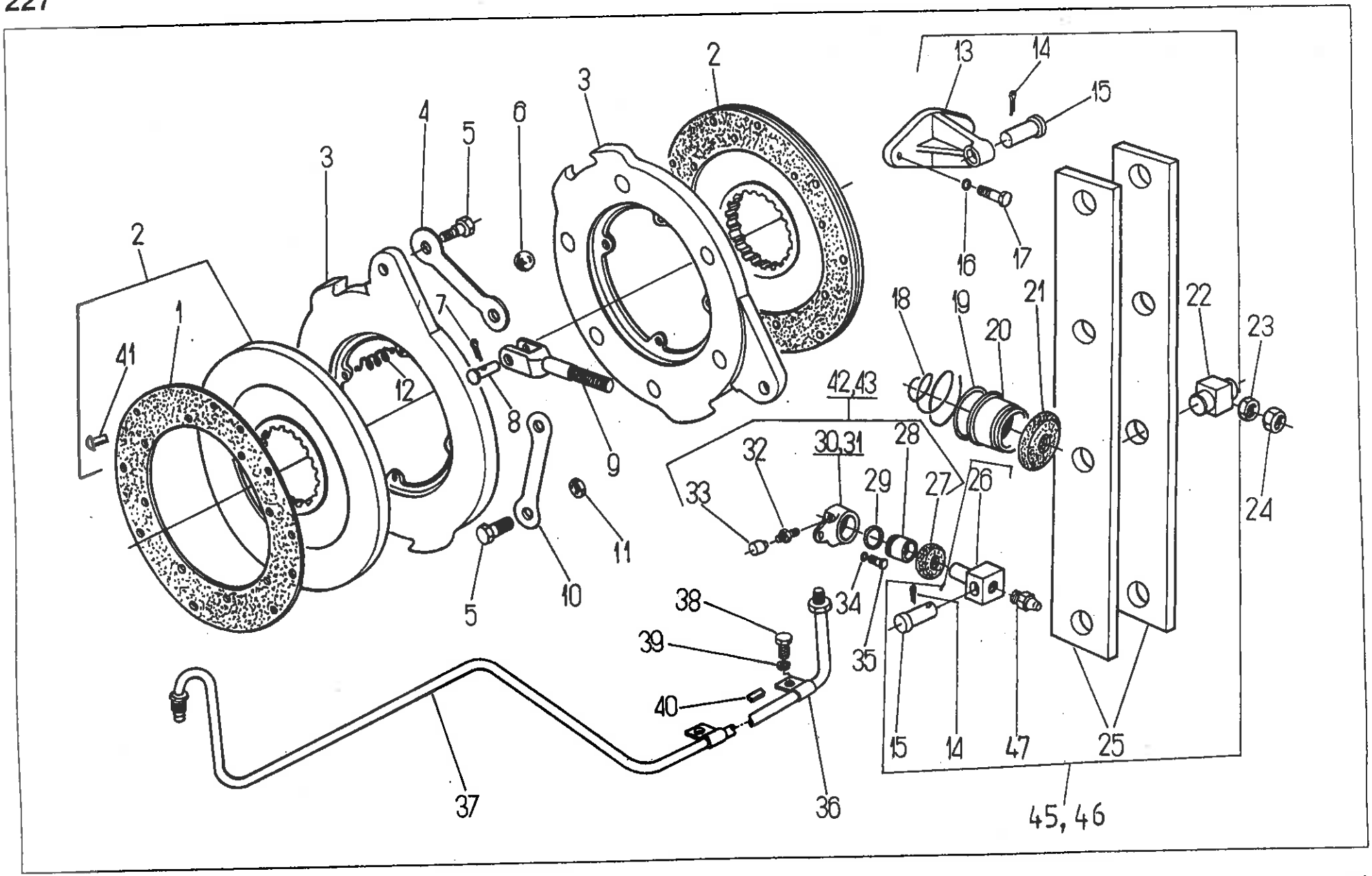
2
3
4
5
6
3
2
13
14
15
16
17
2
1
41
12
7
8
9
18
19
20
21
22
23
24
42,43
30,31
32
33
28
29
27
26
10
11
5
34
35
38
39
40
37
36
15
14
47
25
45,46

Nr poz. (No)	Oznaczenie (N)	Nr poz. podzespołu (V)	Nazwa (Name)	Liczba sztuk w ciągniku (Q)							Uwagi (R)
				912	914	1012	1014	1222	1224	1614	
1	80.227.011	2	Okładzina 9x6" • Lining 9x6"	8	8	8	8	8	8	8	
2	80.227.010		Tarcza hamulcowa z okładziną • Brake disc with lining	4	4	4	4	4	4	4	
3	80.227.001		Tarcza dociskowa • Pressure disc	4	4	4	4	4	4	4	
4	80.227.003		Cięgło • Pull-rod	4	4	4	4	4	4	4	
5	80.227.004		Śruba • Bolt	4	4	4	4	4	4	4	
6	54.36.01.30		Kulka 7/8" III PN-64/M-86452 • Ball	12	12	12	12	12	12	12	
7	54.28.01.19		Zawleczka S4x22 Fe/Zn7c PN-76/M-82001 • Split pin	2	2	2	2	2	2	2	
8	80.227.007		Sworzeń • Pin	2	2	2	2	2	2	2	
9	80.227.006		Cięgło • Pull-rod	2	2	2	2	2	2	2	
10	80.227.002		Dźwignia • Lever	2	2	2	2	2	2	2	
11	54.23.15.10		Nakrętka M10x1,25-5.6 PN-86/M-82153 • Nut	4	4	4	4	4	4	4	
12	80.227.005		Sprężyna • Spring	8	8	8	8	8	8	8	
13	80.227.017	45, 46	Wspornik • Bracket	2	2	2	2	2	2	2	
14	54.28.01.19	45, 46	Zawleczka S4x22 PN-76/M-82001 • Split pin	4	4	4	4	4	4	4	
15	54.66.03.90	45, 46	Sworzeń 14x55/47-5.8 PN-63/M-83002 • Pin	4	4	4	4	4	4	4	
16	54.61.12.10		Podkładka sprężysta Z 10,2 Fe/Zn9c PN-77/M-82008 • Spring washer	4	4	4	4	4	4	4	
17	54.21.06.16		Śruba M10x25-5.6-B PN-85/M-82105 • Bolt	4	4	4	4	4	4	4	
18	80.227.015		Sprężyna • Spring	2	2	2	2	2	2	2	
19	54.51.03.06		Pierścień uszczelniający 69,2x5,7 PN-60/M-96961 • Seal ring	2	2	2	2	2	2	2	
20	80.227.068		Miska • Cup	2	2	2	2	2	2	2	
21	80.227.067		Osłona • Guard	2	2	2	2	2	2	2	
22	80.227.093	45, 46	Sworzeń • Pin	2	2	2	2	2	2	2	
23	80.227.056		Nakrętka • Nut	2	2	2	2	2	2	2	
24	54.23.13.14		Nakrętka M12x1,25-5-B PN-86/M-82144 • Nut	2	2	2	2	2	2	2	
25	80.227.025	45, 46	Cięgło • Pull rod	2	2	2	2	2	2	2	
26	83.227.004	45, 46	Trzpień • Stem	2	2	2	2	2	2	2	
27	80.227.024		Osłona • Gaiter	2	2	2	2	2	2	2	
28	80.227.103	42, 43	Tłok • Plunger	2	2	2	2	2	2	2	

Nr poz. (No)	Oznaczenie (N)	Nr poz. podzespołu (V)	Nazwa (Name)	Liczba sztuk w ciągniku (Q)							Uwagi (R)
				912	914	1012	1014	1222	1224	1614	
29	93.227.011	42, 43	Uszczelka montażowa • Seal	2	2	2	2	2	2	2	
30	83.227.001	42, 43	Cylinderek hamulca lewego • LH side brake cylinder	1	1	1	1	1	1	1	
31	83.227.002	42, 43	Cylinderek hamulca prawego • RH side brake cylinder	1	1	1	1	1	1	1	
32	80.600.081	42, 43	Zawór odpowietrzający • Bleed valve	2	2	2	2	2	2	2	
33	80.600.082	42, 43	Kołpak • Cap	2	2	2	2	2	2	2	
34	54.61.12.10		Podkładka sprężysta Z 10,2 Fe/Zn9c PN-77/M-82008 • Spring washer	4	4	4	4	4	4	4	
35	54.21.06.09		Śruba M10x20-5.6-B PN-85/M-82105 • Bolt	4	4	4	4	4	4	4	
36	80.227.083		Uchwyt • Pipe holder	3	3	3	3	3	3	3	
37	80.227.060		Przewód lewego hamulca • LH side brake pipe	1	1	1	1	1	1	1	
38	54.21.06.99		Śruba M8x14-5.6-B PN-85/M-82105 • Bolt	1	1	1	1	1	1	1	
39	54.61.12.09		Podkładka sprężysta Z 8,2 Fe/Zn9c PN-77/M-82008 • Spring washer	1	1	1	1	1	1	1	
40	80.227.055		Wkładka • Insert	3	3	3	3	3	3	3	
41	80.227.906	2	Nit • Rivet	96	96	96	96	96	96	96	
42	83.227.911		Cylinderek hamulcowy lewy kompletny • LH side brake cylinder	1	1	1	1	1	1	1	
43	83.227.912		Cylinderek hamulcowy prawy kompletny • RH side brake cylinder	1	1	1	1	1	1	1	
44	54.61.14.10		Podkładka sprężysta ząbkowana 10 PN-82/M-82024 • Spring washer	2	2	2	2	2	2	2	
45	83.227.979		Cięgło lewe • LH rod	1	1	1	1	1	1	1	
46	83.227.999		Cięgło prawe • LH rod	1	1	1	1	1	1	1	
47	54.63.04.02	45, 46	Smarowniczka St. M6 PN-76/M-86003 • Grease nipple	2	2	2	2	2	2	2	

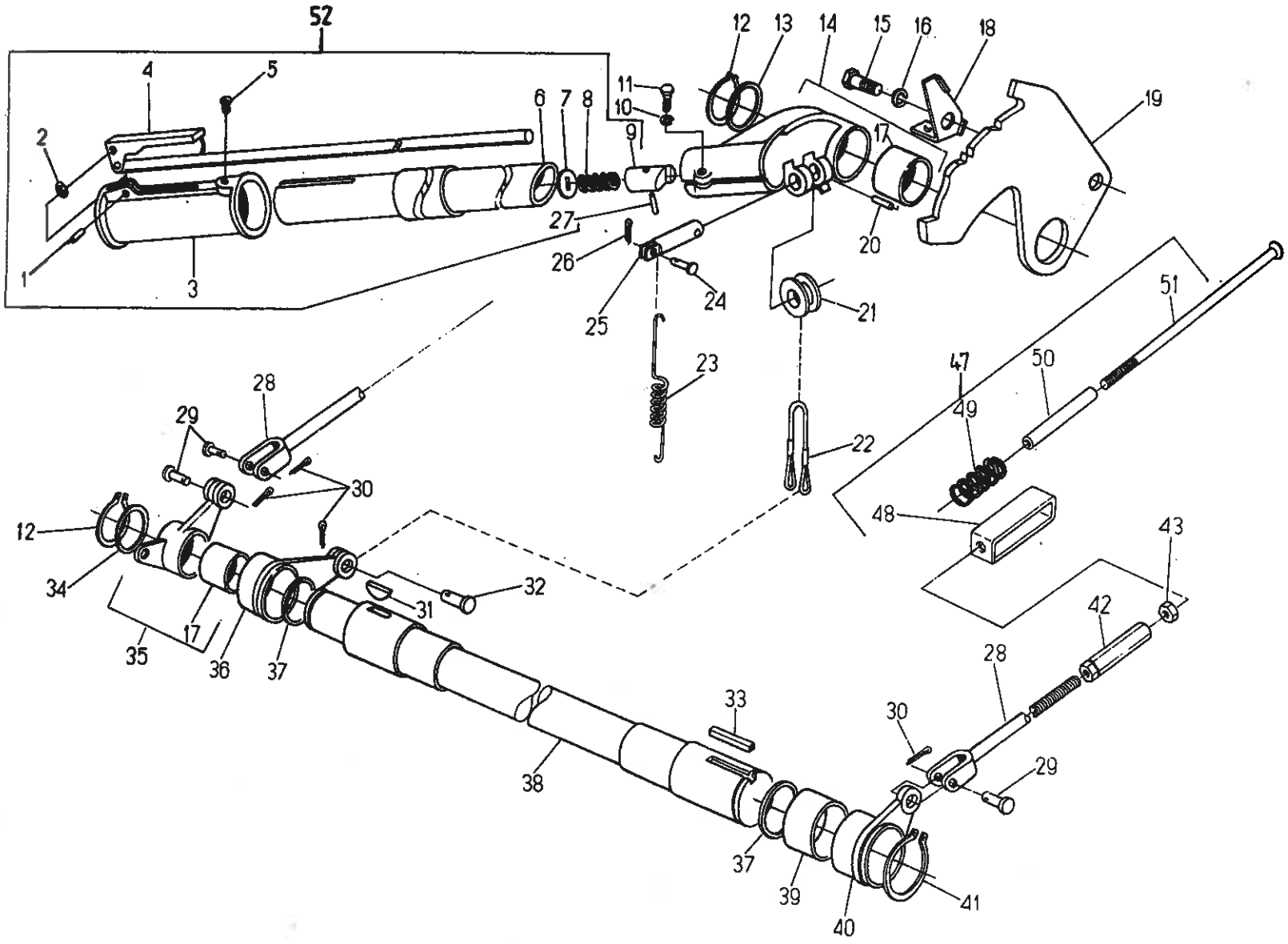
52
4
5
2
1
3
6
7
8
9
11
10
12
13
14
15
16
18
19
17
20
27
26
25
24
21
23
22
28
29
30
12
34
35
17
36
37
31
32
38
33
47
49
50
51
48
43
42
28
30
29
37
39
40
41

231 HAMULEC RĘCZNY ZE STEROWANIEM • HAND BRAKE WITH CONTROL LINKS

Nr poz. (No)	Oznaczenie (Nf)	Nr poz. podzespołu (V)	Nazwa (Name)	Liczba sztuk w ciągniku (Q)							Uwagi (R)
				912	914	1012	1014	1222	1224	1614	
1	54.27.08.18	52	Kołek walcowy 5n6x20 PN-66/M-85021 • Cylindrical dowel	1	1	1	1	1	1	1	
2	80.231.032	52	Podkładka gumowa • Rubber washer	2	2	2	2	2	2	2	
3	80.231.011	52	Rękojeść • Handle	1	1	1	1	1	1	1	
4	80.231.010	52	Cięgło kompletne • Pull-rod assy	1	1	1	1	1	1	1	
5	54.22.19.19	52	Wkręt M5x10-5.8-B PN-75/M-82209 • Screw	1	1	1	1	1	1	1	
6	80. 231.003	52	Rura dźwigni • Lever tube	1	1	1	1	1	1	1	
7	80.231.004	52	Podkładka • Washer	1	1	1	1	1	1	1	
8	80.231.026	52	Sprężyna • Spring	1	1	1	1	1	1	1	
9	80.231.005	52	Zapadka • Ratchet	1	1	1	1	1	1	1	
10	54.61.12.10		Podkładka sprężysta Z 10,2 PN-77/M-82008 • Spring washer	1	1	1	1	1	1	1	
11	54.21.21.92		Śruba M10x40-8.8-B PN-85/M-82101 • Bolt	1	1	1	1	1	1	1	
12	54.62.04.12		Pierścień osadczy sprężynujący 25z PN-81/M-85111 • Circlip	2	2	2	2	2	2	2	
13	80.231.015		Podkładka • Washer	1	1	1	1	1	1	1	
14	83.231.550		Uchwyt dźwigni kompletny • Lever holder assy	1	1	1	1	1	1	1	
15	54.21.06.51		Śruba M12x30-8.8-B PN-85/M-82105 • Bolt	1	1	1	1	1	1	1	
16	54.61.12.11		Podkładka sprężysta Z 12,2 PN-77/M-82008 • Spring washer	1	1	1	1	1	1	1	
17	80.231.027	14, 35	Tulejka • Sleeve	2	2	2	2	2	2	2	
18	83.231.034		Wspornik • Bracket	1	1	1	1	1	1	1	
19	80.231.001		Zębatka • Quadrant rack	1	1	1	1	1	1	1	
20	54.27.01.80		Kołek walcowy 4n6x25 PN-66/M-85021 • Cilindrical dowel	1	1	1	1	1	1	1	
21	80.231.013		Rolka • Roller	1	1	1	1	1	1	1	
22	80.231.009		Linka kompletna • Cable assy	1	1	1	1	1	1	1	
23	80.231.016		Sprężyna • Spring	1	1	1	1	1	1	1	
24	54.66.03.02		Sworzeń 6x20/16 PN-63/M-83002 • Pin	1	1	1	1	1	1	1	
25	80.231.514		Sworzeń • Pin	1	1	1	1	1	1	1	
26	54.28.01.09		Zawleczka 1,6x12 S-Zn PN-76/M-82001 • Split pin	1	1	1	1	1	1	1	

Nr poz. (No)	Oznaczenie (Nf)	Nr poz. podzespołu (V)	Nazwa (Name)	Liczba sztuk w ciągniku (Q)							Uwagi (R)
				912	914	1012	1014	1222	1224	1614	
27	54.27.01.77	52	Kołek walcowy 4h11x17 PN-66/M-85021 • Cylindrical dowel	1	1	1	1	1	1	1	
28	80.231.070		Widełki długie • Long fork	2	2	2	2	2	2	2	
29	54.66.03.68		Sworzeń 10x25/22-5.8 PN-63/M-83002 • Pin	3	3	3	3	3	3	3	
30	54.28.01.34		Zawleczka S-Zn 2,5x18 PN-76/M-82001 • Split pin	4	4	4	4	4	4	4	
31	54.26.01.11		Wpust czółenkowy 8x11 PN-70/M-85008 • Woodruff key	1	1	1	1	1	1	1	
32	54.66.03.67		Sworzeń 10x22/18,5-5H PN-63/M-83002 • Pin	2	2	2	2	2	2	2	
33	54.26.02.18		Wpust B8x7x28 PN-70/M-85005 • Woodruff key	1	1	1	1	1	1	1	
34	80.231.044		Podkładka 3 • Washer	1	1	1	1	1	1	1	
35	80.231.040		Dźwignia kompletna • Lever assy	1	1	1	1	1	1	1	
36	80.231.017		Dźwignia prawa • RH lever	1	1	1	1	1	1	1	
37	54.51.05.13		Pierścień uszczelniający 26x2 PN-64/M-73093 • Seal ring	2	2	2	2	2	2	2	
38	80.231.024		Wałek hamulcowy • Brake shaft	1	1	1	1	1	1	1	
39	80.255.045		Pierścień dystansowy • Spacing ring	2	2	2	2	2	2	2	
40	80.231.022		Dźwignia lewa • LH lever	1	1	1	1	1	1	1	
41	54.62.04.08		Pierścień osadczy sprężynujący 30z PN-76/M-85111 • Circlip	1	1	1	1	1	1	1	
42	80.255.043		Nakrętka regulacyjna • Adjusting nut	2	2	2	2	2	2	2	
43	54.23.13.10		Nakrętka M8-5-B PN-86/M-82144 • Nut	2	2	2	2	2	2	2	
47	86.231.029		Kompensator kompletny • Equalizer assy	2	2	2	2	2	2	2	
48	86.231.020	47	Jarzmo kompletne • Yoke assy	2	2	2	2	2	2	2	
49	86.231.002	47	Sprężyna • Spring	2	2	2	2	2	2	2	
50	86.231.001	47	Rura dystansowa • Spacing tube	2	2	2	2	2	2	2	
51	86.231.030	47	Cięgło kompletne • Pull-rod assy	2	2	2	2	2	2	2	
52	80.231.029		Dźwignia kompletna • Lever assy	1	1	1	1	1	1	1	

Uwaga. Poz. 44, 45, 46 nie wykorzystane.

Note. Items 44, 45, 46 – vacant.

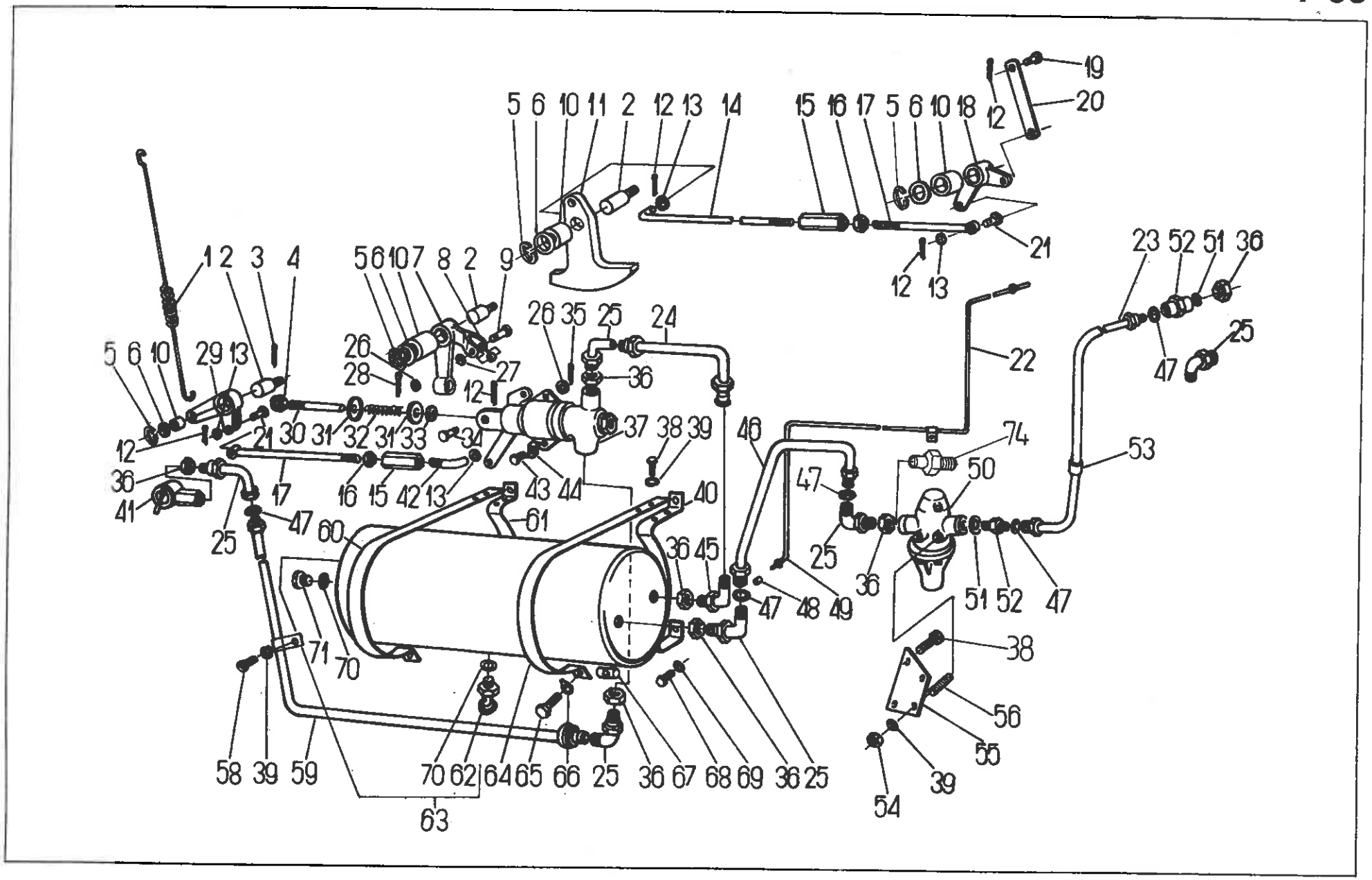
1 2 3 4
5 6 10 29 13
12
36
41
25
5 6 10 11 2 12 13 14
15 16 17 5 6 10 18 12
19
20
21
12 13
5 6 10 7 8 2 9
26
28
27
12
26 35 25 24
36
22
23 52 51 36
47
25
37 38 39
46
74
53
50
47
25
36
51 52 47
21 30 31 32 31 33 34
17
16 15 42 13
43 44
40
61
47 60
36 45
47 48 49
38
56
55
39
54
71 70
58 39 59
70 62 64 65 66 25 36 67 68 69 36 25
63

235 INSTALACJA STEROWANIA HAMULCAMI PNEUMATYCZNYMI (nie dotyczy odmiany pomostowej) • PNEUMATIC BRAKE CONTROL SYSTEM (does not apply platform tractors)

Nr poz. (No)	Oznaczenie (Nf)	Nr poz. podzespołu (V)	Nazwa (Name)	Liczba sztuk w ciągniku (Q)							Uwagi (R)
				912	914	1012	1014	1222	1224	1614	
1	80.235.023		Sprężyna • Spring	1	1	1	1	1	1	1	
2	84.121.076		Sworzeń • Pin	3	3	3	3	3	3	3	
3	54.28.01.14		Zawleczka S-Zn-3,2x25 PN-76/M-82001 • Split pin	1	1	1	1	1	1	1	
4	54.23.19.06		Nakrętka koronowa BM12-06-B PN-86/M-82159 • Castellated nut	1	1	1	1	1	1	1	
5	54.62.04.09		Pierścień osadczy sprężynujący z 20 PN-85/M-85111 • Circlip	4	4	4	4	4	4	4	
6	54 .61.01.18		Podkładka 21 Fe/Zn9c PN-78/M-82006 • Washer	4	4	4	4	4	4	4	
7	80.235.009		Dźwigienka III • Lever III	1	1	1	1	1	1	1	
8	54.31.01.74		Łożysko kulkowe 6200 ZZ PN-85/M-86106 • Ball bearing	1	1	1	1	1	1	1	
9	54.66.03.69		Sworzeń 10n6x28/23,5-5.8 PN-63/M-83002 • Pin	1	1	1	1	1	1	1	
10	80.235.004		Tulejka • Sleeve	4	4	4	4	4	4	4	
11	80.235.013		Dźwigienka II • Lever II	1	1	1	1	1	1	1	
12	54.28.01.11		Zawleczka S-Zn-2x16 PN-76/M-82001 • Split pin	6	6	6	6	6	6	6	
13	54.61.01.06		Podkładka okrągła 8,4 PN-75/M-82006 • Washer	4	4	4	4	4	4	4	
14	80.235.017		Cięgło III • Pull-rod III	1	1	1	1	1	1	1	
15	80.235.801		Nakrętka regulacyjna • Nut	2	2	2	2	2	2	2	
16	54.23.13.10		Nakrętka M8-5 PN-86/M-82144 • Nut	2	2	2	2	2	2	2	
17	80.235.016		Cięgło II • Pull-rod II	2	2	2	2	2	2	2	
18	80.235.014		Dźwigienka I • Lever I	1	1	1	1	1	1	1	
19	54.66.03.05		Sworzeń 8x20x15-5.8 PN-63/M-83002 • Pin	1	1	1	1	1	1	1	
20	80.235.054		Cięgło I • Pull-rod I	2	2	2	2	2	2	2	
21	54.66.03.65		Sworzeń 8x25/21,5-5.8 PN-63/M-83002 • Pin	2	2	2	2	2	2	2	
22	80.235.060		Przewód wskaźnika ciśnienia powietrza kompletny • Air pressure gauge pipe	1	1	1	1	1	1	1	
23	83.235.510		Przewód kompletny: sprężarka – regulator ciśnienia • Air compressor to pressure regulator pipe assy	1	1	1	1	–	–	–	

Nr poz. (No)	Oznaczenie (Nf)	Nr poz. podzespołu (V)	Nazwa (Name)	Liczba sztuk w ciągniku (Q)							Uwagi (R)
				912	914	1012	1014	1222	1224	1614	
23	89.235.010		Przewód kompletny: sprężarka – regulator ciśnienia • Air compressor to pressure regulator pipe assy	–	–	–	–	1	1	1	
24	83.235.530		Przewód kompletny zbiornik powietrza – zawór hamulcowy • Air container to brake valve pipe assy	1	1	1	1	1	1	1	
25	83.235.903		Łącznik KM22x1,5 • Pipe adaptor	5	5	5	5	5	5	5	
26	54.61.01.08		Podkładka okrągła 10,5 PN-78/M-82006 • Washer	2	2	2	2	2	2	2	
27	80.235.005		Podkładka • Washer	2	2	2	2	2	2	2	
28	54.28.01.32		Zawleczka S-Zn-2,5x16 PN-76/M-82001 • Split pin	1	1	1	1	1	1	1	
29	80.235.021		Dźwigienka IV • Lever IV	1	1	1	1	1	1	1	
30	80.235.006		Cięgło V • Pull-rod V	1	1	1	1	1	1	1	
31	80.235.012		Gniazdo • Seat	2	2	2	2	2	2	2	
32	80.235.011		Sprężyna • Spring	1	1	1	1	1	1	1	
33	80.235.007		Podkładka kulista • Spherical washer	1	1	1	1	1	1	1	
34	54.66.03.88		Sworzeń 10f8x40/35-5.8 PN-63/M-83002 • Pin	1	1	1	1	1	1	1	
35	54.28.01.12		Zawleczka S-Zn-3,2x18 PN-76/M-82001 • Split pin	1	1	1	1	1	1	1	
36	54.64.07.03		Nakrętka M22x1,5 BN-76/3611-07 • Nut	6	6	6	6	7	7	7	
37	80.235.901		Zawór hamulcowy • Brake valve	1	1	1	1	1	1	1	
38	54.21.06.28		Śruba M8x18-5.6-B PN-85/M-82105 • Bolt	4	4	4	4	4	4	4	
39	54.61.12.09		Podkładka sprężysta Z 8,2 Fe/Zn9c PN-77/M-82008 • Spring washer	7	7	7	7	7	7	7	
40	80.235.040		Wspornik kompletny I • Bracket assy I	1	1	1	1	1	1	1	
41	54.64.04.01		Złącze A PN-71/S-47032 • Pipe connection	1	1	1	1	1	1	1	
42	80.235.022		Cięgło IV • Pull-rod IV	1	1	1	1	1	1	1	
43	54.21.21.97		Śruba M10x65-8.8-B PN-85/M-82101 • Bolt	2	2	2	2	2	2	2	
44	54.61.16.10		Podkładka odginana 10 Fe/Zn9c PN-82/M-82021 • Tab-washer	2	2	2	2	2	2	2	
45	80.235.053		Łącznik • Pipe connection	1	1	1	1	1	1	1	
46	83.235.520		Przewód kompletny regulator ciśnienia – zbiornik powietrza • Pressure regulator to air reservoir pipe assy	1	1	1	1	1	1	1	
47	54.61.32.24		Uszczelka 12x20x1,5 PN-69/M-86970 • Sealing washer	8	8	8	8	8	8	8	

Nr poz. (No)	Oznaczenie (Nf)	Nr poz. podzespołu (V)	Nazwa (Name)	Liczba sztuk w ciągniku (Q)							Uwagi (R)
				912	914	1012	1014	1222	1224	1614	
48	54.64.09.01		Pierścień zaciskający 6 BN-70/3611-11 • Ring	1	1	1	1	1	1	1	
49	80.235.905		Nakrętka • Nut	1	1	1	1	1	1	1	
50	83.235.906		Regulator ciśnienia typ 4457 • Pressure regulator	1	1	1	1	1	1	1	
51	54.61.25.27		Pierścień 22x27 ZN-76/MPC/06-03126.3 • Ring	3	3	3	3	3	3	3	
52	83.235.901		Łącznik AM22x1,5 • Pipe connection	2	2	2	2	2	2	2	
53	83.235.004		Przewód • Pipe	1	1	1	1	1	1	1	
54	54.23.13.10		Nakrętka M8-5-B PN-86/M-82144 • Nut	2	2	2	2	2	2	2	
55	83.236.006		Wspornik I • Bracket I	1	1	1	1	1	1	1	
56	54.21.21.66		Śruba M8x75-5.6-B PN-85/M-82101 • Bolt	2	2	2	2	2	2	2	
58	54.21.06.99		Śruba M8x14-5.6-B PN-85/M-82105 • Bolt	1	1	1	1	1	1	1	
59	89.235.020		Przewód kompletny: zawór hamulcowy – złącze przewodu • Brake valve to pipe connection pipe assy	1	1	1	1	1	1	1	
60	80.235.033		Obejma II • Securing strap II	1	1	1	1	1	1	1	
61	80.235.050		Wspornik kompletny II • Bracket assy II	1	1	1	1	1	1	1	
62	83.235.904	63	Zawór odwadniający • Water separator valve	1	1	1	1	1	1	1	
63	83.235.989		Zbiornik powietrza kompletny • Air reservoir assy	1	1	1	1	1	1	1	
64	80.235.032		Obejma I • Securing strap I	1	1	1	1	1	1	1	
65	54.21.05.19		Śruba M8x50-8.8-B PN-85/M-82105 • Bolt	2	2	2	2	2	2	2	
66	54.61.16.08		Podkładka odginana 8,5 Fe/Zn9c PN-82/M-82021 • Tab-washer	2	2	2	2	2	2	2	
67	80.235.034		Sworzeń • Pin	2	2	2	2	2	2	2	
68	54.21.06.09		Śruba M10x20-5.6-B PN-85/M-82105 • Bolt	4	4	4	4	4	4	4	
69	54.61.12.10		Podkładka sprężysta Z 10,2 Fe/Zn9c PN-77/M-82008 • Spring washer	4	4	4	4	4	4	4	
70	54.61.25.27	63	Pierścień uszczelniający 22x27 ZN-63/MPC/06-03126.3 • Seal ring	2	2	2	2	2	2	2	
71	83.235.005	63	Korek • Plug	1	1	1	1	1	1	1	
72	80.235.508		Złącze • Pipe connection	1	1	1	1	1	1	1	

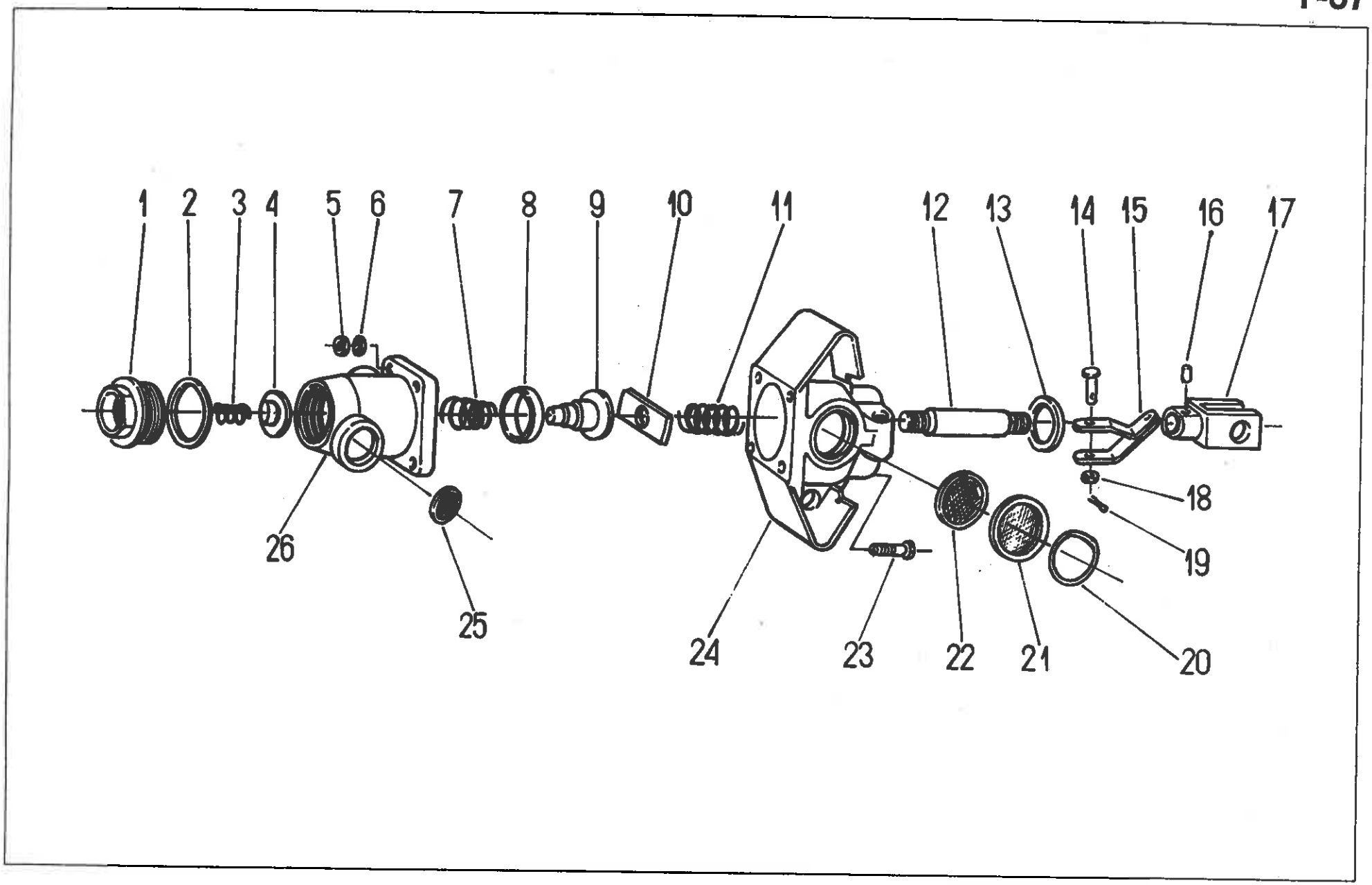
1
2
3
4
5
6
7
8
9
10
11
12
13
14
15
16
17
18
19
20
21
22
23
24
25
26

235 INSTALACJA STEROWANIA HAMULCAMI PNEUMATYCZNYMI. Zawór hamulcowy (nie dotyczy odmiany pomostowej) • PNEUMATIC BRAKE CONTROL SYSTEM. Brake valve (does not apply platform tractors)

Nr poz. (No)	Oznaczenie (Nf)	Nr poz. podzespołu (V)	Nazwa (Name)	Liczba sztuk w ciągniku (Q)							Uwagi (R)
				912	914	1012	1014	1222	1224	1614	
1	93.1973		Korek • Plug	1	1	1	1	1	1	1	
2	93.1936		Pierścień uszczelniający • Seal ring	1	1	1	1	1	1	1	
3	93.1935		Sprężyna • Spring	1	1	1	1	1	1	1	
4	93.1934		Pierścień • Ring	1	1	1	1	1	1	1	
5	99.4883		Nakrętka M6 • Nut	4	4	4	4	4	4	4	
6	99.4885		Podkładka 6,1 • Washer	4	4	4	4	4	4	4	
7	93.1933		Sprężyna • Spring	1	1	1	1	1	1	1	
8	93.1932		Uszczelka 25x40 • Sealing ring	1	1	1	1	1	1	1	
9	93.1931		Tłoczek • Piston	1	1	1	1	1	1	1	
10	93.1929		Płytka • Plate	1	1	1	1	1	1	1	
11	93.1928		Sprężyna • Spring	1	1	1	1	1	1	1	
12	93.1926		Tłoczysko • Piston rod	1	1	1	1	1	1	1	
13	93.1943		Pierścień • Ring	1	1	1	1	1	1	1	
14	99.5543		Sworzeń 10x40x35 CSN 02.2111 • Pin	1	1	1	1	1	1	1	
15	93.1940		Dźwignia • Lever	1	1	1	1	1	1	1	
16	99.6445		Kołek 4x22 CSN 02.2150.2 • Dowel	1	1	1	1	1	1	1	
17	93.1927		Widełki • Fork	1	1	1	1	1	1	1	
18	99.4310		Podkładka 10,5 CSN 02.1702.15 • Washer	2	2	2	2	2	2	2	
19	99.4955		Zawleczka 3x15 • Split pin	2	2	2	2	2	2	2	
20	93.1945		Pierścień zabezpieczający 25 • Securing ring	1	1	1	1	1	1	1	
21	93.1939		Podkładka • Washer	1	1	1	1	1	1	1	
22	93.1938		Sitko • Strainer	1	1	1	1	1	1	1	
23	99.0626		Śruba M6x35 CSN 02.1101.9 • Bolt	4	4	4	4	4	4	4	
24	93.1925		Korpus • Body	1	1	1	1	1	1	1	
25	93.1942		Sitko • Strainer	1	1	1	1	1	1	1	
26	93.1930		Korpus • Body	1	1	1	1	1	1	1	

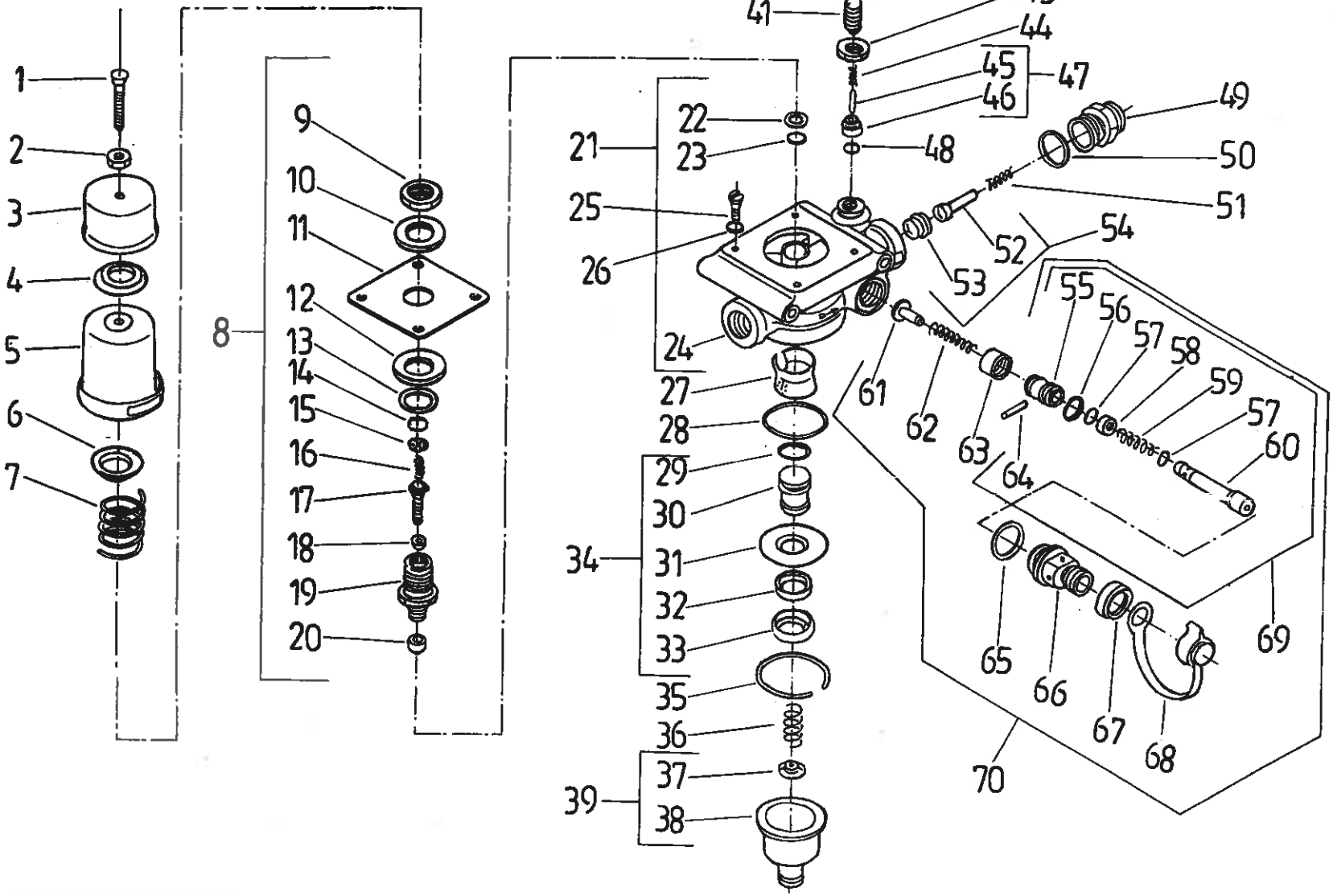
1
2
3
4
5
6
7
8
9
10
11
12
13
14
15
16
17
18
19
20
21
22
23
24
25
26
27
28
29
30
31
32
33
34
35
36
37
38
39
40
41
42
43
44
45
46
47
48
49
50
51
52
53
54
55
56
57
58
59
57
60
61
62
63
64
65
66
67
68
69
70

235 INSTALACJA STEROWANIA HAMULCAMI PNEUMATYCZNYMI. Regulator ciśnienia 4457 (nie dotyczy odmiany pomostowej) • PNEUMATIC BRAKE CONTROL SYSTEM. Pressure regulator (does not apply platform tractors)

Nr poz. (No)	Oznaczenie (Nf)	Nr poz. podzespołu (V)	Nazwa (Name)	Liczba sztuk w ciągniku (Q)							Uwagi (R)
				912	914	1012	1014	1222	1224	1614	
1	93.235.020		Śruba M6 • Bolt	1	1	1	1	1	1	1	
2	994173		Nakrętka M6 CSN 1492.29 • Nut	1	1	1	1	1	1	1	
3	93.235.021		Pokrywa • Cover	1	1	1	1	1	1	1	
4	93.235.022		Podkładka • Washer	1	1	1	1	1	1	1	
5	93.235.023		Korpus • Body	1	1	1	1	1	1	1	
6	93.235.024		Miseczka sprężyny • Spring cup	1	1	1	1	1	1	1	
7	93.235.025		Sprężyna • Spring	1	1	1	1	1	1	1	
8	93.235.044		Zawór • Valve	1	1	1	1	1	1	1	
9	0054 23 032 9	8	Nakrętka M16x1,5-8-A PN-75/M-82144 • Nut	1	1	1	1	1	1	1	
10	93.235.051	8	Podkładka • Washer	1	1	1	1	1	1	1	
11	93.235.052	8	Membrana • Diaphragm	1	1	1	1	1	1	1	
12	93.235.053	8	Podkładka oporowa • Washer	1	1	1	1	1	1	1	
13	93.235.054	8	Uszczelka • Joint	1	1	1	1	1	1	1	
14	54.62.05.33	8	Pierścień sprężynujący W 11 PN-81/M-85111 • Circlip	1	1	1	1	1	1	1	
15	93.235.050	8	Podkładka • Washer	1	1	1	1	1	1	1	
16	93.235.049	8	Sprężyna • Spring	1	1	1	1	1	1	1	
17	93.235.048	8	Trzpień zaworu • Valve stem	1	1	1	1	1	1	1	
18	93.235.047	8	Wkładka zaworu • Valve insert	1	1	1	1	1	1	1	
19	93.235.046	8	Tłok • Piston	1	1	1	1	1	1	1	
20	93.235.045	8	Wkładka zaworu • Valve insert	1	1	1	1	1	1	1	
21	93.235.040		Korpus kompletny • Body assy	1	1	1	1	1	1	1	
22	93.235.043	21	Podkładka • Washer	1	1	1	1	1	1	1	
23	93.235.042	21	Pierścień • Ring	1	1	1	1	1	1	1	

Nr poz. (No)	Oznaczenie (Nf)	Nr poz. podzespołu (V)	Nazwa (Name)	Liczba sztuk w ciągniku (Q)							Uwagi (R)
				912	914	1012	1014	1222	1224	1614	
24	93.235.041	21	Korpus • Body	1	1	1	1	1	1	1	
25	93.235.038		Śruba • Bolt	4	4	4	4	4	4	4	
26	0054 61 030 7		Podkładka sprężysta 6,1 Fe/Zn9c PN-77/M-82008 • Spring washer	4	4	4	4	4	4	4	
27	93.235.039		Filtr • Filter	1	1	1	1	1	1	1	
28	93.235.037		Pierścień • Ring	1	1	1	1	1	1	1	
29	93.235.036	34	Pierścień • Ring	1	1	1	1	1	1	1	
30	93.235.035	34	Tłok • Piston	1	1	1	1	1	1	1	
31	93.235.034	34	Podkładka oporowa • Washer	1	1	1	1	1	1	1	
32	93.235.033	34	Pierścień • Ring	1	1	1	1	1	1	1	
33	93.235.032	34	Pierścień • Ring	1	1	1	1	1	1	1	
34	93.235.031		Tłok kompletny • Piston assy	1	1	1	1	1	1	1	
35	93.235.030		Pierścień • Ring	1	1	1	1	1	1	1	
36	93.235.029		Sprężyna • Spring	1	1	1	1	1	1	1	
37	93.235.028	39	Miseczka sprężyny • Spring cup	1	1	1	1	1	1	1	
38	93.235.027	39	Korpus • Body	1	1	1	1	1	1	1	
39	93.235.026		Korpus kompletny • Body assy	1	1	1	1	1	1	1	
40			Drut plomby Ø 1,1 • Wire	1	1	1	1	1	1	1	
41	93.235.056		Śruba • Bolt	1	1	1	1	1	1	1	
42	93.235.055		Plomba • Seal (lead)	1	1	1	1	1	1	1	
43	54.23.06.09		Nakrętka M12x1,25-04-A PN-74/M-82153 • Nut	1	1	1	1	1	1	1	
44	93.235.057		Sprężyna • Spring	1	1	1	1	1	1	1	
45	93.235.059	47	Kołek • Dowel	1	1	1	1	1	1	1	
46	93.235.060	47	Korpus zaworu • Valve body	1	1	1	1	1	1	1	
47	93.235.058		Zawór • Valve	1	1	1	1	1	1	1	
48	93.235.061		Podkładka • Washer	1	1	1	1	1	1	1	
49	93.235.062		Łącznik • Link	1	1	1	1	1	1	1	
50	93.235.063		Uszczelka • Joint	1	1	1	1	1	1	1	
51	93.235.064		Sprężyna • Spring	1	1	1	1	1	1	1	

Nr poz. (No)	Oznaczenie (Nf)	Nr poz. podzespołu (V)	Nazwa (Name)	Liczba sztuk w ciągniku (Q)							Uwagi (R)
				912	914	1012	1014	1222	1224	1614	
52	93.235.066	54	Trzpień • Stem	1	1	1	1	1	1	1	
53	93.235.067	54	Prowadzenie • Guide	1	1	1	1	1	1	1	
54	93.235.065		Trzpień kompletny • Stem assy	1	1	1	1	1	1	1	
55	93.235.073	69	Tłok • Piston	1	1	1	1	1	1	1	
56	93.235.074	69	Pierścień • Ring	1	1	1	1	1	1	1	
57	93.235.075	69	Pierścień • Ring	1	1	1	1	1	1	1	
58	93.235.076	69	Miseczka sprężyny • Spring cup	2	2	2	2	2	2	2	
59	93.235.077	69	Sprężyna • Spring	1	1	1	1	1	1	1	
60	93.235.078	69	Trzpień zaworu • Valve stem	1	1	1	1	1	1	1	
61	93.235.069	70	Prowadzenie sprężyny • Spring guide	1	1	1	1	1	1	1	
62	93.235.070	70	Sprężyna • Spring	1	1	1	1	1	1	1	
63	93.235.071	70	Pierścień zaworu • Valve ring	1	1	1	1	1	1	1	
64	54.27.05.22	69	Kołek sprężysty 3x12 PN/M-85023 • Spring pin	1	1	1	1	1	1	1	
65	93.235.079	70	Uszczelka • Joint	1	1	1	1	1	1	1	
66	93.235.080	70	Korpus • Body	1	1	1	1	1	1	1	
67	93.235.081	70	Pokrywa • Cover	1	1	1	1	1	1	1	
68	93.235.082	70	Kapturek • Cap	1	1	1	1	1	1	1	
69	93.235.072	70	Tłok kompletny • Piston assy	1	1	1	1	1	1	1	
70	93.235.068		Końcówka do pompowania kół • Tyre inflation adaptor	1	1	1	1	1	1	1	

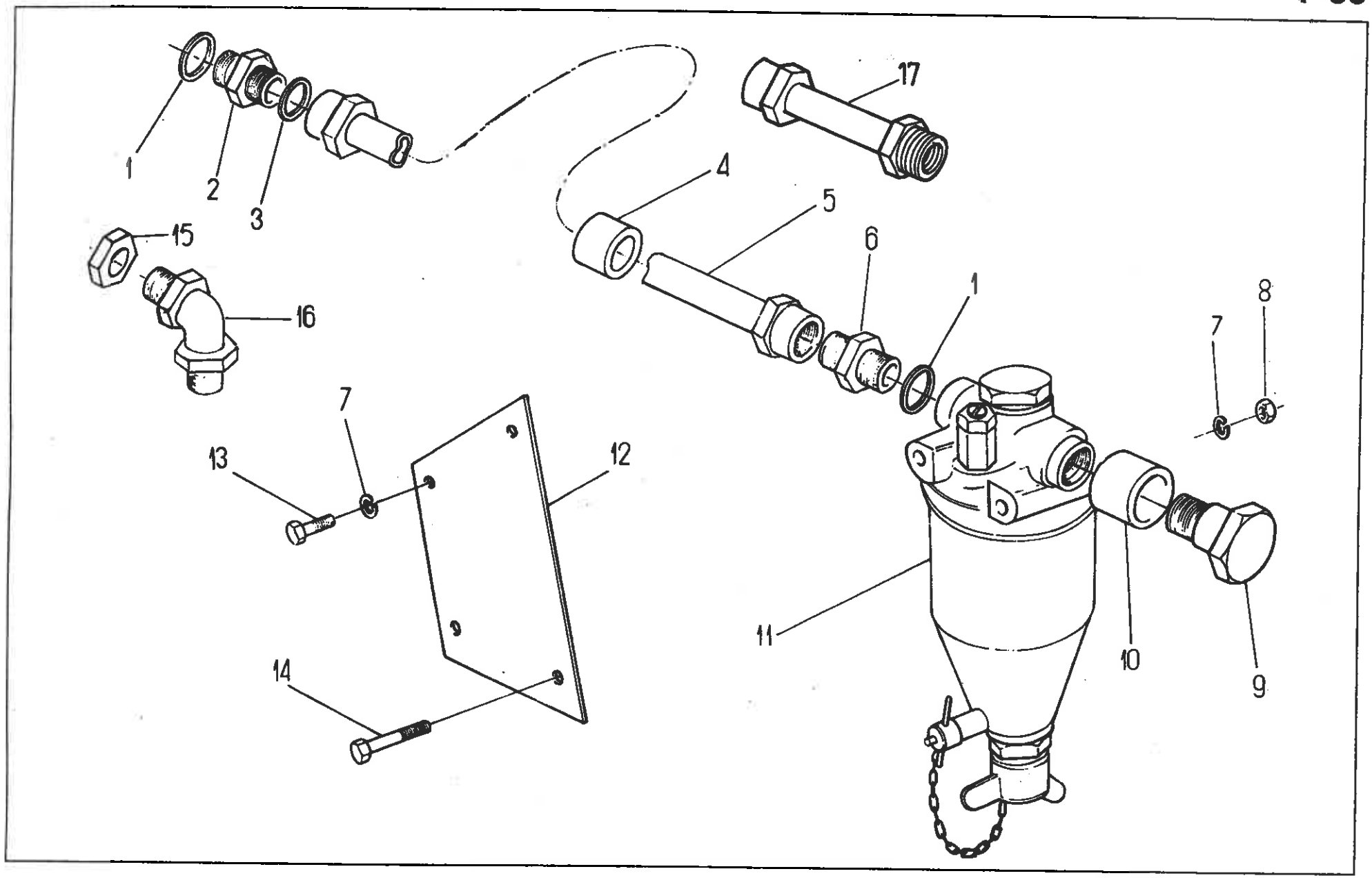
1
2
3
15
16
17
4
5
6
1
8
7
7
13
12
14
11
10
9

INSTALACJA CIŚNIENIOWA SPRĘŻARKI (na żądanie)
• AIR COMPRESSOR PRESSURE INSTALLATION (on request)

Nr poz. (No)	Oznaczenie (Nf)	Nr poz. podzespołu (V)	Nazwa (Name)	Liczba sztuk w ciągniku (Q)							Uwagi (R)
				912	914	1012	1014	1222	1224	1614	
1	54.61.25.27		Pierścień uszczelniający 22x27 ZN-76/MPC/06-03126.3 • Sealing washer	2	2	2	2	1	1	1	
2	83.235.901		Łącznik prosty AM22x1,5 • Straight pipe connection	1	1	1	1	–	–	–	
2	50.02739.0		Korpus łącznika jednodrożnego • Body	1	1	1	1	1	1	1	a
3	54.61.32.24		Uszczelka fibrowa 12x20x1,5 PN-69/M-86970 • Fibre sealing washer	2	2	2	2	2	2	2	
4	83.235.004		Przewód • Pipe	1	1	1	1	1	1	1	
5	83.235.010		Przewód kompletny: sprężarka – odolejacz • Air compressor to oil separator pipe assy	1	1	1	1	–	–	–	
5	89.235.010		Przewód kompletny: sprężarka – odolejacz • Air compressor to oil separator pipe assy	–	–	–	–	1	1	1	
6	83.236.007		Łącznik prosty AM22x1,5 • Straight pipe connection	1	1	1	1	1	1	1	
7	54.61.12.09		Podkładka sprężysta 8,2 Fe/Zn9c PN-77/M-82008 • Spring washer	4	4	4	4	4	4	4	
8	54.23.13.10		Nakrętka M8-5-B PN-86/M-82144 • Nut	2	2	2	2	2	2	2	
9	54.69.13.01		Korek odpowietrzający M22x1,5 ZN-63/MPC/06-03119 • Bleeding plug	1	1	1	1	–	–	–	
9	80.236.006		Śruba • Bolt	–	–	–	–	1	1	1	
10	80.236.005		Przewód • Pipe	1	1	1	1	1	1	1	
11	83.236.901		Odolejacz i zawór bezpieczeństwa • Oil separator and safety valve	1	1	1	1	1	1	1	
12	83.236.006		Uchwyt I • Holder I	2	2	2	2	2	2	2	
13	54.21.06.28		Śruba M8x18-5.6-B PN-85/M-82105 • Bolt	2	2	2	2	2	2	2	
14	54.21.21.09		Śruba M8x85-5.6-B PN-85/M-82101 • Bolt	2	2	2	2	2	2	2	
15	54.64.07.03		Nakrętka niska 22x1,5 BN-76/3611-07 • Flat nut	–	–	–	–	1	1	1	
16	83.235.903		Łącznik kolankowy BM22x1,5 • Elbow pipe connection	–	–	–	–	1	1	1	
17	42.480.211		Przewód: odolejacz – regulator ciśnienia • Pressure regulator to separator pipe	1	1	1	1	1	1	1	a

Uwaga. a – tylko dla odmiany „F" i „P".
Note. a – only for tractors „F" and „P".

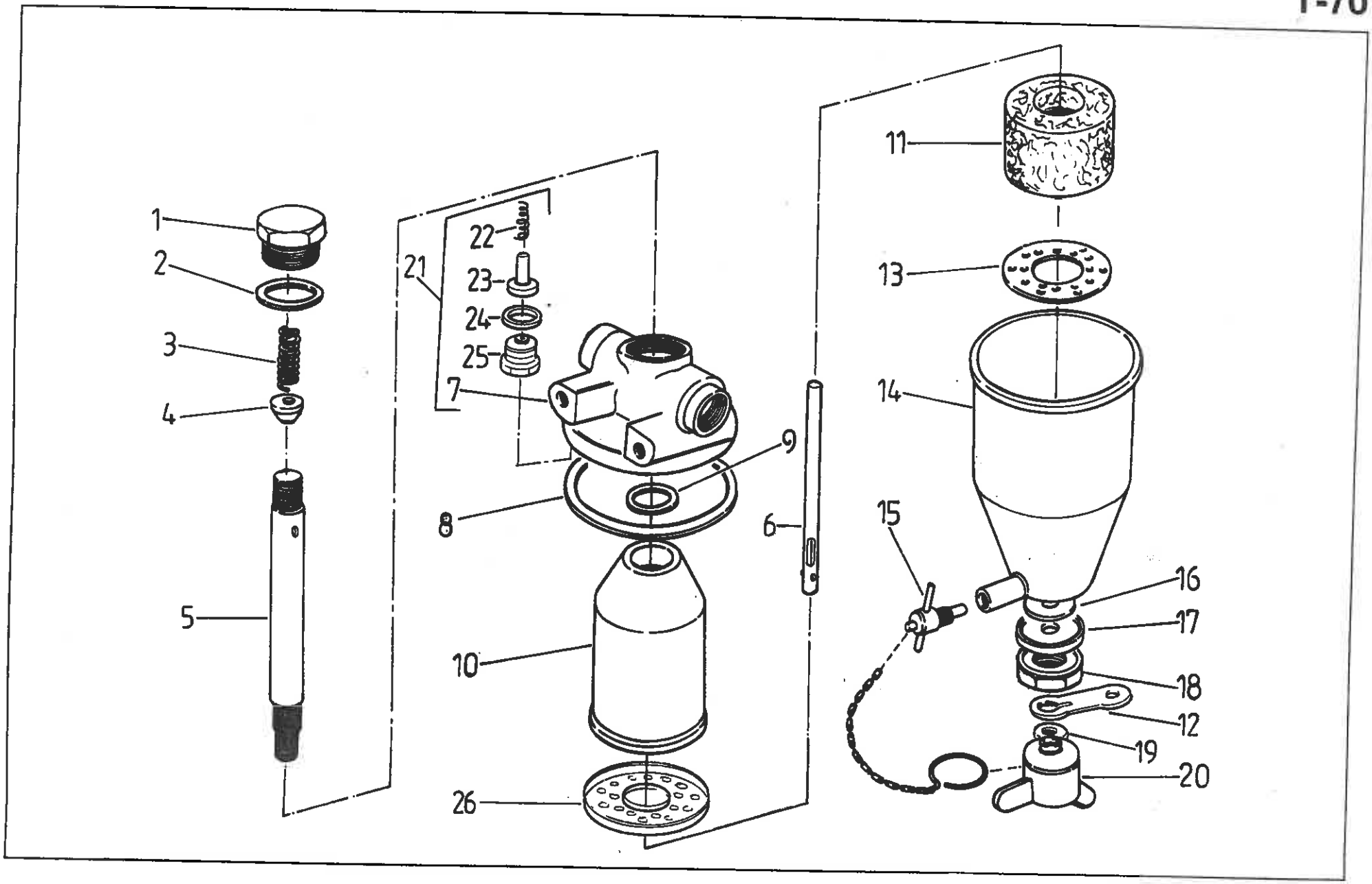
1
2
3
4
5
21
22
23
24
25
7
8
9
10
26
6
11
13
14
15
16
17
18
12
19
20

INSTALACJA CIŚNIENIOWA SPRĘŻARKI. Odolejacz (na żądanie)
• AIR COMPRESSOR PRESSURE INSTALLATION. Oil separator (on request)

Nr poz. (No)	Oznaczenie (Nf)	Nr poz. podzespołu (V)	Nazwa (Name)	Liczba sztuk w ciągniku (Q)							Uwagi (R)
				912	914	1012	1014	1222	1224	1614	
1	93.236.001		Korek • Plug	1	1	1	1	1	1	1	
2	93.0930		Uszczelka • Gasket	1	1	1	1	1	1	1	
3	93.0929		Sprężyna • Spring	1	1	1	1	1	1	1	
4	93.0928		Zawór • Valve	1	1	1	1	1	1	1	
5	93.236.008		Rurka • Tube	1	1	1	1	1	1	1	
6	93.236.011		Pręt • Rod	1	1	1	1	1	1	1	
7	93.236.003	21	Pokrywa • Cover	1	1	1	1	1	1	1	
8	93.0921		Uszczelka • Gasket	1	1	1	1	1	1	1	
9	93.0922		Uszczelka • Gasket	1	1	1	1	1	1	1	
10	93.236.012		Korpus odolejacza • Separator body	1	1	1	1	1	1	1	
11	93.236.010		Wkład • Element	1	1	1	1	1	1	1	
12	93.236.016		Podkładka • Washer	1	1	1	1	1	1	1	
13	93.0931		Dno sitka • Bowl	1	1	1	1	1	1	1	
14	93.236.013		Pokrywa odolejacza • Separator cover	1	1	1	1	1	1	1	
15	93.0933		Śruba spustowa • Drain plug	1	1	1	1	1	1	1	
16	93.236.014		Wkładka • Insert	1	1	1	1	1	1	1	
17	93.236.015		Talerzyk • Cap	2	2	2	2	2	2	2	
18	99.3692		Nakrętka M8x1,5 • Nut, wing	2	2	2	2	2	2	2	
19	93.0925		Uszczelka • Gasket	1	1	1	1	1	1	1	
20	93.0932		Nakrętka motylkowa • Nut	1	1	1	1	1	1	1	
21	93.236.002		Pokrywa • Cover	1	1	1	1	1	1	1	
22	93.236.004		Sprężyna • Spring	1	1	1	1	1	1	1	
23	93.236.005		Zawór kompletny • Valve assy	1	1	1	1	1	1	1	
24	93.236.006		Pierścień uszczelniający • Seal ring	1	1	1	1	1	1	1	
25	93.236.007		Korek • Plug	1	1	1	1	1	1	1	

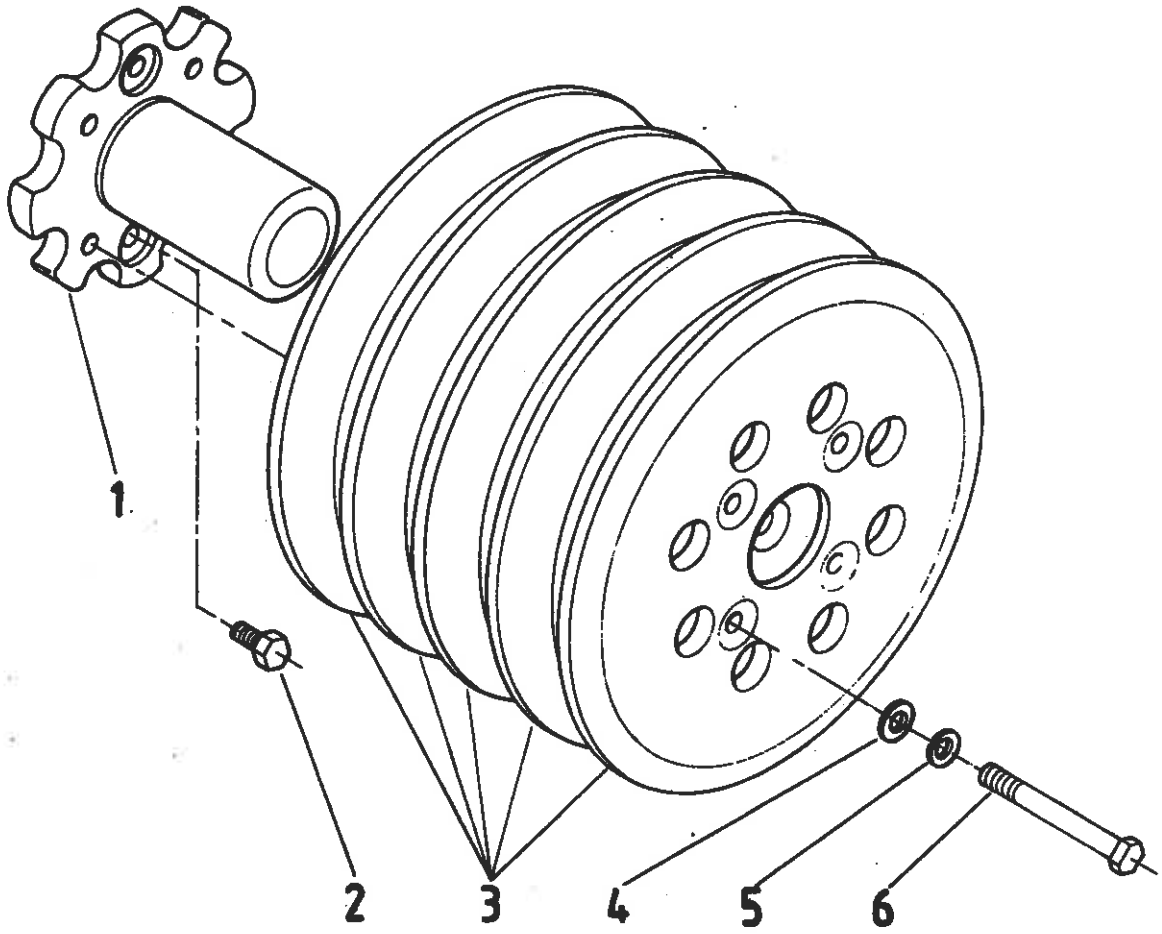
1
2
3
4
5
6

Nr poz. (No)	Oznaczenie (Nf)	Nr poz. podzespołu (V)	Nazwa (Name)	Liczba sztuk w ciągniku (Q)							Uwagi (R)
				912	914	1012	1014	1222	1224	1614	
1	80.245.001		Obciążnik tylny I • Rear weight I	2	2	2	2	2	2	2	
2	54.21.19.21		Śruba M16x1,5x40-5.6-B Fe/Zn15c PN-85/M-82242 • Bolt	4	4	4	4	4	4	4	a
2	54.21.20.49		Śruba M16x1,5x50-5.6-B PN-85/M-82101 • Bolt	4	4	4	4	4	4	4	a
3	80.245.013		Obciążnik tylny II • Rear weight II	10	10	10	10	10	10	16	
4	54.61.23.08		Podkładka K17 PN-59/M-82030 • Washer	8	8	8	8	8	8	8	
5	54.61.12.13		Podkładka sprężysta Z 16,3 Fe/Zn9c PN-77/M-82006 • Spring washer	8	8	8	8	8	8	8	
6	54.21.16.56		Śruba M16x1,5x190-5.6-B Fe/Zn15c PN-85/M-82101 • Bolt	8	8	8	8	8	8	–	b
6	89.245.002		Śruba M16x1,5 • Bolt	–	–	–	–	–	–	8	
6	88.245.002		Śruba M16x1,5x190 • Bolt	8	8	8	8	8	8	–	b

Uwaga. a, b – pozycje alternatywne.
Note. a, b – alternative.

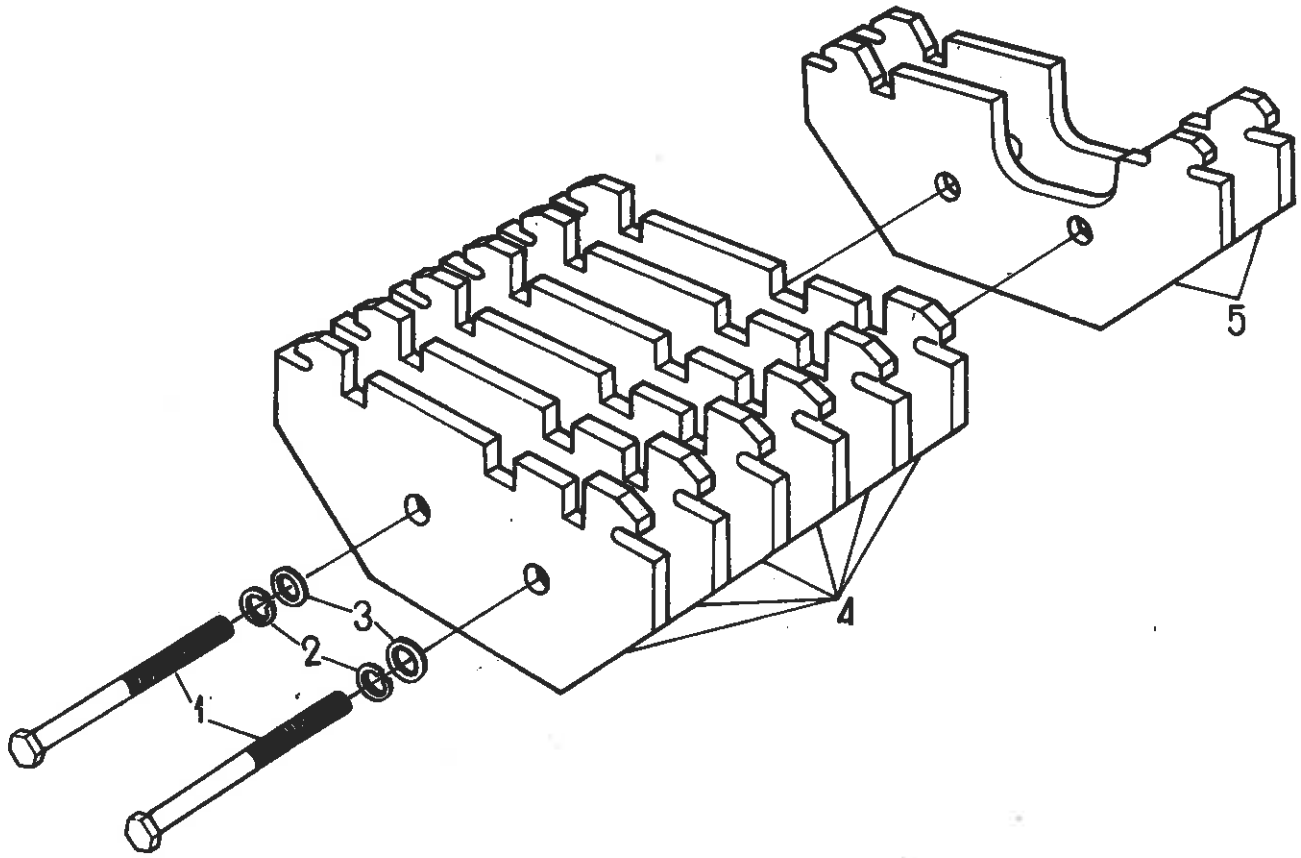
1
2
3
4
5

246 OBCIĄŻNIKI PRZEDNIE I (na żądanie) • FRONT BALLAST WEIGHTS I (on request)

Nr poz. (No)	Oznaczenie (Nf)	Nr poz. podzespołu (V)	Nazwa (Name)	Liczba sztuk w ciągniku (Q)							Uwagi (R)
				912	914	1012	1014	1222	1224	1614	
1	80.246.011		Śruba M16 • Bolt	2	2	2	2	2	2	2	
2	54.61.12.13		Podkładka sprężysta Z 16,3 Fe/Zn9c PN-77/M-82008 • Spring washer	2	2	2	2	2	2	2	
3	54.61.23.08		Podkładka 17 PN-59/M-82030 • Washer	2	2	2	2	2	2	2	
4	80.246.004		Obciążnik przedni dolny II • Lower front ballast weight II	6	6	6	6	6	6	6	
5	80.246.003		Obciążnik przedni dolny I • Lower front ballast weight I	1	1	1	1	1	1	1	

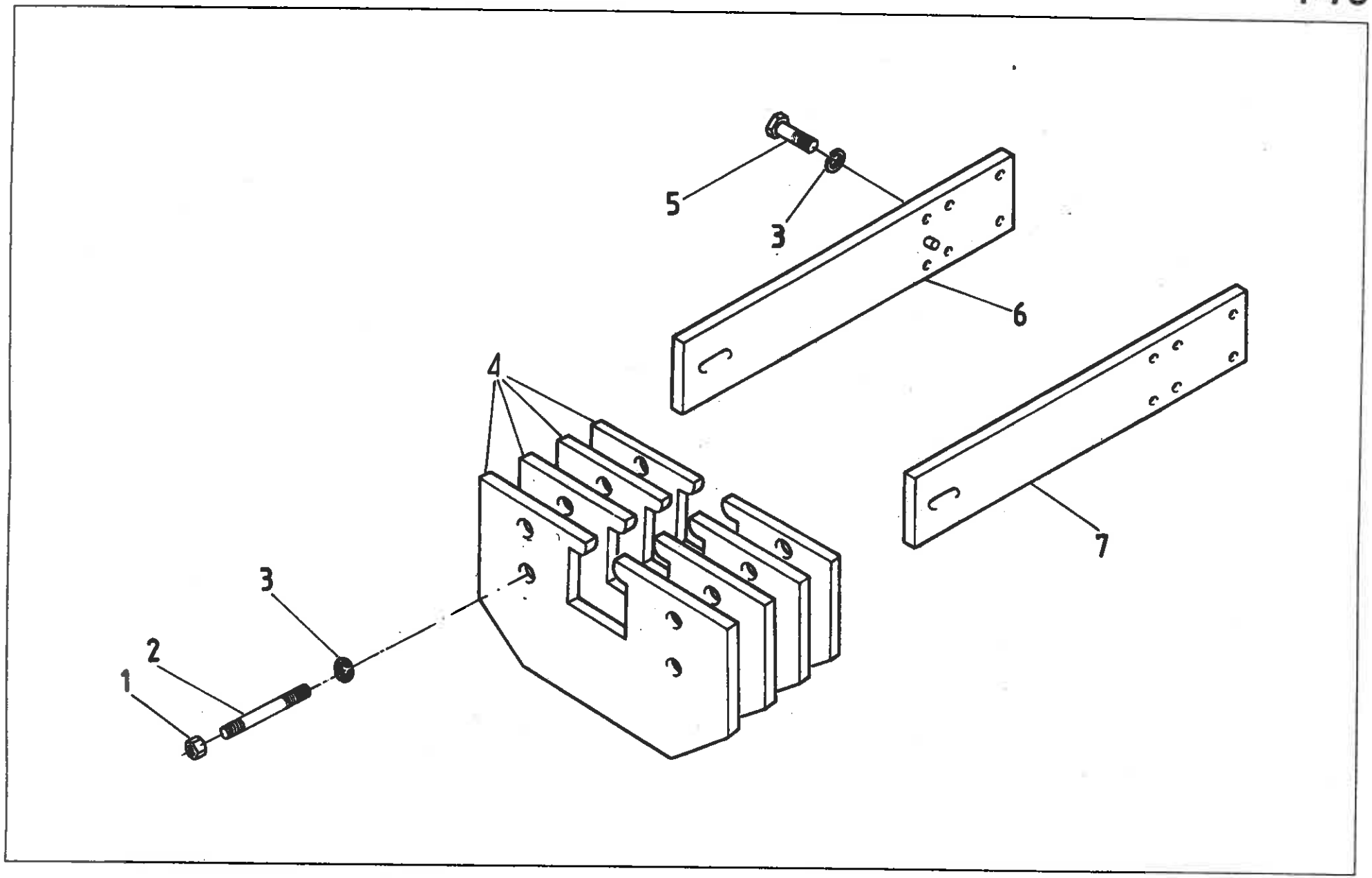
5
3
6
4
7
3
2
1

247 · OBCIĄŻNIKI PRZEDNIE II (na żądanie) • FRONT BALLAST WEIGHTS II (on request)

Nr poz. (No)	Oznaczenie (Nf)	Nr poz. podzespołu (V)	Nazwa (Name)	Liczba sztuk w ciągniku (Q)							Uwagi (R)
				912	914	1012	1014	1222	1224	1614	
1	54.23.03.50		Nakrętka M16-8-A PN-86/M-82144 • Nut	4	4	4	4	4	4	4	
2	83.247.001		Śruba M16 • Bolt	4	4	4	–	4	–	–	
2	86.247.001		Śruba M16 • Bolt	–	–	–	4	–	4	–	
2	87.247.001		Śruba M16 • Bolt	–	–	–	–	–	–	4	
3	54.61.12.13		Podkładka sprężysta Z 16,3 Fe/Zn9c PN-77/M-82008 • Spring washer	4	4	4	4	4	4	16	
4	83.247.002		Obciążnik • Weight	4	4	4	7	4	7	16	
5	54.21.08.48		Śruba M16x35-8.8-A PN-85/M-82105 • Bolt	–	–	–	–	–	–	12	
6	87.247.010		Nośnik kompletny • Carrier assy	–	–	–	–	–	–	2	

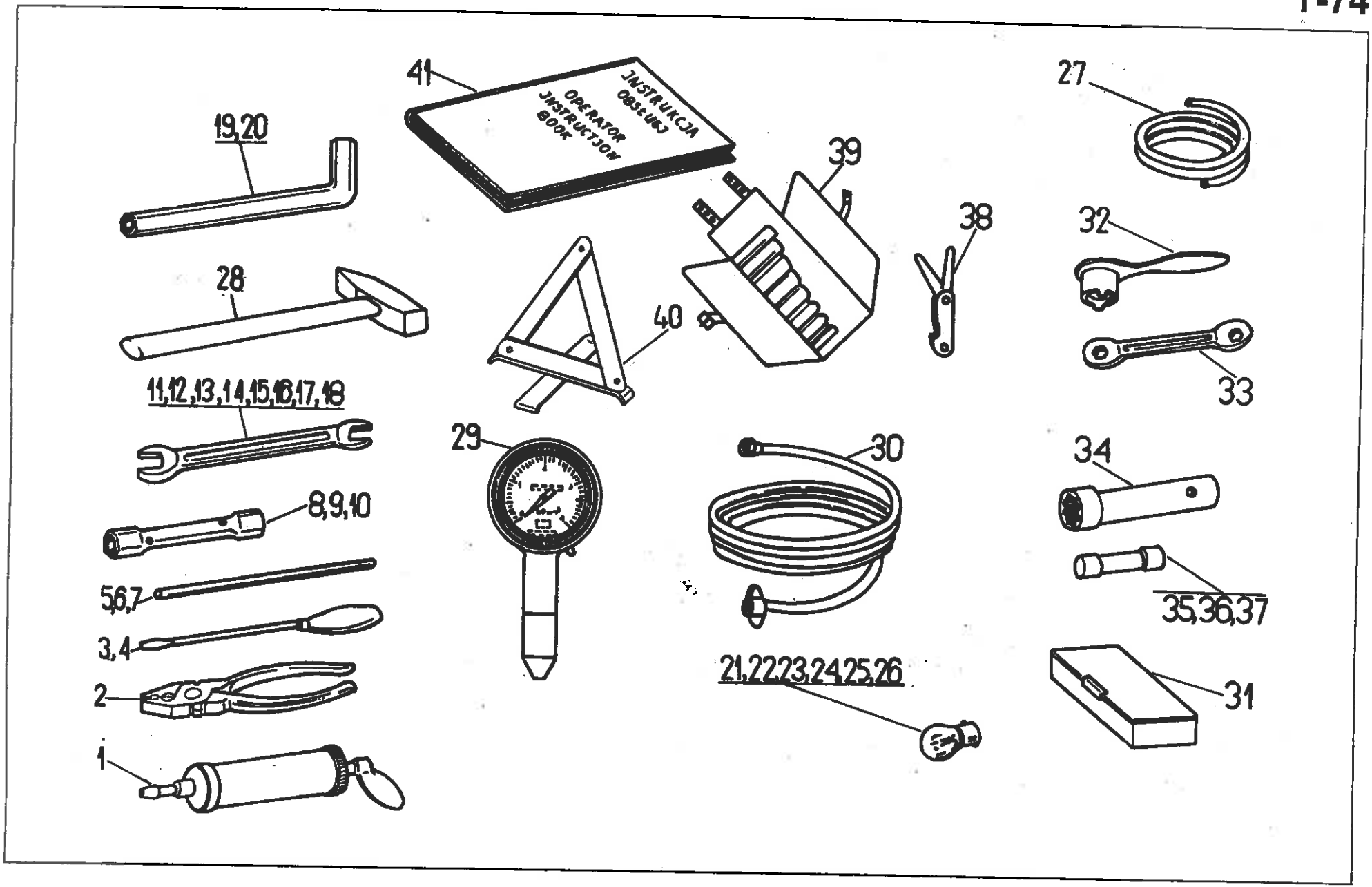
41
INSTRUKCJA OBSŁUGI
OPERATOR INSTRUCTION BOOK
19,20
28
11,12,13,14,15,16,17,18
8,9,10
5,6,7
3,4
2
1
39
40
38
29
30
21,22,23,24,25,26
27
32
33
34
35,36,37
31

Nr poz. (No)	Oznaczenie (Nf)	Nr poz. podzespołu (V)	Nazwa (Name)	Liczba sztuk w ciągniku (Q)							Uwagi (R)
				912	914	1012	1014	1222	1224	1614	
1	50.02.81.50		Smarownica ręczna • Grease gun	1	1	1	1	1	1	1	
2	54.41.05.01		Szczypce uniwersalne RSUa180 PN-71/M-64440 • Flat nose pliers	1	1	1	1	1	1	1	
3	50.48.52.20		Wkrętak RWWa9x250 PN-74/M-64951 • Screwdriver	1	1	1	1	1	1	1	
4	50.48.52.10		Wkrętak RWWa4x125 PN-74/M-64951 • Screwdriver	1	1	1	1	1	1	1	
5	80.250.017		Rękojeść • Handle	1	1	1	1	1	1	1	
6	54.41.18.04		Przetyczka RWYfA8 PN-75/M-65060 • Tommy bar	1	1	1	1	1	1	1	
7	54.41.18.05		Przetyczka RWYfA10 PN-75/M-65060 • Tommy bar	1	1	1	1	1	1	1	
8	80.250.060		Klucz nasadowy 24x32 • Box spanner	1	1	1	1	1	1	1	
9	54.41.08.09		Klucz nasadowy dwustronny sześciokątny RWSd19x22A PN-71/M-64990 • Double-end box spanner	1	1	1	1	1	1	1	
10	54.41.08.08		Klucz nasadowy dwustronny sześciokątny RWSd13x17A PN-71/M-64990 • Double-end box spanner	1	1	1	1	1	1	1	
11	54.41.07.18		Klucz płaski dwustronny RWPd30x32 PN-71/M-65010 • Double-end flat open spanner	1	1	1	1	1	1	1	
12	54.41.07.15		Klucz płaski dwustronny RWPd24x27 PN-71/M-65010 • Double-end flat open spanner	1	1	1	1	1	1	1	
13	54.41.07.13		Klucz płaski dwustronny RWPd20x22 PN-71/M-65010 • Double-end flat open spanner	1	1	1	1	1	1	1	
14	54.41.07.11		Klucz płaski dwustronny RWPd19x27 PN-71/M-65010 • Double-end flat open spanner	1	1	1	1	1	1	1	
15	54.41.07.10		Klucz płaski dwustronny RWPd13x17 PN-71/M-65010 • Double-end flat open spanner	1	1	1	1	1	1	1	
16	54.41.07.02		Klucz płaski dwustronny RWPd10x12 PN-71/M-65010 • Double-end flat open spanner	1	1	1	1	1	1	1	
17	54.41.07.01		Klucz płaski dwustronny RWPd9x11 PN-71/M-65010 • Double-end flat open spanner	1	1	1	1	1	1	1	
18	54.41.07.19		Klucz płaski dwustronny RWPd7x8 PN-71/M-65010 • Double-end flat open spanner	1	1	1	1	1	1	1	
19	54.41.20.08		Klucz trzpieniowy fajkowy sześciokątny RWTg10 PN-71/M-65041 • Bent box spanner	1	1	1	1	1	1	1	
20	54.41.20.07		Klucz trzpieniowy fajkowy sześciokątny RWTg6 PN-71/M-65041 • Bent box spanner	1	1	1	1	1	1	1	
21	54.11.06.01		Żarówka T8/2 12 V, 2 W BA9s PN-78/E-85101 • Bulb	2	2	2	2	2	2	2	
22	54.11.06.09		Żarówka R19/5 12 V, 5 W BA15s/19 PN-78/E-85101 • Bulb	2	2	2	2	2	2	2	
23	54.11.06.08		Żarówka C11 12 V, 5 W SV.8,5/8 PN-78/E-85102 • Bulb	1	1	1	1	1	1	1	
24	54.11.06.16		Żarówka P25-1 12 V 21 W BA15s/19 PN-78/E-85101 • Bulb	1	1	1	1	1	1	1	
25	54.11.06.20		Żarówka R2 12 V 45/40 W P45t41 PN-78/E-85100 • Bulb	1	1	1	1	1	1	1	
26	54.11.06.15		Żarówka F2 12 V 35 W BA20s PN-78/E-85101 • Bulb	1	1	1	1	1	1	1	

Nr poz. (No)	Oznaczenie (Nf)	Nr poz. podzespołu (V)	Nazwa (Name)	Liczba sztuk w ciągniku (Q)							Uwagi (R)
				912	914	1012	1014	1222	1224	1614	
27	50.75.14.10		Przewód do odpowietrzania hamulców • Pipe for brake bleeding	1	1	1	1	1	1	1	
28	42.44.00.40		Młotek ślusarski kompletny • Hammer	1	1	1	1	1	1	1	
29	50.18.10.50		Manometr MS81 • Pressure gauge	1	1	1	1	1	1	1	
30	50.48.52.80		Przewód do pompowania dętek • Tube inflating pipe	1	1	1	1	1	1	1	
31	50.58.50.51		Pudełko do żarówek 150x77x55 • Bulb box	1	1	1	1	1	1	1	
32	80.250.040		Klucz specjalny • Special spanner	1	1	1	1	1	1	1	
33	54.41.22.17		Klucz oczkowy RWKs 41-Zn PN-71/M-64955 • Ring spanner	1	1	1	1	1	1	1	
34	80.250.030		Klucz specjalny • Special spanner	1	1	1	1	1	1	1	
35	54.14.08.10		Bezpiecznik topikowy cylindr. 8 BN-90/3687-03 • Fuse	3	3	3	3	3	3	3	
36	54.14.08.14		Bezpiecznik topikowy cylindr. 16 BN-90/3687-03 • Fuse	1	1	1	1	1	1	1	
37	89.351.808		Bezpiecznik płytkowy 50 A • Fuse	–	–	–	–	2	2	2	
38	54.41.25.07		Szczelinomierz MWSb-3-100 PN-75/M-53390 • Feeler gauge	1	1	1	1	1	1	1	
39	3027 258 M91		Torba narzędziowa • Tool wallet	1	1	1	1	1	1	1	
40	50.02.51.10		Kluczyk do stacyjki samochodowej • Main switch key	2	2	2	2	2	2	2	
41	80.250.634		Instrukcja obsługi • Service instruction book	1	1	1	1	1	1	1	
42	50.18208.0		Trójkąt ostrzegawczy z futerałem BN-72/3606-01 • Triangle warning	1	1	1	1	1	1	1	

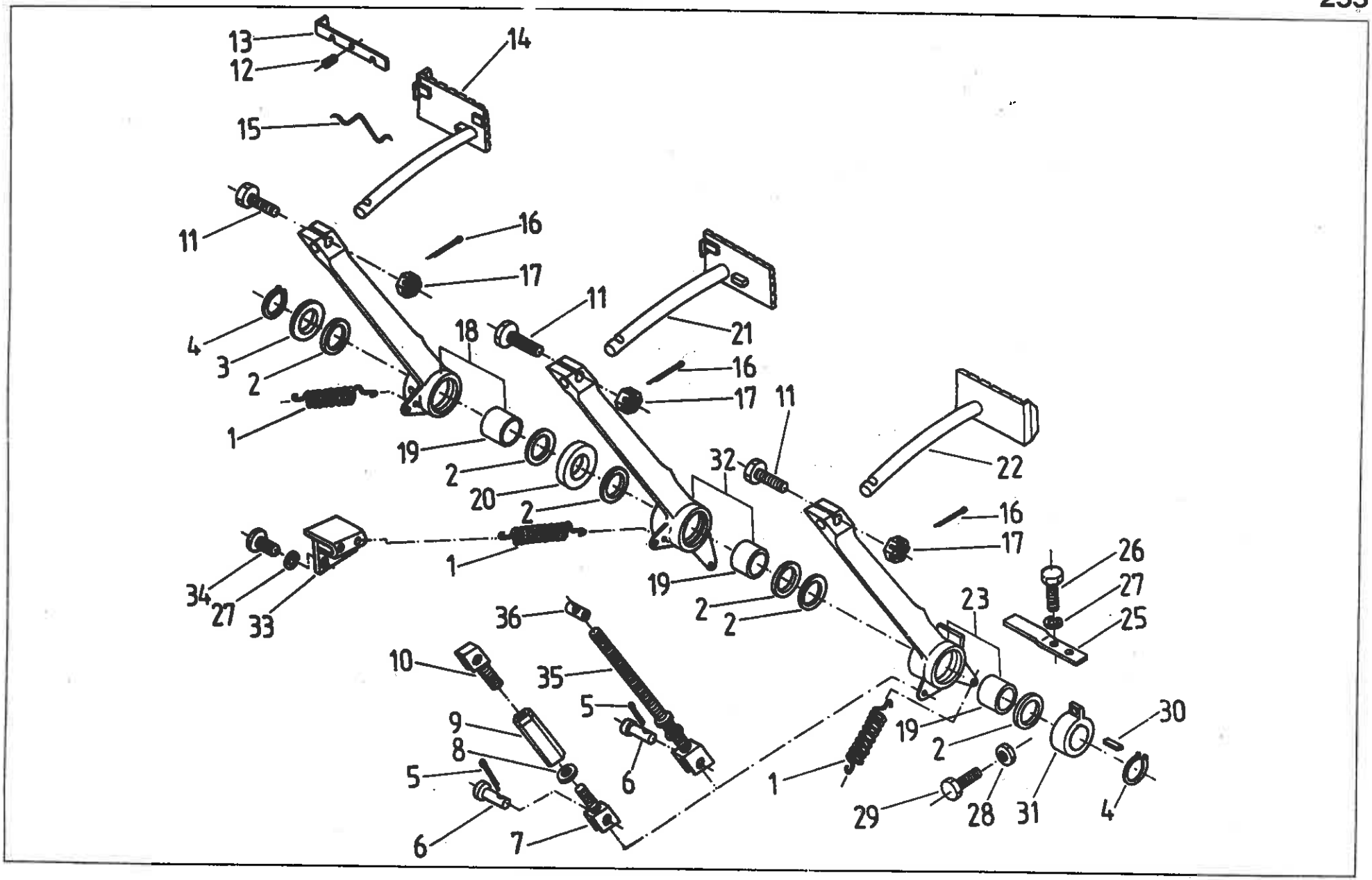
13
12
14
15
11
16
17
4
3
2
1
18
11
21
16
17
11
19
2
20
2
32
22
16
17
1
34
27
33
19
2
2
26
27
25
23
36
10
35
5
9
8
5
6
6
7
1
19
2
30
29
28
31
4

Nr poz. (No)	Oznaczenie (Nf)	Nr poz. podzespołu (V)	Nazwa (Name)	Liczba sztuk w ciągniku (Q)							Uwagi (R)
				912	914	1012	1014	1222	1224	1614	
1	80.255.044		Sprężyna • Spring	4	4	4	4	3	3	3	
2	54.51.04.11		Pierścień uszczelniający filcowy 30x42x5 PN-70/M-86488 • Felt seal ring	6	6	6	6	6	6	6	
3	54.61.01.46		Podkładka 31 Fe/Zn15c PN-78/M-82006 • Washer	1	1	1	1	–	–	–	
3	80.255.125		Podkładka • Washer	–	–	–	–	1	1	1	
4	54.62.04.08		Pierścień osadczy sprężynujący 30z PN-81/M-85111 • Circlip	2	2	2	2	2	2	2	
5	54.28.01.03		Zawleczka S-Zn-2x14 PN-76/M-82001 • Split pin	2	2	2	2	1	1	1	
6	54.66.03.86		Sworzeń 8x22/19-5.8 PN-63/M-83002 • Pin	2	2	2	2	–	–	–	
6	54.66.02.29		Sworzeń 8x30x27-5.8 PN-63/M-83002 • Pin	–	–	–	–	1	1	1	
7	86.255.040		Widełki • Fork	1	1	1	1	–	–	–	
8	54.23.13.10		Nakrętka M8-5-B PN-86/M-82144 • Nut	1	1	1	1	2	2	2	
9	80.255.043		Nakrętka regulacyjna • Adjusting nut	1	1	1	1	–	–	–	
10	80.255.090		Widełki • Fork	1	1	1	1	–	–	–	
11	80.255.003		Śruba • Bolt	3	3	3	3	3	3	3	
12	54.22.25.13		Wkręt bez łba M6x12-5.8 PN-62/M-82271 • Headless screw	–	–	–	–	1	1	1	
13	80.255.024		Zasuwka • Locking latch	1	1	1	1	1	1	1	
14	89.255.050		Prawy pedał hamulca • RH side pedal	1	1	1	1	1	1	1	
15	80.255.023		Sprężyna • Spring	1	1	1	1	1	1	1	
16	54.28.01.30		Zawleczka S-Zn-2,5x25 PN-76/M-82001 • Split pin	3	3	3	3	3	3	3	
17	54.23.08.01		Nakrętka koronowa AM10-06-A PN-86/M-82159 • Castellated nut	3	3	3	3	3	3	3	
18	80.255.120		Ramię pedału prawego kpl. • RH side pedal arm assy	1	1	1	1	1	1	1	
19	80.255.012	18, 23, 32	Tulejka ślizgowa • Bush	3	3	3	3	3	3	3	
20	80.255.045		Pierścień dystansowy • Spacing ring	1	1	1	1	1	1	1	
21	89.255.040		Lewy pedał hamulców • LH side pedal	1	1	1	1	1	1	1	
22	89.255.070		Pedał sprzęgła • Clutch pedal	1	1	1	1	1	1	1	
23	80.255.030		Ramię pedału sprzęgła kpl. • Clutch pedal arm assy	1	1	1	1	1	1	1	
24	80.255.037		Zderzak prawy • RH side check	1	1	1	1	1	1	1	
25	80.255.041		Zderzak lewy • LH side check	1	1	1	1	1	1	1	

Nr poz. (No)	Oznaczenie (Nf)	Nr poz. podzespołu (V)	Nazwa (Name)	Liczba sztuk w ciągniku (Q)							Uwagi (R)
				912	914	1012	1014	1222	1224	1614	
26	54.21.06.21		Śruba M10x28-5.6-B PN-85/M-82105 • Bolt	4	4	4	4	4	4	4	
27	54.61.12.10		Podkładka sprężysta Z 10,2 Fe/Zn9c PN-77/M-82008 • Spring washer	6	6	6	6	6	6	6	
28	54.23.13.12		Nakrętka M10-5-B PN-86/M-82144 • Nut	1	1	1	1	1	1	1	
29	54.21.06.32		Śruba M10x35-5.6-B PN-85/M-82105 • Bolt	1	1	1	1	1	1	1	
30	54.26.03.28		Wpust ścięty A8x7x18 PN-70/M-85006 • Chamfered key	1	1	1	1	1	1	1	
31	80.255.042		Zabierak • Dog	1	1	1	1	1	1	1	
32	80.255.110		Ramię pedału lewego kpl. • LH side pedal arm assy	1	1	1	1	1	1	1	
33	80.255.080		Ogranicznik pedałów • Pedal stop	1	1	1	1	1	1	1	
34	54.21.05.12		Śruba M10x22-5.6-B PN-85/M-82105 • Bolt	2	2	2	2	2	2	2	
35	89.255.010		Cięgło kompletne • Pull-rod assy	–	–	–	–	1	1	1	
36	89.255.004		Czop cięgła • Pull-rod pin	–	–	–	–	1	1	1	

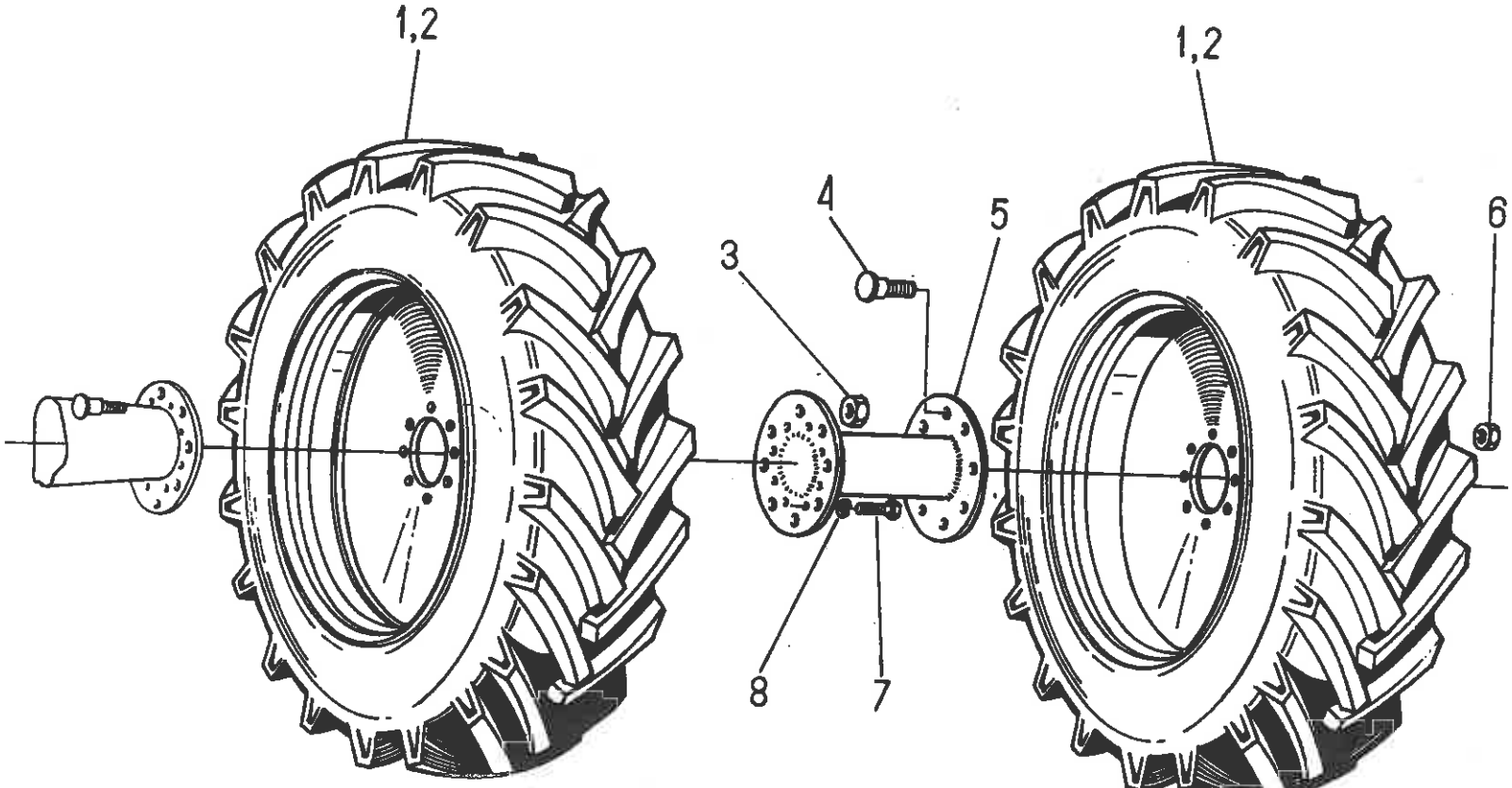
1,2
1,2
4
5
6
3
8
7

KOŁA BLIŹNIACZE 16,9/14-34; 18,4/15-34; 18,4-38 (na żądanie)
• TWIN WHEELS (on request)

Nr poz. (No)	Oznaczenie (Nf)	Nr poz. podzespołu (V)	Nazwa (Name)	Liczba sztuk w ciągniku (Q)							Uwagi (R)
				912	914	1012	1014	1222	1224	1614	
1	86.213.999		Koło tylne lewe 18,4/15-34 • LH side rear wheel	–	–	–	–	2	2	2	
1	80.213.999		Koło tylne lewe 16,9/14-34 • LH side rear wheel	2	2	2	2	2	–	–	
1	89.211.019		Koło tylne lewe 18,4-38 • LH side rear wheel	–	–	–	–	2	2	2	
2	86.213.989		Koło tylne prawe 18,4/15-34 • RH side rear wheel	–	–	–	–	2	2	2	
2	80.213.989		Koło tylne prawe 16,9/14-34 • RH side rear wheel	2	2	2	2	2	–	–	
2	89.211.009		Koło tylne prawe 18,4-38 • RH side rear wheel	–	–	–	–	2	2	2	
3	86.265.003		Nakrętka • Nut	12	12	12	12	12	12	12	
4	80.161.055		Sworzeń koła • Wheel pin	16	16	16	16	16	16	16	
5	80.264.010		Piasta pośrednia • Intermediate hub	2	2	2	2	2	2	2	
6	80.161.056		Nakrętka M22×1,5 • Nut	4	4	4	4	4	4	4	
7	54.21.16.34		Śruba M16×1,5×80-10-K PN-85/M-82101 • Bolt	16	16	16	16	16	16	16	
8	54.61.12.13		Podkładka sprężysta Z 16,3 PN-77/M-82008 • Spring washer	16	16	16	16	16	16	16	

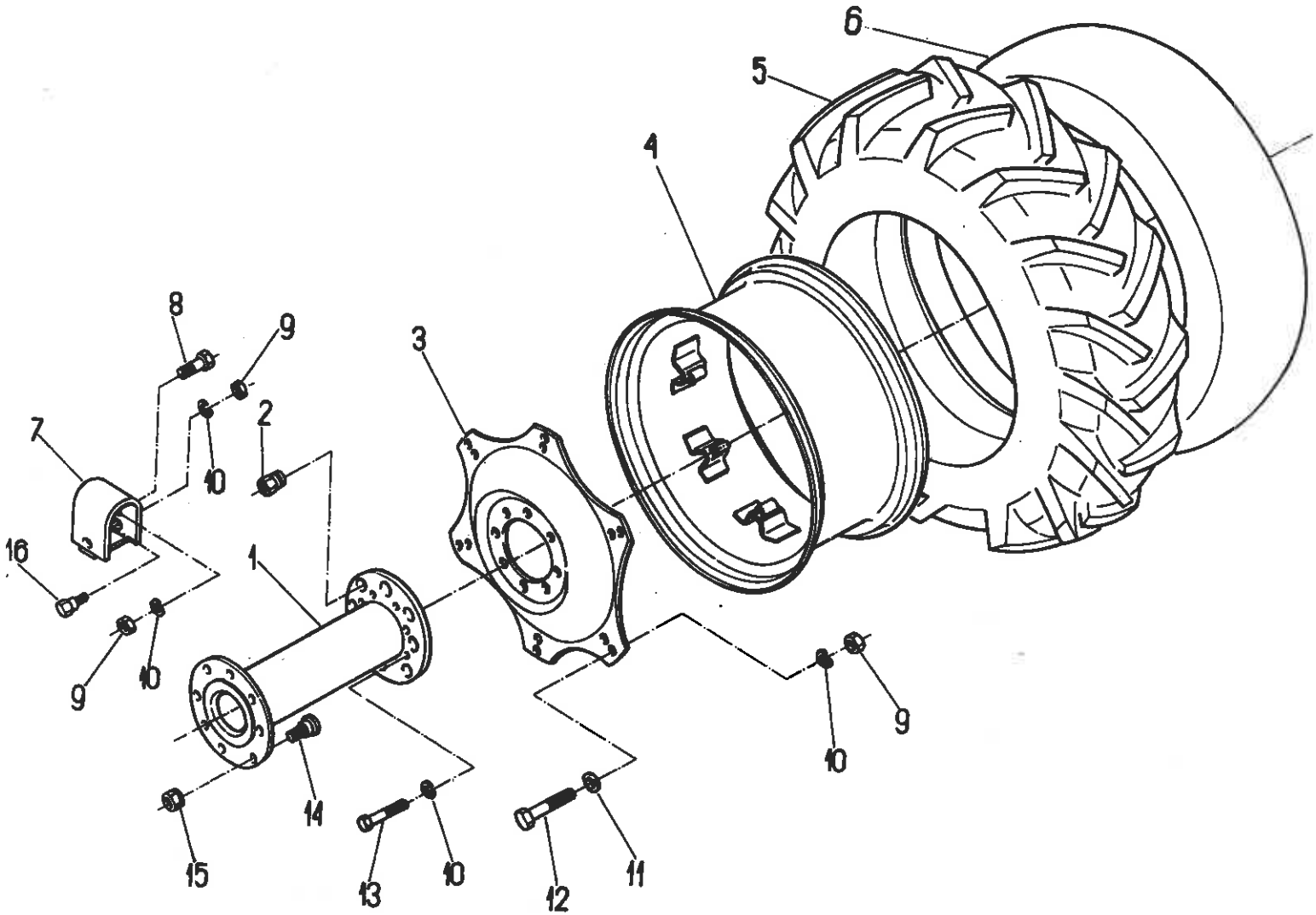
6
5
4
8
9
3
2
7
10
16
1
9
10
9
10
14
15
13
10
12
11

265 KOŁA BLIŹNIACZE 2×9,5-42 (na żądanie) • TWIN WHEELS (on request) T-77

Nr poz. (No)	Oznaczenie (Nf)	Nr poz. podzespołu (V)	Nazwa (Name)	Liczba sztuk w ciągniku (Q)							Uwagi (R)
				912	914	1012	1014	1222	1224	1614	
1	80.264.010		Piasta pośrednia • Intermediate hub	2	2	2	2	2	–	–	
2	86.265.003		Nakrętka • Nut	12	12	12	12	12	–	–	
3	84.265.902		Tarcza koła 42" • Wheel disc	4	4	4	4	4	–	–	
4	84.265.010		Obręcz kompletna W8×42 • Wheel rim assy	4	4	4	4	4	–	–	
5	84.265.903		Opona 240-1067 (9,5×42) • Tyre	4	4	4	4	4	–	–	
6	84.265.904		Dętka 240-1067 (9,5×42) • Inner tube	4	4	4	4	4	–	–	
7	87.265.010		Wkładka kompletna • Insert assy	12	12	12	12	12	–	–	a
8	87.265.012		Śruba • Bolt	12	12	12	12	12	–	–	
9	54.23.13.38		Nakrętka M16×1,5-8-B PN-75/M-82144 • Nut	48	48	48	48	48	–	–	
10	54.61.12.13		Podkładka sprężysta Z 16,3 PN-77/M-82008 • Spring washer	64	64	64	64	64	–	–	
11	83.211.003		Podkładka • Washer	24	24	24	24	24	–	–	
12	54.21.15.22		Śruba M16×1,5×100-8,8-B PN-85/M-82101 • Bolt	24	24	24	24	24	–	–	
13	54.21.16.34		Śruba M16×1,5×60-10,9-B PN-85/M-82101 • Bolt	16	16	16	16	16	–	–	
14	80.161.055		Sworzeń koła • Wheel pin	16	16	16	16	16	–	–	
15	80.161.056		Nakrętka M22×1,5 • Nut	4	4	4	4	4	–	–	
16	87.265.011		Śruba • Bolt	12	12	12	12	12	–	–	

Uwaga. a – do międzyrzędzi 750.
Note. a – for 750 mm intercrop.

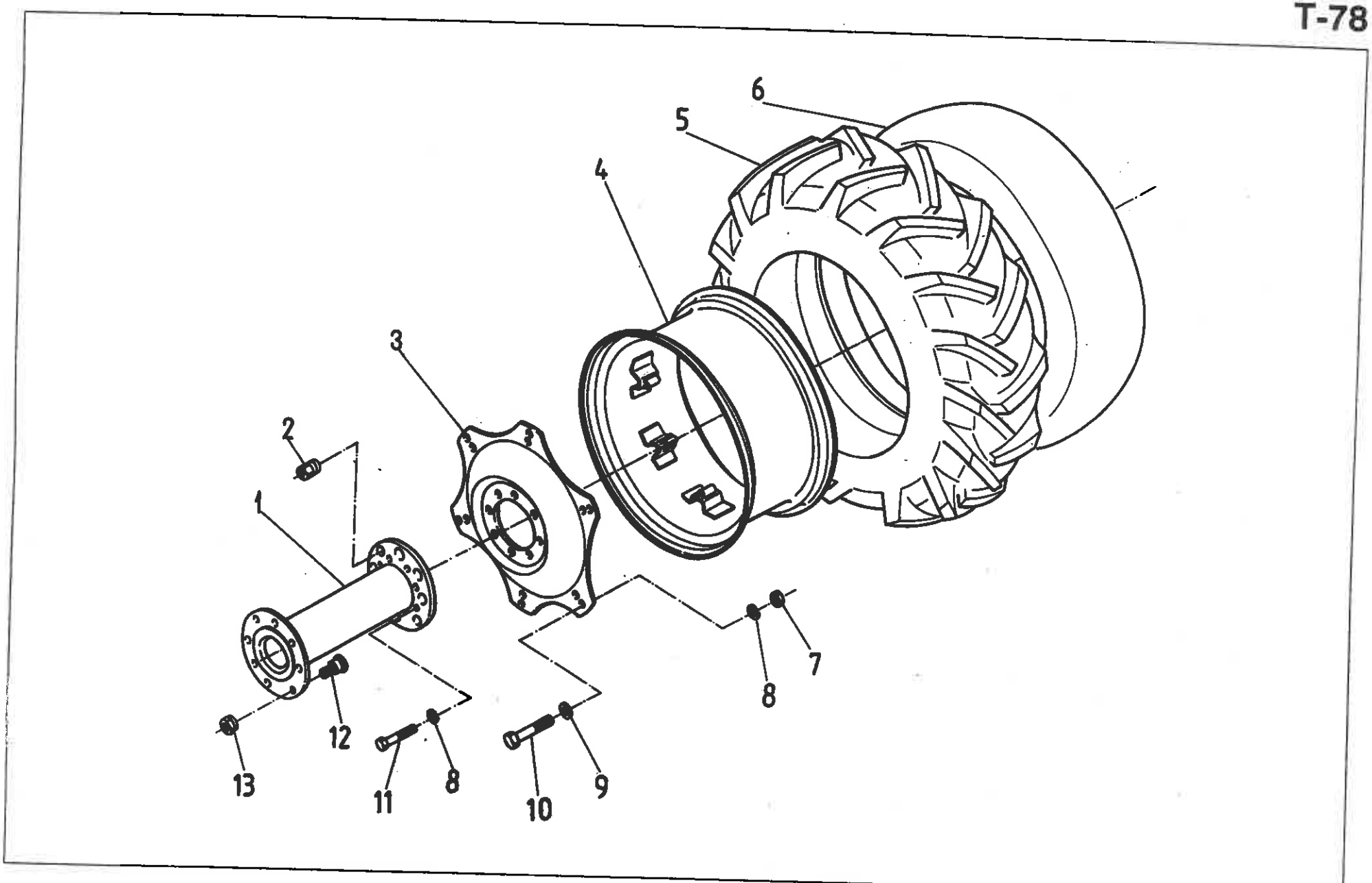
6
5
4
3
2
1
7
8
12
13
11
8
10
9

265 KOŁA BLIŹNIACZE 2×9,5-42 (na żądanie) • TWIN WHEELS (on request)

Nr poz. (No)	Oznaczenie (Nf)	Nr poz. podzespołu (V)	Nazwa (Name)	Liczba sztuk w ciągniku (Q)							Uwagi (R)
				912	914	1012	1014	1222	1224	1614	
1	80.264.010		Piasta pośrednia • Intermediate hub	2	2	2	2	2	–	–	
2	86.265.003		Nakrętka • Nut	12	12	12	12	12	–	–	
3	84.265.902		Tarcza koła 42" • Wheel disc	4	4	4	4	4	–	–	
4	84.265.010		Obręcz kompletna W8×42 • Wheel rim assy	4	4	4	4	4	–	–	
5	84.265.903		Opona 240-1067 (9,5-42) • Tyre	4	4	4	4	4	–	–	
6	84.265.904		Dętka 240-1067 (9,5-42) • Inner tube	4	4	4	4	4	–	–	
7	54.23.13.38		Nakrętka M16×1,5-8-B PN-86/M-82144 • Nut	24	24	24	24	24	–	–	
8	54.61.12.13		Podkładka sprężysta Z 16,3 PN-77/M-82008 • Spring washer	40	40	40	40	40	–	–	
9	83.211.003		Podkładka • Washer	24	24	24	24	24	–	–	
10	54.21.15.22		Śruba M16×1,5×100-8.8-B PN-85/M-82101 • Bolt	24	24	24	24	24	–	–	
11	54.21.16.34		Śruba M16×1,5×60-10.9-B PN-85/M-82101 • Bolt	16	16	16	16	16	–	–	
12	80.161.055		Sworzeń koła • Wheel pin	16	16	16	16	16	–	–	
13	80.161.056		Nakrętka M22×1,5 • Nut	4	4	4	4	4	–	–	

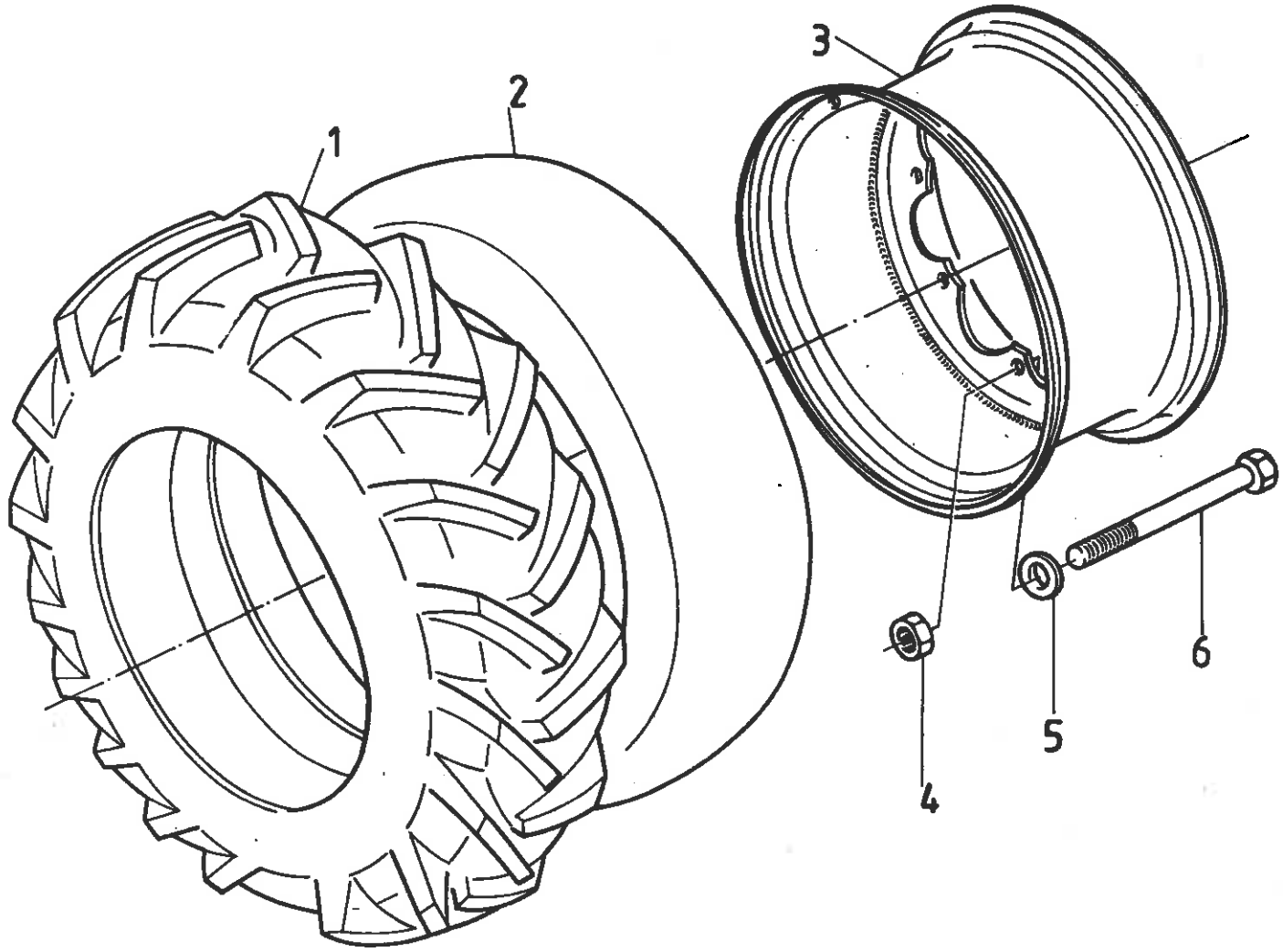
1
2
3
4
5
6

Nr poz. (No)	Oznaczenie (Nf)	Nr poz. podzespołu (V)	Nazwa (Name)	Liczba sztuk w ciągniku (Q)							Uwagi (R)
				912	914	1012	1014	1222	1224	1614	
1	80.267.902		Opona 12,4/11-24 • Tyre	–	2	–	2	–	2	–	
1	88.267.901		Opona 14,9/13-24 • Tyre	–	–	–	–	–	2	2	
2	54.53.02.15		Dętka 12,4/11-24 PN-74/C-94300 • Inner tube	–	2	–	2	–	2	–	
2	54.53.02.18		Dętka 14,9/13-24 PN-74/C-94300 • Inner tube	–	–	–	–	–	2	2	
3	80.268.920		Tarcza z obręczą W10-24 (koła 12,4-24) • Rim with wheel disc	–	2	–	2	–	2	–	
3	88.268.910		Tarcza z obręczą W12-24 (koła 14,9-24) • Rim with wheel disc	–	–	–	–	–	2	2	
4	54.23.13.44		Nakrętka M16x1,5-10-B PN-86/M-82144 • Nut	–	12	–	12	–	12	12	
5	88.268.001		Podkładka • Washer	–	12	–	12	–	12	12	
6	54.21.20.34		Śruba M16x1,5x80-10.9-B PN-85/M-82101 • Bolt	–	12	–	12	–	12	12	

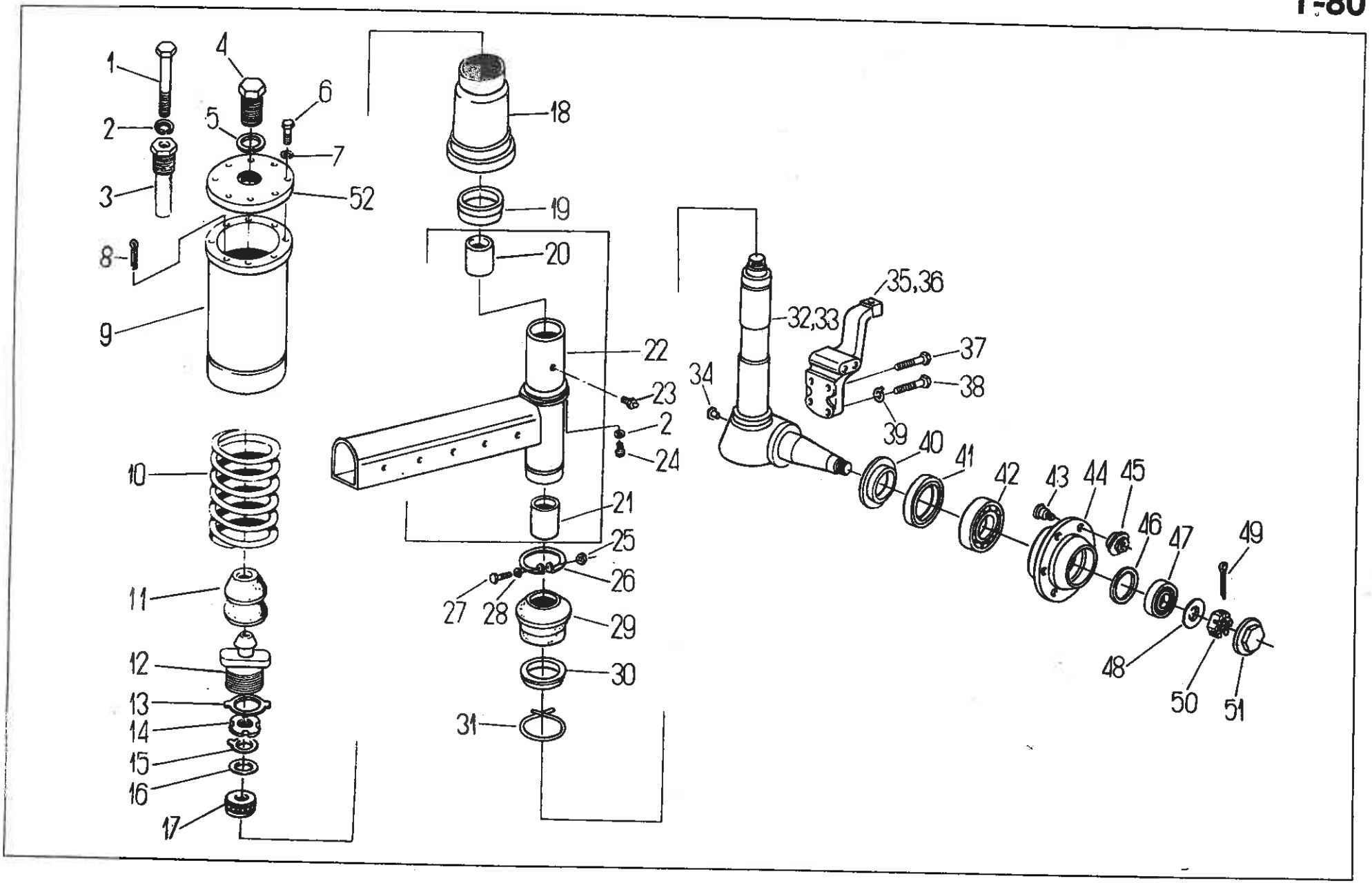
1
2
3
4
5
6
7
8
9
10
11
12
13
14
15
16
17
18
19
20
21
22
23
2
24
25
26
27
28
29
30
31
52
32,33
34
35,36
37
38
39
40
41
42
43
44
45
46
47
48
49
50
51

ZWROTNICE RESOROWANE (na żądanie) • SPRING SUSPENDED STUB-AXLES (on request)

Nr poz. (No)	Oznaczenie (Nf)	Nr poz. podzespołu (V)	Nazwa (Name)	Liczba sztuk w ciągniku (Q)							Uwagi (R)
				912	914	1012	1014	1222	1224	1614	
1	54.21.15.38		Śruba M10×1,25×120-8.8-B PN-85/M-82109 • Bolt	2	–	2	–	2	–	–	
2	54.61.12.10		Podkładka sprężysta Z 10,2 Fe/Zn9c PN-77/M-82008 • Spring washer	14	–	14	–	14	–	–	
3	80.271.035		Zderzak II • Buffer II	2	–	2	–	2	–	–	
4	80.271.034		Zderzak I • Buffer I	2	–	2	–	2	–	–	
5	54.61.12.16		Podkładka sprężysta Z 22,5 Fe/Zn9c PN-77/M-82008 • Spring washer	2	–	2	–	2	–	–	
6	54.61.19.05		Śruba M8×1×18-8.8-B PN-85/M-82242 • Bolt	16	–	16	–	16	–	–	
7	54.61.12.09		Podkładka sprężysta Z 8,2 Fe/Zn9c PN-77/M-82008 • Spring washer	16	–	16	–	16	–	–	
8	54.28.01.13		Zawleczka S-Zn-3,2×18 PN-76/M-82001 • Split pin	2	–	2	–	2	–	–	
9	80.271.070		Obudowa sprężyny • Spring casing	2	–	2	–	2	–	–	
10	80.271.902		Sprężyna • Spring	2	–	2	–	2	–	–	
11	80.271.901		Sprężyna gumowa • Rubber spring	2	–	2	–	2	–	–	
12	80.271.053		Pokrywa zderzaka • Buffer cover	2	–	2	–	2	–	–	
13	80.271.024		Podkładka • Washer	2	–	2	–	2	–	–	
14	54.23.10.06		Nakrętka okrągła niska M24×1,5-5 PN-75/M-82471 • Flat round nut	2	–	2	–	2	–	–	
15	54.61.08.01		Podkładka odginana 24 PN-82/M-82010 • Tab washer	2	–	2	–	2	–	–	
16	80.271.023		Podkładka • Washer	2	–	2	–	2	–	–	
17	54.31.01.33		Łożysko 51206 PN-86/M-86260 • Bearing	2	–	2	–	2	–	–	
18	80.271.022		Trzpień sprężyny • Stem	2	–	2	–	2	–	–	
19	80.271.021		Zderzak • Buffer	2	–	2	–	2	–	–	
20	80.200.081		Tulejka • Sleeve	2	–	2	–	2	–	–	
21	80.200.051		Tulejka • Sleeve	2	–	2	–	2	–	–	
22	80.271.010		Zwrotnica wysuwna kompletna • Retratable stub-axle	2	–	2	–	2	–	–	
23	54.63.02.02		Smarowniczka St. B1/8" PN-76/M-86002 • Grease nipple	2	–	2	–	2	–	–	
24	54.21.17.11		Śruba M10×1,25×18-8.8-A PN-85/M-82247 • Bolt	12	–	12	–	12	–	–	
25	54.23.03.04		Nakrętka M4-5-A PN-86/M-82144 • Nut	2	–	2	–	2	–	–	
26	80.271.033		Obejma • Clamp	2	–	2	–	2	–	–	

Nr poz. (No)	Oznaczenie (Nf)	Nr poz. podzespołu (V)	Nazwa (Name)	Liczba sztuk w ciągniku (Q)							Uwagi (R)
				912	914	1012	1014	1222	1224	1614	
27	54.22.18.25		Wkręt M4x22-5.8-B PN-85/M-82215 • Screw	2	–	2	–	2	–	–	
28	54.61.01.09		Podkładka okrągła 4,3 Fe/Zn9c PN-78/M-82006 • Washer	4	–	4	–	4	–	–	
29	80.271.013		Osłona • Gaiter	2	–	2	–	2	–	–	
30	80.271.014		Pierścień • Ring	2	–	2	–	2	–	–	
31	80.271.044		Pierścień • Ring	2	–	2	–	2	–	–	
32	80.271.080		Zwrotnica kompletna lewa • LF side stub-axle	1	–	1	–	1	–	–	
33	80.271.090		Zwrotnica kompletna prawa • RH side stub-axle	1	–	1	–	1	–	–	
34	80.205.007		Zaślepka • Stopper	12	–	12	–	12	–	–	
35	80.271.052		Dźwignia lewa • LH side steering arm	1	–	1	–	1	–	–	
36	80.271.051		Dźwignia prawa • RH side steering arm	1	–	1	–	1	–	–	
37	54.21.06.82		Śruba M12x1,25x40-10.9-B PN-85/M-82105 • Bolt	4	–	4	–	4	–	–	
38	54.21.06.81		Śruba M12x1,25x30-10.9-B PN-85/M-82105 • Bolt	4	–	4	–	4	–	–	
39	54.61.21.10		Podkładka 13 PN-82/M-82022 • Washer	8	–	8	–	8	–	–	
40	80.205.014		Pierścień • Ring	2	–	2	–	2	–	–	
41	80.205.033		Pierścień uszczelniający A90x110x13 (DW) • Sealing ring	2	–	2	–	2	–	–	
42	54.32.01.11		Łożysko 30309 PN-86/M-86220 • Bearing	2	–	2	–	2	–	–	
43	80.600.191		Śruba M14x1,5x50 • Bolt	12	–	12	–	12	–	–	
44	80.205.015		Piasta koła przedniego • Front wheel hub	2	–	2	–	2	–	–	
45	80.600.083		Nakrętka kulista M14x1,5-10 • Nut	12	–	12	–	12	–	–	
46	54.51.14.44		Pierścień uszczelniający 2-70-II 60x2 PN-80/M-73092 • Sealing ring	2	–	2	–	2	–	–	
47	54.32.01.12		Łożysko 30305 PN-86/M-86220 • Bearing	2	–	2	–	2	–	–	
48	80.205.026		Podkładka • Washer	2	–	2	–	2	–	–	
49	54.28.01.26		Zawleczka S-Zn-4x50 PN-76/M-82001 • Split pin	2	–	2	–	2	–	–	
50	80.205.016		Nakrętka • Nut	2	–	2	–	2	–	–	
51	80.205.025		Pokrywa łożyska • Bearing cap	2	–	2	–	2	–	–	
52	80.271.031		Pokrywa • Cover	2	–	2	–	2	–	–	

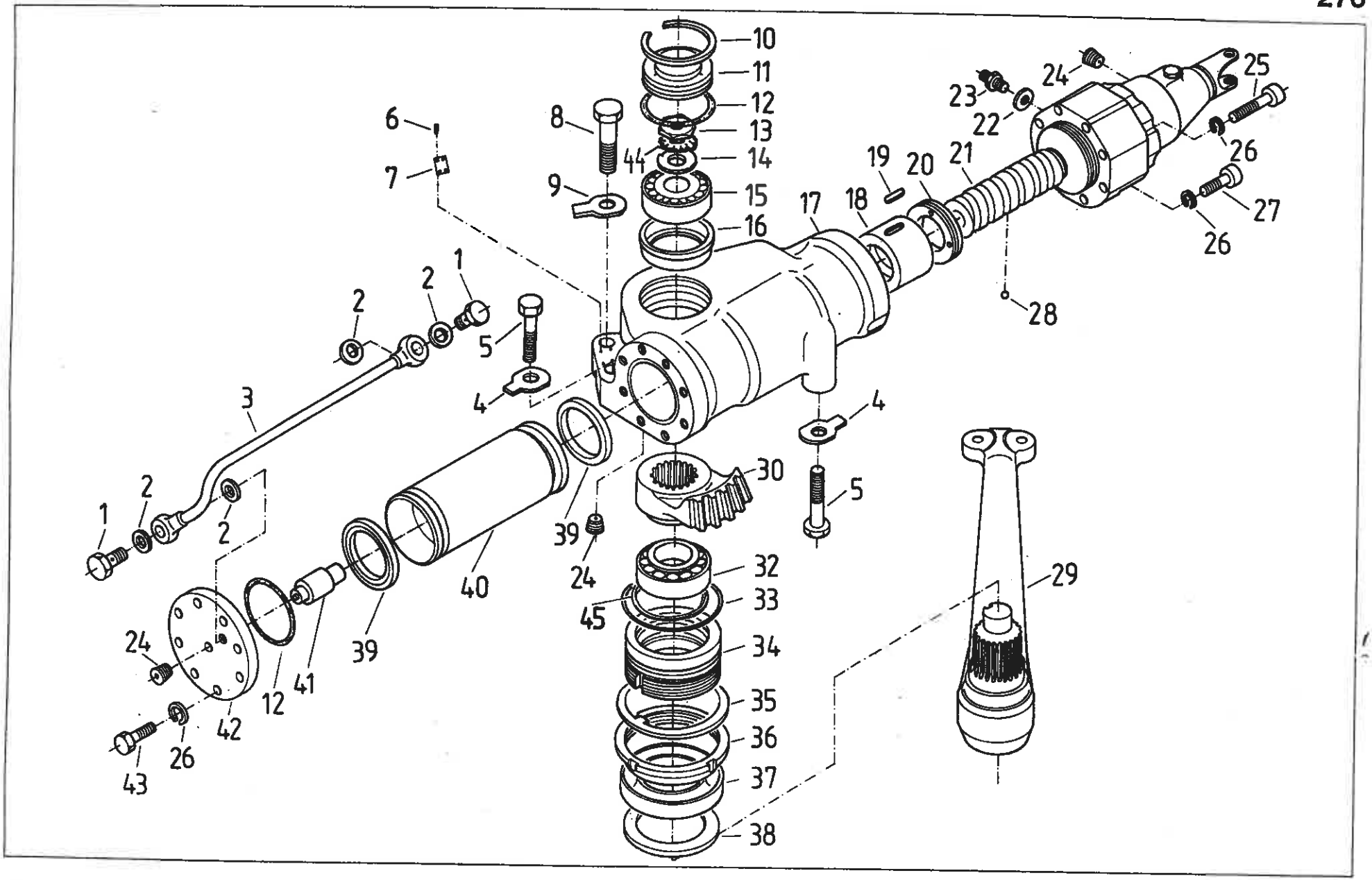
10
11
12
13
14
15
16
6
7
8
9
44
17
18
19
20
21
22
23
24
25
26
27
28
1
2
3
4
5
30
39
40
41
42
43
45
32
33
34
35
36
37
38
29

Nr poz. (No)	Oznaczenie (Nf)	Nr poz. podzespołu (V)	Nazwa (Name)	Liczba sztuk w ciągniku (Q)							Uwagi (R)
				912	914	1012	1014	1222	1224	1614	
1	54.25.04.05		Śruba łącznika 10 ZN-74/MPC-29/20.002806.2 • Connector bolt	2	2	2	2	2	2	2	
2	54.61.25.14		Pierścień uszczelniający 16x20 ZN-76/MPC/06-03126.2 • Seal ring	4	4	4	4	4	4	4	
3	80.276.020		Przewód cylindra • Cylinder pipe	1	1	1	1	1	1	1	
4	54.61.16.11		Podkładka odginana 13 Fe/Zn5c PN-82/M-82021 • Tab-washer	2	2	2	2	2	2	2	
5	54.21.15.10		Śruba M12x75-10.9-B Fe/Zn5c PN-85/M-82101 • Bolt	2	2	2	2	2	2	2	
6	54.24.02.35		Nit 2x4 Al PN-70/M-82952 • Rivet	4	4	4	4	4	4	4	
7	86.276.901		Tabliczka znamionowa • Identification plate	1	–	1	–	1	–	–	
7	89.276.901		Tabliczka znamionowa • Identification plate	–	1	–	1	–	1	1	
8	54.21.21.95		Śruba M16x60-8.8-B PN-85/M-82101 • Bolt	1	1	1	1	1	1	1	
9	54.61.21.14		Podkładka odginana 17 Fe/Zn5c PN-82/M-82022 • Tab-washer	1	1	1	1	1	1	1	
10	86. 276.087		Pierścień osadczy • Circlip	1	1	1	1	1	1	1	
11	86.276.101		Pokrywa • Cover	1	1	1	1	1	1	1	
12	54.51.14.15		Pierścien uszczelniający 2-80-I 85x2 PN-80/M-73092 • Seal ring	2	2	2	2	2	2	2	
13	86.276.014		Nakrętka łożyskowa • Bearing nut	1	1	1	1	1	1	1	
14	86.276.071		Podkładka • Washer	1	1	1	1	1	1	1	
15	54.32.01.09		Łożysko 30207 PN-85/M-86220 • Bearing	1	1	1	1	1	1	1	
16	86.276.015		Koszyk • Cage	1	1	1	1	1	1	1	
17	86.276.049		Korpus serwomechanizmu z tulejami kompletny • Steering unit body and sleeves assy	1	1	1	1	1	1	1	
18	80.276.019		Nakrętka kompletna • Nut assy	1	1	1	1	1	1	1	
19	54.26.03.20		Wpust A 6x6x16 PN-70/M-85005 • Key	1	1	1	1	1	1	1	
20	80.276.033		Pierścień dociskowy • Pressure ring	1	1	1	1	1	1	1	
21	86.276.029		Rozdzielacz ze śrubą • Distributor and screw	1	1	1	1	1	1	1	
22	54.61.25.10		Pierścień uszczelniający 12x16 ZN-76/MPC/06-03126.2 • Seal ring	4	4	4	4	4	4	4	
23	80.600.053		Złączka 6 • Connector	1	1	1	1	1	1	1	
24	54.69.17.03		Korek AM12x1,5 cynk. PN-65/M-73124 • Plug	3	3	3	3	3	3	3	
25	54.21.26.14		Śruba z łbem walcowym z gniazdem M10x60-8.8 PN-87/M-82302 • Socket head bolt	6	6	6	6	6	6	6	

Nr poz. (No)	Oznaczenie (Nf)	Nr poz. podzespołu (V)	Nazwa (Name)	Liczba sztuk w ciągniku (Q)							Uwagi (R)
				912	914	1012	1014	1222	1224	1614	
26	54.61.12.10		Podkładka sprężysta Z 10,2 Fe/Zn5c PN-77/M-82008 • Spring washer	16	16	16	16	16	16	16	
27	54.21.26.11		Śruba z łbem walcowym z gniazdem M10x35-8.8 PN-87/M-82302 • Socket head bolt	2	2	2	2	2	2	2	
28	54.36.01.29		Kulka 5/16"-II PN-83/M-86452 • Ball	40	40	40	40	40	40	40	
29	86.276.010		Dźwignia kompletna • Lever assy	1	1	1	1	1	1	1	
30	86.276.002		Segment zębaty • Toothed element	1	1	1	1	1	1	1	
32	54.32.01.73		Łożysko 32012 PN-85/M-86220 • Bearing	1	1	1	1	1	1	1	
33	54.51.14.18		Pierścień uszczelniający 1-70-I 100x3 PN-80/M-73092 • Seal ring	1	1	1	1	1	1	1	
34	89.276.025		Tuleja • Sleeve	1	1	1	1	1	1	1	
35	86.276.017		Podkładka zabezpieczająca • Lock-washer	1	1	1	1	1	1	1	
36	86.276.093		Nakrętka • Nut	1	1	1	1	1	1	1	
37	54.51.02.13		Pierścień uszczelniający A70x95x13 DW PN-72/M-86964 • Seal ring	1	1	1	1	1	1	1	
38	86.276.086		Pierścień oporowy • Thrust ring	1	1	1	1	1	1	1	
39	80.600.086		Pierścień uszczelniający • Seal ring	2	2	2	2	2	2	2	
40	80.276.024		Tłok • Piston	1	1	1	1	1	1	1	
41	80.276.009		Zawór kompletny • Valve assy	1	1	1	1	1	1	1	
42	80.276.034		Pokrywa • Cover	1	1	1	1	1	1	1	
43	54.21.04.16		Śruba M10x28-8.8-B Fe/Zn5c PN-85/M-82105 • Bolt	8	8	8	8	8	8	8	
44	54.61.19.02		Podkładka zębata BM6 PN-82/M-86482 • Washer	1	1	1	1	1	1	1	
45	89.276.006		Pierścień • Ring	1	1	1	1	1	1	1	

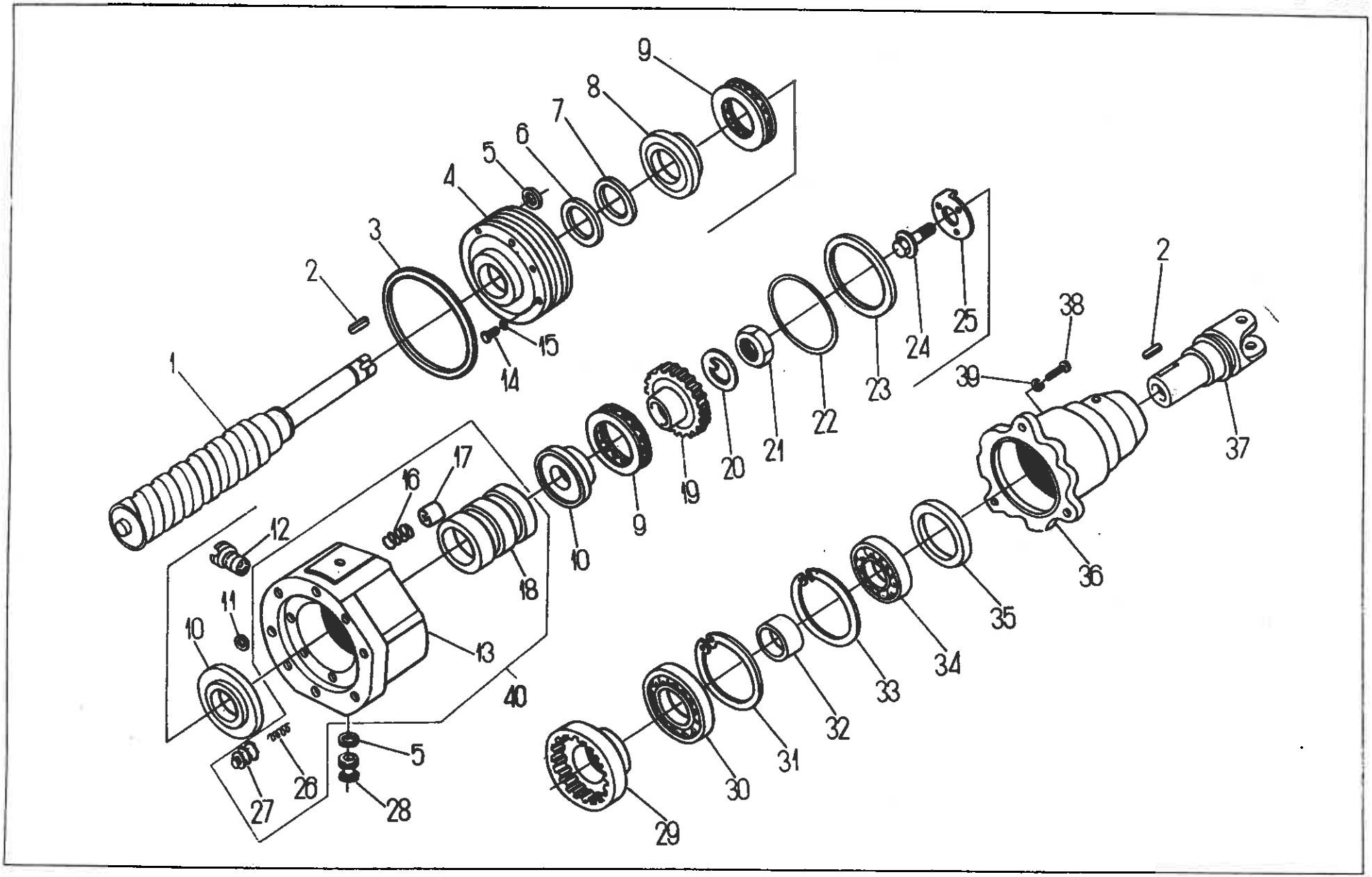
1
2
3
4
5
6
7
8
9
10
11
12
13
14
15
16
17
18
19
20
21
22
23
24
25
26
27
28
29
30
31
32
33
34
35
36
37
38
39
40

276 SERWOMECHANIZM KIEROWNICZY. Rozdzielacz ze śrubą (na żądanie) T-82
• POWER-ASSISTED STEERING MECHANISM. Distributor with screw (on request)

Nr poz. (No)	Oznaczenie (Nf)	Nr poz. podzespołu (V)	Nazwa (Name)	Liczba sztuk w ciągniku (Q)							Uwagi (R)
				912	914	1012	1014	1222	1224	1614	
1	80.276.050		Śruba mechanizmu kierowniczego • Steering mechanism screw	1	1	1	1	1	1	1	
2	54.26.02.15		Wpust B6x6x16 PN-70/M-85005 • Key	2	2	2	2	2	2	2	
3	54.51.14.15		Pierścień uszczelniający 2-80-I 85x2 PN-80/M-73092 • Seal ring	2	2	2	2	2	2	2	
4	80.276.056		Pokrywa rozdzielacza • Distributor cover	1	1	1	1	1	1	1	
5	54.51.16.12		Pierścień uszczelniający 2-80-I 6,3x2,4 PN-80/M-73092 • Seal ring	4	4	4	4	4	4	4	
6	54.51.07.06		Pierścień 36x28 ZN-67/MPC/06-03109.1 • Ring	1	1	1	1	1	1	1	
7	80.276.057		Pierścień • Ring	1	1	1	1	1	1	1	
8	80.276.055		Podkładka oporowa • Thrust washer	1	1	1	1	1	1	1	
9	54.31.01.28		Łożysko 51107 PN-73/M-86260 • Bearing	2	2	2	2	2	2	2	
10	80.276.054		Talerz oporowy • Thrust plate	2	2	2	2	2	2	2	
11	54.51.14.37		Pierścień uszczelniający 1-80-I 8x2 PN-80/M-73092 • Seal ring	1	1	1	1	1	1	1	
12	80.276.040		Zawór zwrotny • Non-return valve	1	1	1	1	1	1	1	
13	89.276.075	40	Korpus rozdzielacza • Distributor body	1	1	1	1	1	1	1	
14	54.21.26.68		Śruba z łbem z gniazdem M8x20-8.8 PN-74/M-82302 • Socket head bolt	2	2	2	2	2	2	2	
15	54.61.25.05		Pierścień uszczelniający 8x12 ZN-76/MPC/06-03126.2 • Seal ring	2	2	2	2	2	2	2	
16	80.276.051	40	Sprężyna suwaka • Plunger spring	2	2	2	2	2	2	2	
17	80.276.076	40	Tłoczek • Plunger	4	4	4	4	4	4	4	
18	89.276.046	40	Suwak • Slider	1	1	1	1	1	1	1	
19	80.276.062		Sprzęgło • Coupling	1	1	1	1	1	1	1	
20	54.61.08.01		Podkładka odginana 24 PN-82/M-82016 • Tab-washer	1	1	1	1	1	1	1	
21	80.276.063		Nakrętka • Nut	1	1	1	1	1	1	1	
22	54.51.14.17		Pierścień uszczelniający 2-80-I 80x2 PN-80/M-73092 • Seal ring	1	1	1	1	1	1	1	
23	80.276.073		Pierścień oporowy • Thrust ring	1	1	1	1	1	1	1	
24	80.276.072		Śruba • Bolt	1	1	1	1	1	1	1	
25	80.276.071		Podkładka zabezpieczająca • Lock washer	1	1	1	1	1	1	1	
26	80.276.052	40	Sprężyna tłoczka • Plunger spring	4	4	4	4	4	4	4	

Nr poz. (No)	Oznaczenie (Nf)	Nr poz. podzespołu (V)	Nazwa (Name)	Liczba sztuk w ciągniku (Q)							Uwagi (R)
				912	914	1012	1014	1222	1224	1614	
27	80.276.053	40	Tłoczek • Plunger	4	4	4	4	4	4	4	
28	54.69.17.01		Korek B M8x1 PN-65/M-73124 • Plug	2	2	2	2	2	2	2	
29	80.276.067		Sprzęgło • Coupling	1	1	1	1	1	1	1	
30	54.31.01.01		Łożysko kulkowe 6007 PN-85/M-86100 • Bearing	1	1	1	1	1	1	1	
31	54.62.04.15		Pierścień osadczy sprężynujący 35z PN-81/M-85111 • Circlip	1	1	1	1	1	1	1	
32	80.276.066		Tulejka dystansowa • Spacer	1	1	1	1	1	1	1	
33	54.62.05.09		Pierścień osadczy sprężynujący 47w PN-81/M-85111 • Circlip	1	1	1	1	1	1	1	
34	54.31.01.55		Łożysko kulkowe 6005 PN-85/M-86100 • Bearing	1	1	1	1	1	1	1	
35	30.276.012		Pierścień uszczelniający • Seal ring	1	1	1	1	1	1	1	
36	80.276.065		Obudowa sprzęgła • Coupling housing	1	1	1	1	1	1	1	
37	80.276.064		Widełki • Fork	1	1	1	1	1	1	1	
38	80.600.006		Śruba • Bolt	3	3	3	3	3	3	3	
39	54.61.12.09		Podkładka sprężysta Z 8,2 Fe/Zn9c PN-77/M-82008 • Spring washer	3	3	3	3	3	3	3	
40	86.276.069		Korpus rozdzielacza kompletny • Distributor body assy	1	1	1	1	1	1	1	

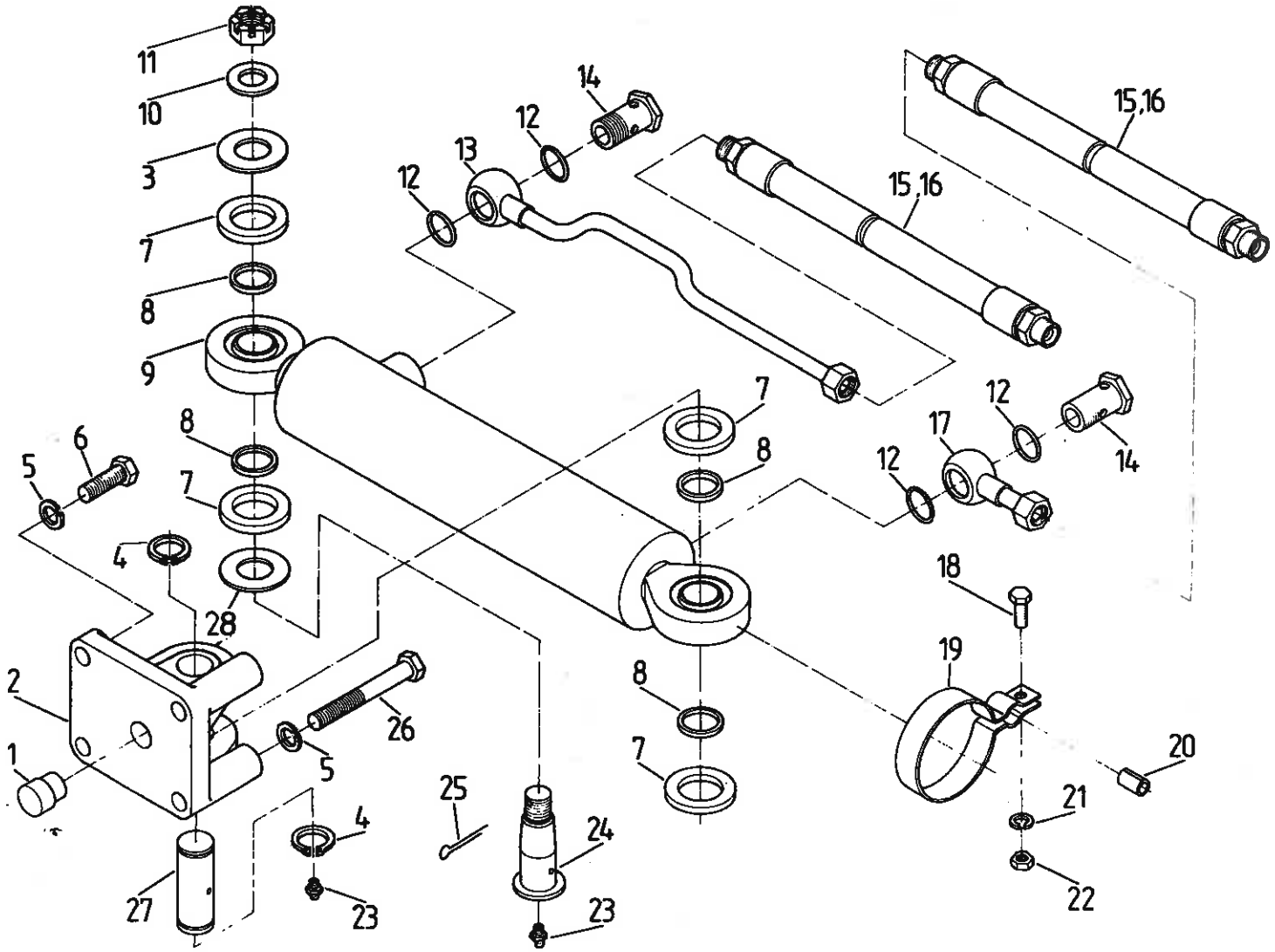
11
10
3
7
8
9
14
12
13
12
15,16
15,16
7
8
12
17
12
14
6
5
8
7
4
28
18
19
2
1
26
5
8
7
20
21
22
25
24
4
23
27
23

Nr poz. (No)	Oznaczenie (Nf)	Nr poz. podzespołu (V)	Nazwa (Name)	Liczba sztuk w ciągniku (Q)							Uwagi (R)
				912	914	1012	1014	1222	1224	1614	
1	84.276.007		Kołek ustalający • Dowel	–	1	–	1	–	1	1	
2	84.276.001		Wspornik • Bracket	–	1	–	1	–	1	1	
3	84.276.006		Podkładka • Washer	–	2	–	2	–	2	2	
4	54.62.04.12		Pierścień osadczy sprężynujący Z 25 PN-81/M-85111 • Circlip	–	2	–	2	–	2	2	
5	54.61.12.11		Podkładka sprężysta Z 12,2 Fe/Zn5 PN-77/M-82008 • Spring washer	–	4	–	4	–	4	4	
6	54.21.06.35		Śruba M12x35-8.8-B Fe/Zn5 PN-85/M-82105 • Bolt	–	2	–	2	–	2	2	
7	84.276.004		Uszczelka • Gasket	–	4	–	4	–	4	4	
8	84.276.003		Pierścień dystansowy • Spacing ring	–	4	–	4	–	4	4	
9	84.276.909		Cylinder hydrauliczny SH2-63/32/200W • Hydraulic cylinder	–	1	–	1	–	1	1	
10	54.61.15.22		Podkładka 19 Fe/Zn5 PN-78/M-82005 • Washer	–	1	–	1	–	1	1	
11	54.23.19.08		Nakrętka koronowa K 18x1,5-05-B PN-86/M-82159 • Nut	–	1	–	1	–	1	1	
12	54.61.25.28		Pierścień uszczelniający 22x27 ZN-76/MPC/06-03126.2 • Seal ring	–	4	–	4	–	4	4	
13	83.276.010		Rurka cylindra prawa II • RH cylinder pipe	–	1	–	1	–	1	1	
14	64.012333		Śruba przelotowa • Bolt	–	2	–	2	–	2	2	
15	83.276.001		Przewód giętki P21A21/511/10-420 • Pipe	–	2	–	2	–	2	2	
16	87.276.001		Przewód giętki P21A21/511/10-510 • Pipe	–	–	–	–	–	2	2	a
17	64.901939		Rurka cylindra lewa II • LH cylinder pipe	–	1	–	1	–	1	1	
18	54.21.06.28		Śruba M8x18-5.6-B Fe/Zn5c PN-85/M-82105 • Bolt	–	1	–	1	–	1	1	
19	83.276.003		Uchwyt rurki • Pipe holder	–	1	–	1	–	1	1	
20	64.013276		Wkładka • Insert	–	1	–	1	–	1	1	
21	54.61.12.09		Podkładka sprężysta Z 8,2 Fe/Zn5c PN-77/M-82008 • Spring washer	–	1	–	1	–	1	1	
22	54.23.13.10		Nakrętka M8-5-B Fe/Zn5c PN-86/M-82144 • Nut	–	1	–	1	–	1	1	
23	54.63.02.03		Smarowniczka M10x1 PN-76/M-86002 • Grease nipple	–	2	–	2	–	2	2	
24	84.276.005		Czop • Pin	–	1	–	1	–	1	1	
25	54.28.01.22		Zawleczka S-Zn4x36 PN-76/M-82001 • Split pin	–	1	–	1	–	1	1	
26	54.21.20.31		Śruba M12x90-8.8-B Fe/Zn5 PN-85/M-82101 • Bolt	–	2	–	2	–	2	2	
27	84.276.002		Sworzeń • Pin	–	1	–	1	–	1	1	
28	84.276.008		Podkładka zabezpieczająca • Washer	–	1	–	1	–	1	1	

Uwaga. a – do ciągników z rozstawem 1900 i 2000.
Note. a – for tractors with tracs 1900 i 2000.

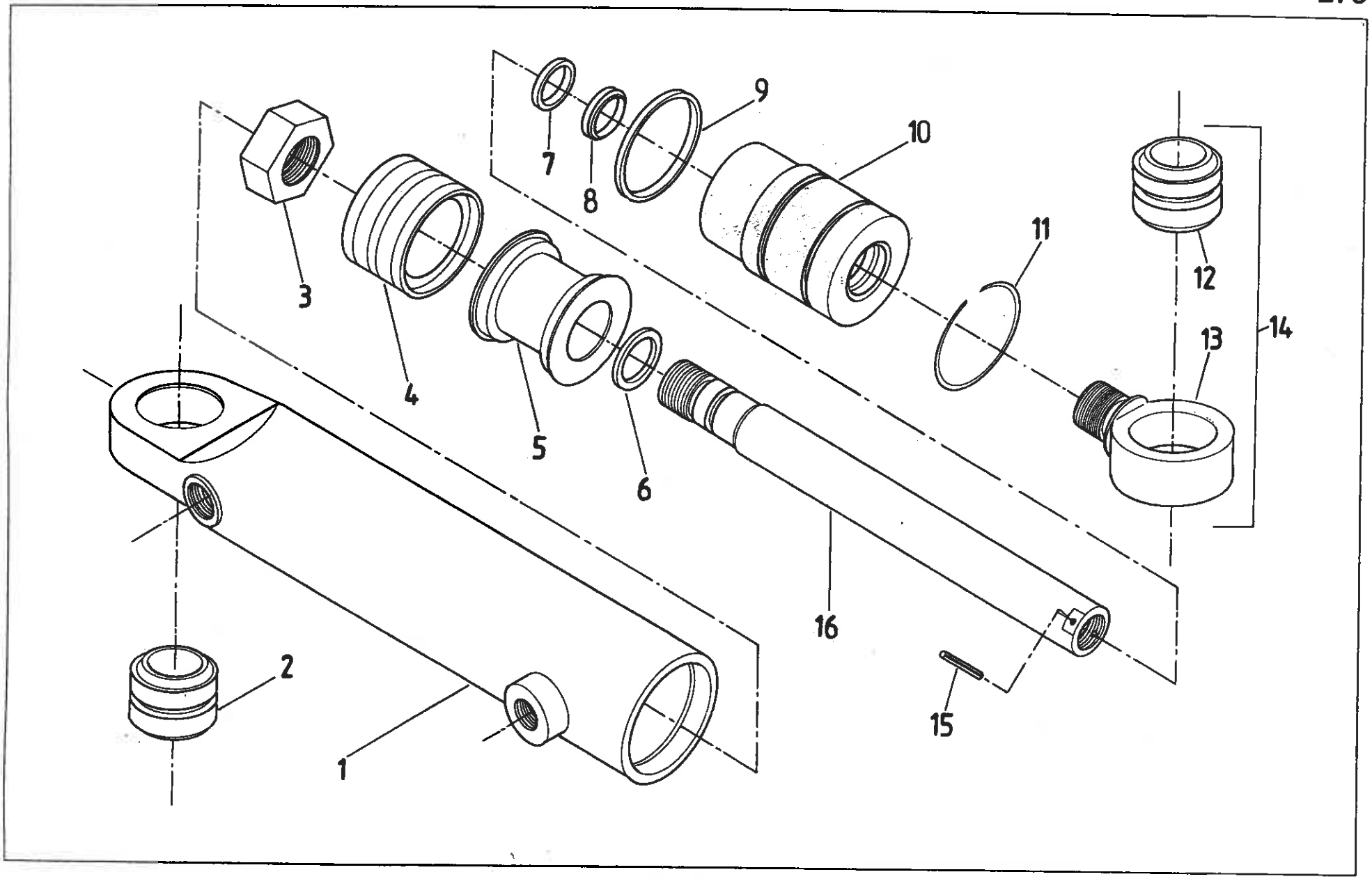
1
2
3
4
5
6
7
8
9
10
11
12
13
14
15
16

Nr poz. (No)	Oznaczenie (Nf)	Nr poz. podzespołu (V)	Nazwa (Name)	Liczba sztuk w ciągniku (Q)							Uwagi (R)
				912	914	1012	1014	1222	1224	1614	
1	SH2-63/1.00		Obudowa cylindra • Cylinder housing	–	1	–	1	–	1	1	
2	25A2-00		Łożysko przegubowe • Bearing	–	1	–	1	–	1	1	
3	CJ2F-63/0.04		Nakrętka tłoczyska • Nut	–	1	–	1	–	1	1	
4			Zespół uszczelniający K2-63x48x19,6 • Seal assy	–	1	–	1	–	1	1	
5	CJ2F-63/0.15		Tłok • Piston	–	1	–	1	–	1	1	
6			Pierścień uszczelniający 2-80-II 24x2 PN-80/M-73092 • Seal ring	–	1	–	1	–	1	1	
7			Pierścień uszczelniający U6-32x40x6 • Seal ring	–	1	–	1	–	1	1	
8			Pierścień zgarniający z32x40 ZN-75/III/z-20/13 • Oil control ring	–	1	–	1	–	1	1	
9			Pierścień uszczelniający 2-80-II 56x3 PN-80/M-73092 • Seal ring	–	1	–	1	–	1	1	
10	CJ2K-63/32/0.02		Tuleja prowadząca • Sleeve	–	1	–	1	–	1	1	
11	CJ2K-63/0.17		Drut zabezpieczający • Wire	–	1	–	1	–	1	1	
12	25A2-00	14	Łożysko przegubowe • Bearing	–	1	–	1	–	1	1	
13	CJ2D-P-50/0.18	14	Korpus ucha • Body	–	1	–	1	–	1	1	
14	US2-50z		Ucho • Eye	–	1	–	1	–	1	1	
15	54.27.05.31		Kołek sprężysty 5x24 PN-89/M-85023 • Spring pin	–	1	–	1	–	1	1	
16	CJ2D-63/32/0.03w		Tłoczysko • Rod	–	1	–	1	–	1	1	

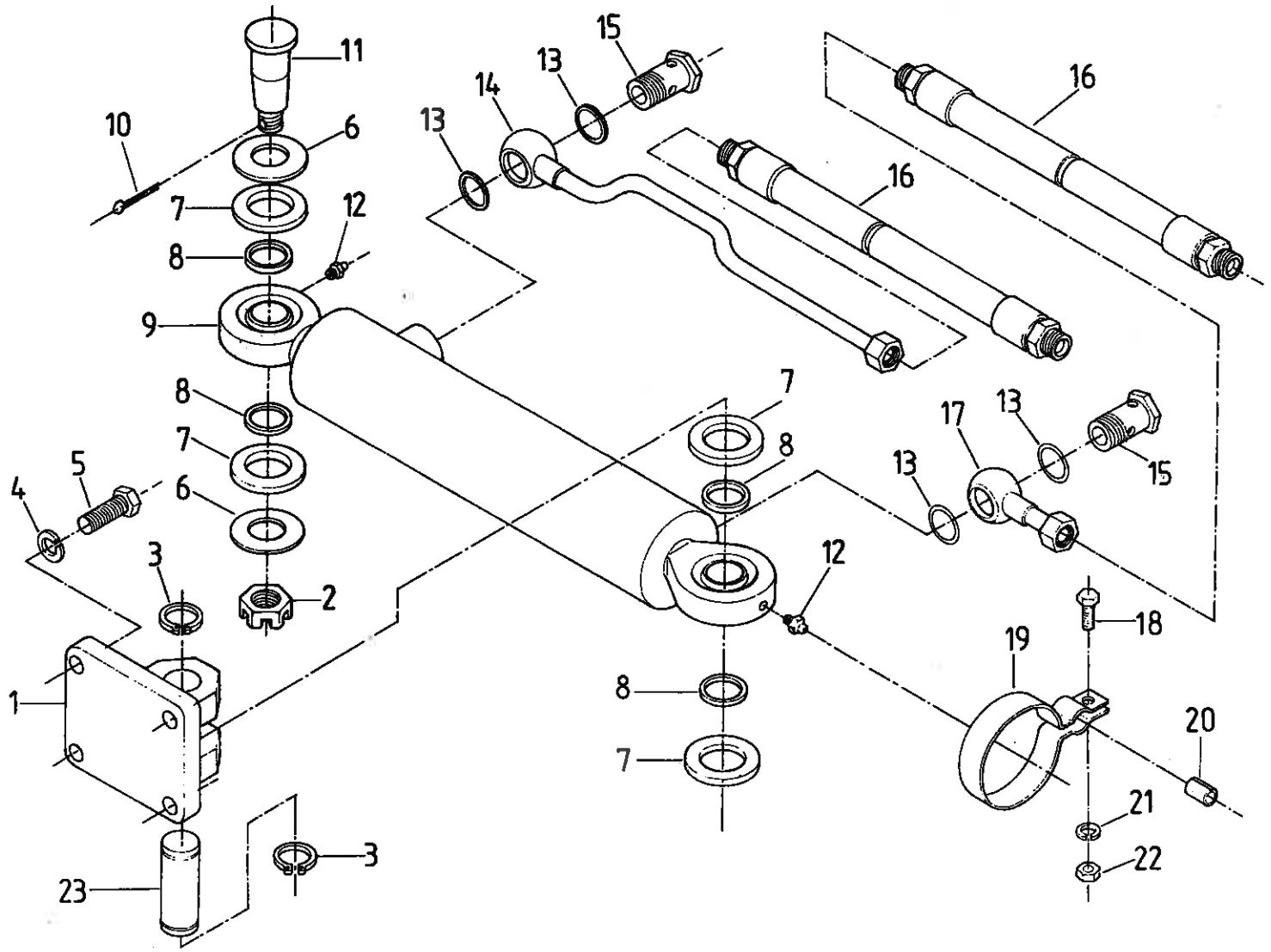
11
10
6
7
12
8
9
8
7
5
4
6
3
2
1
23
3
15
13
14
13
16
16
7
8
17
13
13
15
12
19
18
8
7
20
21
22

MECHANIZM HYDROSTATYCZNY KIEROWANIA. Cylinder
• HYDROSTATIC STEERING. Ram cylinder

Nr poz. (No)	Oznaczenie (Nf)	Nr poz. podzespołu (V)	Nazwa (Name)	Liczba sztuk w ciągniku (Q)							Uwagi (R)
				912	914	1012	1014	1222	1224	1614	
1	88.276.009		Wspornik cylindra • Cylinder bracket	1	–	1	–	1	–	–	
2	54.23.19.07		Nakrętka koronowa KM16x1,5-0,5B PN-86/M-82159 • Nut	1	–	1	–	1	–	–	
3	54.62.04.12		Pierścień osadczy Z 25 PN-81/M-85111 • Circlip	2	–	2	–	2	–	–	
4	54.61.12.11		Podkładka sprężysta Z 12,2 Fe/Zn5 PN-77/M-82008 • Spring washer	4	–	4	–	4	–	–	
5	54.21.06.67		Śruba M12x25-8.8-B Fe/Zn5 PN-85/M-82105 • Bolt	4	–	4	–	4	–	–	
6	88.276.005		Podkładka • Washer	2	–	2	–	2	–	–	
7	84.276.003		Pierścień dystansowy • Spacing ring	4	–	4	–	4	–	–	
8	84.276.004		Uszczelka • Gasket	4	–	4	–	4	–	–	
9	88.276.909		Cylinder hydrauliczny CJ-SO7-16-50/28/300 • Hydraulic cylinder	1	–	1	–	1	–	–	
10	54.28.01.21		Zawleczka 4x32 Fe/Zn5 PN-76/M-82001 • Split pin	1	–	1	–	1	–	–	
11	88.276.006		Sworzeń • Pin	1	–	1	–	1	–	–	
12	54.63.02.03		Smarowniczka M10x1 PN-76/M-86002 • Grease nipple	2	–	2	–	2	–	–	
13	54.61.25.19		Pierścień uszczelniający 18x22 ZN-76/MPC/06-03126.2 • Seal ring	4	–	4	–	4	–	–	
14	88.276.010		Rurka cylindra prawa • RH cylinder tube	1	–	1	–	1	–	–	
15	54.25.04.06		Śruba przelotowa 13 ZN-74/MPC-29/20.002806.2 • Bolt	2	–	2	–	2	–	–	
16	88.276.023		Przewód giętki 21A21/511/10-550 • Hose	2	–	2	–	2	–	–	
17	88.276.320		Rurka cylindra lewa • LH cylinder tube	1	–	1	–	1	–	–	
18	54.21.06.28		Śruba M8x18-5.6 Fe/Zn5c PN-85/M-82105 • Bolt	1	–	1	–	1	–	–	
19	88.276.022		Obejma • Clamp	1	–	1	–	1	–	–	
20	64.013276		Wkładka • Insert	1	–	1	–	1	–	–	
21	54.61.12.09		Podkładka sprężysta Z 8,2 Fe/Zn5c PN-77/M-82008 • Spring washer	1	–	1	–	1	–	–	
22	54.23.13.10		Nakrętka M8-5-5 Fe/Zn5c PN-86/M-82144 • Nut	1	–	1	–	1	–	–	
23	88.276.004		Sworzeń • Pin	1	–	1	–	1	–	–	

276

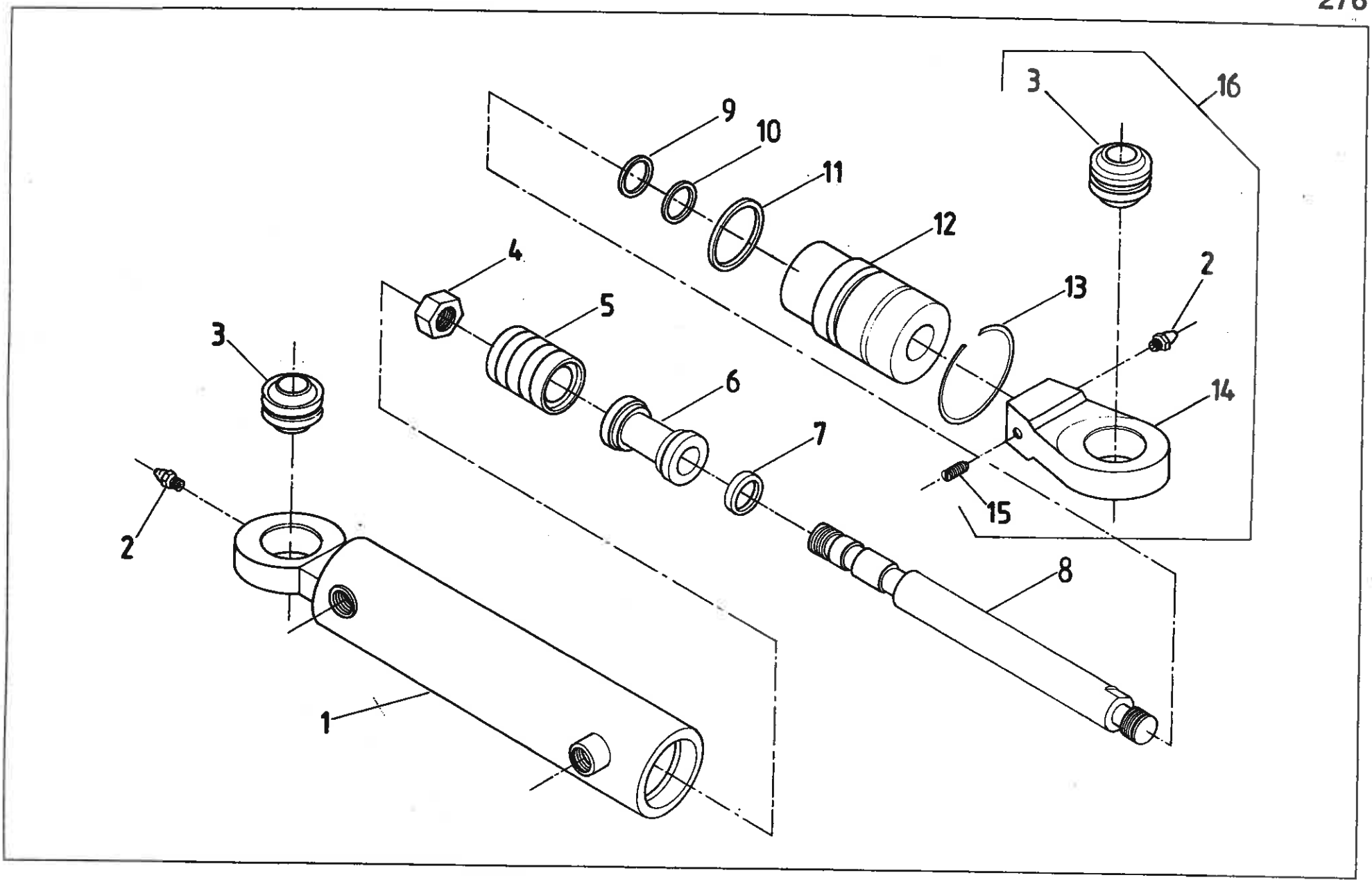

Nr poz. (No)	Oznaczenie (Nf)	Nr poz. podzespołu (V)	Nazwa (Name)	Liczba sztuk w ciągniku (Q)							Uwagi (R)
				912	914	1012	1014	1222	1224	1614	
1	CJ-S07-50/100		Obudowa cylindra • Cylinder housing	1	–	1	–	1	–	–	
2	54.63.02.01	16	Smarowniczka St. M6x1 PN-76/M-86002 • Grease nipple	2	–	2	–	2	–	–	a
3	25A2-00	16	Łożysko przegubowe • Bearing	2	–	2	–	2	–	–	a
4	CJ2D-50/0.04		Nakrętka tłoczyska • Rod nut	1	–	1	–	1	–	–	
5			Zespół uszczelniający K2-50x35x19,6 • Seal assy	1	–	1	–	1	–	–	
6	CJ2F-50/0.15		Tłok • Piston	1	–	1	–	1	–	–	
7	–		Pierścień uszczelniający 2-80-II 18x2 PN-80/M-73092 • Seal ring	1	–	1	–	1	–	–	
8	CJ2D-50/0.03/300z		Tłoczysko • Rod	1	–	1	–	1	–	–	
9	–		Pierścień uszczelniający U6-28x36x6 • Seal ring	1	–	1	–	1	–	–	
10	–		Pierścień zgarniający z 28x36 ZN-75/III/z-20/13 • Oil control ring	1	–	1	–	1	–	–	
11	–		Pierścień uszczelniający 2-80-II 45x3 PN-80/M-73092 • Seal ring	1	–	1	–	1	–	–	
12	CJ2K-50/0.02		Tuleja prowadząca • Sleeve	1	–	1	–	1	–	–	
13	CJ2D-P-S0/0.17		Drut zabezpieczający • Wire	1	–	1	–	1	–	–	
14	U50-01w	16	Korpus • Body	1	–	1	–	1	–	–	
15	54.22.27.04	16	Wkręt dociskowy M8x16-14H PN-82/M-82273 • Disc screw	1	–	1	–	1	–	–	
16	U2-50w		Ucho przegubowe • Eye	1	–	1	–	1	–	–	

Uwaga. a – wchodzi do poz. 16 po 1 szt.
Note. a – 1 pc for item 16.

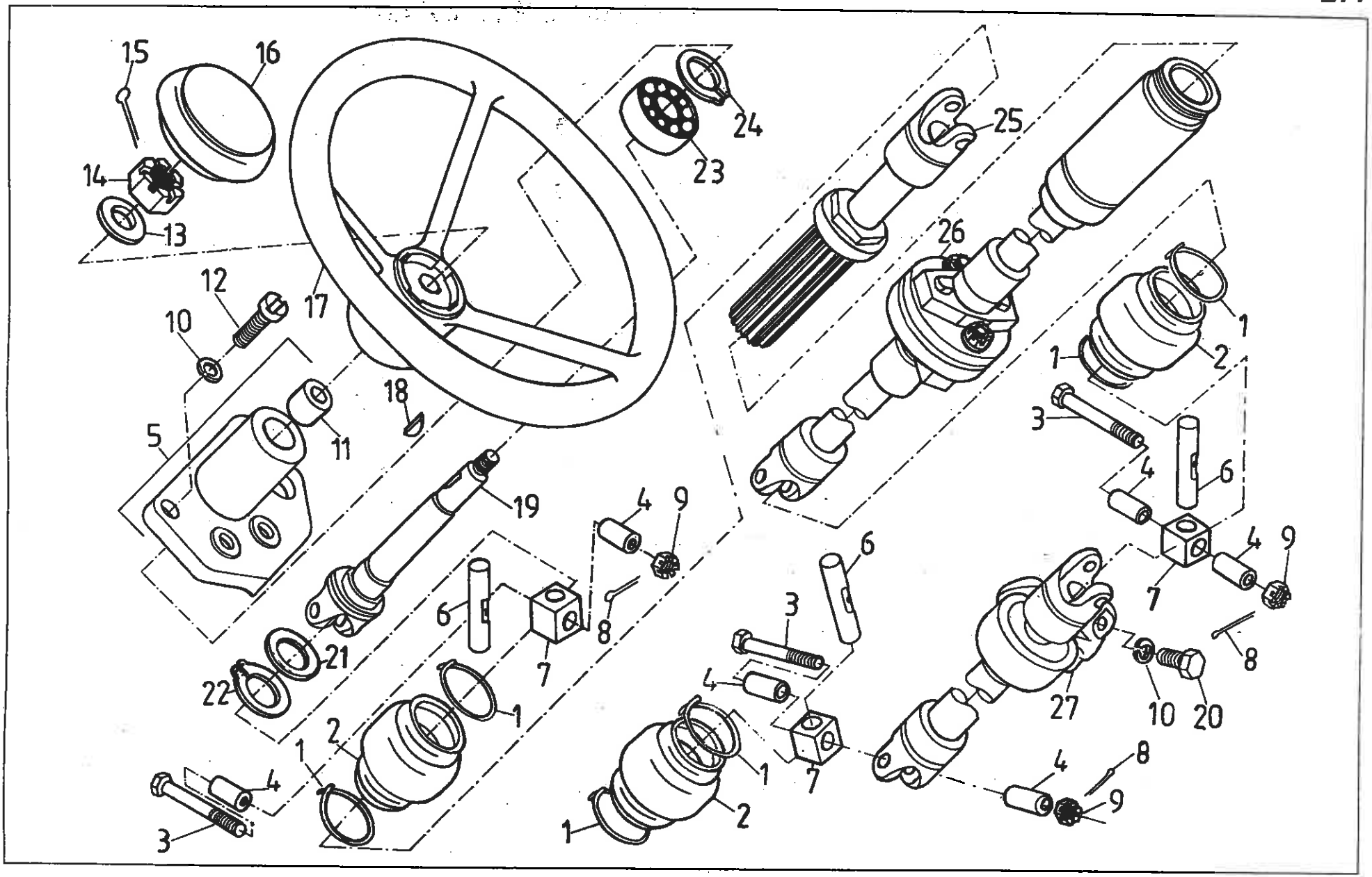
15
16
14
13
12
10
17
18
11
5
19
24
23
25
26
1
2
3
4
6
9
7
8
21
22
27
10
20

277 WAŁ PRZEGUBOWY Z KIEROWNICĄ (na żądanie)
• STEERING SHAFT WITH STEERING WHEEL (on request)

Nr poz. (No)	Oznaczenie (Nf)	Nr poz. podzespołu (V)	Nazwa (Name)	Liczba sztuk w ciągniku (Q)							Uwagi (R)
				912	914	1012	1014	1222	1224	1614	
1	80.220.015		Pierścień • Ring	6	6	6	6	6	6	6	
2	80.277.025		Osłona • Guard	3	3	3	3	3	3	3	
3	54.21.03.17		Śruba M5x50-Z-8.8-A Fe/Zn9c PN-85/M-82101 • Bolt	3	3	3	3	3	3	3	
4	80.277.024		Tuleja • Sleeve	6	6	6	6	6	6	6	
5	80.277.040		Korpus kolumny sterowania kompletny • Steering column body	1	1	1	1	1	1	1	
6	80.277.023		Sworzeń • Pin	3	3	3	3	3	3	3	
7	80.277.022		Krzyżak • Cross	3	3	3	3	3	3	3	
8	54.28.01.41		Zawleczka S-Zn-1,2x12 PN-76/M-82001 • Split pin	3	3	3	3	3	3	3	
9	54.23.04.11		Nakrętka koronowa ZM5-8-A Fe/Zn7c PN-86/M-82148 • Nut	3	3	3	3	3	3	3	
10	54.61.12.09		Podkładka sprężysta Z 8,2 Fe/Zn9c PN-77/M-82008 • Spring washer	5	5	5	5	5	5	5	
11	54.33.02.03	5	Tulejka walcowa D22H8/32r7x20 PN-66/M-87201 • Bush	1	1	1	1	–	–	–	
11	80.277.015	5	Tuleja spiekana • Bush	–	–	–	–	1	1	1	
12	54.22.17.12		Wkręt M8x35-5.6-A Fe/Zn7c PN-85/M-82215 • Screw	2	2	2	2	2	2	2	
13	54.51.15.19		Podkładka okrągła 13 Fe/Zn9c PN-78/M-82005 • Washer	1	1	1	1	1	1	1	
14	54.23.19.05		Nakrętka koronowa ZM12-0,5-B Fe/Zn7c PN-86/M-82159 • Nut	1	1	1	1	1	1	1	
15	54.28.01.14		Zawleczka S-Zn-3,2x25 PN-76/M-82001 • Split pin	1	1	1	1	1	1	1	
16	27 029 M91		Pokrywa koła kierownicy • Steering wheel cap	1	1	1	1	1	1	1	
16	27 636 M1		Pokrywa z emblematem • Cover	1	1	1	1	1	1	1	
17	46.635.170		Koło kierownicy • Steering wheel	1	1	1	1	1	1	1	
18	54.26.01.05		Wpust czółenkowy 5x7,5 PN-73/M-85008 • Key	1	1	1	1	1	1	1	
19	80.277.017		Wał kierownicy • Steering shaft	1	1	1	1	1	1	1	
20	54.21.06.14		Śruba M8x22-5.6-B Fe/Zn7c PN-85/M-82105 • Bolt	3	3	3	3	3	3	3	
21	80.277.021		Podkładka • Washer	1	1	1	1	1	1	1	
22	54.62.05.13		Pierścień osadczy sprężynujący W 62 PN-81/M-85111 • Circlip	1	1	1	1	1	1	1	
23	54.31.01.75		Łożysko 6205-2Z PN-85/M-86100 • Bearing	1	1	1	1	1	1	1	
24	54.62.04.12		Pierścien osadczy sprężynujący Z 25 PN-81/M-85111 • Circlip	1	1	1	1	1	1	1	

Nr poz. (No)	Oznaczenie (Nf)	Nr poz. podzespołu (V)	Nazwa (Name)	Liczba sztuk w ciągniku (Q)							Uwagi (R)
				912	914	1012	1014	1222	1224	1614	
25	80.277.030		Wał III • Shaft III	1	1	1	1	1	1	1	
26	80.277.020		Wał II • Shaft II	1	1	1	1	1	1	1	
27	80.277.010		Wał I • Shaft I	1	1	1	1	–	–	–	
27	86.277.010		Wał I • Shaft I	–	–	–	–	1	1	1	

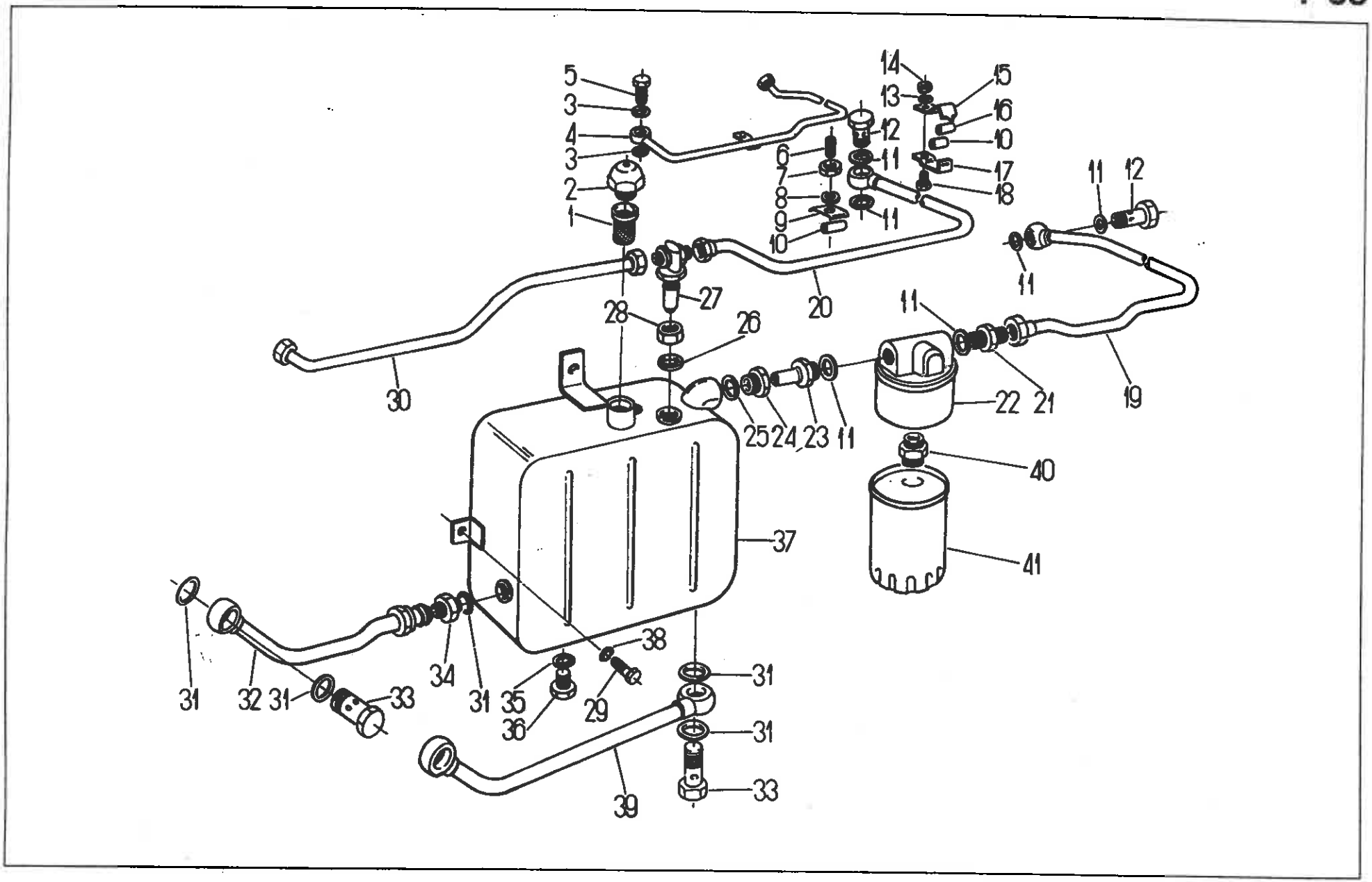
5
3
4
3
2
1
14
13
15
16
12
10
6
11
17
7
18
8
9
11
10
11
12
11
20
27
28
26
11
30
22
21
19
25
24
23
11
40
37
41
38
31
31
32
31
33
34
31
35
36
29
31
33
39

OBWÓD HYDRAULICZNY SERWOMECHANIZMU (na żądanie)
• POWER-ASSISTED STEERING HYDRAULIC CIRCUIT (on request)

Nr poz. (No)	Oznaczenie (Nf)	Nr poz. podzespołu (V)	Nazwa (Name)	Liczba sztuk w ciągniku (Q)							Uwagi (R)
				912	914	1012	1014	1222	1224	1614	
1	80.278.050		Filtr wlewowy • Filler strainer	1	1	1	1	1	1	1	
2	80.278.030		Korek odpowietrzający • Vent plug	1	1	1	1	1	1	1	
3	54.61.25.10		Pierścień uszczelniający 12x16 ZN-76/MPC/06-03126.2 • Seal ring	2	2	2	2	2	2	2	
4	83.278.100		Przewód przelewowy • Overflow pipe	1	1	1	1	–	–	–	
4	86.278.090		Przewód przelewowy • Overflow pipe	–	–	–	–	1	1	1	
5	54.25.04.03		Śruba 6 ZN-74/MPC-29/20.002806.2 • Bolt	1	1	1	1	1	1	1	
6	54.21.29.18		Śruba M8x30-3.6 PN-60/M-82163 • Bolt	1	1	1	1	1	1	1	
7	54.23.13.10		Nakrętka M8-5-B PN-86/M-82144 • Nut	1	1	1	1	1	1	1	
8	54.61.12.09		Podkładka sprężysta Z 8,2 Fe/Zn9c PN-77/M-82008 • Spring washer	1	1	1	1	1	1	1	
9	80.278.034		Uchwyt przewodów • Pipe holder	1	1	1	1	1	1	1	
10	80.278.065		Wkładka • Insert	4	4	4	4	4	4	4	
11	54.61.25.14		Pierścień uszczelniający 16x20 ZN-76/MPC/06-03126.2 • Sealing washer	6	6	6	6	8	8	8	
12	54.25.04.05		Śruba 10 ZN-74/MPC-29/20.002806.2 • Bolt	2	2	2	2	2	2	2	
13	54.61.12.07		Podkładka sprężysta Z 6,1 Fe/Zn9c PN-77/M-82008 • Spring washer	1	1	1	1	1	1	1	
14	54.23.13.08		Nakrętka M8-5-B PN-86/M-82144 • Nut	1	1	1	1	1	1	1	
15	80.278.071		Strzemię • Yoke	1	1	1	1	1	1	1	
16	80.278.066		Wkładka • Insert	1	1	1	1	1	1	1	
17	80.278.067		Klamra • Clamp	1	1	1	1	1	1	1	
18	54.21.07.08		Śruba M6x20-5.6-A PN-85/M-82105 • Bolt	1	1	1	1	1	1	1	
19	80.278.090		Przewód przelewowy • Discharge pipe	1	1	1	1	–	–	–	
19	86.278.080		Przewód zlewowy • Discharge pipe	–	–	–	–	1	1	1	
20	80.278.080		Przewód pompy II • Pump pipe II	1	1	1	1	–	–	–	
20	86.278.070		Przewód pompy II • Pump pipe II	–	–	–	–	1	1	1	
21	80.600.055		Złączka 10 • Adapter 10	3	3	3	3	3	3	3	
22	80.278.182		Pokrywa filtru • Filter cover	1	1	1	1	1	1	1	
23	80.278.077		Złącze filtru • Filter adaptor	1	1	1	1	1	1	1	

Nr poz. (Na)	Oznaczenie (Nf)	Nr poz. podzespołu (V)	Nazwa (Name)	Liczba sztuk w ciągniku (Q)							Uwagi (R)
				912	914	1012	1014	1222	1224	1614	
24	80.278.082		Śruba dociskowa • Thrust screw	1	1	1	1	1	1	1	
25	54.25.17.02		Pierścień 12,5 BN-74/1941-01 • Ring	1	1	1	1	–	–	–	
25	86.278.061		Pierścień 13 • Ring	1	1	1	1	1	1	1	
26	54.51.16.10		Pierścień uszczelniający 25,3x2,4 PN-80/M-73092 • Seal ring	1	1	1	1	1	1	1	
27	80.278.019		Zawór bezpieczeństwa • Safety valve	1	1	1	1	1	1	1	
28	80.278.054		Nakrętka • Nut	–	–	–	–	1	1	1	
29	54.21.07.14		Śruba M8x14-5.6-A PN-85/M-82105 • Bolt	3	3	3	3	3	3	3	
30	83.278.200		Przewód pompy I • Pump pipe I	1	1	1	1	–	–	–	
30	86.278.110		Przewód pompy I • Pump pipe I	–	–	–	–	1	1	1	
31	54.61.25.35		Pierścień uszczelniający 27x32 ZN-76/MPC/06-03126.2 • Seal ring	3	3	3	3	4	4	4	
32	83.278.180		Przewód ssawny • Suction pipe	1	1	1	1	–	–	–	
33	54.25.04.08		Śruba 20 ZN-74/MPC-29/20.002806.2 • Bolt	1	1	1	1	2	2	2	
34	80.600.056		Złączka 20 • Pipe connector	1	1	1	1	–	–	–	
35	54.61.25.22		Pierścień uszczelniający 20x24 ZN-76/MPC/06-03126.2 • Seal ring	1	1	1	1	1	1	1	
36	54.69.22.02		Korek spustowy M20x1,5 ZN-68/MPM/06-0313834 • Drain ring	1	1	1	1	1	1	1	a
36	83.578.173		Korek spustowy • Drain ring	1	1	1	1	1	1	1	a
37	83.278.170		Zbiornik oleju • Oil tank	1	1	1	1	–	–	–	
37	80.278.170		Zbiornik oleju • Oil tank	–	–	–	–	1	1	1	
38	54.61.14.09		Podkładka sprężysta 8,2 PN-82/M-82024 • Spring washer	3	3	3	3	3	3	3	
39	86.278.100		Przewód ssawny • Suction pipe	–	–	–	–	1	1	1	
40	50.60736.1		Łącznik • Link	1	1	1	1	1	1	1	
41	50.60738.0		Filtr PP-8.4 • Filter PP-8.4	1	1	1	1	1	1	1	

Uwaga. a – pozycje alternatywne.
Note. a – alternative items.

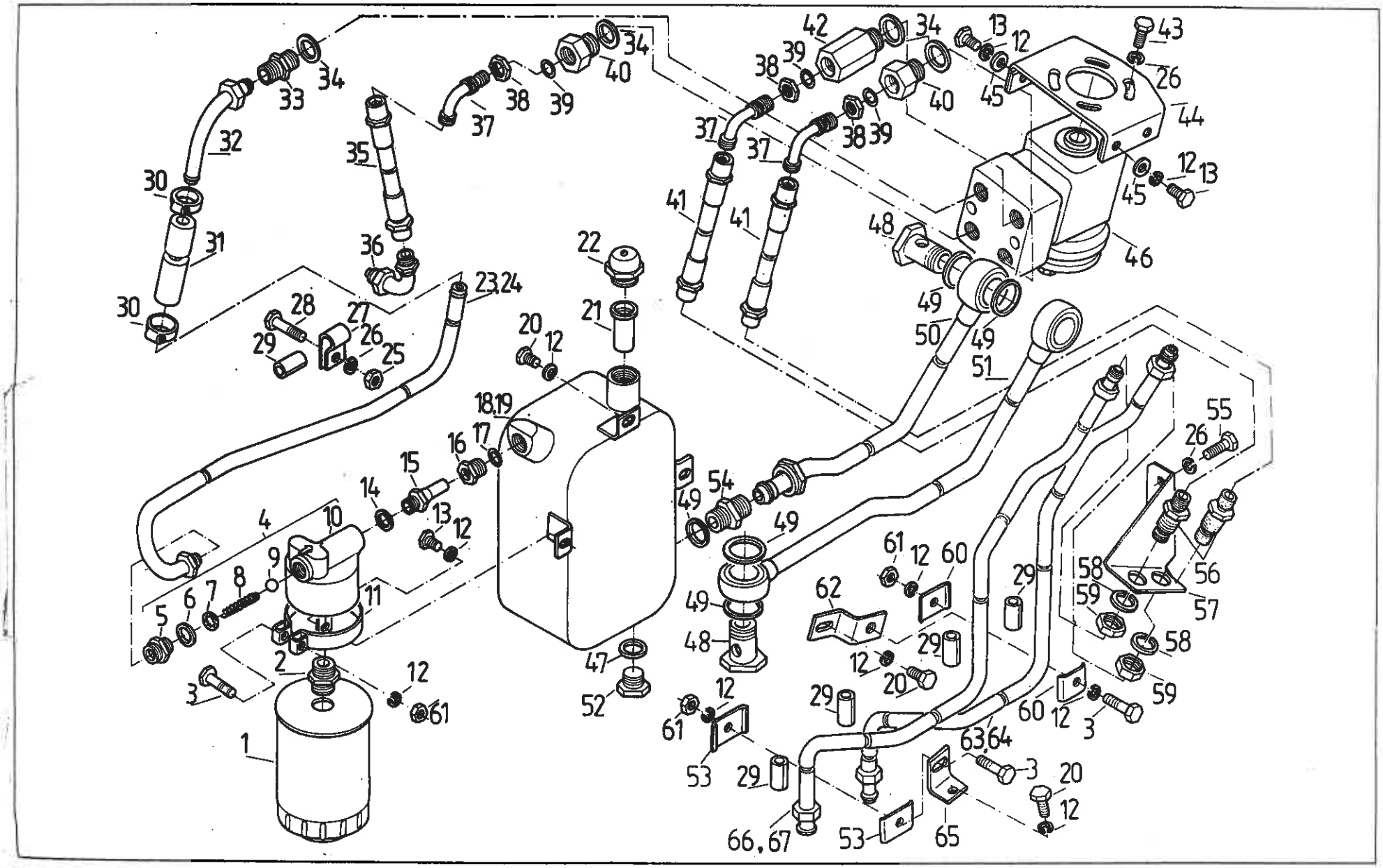
1
2
3
4
5
6
7
8
9
10
11
12
13
14
15
16
17
18,19
20
21
22
23,24
25
26
27
28
29
30
31
32
33
34
35
36
37
38
39
40
41
42
43
44
45
46
47
48
49
50
51
52
53
54
55
56
57
58
59
60
61
62
63,64
65
66,67

OBWÓD HYDRAULICZNY SERWOMECHANIZMU. Cylinder
• POWER-ASSISTED STEERING HYDRAULIC CIRCUIT. Cylinder

Nr poz. (No)	Oznaczenie (Nf)	Nr poz. podzespołu (V)	Nazwa (Name)	Liczba sztuk w ciągniku (Q)							Uwagi (R)
				912	914	1012	1014	1222	1224	1614	
1	50.60738.0		Filtr PP 8.4 • Filter PP 8.4	1	1	1	1	1	1	1	
2	50.60736.1		Łącznik • Pipe connector	1	1	1	1	1	1	1	
3	54.21.21.04		Śruba M8x35-5.6-B Fe/Zn9c PN-85/M-82101 • Bolt	3	3	3	3	3	3	3	
4	84.278.019		Pokrywa z zaworem • Valve cover	1	1	1	1	1	1	1	
5	80.600.055	4	Złączka 10 • Adaptor	1	1	1	1	1	1	1	
6	54.61.25.14	4	Pierścień uszczelniający 16x20 ZN-76/MPC/06-03126.2 • Seal ring	1	1	1	1	1	1	1	
7	54.61.13.08	4	Podkładka sprężysta ząbkowana wewnętrzna 7,4 PN-82/M-82023 • Spring washer	1	1	1	1	1	1	1	
8	84.278.022	4	Sprężyna • Spring	1	1	1	1	1	1	1	
9	54.36.01.16	4	Kulka 10.000-40 PN-83/M-86452 • Ball	1	1	1	1	1	1	1	
10	84.278.050	4	Pokrywa kompletna • Cover assy	1	1	1	1	1	1	1	
11	83.578.080		Obejma filtra • Filter clamp	1	1	1	1	1	1	1	
12	54.61.12.09		Podkładka sprężysta Z 8,2 Fe/Zn9c PN-77/M-82008 • Spring washer	11	11	11	11	12	12	12	
13	54.21.06.28		Śruba M8x18-5.6-B Fe/Zn9c PN-85/M-82105 • Bolt	5	5	5	5	5	5	5	
14	54.61.25.14		Pierścień uszczelniający 16x20 ZN-76/MPC/06-03126.2 • Seal ring	1	1	1	1	1	1	1	
15	80.278.077		Złącze filtra • Adaptor	1	1	1	1	1	1	1	
16	80.278.082		Śruba dociskowa • Thrust bolt	1	1	1	1	1	1	1	
17	54.25.17.02		Pierścień 12,5 BN-74/1941-01 • Ring	1	1	1	1	1	1	1	
18	84.278.170		Zbiornik oleju • Oil tank	1	1	1	1	–	–	–	
19	87.278.170		Zbiornik oleju • Oil tank	–	–	–	–	1	1	1	
20	54.21.07.14		Śruba M8x14-5.6-A Fe/Zn9c PN-85/M-82105 • Bolt	3	3	3	3	4	4	4	
21	80.278.050		Filtr wlewowy • Filter	1	1	1	1	1	1	1	
22	80.278.030		Korek odpowietrzający • Vent plug	1	1	1	1	1	1	1	
23	84.278.010		Rurka zlewowa kompletna • Discharge assy	1	1	1	1	–	–	–	
24	87.278.010		Rurka zlewowa kompletna • Discharge assy	–	–	–	–	1	1	1	
25	54.23.13.12		Nakrętka M10-5-B Fe/Zn9c PN-86/M-82144 • Nut	1	1	1	1	1	1	1	
26	54.61.12.10		Podkładka sprężysta Z 10,2 Fe/Zn9c PN-77/M-82008 • Spring washer	7	7	7	7	7	7	7	

Nr poz. (No)	Oznaczenie (Nf)	Nr poz. podzespołu (V)	Nazwa (Name)	Liczba sztuk w ciągniku (Q)							Uwagi (R)
				912	914	1012	1014	1222	1224	1614	
27	84.278.002		Uchwyt rurki I • Pipe holder I	1	1	1	1	1	1	1	
28	54.21.21.28		Śruba M10x35-5.6-B Fe/Zn9c PN-85/M-82101 • Bolt	1	1	1	1	1	1	1	
29	80.278.065		Wkładka • Insert	5	5	5	5	5	5	5	
30	54.69.09.09		Opaska zaciskowa przewodów giętkich A26c PN-69/M-74905 • Clip	2	2	2	2	2	2	2	
31	84.278.001		Wąż zlewowy • Discharge hose	1	1	1	1	1	1	1	
32	83.578.640		Przewód przelewowy • Overflow pipe	1	1	1	1	1	1	1	
33	83.578.614		Złączka R 1/2-M18x15 • Adaptor	1	1	1	1	1	1	1	
34	54.61.25.27		Pierścień uszczelniający 22x27 ZN-76/MPC/06-03126.3 • Seal ring	4	4	4	4	4	4	4	
35	83.578.616		Przewód giętki wysokociśnieniowy P11 A11/511/10-860 • Hose	1	1	1	1	1	1	1	
36	83.578.050		Przewód pompy • Pump pipe	1	1	1	1	1	1	1	
37	54.25.19.03		Przyłączka kolankowa 16-10 PN-65/M-73142 • Elbow adaptor	3	3	3	3	3	3	3	
38	54.23.21.13		Przeciwnakrętka M16x1,5 Fe/Zn9c PN-65/M-73109 • Nut	3	3	3	3	3	3	3	
39	54.51.03.21		Pierścień uszczelniający 13,3x2,4 PN-60/M-86961 • Seal ring	3	3	3	3	3	3	3	
40	83.578.601		Złączka • Adaptor	2	2	2	2	2	2	2	
41	83.578.617		Przewód giętki wysokociśnieniowy P11 A11/511/10-560 • Hose	2	2	2	2	2	2	2	
42	83.578.602		Złączka • Adaptor	1	1	1	1	1	1	1	
43	54.21.05.12		Śruba M10x22-5.6-B Fe/Zn9c PN-85/M-82105 • Bolt	4	4	4	4	4	4	4	
44	83.578.690		Płyta mocująca kompletna • Plate assy	1	1	1	1	1	1	1	
45	54.61.15.17		Podkładka zgrubna 8,4 Fe/Zn9c PN-78/M-82005 • Washer	4	4	4	4	4	4	4	
46	83.578.999		Blok sterujący orbitrol RB 160 z blokiem zaworowym ZP 20 • Orbitrol steering block	1	1	1	1	1	1	1	
47	54.61.25.22		Pierścień uszczelniający 20x24 ZN-76/MPC/06-03126.2 • Seal ring	1	1	1	1	1	1	1	
48	54.25.04.08		Śruba przelotowa 20 ZN-74/MPC-29/20.002806.2 • Banjo bolt	1	1	1	1	2	2	2	
49	54.61.25.35		Pierścień uszczelniający 27x32 ZN-76/MPC/06-03126.2 • Seal ring	3	3	3	3	4	4	4	
50	83.278.180		Przewód ssący • Suction pipe	1	1	1	1	–	–	–	
51	86.378.100		Przewód ssący • Suction pipe	–	–	–	–	1	1	1	
52	54.69.22.02		Korek spustowy M20x1,5 ZN-MPC/06-03138.34 • Drain plug	1	1	1	1	1	1	1	
53	64.012331		Uchwyt przewodów • Pipe holder	1	1	1	1	1	1	1	
54	80.600.056		Złączka • Adaptor	1	1	1	1	–	–	–	

Nr poz. (No)	Oznaczenie (Nf)	Nr poz. podzespołu (V)	Nazwa (Name)	Liczba sztuk w ciągniku (Q)							Uwagi (R)
				912	914	1012	1014	1222	1224	1614	
55	54.21.06.21		Śruba M10x28-5.6-B PN-85/M-82105 • Bolt	2	2	2	2	2	2	2	
56	83.578.001		Złączka • Adaptor	2	2	2	2	2	2	2	
57	83.578.002		Wspornik • Bracket	1	1	1	1	1	1	1	
58	54.61.03.23		Podkładka sprężysta 20,5 Fe/Zn9c PN-77/M-82008 • Spring washer	2	2	2	2	2	2	2	
59	54.23.15.21		Nakrętka M20x1,5-0.5-B Fe/Zn9c PN-86/M-82153 • Nut	2	2	2	2	2	2	2	
60	80.278.034		Uchwyt przewodów • Pipe holder	2	2	2	2	1	1	1	
61	54.23.13.10		Nakrętka M8-5-B Fe/Zn9c PN-86/M-82144 • Nut	3	3	3	3	2	2	2	
62	87.278.040		Uchwyt rurek kompletny • Pipe holder assy	–	–	–	–	1	1	1	
63	84.278.130		Rurka R kompletna • R tube assy	1	1	1	1	–	–	–	
64	87.278.130		Rurka R kompletna • R tube assy	–	–	–	–	1	1	1	
65	84.278.061		Wspornik L • L profile bracket	1	1	1	1	1	1	1	
66	84.278.120		Rurka L kompletna • L tube assy	1	1	1	1	–	–	–	
67	87.278.120		Rurka L kompletna • L tube assy	–	–	–	–	1	1	1	

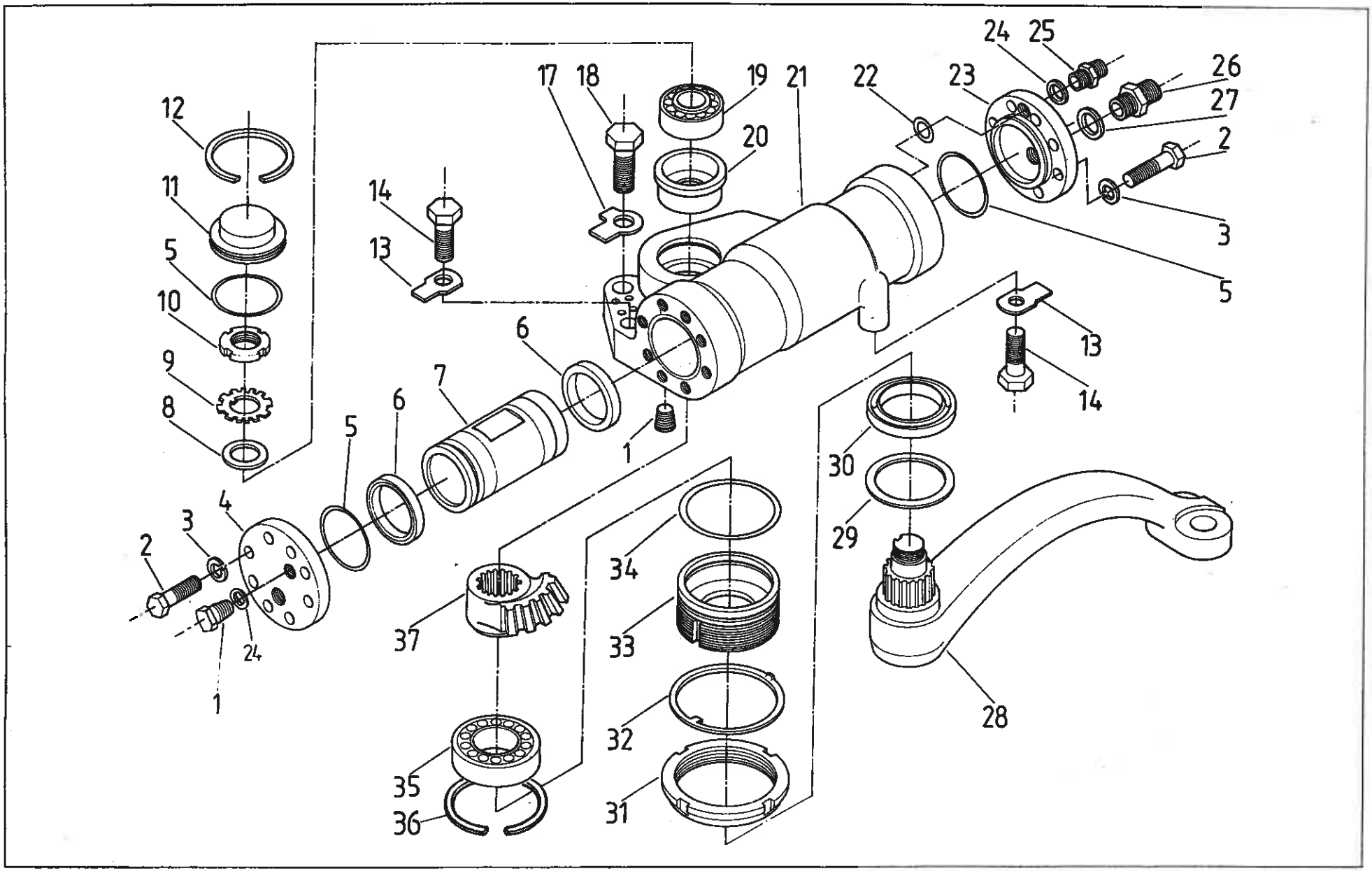
12
11
5
10
9
8
14
13
17
18
19
20
21
22
23
24
25
26
27
2
3
5
6
7
6
5
4
3
2
24
1
1
37
35
36
34
33
32
31
30
29
28
13
14

Nr poz. (No)	Oznaczenie (Nf)	Nr poz. podzespołu (V)	Nazwa (Name)	Liczba sztuk w ciągniku (Q)							Uwagi (R)
				912	914	1012	1014	1222	1224	1614	
1	54.69.17.03		Korek AM12x1,5 Fe/Zn9c PN-65/M-73124 • Plug	2	2	2	2	2	2	2	
2	54.21.04.16		Śruba M10x28-8.8-B Fe/ZN9c PN-85/M-82105 • Bolt	16	16	16	16	16	16	16	
3	54.61.12.10		Podkładka sprężysta Z 10,2 Fe/Zn9c PN-77/M-82008 • Spring washer	16	16	16	16	16	16	16	
4	80.276.034		Pokrywa • Cover	1	1	1	1	1	1	1	
5	54.51.05.47		Pierścień uszczelniający 85x2 PN-64/M-73093 • Seal ring	3	3	3	3	3	3	3	
6	80.600.086		Pierścień uszczelniający • Seal ring	2	2	2	2	2	2	2	
7	86.576.024		Tłok • Piston	1	1	1	1	1	1	1	
8	86.276.071		Podkładka • Washer	1	1	1	1	1	1	1	
9	54.61.19.02		Podkładka zębata MB-6 PN-82/M-86482 • Washer	1	1	1	1	1	1	1	
10	86.276.014		Nakrętka łożyskowa • Nut	1	1	1	1	1	1	1	
11	86.276.021		Pokrywa • Cover	1	1	1	1	1	1	1	
12	86.276.087		Pierścień osadczy • Circlip	1	1	1	1	1	1	1	
13	54.61.16.11		Podkładka odginana 13 Fe/Zn9c PN-82/M-82021 • Tab-washer	2	2	2	2	2	2	2	
14	54.21.15.10		Śruba M12x75-10.9-B Fe/Zn9c PN-85/M-82101 • Bolt	2	2	2	2	2	2	2	
17	54.61.21.14		Podkładka odginana 17 Fe/Zn9c PN-82/M-82022 • Tab-washer	1	1	1	1	1	1	1	
18	54.21.21.95		Śruba M16x60-8.8-B Fe/Zn9c PN-85/M-82101 • Bolt	1	1	1	1	1	1	1	
19	54.32.01.09		Łożysko 30207 PN-75/M-86220 • Bearing	1	1	1	1	1	1	1	
20	86.276.015		Koszyk • Cage	1	1	1	1	1	1	1	
21	86.276.049		Korpus serwomechanizmu kompletny z tulejami • Body	1	1	1	1	1	1	1	
22	86.576.116		Uszczelka • Gasket	1	1	1	1	1	1	1	
23	86.576.001		Pokrywa • Cover	1	1	1	1	1	1	1	
24	54.61.25.10		Pierścień uszczelniający 12x16 ZN-76/MPC/06-03126.2 • Seal ring	2	2	2	2	2	2	2	
25	80.600.053		Złączka 6 • Adaptor	1	1	1	1	1	1	1	
26	80.600.055		Złączka 10 • Adaptor	1	1	1	1	1	1	1	
27	54.61.25.14		Pierścień uszczelniający 16x20 ZN-76/MPC/06-03126.2 • Seal ring	1	1	1	1	1	1	1	
28	86.276.010		Dźwignia kompletna • Lever assy	1	–	1	–	1	–	–	

Nr poz. (No)	Oznaczenie (Nf)	Nr poz. podzespołu (V)	Nazwa (Name)	Liczba sztuk w ciągniku (Q)							Uwagi (R)
				912	914	1012	1014	1222	1224	1614	
28	89.276.010		Dźwignia kompletna • Lever assy	–	1	–	1	–	1	1	
29	86.276.086		Pierścień oporowy • Thrust ring	1	1	1	1	1	1	1	
30	54.51.02.13		Pierścień uszczelniający A70x95x13 (DW) PN-72/M-86964 • Seal ring	1	1	1	1	1	1	1	
31	86.276.093		Nakrętka • Nut	1	1	1	1	1	1	1	
32	86.276.017		Podkładka zabezpieczająca • Lock-washer	1	1	1	1	1	1	1	
33	89.276.025		Tuleja • Bush	1	1	1	1	1	1	1	
34	54.51.05.56		Pierścień uszczelniający 100x3 PN-64/M-73093 • Seal ring	1	1	1	1	1	1	1	
35	54.32.01.73		Łożysko 32012 PN-75/M-86220 • Bearing	1	1	1	1	1	1	1	
36	89.276.006		Pierścień • Ring	1	1	1	1	1	1	1	
37	86.276.002		Segment zębaty • Toothed quadrant	1	1	1	1	1	1	1	

Uwaga. Poz. 15, 16 nie wykorzystane.

Note. Items 15, 16 – vacant.

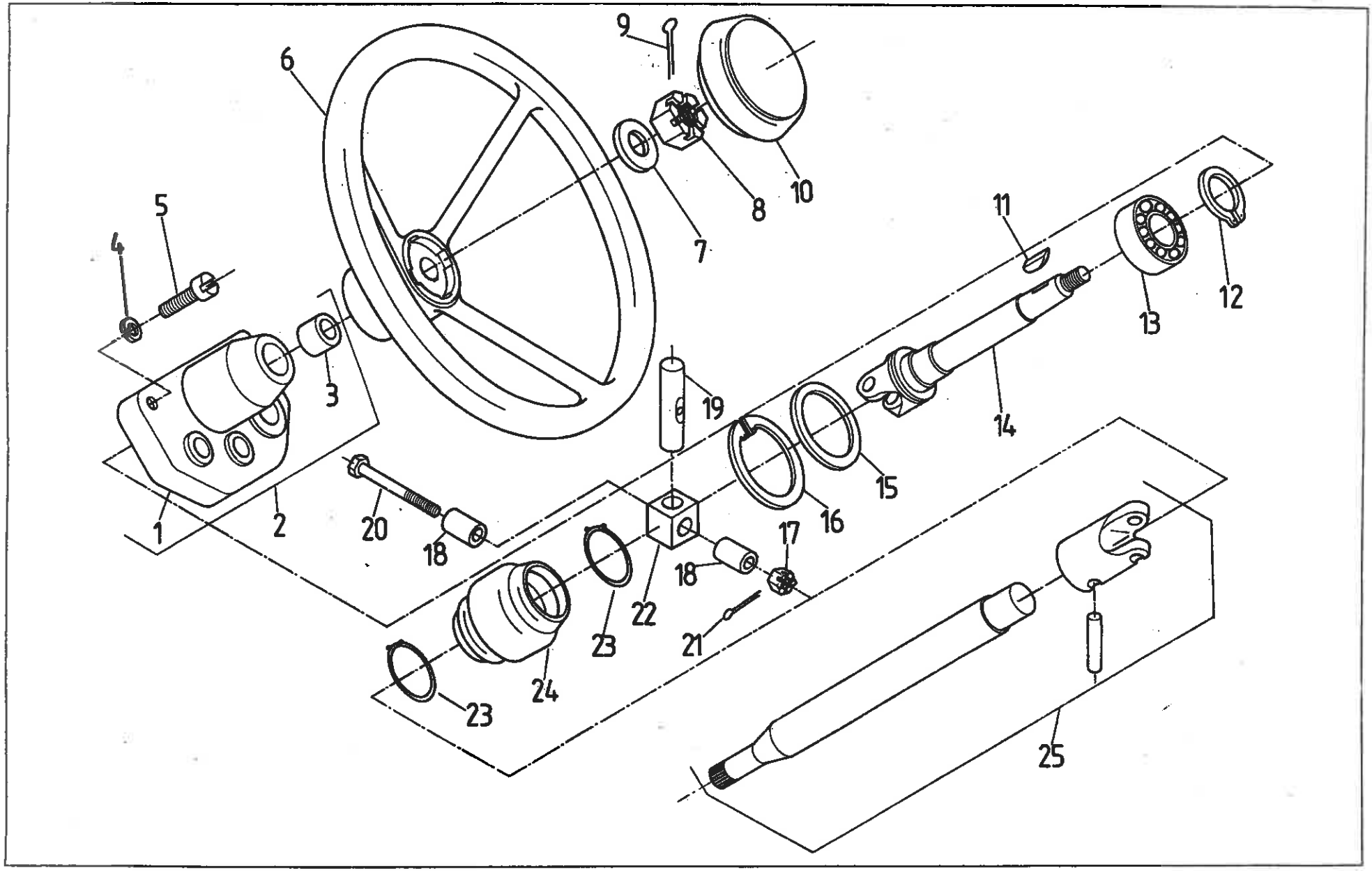
9
6
10
8
7
5
4
11
12
13
3
19
14
15
1
2
20
18
16
17
18
22
23
21
24
23
25

577 WAŁ PRZEGUBOWY Z KIEROWNICĄ • STEERING SHAFT WITH STEERING WHEEL

Nr poz. (No)	Oznaczenie (Nf)	Nr poz. podzespołu (V)	Nazwa (Name)	Liczba sztuk w ciągniku (Q)							Uwagi (R)
				912	914	1012	1014	1222	1224	1614	
1	80.277.014	2	Korpus kolumny sterowania • Steering column body	1	1	1	1	1	1	1	
2	80.277.040		Korpus kolumny sterowania kpl. • Steering column body assy	1	1	1	1	1	1	1	
3	80.277.015	2	Tulejka spiekana • Sleeve	1	1	1	1	1	1	1	
4	54.61.12.09		Podkładka sprężysta Z 8,2 Fe/Zn9c PN-77/M-82008 • Spring washer	2	2	2	2	2	2	2	
5	54.22.17.12		Wkręt M8x35-5.6-A PN-74/M-82215 • Screw	2	2	2	2	2	2	2	
6	45.635.170		Koło kierownicy • Steering wheel	1	1	1	1	1	1	1	
7	54.61.15.19		Podkładka okrągła 13 Fe/Zn9c PN-78/M-82005 • Washer	1	1	1	1	1	1	1	
8	54.23.19.05		Nakrętka koronowa ZM12-05-B Fe/Zn9c PN-86/M-82159 • Castellated nut	1	1	1	1	1	1	1	
9	54.28.01.14		Zawleczka s-3,2x25 PN-76/M-82001 • Split pin	1	1	1	1	1	1	1	
10	27 029 M91 lub										
3a	27 921 M91		Pokrywa koła kierownicy • Steering wheel cap	1	1	1	1	1	1	1	
11	54.26.01.05		Wpust czółenkowy 5x7,5 PN-88/M-85008 • Key	1	1	1	1	1	1	1	
12	54.26.04.12		Pierścień osadczy sprężynujący Z25 PN-81/M-85111 • Circlip	1	1	1	1	1	1	1	
13	54.31.01.75		Łożysko 6205 2Z PN-85/M-86100 • Bearing	1	1	1	1	1	1	1	
14	80.277.017		Wał kierownicy • Steering shaft	1	1	1	1	1	1	1	
15	80.277.021		Podkładka • Washer	1	1	1	1	1	1	1	
16	54.62.05.13		Pierścień osadczy sprężynujący W62 PN-81/M-85111 • Circlip	1	1	1	1	1	1	1	
17	54.23.04.11		Nakrętka koronowa ZM5-8-A Fe/Zn9c PN-86/M-82148 • Castellated nut	1	1	1	1	1	1	1	
18	80.277.024		Tuleja • Sleeve	2	2	2	2	2	2	2	
19	80.277.023		Sworzeń • Pin	1	1	1	1	1	1	1	
20	54.21.03.17		Śruba M5x50-Z-8.8-A Fe/Zn9c PN-85/M-82101 • Bolt	1	1	1	1	1	1	1	
21	54.28.01.41		Zawleczka s-1,2x12 PN-76/M-82001 • Split pin	1	1	1	1	1	1	1	
22	80.277.022		Krzyżak • Cross	1	1	1	1	1	1	1	
23	80.220.015		Pierścień • Ring	2	2	2	2	2	2	2	
24	80.277.025		Osłona • Guard	1	1	1	1	1	1	1	
25	80.577.010		Wałek kompletny • Shaft assy	1	1	1	1	1	1	1	

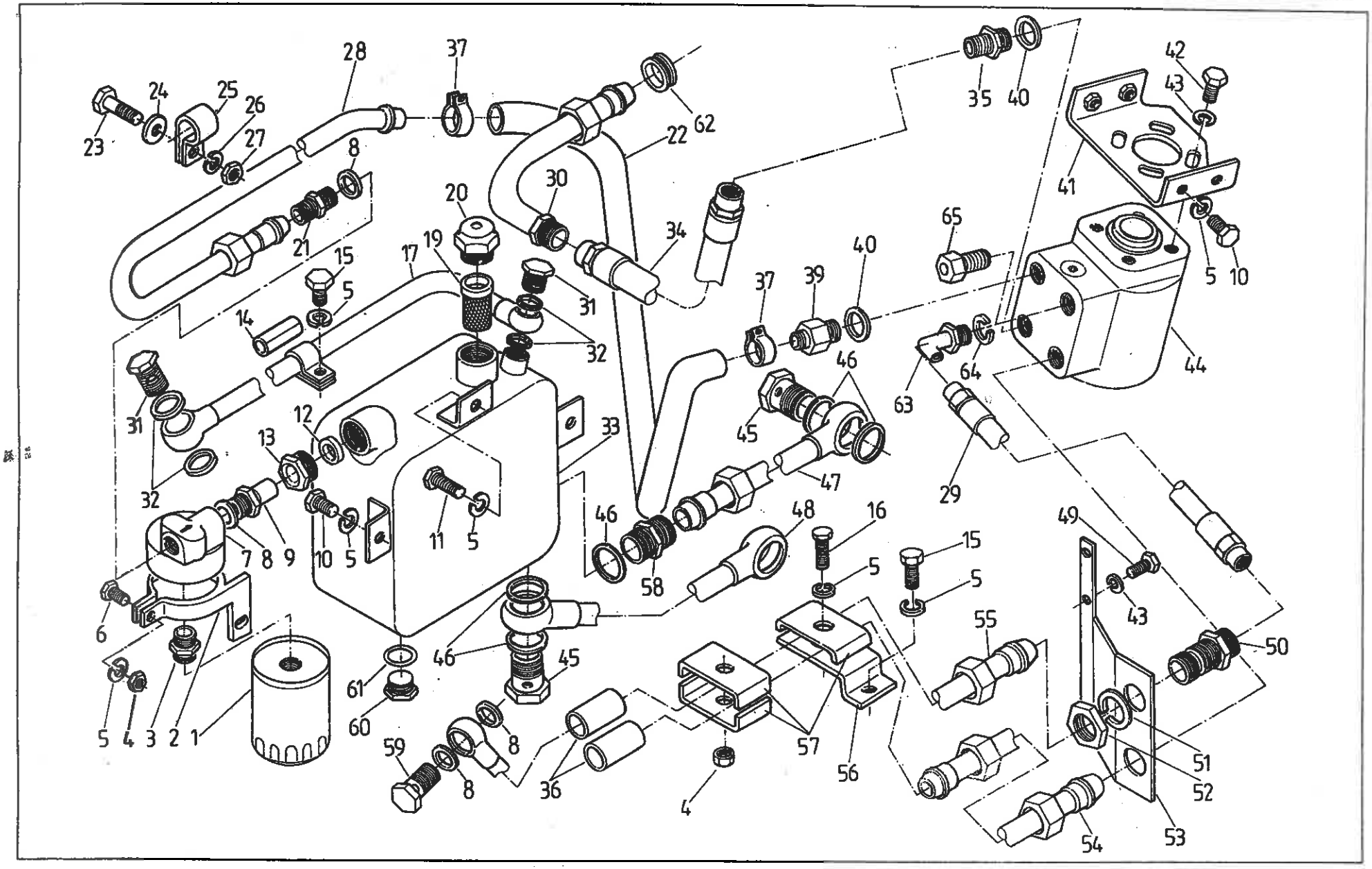
1 2 3 4 5 6 7 8 9 10 11 12 13 14 15 16 17 19 20 21 22 23 24 25 26 27 28 29 30 31 32 33 34 35 36 37 39 40 41 42 43 44 45 46 47 48 49 50 51 52 53 54 55 56 57 58 59 60 61 62 63 64 65

OBWÓD HYDROSTATYCZNY (na żądanie) • HYDROSTATIC CIRCUIT (on request)

Nr poz. (No)	Oznaczenie (Nf)	Nr poz. podzespołu (V)	Nazwa (Name)	Liczba sztuk w ciągniku (Q)							Uwagi (R)
				912	914	1012	1014	1222	1224	1614	
1	50.60.73.80		Filtr PP-8,4 • Filter PP-8.4	1	1	1	1	1	1	1	
2	83.578.080		Obejma filtru • Filter clamp	1	1	1	1	1	1	1	
3	50.60.73.61		Łącznik • Adaptor	1	1	1	1	1	1	1	
4	54.23.13.10		Nakrętka M8-5-B Fe/Zn9c PN-86/M-82144 • Nut	2	2	2	2	1	1	1	
5	54.61.12.09		Podkładka sprężysta Z 8,2 Fe/Zn9c PN-77/M-82008 • Spring washer	10	10	10	10	10	10	10	
6	54.21.21.05		Śruba M8x45-5.6-B Fe/Zn9c PN-85/M-82101 • Bolt	1	1	1	1	1	1	1	
7	80.278.182		Pokrywa filtru • Filter cover	1	1	1	1	1	1	1	
8	54.61.25.14		Pierścień uszczelniający 16x20 ZN-76/MPC/06-03126.2 • Seal ring	6	6	6	6	6	6	6	
9	80.278.077		Złącze filtru • Connector	1	1	1	1	1	1	1	
10	54.21.06.28		Śruba M8x18-5.6-B Fe/Zn9c PN-85/M-82105 • Bolt	5	5	5	5	5	5	5	
11	54.21.07.14		Śruba M8x14-5.6-A Fe/Zn9c PN-85/M-82105 • Bolt	2	2	2	2	2	2	2	
12	54.25.17.02		Pierścień 12,5 BN-74/1941-01 • Ring	1	1	1	1	1	1	1	
13	80.278.082		Śruba dociskowa • Thrust bolt	1	1	1	1	1	1	1	
14	80.278.066		Wkładka • Insert	1	1	1	1	1	1	1	
15	54.21.05.76		Śruba M8x12-5.6-B Fe/Zn9c PN-85/M-82105 • Bolt	1	1	1	1	1	1	1	
16	54.21.21.03		Śruba M8x30-5.6-B Fe/Zn9c PN-85/M-82101 • Bolt	1	1	1	1	1	1	1	
17	83.578.020		Przewód zlewowy • Discharge pipe	1	1	1	1	1	1	1	
17	86.578.020		Przewód zlewowy • Discharge pipe	1	1	1	1	–	–	–	
18	83.578.022		Łącznik nastawny z jedną końcówką • Adaptor	–	–	–	–	1	1	1	
19	80.278.050		Filtr • Filter	1	1	1	1	1	1	1	
20	80.278.030		Korek odpowietrzający • Cap with breather	1	1	1	1	1	1	1	
21	80.600.055		Złączka • Adaptor	1	1	1	1	1	1	1	
22	83.578.723		Wąż tłoczny • Charge hose	1	1	1	1	1	1	1	
22	86.578.723		Wąż tłoczny • Charge hose	1	1	1	1	–	–	–	
23	54.21.21.28		Śruba M10x35-5.6-B Fe/Zn9c PN-85/M-82101 • Bolt	–	–	–	–	1	1	1	
24	54.61.15.18		Podkładka zgrubna 10,5 Fe/Zn9c PN-78/M-82005 • Washer	2	2	2	2	3	3	3	
				4	4	4	4	3	3	3	

Nr poz. (No)	Oznaczenie (Nf)	Nr poz. podzespołu (V)	Nazwa (Name)	Liczba sztuk w ciągniku (Q)							Uwagi (R)
				912	914	1012	1014	1222	1224	1614	
25	83.578.003		Uchwyt rurki • Tube holder	2	2	2	2	2	2	2	
26	54.61.12.10		Podkładka sprężysta Z 10,2 Fe/Zn9c PN-77/M-82008 • Spring washer	2	2	2	2	3	3	3	
27	54.23.13.12		Nakrętka M10-5-B Fe/Zn9c PN-86/M-82144 • Nut	2	2	2	2	3	3	3	
28	83.578.040		Rurka przelewowa • Owerflow pipe	1	1	1	1	1	1	1	
29	83.578.717		Przewód giętki wysokociśnieniowy P11 A11/511/10-560 • High pressure hose	2	2	2	2	2	2	2	
30	83.578.050		Przewód pompy • Pump pipe	1	1	1	1	1	1	1	
31	54.25.04.03		Śruba przelotowa 6 ZN-74/MPC-29/20.002806.2 • Banjo bolt	2	2	2	2	2	2	2	
32	54.61.25.10		Pierścień uszczelniający 12x16 ZN-76/MPC/06-03126.2 • Seal ring	4	4	4	4	4	4	4	
33	83.578.170		Zbiornik oleju • Oil tank	1	1	1	1	–	–	–	
33	80.578.170		Zbiornik oleju • Oil tank	–	–	–	–	1	1	1	
34	83.578.716		Przewód giętki wysokociśnieniowy P11 A11/511/10-760 • High pressure hose	1	1	1	1	1	1	1	
35	83.578.103		Korpus przyłączki prosty • Adaptor body	2	2	2	2	2	2	2	
36	80.278.065		Wkładka • Insert	2	2	2	2	2	2	2	
37	54.69.09.09		Opaska zaciskowa przewodu giętkiego A26c PN-69/M-74905 • Clip	2	2	2	2	2	2	2	
38	83.578.014		Złączka • Adaptor	1	1	1	1	1	1	1	
39	83.578.100		Końcówka kompletna • Tip end assy	1	1	1	1	1	1	1	
40	54.61.25.27		Pierścien uszczelniający 22x27 ZN-76/MPC/06-03126.3 • Seal ring	4	4	4	4	4	4	4	
41	83.578.090		Płyta mocująca kompletna • Plate assy	1	1	1	1	1	1	1	
42	54.21.05.12		Śruba M10x22-5.6-B Fe/Zn9c PN-85/M-82105 • Bolt	4	4	4	4	4	4	4	
43	54.61.12.10		Podkładka sprężysta Z 10,2 Fe/Zn9c PN-77/M-82008 • Spring washer	6	6	6	6	6	6	6	
44	83.578.999		Blok sterujący ORBITROL RB160 z blokiem zaworowym ZP20 • Orbitrol steering block	1	1	1	1	1	1	1	
45	54.25.04.08		Śruba 20 ZN-74/MPC-29/20.002806.2 • Bolt	1	1	1	1	1	1	1	
46	54.61.25.35		Pierścień uszczelniający 27x32 ZN-76/MPC/06-03126.2 • Seal ring	3	3	3	3	4	4	4	
47	83.278.180		Przewód ssawny • Suction pipe	1	1	1	1	–	–	–	
48	86.278.100		Przewód ssawny • Suction pipe	–	–	–	–	1	1	1	
49	54.21.06.21		Śruba M10x28-5.6-B Fe/Zn9c PN-85/M-82105 • Bolt	2	2	2	2	2	2	2	
50	83.578.001		Złączka • Adaptor	2	2	2	2	2	2	2	
51	54.61.03.23		Podkładka sprężysta Z 20,5 Fe/Zn9c PN-77/M-82008 • Spring washer	2	2	2	2	2	2	2	

Nr poz. (No)	Oznaczenie (Nf)	Nr poz. podzespołu (V)	Nazwa (Name)	Liczba sztuk w ciągniku (Q)							Uwagi (R)
				912	914	1012	1014	1222	1224	1614	
52	54.23.15.21		Nakrętka sześciokątna niska M20x1,5-5-B PN-86/M-82153 • Nut	2	2	2	2	2	2	2	
53	83.578.002		Wspornik • Bracket	1	1	1	1	1	1	1	
54	83.578.060		Przewód doprowadzający prawy • Delivery pipe, RH	1	1	1	1	–	–	–	
54	86.578.060		Przewód doprowadzający prawy • Delivery pipe, RH	–	–	–	–	1	1	1	
55	83.578.070		Przewód doprowadzający lewy • Delivery pipe, LH	1	1	1	1	–	–	–	
55	86.578.070		Przewód doprowadzający lewy • Delivery pipe, LH	–	–	–	–	1	1	1	
56	86.578.030		Uchwyt rurek kompletny • Holder assy	–	–	–	–	1	1	1	
57	80.278.034		Uchwyt przewodów • Pipe holder	2	2	2	2	1	1	1	
58	80.600.056		Złączka 20 • Adaptor	1	1	1	1	–	–	–	
59	54.25.04.05		Śruba przelotowa 10 ZN-74/MPC-29/20.002806.2 • Banjo bolt	2	2	2	2	2	2	2	
60	54.69.22.02		Korek spustowy M10x1,5 ZN-68/MPC/06-03138.34 • Drain plug	1	1	1	1	1	1	1	
61	54.61.25.22		Pierścień uszczelniający 20x24 ZN-76/MPC/06-03126.2 • Seal ring	1	1	1	1	1	1	1	
62	54.62.01.31		Przelotka 42x1,2 BN-75/3688-01 • Grommet	1	1	1	1	1	1	1	
63	54.25.19.03		Korpus przyłączki kolankowy 16–10 • Elbow adaptor body	2	2	2	2	2	2	2	
64	54.23.21.13		Przeciwnakrętka M16x1,5 • Lock nut	2	2	2	2	2	2	2	
65	83.578.601		Złączka • Adaptor	2	2	2	2	2	2	2	

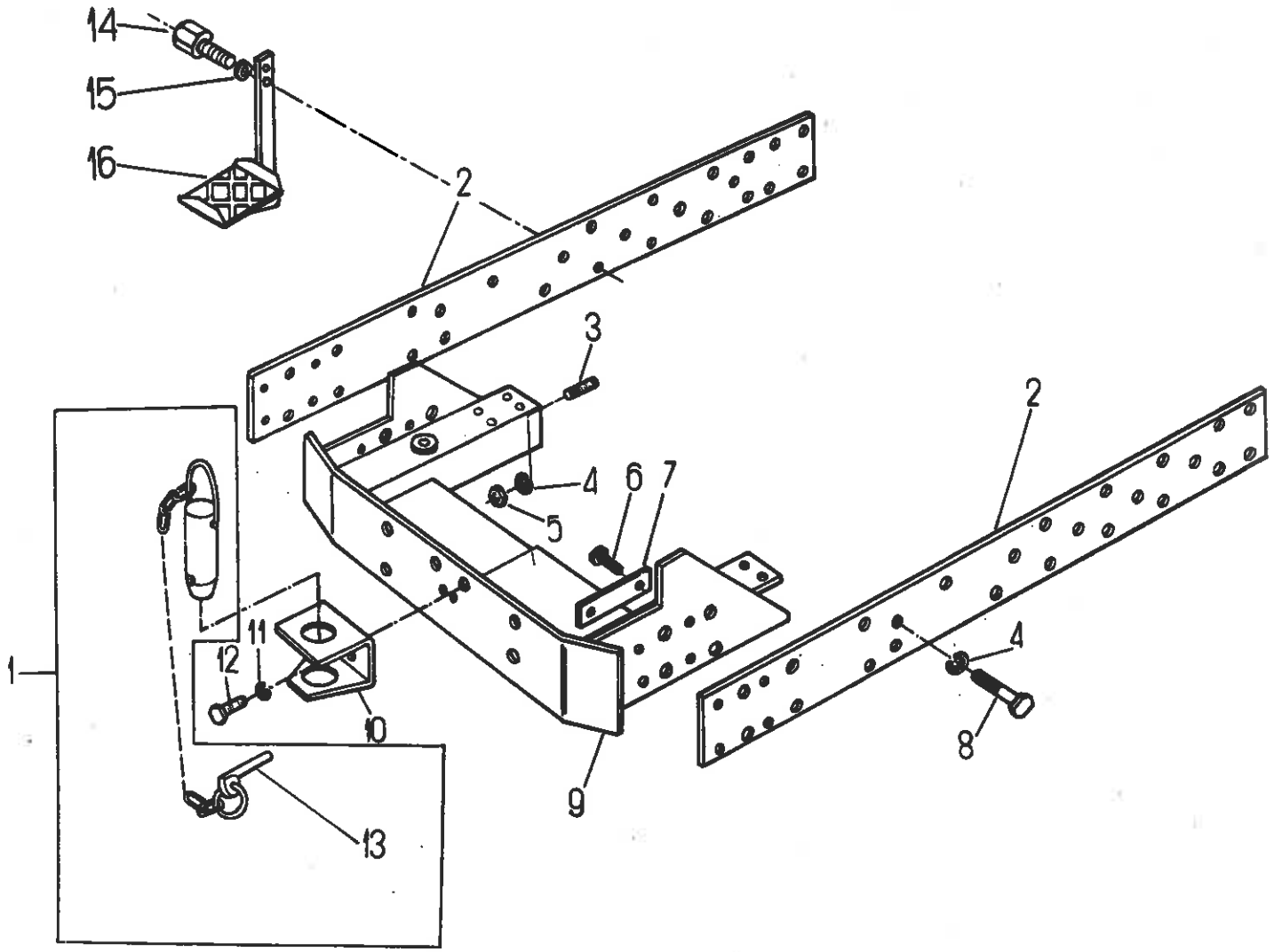
14
15
16
2
3
2
4
6
7
5
1
11
12
10
9
4
8
13

280, 346 PÓŁRAMA NARZĘDZIOWA, STOPIEŃ DO OBSŁUGI CIĄGNIKA • IMPLEMENT HITCHING FRAME, STEP

Nr poz. (No)	Oznaczenie (Nf)	Nr poz. podzespołu (V)	Nazwa (Name)	Liczba sztuk w ciągniku (Q)							Uwagi (R)
				912	914	1012	1014	1222	1224	1614	
1	80.280.009		Sworzeń zaczepu kompletny • Clevis pin assy	1	1	1	1	1	1	1	
2	80.280.211		Belka boczna • Side beam	2	2	2	2	–	–	–	
2	89.280.211		Belka boczna • Side beam	–	–	–	–	2	2	2	
3	80.280.032		Śruba M16x35-8.8-A PN-60/M-82125 • Bolt	2	2	2	2	2	2	2	
4	54.61.12.13		Podkładka sprężysta 16,3 Fe/Zn9c PN-77/M-82008 • Spring washer	16	16	16	16	16	16	16	
5	54.23.03.50		Nakrętka M16-8-A PN-86/M-82144 • Nut	2	2	2	2	2	2	2	
6	54.21.06.67		Śruba M12x25-8.8-B PN-85/M-82105 • Bolt	8	8	8	8	12	12	12	
7	54.61.06.11		Podkładka odginana 13x78 PN-82/M-82012 • Tab-washer	2	2	2	2	4	4	4	
8	54.21.06.34		Śruba M16x40-8.8-B PN-85/M-82105 • Bolt	10	10	10	10	10	10	10	
9	83.280.010		Rama przednia • Front frame	1	1	1	1	1	1	1	
10	83.280.030		Hak • Clevis	1	1	1	1	1	1	1	
11	54.61.12.11		Podkładka sprężysta Z 12,2 Fe/Zn9c PN-77/M-82008 • Spring washer	8	8	8	8	4	4	4	
12	54.21.08.48		Śruba M16x35-8.8-A PN-85/M-82105 • Bolt	4	4	4	4	4	4	4	a
13	810 285 M92		Przetyczka • Securing pin	1	1	1	1	1	1	1	
14	54.21.06.20		Śruba M16x35-5.6-B Fe/Zn5c PN-85/M-82105 • Bolt	2	2	2	2	2	2	2	
15	54.61.12.13		Podkładka sprężysta Z 16,3 Fe/Zn5c PN-77/M-82008 • Spring washer	2	2	2	2	2	2	2	
16	80.346.020		Stopień kompletny • Step assy	1	1	1	1	1	1	1	

Uwaga. a – do ciągników bez obciążników (zesp. 247).

Note. a – for tractors without ballast weights (247 group).

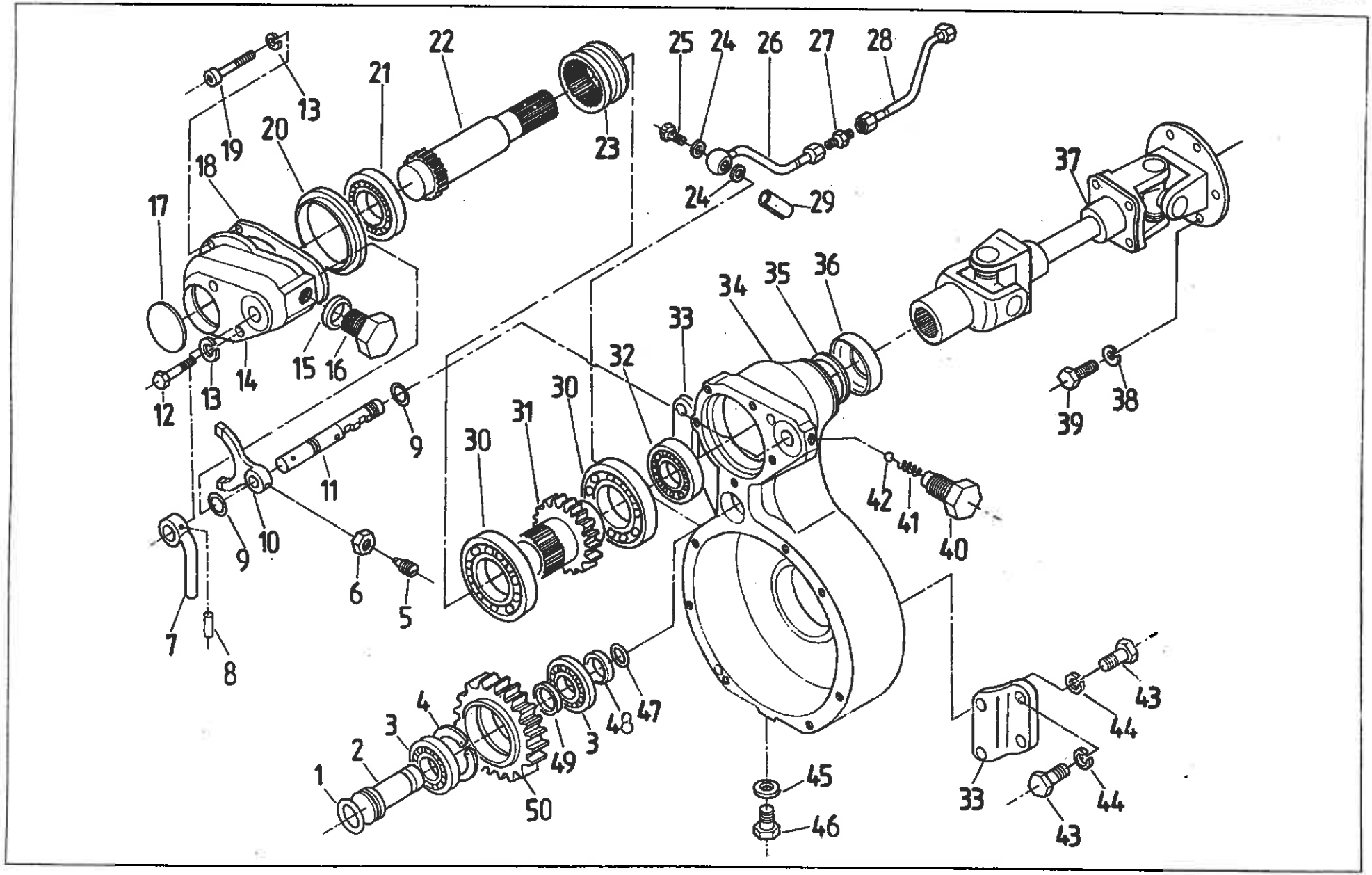
1
2
3
4
5
6
7
8
9
10
11
12
13
14
15
16
17
18
19
20
21
22
23
24
25
26
27
28
29
30
31
32
33
34
35
36
37
38
39
40
41
42
43
44
45
46
47
48
49
50

Nr poz. (No)	Oznaczenie (Nf)	Nr poz. podzespołu (V)	Nazwa (Name)	Liczba sztuk w ciągniku (Q)							Uwagi (R)
				912	914	1012	1014	1222	1224	1614	
1	54.51.14.09		Pierścień uszczelniający 28x2 PN-81/M-73093 • Seal ring	–	1	–	1	–	1	1	
2	64.014189		Sworzeń • Pivot	–	1	–	1	–	1	1	
3	54.32.01.58		Łożysko NJ 2206 PN-76/M-86180 • Bearing	–	2	–	2	–	2	2	
4	54.62.05.13		Pierścień osadczy sprężynujący W 62 PN-81/M-85111 • Circlip	–	1	–	1	–	1	1	
5	64.014200		Śruba • Bolt	–	1	–	1	–	1	1	
6	54.23.06.33		Nakrętka M10x1,25-0.6-A Fe/Zn12c PN-86/M-82153 • Nut	–	1	–	1	–	1	1	
7	64.902670		Dźwignia kompletna • Lever assy	–	1	–	1	–	1	1	
8	54.27.08.38		Kołek walcowy 5n6x28 PN-66/M-85021 • Dowel	–	1	–	1	–	1	1	
9	54.51.16.13		Pierścień uszczelniający 11,3x2,4 PN-60/M-86961 • Seal ring	–	2	–	2	–	2	2	
10	64.014203		Widełki • Fork	–	1	–	1	–	1	1	
11	64.014199		Wałek sterowania • Control shaft	–	1	–	1	–	1	1	
12	54.21.21.37		Śruba M8x75-8.8-B Fe/Zn12c PN-85/M-82101 • Bolt	–	2	–	2	–	2	2	
13	54.61.12.09		Podkładka sprężysta Z 8,2 Fe/Zn12c PN-77/M-82008 • Spring washer	–	5	–	5	–	5	5	
14	64.014185		Pokrywa • Cover	–	1	–	1	–	1	1	
15	54.61.25.35		Pierścień uszczelniający 27x32 ZN-76/MPC/06-03126.2 • Seal ring	–	1	–	1	–	1	1	
16	54.69.17.11		Korek A M27x2 Fe/Znc PN-65/M-73124 • Plug	–	1	–	1	–	1	1	
17	54.65.01.16		Zaślepka A65 BN-74/3611.01 • Stopper	–	1	–	1	–	1	1	
18	64.014197		Uszczelka • Gasket	–	1	–	1	–	1	1	
19	54.21.26.08		Śruba M8x20-8.8 Fe/Zn12c PN-74/M-82302 • Bolt	–	3	–	3	–	3	3	
20	64.014595		Pierścień • Ring	–	1	–	1	–	1	1	
21	54.31.02.09		Łożysko 6008-2RS PN-85/M-86100 • Bearing	–	1	–	1	–	1	1	
22	83.285.052		Wał napędowy • Driving shaft	–	1	–	1	–	1	1	
23	64.014191		Obejma • Clamp	–	1	–	1	–	1	1	
24	54.61.25.19		Pierścień uszczelniający 18x22 ZN-76/MPC/06-03126.2 • Seal ring	–	2	–	2	–	2	2	
25	54.25.04.06		Śruba przelotowa 13 ZN-74/MPC-29/20-002806.2 • Banjo bolt	–	1	–	1	–	1	1	
26	83.285.660		Przewód odpływowy I kompletny • Discharge pipe I assy	–	1	–	1	–	1	1	

Nr poz. (No)	Oznaczenie (Nf)	Nr poz. podzespołu (V)	Nazwa (Name)	Liczba sztuk w ciągniku (Q)							Uwagi (R)
				912	914	1012	1014	1222	1224	1614	
27	54.25.06.08		Złączka równoprzelotowa 13 ZN-66/MPC/06-03158.22 • Connector	–	1	–	1	–	1	1	
28	83.285.670		Przewód odpływowy II kompletny • Discharge pipe II assy	–	1	–	1	–	–	–	
28	86.285.670		Przewód odpływowy II kompletny • Discharge pipe II assy	–	–	–	–	–	1	1	
29	80.407.074		Obejma • Clamp	–	1	–	1	–	1	1	
30	54.31.01.58		Łożysko 6011 PN-85/M-86100 • Bearing	–	2	–	2	–	2	2	
31	64.014188		Koło napędzające • Driving gear	–	1	–	1	–	1	1	
32	54.31.02.14		Łożysko 6007-2RS PN-85/M-86100 • Bearing	–	1	–	1	–	1	1	
33	64.014186		Wspornik • Bracket	–	2	–	2	–	2	2	
34	83.285.011		Korpus • Housing	–	1	–	1	–	1	1	
35	54.51.02.01		Pierścień uszczelniający A48x62x8 PN-72/M-86964 • Oil seal	–	1	–	1	–	1	1	
36	64.015221		Pokrywa • Cover	–	1	–	1	–	1	1	
37	83.285.019		Wał przegubowy • Joint shaft assy	–	1	–	1	–	–	–	
37	86.285.019		Wał przegubowy • Joint shaft assy	–	–	–	–	–	1	1	
38	54.61.12.10		Podkładka sprężysta Z 10,2 Fe/Zn12c PN-77/M-82008 • Spring washer	–	6	–	6	–	6	6	
39	54.21.19.09		Śruba M10x22-8.8-B Fe/Zn12c PN-85/M-82242 • Bolt	–	6	–	6	–	6	6	
40	64.014204		Śruba • Bolt	–	1	–	1	–	1	1	
41	80.295.012		Sprężyna • Spring	–	1	–	1	–	1	1	
42	54.36.01.02		Kulka 7,938-40 PN-83/M-86452 • Ball	–	1	–	1	–	1	1	
43	54.21.06.40		Śruba M16x35-8.8-B Fe/Zn12c PN-85/M-82105 • Bolt	–	8	–	8	–	8	8	
44	54.61.12.13		Podkładka sprężysta Z 16,3 Fe/Zn12c PN-77/M-82008 • Spring washer	–	8	–	8	–	8	8	
45	54.61.25.25		Pierścień uszczelniający 20x26 ZN-76/MPC/06-03126.2 • Seal ring	–	1	–	1	–	1	1	
46	54.69.17.08		Korek A M20x1,5 Fe/Znc PN-65/M-73124 • Plug	–	1	–	1	–	1	1	
47	54.51.05.09		Pierścień uszczelniający 22x2 PN-81/M-73093 • Seal ring	–	1	–	1	–	1	1	
48	64.014196		Tuleja dystansowa • Spacing sleeve	–	1	–	1	–	1	1	
49	64.014193		Podkładka dystansowa • Spacing washer	–	1	–	1	–	1	1	
50	64.014187		Koło pośrednie • Idler gear	–	1	–	1	–	1	1	

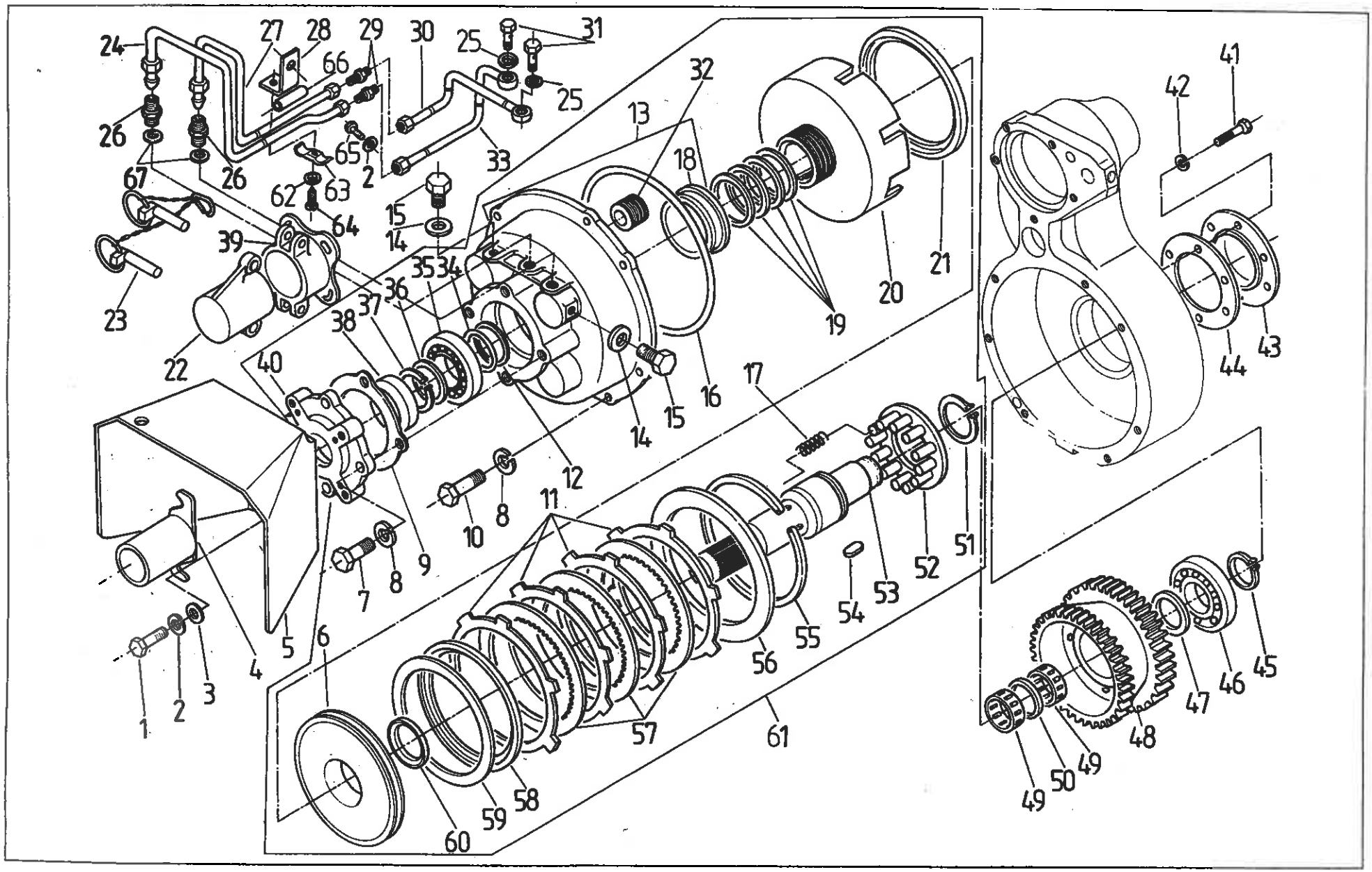
1
2
3
4
5
6
7
8
8
9
10
11
12
13
14
14
15
15
16
17
18
19
20
21
22
23
24
25
25
26
26
27
28
29
30
31
32
33
34
35
36
37
38
39
40
41
42
43
44
45
46
47
48
49
49
50
51
52
53
54
55
56
57
58
59
60
61
62
63
64
65
66
67

285 PRZEDNI WOM. Sprzęgło (na żądanie) • FRONT PTO SHAFT. Clutch (on request)

Nr poz. (No)	Oznaczenie (Nf)	Nr poz. podzespołu (V)	Nazwa (Name)	Liczba sztuk w ciągniku (Q)							Uwagi (R)
				912	914	1012	1014	1222	1224	1614	
1	54.21.06.14		Śruba M8x25-5.8-B Fe/Zn12c PN-85/M-82105 • Bolt	–	4	–	4	–	4	4	
2	54.61.12.09		Podkładka sprężysta Z 8,2 Fe/Zn12c PN-77/M-82008 • Spring washer	–	5	–	5	–	5	5	
3	54.61.23.04		Podkładka 8,5 Fe/Zn12c PN-78/M-82005 • Washer	–	4	–	4	–	4	4	
4	89.153.180		Osłona • Guard	–	1	–	1	–	1	1	c
5	89.153.120		Osłona WOM (Ø 35) typ 2 • PTO Shield (35 mm dia. PTO shaft-type 2)	–	1	–	1	–	1	1	d
6	83.285.038		Tłok sprzęgła • Clutch piston	–	1	–	1	–	1	1	
7	54.21.19.09		Śruba M10x22-8.8-B Fe/Zn12c PN-85/M-82242 • Bolt	–	4	–	4	–	4	4	
8	54.61.12.10		Podkładka sprężysta Z 10,2 Fe/Zn12c PN-77/M-82008 • Spring washer	–	11	–	11	–	11	11	
9	64.014210		Uszczelka • Gasket	–	1	–	1	–	1	1	
10	54.21.06.16		Śruba M10x25-5.6-B Fe/Zn12c PN-85/M-82105 • Bolt	–	7	–	7	–	7	7	
11	89.153.067		Tarcza zewnętrzna I • Outer disc I	–	4	–	4	–	4	4	
12	64.014209		Podkładka • Washer	–	1	–	1	–	1	1	
13	64.902671		Pokrywa kompletna • Cover assy	–	1	–	1	–	1	1	
14	54.61.25.06		Pierścień uszczelniający 10x14 ZN-76/MPC/06-03126.2 • Seal ring	–	2	–	2	–	2	2	
15	54.69.17.07		Korek A M10x1 PN-65/M-73124 • Plug	–	2	–	2	–	2	2	
16	54.51.05.69		Pierścień uszczelniający 200x3 PN-64/M-73093 • Seal ring	–	1	–	1	–	1	1	
17	80.153.246		Sprężyna • Spring	–	12	–	12	–	12	12	
18	64.014221		Tulejka • Sleeve	–	1	–	1	–	1	1	
19	80.153.056		Pierścień tłokowy Ø 65 • Piston ring	–	4	–	4	–	4	4	
20	64.014205		Korpus sprzęgła • Clutch case	–	1	–	1	–	1	1	
21	80.153.061		Uszczelka manżetowa • Special seal	–	1	–	1	–	1	1	
22	50.02291.0		Osłona • Guard	–	1	–	1	–	1	1	
23	42.390.070		Zatyczka kompletna • Securing pin	–	1	–	1	–	1	1	e
24	83.285.630		Przewód zasilający A II • Delivery pipe	–	1	–	1	–	–	–	e
24	86.285.630		Przewód zasilający A II • Delivery pipe	–	–	–	–	–	1	1	
25	54.61.25.10		Pierścień uszczelniający 12x16 ZN-76/MPC/06-03126.2 • Seal ring	–	2	–	2	–	2	2	

Nr poz. (No)	Oznaczenie (Nf)	Nr poz. podzespołu (V)	Nazwa (Name)	Liczba sztuk w ciągniku (Q)							Uwagi (R)
				912	914	1012	1014	1222	1224	1614	
26	80.153.116		Złączka 6 • Connector 6	–	2	–	2	–	2	2	
27	83.285.610		Przewód zasilający A I kompletny • Delivery pipe A I assy	–	1	–	1	–	–	–	
27	86.285.610		Przewód zasilający A I kompletny • Delivery pipe A I assy	–	–	–	–	–	1	1	
28	83.285.013		Wspornik uchwytu • Holder	–	1	–	1	–	1	1	
29	54.25.06.09		Złączka równoprzelotowa 6 • Connector	–	2	–	2	–	2	2	
30	83.285.620		Przewód zasilający B I kompletny • Delivery pipe B I assy	–	1	–	1	–	1	1	
31	64.014201		Śruba • Bolt	–	2	–	2	–	2	2	
32	80.153.130	61	Tłok hamulca WOM kompletny • PTO brake plunger assy	–	4	–	4	–	4	4	
33	83.285.640		Przewód zasilający B II kompletny • Delivery pipe B II assy	–	1	–	1	–	1	1	
34	54.51.03.45	61	Pierścień uszczelniający 44,2×5,7 PN-60/M-86961 • Seal ring	–	1	–	1	–	1	1	
35	54.31.01.10	61	Łożysko 6209 PN-85/M-86100 • Bearing	–	1	–	1	–	1	1	
36	64.014208	61	Podkładka oporowa • Thrust washer	–	1	–	1	–	1	1	
37	54.62.04.19	61	Pierścień osadczy sprężynujący Z 45 PN-81/M-85111 • Circlip	–	1	–	1	–	1	1	
38	54.51.01.72	61	Pierścień uszczelniający A40×65×10 DW PN-72/M-86964 • Seal ring	–	1	–	1	–	1	1	
39	50.02300.0		Wspornik • Bracket	–	1	–	1	–	1	1	e
40	83.285.012	61	Pokrywa przednia • Front cover	–	1	–	1	–	1	1	
41	54.21.06.38		Śruba M6×16-5.6-B Fe/Zn12c PN-85/M-82105 • Bolt	–	6	–	6	–	6	6	
42	54.61.12.07		Podkładka sprężysta Z 6,1 Fe/Zn12c PN-77/M-82008 • Spring washer	–	6	–	6	–	6	6	
43	64.014190		Pokrywa tylna • Rear cover	–	1	–	1	–	1	1	
44	64.014198		Uszczelka • Joint	–	1	–	1	–	1	1	
45	54.62.04.15		Pierścień osadczy sprężynujący Z 35 PN-81/M-85111 • Circlip	–	1	–	1	–	1	1	
46	54.31.01.20		Łożysko 6307 PN-85/M-86100 • Bearing	–	1	–	1	–	1	1	
47	64.014194		Podkładka dystansowa • Spacing washer	–	1	–	1	–	1	1	
48	54.902666		Koło kompletne • Gear assy	–	1	–	1	–	1	1	
49	54.31.01.96		Złożenie igiełkowe K-40-45-17 PN-81/M-86310 • Niddle roller bearing	–	2	–	2	–	2	2	
50	64.014195		Podkładka dystansowa • Spacing washer	–	1	–	1	–	1	1	
51	54.62.04.30	61	Pierścień osadczy sprężynujący Z 58 PN-81/M-85111 • Circlip	–	1	–	1	–	1	1	
52	80.153.150	61	Pierścień kompletny • Ring assy	–	1	–	1	–	1	1	

Nr poz. (No)	Oznaczenie (Nf)	Nr poz. podzespołu (V)	Nazwa (Name)	Liczba sztuk w ciągniku (Q)							Uwagi (R)
				912	914	1012	1014	1222	1224	1614	
53	64.014206	61	Wałek • Shaft	–	1	–	1	–	1	1	
54	54.26.03.12	61	Wpust pryzmatyczny A12×8×32 PN-70/M-85005 • Key	–	2	–	2	–	2	2	
55	54.62.05.39	61	Pierścień osadczy sprężynujący W 170 PN-81/M-85111 • Circlip	–	1	–	1	–	1	1	
56	89.153.066	61	Tarcza zewnętrzna II • Outer disc II	–	1	–	1	–	1	1	
57	89.153.010	61	Tarcza wewnętrzna • Inner disc	–	3	–	3	–	3	3	
58	80.153.123	61	Tarcza oporowa • Thrust disc	–	1	–	1	–	1	1	
59	80.153.122	61	Sprężyna • Spring	–	1	–	1	–	1	1	
60	80.153.062	61	Uszczelka manżetowa • Special seal	–	1	–	1	–	1	1	
61	83.285.039		Sprzęgło • Clutch	–	1	–	1	–	1	1	
62	54.61.17.02		Podkładka A 5,5 PN-79/M-82109 • Washer	–	1	–	1	–	1	1	
63	83.285.014		Uchwyt • Holder	–	1	–	1	–	1	1	
64	54.22.30.08		Wkręt do blachy AGb 4,2×2,2 PN-79/M-83106 • Self-tapping screw	–	1	–	1	–	1	1	
65	54.21.06.99		Śruba M8×14-5.6-B PN-85/M-82105 • Bolt	–	1	–	1	–	1	1	
66	80.278.066		Wkładka • Insert	–	2	–	2	–	2	2	
67	54.61.25.09		Uszczelka 12×16 • Joint	–	2	–	2	–	2	2	

Uwaga. Pozycje c, d alternatywne z e.

Note. Items c, d alternative from e.

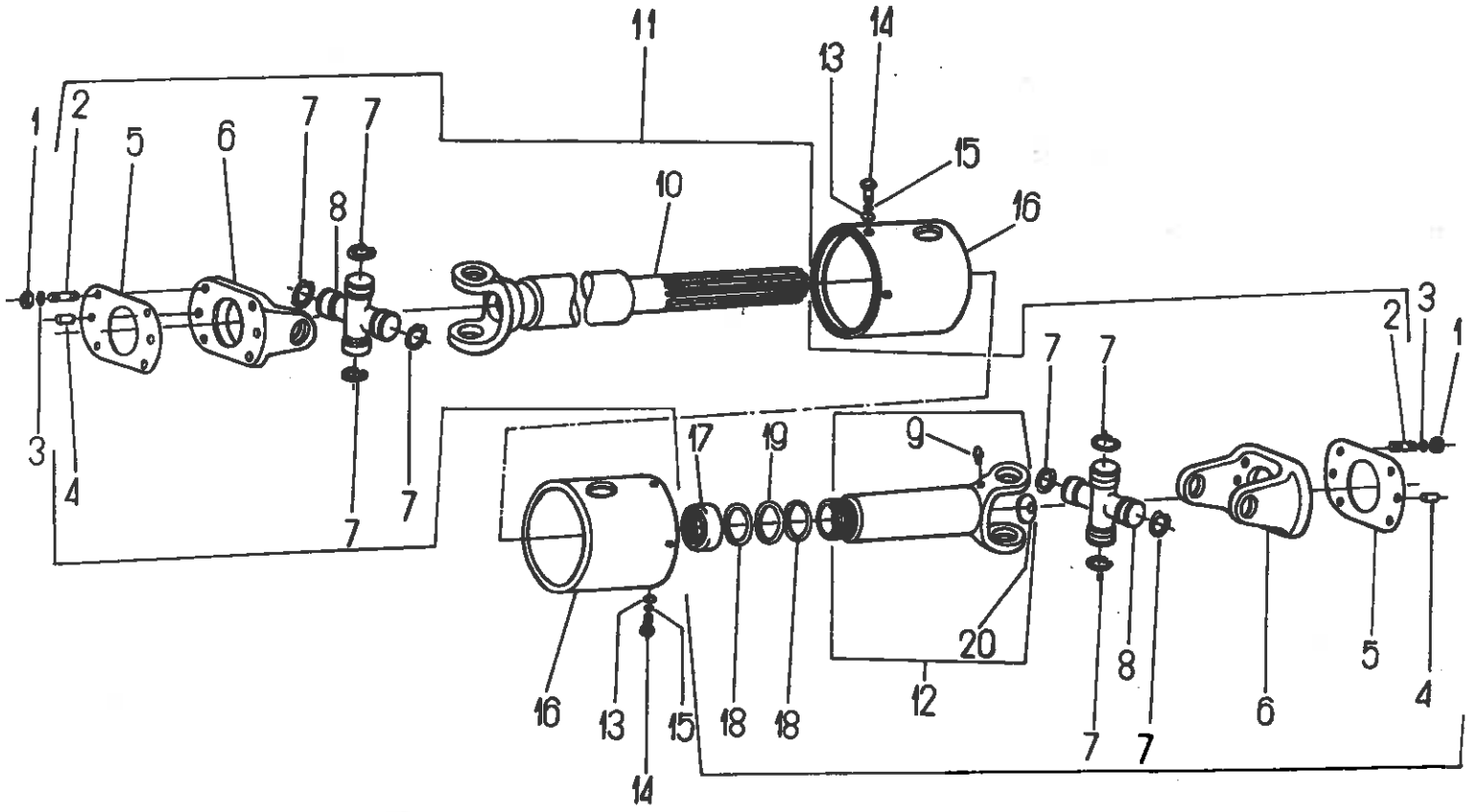
1
2
5
6
7
7
8
11
10
13
14
15
16
3
4
7
7
17
19
9
7
7
2
3
1
16
13
15
14
18
18
12
20
8
7
7
6
5
4

Nr poz. (No)	Oznaczenie (Nf)	Nr poz. podzespołu (V)	Nazwa (Name)	Liczba sztuk w ciągniku (Q)							Uwagi (R)
				912	914	1012	1014	1222	1224	1614	
1	54.23.13.23		Nakrętka M10-8-B PN-75/M-82144 • Nut	–	8	–	8	–	8	8	
2	54.21.23.04	11	Śruba dwustronna M10x25-5.8 PN-60/M-82162 • Stud	–	8	–	8	–	8	8	
3	54.61.12.10		Podkładka Z 10 Fe/Zn9c PN-77/M-82005 • Washer	–	8	–	8	–	8	8	
4	54.27.08.09	11	Kołek walcowy 10n 6x20 PN-66/M-85021 • Cylindrical pin	–	4	–	4	–	4	4	
5	88.293.021		Uszczelka • Gasket	–	2	–	2	–	2	2	
6	88.293.013	11	Widełki z kołnierzem • Fork with flange	–	2	–	2	–	2	2	
7	54.62.05.05	11	Pierścień osadczy 38 W PN-81/M-85111 • Inner circlip	–	8	–	8	–	8	8	
8	88.170.049	11	Sworzeń krzyżakowy kompletny • Cross assy	–	2	–	2	–	2	2	
9	54.63.02.04		Smarowniczka M8x1 PN-76/M-86002 • Grease nipple	–	1	–	1	–	1	1	
10	–	11	Widełki kompletne • Fork assy	–	1	–	1	–	1	1	
11	87.293.999		Wałek z widełkami kompletny • Shaft with fork assy	–	1	–	1	–	1	1	Z
11	88.293.999		Wałek z widełkami kompletny • Shaft with fork assy	–	–	–	–	–	1	1	
12	–	11	Wałek łączący • Secondary shaft	–	1	–	1	–	1	1	
13	54.61.12.07		Podkładka Z 6 Fe/Zn9c PN-77/M-82008 • Washer	–	8	–	8	–	8	8	
14	54.21.06.92		Śruba M6x20-B PN-85/M-82105 • Bolt	–	8	–	8	–	8	8	
15	54.61.01.04		Podkładka okrągła K 6,4 PN-78/M-82006 • Washer	–	4	–	4	–	8	8	
16	88.293.020		Osłona przegubu • Joint guard	–	2	–	2	–	2	2	
17	88.293.016	11	Nakrętka • Nut	–	1	–	1	–	1	1	
18	95.1911	11	Pierścień oporowy • Thrust ring	–	2	–	2	–	2	2	
19	54.51.04.13		Pierścień jednolity 40 PN-70/M-86488 • Seal	–	1	–	1	–	1	1	
20	88.293.015		Korek z otworem • Plug with hole	–	1	–	1	–	1	1	

Uwaga. Z – na żądanie z zesp. 174.
Note. Z – on request (174 group).

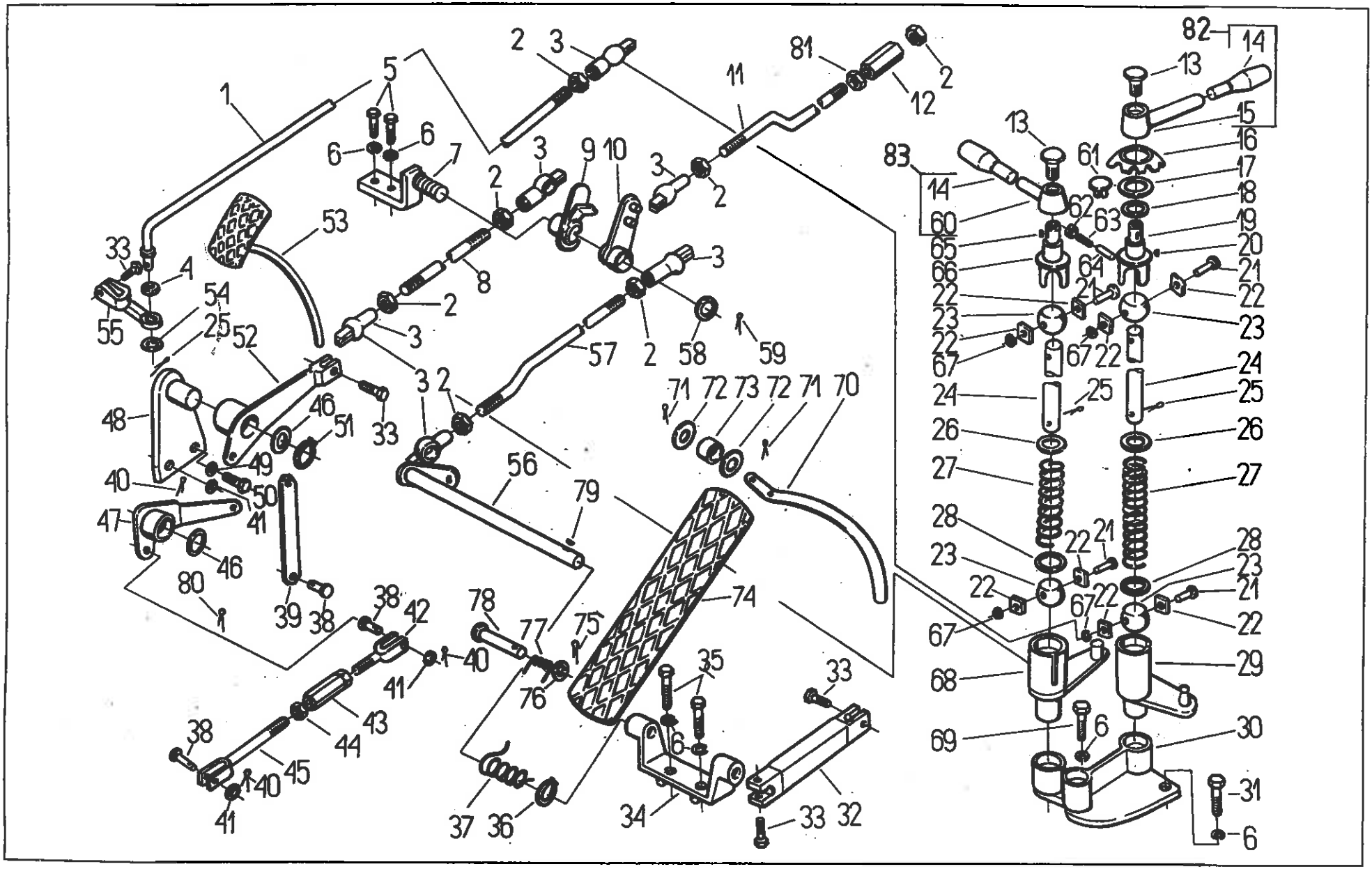

Nr poz. (No)	Oznaczenie (Nf)	Nr poz. podzespołu (V)	Nazwa (Name)	Liczba sztuk w ciągniku (Q)							Uwagi (R)
				912	914	1012	1014	1222	1224	1614	
1	80.295.170		Cięgło kompletne • Pull-rod assy	1	1	1	1	1	1	1	
2	54.23.13.08		Nakrętka M6-5-B PN-86/M-82144 • Nut	7	7	7	7	7	7	7	
3	80.295.095		Gniazdo przegubu • Joint seat	6	6	6	6	6	6	6	
4	80.295.036		Pierścień • Ring	1	1	1	1	1	1	1	
5	54.21.06.22		Śruba M8x16-5.6-B PN-85/M-82105 • Bolt	2	2	2	2	2	2	2	
6	54.61.12.09		Podkładka sprężysta Z 8,2 Fe/Zn9c PN-77/M-82008 • Spring washer	6	6	6	6	6	6	6	
7	80.295.040		Wspornik kompletny • Bracket assy	1	1	1	1	1	1	1	
8	80.295.034		Cięgło • Pull-rod	1	1	1	1	1	1	1	
9	80.295.050		Dźwignia unoszenia kompletna • Lifting lever assy	1	1	1	1	1	1	1	
10	80.295.060		Dźwignia kompletna • Lever assy	1	1	1	1	1	1	1	
11	80.295.031		Cięgło • Pull rod	1	1	1	1	1	1	1	
12	50.53542.0		Nakrętka • Nut	1	1	1	1	1	1	1	
13	80.295.011		Śruba • Bolt	2	2	2	2	2	2	2	
14	–		Gałka dźwigni • Lever knob	2	2	2	2	2	2	2	
15	–		Dźwignia ręcznego sterowania pompą wtryskową • Manual throttle lever	1	1	1	1	1	1	1	
16	80.295.005		Sprężyna • Spring	1	1	1	1	1	1	1	
17	80.295.004		Podkładka • Washer	1	1	1	1	1	1	1	
18	80.295.003		Podkładka oporowa • Thrust washer	1	1	1	1	1	1	1	
19	80.295.002		Górne widełki ręcznego sterowania pompą wtryskową • Manual throttle upper fork	1	1	1	1	1	1	1	
20	54.26.02.07		Wpust pryzmatyczny B4x4x20 PN-70/M-85005 • Feather key	1	1	1	1	1	1	1	
21	80.295.062		Sworzeń • Pin	4	4	4	4	4	4	4	
22	80.295.015		Kamień • Slider	8	8	8	8	8	8	8	
23	80.295.042		Kula • Ball	4	4	4	4	4	4	4	
24	80.295.056		Wałek • Shaft	2	2	2	2	2	2	2	
25	54.28.01.33		Zawleczka S-Zn-2x20 PN-76/M-82001 • Split pin	1	1	1	1	1	1	1	
26	80.295.037		Podkładka do wkrętów 13c Fe/Zn9c PN-78/M-82007 • Washer	2	2	2	2	2	2	2	
27	80.295.057		Sprężyna • Spring	2	2	2	2	2	2	2	
28	54.61.15.19		Podkładka 13 Fe/Zn9c PN-78/M-82005 • Washer	2	2	2	2	2	2	2	

Nr poz. (No)	Oznaczenie (Nf)	Nr poz. podzespołu (V)	Nazwa (Name)	Liczba sztuk w ciągniku (Q)							Uwagi (R)
				912	914	1012	1014	1222	1224	1614	
29	80.295.070		Dolne widełki ręcznego sterowania pompą wtryskową • Manual throttle fork, lower	1	1	1	1	1	1	1	
30	80.295.043		Wspornik • Bracket	1	1	1	1	1	1	1	
31	54.21.06.59		Śruba M8x25-8.8-B PN-85/M-82105 • Bolt	1	1	1	1	1	1	1	
32	80.295.052		Dźwignia pedału • Pedal lever	1	1	1	1	1	1	1	
33	54.21.06.26		Śruba M8x20-8.8-B PN-85/M-82105 • Bolt	4	4	4	4	4	4	4	
34	80.295.045		Wspornik • Bracket	1	1	1	1	1	1	1	
35	54.21.05.53		Śruba M8x22-8.8-B PN-85/M-82105 • Bolt	2	2	2	2	2	2	2	
36	54.62.04.05		Pierścień osadczy sprężynujący 12z PN-81/M-85111 • Circlip	1	1	1	1	1	1	1	
37	80.295.051		Sprężyna • Spring	1	1	1	1	1	1	1	
38	54.66.03.72		Sworzeń 10f8x30/25-5.8 PN-63/M-83002 • Pin	4	4	4	4	4	4	4	
39	80.295.065		Cięgło • Pull-rod	2	2	2	2	2	2	2	
40	54.28.01.34		Zawleczka S-Zn-2,5x18 PN-76/M-82001 • Split pin	4	4	4	4	4	4	4	
41	54.61.15.18		Podkładka okrągła 11 PN-78/M-82005 • Washer	4	4	4	4	4	4	4	
42	80.295.190		Widełki lewe • LH side fork	1	1	1	1	1	1	1	
43	80.255.043		Nakrętka regulacyjna • Adjusting nut	1	1	1	1	1	1	1	
44	54.23.13.10		Nakrętka M8-5-B PN-86/M-82144 • Nut	1	1	1	1	1	1	1	
45	80.231.080		Widełki prawe • RH side fork	1	1	1	1	1	1	1	
46	80.600.154		Podkładka • Washer	2	2	2	2	2	2	2	
47	80.295.120		Dźwignia kompletna • Lever assy	1	1	1	1	1	1	1	
48	80.295.130		Wspornik kompletny • Bracket assy	1	1	1	1	1	1	1	
49	54.61.12.10		Podkładka sprężysta Z 10,2 Fe/Zn9c PN-77/M-82008 • Spring washer	2	2	2	2	2	2	2	
50	54.21.06.37		Śruba M10x25-8.8-B PN-85/M-82105 • Bolt	2	2	2	2	2	2	2	
51	54.62.04.09		Pierścień osadczy sprężynujący 20z PN-81/M-85111 • Circlip	1	1	1	1	1	1	1	
52	80.295.140		Dźwignia kompletna • Lever assy	1	1	1	1	1	1	1	
53	80.295.150		Pedał blokowania • Lock pedal	1	1	1	1	1	1	1	
54	54.61.15.17		Podkładka okrągła 8,4 Fe/Zn9c PN-78/M-82005 • Washer	1	1	1	1	1	1	1	
55	80.295.086		Dźwignia • Lever	1	1	1	1	1	1	1	
56	80.295.100		Wałek nożny gazu kompletny • Foot throttle shaft assy	1	1	1	1	1	1	1	

Nr poz. (No)	Oznaczenie (Nf)	Nr poz. podzespołu (V)	Nazwa (Name)	Liczba sztuk w ciągniku (Q)							Uwagi (R)
				912	914	1012	1014	1222	1224	1614	
57	80.295.096		Cięgło • Pull-rod	1	1	1	1	1	1	1	
58	54.61.22.03		Podkładka okrągła 6,5 Fe/Zn9c PN-63/M-82004 • Washer	1	1	1	1	1	1	1	
59	54.28.01.19		Zawleczka S-Zn4x22 PN-76/M-82001 • Split pin	1	1	1	1	1	1	1	
60	–		Dźwignia tylnego WOM • Rear PTO shaft lever	1	1	1	1	1	1	1	
61	80.295.085		Korek • Plug	1	1	1	1	1	1	1	
62	54.22.09.06		Wkręt dociskowy M10x12-14H PN-82/M-82272 • Set-screw	1	1	1	1	1	1	1	
63	80.295.012		Sprężyna • Spring	1	1	1	1	1	1	1	
64	80.295.092		Kołek • Dowel	1	1	1	1	1	1	1	
65	54.26.02.06		Wpust pryzmatyczny B4x4x12 PN-70/M-85005 • Feather key	1	1	1	1	1	1	1	
66	80.295.013		Widełki II • Fork II	1	1	1	1	1	1	1	
67	54.62.04.39		Pierścień osadczy sprężynujący 6z PN-81/M-85111 • Circlip	4	4	4	4	4	4	4	
68	80.295.080		Widełki kompletne • Fork assy	1	1	1	1	1	1	1	
69	54.21.06.60		Śruba M8x30-8.8-B PN-85/M-82105 • Bolt	1	1	1	1	1	1	1	
70	80.295.082		Wysięgnik • Arm	1	1	1	1	1	1	1	
71	54.28.01.34		Zawleczka S-Zn-2,5x18 PN-76/M-82001 • Split pin	2	2	2	2	2	2	2	
72	54.61.02.04		Podkładka do wkrętów 10,5c Fe/Zn9c PN-78/M-82007 • Washer	2	2	2	2	2	2	2	
73	80.295.084		Rolka • Roller	1	1	1	1	1	1	1	
74	80.295.160		Pedał • Pedal	1	1	1	1	1	1	1	
75	54.28.01.09		Zawleczka S-Zn-1,6x12 PN-76/M-82001 • Split pin	1	1	1	1	1	1	1	
76	54.61.02.01		Podkładka do wkrętów 6,4c Fe/Zn9c PN-78/M-82007 • Washer	1	1	1	1	1	1	1	
77	80.295.083		Sprężyna • Spring	1	1	1	1	1	1	1	
78	54.66.03.83		Sworzeń 6x50/47-5.8 PN-63/M-83002 • Pin	1	1	1	1	1	1	1	
79	54.26.01.04		Wpust czółenkowy 4x6,5 PN-73/M-85008 • Key	1	1	1	1	1	1	1	
80	54.28.01.21		Zawleczka S-Zn-4x32 PN-76/M-82001 • Split pin	1	1	1	1	1	1	1	
81	54.23.13.42		Nakrętka M6 lewa 5-B PN-86/M-82144 • Nut	1	1	1	1	1	1	1	
82	80.295.200		Dźwignia ręcznego gazu kompletna • Manual throttle lever assy	1	1	1	1	1	1	1	
83	80.295.210		Dźwignia tylnego WOM kompletna • Rear PTO lever	1	1	1	1	1	1	1	

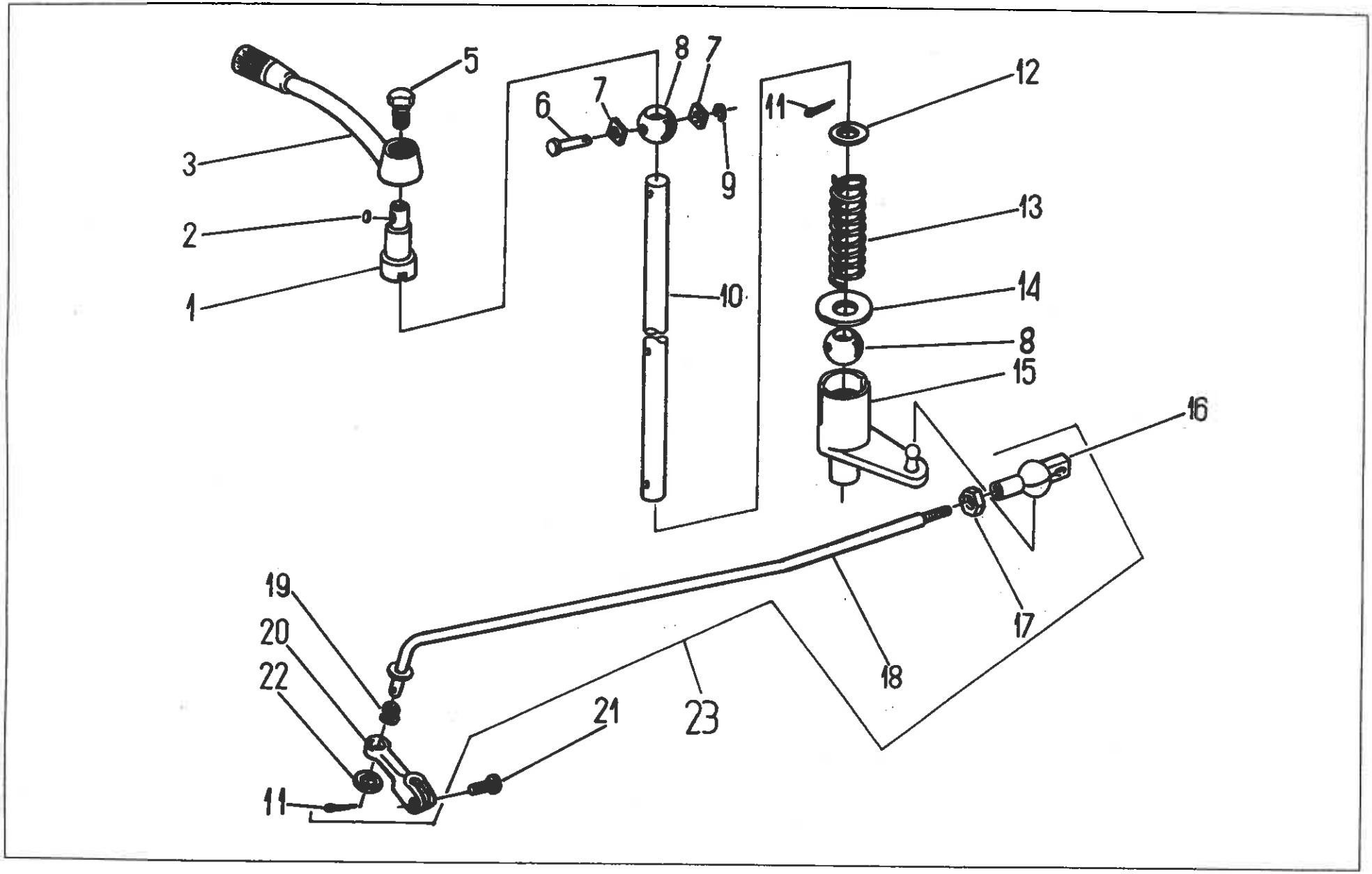
5
3
2
1
8
7
6
7
9
10
11
12
13
14
8
15
16
8
19
20
22
11
21
23
18
17

297 STEROWANIE MECHANICZNE WZMACNIACZA MOMENTU • TORQUE AMPLIFIER MECHANICAL CONTROL

Nr poz. (No)	Oznaczenie (Nf)	Nr poz. podzespołu (V)	Nazwa (Name)	Liczba sztuk w ciągniku (Q)							Uwagi (R)
				912	914	1012	1014	1222	1224	1614	
1	80.295.013		Widełki II • Fork II	1	1	1	1	1	1	1	
2	54.26.02.06		Wpust pryzmatyczny B4x4x12 PN-70/M-85005 • Feather key	1	1	1	1	1	1	1	
3	80.297.040		Dźwignia wzmacniacza momentu • Torque amplifier lever	1	1	1	1	1	1	1	
5	80.295.011		Śruba • Bolt	1	1	1	1	1	1	1	
6	80.295.062		Sworzeń • Pin	2	2	2	2	2	2	2	
7	80.295.015		Kamień • Slider	4	4	4	4	4	4	4	
8	80.295.042		Kula • Ball	2	2	2	2	2	2	2	
9	54.26.04.39		Pierścień osadczy sprężynujący Z 6 PN-81/M-85111 • Circlip	2	2	2	2	2	2	2	
10	80.295.056		Wałek • Shaft	1	1	1	1	1	1	1	
11	54.28.01.33		Zawleczka S-Zn9c 2x20 PN-76/M-82001 • Split pin	1	1	1	1	1	1	1	
11	54.28.01.33	23	Zawleczka S-Zn9c 2x20 PN-76/M-82001 • Split pin	1	1	1	1	1	1	1	
12	80.295.037		Podkładka 13 • Washer	1	1	1	1	1	1	1	
13	80.295.057		Sprężyna • Spring	1	1	1	1	1	1	1	
14	54.61.15.19		Podkładka 14 Fe/Zn9c PN-78/M-82005 • Washer	1	1	1	1	1	1	1	
15	80.295.080		Widełki kompletne • Fork assy	1	1	1	1	1	1	1	
16	80.295.095	23	Gniazdo przegubu • Joint seat	1	1	1	1	1	1	1	
17	54.23.13.08	23	Nakrętka M6-5-B Fe/Zn9c PN-75/M-82144 • Nut	1	1	1	1	1	1	1	
18	80.297.030	23	Cięgło kompletne • Pull-rod assy	1	1	1	1	1	1	1	
19	80.295.036	23	Pierścień • Ring	1	1	1	1	1	1	1	
20	80.295.086	23	Dźwignia • Lever	1	1	1	1	1	1	1	
21	54.21.06.26		Śruba M8x20-8.8-B PN-85/M-82105 • Bolt	1	1	1	1	1	1	1	
22	54.61.15.17	23	Podkładka 8,4 Fe/Zn9c PN-78/M-82005 • Washer	1	1	1	1	1	1	1	
23	80.297.999		Cięgło sterowania • Control pull-rod	1	1	1	1	1	1	1	

Uwaga. Poz. 4 nie wykorzystana.
Note. Item 4 – vacant.

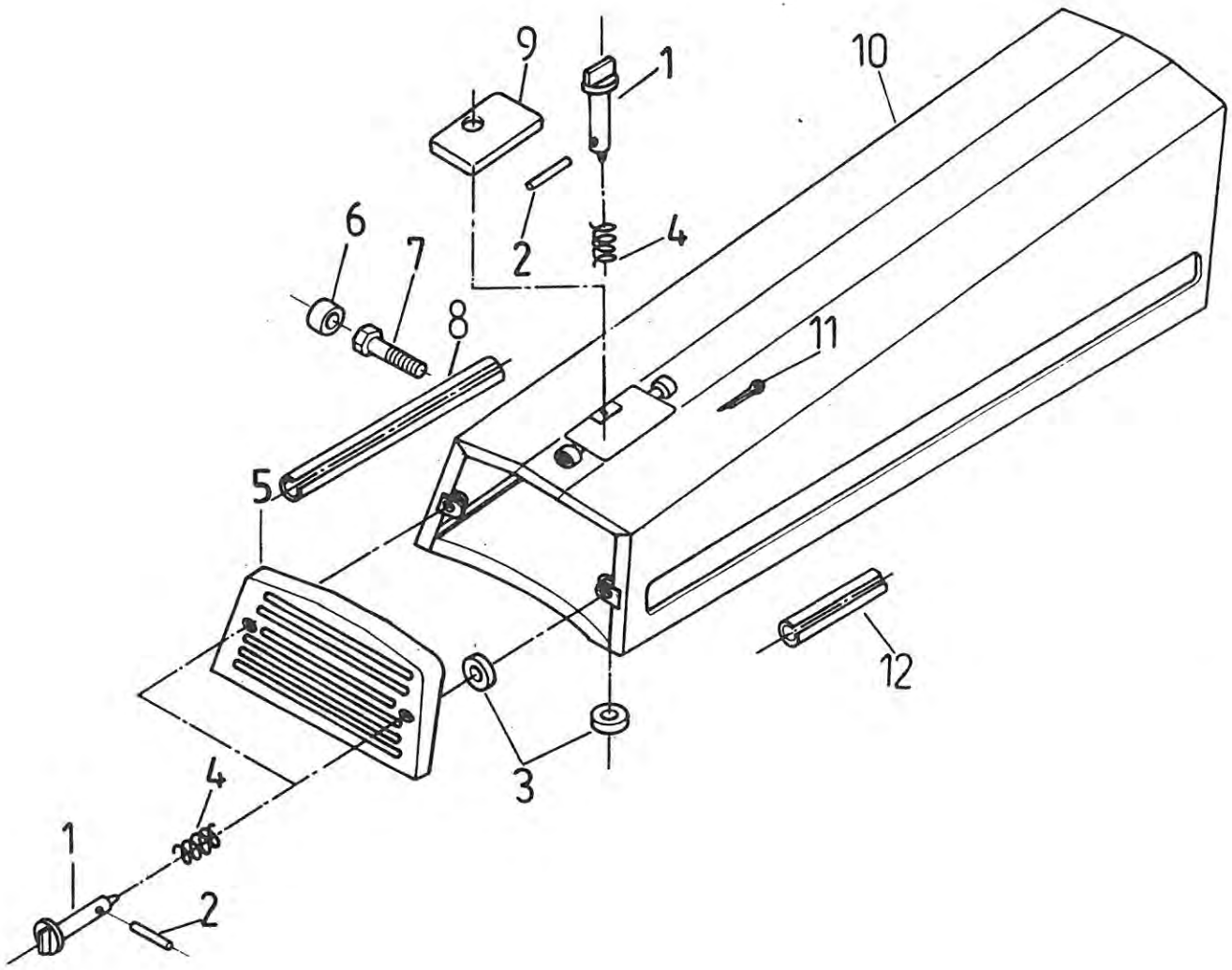
9
1
10
6
7
2
4
8
11
5
12
3
4
1
2

304 MASKA „F" (do odmiany fińskiej) • ENGINE BONNET (for Finnish version „F") T-99

Nr poz. (No)	Oznaczenie (Nf)	Nr poz. podzespołu (V)	Nazwa (Name)	Liczba sztuk w ciągniku (Q)							Uwagi (R)
				912	914	1012	1014	1222	1224	1614	
1	83.305.140		Pokrętło • Handle	3	3	3	3	3	3	3	
2	54.27.08.45		Kołek walcowy 3n6×22A PN-89/M-85021 • Cylinder dowel	3	3	3	3	3	3	3	
3	83.305.074		Podkładka • Washer	3	3	3	3	3	3	3	
4	83.305.073		Sprężyna • Spring	3	3	3	3	3	3	3	
5	85.304.090		Kratka wlotowa przednia • Front grille	1	1	1	1	1	1	1	
6	07.368.0 29		Kapturek M8 • Cap	4	4	4	4	4	4	4	
7	54.21.05.76		Śruba M8×12-5.6-B PN-85/M-82105 • Bolt	4	4	4	4	4	4	4	
8	85.304.032		Uszczelka (l = 1010) • Seal	1	1	1	1	1	1	1	
9	85.304.030		Pokrywa kompletna • Cover assy	1	1	1	1	1	1	1	
10	85.304.010		Płaszcz kompletny • Hood assy	1	1	1	1	–	–	–	a
10	85.304.150		Płaszcz kompletny • Hood assy	1	1	1	1	–	–	–	
10	87.304.010		Płaszcz kompletny • Hood assy	–	–	–	–	1	1	1	
10	87.304.150		Płaszcz kompletny • Hood assy	–	–	–	–	1	1	1	a
11	54.28.01.12		Zawleczka S-Zn 3,2×18 PN-76/M-82001 • Split pin	2	2	2	2	2	2	2	
12	85.304.031		Uszczelka (l = 4800) • Seal	1	1	1	1	1	1	1	a

Uwaga. a – do ciągników z filtrem nad maską.

Note. a – for tractors equipped with air cleaner over bonnet.

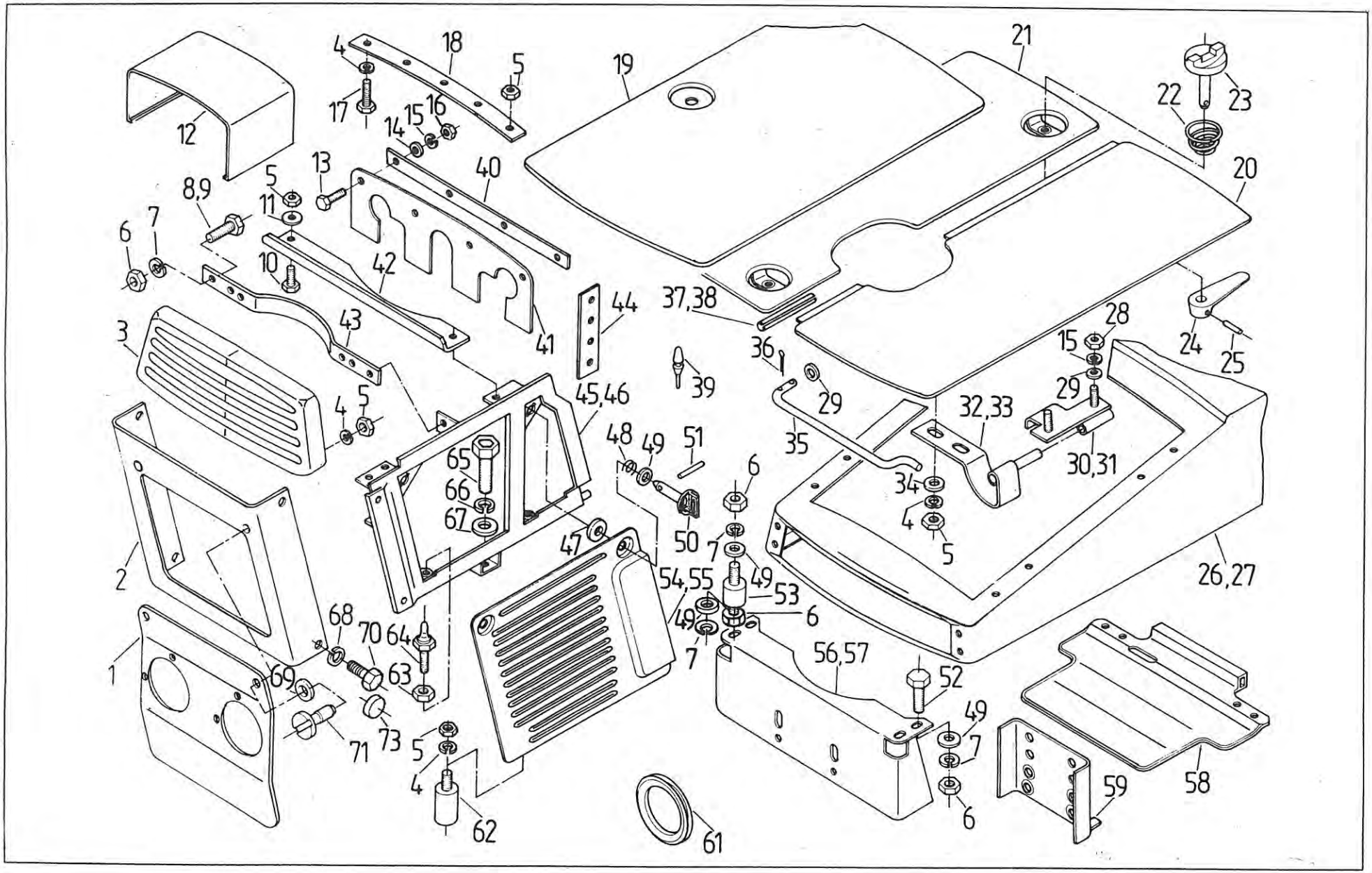
1
2
3
4
5
6
7
8,9
10
11
12
13
14
15
16
17
18
19
20
21
22
23
24
25
26,27
28
29
30,31
32,33
34
35
36
37,38
39
40
41
42
43
44
45,46
47
48
49
50
51
52
53
54,55
56,57
58
59
61
62
63
64
65
66
67
68
69
70
71
73

305 MASKA. Maska z pokrywą dzieloną (na żądanie) • ENGINE BONNET. Bonnet with two wing hood (on request)

Nr poz. (No)	Oznaczenie (Nf)	Nr poz. podzespołu (V)	Nazwa (Name)	Liczba sztuk w ciągniku (Q)							Uwagi (R)
				912	914	1012	1014	1222	1224	1614	
1	83.305.160		Osłona kompletna • Guard assy	1	1	1	1	1	1	1	
2	83.302.010		Przednia część maski kompletna • Bonnet front part assy	1	1	1	1	1	1	1	
3	83.305.060		Kratka wlotowa przednia • Front grill	1	1	1	1	1	1	1	
4	54.61.12.07		Podkładka sprężysta Z 6,1 PN-77/M-82008 • Spring washer	25	25	25	25	25	25	25	
4	54.61.12.07		Podkładka sprężysta Z 6,1 PN-77/M-82008 • Spring washer	29	29	29	29	29	29	29	Z
5	54.23.13.08		Nakrętka M6-5-B PN-86/M-82144 • Nut	27	27	27	27	27	27	27	
5	54.23.13.08		Nakrętka M6-5-B PN-86/M-82144 • Nut	31	31	31	31	31	31	31	Z
6	54.23.13.10		Nakrętka M8-5-B PN-86/M-82144 • Nut	8	8	8	8	8	8	8	
7	54.61.12.09		Podkładka sprężysta Z 8,2 PN-77/M-82008 • Spring washer	24	24	24	24	24	24	24	
8	54.21.06.14		Śruba M8x22-5.6-B PN-85/M-82105 • Bolt	5	5	5	5	5	5	5	
9	54.21.06.15		Śruba M8x25-5.6-B PN-85/M-82105 • Bolt	9	9	9	9	9	9	9	
10	54.21.07.48		Śruba M6x14-5.6-A PN-85/M-82105 • Bolt	2	2	2	2	2	2	2	
11	54.61.15.02		Podkładka okrągła 6,4 Fe/Zn-m-5c PN-78/M-82005 • Washer	6	6	6	6	6	6	6	
12	86.302.060		Tylna część płaszcza kompletna • Bonnet rear part assy	–	–	–	–	1	1	1	A
13	54.21.07.97		Śruba M5x16-5.6-A PN-85/M-82105 • Bolt	4	4	4	4	4	4	4	A
14	54.61.23.02		Podkładka okrągła 5,5 PN-59/M-82030 • Washer	4	4	4	4	4	4	4	A
15	54.61.12.06		Podkładka sprężysta Z 5,1 PN-77/M-82008 • Spring washer	4	4	4	4	4	4	4	A
15	54.61.12.06		Podkładka sprężysta Z 5,1 PN-77/M-82008 • Spring washer	12	12	12	12	12	12	12	Z
16	54.23.13.06		Nakrętka M5-5-B PN-86/M-82144 • Nut	4	4	4	4	4	4	4	A
17	54.21.07.06		Śruba M6x12-5.6-A PN-85/M-82105 • Bolt	17	17	17	17	17	17	17	A
18	80.302.127		Podkładka górna • Upper washer	1	1	1	1	1	1	1	A
19	83.305.090		Pokrywa kompletna • Hood assy	1	1	1	1	1	1	1	A
20	83.305.740		Pokrywa lewa kompletna • LH hood assy	1	1	1	1	1	1	1	Z
21	83.305.730		Pokrywa prawa kompletna • RH hood assy	1	1	1	1	1	1	1	Z
22	80.302.117		Sprężyna stożkowa • Taper spring	1	1	1	1	1	1	1	A
22	80.302.117		Sprężyna stożkowa • Taper spring	2	2	2	2	2	2	2	Z

Nr poz. (No)	Oznaczenie (Nf)	Nr poz. podzespołu (V)	Nazwa (Name)	Liczba sztuk w ciągniku (Q)							Uwagi (R)
				912	914	1012	1014	1222	1224	1614	
23	42.362.040		Przycisk zamka • Lock push-button	1	1	1	1	1	1	1	A
23	43.362.040		Przycisk zamka • Lock push-button	2	2	2	2	2	2	2	Z
24	80.302.121		Zaczep zamka • Lock catch	1	1	1	1	1	1	1	A
24	80.302.121		Zaczep zamka • Lock catch	2	2	2	2	2	2	2	Z
25	54.27.01.82		Kołek walcowy 3n6×16 PN-66/M-85021 • Cylindrical dowel	1	1	1	1	1	1	1	A
25	54.27.01.82		Kołek walcowy 3n6×16 PN-66/M-85021 • Cylindrical dowel	2	2	2	2	2	2	2	Z
26	83.305.050		Płaszcz górny kompletny • Hood upper part assy	1	1	1	1	–	–	–	A
26	89.305.050		Płaszcz górny kompletny • Hood upper part assy	–	–	–	–	1	1	1	A
27	83.305.750		Płaszcz górny kompletny • Hood upper part assy	1	1	1	1	–	–	–	Z
27	89.305.750		Płaszcz górny kompletny • Hood upper part assy	–	–	–	–	1	1	1	Z
28	54.23.15.02		Nakrętka M5×1,5-0.6-B PN-74/M-82153 • Nut	4	4	4	4	4	4	4	Z
29	54.61.01.02		Podkładka okrągła K 5,3 Fe/Zn5 PN-78/M-82006 • Washer	1	1	1	1	1	1	1	A
29	54.61.01.02		Podkładka okrągła K 5,3 Fe/Zn5 PN-78/M-82006 • Washer	8	8	8	8	8	8	8	Z
30	83.305.760		Uchwyt kompletny I • Holder assy I	1	1	1	1	1	1	1	Z
31	83.305.770		Uchwyt kompletny II • Holder assy II	1	1	1	1	1	1	1	Z
32	83.305.070		Zawiasa pokrywy lewa • LH hood hinge	1	1	1	1	1	1	1	A
32	83.305.070		Zawiasa pokrywy lewa • LH hood hinge	2	2	2	2	2	2	2	Z
33	83.305.080		Zawiasa pokrywy prawa • RH hood hinge	1	1	1	1	1	1	1	A
33	83.305.080		Zawiasa pokrywy prawa • RH hood hinge	2	2	2	2	2	2	2	Z
34	54.61.01.04		Podkładka okrągła K 6,4 PN-78/M-82006 • Washer	4	4	4	4	4	4	4	A
34	54.61.01.04		Podkładka okrągła K 6,4 PN-78/M-82006 • Washer	8	8	8	8	8	8	8	Z
35	83.305.033		Pręt • Stay	1	1	1	1	1	1	1	A
35	83.305.727		Pręt • Stay	2	2	2	2	2	2	2	Z
36	54.28.01.09		Zawleczka S-Zn 1,6×12 PN-76/M-82001 • Split pin	1	1	1	1	1	1	1	A
36	54.28.01.09		Zawleczka S-Zn 1,6×12 PN-76/M-82001 • Split pin	4	4	4	4	4	4	4	Z
37	83.305.721		Uszczelka I • Seal strip I	1	1	1	1	1	1	1	Z
38	83.305.722		Uszczelka II • Seal strip II	1	1	1	1	1	1	1	Z
39	80.302.045		Zderzak gumowy • Rubber buffer	20	20	20	20	20	20	20	A

Nr poz. (No)	Oznaczenie (Nf)	Nr poz. podzespołu (V)	Nazwa (Name)	Liczba sztuk w ciągniku (Q)							Uwagi (R)
				912	914	1012	1014	1222	1224	1614	
40	86.302.021		Nakładka • Strap	1	1	1	1	1	1	1	A
41	89.302.016		Wkładka uszczelniająca • Sealing insert	1	1	1	1	1	1	1	A
42	83.305.049		Poprzeczka tylna II • Rear cross member II	1	1	1	1	2	2	2	
43	89.302.007		Poprzeczka tylna • Rear cross member	1	1	1	1	1	1	1	
44	80.302.126		Podkładka • Washer	2	2	2	2	2	2	2	A
45	83.304.040		Rama lewa • LH side frame	1	1	1	1	1	1	1	
46	83.304.030		Rama prawa • RH side frame	1	1	1	1	1	1	1	
47	83.305.074		Podkładka • Washer	4	4	4	4	4	4	4	
48	83.305.073		Sprężyna • Spring	4	4	4	4	4	4	4	
49	54.61.01.06		Podkładka okrągła K 8,4 PN-78/M-82006 • Washer	24	24	24	24	24	24	24	
50	83.305.140		Pokrętło • Handle	4	4	4	4	4	4	4	
51	54.27.08.45		Kołek walcowy 3n6x22 PN-66/M-85021 • Cylindrical dowel	4	4	4	4	4	4	4	
52	54.21.06.22		Śruba M8x16-5.6-B PN-85/M-82105 • Bolt	4	4	4	4	4	4	4	
53	83.305.150		Łącznik sprężysty • Rubber connector	2	2	2	2	2	2	2	
54	83.305.020		Kratka kompletna lewa • LH side grill assy	1	1	1	1	1	1	1	
55	83.305.010		Kratka kompletna prawa • RH side grill assy	1	1	1	1	1	1	1	
56	83.305.780		Obudowa kompletna • Casing assy	1	1	1	1	1	1	1	
57	83.305.780		Obudowa kompletna • Casing assy	1	1	1	1	1	1	1	Z
58	86.302.040		Przegroda dolna • Lower panel	1	1	1	1	1	1	1	
59	83.305.003		Wspornik filtru • Filter bracket	1	1	1	1	1	1	1	
61	83.302.062		Uszczelka • Seal	2	2	2	2	–	–	–	
61	83.302.012		Uszczelka • Seal	–	–	–	–	2	2	2	
62	83.305.120		Gniazdo • Seat	4	4	4	4	4	4	4	
63	54.23.15.05		Nakrętka M8-5-B PN-74/M-82153 • Nut	4	4	4	4	4	4	4	
64	83.305.075		Kołek • Dowel	4	4	4	4	4	4	4	
65	54.21.26.24		Śruba M10x30-10,9 PN-74/M-82302 • Bolt	2	2	2	2	2	2	2	
66	54.61.12.10		Podkładka sprężysta Z 10,2 PN-77/M-82008 • Spring washer	2	2	2	2	2	2	2	
67	54.61.01.08		Podkładka okrągła K 10,5 PN-78/M-82006 • Washer	2	2	2	2	2	2	2	

Nr poz. (No)	Oznaczenie (Nf)	Nr poz. podzespołu (V)	Nazwa (Name)	Liczba sztuk w ciągniku (Q)							Uwagi (R)
				912	914	1012	1014	1222	1224	1614	
68	54.61.14.09		Podkładka sprężysta 8,4 PN-82/M-82024 • Spring washer	4	4	4	4	4	4	4	
69	50.65331.0		Podkładka • Washer	4	4	4	4	4	4	4	
70	54.21.05.76		Śruba M8x12-5.6-B PN-85/M-82105 • Bolt	4	4	4	4	4	4	4	
71	50.65368.0		Wkręt z uchwytem • Screw	2	2	2	2	2	2	2	
73	07.368.029		Kapturek M8 • Protective cap	4	4	4	4	4	4	4	

Uwagi.

A – do ciągników bez maski „F" (z maską produkcyjną).

Z – do maski z pokrywą dzieloną (na żądanie).

Poz. 60, 72 nie wykorzystane.

Notes.

A – for tractor not equipped with bonnet „F".

Z – for tractor with two wing hood.

Items 60, 72 – vacant.

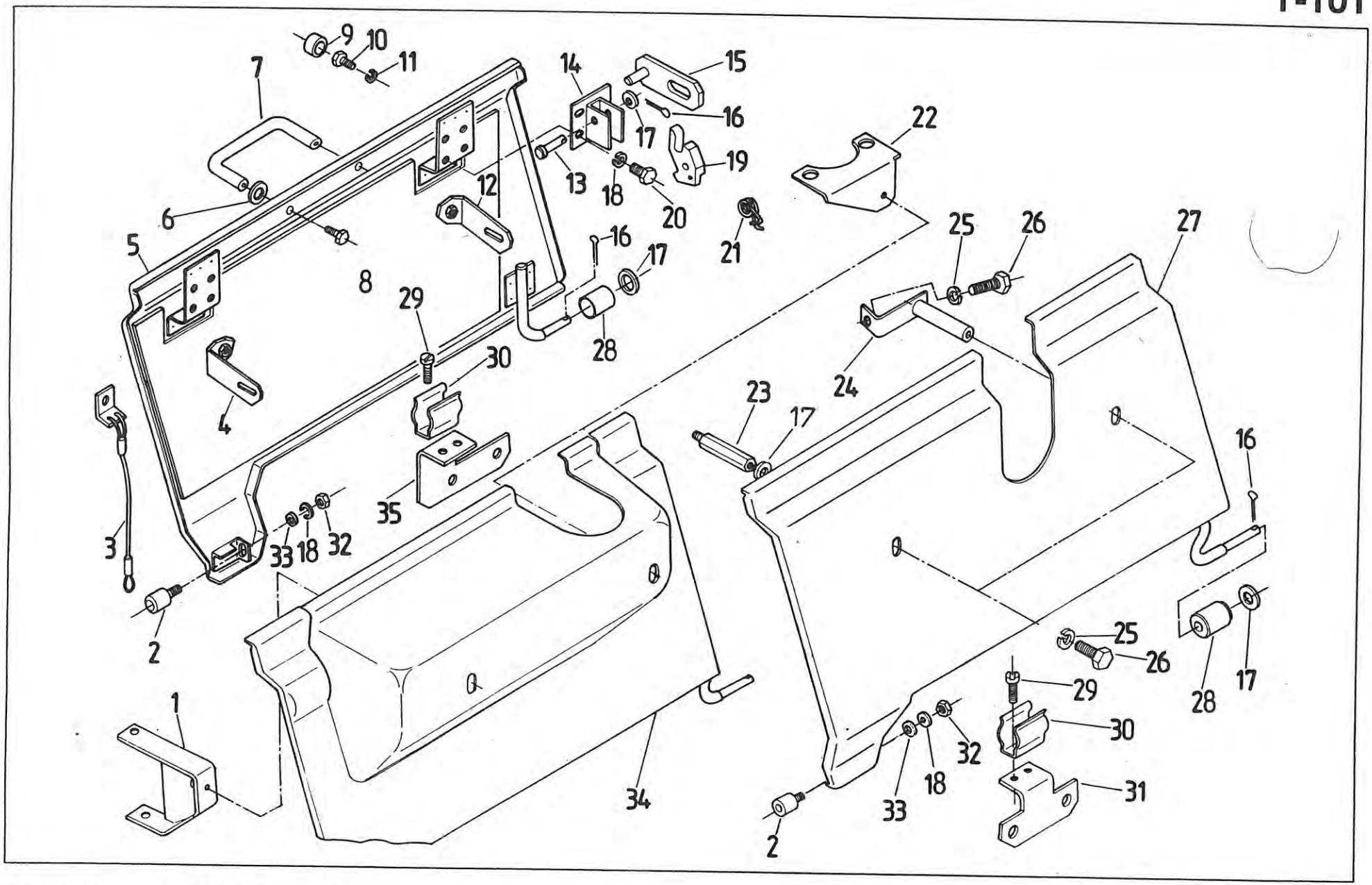
9
10
11
7
14
15
16
17
22
19
13
18
20
12
6
5
8
16
17
21
25
26
27
29
28
30
24
4
23
17
16
35
3
33
18
32
2
25
26
29
28
17
1
30
32
18
31
34
33
2

Nr poz. (No)	Oznaczenie (Nf)	Nr poz. podzespołu (V)	Nazwa (Name)	Liczba sztuk w ciągniku (Q)							Uwagi (R)
				912	914	1012	1014	1222	1224	1614	
1	83.305.680		Uchwyt przedni kompletny • Front holder assy	–	–	1	1	–	1	1	
2	83.305.120		Gniazdo • Seat	2	2	2	2	2	2	2	
3	84.310.120		Linka kompletna • Cable assy	1	1	1	1	1	1	1	
4	84.304.402		Wspornik prawy kompletny • RH side bracket	1	1	1	1	1	1	1	F
5	80.305.660		Osłona wytłumiona prawa • RH insulated guard	1	1	1	1	–	–	–	A
5	88.305.660		Osłona wytłumiona prawa • RH insulated guard	–	–	–	–	1	1	1	A
5	84.304.410		Osłona wytłumiona prawa • RH insulated guard	1	1	1	1	–	–	–	F
5	87.304.410		Osłona wytłumiona prawa • RH insulated guard	–	–	–	–	1	1	1	F
6	54.61.01.02		Podkładka K 5,3 Fe/Zn9c PN-78/M-82006 • Washer	2	2	2	2	2	2	2	
7	84.310.013		Uchwyt • Hand grip	1	1	1	1	1	1	1	
8	54.21.05.45		Śruba M5x12-5.6-B Fe/Zn9c PN-85/M-82105 • Bolt	2	2	2	2	2	2	2	
9	07.368.029		Kapturek • Protective hood	2	2	2	2	2	2	2	F
10	54.21.06.22		Śruba M8x16-5.6-B Fe/Zn9c PN-85/M-82105 • Bolt	2	2	2	2	2	2	2	F
11	54.61.12.09		Podkładka sprężysta Z 8,2 Fe/Zn9c PN-77/M082008 • Spring washer	2	2	2	2	2	2	2	F
12	84.304.401		Wspornik lewy kompletny • LH side bracket	1	1	1	1	1	1	1	F
13	54.66.03.86		Sworzeń 8x22/19-5,8 PN-63/M-83002 • Pin	2	2	2	2	2	2	2	A
14	84.310.050		Wspornik zaczepu • Catch bracket	2	2	2	2	2	2	2	A
15	84.310.060		Wspornik kompletny • Bracket assy	2	2	2	2	2	2	2	A
16	54.28.01.03		Zawleczka S 2x14 PN-76/M-82001 • Split pin	4	4	4	4	4	4	4	A
16	54.28.01.03		Zawleczka S 2x14 PN-76/M-82001 • Split pin	2	2	2	2	2	2	2	F
17	54.61.01.06		Podkładka K 8,4 PN-78/M-82006 • Washer	6	6	4	4	4	4	4	
18	54.61.12.07		Podkładka sprężysta Z 6,1 PN-77/M-82008 • Spring washer	10	10	10	10	10	10	10	A
18	54.61.12.07		Podkładka sprężysta Z 6,1 PN-77/M-82008 • Spring washer	2	2	2	2	2	2	2	F
19	84.310.043		Zapadka • Catch	2	2	2	2	2	2	2	
20	54.21.05.86		Śruba M6x10-5.6-B PN-85/M-82105 • Bolt	8	8	8	8	8	8	8	
21	84.310.045		Sprężyna • Spring	2	2	2	2	2	2	2	A
22	83.305.670		Uchwyt tylny kompletny • Rear holder assy	–	–	1	1	–	–	1	
23	80.305.874		Pręt • Stay	1	1	–	–	2	2	–	

Nr poz. (No)	Oznaczenie (Nf)	Nr poz. podzespołu (V)	Nazwa (Name)	Liczba sztuk w ciągniku (Q)							Uwagi (R)
				912	914	1012	1014	1222	1224	1614	
24	84.310.070		Wspornik kompletny • Bracket assy	1	1	–	–	–	–	–	
25	54.61.12.09		Podkładka sprężysta Z 8,2 PN-77/M-82008 • Spring washer	3	3	2	2	2	2	2	
26	54.21.06.22		Śruba M8x16-5.6-B PN-85/M-82105 • Bolt	3	3	2	2	2	2	2	
27	80.305.650		Osłona wytłumiona lewa • LH insulated guard	1	1	–	–	–	–	–	
27	88.305.650		Osłona wytłumiona lewa • LH insulated guard	–	–	–	–	1	1	–	
28	84.310.004		Tulejka • Bush	2	2	2	2	2	2	2	
29	54.22.18.39		Wkręt M6x10-5.8-B PN-74/M-82227 • Screw	4	4	4	4	4	4	4	
30	84.310.007		Sprężyna • Spring	2	2	2	2	2	2	2	
31	84.310.030		Wspornik lewy kompletny • LH side bracket assy	1	1	1	1	1	1	1	
32	54.23.13.08		Nakrętka M6-5-B PN-77/M-82144 • Nut	2	2	2	2	2	2	2	
33	54.61.01.04		Podkładka K 6,4 PN-78/M-82006 • Washer	2	2	2	2	2	2	2	
34	83.305.650		Osłona wytłumiona lewa • LH insulated guard	–	–	1	1	–	–	–	
34	89.305.650		Osłona wytłumiona lewa • LH insulated guard	–	–	–	–	–	–	1	
35	84.310.040		Wspornik prawy kompletny • RH side bracket assy	1	1	1	1	1	1	1	

Uwagi.

A – pozycje do ciągników produkcyjnych.

F – pozycje do ciągników odmiany „F" (fińskiej).

Notes.

A – for all tractors except „F" version.

F – for „F" version tractors.

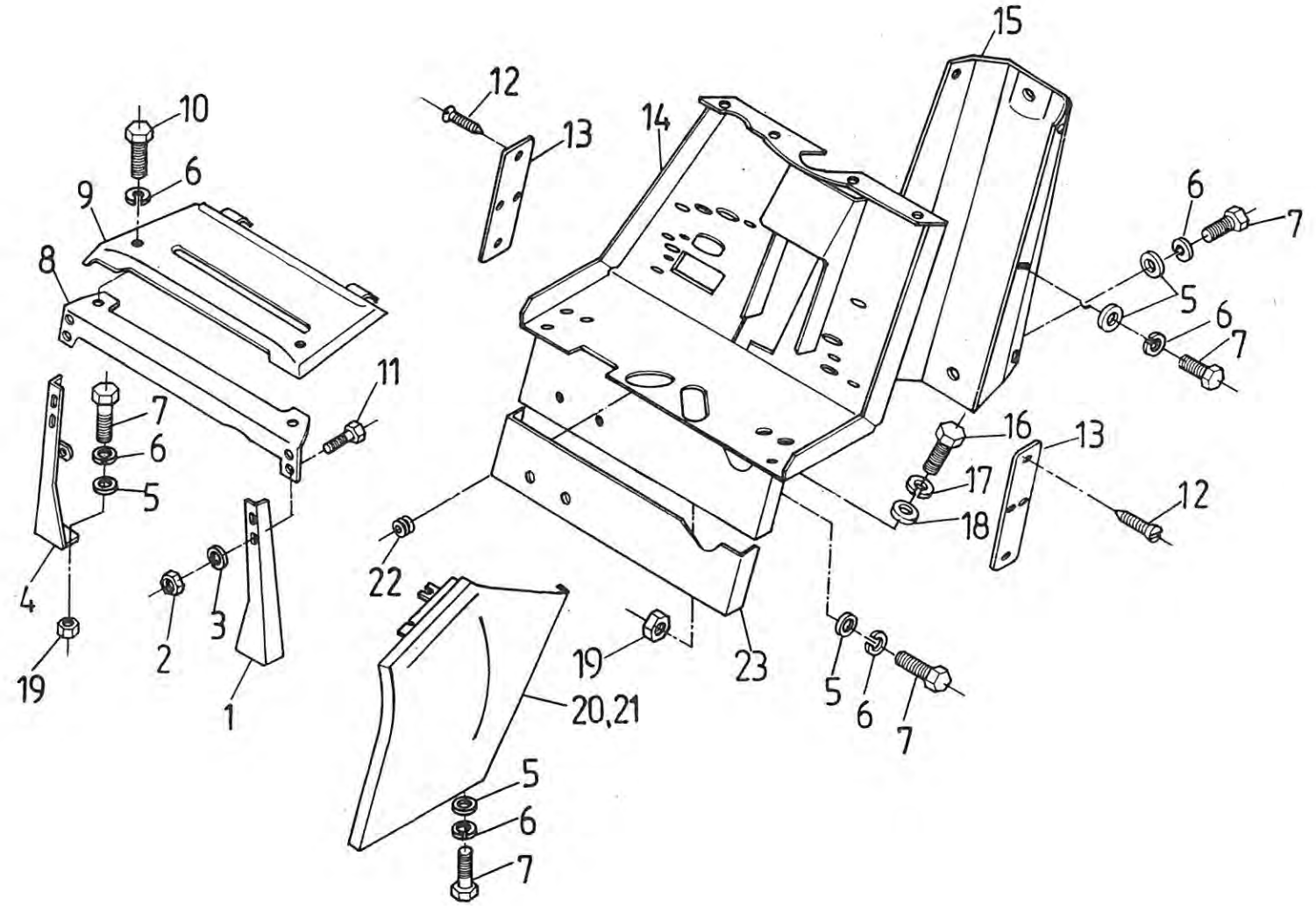
15
12
13
14
10
6
9
8
6
7
5
6
7
11
7
6
5
16
13
17
18
12
4
22
3
2
19
1
19
23
5
6
7
20,21
5
6
7

306 WSPORNIK STEROWANIA (nie dotyczy odmiany fińskiej) • CONTROLS BRACKET (does not apply to Finnish version)

Nr poz. (No)	Oznaczenie (Nf)	Nr poz. podzespołu (V)	Nazwa (Name)	Liczba sztuk w ciągniku (Q)							Uwagi (R)
				912	914	1012	1014	1222	1224	1614	
1	80.306.021		Wspornik lewy • LH side bracket	1	1	1	1	1	1	1	
2	54.23.13.08		Nakrętka M6-5-B PN-75/M-82144 • Nut	4	4	4	4	4	4	4	
3	54.61.12.07		Podkładka sprężysta Z 6,1 PN-77/M-82008 • Spring washer	4	4	4	4	4	4	4	
4	80.306.020		Wspornik prawy • RH side bracket	1	1	1	1	1	1	1	
5	54.61.15.17		Podkładka okrągła 8,4 PN-78/M-82005 • Washer	22	22	22	22	22	22	22	
6	54.61.12.09		Podkładka sprężysta Z 8,2 PN-77/M-82008 • Spring washer	24	24	24	24	24	24	24	
7	54.21.06.22		Śruba M8×16-5.6-B PN-85/M-82105 • Bolt	22	22	22	22	22	22	22	
8	80.306.030		Poprzeczka • Cross-bar	1	1	1	1	1	1	1	
9	80.306.060		Pokrywa • Cover	1	1	1	1	1	1	1	
9	80.306.070		Pokrywa • Cover	1	1	1	1	1	1	1	a
10	80.306.042		Śruba M8×30 • Bolt	2	2	2	2	2	2	2	
11	54.21.07.06		Śruba M6×12-5.6-A PN-85/M-82105 • Bolt	4	4	4	4	4	4	4	
12	54.22.30.13		Blachowkręt 2,9×9,5 PN-79/M-83106 • Self-tapping screw	8	8	8	8	8	8	8	
13	80.306.711		Płytka • Plate	2	2	2	2	2	2	2	
14	86.306.010		Wspornik sterowania • Controls bracket	1	1	1	1	1	1	1	P
14	80.306.710		Wspornik sterowania • Controls bracket	1	1	1	1	1	1	1	
15	80.306.013		Pokrywa tunelu • Tunnel cover	1	1	1	1	1	1	1	
16	54.21.06.12		Śruba M12×30-5.6-B PN-85/M-82105 • Bolt	2	2	2	2	2	2	2	
17	54.61.12.11		Podkładka sprężysta Z 12,2 PN-77/M-82008 • Spring washer	2	2	2	2	2	2	2	
18	54.61.15.19		Podkładka okrągła 13 PN-78/M-82005 • Washer	2	2	2	2	2	2	2	
19	54.23.13.10		Nakrętka M8-5-B PN-75/M-82144 • Nut	8	8	8	8	8	8	8	
20	80.306.090		Blacha lewa kompletna • LH side cover assy	1	1	1	1	1	1	1	
21	80.306.080		Blacha prawa kompletna • RH side cover assy	1	1	1	1	1	1	1	
22	54.62.01.01		Przelotka A8×2,5 BN-75/3688-01 • Grommet	1	1	1	1	1	1	1	
23	80.306.720		Przegroda • Partition	1	1	1	1	1	1	1	

Uwagi. a – do ciągników z ogrzewaniem we wsporniku.
P – do ciągników odmiany „P" (pomostowej).

Notes. a – for tractors with heater in controls bracket.
P – for version „P" tractors.

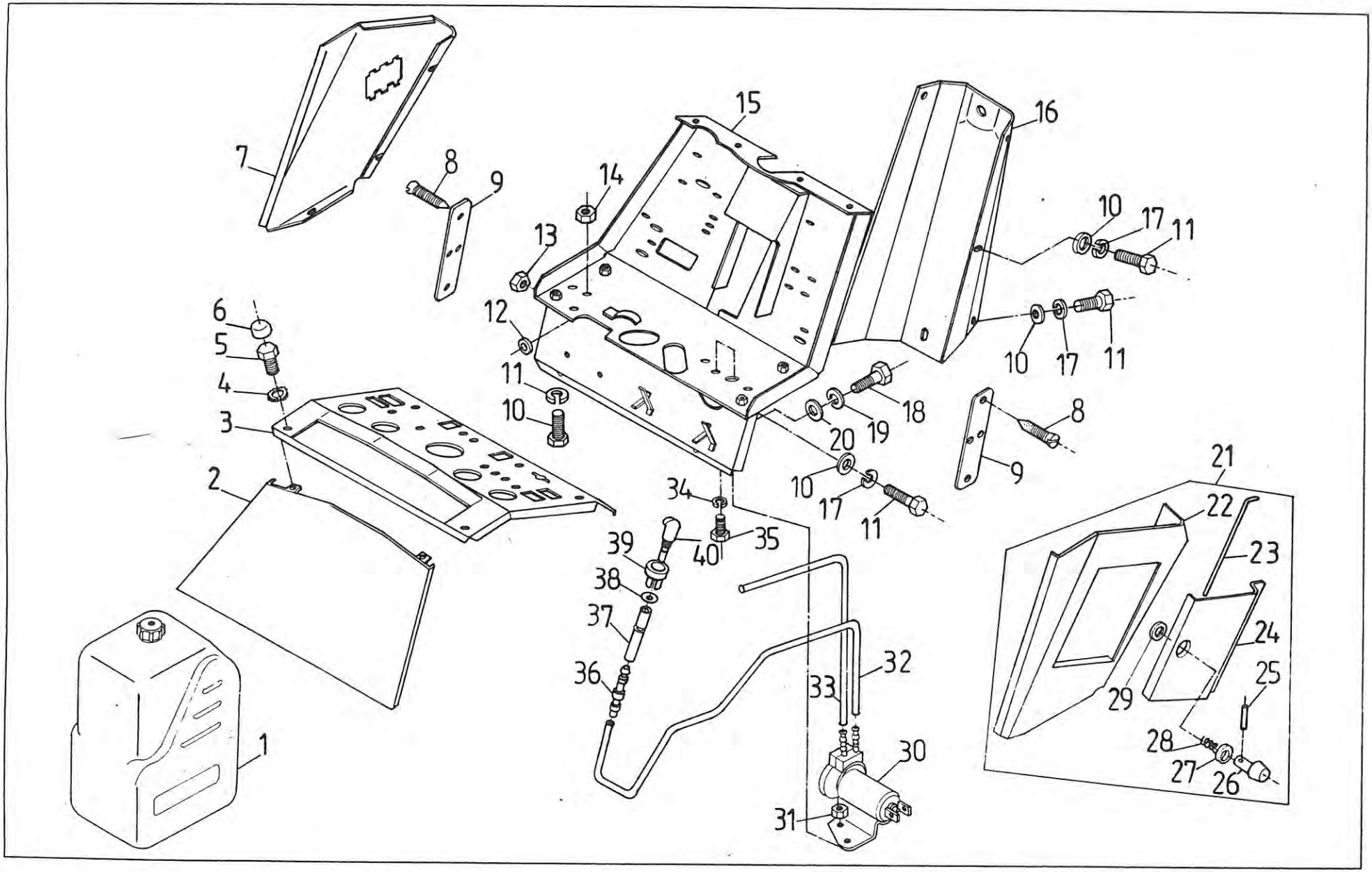
1
2
3
4
5
6
7
8
9
10
11
12
13
14
15
16
17
18
19
20
21
22
23
24
25
26
27
28
29
30
31
32
33
34
35
36
37
38
39
40

701 WSPORNIK STEROWANIA „F" (do odmiany fińskiej) • CONTROLS BRACKET („F" – Finnish version)

Nr poz. (No)	Oznaczenie (Nf)	Nr poz. podzespołu (V)	Nazwa (Name)	Liczba sztuk w ciągniku (Q)							Uwagi (R)
				912	914	1012	1014	1222	1224	1614	
1	80.701.035		Zbiornik spryskiwacza • Windscreen washer tank	1	1	1	1	1	1	1	
2	80.701.030		Ściana przednia kompletna • Front wall assy	1	1	1	1	1	1	1	
3	80.701.010		Deska rozdzielcza kompletna • Switch board assy	1	1	1	1	1	1	1	
4	54.61.14.09		Podkładka sprężysta ząbkowana zew. 8,4 PN-82/M-82024 • Spring washer	4	4	4	4	4	4	4	
5	54.21.05.76		Śruba M8x12-5.6-B PN-85/M-82105 • Bolt	4	4	4	4	4	4	4	
6	07.368.029		Kapturek M8 • Protective hood	4	4	4	4	4	4	4	
7	80.701.021		Ściana boczna prawa • RH side wall	1	1	1	1	1	1	1	
8	54.22.30.13		Blachowkręt AGb 2,9x9,5 PN-79/M-83106 • Self-tapping screw	8	8	8	8	8	8	8	
9	80.306.711		Płytka • Plate	2	2	2	2	2	2	2	
10	54.61.15.17		Podkładka 8,4 PN-78/M-82005 • Washer	24	24	24	24	24	24	24	
11	54.21.06.22		Śruba M8x16-5.6-B PN-85/M-82105 • Bolt	24	24	24	24	24	24	24	
12	54.62.01.01		Przelotka A6x2,5 BN-75/3688-01 • Grommet	1	1	1	1	1	1	1	
13	83.305.106		Nakrętka M8 • Nut	14	14	14	14	14	14	14	
14	54.23.13.10		Nakrętka M8-5-B PN-86/M-82144 • Nut	2	2	2	2	2	2	2	
15	80.306.710		Wspornik sterowania • Constrols bracket	1	1	1	1	1	1	1	
16	80.306.013		Pokrywa tunelu • Tunnel cover	1	1	1	1	1	1	1	
17	54.61.12.09		Podkładka sprężysta Z 8,2 PN-77/M-82008 • Spring washer	14	14	14	14	14	14	14	
18	54.21.06.12		Śruba M12x30-5.6-B PN-85/M-82105 • Bolt	2	2	2	2	2	2	2	
19	54.61.12.11		Podkładka sprężysta Z 12,2 PN-77/M-82008 • Spring washer	2	2	2	2	2	2	2	
20	54.61.15.19		Podkładka 13 Fe/Zn9 PN-78/M-82005 • Washer	2	2	2	2	2	2	2	
21	80.701.100		Ściana boczna lewa • LH side headwall	1	1	1	1	1	1	1	
22	80.701.120	21	Płat lewy kompletny • LH side plane assy	1	1	1	1	1	1	1	
23	80.701.131	21	Oś pokrywy • Cover spindle	1	1	1	1	1	1	1	
24	80.701.110	21	Pokrywa kompletna • Cover assy	1	1	1	1	1	1	1	
25	54.27.08.45	21	Kołek walcowy 3n6x22A PN-89/M-85021 • Cylindrical dowel	1	1	1	1	1	1	1	
26	83.305.140	21	Pokrętło • Knob	1	1	1	1	1	1	1	

Nr poz. (No)	Oznaczenie (Nf)	Nr poz. podzespołu (V)	Nazwa (Name)	Liczba sztuk w ciągniku (Q)							Uwagi (R)
				912	914	1012	1014	1222	1224	1614	
27	54.61.01.06	21	Podkładka okrągła K 8,4 PN-78/M-82006 • Washer	1	1	1	1	1	1	1	
28	83.305.073	21	Sprężyna • Spring	1	1	1	1	1	1	1	
29	83.305.074	21	Podkładka • Washer	1	1	1	1	1	1	1	
30	83.345.630		Pompka elektryczna spryskiwacza • Windscreen washer pump	1	1	1	1	1	1	1	
31	54.23.13.06		Nakrętka M5-5-B PN-86/M-82144 • Nut	2	2	2	2	2	2	2	
32	80.701.051		Przewód tłoczący • Pressure pipe	1	1	1	1	1	1	1	
33	80.701.061		Przewód ssący • Suction pipe	1	1	1	1	1	1	1	
34	54.61.12.06		Podkładka sprężysta Z 5,1 PN-77/M-82008 • Spring washer	2	2	2	2	2	2	2	
35	54.21.05.75		Śruba M5x16-5.6-B PN-85/M-82105 • Bolt	2	2	2	2	2	2	2	
36	80.701.053		Dwójnik • Adaptor	1	1	1	1	1	1	1	
37	80.701.052		Przewód tłoczący II • Pressure pipe II	1	1	1	1	1	1	1	
38	07.345.915		Wkładka • Insert	1	1	1	1	1	1	1	
39	07.345.914		Pierścień • Ring	1	1	1	1	1	1	1	
40	07.345.911		Rozpylacz kompletny • Nozzle assy	1	1	1	1	1	1	1	

T-104

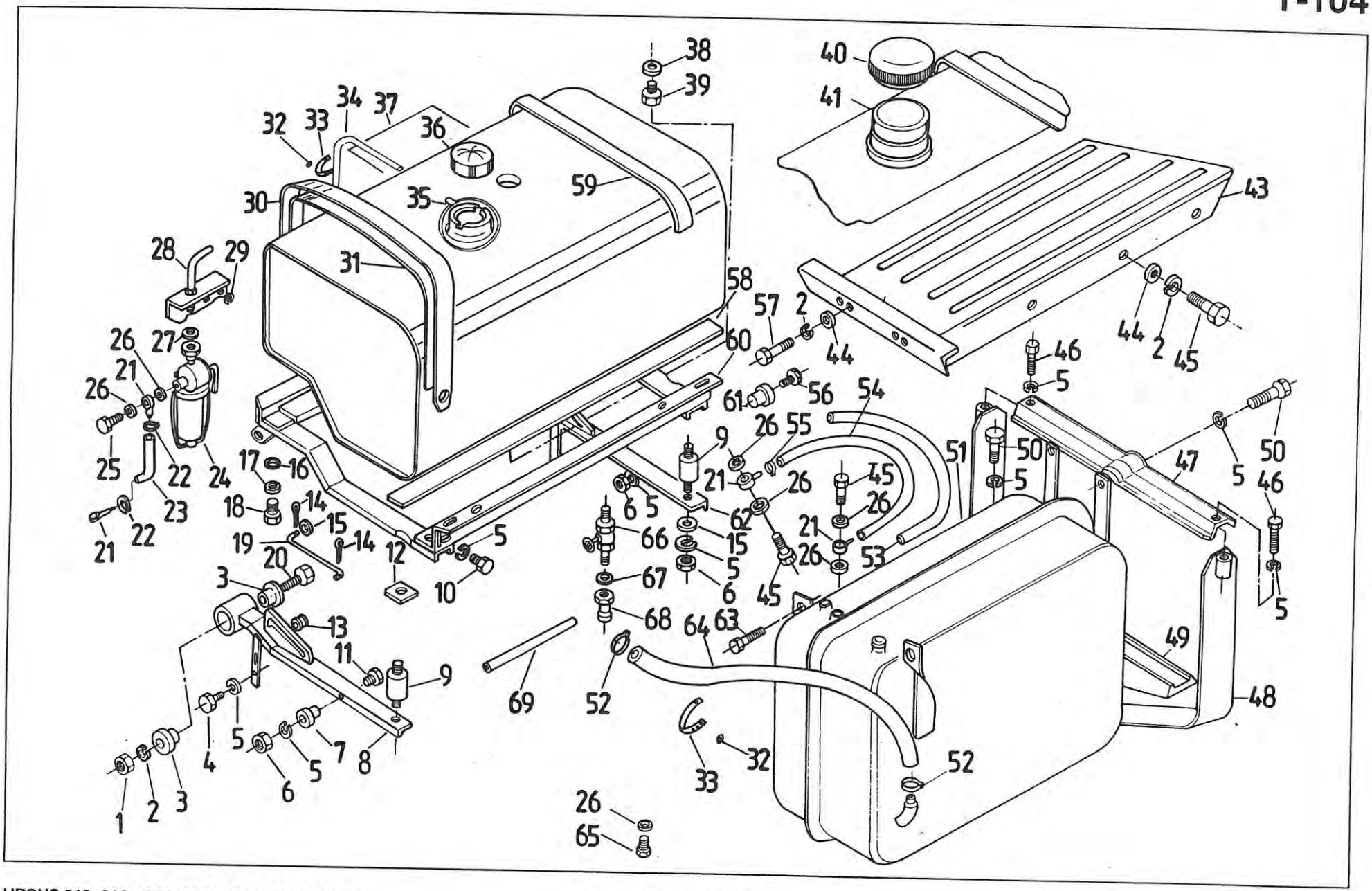
38
39
40
41
34
37
32
33
36
59
43
30
35
28
29
31
58
57
2
44
44
2
45
26
27
60
46
21
26
61
56
54
5
25
22
24
17
16
9
26
55
51
50
50
47
5
46
23
18
14
21
26
45
26
21
22
19
15
14
12
5
6
5
62
66
15
21
26
53
20
3
10
5
67
6
45
5
13
68
64
63
49
11
9
69
52
48
5
4
7
8
5
6
1
2
3
33
32
52
26
65

Nr poz. (No)	Oznaczenie (Nf)	Nr poz. podzespołu (V)	Nazwa (Name)	Liczba sztuk w ciągniku (Q)							Uwagi (R)
				912	914	1012	1014	1222	1224	1614	
1	54.23.03.20		Nakrętka M12-5-A PN-86/M-82144 • Nut	2	2	2	2	2	2	2	
2	54.61.12.11		Podkładka sprężysta Z 12,2 Fe/Zn9c PN-77/M-82008 • Spring washer	2	2	2	2	2	2	2	
3	84.312.058		Łącznik gumowy • Silentblock	4	4	4	4	4	4	4	
4	54.21.06.16		Śruba M10x25-5.6-B PN-85/M-82105 • Bolt	2	2	8	8	2	2	2	
4	54.21.06.21		Śruba M10x28-5.6-B PN-85/M-82105 • Bolt	2	2	2	2	2	2	2	
5	54.61.12.10		Podkładka sprężysta Z 10,2 Fe/Zn9c PN-77/M-82008 • Spring washer	12	12	18	18	12	12	16	
6	54.23.13.12		Nakrętka M10-5-B PN-86/M-82144 • Nut	6	6	10	10	6	6	8	
7	80.311.162		Wkładka • Insert	1	1	1	1	1	1	1	
8	84.312.050		Wspornik przedni • Front bracket	1	1	1	1	1	1	1	
9	80.311.380		Łącznik gumowy • Silentblock	2	2	2	2	2	2	2	
10	54.21.05.85		Śruba M10x14-5.6-B PN-85/M-82105 • Bolt	2	2	2	2	2	2	2	
11	54.21.06.11		Śruba M10x30-5.6-B PN-85/M-82105 • Bolt	2	2	2	2	2	2	2	
12	84.312.001		Podkładka dystansowa • Spacing washer	4	4	4	4	4	4	4	
13	84.312.053		Wkładka • Insert	2	2	2	2	2	2	2	
14	54.28.01.13		Zawleczka S-Zn 3,2x20 PN-76/M-82001 • Split pin	4	4	4	4	4	4	4	
15	54.61.15.18		Podkładka 11 Fe/Zn9c PN-78/M-82006 • Washer	4	4	4	4	4	4	4	
16	87.311.006		Podkładka • Washer	–	–	4	4	6	6	6	
17	54.61.01.06		Podkładka okrągła 8,2 Fe/Zn9c PN-78/M-82006 • Washer	2	2	2	2	2	2	4	
18	54.23.13.10		Śruba M8x40-5.6-B PN-85/M-82105 • Bolt	2	2	–	–	–	–	–	
19	84.312.036		Podpora • Support	2	2	2	2	2	2	2	
20	54.21.04.07		Śruba M12x100-5.6-B PN-85/M-82105 • Bolt	2	2	2	2	2	2	2	
21	80.311.350		Rurka kompletna II • Pipe assy II	2	2	2	2	2	2	2	
22	902 9999 312		Opaska Kovopol 10-16 • Clamp band	–	–	8	8	–	–	8	
23	83.312.057		Rurka przewodu 2 • Pipe 2	–	–	1	1	–	–	1	
24	80.311.901		Kran paliwa z filtrem • Fuel tap with strainer	1	1	1	1	1	1	1	
25	54.25.11.03		Śruba łącznika 6 ZN-67/MPC/06-03156.22 • Banjo connection bolt	2	2	2	2	2	2	2	
26	54.61.24.03		Pierścień uszczelniający 12x16 PN-69/M-86964 • Seal ring	4	4	5	5	4	4	5	
26	54.61.24.03		Pierścień uszczelniający 12x16 PN-69/M-86964 • Seal ring	4	4	4	4	4	4	4	F

Nr poz. (No)	Oznaczenie (Nf)	Nr poz. podzespołu (V)	Nazwa (Name)	Liczba sztuk w ciągniku (Q)							Uwagi (R)
				912	914	1012	1014	1222	1224	1614	
27	80.311.903		Uszczelka • Seal	1	1	1	1	1	1	1	
28	83.312.090		Łącznik • Connector	–	–	1	1	–	–	–	
28	89.312.090		Łącznik • Connector	–	–	–	–	–	–	1	
29	54.61.12.09		Podkładka sprężysta Z 8,2 PN-77/M-82008 • Spring washer	–	–	4	4	–	–	4	
30	80.311.410		Pas kompletny • Strap assy	2	2	2	2	2	2	2	
31	80.311.331		Podkładka pasa • Strap pad	2	2	2	2	2	2	2	
32	5111 5730		Guzik zatrzasku • Catch	–	–	2	2	–	–	2	
32	80.350.514		Guzik zatrzasku 46146 • Catch	–	–	2	2	–	–	–	
33	80.350.284		Zapinka igelitowa • Clip	–	–	2	2	–	–	2	
34	84.312.604		Przewód ściekowy • Hose	1	1	1	1	1	1	1	
35	83.312.010	37	Zbiornik paliwa • Fuel tank	–	–	1	1	–	–	–	A
35	84.312.040	37	Zbiornik paliwa • Fuel tank	1	1	–	–	–	–	–	A
35	87.312.040	37	Zbiornik paliwa • Fuel tank	–	–	–	–	1	1	–	A
35	89.312.010	37	Zbiornik paliwa • Fuel tank	–	–	–	–	–	–	1	A
36	80.311.209	37	Korek zbiornika • Tank filler cap	1	1	1	1	1	1	1	A
37	83.312.998		Zbiornik paliwa z korkiem • Fuel tank with filler cap	–	–	1	1	–	–	–	A
37	84.312.998		Zbiornik paliwa z korkiem • Fuel tank with filler cap	1	1	–	–	–	–	–	A
37	87.312.998		Zbiornik paliwa z korkiem • Fuel tank with filler cap	–	–	–	–	1	1	–	A
37	89.312.998		Zbiornik paliwa z korkiem • Fuel tank with filler cap	–	–	–	–	–	–	1	A
38	54.61.25.07		Pierścień uszczelniający 10×14 ZN-76/MPC/06-03126.3 • Seal ring	1	1	1	1	1	1	1	
39	54.69.12.01		Korek M10×1 ZN-63/MPC/06-03111.1 • Plug	1	1	1	1	1	1	1	
40	1876 534 M91		Korek zbiornika • Tank filler cap	1	1	1	1	–	–	–	F
41	83.702.010		Zbiornik paliwa • Fuel tank	1	1	–	–	–	–	–	F
41	84.702.010		Zbiornik paliwa • Fuel tank	–	–	–	–	1	1	–	F
41	87.702.010		Zbiornik paliwa • Fuel tank	–	–	–	–	–	–	1	F
41	89.702.101		Zbiornik paliwa • Fuel tank	–	–	1	1	–	–	–	A
43	83.311.040		Wspornik zbiornika dodatkowego • Auxiliary tank bracket	–	–	4	4	–	–	–	A
44	54.61.23.06		Podkładka okrągła 14 PN-59/M-82030 • Washer								

Nr poz. (No)	Oznaczenie (Nf)	Nr poz. podzespołu (V)	Nazwa (Name)	Liczba sztuk w ciągniku (Q)							Uwagi (R)
				912	914	1012	1014	1222	1224	1614	
45	54.21.06.35		Śruba M12×35-8-B PN-85/M-82105 • Bolt	–	–	3	3	–	–	–	A
46	54.21.02.56		Śruba M10×40-5.6-B PN-85/M-82101 • Bolt	–	–	–	–	–	–	2	A
47	89.311.033		Nośnik • Holder	–	–	–	–	–	–	1	A
48	89.311.060		Strzemię kompletne • Shackle assy	–	–	–	–	–	–	1	A
49	89.311.044		Podkładka • Washer	–	–	–	–	–	–	1	A
50	54.21.06.09		Śruba M10×20-5.6-B PN-85/M-82105 • Bolt	–	–	2	2	–	–	2	A
51	83.312.070		Zbiornik dodatkowy • Auxiliary tank	–	–	1	1	–	–	–	A
51	89.312.070		Zbiornik dodatkowy • Auxiliary tank	–	–	–	–	–	–	1	A
52	89.311.902		Opaska przewodu 25/40-12 • Clamp band	–	–	2	2	–	–	2	A
53	89.312.017		Elastyczny przewód paliwowy • Fuel hose	–	–	–	–	–	–	1	A
53	83.312.011		Elastyczny przewód paliwowy • Fuel hose	–	–	1	1	–	–	–	A
54	84.312.333		Elastyczny przewód paliwowy • Fuel hose	1	1	1	1	1	1	1	A
55	86.416.915		Opaska 10-16/8 • Clamp band	4	4	8	8	4	4	8	A
55	83.227.019		Opaska przewodu ∅ 13 • Clamp band	4	4	8	8	4	4	8	A
56	54.21.06.11		Śruba M10×30-5.6-B PN-85/M-82105 • Bolt	2	2	2	2	2	2	2	
57	54.21.06.45		Śruba M12×40-8-B PN-85/M-82105 • Bolt	–	–	1	1	–	–	1	A
58	80.311.343		Podkładka zbiornika • Tank pad	4	4	4	4	6	6	6	
59	80.311.341		Pas uszczelniający • Sealing strap	2	2	2	2	4	4	4	
60	83.312.020		Rama zbiornika • Tank frame	–	–	1	1	–	–	–	
60	84.312.030		Rama zbiornika • Tank frame	1	1	–	–	–	–	–	
60	87.312.030		Rama zbiornika • Tank frame	–	–	–	–	1	1	–	
60	89.312.030		Rama zbiornika • Tank frame	–	–	–	–	–	–	1	
61	84.312.061		Wkładka I • Insert	1	1	1	1	1	1	1	
62	84.312.060		Wspornik tylny • Rear bracket	1	1	1	1	1	1	1	
63	54.21.06.28		Śruba M8×18-5.6-B PN-85/M-82105 • Bolt	–	–	2	2	–	–	2	A
64	80.311.334		Wąż gumowy • Rubber hose	1	1	–	–	1	1	–	A
64	83.311.005		Wąż gumowy • Rubber hose	–	–	1	1	–	–	–	A
64	89.311.014		Wąż gumowy • Rubber hose	–	–	–	–	–	–	1	A

Nr poz. (No)	Oznaczenie (Nf)	Nr poz. podzespołu (V)	Nazwa (Name)	Liczba sztuk w ciągniku (Q)							Uwagi (R)
				912	914	1012	1014	1222	1224	1614	
65	54.69.23.02		Korek AM12×1,5 ZN-69/M-MPC/06-03168.28 • Plug	–	–	1	1	–	–	1	A
66	83.312.920		Kran paliwa 3/4" V3040C • Fuel tap	–	–	1	1	–	–	1	A
67	54.61.25.35		Uszczelka 27×32 ZN-76/MPM/06-03126.2 • Seal	–	–	1	1	–	–	1	A
68	89.311.065		Łącznik dolny • Lower connector	–	–	1	1	–	–	1	A
69	83.312.016		Przewód odpowietrzający • Breathing pipe	–	–	1	1	–	–	–	A
69	89.312.016		Przewód odpowietrzający • Breathing pipe	–	–	–	–	–	–	1	A

Uwagi.

A – do ciągników produkcyjnych.

F – do ciągników pomostowych i odmiany „F" (z maską „F").

Poz. 42 – nie wykorzystana.

Notes.

A – not for „P" and „F" version tractors.

F – for „P" and „F" version tractors.

Item 42 – vacant.

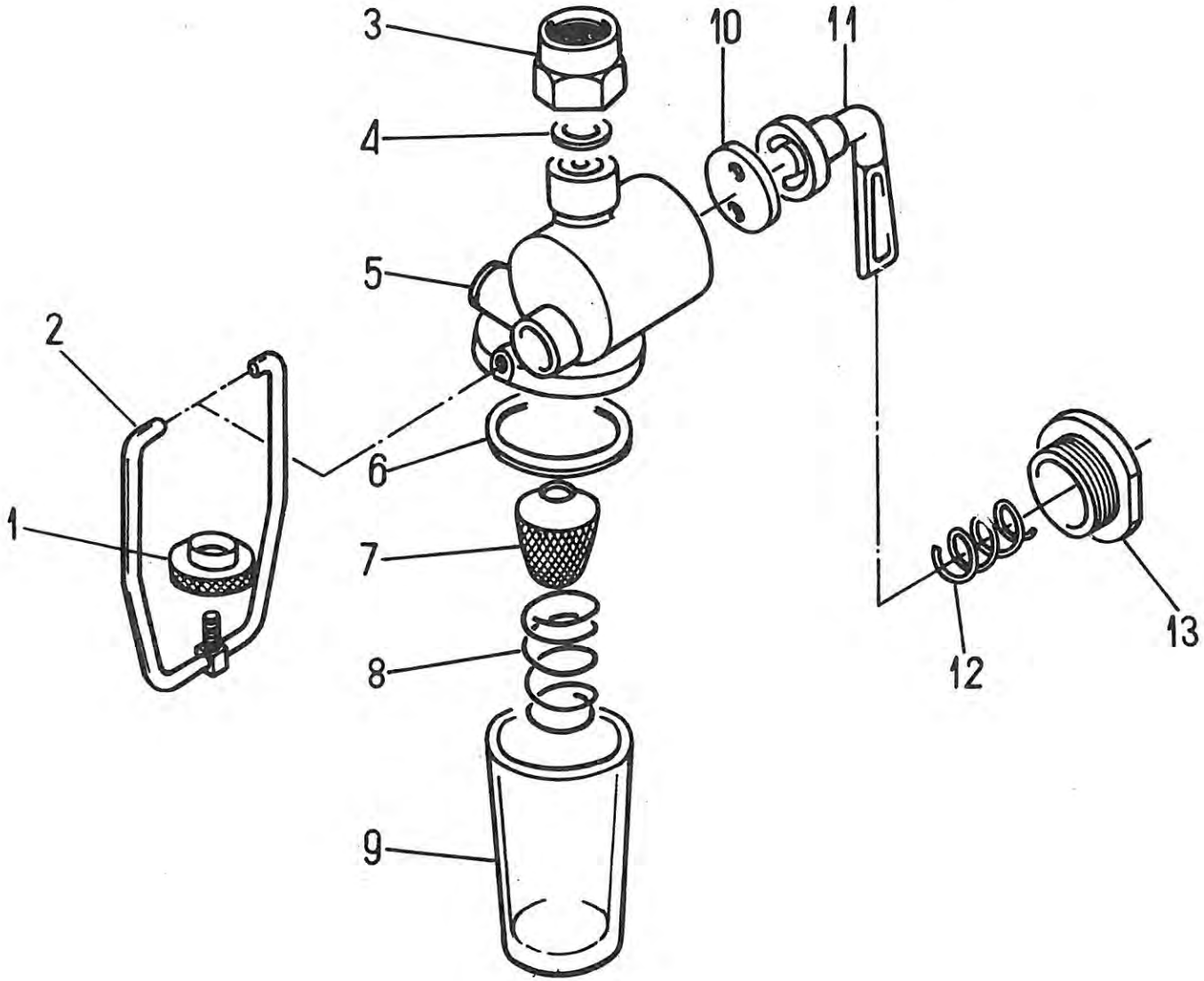
3
10
11
4
5
2
6
1
7
8
9
12
13

312 ZBIORNIK PALIWA. Kran paliwa z filtrem • FUEL TANK. Fuel tap with strainer

Nr poz. (No)	Oznaczenie (Nf)	Nr poz. podzespołu (V)	Nazwa (Name)	Liczba sztuk w ciągniku (Q)							Uwagi (R)
				912	914	1012	1014	1222	1224	1614	
1	93.311.511		Nakrętka • Knurled nut	1	1	1	1	1	1	1	
2	93.311.512		Uchwyt • Yoke	1	1	1	1	1	1	1	
3	93.311.506		Nakrętka • Nut	1	1	1	1	1	1	1	
4	97.2081		Pierścień uszczelniający 10x16 CSN 02.9310.5 • Sealing ring	1	1	1	1	1	1	1	
5	93.311.501		Korpus • Body	1	1	1	1	1	1	1	
6	93.311.507		Uszczelka • Gasket	1	1	1	1	1	1	1	
7	93.311.508		Sitko filtru • Filter strainer	1	1	1	1	1	1	1	
8	93.311.509		Sprężyna • Spring	1	1	1	1	1	1	1	
9	93.311.510		Odstojnik • Sediment bowl	1	1	1	1	1	1	1	
10	93.311.502		Wkładka • Insert	1	1	1	1	1	1	1	
11	93.311.503		Kurek • Tap	1	1	1	1	1	1	1	
12	93.311.504		Sprężyna • Spring	1	1	1	1	1	1	1	
13	93.311.505		Śruba • Bolt	1	1	1	1	1	1	1	

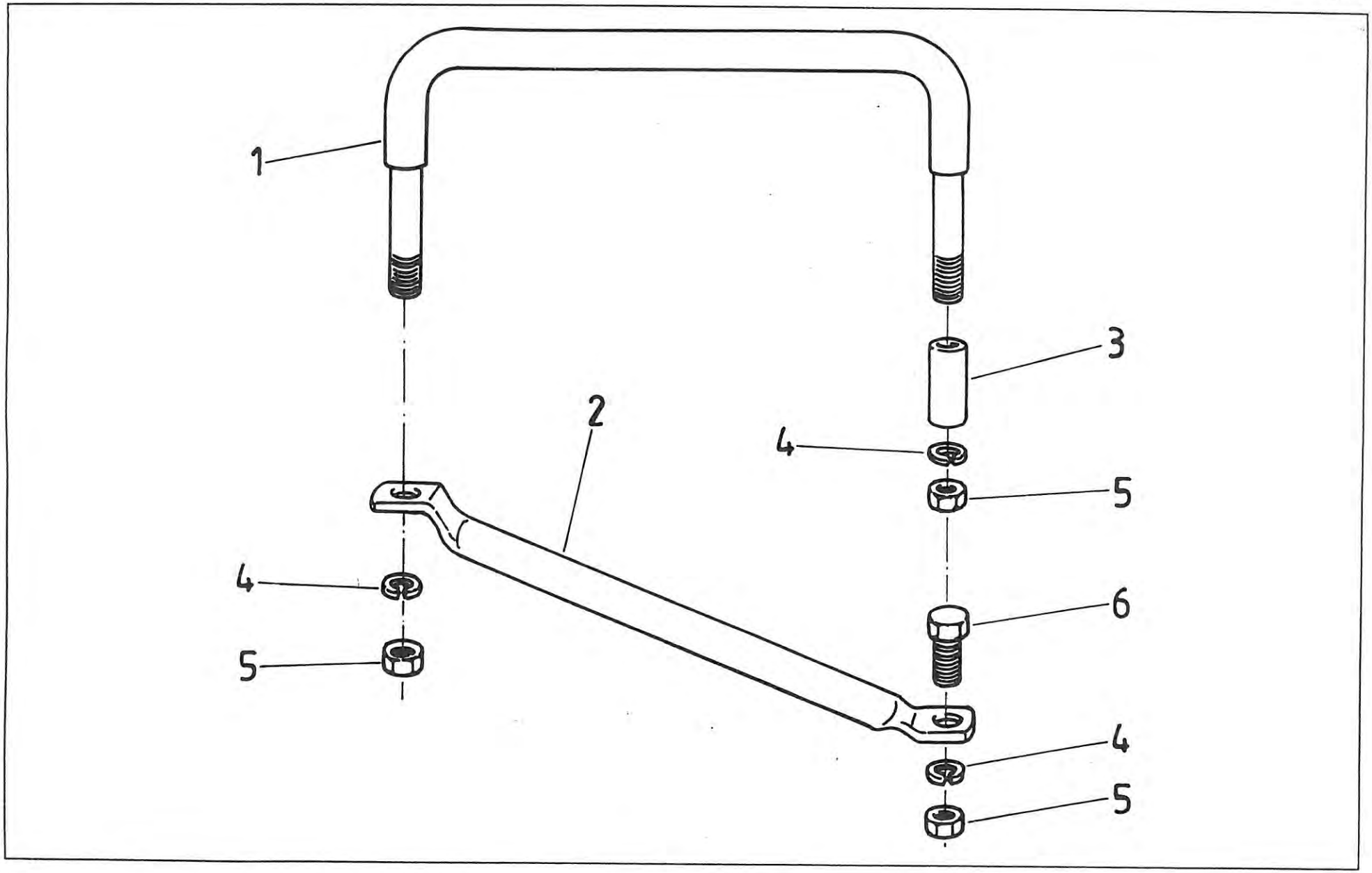
1
2
3
4
5
6
4
5
4
5

341 ZWIĘKSZONY WYSIĘG LUSTEREK WSTECZNYCH (na żądanie; nie dotyczy odmiany fińskiej i pomostowej) • REAR-VIEW MIRRORS (on request; does not apply to Finnish and platform versions)

Nr poz. (No)	Oznaczenie (Nf)	Nr poz. podzespołu (V)	Nazwa (Name)	Liczba sztuk w ciągniku (Q)							Uwagi (R)
				912	914	1012	1014	1222	1224	1614	
1	80.341.010		Jarzmo kompletne • Yoke assy	2	2	2	2	2	2	2	
2	80.341.011		Łącznik • Connector	2	2	2	2	2	2	2	
3	80.341.012		Tuleja • Sleeve	2	2	2	2	2	2	2	
4	54.61.12.10		Podkładka sprężysta Z 10,2 PN-77/M082008 • Spring washer	6	6	6	6	6	6	6	
5	54.23.13.12		Nakrętka M10-5-B PN-75/M-82144 • Nut	6	6	6	6	6	6	6	
6	54.21.06.16		Śruba M10×25-5.6-B PN-85/M-82105 • Bolt	2	2	2	2	2	2	2	

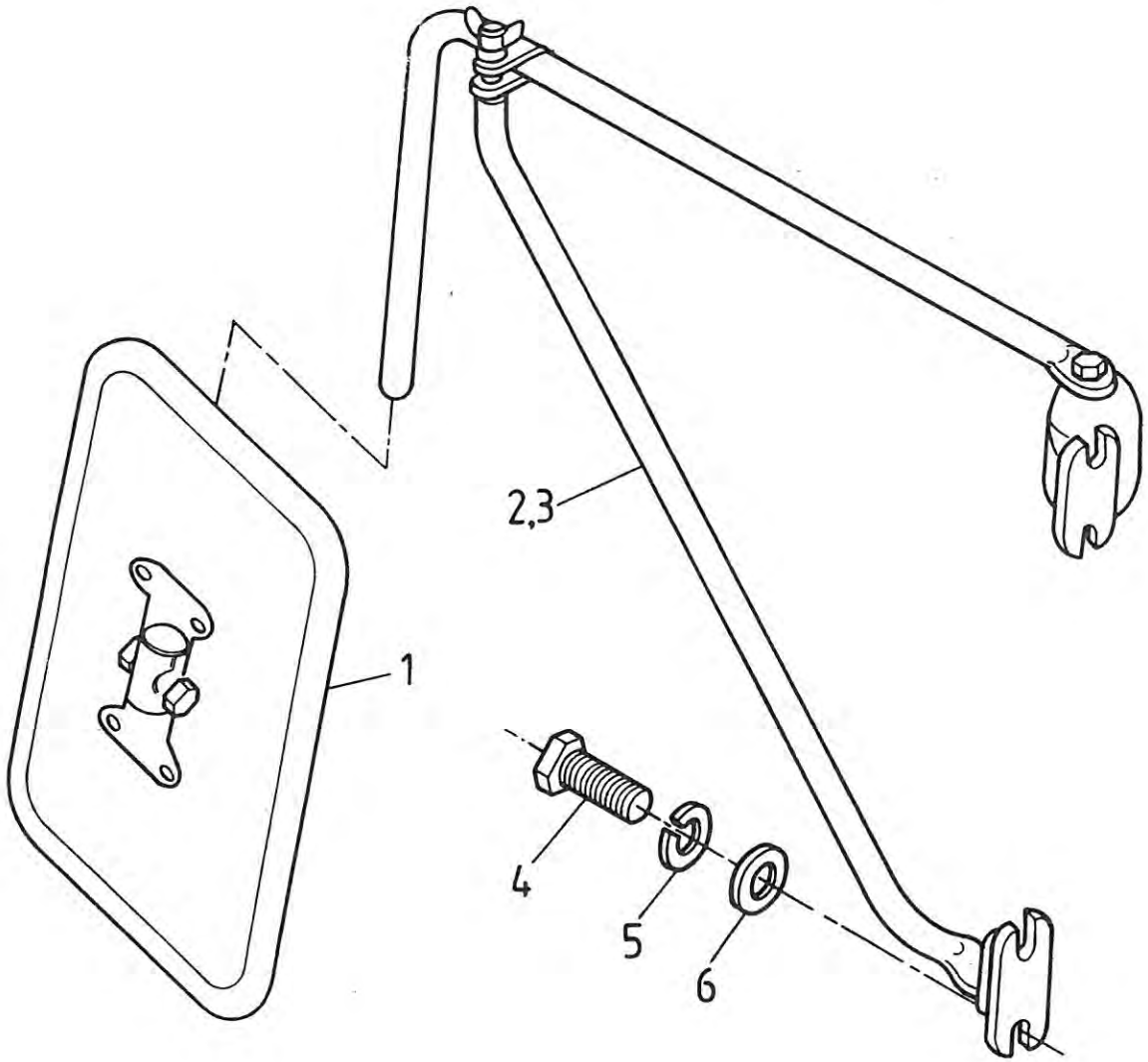
2,3
1
4
5
6

341 LUSTERKA WSTECZNE „F" (do odmiany fińskiej) • REAR-VIEW MIRRORS („F" – Finnish version)

T-107

Nr poz. (No)	Oznaczenie (Nf)	Nr poz. podzespołu (V)	Nazwa (Name)	Liczba sztuk w ciągniku (Q)							Uwagi (R)
				912	914	1012	1014	1222	1224	1614	
1	07.368.071		Lusterko ciągnikowe • Mirror	2	2	2	2	2	2	2	
2	07.368.072		Wspornik lusterka ciągnikowego lewy • LH side bracket	1	1	1	1	1	1	1	
3	07.368.073		Wspornik lusterka ciągnikowego prawy • RH side bracket	1	1	1	1	1	1	1	
4	54.21.05.49		Śruba M6×14-5.6-B Fe/Zn8c PN-85/M-82105 • Bolt	8	8	8	8	8	8	8	
5	54.61.12.07		Podkładka sprężysta Z 6,1 Fe/Zn9c PN-77/M-82008 • Spring washer	8	8	8	8	8	8	8	
6	54.61.15.02		Podkładka 6,4 Fe/Zn9c PN-78/M-82005 • Washer	8	8	8	8	8	8	8	

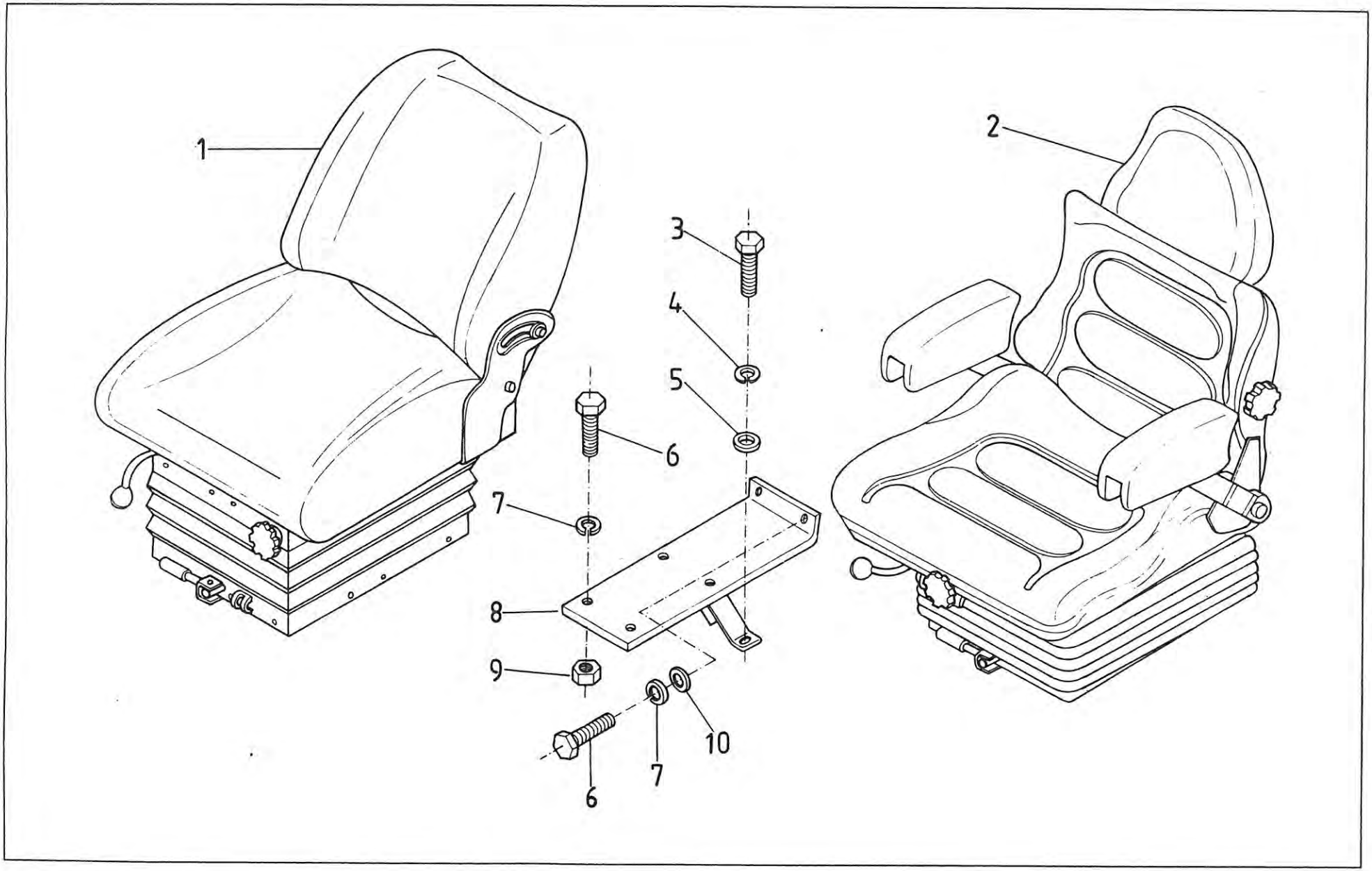
1
2
3
4
5
6
7
8
9
10
7
6

Nr poz. (No)	Oznaczenie (Nf)	Nr poz. podzespołu (V)	Nazwa (Name)	Liczba sztuk w ciągniku (Q)							Uwagi (R)
				912	914	1012	1014	1222	1224	1614	
1	88.343.901		Siedzisko operatora SA50/1 • Driver's seat SA50/1	1	1	1	1	1	1	1	
1	87.343.901		Siedzisko operatora SA50/1L • Driver's seat SA50/1L	1	1	1	1	1	1	1	Z
2	83.343.009		Siedzisko operatora • Driver's seat	1	1	1	1	1	1	1	Z
3	54.21.06.16		Śruba M10x25-5.6-B PN-85/M-82105 • Bolt	2	2	2	2	2	2	2	
4	54.61.12.10		Podkładka sprężysta Z 10,2 PN-77/M-82008 • Spring washer	2	2	2	2	2	2	2	
5	54.61.23.05		Podkładka okrągła 10,5 PN-59/M-82030 • Washer	2	2	2	2	2	2	2	
6	54.21.06.05		Śruba M8x20-5.6-B PN-85/M-82105 • Bolt	6	6	6	6	6	6	6	
7	54.61.12.09		Podkładka sprężysta Z 8,2 PN-77/M-82008 • Spring washer	6	6	6	6	6	6	6	
8	87.343.020		Wspornik kompletny • Bracket assy	1	1	1	1	1	1	1	
9	54.23.13.10		Nakrętka M8-5-B PN-75/M-82144 • Nut	4	4	4	4	4	4	4	
10	54.61.23.04		Podkładka 8,5 PN-59/M-82030 • Washer	2	2	2	2	2	2	2	

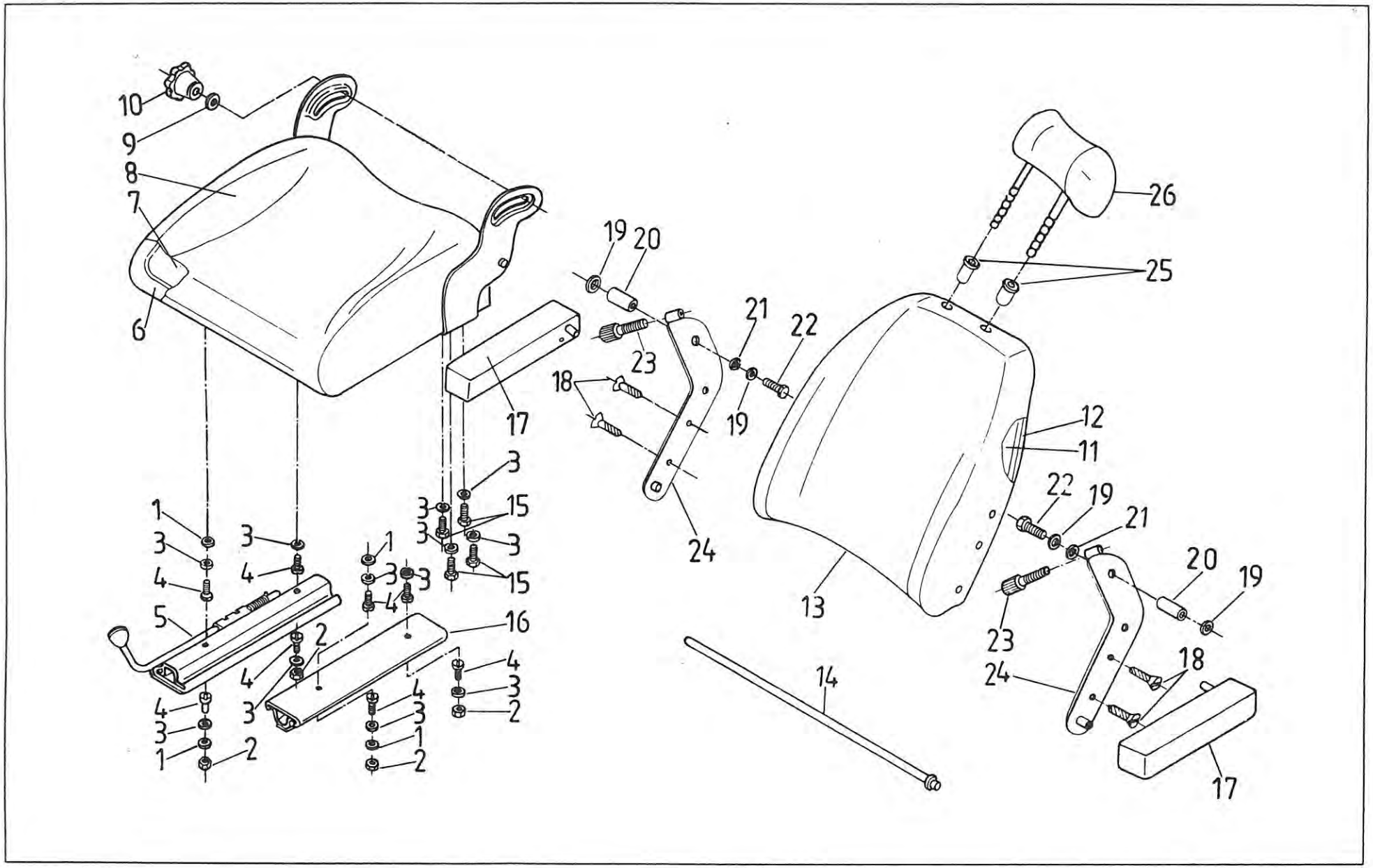
10
9
8
7
6
17
19
20
23
18
21
22
19
24
26
25
12
11
22
19
21
20
19
23
24
18
17
13
14
1
3
4
5
2
16
15

343 SIEDZISKO OPERATORA SA50/1 i SA50/1L (nie dotyczy odmiany pomostowej) T-109
• DRIVER'S SEAT (does not apply to platform version)

Nr poz. (No)	Oznaczenie (Nf)	Nr poz. podzespołu (V)	Nazwa (Name)	Liczba sztuk w ciągniku (Q)							Uwagi (R)
				912	914	1012	1014	1222	1224	1614	
1	54.61.01.06		Podkładka okrągła 8,4 Fe/Zn9 PN-78/M-82006 • Washer	4	4	4	4	4	4	4	
2	54.23.01.05		Nakrętka M8 Fe/Zn9 PN-73/M-82144 • Nut	4	4	4	4	4	4	4	
3	54.61.03.10		Podkładka sprężysta 8,2 Fe/Zn9 PN-77/M-82008 • Spring washer	16	16	16	16	16	16	16	
4			Wkręt M8x16-4.8-B Fe/Zn9 PN-74/M-82231 • Screw	8	8	8	8	8	8	8	
5	DS80/1-106504		Szyna nastawcza kompletna • Rail assy	1	1	1	1	1	1	1	
6	DS81/1-05.01.200/1		Blacha siedzenia spawana • Seat plate	1	1	1	1	1	1	1	
7	DS80/1-105719/2		Kształtka siedzenia • Seat cup	1	1	1	1	1	1	1	
8	DS81/1-05.01.200/1		Pokrycie siedzenia • Seat upholstery	1	1	1	1	1	1	1	
9	DS81/1-02.00.004		Podkładka • Washer	1	1	1	1	1	1	1	
10	DS81/1-05.07.000		Pokrętło • Knob	1	1	1	1	1	1	1	
11	SA50/1-50.02.01.010		Kształtka oparcia • Backrest plate	1	1	1	1	1	1	1	
12	SA50/1-50.02.01.100		Blacha oparcia spawana • Backrest moulding	1	1	1	1	1	1	1	
13	SA50/1-50.02.02.000		Pokrycie oparcia • Backrest upholstery	1	1	1	1	1	1	1	
14	SA50/1-50.02.03.000		Oś opracia II spawana • Backrest shaft II	1	1	1	1	1	1	1	
15	54.21.06.05		Śruba M8x20-5.8-B Fe/Zn9 PN-85/M-82105 • Bolt	8	8	8	8	8	8	8	
16	DS80/1-106136		Szyna • Rail	1	1	1	1	1	1	1	
17	SA50/1L-50.02.05.000/1		Podłokietnik lewy kompletny • LH side armrest assy	1	1	1	1	1	1	1	Z
17	SA50/1L-50.02.04.000/1		Podłokietnik prawy kompletny • RH side armrest assy	1	1	1	1	1	1	1	Z
18	0054/22-191/0		Wkręt M8x25-5.8-B Fe/Zn9 PN-85/M-82207 • Screw	4	4	4	4	4	4	4	Z
19	0054/61-230/5		Podkładka zgrubna 10,5 Fe/Zn9 PN-59/M-82030 • Washer	4	4	4	4	4	4	4	Z
20	SA50/1L-50.02.05.106		Tulejka • Sleeve	2	2	2	2	2	2	2	Z
21	SA50/1L-50.02.05.107		Podkładka • Washer	2	2	2	2	2	2	2	Z
22	54.21.06.07		Śruba M10x25-5.6-B Fe/Zn9 PN-85/M-82105 • Bolt	2	2	2	2	2	2	2	Z
23	SA50/1L-50.02.05.105		Śruba podłokietnika • Bolt	2	2	2	2	2	2	2	Z
24	SA50/1L-50.02.05.200		Wspornik podłokietnika lewy • LH side armrest bracket	1	1	1	1	1	1	1	Z
24	SA50/1L-50.02.04.200		Wspornik podłokietnika prawy • RH side armrest bracket	1	1	1	1	1	1	1	Z
25	DS80/1-105576		Tulejka • Sleeve	2	2	2	2	2	2	2	Z
26	00.00.00/6		Zagłówek • Headrest	1	1	1	1	1	1	1	Z

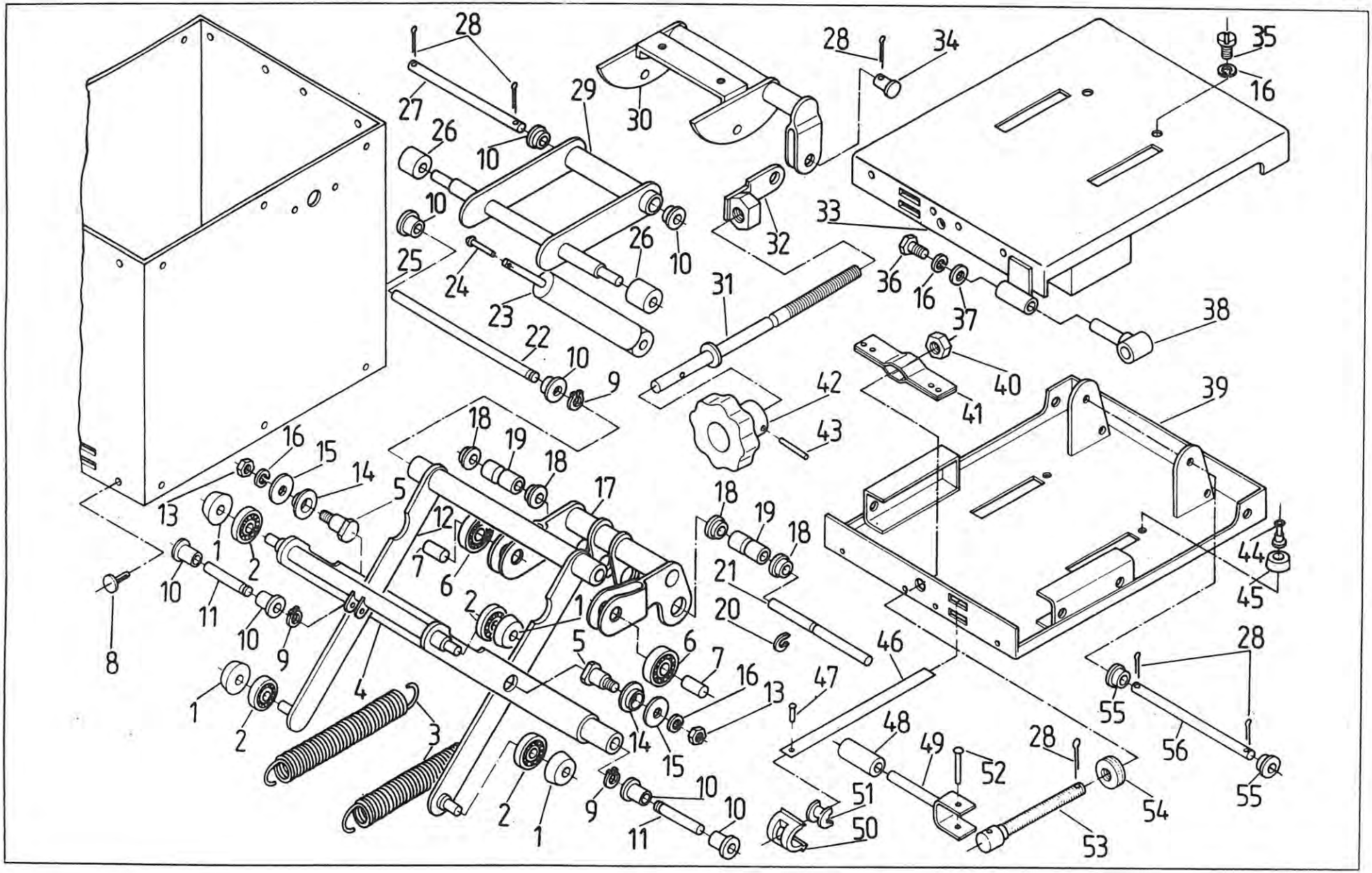
28
27
26
10
29
30
28
34
35
16
10
25
24
23
26
10
32
33
36
16
37
38
31
22
10
9
42
43
40
41
39
18
19
18
16
15
14
5
13
17
18
19
18
12
7
6
1
2
10
11
10
9
8
2
1
21
20
44
45
5
6
7
16
13
47
46
28
55
56
55
1
2
4
3
14
15
48
49
52
28
54
2
1
9
10
10
11
51
50
53

343 SIEDZISKO SA50/1 i SA50/1L. Układ tłumiący (nie dotyczy odmiany pomostowej) T-110
• DRIVER'S SEAT. Buffering (does not apply to platform version)

Nr poz. (No)	Oznaczenie (Nf)	Nr poz. podzespołu (V)	Nazwa (Name)	Liczba sztuk w ciągniku (Q)							Uwagi (R)
				912	914	1012	1014	1222	1224	1614	
1	DS80/1-201001		Wkładka dystansowa • Insert	4	4	4	4	4	4	4	
2			Łożysko 6200 RS PN-79/M-85100 • Bearing	4	4	4	4	4	4	4	
3	MFP3-01.00.007		Sprężyna • Spring	2	2	2	2	2	2	2	
4	MFP3-01.03.200		Wahacz II • Rocker II	1	1	1	1	1	1	1	
5	DS81/1-01.03.001		Śruba wahacza • Rocker screw	2	2	2	2	2	2	2	
6			Łożysko 6201 ZZ PN-79/M-86100 • Bearing	2	2	2	2	2	2	2	
7	DS81/1-01.04.001		Oś łożyska • Bearing spindle	2	2	2	2	2	2	2	
8	DS80/1-105840		Spinka • Fastener	24	24	24	24	24	24	24	
9	54.62.04.30		Pierścień sprężysty 10z PN-76/M-85111 • Circlip	3	3	3	3	3	3	3	
10	DS80/1-105084/1		Tulejka ślizgowa • Bush	8	8	8	8	8	8	8	
11	MFP3-01.00.003		Oś wahacza krótka • Short rocker shaft	2	2	2	2	2	2	2	
12	MFP3-01.03.100		Wahacz I • Rocker I	1	1	1	1	1	1	1	
13			Nakrętka M8-5-A Fe/Zn9 PN-75/M-82144 • Nut	2	2	2	2	2	2	2	
14	DS80/1-105082		Tulejka ślizgowa • Roller	2	2	2	2	2	2	2	
15	54.61.01.06		Podkładka okrągła zgrubna 8,5 Fe/Zn9 PN-59/M-82030 • Washer	2	2	2	2	2	2	2	
16	54.61.03.10		Podkładka sprężysta 8,2 Fe/Zn9 PN-77/M-82008 • Spring washer	5	5	5	5	5	5	5	
17	MFP3-01.04.100		Widelec spawany • Welded fork	1	1	1	1	1	1	1	
18	DS80/1-105083		Tulejka ślizgowa • Bush	4	4	4	4	4	4	4	
19	MFP3-01.00.008		Tulejka sprężynująca • Spring bushing	2	2	2	2	2	2	2	
20	709.00.01		Pierścień sprężysty • Circlip	1	1	1	1	1	1	1	
21	MFP3-01.00.004		Oś widelca • Fork shaft	1	1	1	1	1	1	1	
22	MFP3-01.00.002		Oś wahacza długa • Long rocker shaft	1	1	1	1	1	1	1	
23	002.0.01.00		Amortyzator • Shockabsorber	1	1	1	1	1	1	1	
24			Nit 4x24 Fe/Zn9 PN-70/M-82952 • Rivet	1	1	1	1	1	1	1	
25	SA50/150.01.00.014		Osłona • Protection	1	1	1	1	1	1	1	
26	DS80/1-105081/2		Rolka • Roller	2	2	2	2	2	2	2	
27	MFP3-01.00.006		Oś wodzika zderzaka • Slide block shaft	1	1	1	1	1	1	1	
28	54.28.01.13		Zawleczka 3,2x20-S-Zn PN-76/M-82001 • Split pin	6	6	6	6	6	6	6	

Nr poz. (No)	Oznaczenie (Nf)	Nr poz. podzespołu (V)	Nazwa (Name)	Liczba sztuk w ciągniku (Q)							Uwagi (R)
				912	914	1012	1014	1222	1224	1614	
29	MFP3-01.05.100		Wodzik zderzaka spawany • Slide block	1	1	1	1	1	1	1	
30	SA50/1-50.01.16.000		Krzywka kompletna spawana • Welded cam assy	1	1	1	1	1	1	1	
31	SA50/1-50.01.15.100		Śruba cięgna kompletna • Pull rod screw assy	1	1	1	1	1	1	1	
32	SA50/1-50.01.15.200		Ramię cięgna kompletne • Pull rod arm assy	1	1	1	1	1	1	1	
33	SA50/1-50.01.02.000		Płyta górna kompletna • Upper plate assy	1	1	1	1	1	1	1	
34			Sworzeń 12x18/14,5 Fe/Zn9 PN-63/M-83002 • Pin	1	1	1	1	1	1	1	
35			Wkręt M8x20-4.8-B Fe/Zn9 PN-74/M-82231 • Screw	2	2	2	2	2	2	2	
36			Śruba M8x16-5.6-B Fe/Zn9 PN-85/M-82105 • Bolt	1	1	1	1	1	1	1	
37			Podkładka okrągła 8,4 Fe/Zn9 PN-78/M-82006 • Washer	1	1	1	1	1	1	1	
38	SA50/1-50.01.13.000		Przegub • Hub	1	1	1	1	1	1	1	
39	MFP3-01.01.000		Płyta dolna kompletna • Lower plate assy	1	1	1	1	1	1	1	
40	54.23.03.20		Nakrętka M12-5-B PN-75/M-82144 • Nut	1	1	1	1	1	1	1	
41	MFP3-01.08.100		Wieszak kompletny zgrzewany • Shackle assy	1	1	1	1	1	1	1	
42	SA50/1-50.01.00.013		Pokrętło • Knob	1	1	1	1	1	1	1	
43			Kołek sprężysty 5x36 PN-70/M-85023 • Spring pin	1	1	1	1	1	1	1	
44			Nit zaciskowy nr 11,5 ZN-69/MPL-12-475 • Rivet	2	2	2	2	2	2	2	
45	DS80/1-200026		Zderzak • Bumper	2	2	2	2	2	2	2	
46	MFP3-01.08.001		Taśma skalowa • Gauge strap	1	1	1	1	1	1	1	
47			Nit 4x10 Fe/Zn9 PN-70/M-82952 • Rivet	1	1	1	1	1	1	1	
48	DS80/1-105021		Uchwyt • Handle	1	1	1	1	1	1	1	
49	DS80/1-105027		Cięgno spawane • Bar	1	1	1	1	1	1	1	
50	DS80/1- 104377		Obudowa wskaźnika • Gauge case	1	1	1	1	1	1	1	
51	DS80/1-104378		Wkładka wskaźnika • Gauge insert	1	1	1	1	1	1	1	
52			Nit 5x32 Fe/Zn9c PN-70/M-82952 • Rivet	1	1	1	1	1	1	1	
53	DS81/1-01.06.100		Śruba specjalna kompletna spawana • Special screw assy	1	1	1	1	1	1	1	
54			Łożysko 51102 PN-73/M-82260 • Bearing	1	1	1	1	1	1	1	
55	DS80/1-106232		Tulejka widelca • Fork bush	2	2	2	2	2	2	2	
56	MFP3-01.00.005		Oś widelca długa • Long fork shaft	1	1	1	1	1	1	1	

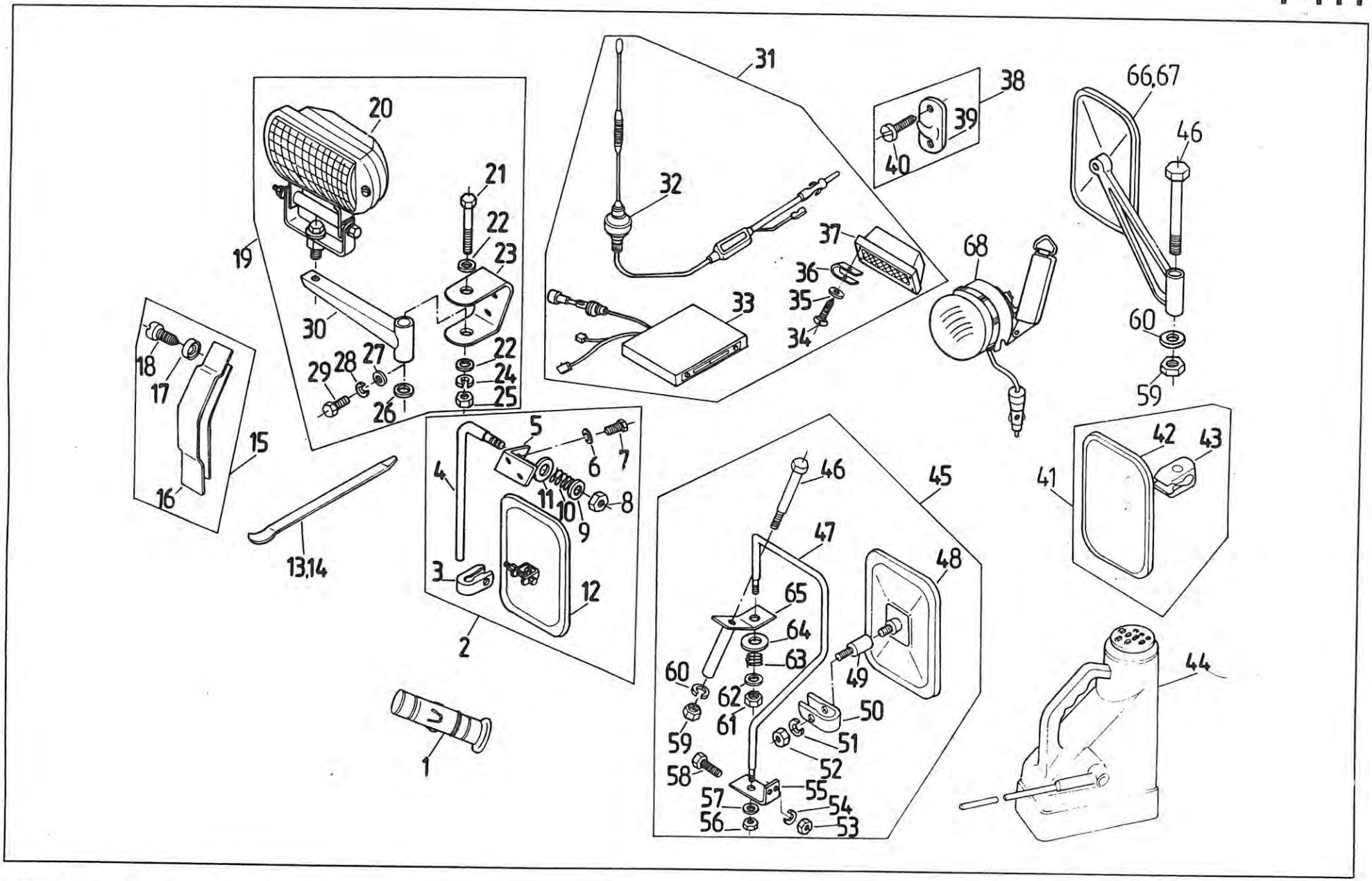
1
2
3
4
5
6
7
8
9
10
11
12
13,14
15
16
17
18
19
20
21
22
23
24
25
26
27
28
29
30
31
32
33
34
35
36
37
38
39
40
41
42
43
44
45
46
47
48
49
50
51
52
53
54
55
56
57
58
59
60
61
62
63
64
65
66,67
68

345 WYPOSAŻENIE SPECJALNE KABINY (na żądanie) • CAB SPECIAL EQUIPMENT (on request)

Nr poz. (No)	Oznaczenie (Nf)	Nr poz. podzespołu (V)	Nazwa (Name)	Liczba sztuk w ciągniku (Q)							Uwagi (R)
				912	914	1012	1014	1222	1224	1614	
1	83.345.542		Zapalniczka elektryczna • Lighter	1	1	1	1	1	1	1	
2	87.345.050		Lusterko wewnętrzne przednie • Mirror	1	1	1	1	1	1	1	F
3	87.345.041	2	Ucho I • Eye	1	1	1	1	1	1	1	F
4	87.345.053	2	Uchwyt lusterka wewnętrznego • Mirror holder	1	1	1	1	1	1	1	F
5	87.345.052	2	Wspornik uchwytu lusterka wewnętrznego • Mirror bracket	1	1	1	1	1	1	1	F
6	54.61.13.06	2	Podkładka sprężysta ząbkowana wewnętrznie 5,3 Fe/Zn9c PN-82/M-82023 • Spring washer	2	2	2	2	2	2	2	F
7	54.21.05.75	2	Śruba M5×16-5.6-B Fe/Zn12c PN-85/M-82105 • Bolt	2	2	2	2	2	2	2	F
8	54.23.13.10	2	Nakrętka M8-5-B Fe/Zn12c PN-86/M-82144 • Nut	1	1	1	1	1	1	1	F
9	54.61.02.02	2	Podkładka C 8,4 Fe/Zn12c PN-78/M-82007 • Washer	1	1	1	1	1	1	1	F
10	80.345.177	2	Sprężyna • Spring	1	1	1	1	1	1	1	F
11	80.345.125	2	Podkładka • Washer	1	1	1	1	1	1	1	F
12	87.345.040	2	Lusterko wsteczne wewnętrzne gięte • Mirror	1	1	1	1	1	1	1	F
13	54.41.16.10		Łyżka do opon V-1 PN-83/S-61064 • Tyre lever	1	1	1	1	1	1	1	
14	54.41.16.11		Łyżka do opon V-2 PN-83/S-61064 • Tyre lever	1	1	1	1	1	1	1	
15	87.345.080		Osłona słupków kabiny kompletna • Cab pilas trim assy	1	1	1	1	1	1	1	F
16	87.345.081	15	Osłona słupka kabiny • Cab pilar trim	2	2	2	2	2	2	2	F
17	54.61.27.04	15	Podkładka tapicerska 5,3 PN-82/M-82032 • Washer	4	4	4	4	4	4	4	F
18	54.22.30.03	15	Wkręt do blach AGb 4,8×13-B PN-79/M-83106 • Self-tapping screw	4	4	4	4	4	4	4	F
19	83.345.529		Reflektor roboczy dachowy • Work light	3	3	3	3	3	3	3	F
20	89.345.906	19	Reflektor roboczy • Work light	3	3	3	3	3	3	3	
21	54.21.28.07	19	Śruba M8×80-8.8-A Fe/Zn7c PN-85/M-82241 • Bolt	3	3	3	3	3	3	3	
22	54.61.15.17	19	Podkładka 8,4 Fe/Zn9c PN-78/M-82005 • Washer	6	6	6	6	6	6	6	
23	83.345.521	19	Uchwyt wspornika • Bracket holder	3	3	3	3	3	3	3	
24	54.61.12.09	19	Podkładka sprężysta Z 8,2 PN-77/M-82008 • Spring washer	3	3	3	3	3	3	3	
25	54.23.03.13	19	Nakrętka M8-5-A Fe/Zn7c PN-86/M-82144 • Nut	3	3	3	3	3	3	3	

Nr poz. (No)	Oznaczenie (Nf)	Nr poz. podzespołu (V)	Nazwa (Name)	Liczba sztuk w ciągniku (Q)							Uwagi (R)
				912	914	1012	1014	1222	1224	1614	
54	54.61.12.06	45	Podkładka sprężysta Z 5,1 Fe/Zn12c PN-77/M-82008 • Spring washer	4	4	4	4	4	4	4	F
55	87.345.013	45	Wspornik uchwytu lusterka zewnętrznego • Bracket	2	2	2	2	2	2	2	F
56	54.23.13.10	45	Nakrętka M8-5-B Fe/Zn12c PN-86/M-82144 • Nut	2	2	2	2	2	2	2	F
57	54.61.02.02	45	Podkładka C 8,4 Fe/Zn12c PN-78/M-82007 • Washer	2	2	2	2	2	2	2	F
58	54.21.05.75	45	Śruba M5x16-5.6-B Fe/Zn12c PN-86/M-82105 • Bolt	4	4	4	4	4	4	4	F
59	54.23.13.12	45	Nakrętka M10-5-B Fe/Zn9c PN-86/M-82144 • Nut	2	2	2	2	2	2	2	F
60	54.61.12.10	45	Podkładka sprężysta Z 10,2 Fe/Zn9c PN-77/M-82008 • Spring washer	2	2	2	2	2	2	2	F
61	54.23.13.10	45	Nakrętka M8-5-B Fe/Zn9c PN-86/M-82144 • Nut	2	2	2	2	2	2	2	F
62	54.61.02.02	45	Podkładka C 8,4 Fe/Zn9c PN-78/M-82007 • Washer	2	2	2	2	2	2	2	F
63	80.345.177	45	Sprężyna • Spring	2	2	2	2	2	2	2	F
64	80.345.125	45	Podkładka • Washer	2	2	2	2	2	2	2	F
65	87.345.019	45	Wspornik lusterka zewnętrznego górny • Outer mirror bracket, upper	2	2	2	2	2	2	2	F
66	80.345.208		Lusterko lewe • LH mirror	1	1	1	1	1	1	1	a
67	80.345.209		Lusterko prawe • RH mirror	1	1	1	1	1	1	1	a
68	83.345.549		Lampa przenośna z wtyczką do gniazda zapalniczki • Inspection lamp with concentric plug-in	1	1	1	1	1	1	1	a

Uwagi.

a – do ciągników produkcyjnych.

F – do ciągników odmiany „F" (fińskiej).

Pozycje 66, 67 – standard.

Notes.

a – for all tractors except „F" version.

F – for „F" tractors.

Items 66, 67 – standard.

347 SIEDZISKO POMOCNIKA (na żądanie; nie dotyczy odmiany pomostowej) T-112
• DRIVER'S ASSISTANT SEAT (on request; does not apply to platform version)

Nr poz. (No)	Oznaczenie (Nf)	Nr poz. podzespołu (V)	Nazwa (Name)	Liczba sztuk w ciągniku (Q)							Uwagi (R)
				912	914	1012	1014	1222	1224	1614	
1	80.345.049		Oparcie • Backrest	1	1	1	1	1	1	1	
2	54.23.13.10		Nakrętka M8-5-B PN-86/M-82144 • Nut	2	2	2	2	2	2	2	
3	54.61.12.09		Podkładka sprężysta Z 8,2 Fe/Zn9c PN-77/M-82008 • Spring washer	10	10	10	10	10	10	10	
7	80.345.019		Uchwyt • Holder	1	1	1	1	1	1	1	
8	54.61.12.07		Podkładka sprężysta Z 6,1 Fe/Zn9c PN-77/M-82008 • Spring washer	4	4	4	4	4	4	4	
10	80.345.033		Wspornik prawy • RH side bracket	1	1	1	1	1	1	1	
11	80.345.034		Wspornik lewy • LH side bracket	1	1	1	1	1	1	1	
12	54.21.06.22		Śruba M8x16-5.6-B PN-85/M-82105 • Bolt	10	10	10	10	10	10	10	
13	80.368.032		Sprężyna • Spring	1	1	1	1	1	1	1	
14	80.345.130		Opora • Support	1	1	1	1	1	1	1	
15	80.345.047		Sworzeń • Pin	1	1	1	1	1	1	1	
16	80.345.120		Uchwyt • Holder	2	2	2	2	2	2	2	
17	54.28.01.32		Zawleczka S-2,5x16 PN-76/M-82001 • Split pin	2	2	2	2	2	2	2	
18	80.345.027		Uchwyt • Holder	2	2	2	2	2	2	2	
19	54.21.07.06		Śruba M6x12-5.6-A PN-85/M-82105 • Bolt	4	4	4	4	4	4	4	
20	80.345.210		Uchwyt • Holder	1	1	1	1	1	1	1	
21	80.345.009		Poduszka • Cushion	1	1	1	1	1	1	1	

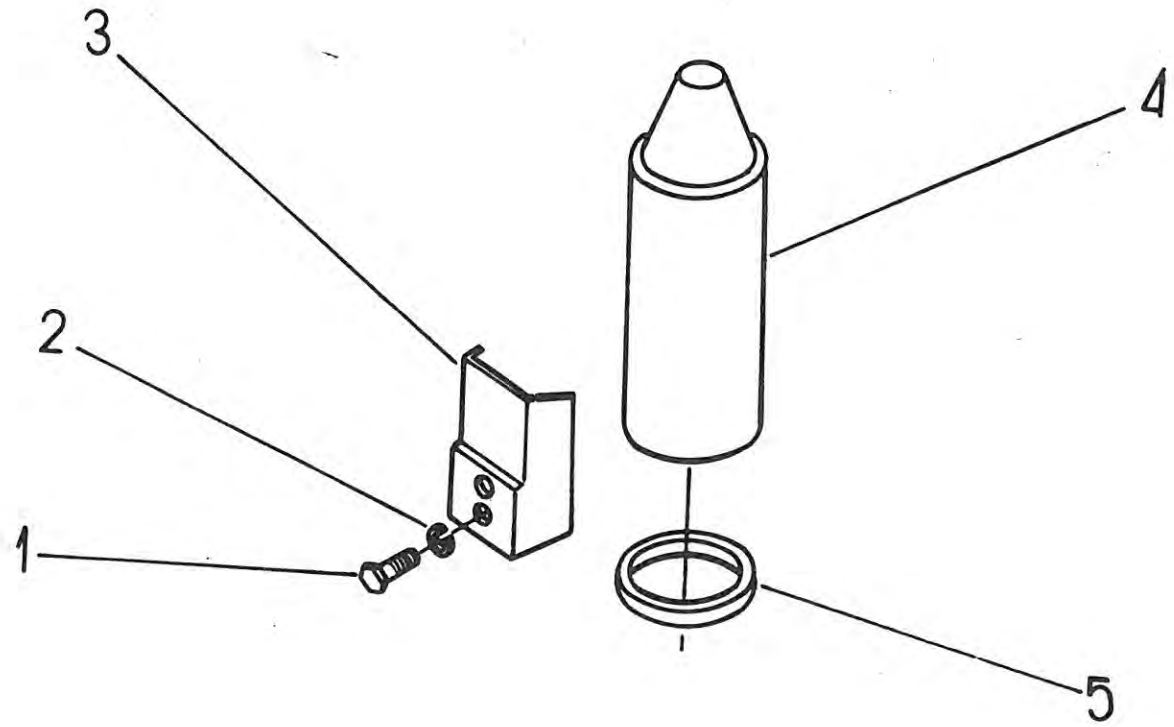
3
4
2
1
5

348 TERMOS (na żądanie; nie dotyczy odmiany pomostowej) • VACUUM FLASK (on request; does not apply to platform version) T-113

Nr poz. (No)	Oznaczenie (Nf)	Nr poz. podzespołu (V)	Nazwa (Name)	Liczba sztuk w ciągniku (Q)							Uwagi (R)
				912	914	1012	1014	1222	1224	1614	
1	54.21.07.02		Śruba M6x8-5.6-A PN-85/M-82105 • Bolt	2	2	2	2	2	2	2	
2	54.61.12.07		Podkładka sprężysta Z 6,1 Fe/Zn9c PN-77/M-82008 • Spring washer	2	2	2	2	2	2	2	
3	80.345.039		Uchwyt termosu • Bracket	1	1	1	1	1	1	1	
4	80.345.906		Termos • Vacuum flask	1	1	1	1	1	1	1	
5	80.345.116		Opaska • Clamp	1	1	1	1	1	1	1	

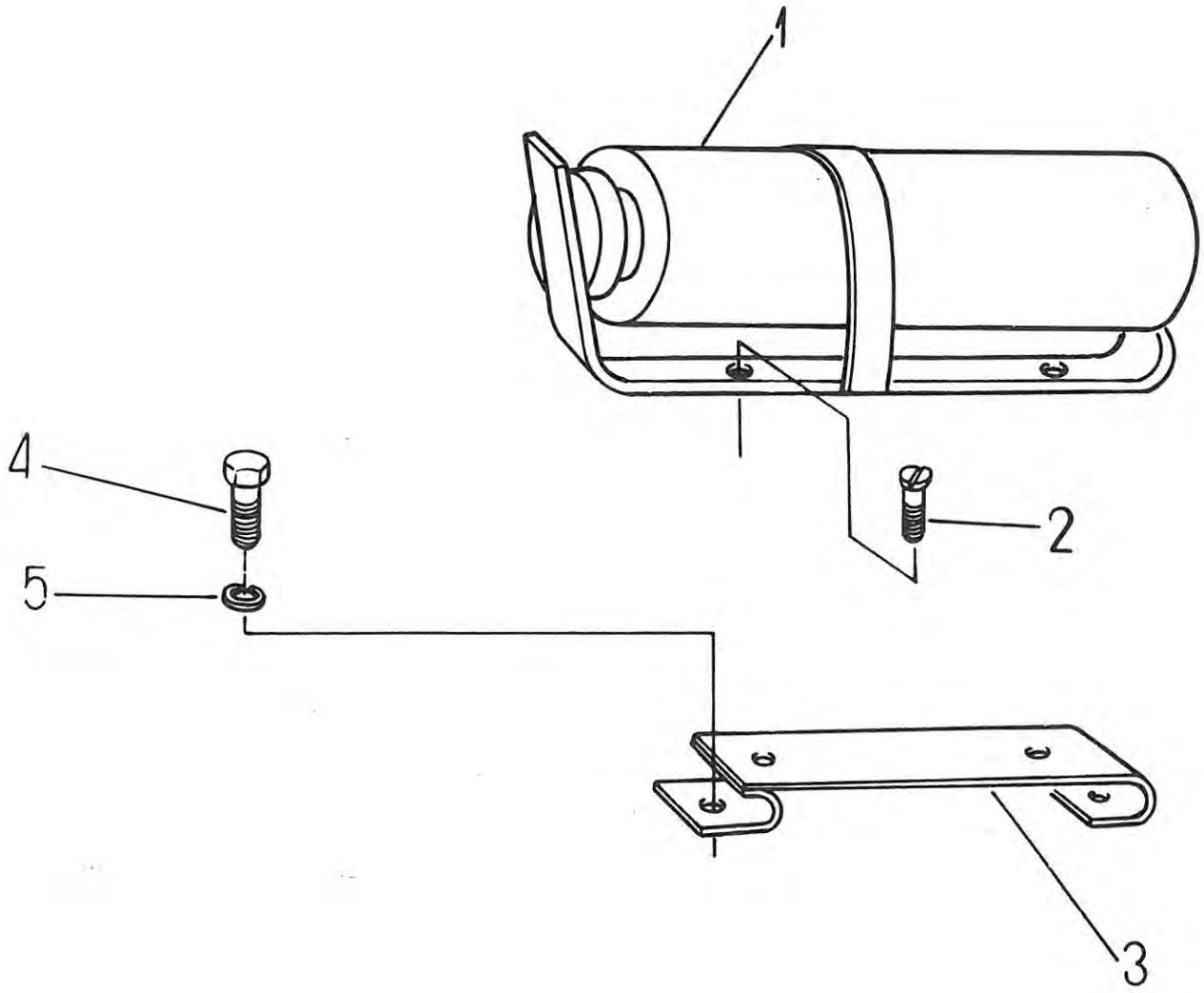
1
2
3
4
5

349 GAŚNICA (na żądanie) • FIRE EXTINGUISHER (on request)

Nr poz. (No)	Oznaczenie (Nf)	Nr poz. podzespołu (V)	Nazwa (Name)	Liczba sztuk w ciągniku (Q)							Uwagi (R)
				912	914	1012	1014	1222	1224	1614	
1	80.349.001		Gaśnica halonowa GH1 ze wspornikiem • Fire extinguisher (GH1) with bracket	1	1	1	1	1	1	1	
2	54.22.19.15		Wkręt M6x12-5.6-B PN-85/M-82207 • Screw	2	2	2	2	2	2	2	
3*	80.345.210		Uchwyt • Holder	1	1	1	1	1	1	1	
4*	54.21.06.22		Śruba 118x16-5.6-B PN-85/M-82105 • Bolt	2	2	2	2	2	2	2	
5*	54.61.12.09		Podkładka sprężysta Z 8,2 Fe/Zn9c PN-77/M-82008 • Spring washer	2	2	2	2	2	2	2	

Uwaga. Pozycje oznaczone * występują w zespole 349 tylko wtedy, gdy nie ma na ciągniku zespołu 347.

Note. * – for use with 349 group when tractor is not equipped with 347 group (driver's assistant seat).

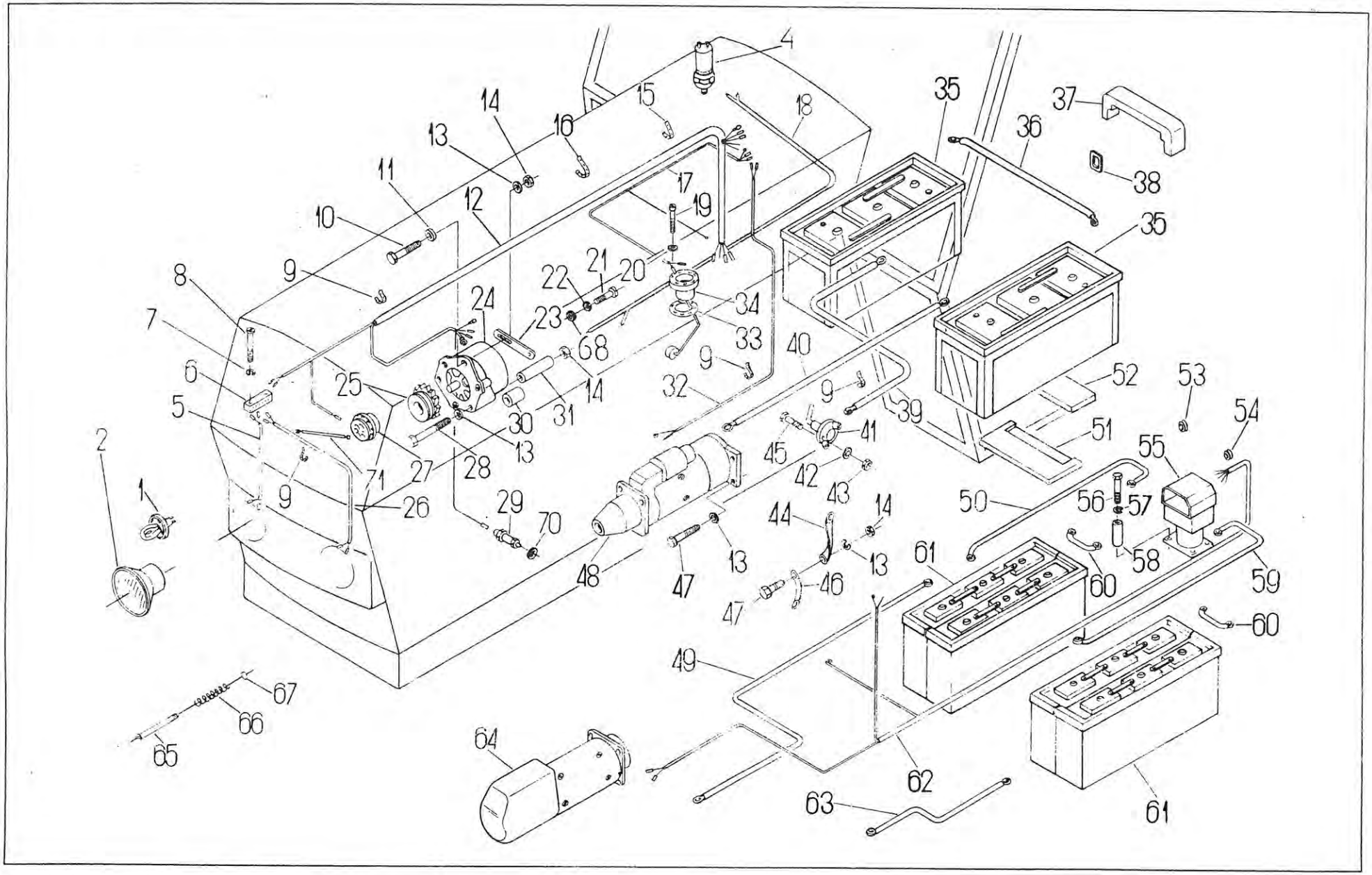
1
2
4
5
6
7
8
9
10
11
12
13
14
15
16
17
18
19
20
21
22
23
24
25
26
27
28
29
30
31
32
33
34
35
36
37
38
39
40
41
42
43
44
45
46
47
48
49
50
51
52
53
54
55
56
57
58
59
60
61
62
63
64
65
66
67
68
70
71

Nr poz. (No)	Oznaczenie (Nf)	Nr poz. podzespołu (V)	Nazwa (Name)	Liczba sztuk w ciągniku (Q)							Uwagi (R)
				912	914	1012	1014	1222	1224	1514	
1	54.11.06.20		Żarówka R2 12V45/40W P45t-41 PN-78/E-85100 • Bulb	2	2	2	2	2	2	2	
2	3029 712 M91		Reflektor główny kompletny • Headlamp assy	2	2	2	2	2	2	2	
4	84.148.011-1		Wyłącznik 10A • Switch	–	1	–	1	–	1	1	
5	83.351.130		Wiązka przewodów reflektora prawego • RH side headlamp harness	1	1	1	1	1	1	1	
6	83.351.912		Złącze konektorowe 6-krotne HHH • 6-terminal connection	1	1	1	1	1	1	1	
7	54.61.14.05		Podkładka sprężysta ząbkowana zewnętrzna 4,3 PN-82/M-82024 • Spring washer	2	2	2	2	2	2	2	
8	54.22.18.01		Wkręt M4×14-5.8-B PN-74/M-82227 • Screw	2	2	2	2	2	2	2	
9	54.69.21.21		Zapinka D165 BN-73/3884-2 • Clip	10	10	10	10	10	10	10	
10	54.21.06.64		Śruba M10×45-5.6-B PN-85/M-82105 • Bolt	1	1	1	1	1	1	1	
11	54.61.01.08		Podkładka okrągła K10,5 PN-78/M-82006 • Washer	2	2	2	2	2	2	2	
12	83.351.611		Wiązka przewodów główna przednia • Main front harness	1	1	1	1	–	–	–	a
12	83.353.016		Wiązka przewodów główna przednia • Main front harness	1	1	1	1	–	–	–	F
12	89.351.631		Wiązka przewodów główna przednia • Main front harness	–	–	–	–	1	1	1	a
12	83.353.020		Wiązka przewodów główna przednia • Main front harness	–	–	–	–	1	1	1	F
13	54.61.12.10		Podkładka sprężysta Z 10,2 PN-77/M-82008 • Spring washer	7	7	7	7	7	7	7	
14	54.23.13.12		Nakrętka M10-5-B PN-86/M-82144 • Nut	4	4	4	4	4	4	4	
15	54.69.21.20		Zapinka D125 BN-73/3884-02 • Clip	3	3	3	3	3	3	3	
16	54.69.21.22		Zapinka D325 BN-73/3884-02 • Clip	3	3	3	3	3	3	3	
17	83.350.353		Wiązka przewodów: wskaźnik – czujnik poziomu paliwa • Harness: fuel gauge to fuel level sending unit	1	1	1	1	–	–	–	
17	89.350.353		Wiązka przewodów: wskaźnik – czujnik poziomu paliwa • Harness: fuel gauge to fuel level sending unit	–	–	–	–	1	1	1	
18	83.354.670		Wiązka przewodów blokady przedniego mostu • Harness, front differential lock	–	1	–	1	–	1	1	a

Nr poz. (No)	Oznaczenie (Nf)	Nr poz. podzespołu (V)	Nazwa (Name)	Liczba sztuk w ciągniku (Q)							Uwagi (R)
				912	914	1012	1014	1222	1224	1614	
18	83.353.024		Wiązka przewodów blokady przedniego mostu • Harness, front differential lock	–	1	–	1	–	1	1	F
19	54.22.18.51		Wkręt M5×25-5.8-B PN-74/M-82227 • Screw	5	5	5	5	5	5	5	
20	54.61.12.06		Podkładka sprężysta Z 5,1 PN-77/M-82008 • Spring washer	5	5	5	5	5	5	5	
21	54.22.18.02		Wkręt M5×8-5.8-B PN-74/M-82227 • Screw	1	1	1	1	1	1	1	
21	54.21.21.03		Śruba M8×30-5.6-B PN-85/M-82101 • Bolt	1	1	1	1	1	1	1	Z, F
22	54.61.14.06		Podkładka sprężysta 5,2 PN-82/M-82024 • Spring washer	1	1	1	1	1	1	1	
22	54.61.14.09		Podkładka sprężysta 8,4 PN-82/M-82024 • Spring washer	1	1	1	1	1	1	1	Z, F
23	83.350.651		Wspornik alternatora • Alternator bracket	1	1	1	1	–	–	–	
23	89.350.001		Wspornik alternatora • Alternator bracket	–	–	–	–	1	1	1	
24	83.351.677		Alternator A124F (z wentylatorem) • Alternator	1	1	1	1	1	1	1	
24	80.351.677		Alternator A133-55 (14 V, 55 A) • Alternator	1	1	1	1	1	1	1	Z, F
25	83.351.652		Koło pasowe alternatora • Alternator belt pulley	1	1	1	1	1	1	1	
25	80.351.652		Koło pasowe alternatora • Alternator belt pulley	1	1	1	1	1	1	1	Z, F
26	83.351.140		Wiązka przewodów reflektora lewego • LH side headlamp harness	1	1	1	1	1	1	1	
27	83.351.975		Sygnał dźwiękowy • Horn	1	1	1	1	1	1	1	
28	54.21.01.15		Śruba M10×140-5.6-C PN-85/M-82101 • Bolt	–	–	–	–	1	1	1	
28	54.21.15.17		Śruba M10×120-5.6-B PN-85/M-82101 • Bolt	1	1	1	1	–	–	–	
29	80.350.932		Czujnik wskaźnika temperatury wody • Water temperature sending unit	1	1	1	1	1	1	1	
30	80.350.653		Tuleja ustalająca • Locating sleeve	1	1	1	1	–	–	–	
30	86.350.043		Tuleja ustalająca • Locating sleeve	–	–	–	–	1	1	1	
31	80.350.654		Tuleja • Sleeve	1	1	1	1	1	1	1	
32	83.350.020		Wiązka przewodów rozrusznika • Starter motor harness	1	1	1	1	–	–	–	a
32	83.353.019		Wiązka przewodów rozrusznika • Starter motor harness	1	1	1	1	–	–	–	F
33	89.352.033		Podkładka uszczelniająca • Sealing washer	1	1	1	1	1	1	1	
34	89.352.973		Czujnik poziomu paliwa o długości ramienia l 299 • Fuel level sending unit	1	1	1	1	1	1	1	
35	83.351.011		Akumulator 3SE190K • Battery	2	2	2	2	–	–	–	
36	42.341.222		Przewód: akumulator prawy – akumulator lewy • Cable: RH side to LH side battery	1	1	1	1	–	–	–	a
36	83.353.040		Przewód akumulatorów • Battery cable	1	1	1	1	–	–	–	F

Nr poz. (No)	Oznaczenie (Nf)	Nr poz. podzespołu (V)	Nazwa (Name)	Liczba sztuk w ciągniku (Q)							Uwagi (R)
				912	914	1012	1014	1222	1224	1614	
37	80.350.273		Nakładka akumulatora • Battery pad	4	4	4	4	–	–	–	
37	86.350.042		Nakładka akumulatora • Battery pad	–	–	–	–	4	4	4	
38	80.350.015		Przelotka • Grommet	4	4	4	4	4	4	4	
39	80.350.260		Przewód: akumulator – masa • Cable: battery to earth	1	1	1	1	–	–	–	
40	80.350.240		Przewód: akumulator (+) – rozrusznik • Cable: battery to starter motor	1	1	1	1	–	–	–	
41	80.350.967		Wyłącznik akumulatora • Battery switch	1	1	1	1	1	1	1	a
42	54.61.12.07		Podkładka sprężysta Z 6,1 PN-77/M-82008 • Spring washer	2	2	2	2	2	2	2	a
43	54.23.13.08		Nakrętka M6-5-B PN-86/M-82144 • Nut	2	2	2	2	2	2	2	
44	80.350.270		Przewód masy 1 • Earth cable 1	1	1	1	1	1	1	1	
45	54.21.06.38		Śruba M6x16-5.6-B PN-85/M-82105 • Bolt	2	2	2	2	2	2	2	
46	80.350.340		Przewód masy 2 • Earth cable 2	1	1	1	1	1	1	1	
47	54.21.06.11		Śruba M10x30-5.6-B PN-85/M-82105 • Bolt	5	5	5	5	5	5	5	
48	80.350.911		Rozrusznik R11b/12 V 4 KM • Starter motor	1	1	1	1	–	–	–	
49	86.350.070		Przewód: akumulator (+) – rozrusznik • Cable: battery to starter motor	–	–	–	–	1	1	1	
50	86.350.060		Przewód: przełącznik 12/24 V (zacisk 31) – akumulator (–) • Cable: 12 V/24 V switch over to battery (–)	–	–	–	–	1	1	1	
51	80.350.012		Podkładka akumulatora I • Battery pad I	4	4	4	4	–	–	–	
52	80.350.013		Podkładka akumulatora II • Battery pad II	4	4	4	4	6	6	6	
53	54.52.01.17		Przelotka 22x2 ZN-64/MPC/06-03134.1 • Grommet	–	–	–	–	2	2	2	
54	54.52.01.14		Przelotka 15x2 ZN-64/MPC/06-03134.1 • Grommet	–	–	–	–	1	1	1	
55	89.350.926		Przełącznik 12/24 V • 12 V/24 V switch-over	–	–	–	–	1	1	1	
56	54.21.06.15		Śruba M8x45-5.6-B PN-85/M-82105 • Bolt	–	–	–	–	4	4	4	
57	54.61.12.09		Podkładka sprężysta Z 8,2 PN-77/M-82008 • Spring washer	–	–	–	–	4	4	4	
58	54.61.01.06		Podkładka okrągła K 8,4 PN-78/M-82006 • Washer	–	–	–	–	4	4	4	
59	86.350.050		Przewód: przełącznik 12/24 V (zacisk 30) – akumulator (+) • Cable: 12 V/24 V switch-over to battery	–	–	–	–	1	1	1	a
59	86.350.050		Przewód: przełącznik 12/24 V (zacisk 30) – akumulator (+) • Cable: 12 V/24 V switch-over to battery	–	–	–	–	2	2	2	F

Nr poz. (No)	Oznaczenie (Nf)	Nr poz. podzespołu (V)	Nazwa (Name)	Liczba sztuk w ciągniku (Q)							Uwagi (R)
				912	914	1012	1014	1222	1224	1614	
60	86.350.030		Przewód akumulatorów • Battery cable	–	–	–	–	2	2	2	
61	54.16.02.04		Akumulator 3SE120z PN-77/M-83001 • Battery	–	–	–	–	4	4	4	
62	89.350.110		Wiązka przewodów rozrusznika i przełącznika 12/24 V • Starter motor and switch over harness	–	–	–	–	1	1	1	a
62	83.353.018		Wiązka przewodów rozrusznika i przełącznika 12/24 V • Starter motor and switch over harness	–	–	–	–	2	2	2	F
63	86.350.040		Przewód: akumulator – masa • Cable: battery to earth	–	–	–	–	1	1	1	
64	86.350.913		Rozrusznik R20e 24 V 6 KM • Starter motor	–	–	–	–	1	1	1	
65	3029 711 M1		Wkręt regulacyjny • Adjusting screw	6	6	6	6	6	6	6	
66	1860 174 M1		Sprężyna • Spring	6	6	6	6	6	6	6	a
66	1860 174 M1		Sprężyna • Spring	6	6	6	6	6	6	6	a
67	89.350.907		Podkładka zabezpieczająca • Lock-washer	6	6	6	6	6	6	6	
68	54.61.01.06		Podkładka okrągła K 8,4 PN-78/M-82006 • Washer	5	5	5	5	5	5	5	
70	54.61.25.31		Uszczelka 14x20 ZN-76/MPC/06-03126.3 • Gasket	1	1	1	1	1	1	1	
71	42.341.701		Przewód: sygnał dźwiękowy – masa • Cable: horn to earth	1	1	1	1	1	1	1	

Uwagi.

a – pozycje alternatywne.

Poz. 3, 69 nie wykorzystane.

a – do ciągników produkcyjnych.

F – do ciągników odmiany „F" (fińskiej).

Notes.

a – alternative use.

Items 3, 69 – vacant.

a – for all tractors except „F" version.

F – for version „F" tractors.

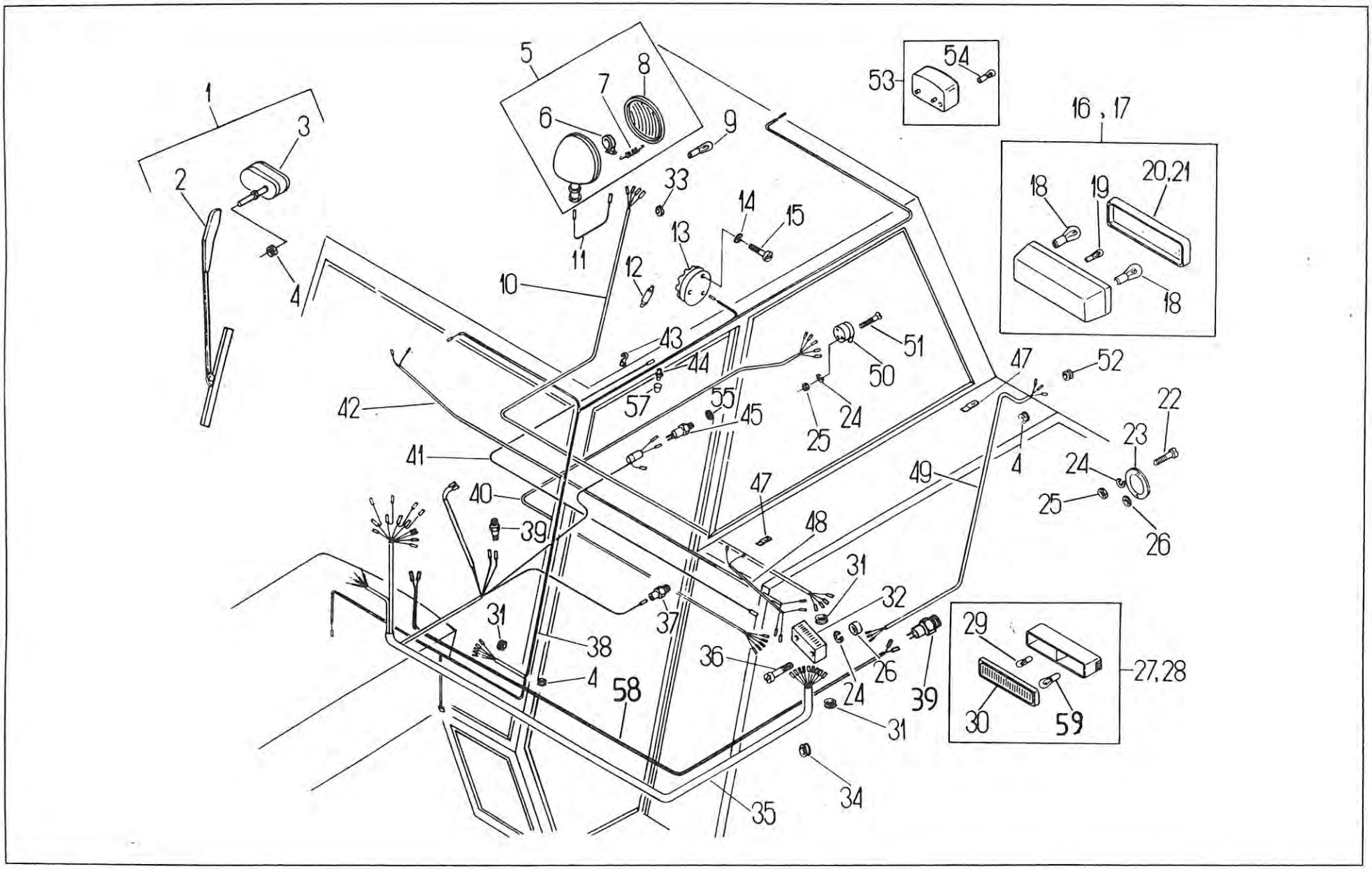
1
2
3
4
5
6
7
8
9
10
11
12
13
14
15
16, 17
18
19
20,21
22
23
24
25
26
27,28
29
30
31
32
33
34
35
36
37
38
39
40
41
42
43
44
45
47
48
49
50
51
52
53
54
55
57
58
59

Nr poz. (No)	Oznaczenie (Nf)	Nr poz. podzespołu (V)	Nazwa (Name)	Liczba sztuk w ciągniku (Q)							Uwagi (R)
				912	914	1012	1014	1222	1224	1614	
1	80.350.919		Wycieraczka kompletna • Windscreen wiper assy	2	2	2	2	2	2	2	a
2	80.350.942	1	Ramię wycieraczki z piórem • Wiper arm with blade	2	2	2	2	2	2	2	a
3	80.350.941	1	Mechanizm napędowy wycieraczki • Wiper motor	2	2	2	2	2	2	2	a
4	54.52.01.11		Przelotka 11×2 ZN-64/MPC/06-03134.1 • Grommet	6	6	6	6	6	6	6	
5	50.45790.2		Reflektor roboczy • Plough lamp	1	1	1	1	1	1	1	a
6	7295.8.000.2	5	Oprawka • Socket	1	1	1	1	1	1	1	a
7	233.4.007.1	5	Sprężyna • Spring	1	1	1	1	1	1	1	a
8	31.0.000.6	5	Element optyczny • Lamp lens	1	1	1	1	1	1	1	a
9	54.11.06.15		Żarówka F2 12 V 35 W BA20s PN-78/M-85101 • Bulb	1	1	1	1	1	1	1	a
10	80.350.600		Wiązka przewodów lampy tylnej prawej • RH side tail lamp harness	1	1	1	1	1	1	1	a, b
10	80.602.560		Wiązka przewodów lampy zespolonej tylnej prawej • RH side tail lamp harness	1	1	1	1	–	–	–	
10	89.602.560		Wiązka przewodów lampy zespolonej tylnej prawej • RH side tail lamp harness	–	–	–	–	1	1	1	
11	80.350.780		Przewód reflektora roboczego • Plough lamp cable	1	1	1	1	1	1	1	a
12	54.11.06.08		Żarówka C11 12 V 5 W 8,5/8 PN-78/E-85101 • Bulb	1	1	1	1	1	1	1	
13	80.350.963		Lampa sufitowa • Roof lamp	1	1	1	1	1	1	1	a
14	54.61.12.05		Podkładka sprężysta Z 4,1 PN-77/M-82008 • Spring washer	2	2	2	2	2	2	2	a
15	54.22.18.01		Wkręt M4×14-5.8-B PN-74/M-82227 • Screw	2	2	2	2	2	2	2	a
16	80.350.972		Lampa tylna lewa E549L • LH side tail lamp	1	1	1	1	1	1	1	a, b
16	89.350.915		Lampa tylna lewa E549L/U • LH side tail lamp	1	1	1	1	1	1	1	
17	80.350.973		Lampa tylna prawa E549P • RH side tail lamp	1	1	1	1	1	1	1	
18	54.11.06.19	16, 17	Żarówka 12 V 21 W BA15s ZN-72/MPM/14/12/01 • Bulb	4	4	4	4	4	4	4	
19	54.11.06.06	16, 17	Żarówka 12 V 10 W BA15s PN-67/E-85101 • Bulb	2	2	2	2	2	2	2	
20	E549L.2.00	16	Klosz kompletny lewy • LH side lamp lens assy	1	1	1	1	1	1	1	
21	E549P.2.00	17	Klosz kompletny prawy • RH side lamp lens assy	1	1	1	1	1	1	1	
22	54.22.18.05		Wkręt M5×16-5.6-B PN-74/M-82227 • Screw	4	4	4	4	4	4	4	
23	83.351.052		Urządzenie odblaskowe • Reflector	2	2	2	2	2	2	2	

Nr poz. (No)	Oznaczenie (Nf)	Nr poz. podzespołu (V)	Nazwa (Name)	Liczba sztuk w ciągniku (Q)							Uwagi (R)
				912	914	1012	1014	1222	1224	1614	
24	54.61.12.06		Podkładka sprężysta Z 5,1 PN-77/M-82008 • Spring washer	7	7	7	7	7	7	7	
25	54.23.13.06		Nakrętka M5-5-B PN-86/M-82144 • Nut	7	7	7	7	7	7	7	
26	54.61.15.01		Podkładka okrągła 5,3 PN-78/M-82005 • Washer	4	4	4	4	4	4	4	
27	83.351.987		Lampa przednia zespolona lewa • LH side front lamp assy	1	1	1	1	1	1	1	
28	83.351.986		Lampa przednia zespolona prawa • RH side front lamp assy	1	1	1	1	1	1	1	
29	54.11.06.06	27, 28	Żarówka R19/10 12 V 10 W BA15s PN-78/E-85101 • Bulb	2	2	2	2	2	2	2	
30	066100502800	28	Klosz kompletny • Lamp lens assy	1	1	1	1	1	1	1	
30	065100502700	27	Klosz kompletny • Lamp lens assy	1	1	1	1	1	1	1	
31	54.62.01.06		Przelotka A18×2,5 BN-75/3688-01 • Grommet	4	4	4	4	4	4	4	
32	83.351.912		Złącze konektorowe 6-krotne HHH • 6-terminal cable connection	2	2	2	2	2	2	2	
33	54.62.01.13		Przelotka A8×4 BN-75/3688-01 • Grommet	3	3	3	3	3	3	3	
34	54.62.01.02		Przelotka A8×2,5 BN-75/3688-01 • Grommet	3	3	3	3	–	–	–	
35	83.353.015		Wiązka przewodów główna tylna • Main rear harness	1	1	1	1	1	1	1	F
35	89.351.640		Wiązka przewodów główna tylna • Main rear harness	1	1	1	1	1	1	1	a
36	54.22.18.51		Wkręt M5×25-5.8-B PN-74/M-82207 • Screw	2	2	2	2	2	2	2	
37	86.350.972		Czujnik spadku ciśnienia oleju • Oil pressure drop sending unit	1	1	1	1	1	1	1	
38	86.350.140		Wiązka przewodów wyłączników wyciąganych • Pull-out switches harness	1	1	1	1	1	1	1	a
39	80.350.921		Wyłącznik hydrauliczny światła „stop" • Stop light hydraulic switch	1	1	1	1	1	1	1	
39	50.42637.0		Czujnik przedniego napędu • Front drive switch	–	1	–	1	–	1	1	
40	80.350.180		Wiązka przewodów gniazda • Socket harness	1	1	1	1	1	1	1	
41	86.350.110		Przewód: złącze 6-krotne – wyłącznik przyciskowy • Cable terminal connection to push-button switch	1	1	1	1	1	1	1	
42	80.350.620		Wiązka przedniej lampy kierunkowskazów prawej • RH side front lamp harness	1	1	1	1	1	1	1	
43	80.350.181		Uchwyt przewodu • Cable holder	1	1	1	1	1	1	1	
44	86.350.903		Wyłącznik przyciskowy • Push-button switch	1	1	1	1	1	1	1	
45	83.350.909		Czujnik spadku ciśnienia powietrza • Air pressure drop sending unit	1	1	1	1	1	1	1	
47	80.350.021		Uchwyt • Holder	2	2	2	2	2	2	2	
47	80.350.021		Uchwyt • Holder	8	8	8	8	8	8	8	a

Nr poz. (No)	Oznaczenie (Nf)	Nr poz. podzespołu (V)	Nazwa (Name)	Liczba sztuk w ciągniku (Q)							Uwagi (R)
				912	914	1012	1014	1222	1224	1614	
48	80.350.630		Wiązka przedniej lampy kierunkowskazów lewej • LH side front lamp harness	1	1	1	1	1	1	1	
49	80.350.610		Wiązka przewodów lampy tylnej lewej • LH side tail lamp harness	1	1	1	1	1	1	1	a, b
49	89.350.200		Wiązka przewodów lampy zespolonej tylnej lewej • LH side tail lamp harness	1	1	1	1	1	1	1	
50	50.18189.0		Gniazdo 7-biegunowe 12 N z masą • Trailer socket	1	1	1	1	1	1	1	
51	54.22.19.08		Wkręt M5x30-5.8-B PN-74/M-82209 • Screw	3	3	3	3	3	3	3	
52	54.52.01.07		Przelotka 7x2 ZN-64/MPC/06-03134.1 • Grommet	1	1	1	1	1	1	1	
53	89.350.914		Lampa oświetleniowa tablicy rejestracyjnej • Number plate illumination	1	1	1	1	1	1	1	
54	54.11.06.09		Żarówka C11 12 V 5 W 5 V 8,5/8 PN-78/E-85101 • Bulb	1	1	1	1	1	1	1	
55	54.61.25.09		Pierścień uszczelniający 12x16 ZN-74/MPC/06-03126.3 • Seal ring	1	1	1	1	1	1	1	
57	83.351.111		Kapturek ochronny wyłącznika przyciskowego • Push-button protection cap	1	1	1	1	1	1	1	
58	84.145.710		Wiązka przedniego napędu • Front drive harness	–	1	–	1	–	1	1	
59	54.11.06.16	27, 28	Żarówka P25-1 12 V 25 W BA15s/19 PN-78/E-85100 • Bulb	2	2	2	2	2	2	2	

Uwagi.

a – do ciągników produkcyjnych.

a, b – do ciągników z długimi błotnikami.

F – tylko do ciągników odmiany „F".

Poz. 46 i 56 nie wykorzystane.

Notes.

a – for all tractors except „F" version.

a, b – for tractors with longer mudguards.

F – version „F" tractors only.

Items 46 and 56 – vacant.

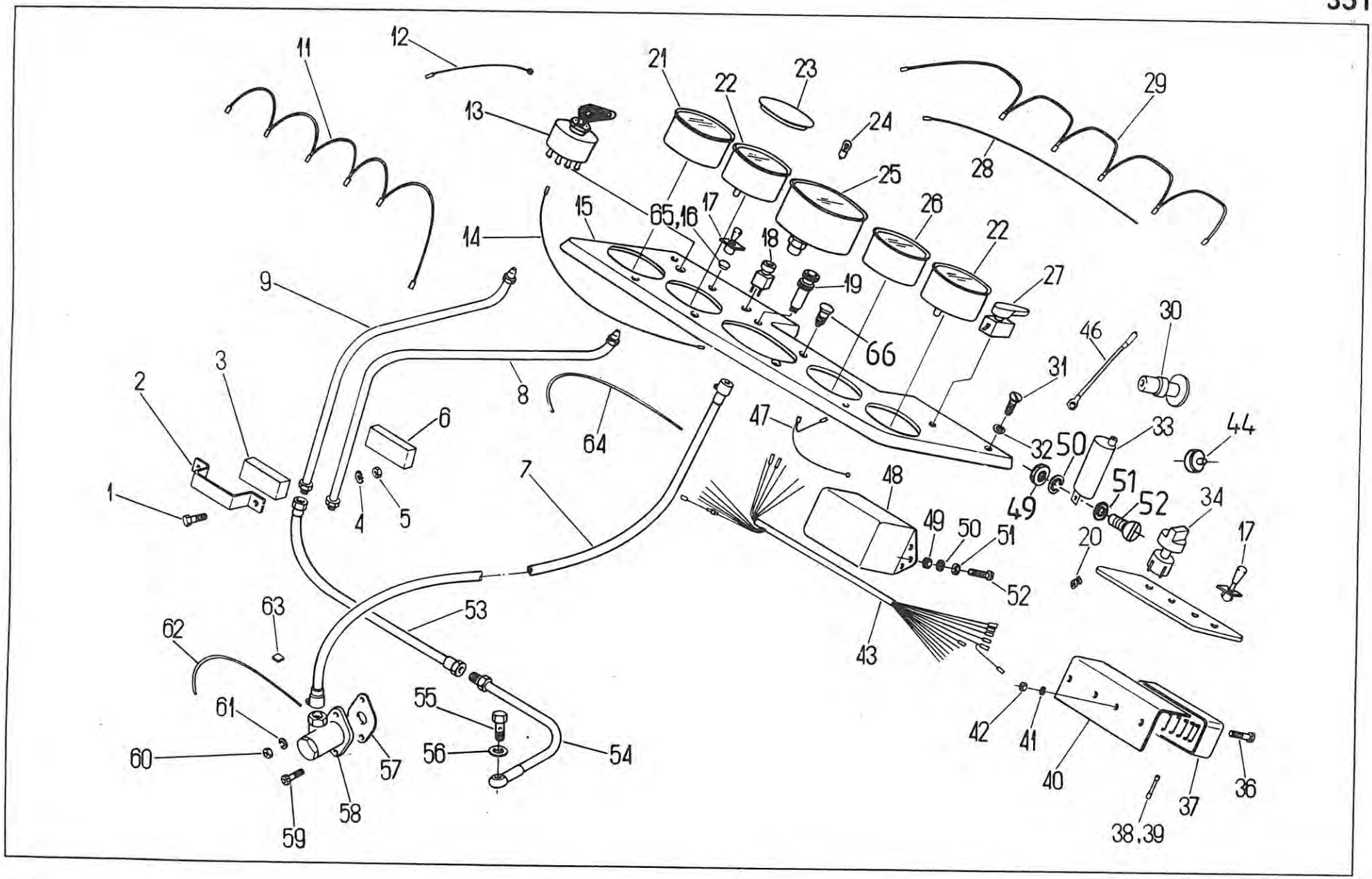
11
12
13
21
22
23
24
25
26
22
27
28
29
14
15
65,16
17
18
19
66
9
8
64
6
3
2
1
4
5
7
47
48
49
50
51
52
32
50
33
44
31
46
30
49
51
52
34
20
17
43
42
41
40
37
36
38,39
63
62
53
61
60
55
56
54
57
58
59

351 INSTALACJA ELEKTRYCZNA. Tablica rozdzielcza (nie dotyczy odmiany fińskiej i pomostowej • ELECTRICAL INSTALLATION. Switch-board (does not apply to Finnish and platform versions)

T-117

Nr poz. (No)	Oznaczenie (Nf)	Nr poz. podzespołu (V)	Nazwa (Name)	Liczba sztuk w ciągniku (Q)							Uwagi (R)
				912	914	1012	1014	1222	1224	1614	
1	54.21.06.38		Śruba M6x16-5.6-B PN-85/M-82105 • Bolt	2	2	2	2	2	2	2	
2	80.350.055		Uchwyt • Holder	1	1	1	1	1	1	1	
3	80.350.275		Uchwyt gumowy 2 • Rubber holder 2	1	1	1	1	1	1	1	
4	54.61.12.07		Podkładka sprężysta Z 6,1 PN-77/M-82008 • Spring washer	4	4	4	4	4	4	4	
5	54.23.13.08		Nakrętka M6-5-B PN-86/M-82144 • Nut	2	2	2	2	2	2	2	
6	80.350.274		Uchwyt gumowy 1 • Rubber holder 1	1	1	1	1	1	1	1	
7	80.350.966		Wałek giętki szybkościomierza • Tractormeter drive	1	1	1	1	–	–	–	
7	86.350.966		Wałek giętki szybkościomierza • Tractormeter drive	–	–	–	–	1	1	1	
8	80.350.030		Przewód wskaźnika ciśnienia oleju II • Oil pressure gauge cable II	1	1	1	1	1	1	1	
9	80.350.290		Przewód wskaźnika ciśnienia powietrza • Air pressure gauge cable	1	1	1	1	1	1	1	
11	89.350.090		Przewód 15 – lampki kontrolnej, ładowania, ciśnienia oleju, powietrza i hamulca ręcznego • Cable – terminal „15" to battery charging, oil pressure drop, air pressure drop and hand brake warning lamps	1	1	1	1	1	1	1	
12	89.350.050		Przewód oświetlenia wskaźnika – masa • Cable – board illumination lamps to earth	1	1	1	1	1	1	1	
13	42.342.100		Stacyjka samochodowa z kluczem • Main switch and key	2	2	2	2	2	2	2	
14	80.350.210		Przewód: 56a – lampka kontrolna świateł długich • Cable – terminal „56a" to main beam warning lamp	1	1	1	1	1	1	1	
15	80.350.830		Deska rozdzielcza kompletna • Switch board assy	1	1	1	1	1	1	1	
16	80.350.097		Korek • Plug	1	1	1	1	1	1	1	
17	80.350.965		Wyłącznik wyciągany • Pull-out switch	1	1	1	1	1	1	1	
18	46.657.340		Przycisk rozrusznika • Startermotor push-button	4	4	4	4	4	4	4	
19	83.351.904		Lampka kontrolno-sygnalizacyjna (hamulca ręcznego, spadku ciśnienia powietrza, spadku ciśnienia oleju) • Warning lamp (hand brake, air pressure drop, oil pressure)	1	1	1	1	1	1	1	
20	54.62.01.02		Przelotka A8x2,5 BN-75/M-3688-01 • Grommet	3	3	3	3	3	3	3	
21	89.352.972		Wskaźnik poziomu paliwa • Fuel gauge	1	1	1	1	1	1	1	
				1	1	1	1	1	1	1	

Nr poz. (No)	Oznaczenie (Nf)	Nr poz. podzespołu (V)	Nazwa (Name)	Liczba sztuk w ciągniku (Q)							Uwagi (R)
				912	914	1012	1014	1222	1224	1614	
22	89.352.931		Wskaźnik ciśnienia • Pressure gauge	2	2	2	2	2	2	2	
23	80.350.286		Zaślepka otworu • Plug	1	1	1	1	1	1	1	
24	54.11.06.01		Żarówka T8/2 12 V 2 W BA9s PN-76/E-85101 • Bulb	11	11	11	11	11	11	11	
25	86.350.967		Licznik motogodzin z obrotomierzem • Tractormeter	1	1	1	1	1	1	1	
26	89.352.927		Wskaźnik temperatury wody • Water temperature gauge	1	1	1	1	1	1	1	
27	80.350.917		Przełącznik kierunkowskazów z przyciskiem sygnału • Traffic indicator switch with horn push-button	1	1	1	1	1	1	1	
28	89.350.120		Przewód: skrzynka bezpieczników – wskaźnik poziomu paliwa • Cable: fuse – box to fuel gauge	1	1	1	1	1	1	1	
29	83.351.650		Przewód do oświetlenia wskaźników • Cable for board illumination	1	1	1	1	1	1	1	
30	83.351.990		Gniazdo zapalniczki elektrycznej • Lighter socket	1	1	1	1	1	1	1	
31	80.302.053		Śruba • Bolt	4	4	4	4	4	4	4	
32	54.61.14.09		Podkładka sprężysta 8,4 PN-82/M-82024 • Spring washer	4	4	4	4	4	4	4	
33	80.351.933		Przerywacz kierunkowskazów i świateł awaryjnych • Traffic indicator flasher and hazard light	1	1	1	1	1	1	1	
34	83.351.902		Przełącznik ogrzewania • Heating switch	1	1	1	1	1	1	1	
36	54.22.18.05		Wkręt M5x16-5.6-B PN-74/M-82227 • Screw	4	4	4	4	4	4	4	
37	80.600.135		Skrzynka bezpiecznikowa • Fuse – box	1	1	1	1	1	1	1	
38	54.14.08.10		Bezpiecznik topikowy cylindryczny D-8 BN-74/3687-03 • Cylindrical fuse 8	6	6	6	6	6	6	6	
39	54.14.08.14		Bezpiecznik topikowy cylindryczny D-16 BN-74/3687-03 • Cylindrical fuse 16	2	2	2	2	2	2	2	
40	80.350.032		Uchwyt • Bracket	1	1	1	1	1	1	1	
41	54.61.12.06		Podkładka sprężysta Z 5,1 PN-77/M-82008 • Spring washer	4	4	4	4	4	4	4	
42	54.23.13.06		Nakrętka M5-5-B PN-86/M-82144 • Nut	3	3	3	3	3	3	3	
43	89.351.690		Wiązka przewodów deski rozdzielczej • Switch-board cable harness	1	1	1	1	1	1	1	
44	30 27 974 M1		Wyłącznik awaryjny świateł ostrzegawczych • Hazard light switch	1	1	1	1	1	1	1	
46	83.351.660		Przewód: masa – gniazdo zapalniczki • Cable: earth to lighter socket	1	1	1	1	1	1	1	
47	80.350.310		Przewód: wskaźnik temperatury wody – masa • Cable: water temperature gauge to earth	2	2	2	2	2	2	2	
48	83.351.681		Regulator napięcia RC2/120 • Voltage regulator	1	1	1	1	1	1	1	

Nr poz. (No)	Oznaczenie (Nf)	Nr poz. podzespołu (V)	Nazwa (Name)	Liczba sztuk w ciągniku (Q)							Uwagi (R)
				912	914	1012	1014	1222	1224	1614	
49	54.23.13.08		Nakrętka M6-5-B PN-86/M-82144 • Nut	4	4	4	4	4	4	4	
50	54.61.12.07		Podkładka sprężysta Z 6,1 PN-77/M-82008 • Spring washer	4	4	4	4	4	4	4	
51	54.61.01.04		Podkładka okrągła K 6,4 PN-78/M-82006 • Washer	4	4	4	4	4	4	4	
52	54.22.18.12		Wkręt M6x16-5.8-B PN-74/M-82227 • Screw	4	4	4	4	4	4	4	
53	80.600.110		Przewód elastyczny • Hose	2	2	2	2	2	2	2	
54	80.350.020		Przewod wskaźnika ciśnienia oleju I • Oil pressure gauge cable	1	1	1	1	1	1	1	
55	54.25.04.02		Śruba łącznika 4 ZN-74/MPC-29/20002806 • Banjo connection bolt	1	1	1	1	1	1	1	
56	54.61.25.07		Uszczelka 10x14 ZN-76/MPC/06-03126.3 • Seal	2	2	2	2	2	2	2	
57	80.350.047		Uszczelka • Joint	1	1	1	1	1	1	1	
58	80.350.924		Przekładnia napędu szybkościomierza • Tractormeter drive gear	1	1	1	1	1	1	1	
59	54.21.05.70		Śruba M8x20-P-5.6-B PN-85/M-82105 • Bolt	2	2	2	2	2	2	2	
60	54.23.13.10		Nakrętka M8-5-B PN-86/M-82144 • Nut	2	2	2	2	2	2	2	
61	54.61.12.09		Podkładka sprężysta Z 8,2 PN-77/M-82008 • Spring washer	2	2	2	2	2	2	2	
62	80.350.606		Drut stalowy 1,0x310-pb-II-Na PN-67/M-80026 • Steel wire	1	1	1	1	1	1	1	
63	54.46.01.04		Plomba 0589-51/51 BN-76/8511-15 • Seal	2	2	2	2	2	2	2	
64	80.350.605		Drut stalowy 1,0x475-pb-II-Na PN-67/M-80026 • Steel wire	1	1	1	1	1	1	1	
65	89.350.003		Korek • Plug	1	1	1	1	1	1	1	
66	50.181.160.0		Kontrolka włączenia przedniego napędu • Front drive warning light	–	1	–	1	–	1	1	

Uwaga. Poz. 10, 35, 45 nie wykorzystane.

Note. Items 10, 35, 45 – vacant.

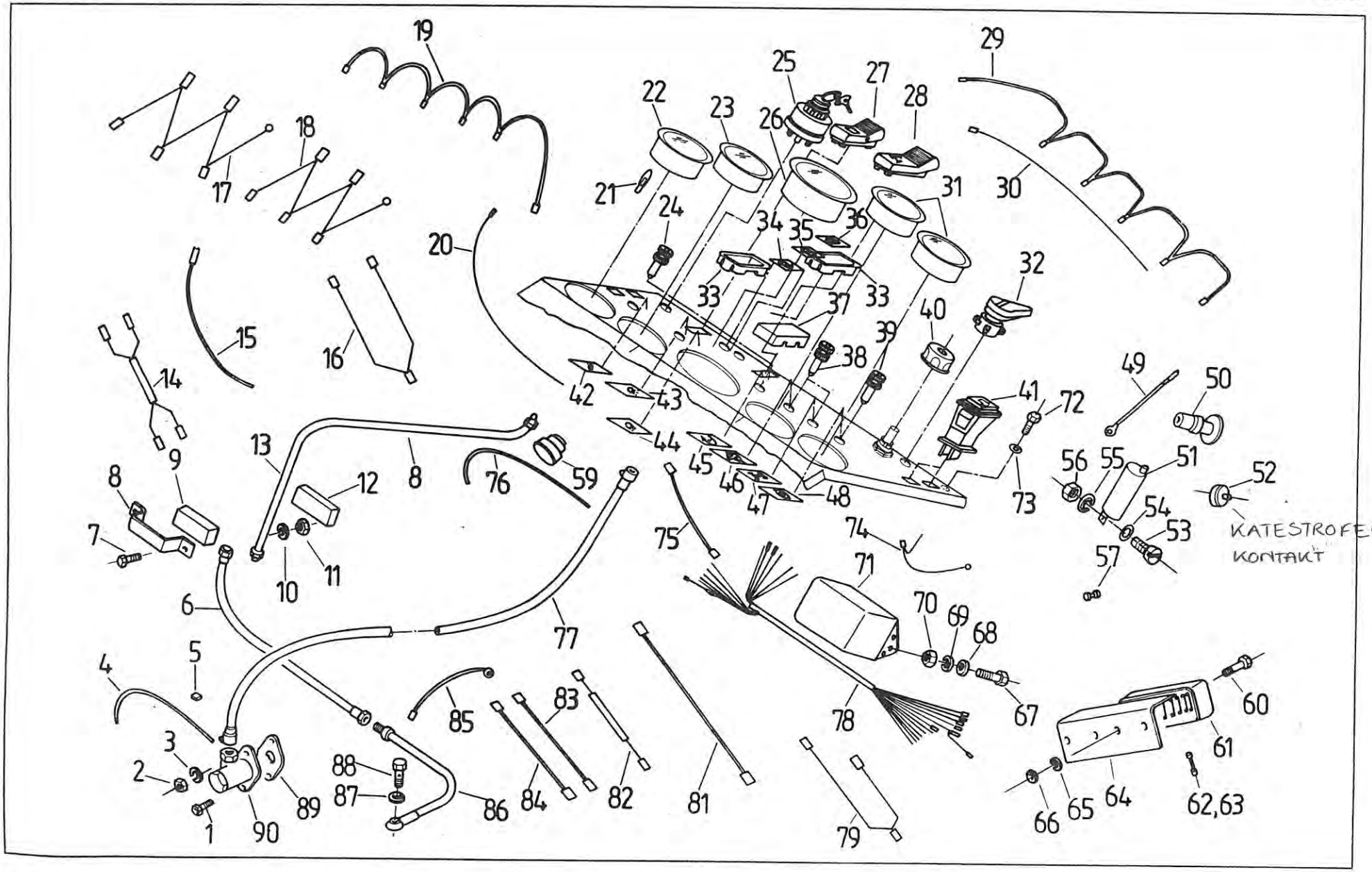
KATESTROFEBLINK-
KONTAKT

353 INSTALACJA ELEKTRYCZNA. Tablica rozdzielcza (do odmiany „F")
• ELECTRICAL INSTALLATION. Switch-board („F" – Finnish version)

Nr poz. (No)	Oznaczenie (Nf)	Nr poz. podzespołu (V)	Nazwa (Name)	Liczba sztuk w ciągniku (Q)							Uwagi (R)
				912	914	1012	1014	1222	1224	1614	
1	54.21.05.70		Śruba M8×20-P-5.6-B PN-85/M-82105 • Bolt	2	2	2	2	2	2	2	
2	54.23.13.10		Nakrętka M8-5-B PN-86/M-82144 • Nut	2	2	2	2	2	2	2	
3	54.61.12.09		Podkładka sprężysta Z 8,2 PN-77/M-82008 • Spring washer	2	2	2	2	2	2	2	
4	80.350.606		Drut stalowy 1,0×310-pb-II-Na PN-67/M-80026 • Steel wire	1	1	1	1	1	1	1	
5	54.46.01.04		Plomba 0589-51/51 BN-76/M-8511-15 • Seal	2	2	2	2	2	2	2	
6	80.600.110		Przewód elastyczny • Hose	2	2	2	2	2	2	2	
7	54.21.06.38		Śruba M6×16-5.6-B PN-85/M-82105 • Bolt	2	2	2	2	2	2	2	
8	80.350.055		Uchwyt • Holder	1	1	1	1	1	1	1	
9	80.350.275		Uchwyt gumowy 2 • Rubber holder 2	1	1	1	1	1	1	1	
10	54.61.12.07		Podkładka sprężysta Z 6,1 PN-77/M-82008 • Spring washer	4	4	4	4	4	4	4	
11	54.23.13.08		Nakrętka M6-5-B PN-86/M-82144 • Nut	2	2	2	2	2	2	2	
12	80.350.274		Uchwyt gumowy 1 • Rubber holder 1	1	1	1	1	1	1	1	
13	80.350.030		Przewód wskaźnika ciśnienia oleju II • Oil pressure gauge cable II	1	1	1	1	1	1	1	
14	83.353.003		Wiązka spryskiwacza szyby • Windscreen washer harness	1	1	1	1	1	1	1	
15	83.353.001		Przewód zasilający • Cable	1	1	1	1	1	1	1	
16	83.353.010		Wiązka kontrolek przyczepy • Trailer warning lamps harness	1	1	1	1	1	1	1	
17	83.353.012		Przewody masy kontrolek (R) • RH warning lamps earth cable	1	1	1	1	1	1	1	
18	83.353.013		Przewody masy kontrolek (L) • LH warning lamps earth cable	1	1	1	1	1	1	1	
19	83.353.021		Przewód 15 – lampki kontrolnej ładowania, ciśnienia oleju, powietrza, hamulca ręcznego • Cable – terminal „15" to battery charging, oil pressure, air pressure drop and hand brake warning lamps	1	1	1	1	1	1	1	
20	83.353.022		Przewód 56a – lampka kontrolna świateł długich • Cable – terminal „56a" to main beam warning lamp	1	1	1	1	1	1	1	
21	54.11.06.01		Żarówka T8/2 12 V 2 W BA9s PN-78/E-85101 • Bulb	1	1	1	1	1	1	1	
22	89.352.972		Wskaźnik poziomu paliwa • Fuel gauge	1	1	1	1	1	1	1	
23	89.352.927		Wskaźnik temperatury wody • Water temperature gauge	1	1	1	1	1	1	1	

Nr poz. (No)	Oznaczenie (Nf)	Nr poz. podzespołu (V)	Nazwa (Name)	Liczba sztuk w ciągniku (Q)							Uwagi (R)
				912	914	1012	1014	1222	1224	1614	
24	50.95707.1		Lampka kontrolna (zielona) • Warning lamp (green)	3	3	3	3	3	3	3	
25	3029 520 M91		Czteropołożeniowy przełącznik grzania i rozruchu kpl. • Main switch assy	1	1	1	1	1	1	1	
26	86.350.967		Licznik motogodzin • Tractormeter	1	1	1	1	1	1	1	
27	3029 882 M1		Włącznik spryskiwacza • Washer switch	1	1	1	1	1	1	1	
28	80.351.407		Włącznik przedniego napędu • Front drive switch	–	1	–	1	–	1	1	
29	83.353.023		Przewód do oświetlenia wskaźników • Cable for board illumination	1	1	1	1	1	1	1	
30	89.350.120		Przewód: skrzynka bezpieczników – wskaźnik poziomu paliwa • Cable: fuse box to fuel gauge	1	1	1	1	1	1	1	
31	89.352.931		Wskaźnik ciśnienia • Pressure gauge	2	2	2	2	2	2	2	
32	80.350.917		Przełącznik kierunkowskazów z przyciskiem sygnału • Traffic indicator switch with horn push-button	1	1	1	1	1	1	1	
33	83.351.404		Oprawa przełącznika jednoklawiszowego • Switch seat	2	2	2	2	2	2	2	
34	83.353.913		Ideogram kontrolki poziomu płynu hamulcowego • Brake fluid level warning light decal	1	1	1	1	1	1	1	
35	83.353.912		Ideogram kontrolki hamulca postojowego • Hand brake warning light decal	1	1	1	1	1	1	1	
36	83.353.915		Ideogram kontrolki ładowania akumulatora • Battery charge warning light decal	1	1	1	1	1	1	1	
37	83.351.401		Korek • Plug	1	–	1	–	1	–	–	
38	50.18136.1		Lampka kontrolna przedniego napędu i blokady osi przedniej (żółta) • Front drive warning light	–	2	–	2	–	2	2	
39	50.18160.0		Lampka kontrolna czerwona • Warning light (red)	3	3	3	3	3	3	3	
40	3029 666 M91		Przełącznik świateł • Light switch	1	1	1	1	1	1	1	
41	83.353.809		Lampa kontrolna kierunkowskazów • Flasher warning light	4	4	4	4	4	4	4	
42	83.353.922		Ideogram kontrolki reflektorów roboczych tylnych • Rear work lamp warning light decal	1	1	1	1	1	1	1	
43	83.353.921		Ideogram kontrolki reflektorów roboczych • Work lamp warning light decal	1	1	1	1	1	1	1	
44	83.353.914		Ideogram kontrolki świateł drogowych • Main beam warning light decal	1	1	1	1	1	1	1	
45	83.353.918		Ideogram kontrolki wzmacniacza momentu • Torque amplifier warning light decal	1	1	1	1	1	1	1	
46	83.353.917		Ideogram kontrolki blokady mechanizmu różnicowego przedniego • Front differential lock decal	–	1	–	1	–	1	1	
47	83.353.919		Ideogram kontrolki przedniego napędu • Front drive warning light decal	–	1	–	1	–	1	1	

Nr poz. (No)	Oznaczenie (Nf)	Nr poz. podzespołu (V)	Nazwa (Name)	Liczba sztuk w ciągniku (Q)							Uwagi (R)
				912	914	1012	1014	1222	1224	1614	
48	83.353.916		Ideogram kontrolki ciśnienia powietrza • Air pressure warning light decal	1	1	1	1	1	1	1	
49	83.351.660		Przewód: masa – gniazdo zapalniczki • Cable – earth to lighter socket	1	1	1	1	1	1	1	
50	83.351.991		Gniazdo zapalniczki elektrycznej • Lighter socket	1	1	1	1	1	1	1	
51	80.351.933		Przerywacz kierunkowskazów i świateł awaryjnych • Blinker unit	1	1	1	1	1	1	1	
52	3027 974 M1		Wyłącznik awaryjny świateł ostrzegawczych • Hazard light switch	1	1	1	1	1	1	1	
53	54.22.18.12		Wkręt M6x16-5.8-B PN-74/M-82227 • Screw	4	4	4	4	4	4	4	
54	54.61.01.04		Podkładka okrągła K 6,1 PN-78/M-82006 • Washer	4	4	4	4	4	4	4	
55	54.61.12.07		Podkładka sprężysta Z 6,1 PN-77/M-82008 • Spring washer	4	4	4	4	4	4	4	
56	54.23.13.08		Nakrętka M6-5-B PN-86/M-82144 • Nut	4	4	4	4	4	4	4	
57	54.62.01.02		Przelotka A8x25 BN-75/3688-01 • Grommet	1	1	1	1	1	1	1	
60	54.22.18.05		Wkręt M5x16-5.6-B PN-74/M-82227 • Screw	4	4	4	4	4	4	4	
61	80.600.135		Skrzynka bezpiecznikowa • Fuse box	1	1	1	1	1	1	1	
62	54.14.08.10		Bezpiecznik topikowy cylindryczny 8 BN-90/3687-03 • Fuse	6	6	6	6	6	6	6	
63	54.14.08.14		Bezpiecznik topikowy cylindryczny 16 BN-90/3687-03 • Fuse	2	2	2	2	2	2	2	
64	80.350.032		Uchwyt • Holder	1	1	1	1	1	1	1	
65	54.61.12.06		Podkładka sprężysta Z 5,1 PN-77/M-82008 • Spring washer	4	4	4	4	4	4	4	
66	54.23.13.06		Nakrętka M5-5-B PN-86/M-82144 • Nut	3	3	3	3	3	3	3	
67	54.22.18.12		Wkręt M6x16-5.8-B PN-74/M-82227 • Screw	4	4	4	4	4	4	4	
68	54.61.01.04		Podkładka okrągła K 6,1 PN-78/M-82006 • Washer	4	4	4	4	4	4	4	
69	54.61.12.07		Podkładka sprężysta Z 6,1 PN-77/M-82008 • Spring washer	4	4	4	4	4	4	4	
70	54.23.13.08		Nakrętka M6-5-B PN-86/M-82144 • Nut	4	4	4	4	4	4	4	
71	83.351.681		Regulator napięcia RC2/120 • Voltage regulator	1	1	1	1	1	1	1	
72	54.21.05.76		Śruba M8x12-5.6-B PN-85/M-82105 • Bolt	1	1	1	1	1	1	1	
73	54.61.14.09		Podkładka sprężysta 8,4 PN-82/M-82024 • Spring washer	1	1	1	1	1	1	1	
74	80.350.310		Przewód: wskaźnik temperatury wody – masa • Cable: water temperature gauge to earth	2	2	2	2	2	2	2	
75	83.351.670		Przewód kontrolki płynu hamulcowego • Fluid level warning light cable	1	1	1	1	1	1	1	
76	80.350.605		Drut stalowy 1,0x475-pb-II-Na PN-67/M-80026 • Steel wire	1	1	1	1	1	1	1	
77	80.350.966		Wałek giętki szybkościomierza • Tractormeter drive	1	1	1	1	–	–	–	

Nr poz. (No)	Oznaczenie (Nf)	Nr poz. podzespołu (V)	Nazwa (Name)	Liczba sztuk w ciągniku (Q)							Uwagi (R)
				912	914	1012	1014	1222	1224	1614	
77	86.350.966		Wałek giętki szybkościomierza • Tractormeter drive	–	–	–	–	1	1	1	
78	83.353.017		Wiązka przewodów deski rozdzielczej • Switch-board cable harness	1	1	1	1	1	1	1	
79	83.353.004		Wiązka przewodów zasilających włączniki • Swith harness	1	1	1	1	1	1	1	
81	83.353.005		Przewód włącznika rozrusznika • Starter motor switch cable	1	1	1	1	1	1	1	
82	83.353.007		Przewód kontrolki blokady osi przedniej • Front differential lock warning light cable	–	1	–	1	–	1	1	
83	83.353.009		Przewód kontrolki kierunkowskazów (R) • Flasher warning light, RH	1	1	1	1	1	1	1	
84	83.353.008		Przewod kontrolki kierunkowskazów (L) • Flasher warning light, LH	1	1	1	1	1	1	1	
85	89.350.050		Przewód lamp oświetlenia wskaźnika – masa • Cable for board illumination to earth	1	1	1	1	1	1	1	
86	80.350.020		Przewód wskaźnika ciśnienia oleju I • Oil pressure gauge cable	1	1	1	1	1	1	1	
87	54.61.25.07		Uszczelka 10x14 ZN-76/MPC/06-03126.3 • Seal	2	2	2	2	2	2	2	
88	54.25.04.02		Śruba łącznika 4 ZN-74/MPC-29/20.002806 • Banjo connection bolt	1	1	1	1	1	1	1	
89	80.350.047		Uszczelka • Joint	1	1	1	1	1	1	1	
90	80.350.924		Przekładnia napędu szybkościomierza • Tractormeter drive gear	1	1	1	1	1	1	1	

Uwaga. Pozycje 58, 59, 80 nie wykorzystane.

Note. Items 58, 59, 80 – vacant.

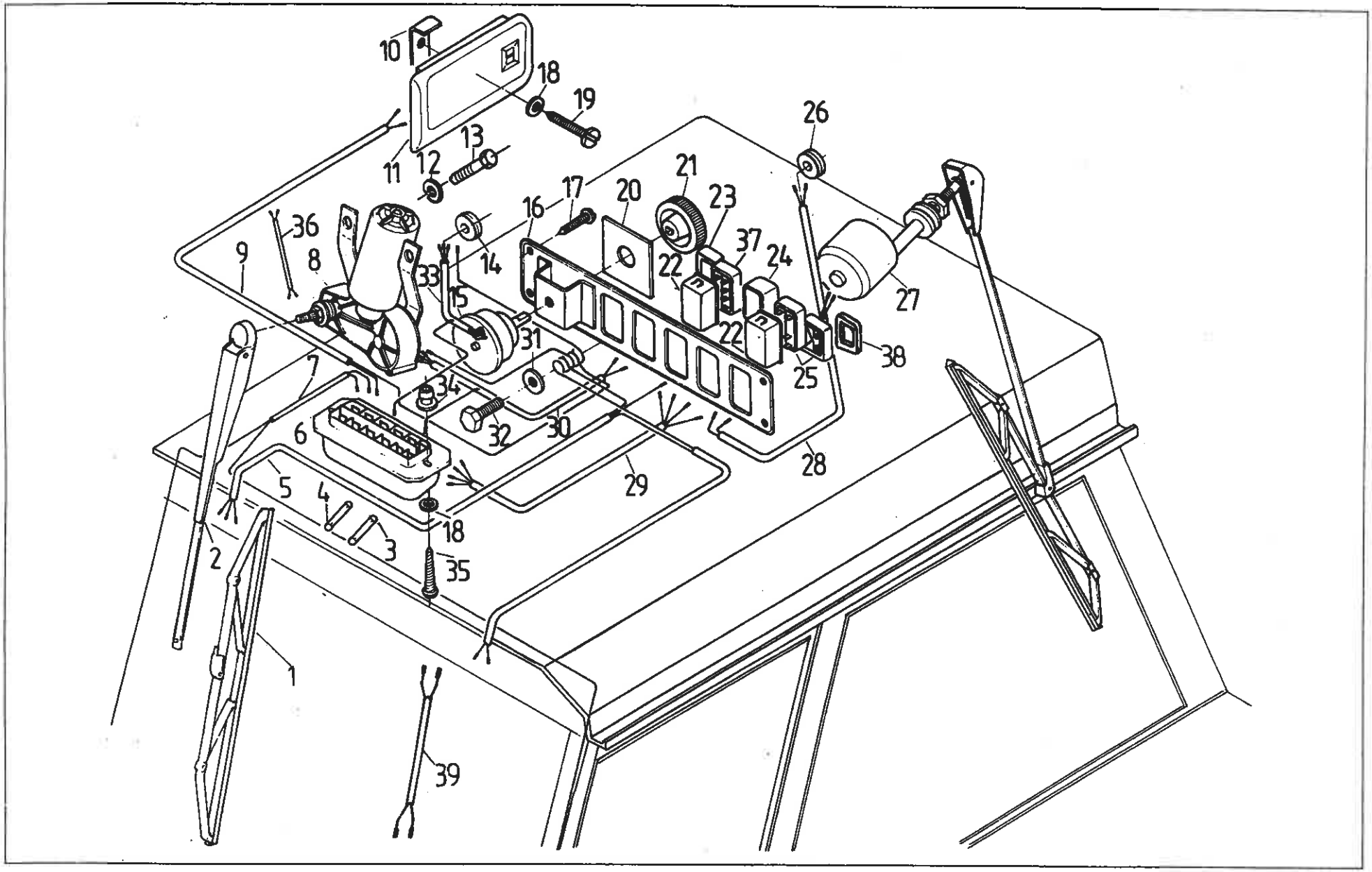
10
18
19
26
13
11
12
21
17
20
23
16
36
37
24
9
8
14
22
33
15
27
31
22
38
7
34
25
6
32
30
28
29
5
4
18
3
2
35
1
39

351 INSTALACJA ELEKTRYCZNA DACHU KABINY (nie dotyczy odmiany pomostowej) • ELECTRICAL INSTALLATION OF DRIVER'S CAB ROOF (does not apply to platform version)

Nr poz. (No)	Oznaczenie (Nf)	Nr poz. podzespołu (V)	Nazwa (Name)	Liczba sztuk w ciągniku (Q)							Uwagi (R)
				912	914	1012	1014	1222	1224	1614	
1	83.351.429		Wycierak • Wiper arm blade	1	1	1	1	1	1	1	
2	83.351.419		Ramię wycieraczki • Wiper arm	1	1	1	1	1	1	1	
3	54.14.08.10		Bezpiecznik topikowy cylindryczny D-8 BN-74/3687-03 • Fuse	4	4	4	4	4	4	4	
4	54.14.08.14		Bezpiecznik topikowy cylindryczny D-16 BN-74/3687-03 • Fuse	2	2	2	2	2	2	2	
5	83.351.460		Wiązka reflektorów przednich • Front work lamp harness	1	1	1	1	1	1	1	
6	83.351.405		Skrzynka bezpieczników 6-krotna • 6-terminal fuse box	1	1	1	1	1	1	1	
7	83.351.410		Wiązka zasilająca • Delivery harness	1	1	1	1	1	1	1	
8	83.351.421		Mechanizm napędowy wycieraczki • Wiper motor	1	1	1	1	1	1	1	
9	83.351.450		Wiązka lampy oświetlenia kabiny • Interior lamp harness	1	1	1	1	1	1	1	
10	83.351.407		Uchwyt lampy • Lamp holder	1	1	1	1	1	1	1	
11	83.351.406		Lampa oświetlenia wnętrza LW2 • Interior lamp	1	1	1	1	1	1	1	
12	54.61.12.09		Podkładka sprężysta 8,4 PN-82/M-82024 • Spring washer	2	2	2	2	2	2	2	
13	54.21.06.05		Śruba M8x20-5.6-B Fe/Zn5c PN-85/M-82105 • Bolt	2	2	2	2	2	2	2	
14	54.62.01.06		Przelotka A18x2,5 BN-75/3688-01 • Grommet	1	1	1	1	1	1	1	
15	99034M1		Wyłącznik dmuchawy • Air blower switch	1	1	1	1	1	1	1	
16	83.351.490		Tablica przełączników • Switch board	1	1	1	1	1	1	1	
17	54.22.34.01		Blachowkręt AGb 3,9x16 PN-70/M-83115 • Self-tapping screw	4	4	4	4	4	4	4	
18	54.61.15.01		Podkładka okrągła 5,3 PN-78/M-82005 • Washer	2	2	2	2	2	2	2	
19	54.22.18.51		Wkręt M5x25-5.8-B PN-74/M-82223 • Screw	2	2	2	2	2	2	2	
20	83.351.411		Naklejka prędkości dmuchawy • Air blower decal	1	1	1	1	1	1	1	
21	83.351.408		Pokrętło • Knob	1	1	1	1	1	1	1	
22	83.351.404		Oprawa przełącznika jednoklawiszowego • Swith socket	5	5	5	5	5	5	5	
23	83.351.413		Przełącznik wycieraczki szyby tylnej • Rear wiper switch	1	1	1	1	1	1	1	
24	83.351.401		Korek • Plug	1	1	1	1	1	1	1	
25	83.351.412		Przełącznik reflektorów bocznych • Work lamp switch	2	2	2	2	2	2	2	

Nr poz. (No)	Oznaczenie (Nf)	Nr poz. podzespołu (V)	Nazwa (Name)	Liczba sztuk w ciągniku (Q)							Uwagi (R)
				912	914	1012	1014	1222	1224	1614	
26	54.52.01.13		Przelotka 11×4 ZN-64/MPC/06-03134.1 • Grommet	1	1	1	1	1	1	1	
27	80.350.919		Wycieraczka kompletna • Windscreen wiper assy	1	1	1	1	1	1	1	
28	83.351.440		Wiązka reflektora tylnego • Rear plough lamp harness	1	1	1	1	1	1	1	a
28	83.353.440		Wiązka przewodów reflektorów tylnych • Rear work lamp harness	1	1	1	1	1	1	1	b
29	83.351.475		Wiązka włączników • Switch harness	1	1	1	1	1	1	1	
30	83.351.425		Wiązka wycieraczki przedniej • Windscreen wiper harness	1	1	1	1	1	1	1	
31	54.61.01.04		Podkładka okrągła K6,4 PN-78/M-82006 • Washer	1	1	1	1	1	1	1	
32	54.21.06.38		Śruba M6×16-5.6-B PN-85/M-82105 • Bolt	1	1	1	1	1	1	1	
33	83.351.430		Wiązka dmuchawy • Air blower harness	1	1	1	1	1	1	1	
34	07.351.002		Wkładka do blachowkrętu • Insert	2	2	2	2	2	2	2	
35	54.22.30.08		Blachowkręt AGb 4,2×22 PN-79/M-83106 • Self-tapping screw	2	2	2	2	2	2	2	
36	07.351.220		Przewód masy dmuchawy • Air blower earth cable	1	1	1	1	1	1	1	
37	83.351.414		Przełącznik wycieraczki szyby przedniej • Windscreen wiper switch	1	1	1	1	1	1	1	
38	3029 694 M1		Podkładka oprawy przełącznika • Washer	5	5	5	5	5	5	5	
39	83.353.411		Przewody wyłączników dachu • Roof switch harness	1	1	1	1	1	1	1	b

Uwagi.

a – do ciągników produkcyjnych.

b – do ciągników odmiany „F" (fińskiej).

Notes.

a – for all tractors except „F" version.

b – for „F" version tractors.

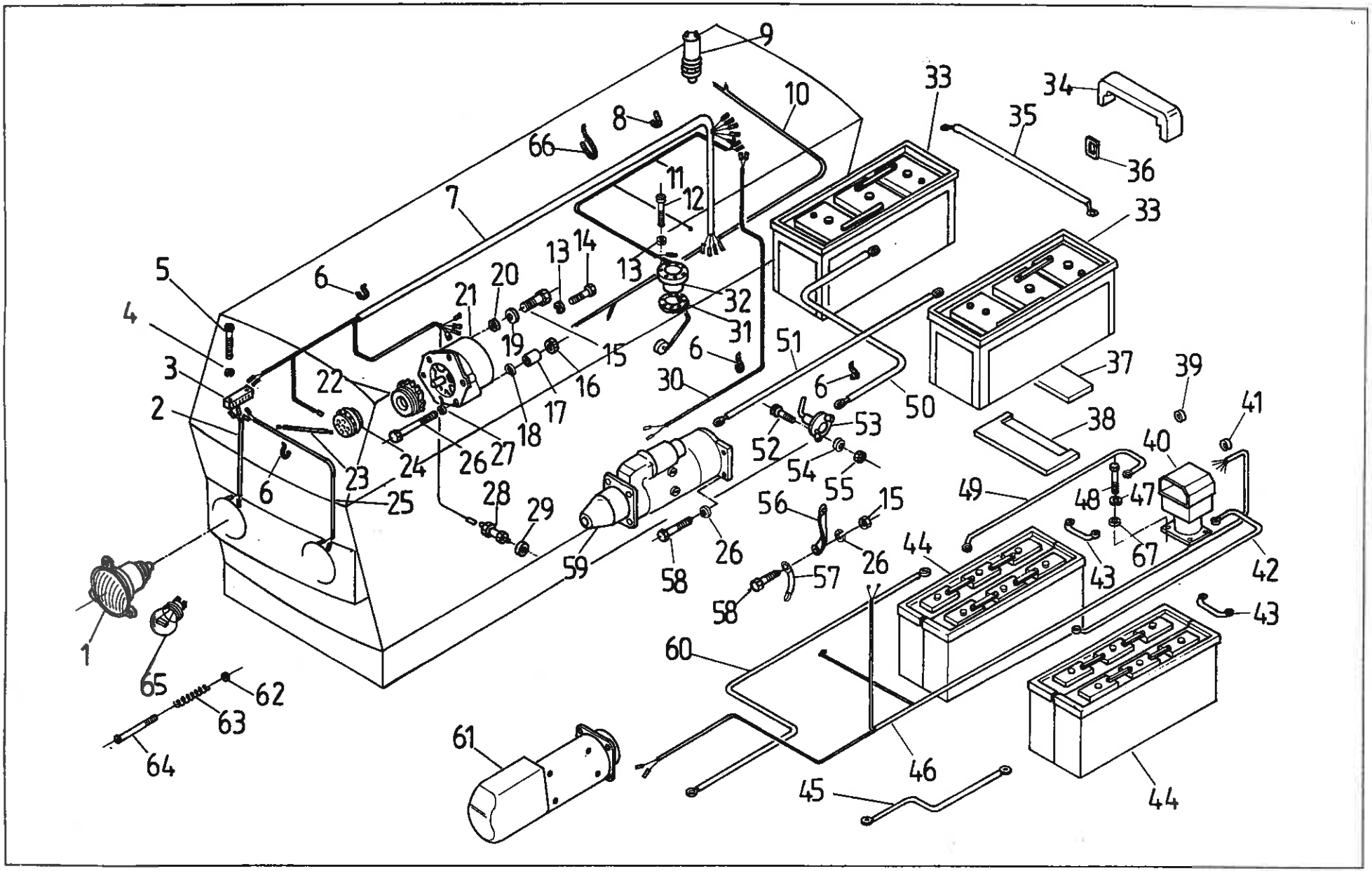
1
2
3
4
5
6
7
8
9
10
11
12
13
14
15
16
17
18
19
20
21
22
23
24
25
26
27
28
29
30
31
32
33
34
35
36
37
38
39
40
41
42
43
44
45
46
47
48
49
50
51
52
53
54
55
56
57
58
59
60
61
62
63
64
65
66
67

INSTALACJA ELEKTRYCZNA „P". Ciągnik. Sterowanie blokady przedniej osi napędzanej (do odmiany pomostowej) • ELECTRICAL INSTALLATION. Tractor. Front drive lock control („P" – platform version)

Nr poz. (No)	Oznaczenie (Nf)	Nr poz. podzespołu (V)	Nazwa (Name)	Liczba sztuk w ciągniku (Q)							Uwagi (R)
				912	914	1012	1014	1222	1224	1614	
1	3029 712 M91		Reflektor główny kompletny • Headlamp assy	2	2	2	2	2	2	2	
2	83.351.130		Wiązka przewodów reflektora prawego • RH side headlamp harness	1	1	1	1	1	1	1	
3	83.351.912		Złącze konektorowe 6-krotne HHH • 6-terminal cable connection	1	1	1	1	1	1	1	
4	54.61.14.05		Podkładka sprężysta ząbkowana zewnętrznie 4,3 PN-82/M-82024 • Spring washer	2	2	2	2	2	2	2	
5	54.22.18.01		Wkręt M4×14-5.8-B PN-85/M-82216 • Screw	2	2	2	2	2	2	2	
6	54.69.21.21		Zapinka D165 BN-73/3884-02 • Clip	10	10	10	10	10	10	10	
7	83.352.001		Wiązka główna przednia • Main front harness	1	1	1	1	–	–	–	
7	83.352.002		Wiązka główna przednia • Main front harness	–	–	–	–	1	1	1	
8	54.69.21.20		Zapinka D125 BN-73/M-3884-02 • Clip	3	3	3	3	3	3	3	
9	84.148.011-1		Wyłącznik 10 A • Switch	1	1	1	1	1	1	1	
10	83.353.024		Wiązka blokady przedniego mostu • Front differential harness	–	1	–	1	–	1	1	
11	83.350.353		Wiązka: wskaźnik – czujnik poziomu paliwa • Harness-fuel gauge to fuel level sending unit	1	1	1	1	–	–	–	
11	89.350.353		Wiązka: wskaźnik – czujnik poziomu paliwa • Harness-fuel gauge to fuel level sending unit	–	–	–	–	1	1	1	
12	54.22.18.51		Wkręt M5×25-5.8-B PN-85/M-82245 • Screw	5	5	5	5	5	5	5	
13	54.61.12.06		Podkładka sprężysta Z 5,1 PN-77/M-82008 • Spring washer	6	6	6	6	6	6	6	
14	54.22.18.02		Wkręt M5×8-5.8-B PN-85/M-82215 • Screw	1	1	1	1	1	1	1	
15	54.21.21.03		Śruba M8×24-5.6-B PN-85/M-82101 • Bolt	1	1	1	1	1	1	1	
16	54.23.13.12		Nakrętka M10-5-B PN-86/M-82144 • Nut	3	3	3	3	3	3	3	
17	80.350.653		Tuleja ustalająca • Locating sleeve	1	1	1	1	–	–	–	
17	86.350.043		Tuleja ustalająca • Locating sleeve	–	–	–	–	1	1	1	
18	54.61.01.08		Podkładka okrągła K 10,5 PN-78/M-82006 • Washer	1	1	1	1	1	1	1	
19	54.61.12.09		Podkładka sprężysta Z 8,2 PN-77/M-82008 • Spring washer	1	1	1	1	1	1	1	
20	54.61.01.06		Podkładka okrągła K 8,4 PN-78/M-82006 • Washer	1	1	1	1	1	1	1	
21	80.351.677		Alternator A133-55 • Alternator	1	1	1	1	1	1	1	
22	80.351.652		Koło pasowe alternatora • Alternator belt pulley	1	1	1	1	1	1	1	

Nr poz. (No)	Oznaczenie (Nf)	Nr poz. podzespołu (V)	Nazwa (Name)	Liczba sztuk w ciągniku (Q)							Uwagi (R)
				912	914	1012	1014	1222	1224	1614	
23	42.341.701		Przewód: sygnał dźwiękowy – masa • Cable – horn to earth	1	1	1	1	1	1	1	
24	83.351.975		Sygnał dźwiękowy • Horn	1	1	1	1	1	1	1	
25	83.351.140		Wiązka przewodów reflektora lewego • LH side headlamp harness	1	1	1	1	1	1	1	
26	54.21.01.15		Śruba M10x140-5.6-C PN-85/M-82101 • Bolt	–	–	–	–	1	1	1	
26	54.21.15.17		Śruba M10x120-5.6-B PN-85/M-82101 • Bolt	1	1	1	1	–	–	–	
27	54.61.12.10		Podkładka sprężysta Z 10,2 PN-77/M-82008 • Spring washer	6	6	6	6	6	6	6	
28	80.350.932		Czujnik wskaźnika temperatury wody • Water temperature sending unit	1	1	1	1	1	1	1	
29	54.61.25.31		Uszczelka 14x20 ZN-76/MPC/06-03126.3 • Seal	1	1	1	1	1	1	1	
30	83.353.019		Wiązka rozrusznika • Starter motor harness	1	1	1	1	–	–	–	
31	89.352.033		Podkładka uszczelniająca • Sealing washer	1	1	1	1	1	1	1	
32	89.352.973		Czujnik poziomu paliwa (długość ramienia l = 299) • Fuel level sending unit	1	1	1	1	1	1	1	
33	83.351.008		Akumulator 3SE190 • Battery	2	2	2	2	–	–	–	
34	80.350.273		Nakładka akumulatora • Battery pad	2	2	2	2	–	–	–	
34	86.350.042		Nakładka akumulatora • Battery pad	–	–	–	–	4	4	4	
35	43.341.222		Przewód akumulatora • Cable battery	1	1	1	1	–	–	–	
36	80.350.015		Przelotka • Grommet	4	4	4	4	4	4	4	
37	80.350.013		Podkładka akumulatora II • Baterry pad II	–	–	–	–	6	6	6	
38	80.350.012		Podkładka akumulatora I • Battery pad I	4	4	4	4	–	–	–	
39	54.52.01.17		Przelotka 22x2 ZN-64/MPC/06-03134.1 • Grommet	–	–	–	–	2	2	2	
40	83.352.050		Przełącznik 12/24 V (wersja wodoodporna) • 12 V/24 V switch – over (water proof)	–	–	–	–	1	1	1	
41	54.52.01.14		Przelotka 15x2 ZN-64/MPC/06-03134.1 • Grommet	–	–	–	–	1	1	1	
42	86.350.050		Przewód: przełącznik 12/24 V – akumulator (+) • Cable: 12 V/24 V switch – over to battery	–	–	–	–	1	1	1	
43	86.350.030		Przewód akumulatorów • Battery cable	–	–	–	–	2	2	2	
44	54.16.02.04		Akumulator 3SE 120z PN-77/E-83001 • Battery	–	–	–	–	4	4	4	
45	86.350.040		Przewód: akumulator – masa • Cable: battery to earth	–	–	–	–	1	1	1	
46	83.352.003		Wiązka rozrusznika i przełącznika 12/24 V • Starter motor and switch over harness	–	–	–	–	1	1	1	
47	54.61.12.09		Podkładka sprężysta Z 8,2 PN-77/M-82008 • Spring washer	–	–	–	–	4	4	4	

Nr poz. (No)	Oznaczenie (Nf)	Nr poz. podzespołu (V)	Nazwa (Name)	Liczba sztuk w ciągniku (Q)							Uwagi (R)
				912	914	1012	1014	1222	1224	1614	
48	54.21.06.15		Śruba M8x25-5.6-B PN-85/M-82105 • Bolt	–	–	–	–	4	4	4	
49	86.350.060		Przewód: przełącznik 12/24 V – akumulator (-) • Cable: 12 V/24 V switch – over to battery	–	–	–	–	1	1	1	
50	80.350.260		Przewód: akumulator – masa • Cable: battery to earth	1	1	1	1	–	–	–	
51	80.350.240		Przewód: akumulator (+) – rozrusznik • Cable: battery to starter motor	1	1	1	1	–	–	–	
52	54.21.06.38		Śruba M6x16-5.6-B PN-85/M-82105 • Bolt	2	2	2	2	2	2	2	
53	80.350.967		Wyłącznik akumulatora • Battery switch	1	1	1	1	1	1	1	
54	54.61.12.07		Podkładka sprężysta Z 6,1 PN-77/M-82008 • Spring washer	2	2	2	2	2	2	2	
55	54.23.13.08		Nakrętka M6-5-B PN-86/M-82144 • Nut	2	2	2	2	2	2	2	
56	80.350.270		Przewód masy 1 • Earth cable 1	1	1	1	1	1	1	1	
57	80.350.340		Przewód masy 2 • Earth cable 2	1	1	1	1	1	1	1	
58	54.21.06.11		Śruba M10x30-5.6-B PN-85/M-82105 • Bolt	5	5	5	5	5	5	5	
59	80.350.911		Rozrusznik R11b/12 V 4 KM • Starter motor	1	1	1	1	–	–	–	
60	86.350.070		Przewód: akumulator (+) – rozrusznik • Cable: battery to starter motor	–	–	–	–	1	1	1	
61	86.350.913		Rozrusznik 20e/24 V, 6 KM • Starter motor	–	–	–	–	1	1	1	
62	89.350.907		Podkładka zabezpieczająca • Lock washer	6	6	6	6	6	6	6	
63	1860 174 M1		Sprężyna • Spring	6	6	6	6	6	6	6	
64	3029 711 M1		Wkręt regulacyjny • Adjusting screw	6	6	6	6	6	6	6	
65	54.11.06.20		Żarówka reflektora głównego R2 12 V, 45/40 W P45t41 • Bulb	1	1	1	1	1	1	1	
66	54.69.21.22		Zapinka D325 BN-73/3884-02 • Clip	3	3	3	3	3	3	3	
67	54.61.01.06		Podkładka okrągła K 8,4 PN-78/M-82006 • Washer	–	–	–	–	4	4	4	

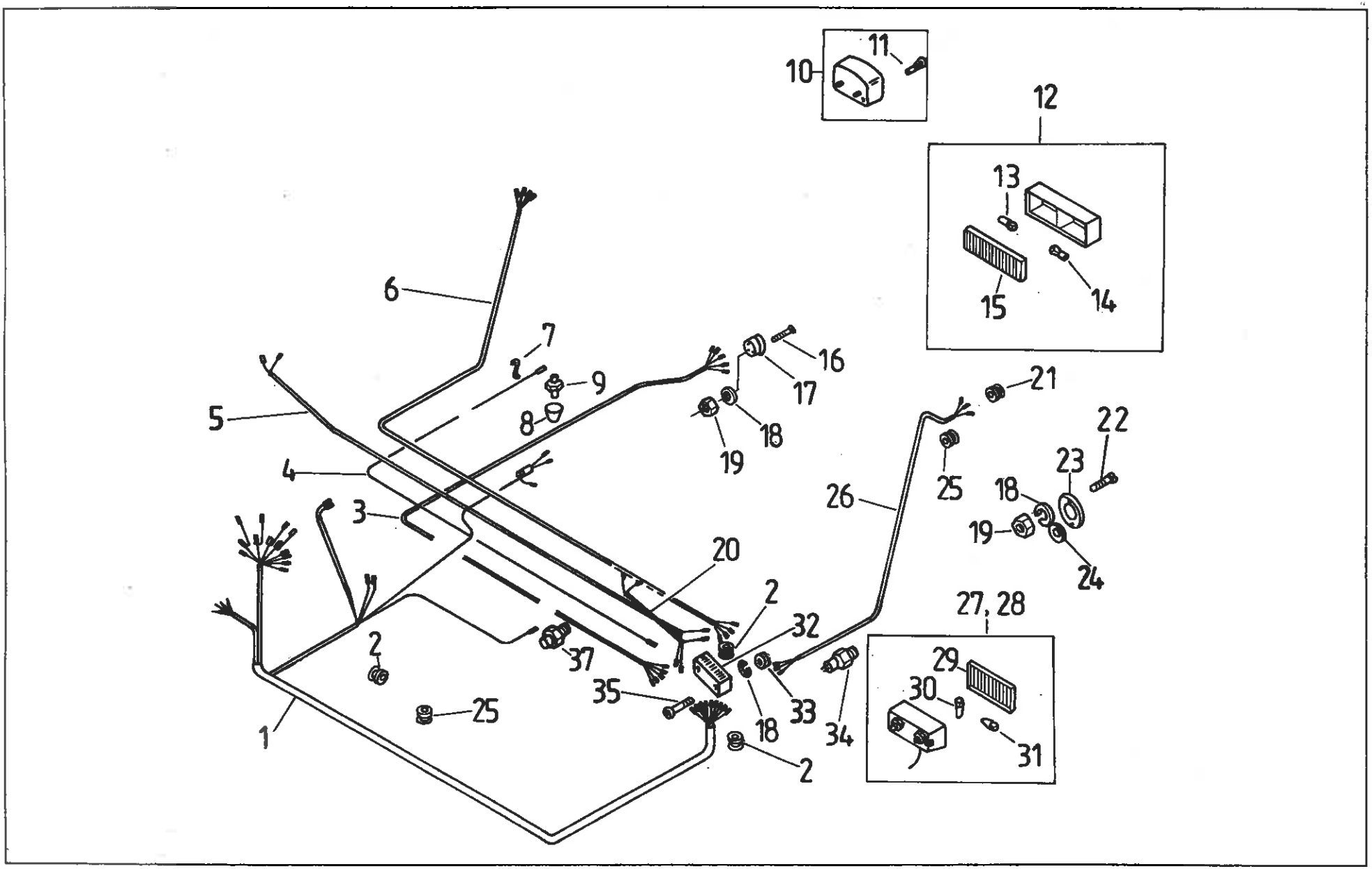
10
11
12
13
14
15
6
7
9
8
5
4
3
16
17
18
19
21
22
23
25
26
18
19
24
20
2
32
27, 28
29
30
31
2
37
35
25
1
18
33
34
2

Nr poz. (No)	Oznaczenie (Nf)	Nr poz. podzespołu (V)	Nazwa (Name)	Liczba sztuk w ciągniku (Q)							Uwagi (R)
				912	914	1012	1014	1222	1224	1614	
1	83.352.004		Wiązka główna tylna • Main rear harness	1	1	1	1	1	1	1	
2	54.62.01.06		Przelotka A18×2,5 BN-89/3668-01 • Grommet	2	2	2	2	2	2	2	
3	80.350.180		Wiązka przewodów gniazda • Socket harness	1	1	1	1	1	1	1	
4	86.350.110		Przewód: złącze 6-krotne – wyłącznik przyciskowy • Cable: 6-terminal connection to push-button switch	1	1	1	1	1	1	1	
5	80.350.620		Wiązka lampy kierunkowskazów przedniej prawej • RH side front lamp harness	1	1	1	1	1	1	1	
6	80.602.560		Wiązka lampy zespolonej tylnej prawej • RH side tail lamp harness	1	1	1	1	1	1	1	
7	80.350.181		Uchwyt przewodu • Cable holder	1	1	1	1	1	1	1	
8	83.351.111		Kapturek ochronny wyłącznika przyciskowego • Protective hood	1	1	1	1	1	1	1	
9	86.350.903		Wyłącznik przyciskowy • Push-button switch	1	1	1	1	1	1	1	
10	89.350.914		Lampa oświetleniowa tablicy rejestracyjnej • Number plate illumination	1	1	1	1	1	1	1	
11	54.11.06.09	10	Żarówka R19/5 12 V, 5 W BA15s PN-78/E-85101 • Bulb	1	1	1	1	1	1	1	
12	3027 336 M92		Lampa tylna zespolona • Tail lamp	2	2	2	2	2	2	2	
13	54.11.06.16	12	Żarówka kierunku jazdy P25-1 12 V, 21 W BA15s PN-78/E-85101 • Bulb	1	1	1	1	1	1	1	
14	54.11.06.11	12	Żarówka światła pozycyjnego P25-2 12 V, 21/5 W BAY15d PN-78/E-85100 • Bulb	1	1	1	1	1	1	1	
15	10503300	12	Klosz kompletny • Tail lamp lens assy	1	1	1	1	1	1	1	
16	54.22.19.08		Wkręt M5×30-5.8-B PN-85/M-82207 • Screw	3	3	3	3	3	3	3	
17	50.18189.0		Gniazdo 7-biegunowe 12N – z masą • 7-terminal socket with earth	1	1	1	1	1	1	1	
18	54.61.12.06		Podkładka sprężysta Z 5,1 PN-77/M-82008 • Spring washer	7	7	7	7	7	7	7	
19	54.23.13.06		Nakrętka M5-5-B PN-86/M-82144 • Nut	7	7	7	7	7	7	7	
20	80.350.630		Wiązka przedniej lampy kierunkowskazów lewej • LH side front lamp harness	1	1	1	1	1	1	1	
21	54.52.01.07		Przelotka 7×2 ZN-64/MPC/06-03134.1 • Grommet	1	1	1	1	1	1	1	
22	54.22.18.05		Wkręt M5×16-5.8-B PN-85/M-82215 • Screw	4	4	4	4	4	4	4	
23	83.351.052		Urządzenie odblaskowe • Reflector	2	2	2	2	2	2	2	
24	54.61.15.01		Podkładka okrągła 5,3 PN-78/M-82005 • Washer	2	2	2	2	2	2	2	
25	54.52.01.11		Przelotka 11×2 ZN-64/MPC/06-03134.1 • Grommet	1	1	1	1	1	1	1	

Nr poz. (No)	Oznaczenie (Nf)	Nr poz. podzespołu (V)	Nazwa (Name)	Liczba sztuk w ciągniku (Q)							Uwagi (R)
				912	914	1012	1014	1222	1224	1614	
26	89.350.200		Wiązka lampy zespolonej tylnej lewej • LH side tail lamp harness	1	1	1	1	1	1	1	
27	3027 283 M91		Lampa przednia zespolona lewa • LH side front lamp assy	1	1	1	1	1	1	1	
28	3027 282 M91		Lampa przednia zespolona prawa • RH side front lamp assy	1	1	1	1	1	1	1	
29	100503700	27, 28	Klosz kompletny • Lamp lens	1	1	1	1	1	1	1	
30	54.11.06.16	27, 28	Żarówka kierunku jazdy P25-1 12 V, 21 W BA15s PN-78/E-85101 • Bulb	1	1	1	1	1	1	1	
31	54.11.06.09	27, 28	Żarówka światła pozycyjnego 12 V, 5 W BA15s PN-78/E-85101 • Bulb	1	1	1	1	1	1	1	
32	83.351.915		Złącze konektorowe 6-krotne IHHI • 6-terminal connection	1	1	1	1	1	1	1	
33	54.61.15.01		Podkładka okrągła 5,3 PN-78/M-82005 • Washer	4	4	4	4	4	4	4	
34	80.350.921		Wyłącznik hydrauliczny światła „stop" • Stop light, hydraulic	1	–	1	–	1	–	–	
34	50.42637.0		Wyłącznik hydrauliczny światła „stop" • Stop light, hydraulic	–	1	–	1	–	1	1	
35	54.22.18.51		Wkręt M5×25-5.8-B PN-85/M-82245 • Screw	2	2	2	2	2	2	2	
37	86.350.972		Czujnik spadku ciśnienia oleju • Oil pressure drop sending unit	1	1	1	1	1	1	1	

Uwaga. Poz. 36 nie wykorzystana.
Note. Item 36 – vacant.

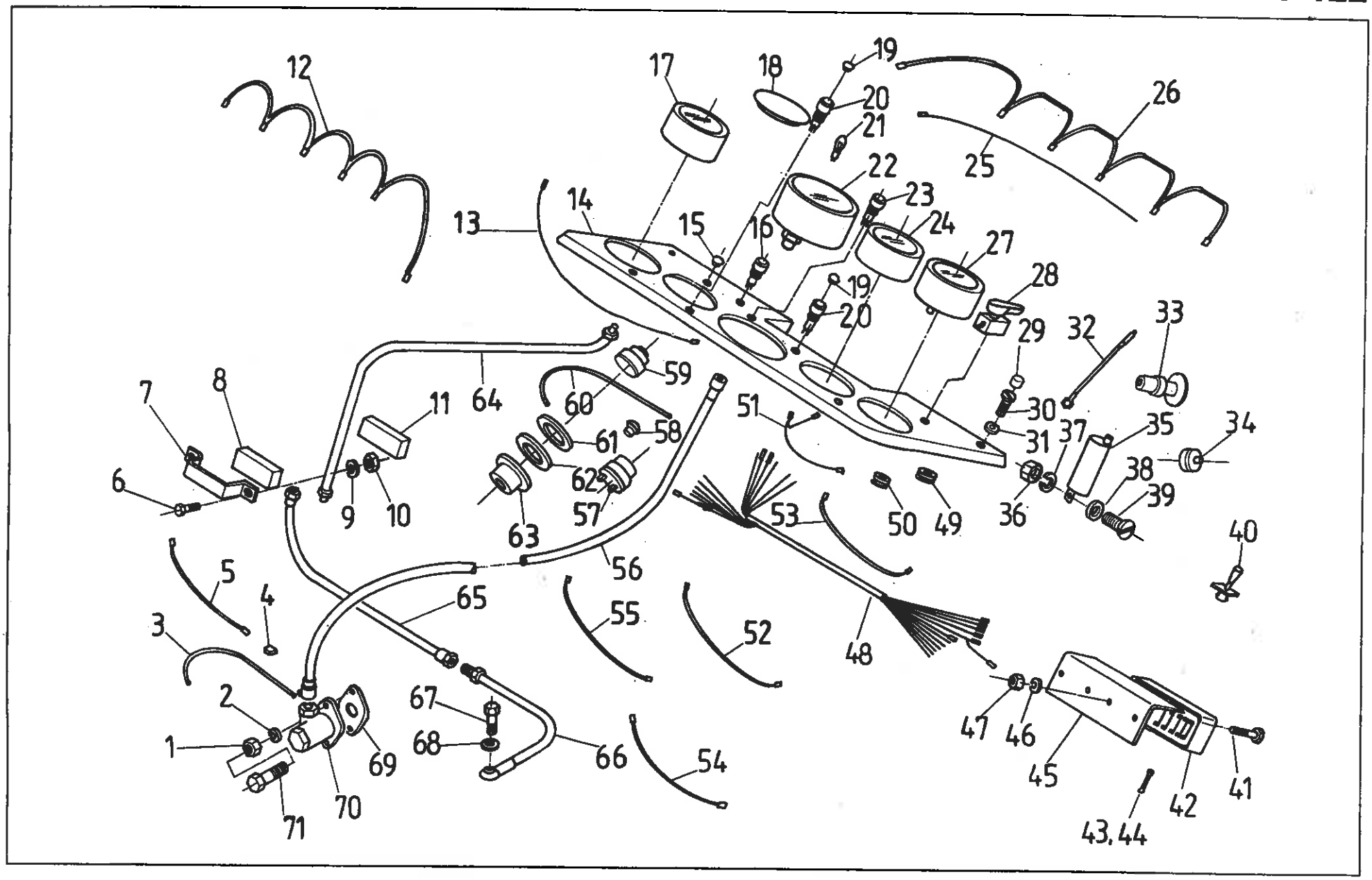
12
17
18
19
20
21
26
25
22
23
24
27
28
13
14
15
16
19
20
29
32
33
59
60
64
11
7
8
6
9
10
61
58
62
57
63
51
30
31
37
35
34
38
39
36
50
49
53
40
56
5
4
65
3
55
52
48
2
1
67
68
66
54
69
70
71
47
46
45
43, 44
42
41

Nr poz. (No)	Oznaczenie (Nf)	Nr poz. podzespołu (V)	Nazwa (Name)	Liczba sztuk w ciągniku (Q)							Uwagi (R)
				912	914	1012	1014	1222	1224	1614	
1	54.23.13.10		Nakrętka M8-5-B PN-86/M-82144 • Nut	1	1	1	1	1	1	1	
2	54.61.12.09		Podkładka sprężysta Z 8,2 PN-77/M-82008 • Spring washer	1	1	1	1	1	1	1	
3	80.350.606		Drut stalowy 1,0×310-pb-II-Na PN-67/M-80026 • Wire	1	1	1	1	1	1	1	
4	54.46.01.04		Plomba 0589-51/51 BN-76/8511-15 • Seal (lead)	2	2	2	2	2	2	2	
5	83.353.001		Przewód zasilający • Cable	1	1	1	1	1	1	1	
6	54.21.06.38		Śruba M6×16-5.6-B PN-85/M-82105 • Bolt	2	2	2	2	2	2	2	
7	80.350.055		Uchwyt • Holder	1	1	1	1	1	1	1	
8	80.350.275		Uchwyt gumowy 2 • Rubber holder	1	1	1	1	1	1	1	
9	54.61.12.07		Podkładka sprężysta Z 6,1 PN-77/M-82008 • Spring washer	2	2	2	2	2	2	2	
10	54.23.13.08		Nakrętka M6-5-B PN-86/M-82144 • Nut	2	2	2	2	2	2	2	
11	80.350.274		Uchwyt gumowy • Rubber holder	1	1	1	1	1	1	1	
12	83.353.021		Przewód 15 – lampki kontrolnej ładowania, ciśnienia oleju, powietrza i hamulca ręcznego • Cable-terminal „15" battery charging, oil pressure, air pressure drop and handbrake warning lights	1	1	1	1	1	1	1	
13	83.353.022		Przewód 56a – lampka kontrolna świateł długich • Cable-terminal „56a" main beam warning lamp	1	1	1	1	1	1	1	
14	80.350.830		Deska rozdzielcza kompletna • Switch board assy	1	1	1	1	1	1	1	
15	89.350.097		Korek • Plug	1	1	1	1	1	1	1	
16	50.18160.0		Lampka kontrolna czerwona • Warning light – red	1	1	1	1	1	1	1	
17	89.352.972		Wskaźnik poziomu paliwa • Fuel gauge	1	1	1	1	1	1	1	
18	83.351.286		Zaślepka otworu • Plug	1	1	1	1	1	1	1	
19	89.350.003		Korek • Plug	2	–	2	–	2	–	–	
20	50.18136.1		Lampka kontrolna żółta • Warning light – yellow	–	1	–	1	–	1	1	
21	54.11.06.01		Żarówka T8/2 12 V 2 W BA9s PN-76/E-85101 • Bulb	9	9	9	9	9	9	9	
22	86.350.967		Licznik motogodzin z obrotomierzem • Tractormeter	1	1	1	1	1	1	1	

Nr poz. (No)	Oznaczenie (Nf)	Nr poz. podzespołu (V)	Nazwa (Name)	Liczba sztuk w ciągniku (Q)							Uwagi (R)
				912	914	1012	1014	1222	1224	1614	
23	50.95707.1		Lampka kontrolna zielona • Warning light – green	1	1	1	1	1	1	1	
24	89.352.927		Wskaźnik temperatury wody • Water temperature gauge	1	1	1	1	1	1	1	
25	89.350.120		Przewód: skrzynka bezpieczników – wskaźnik poziomu paliwa • Cable – fuse-box to fuel gauge	1	1	1	1	1	1	1	
26	83.353.023		Przewód do oświetlania wskaźników • Cable for board	1	1	1	1	1	1	1	
27	89.352.931		Wskaźnik ciśnienia oleju • Oil pressure gauge illumination	1	1	1	1	1	1	1	
28	80.350.917		Przełącznik kierunkowskazów z przyciskiem sygnału • Traffic indicator switch	1	1	1	1	1	1	1	
29	07.368.029		Kapturek M8 • Cap	4	4	4	4	4	4	4	
30	54.21.05.76		Śruba M8x12-5.6-B PN-85/M-82105 • Bolt	4	4	4	4	4	4	4	
31	54.61.14.09		Podkładka sprężysta 8,4 PN-82/M-82024 • Spring washer	4	4	4	4	4	4	4	
32	83.351.660		Przewód: masa – gniazdo zapalniczki • Cable – earth to lighter socket	1	1	1	1	1	1	1	
33	83.351.991		Gniazdo zapalniczki elektrycznej • Lighter socket	1	1	1	1	1	1	1	
34	3027 974 M1		Wyłącznik awaryjnych świateł ostrzegawczych • Hazard light switch	1	1	1	1	1	1	1	
35	80.351.933		Przerywacz kierunkowskazów i świateł awaryjnych • Traffic indicator flasher	1	1	1	1	1	1	1	
36	54.23.13.08		Nakrętka M6-5-B PN-86/M-82144 • Nut	1	1	1	1	1	1	1	
37	54.61.12.07		Podkładka sprężysta Z 6,1 PN-77/M-82008 • Spring washer	1	1	1	1	1	1	1	
38	54.61.01.04		Podkładka okrągła K 6,4 PN-78/M-82006 • Washer	1	1	1	1	1	1	1	
39	54.22.18.12		Wkręt M6x16-5.8-B PN-85/M-82215 • Screw	1	1	1	1	1	1	1	
40	80.350.965		Wyłącznik wyciągany • Pull – out switch	–	1	–	1	–	1	1	
41	54.22.18.05		Wkręt M5x16-5.8-B PN-85/M-82215 • Screw	4	4	4	4	4	4	4	
42	80.600.135		Skrzynka bezpiecznikowa • Fuse – box	1	1	1	1	1	1	1	
43	54.14.08.10		Bezpiecznik topikowy cylindryczny 8 BN-90/3687-03 • Cilindrical fuse	6	6	6	6	6	6	6	
44	54.14.08.14		Bezpiecznik topikowy cylindryczny 16 BN-90/3687-03 • Cilindrical fuse	2	2	2	2	2	2	2	
45	80.350.032		Uchwyt • Holder	1	1	1	1	1	1	1	
46	54.61.12.06		Podkładka sprężysta Z 5,1 PN-77/M-82008 • Spring washer	4	4	4	4	4	4	4	
47	54.23.13.06		Nakrętka M5-5-B PN-86/M-82144 • Nut	3	3	3	3	3	3	3	
48	83.353.017		Wiązka deski rozdzielczej • Switch board wiring assy	1	1	1	1	1	1	1	
49	54.62.01.37		Przelotka B20x1 BN-89/3688-01 • Grommet	1	1	1	1	1	1	1	

Nr poz. (No)	Oznaczenie (Nf)	Nr poz. podzespołu (V)	Nazwa (Name)	Liczba sztuk w ciągniku (Q)							Uwagi (R)
				912	914	1012	1014	1222	1224	1614	
50	54.62.01.36		Przelotka B14×1 BN-89/3688-01 • Grommet	1	1	1	1	1	1	1	
51	80.350.310		Przewód: wskaźnik temperatury wody – masa • Cable: water temperature to earth	2	2	2	2	2	2	2	
52	89.350.050		Przewód lamp oświetlenia wskaźnika – masa • Cable: board illumination to earth	2	2	2	2	2	2	2	
53	83.351.670		Przewód kontrolki płynu hamulcowego • Brake fluid level warning light cable	1	1	1	1	1	1	1	
54	83.353.007		Przewód kontrolki blokady osi przedniej • Front differential lock warning light cable	–	1	–	1	–	1	1	
55	83.353.005		Przewód włącznika rozrusznika • Starter motor switch cable	1	1	1	1	1	1	1	
56	80.350.966		Wałek giętki szybkościomierza • Tractormeter drive	1	1	1	1	1	1	1	
57	3029 666 M91		Przełącznik świateł • Light switch	1	1	1	1	1	1	1	
58	1699 071 M1		Zaślepka • Plug	1	1	1	1	1	1	1	
59	3029 520 M91		Przełącznik grzania i rozruchu • Main switch	1	1	1	1	1	1	1	
60	80.350.605		Drut stalowy 1,0×475-pb-II-Na PN-67/M-80026 • Wire	1	1	1	1	1	1	1	
61	1873 961 M2		Uszczelka przełącznika grzania i rozruchu • Main switch gasket	1	1	1	1	1	1	1	
62	390 792 X1		Pierścień • Ring	1	1	1	1	1	1	1	
63	1698 049 M91		Osłona kluczyka przełącznika • Main switch key boot	1	1	1	1	1	1	1	
64	80.350.030		Przewód wskaźnika ciśnienia oleju • Oil pressure gauge cable	1	1	1	1	1	1	1	
65	80.600.110		Przewód elastyczny • Hose	1	1	1	1	1	1	1	
66	80.350.020		Przewód wskaźnika ciśnienia oleju I • Oil pressure gauge cable I	1	1	1	1	1	1	1	
67	54.25.04.02		Śruba łącznika 4 ZN-74/MPC-29/20.002806.2 • Bolt	1	1	1	1	1	1	1	
68	54.61.25.07		Uszczelka 10×14 ZN-76/MPC/06-03126.3 • Joint	2	2	2	2	2	2	2	
69	80.350.047		Uszczelka • Joint	1	1	1	1	1	1	1	
70	80.350.924		Przekładnia napędu szybkościomierza • Tractormeter	1	1	1	1	1	1	1	
71	54.21.05.70		Śruba M8×20-5.6-B PN-85/M-82105 • Bolt	2	2	2	2	2	2	2	

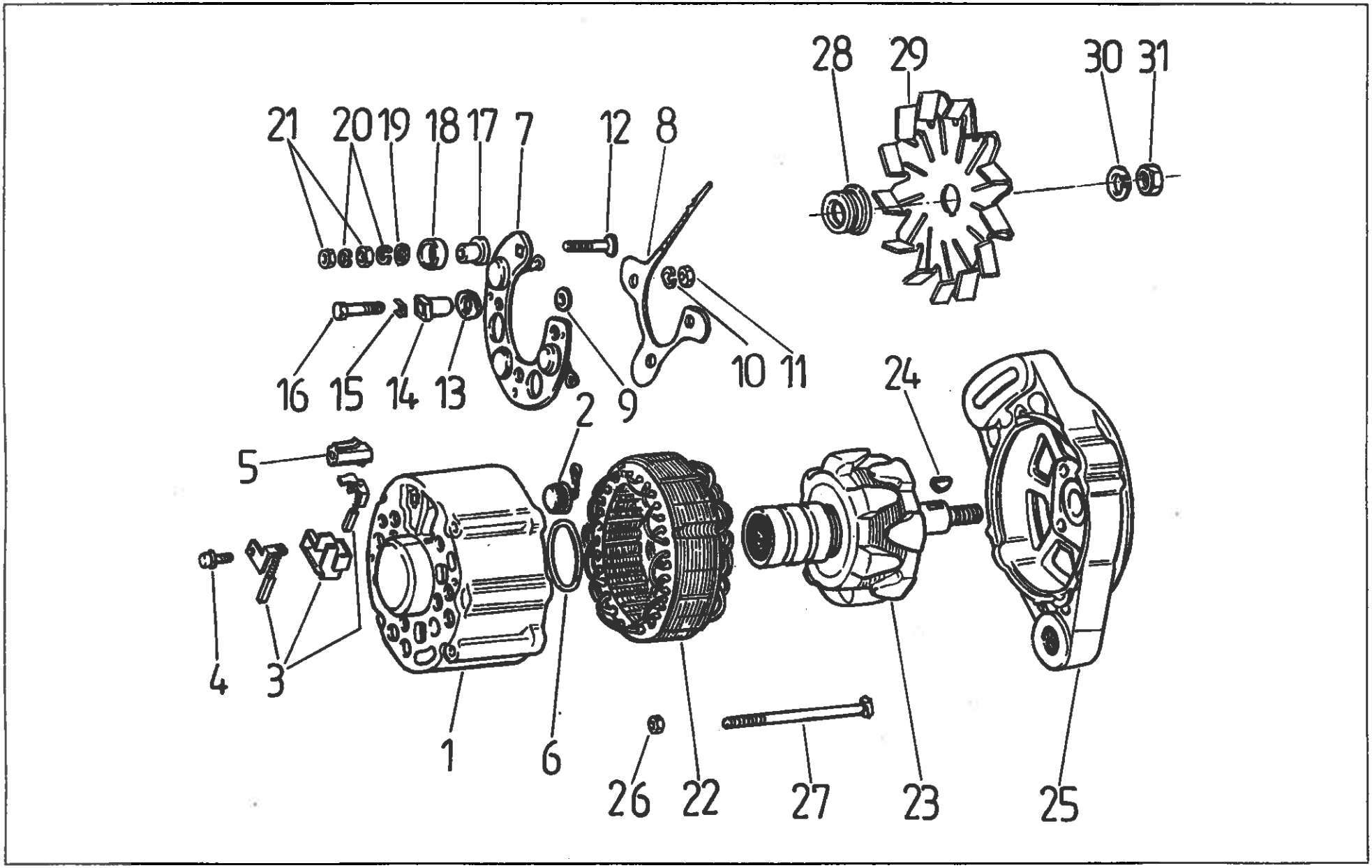
28
29
30
31
21
20
19
18
17
7
12
8
16
15
14
13
9
10
11
24
2
5
4
3
1
6
26
22
27
23
25

351 INSTALACJA ELEKTRYCZNA. Alternator A124F (nie dotyczy odmiany pomostowej) • ELECTRICAL INSTALLATION. Alternator (does not apply to platform version)

Nr poz. (No)	Oznaczenie (Nf)	Nr poz. podzespołu (V)	Nazwa (Name)	Liczba sztuk w ciągniku (Q)							Uwagi (R)
				912	914	1012	1014	1222	1224	1614	
1	903 401		Tarcza tylna • Rear cover	1	1	1	1	1	1	1	
2	903 450.0		Dioda o biegunowości odwróconej • Diode (earthed)	3	3	3	3	3	3	3	
3	903 902.0		Szczotkotrzymacz ze szczotkami • Brush holder	1	1	1	1	1	1	1	
4	153 055.27		Wkręt M4x14 z podkładką sprężystą • Screw	1	1	1	1	1	1	1	
5	153 018.80		Złącze izolacyjne konektorowe • Connector	1	1	1	1	1	1	1	
6	903 447.0		Pierścień gumowy • Rubber washer	1	1	1	1	1	1	1	
7	903 440.0		Radiator z diodami • Radiator and diodes	1	1	1	1	1	1	1	
8	337 418.0		Mostek dodatkowy kompletny z końcówką • Additional bridge assy	1	1	1	1	1	1	1	
9	995 813.0		Podkładka Ø 8,2x16 • Washer	3	3	3	3	3	3	3	
10	54.61.12.05		Podkładka sprężysta Z 4,1 PN-77/M-82008 • Spring washer	3	3	3	3	3	3	3	
11	54.23.13.01		Nakrętka M4-5-B Fe/Zn5c PN-75/M-82144 • Nut	3	3	3	3	3	3	3	
12	903 425.0		Śruba zacisku „30" M6x36 • Bolt	1	1	1	1	1	1	1	
13	903 415.0		Podkładka izolacyjna radiatora • Radiator insulation	3	3	3	3	3	3	3	
14	337 413.0		Izolacja śruby M4 • Bolt insulation	3	3	3	3	3	3	3	
15	903 412.0		Płytka pod śrubę M4 • Plate	3	3	3	3	3	3	3	
16	903 403.0		Śruba M4x28 • Bolt	3	3	3	3	3	3	3	
17	903 432.0		Izolacja śruby zacisku „30" • „30" terminal bolt insulation	1	1	1	1	1	1	1	
18	903 434.0		Izolacja zewnętrzna zacisku „30" • „30" terminal insulation	1	1	1	1	1	1	1	
19	902 441.0		Podkładka stalowa Ø 6 • Washer	1	1	1	1	1	1	1	
20	54.61.12.07		Podkładka sprężysta Z 6,1 PN-77/M-82008 • Spring washer	2	2	2	2	2	2	2	
21	54.23.13.08		Nakrętka M6-5-B Fe/Zn5c PN-75/M-82144 • Nut	2	2	2	2	2	2	2	
22	334 100.0		Stojan kompletny • Stator assy	1	1	1	1	1	1	1	
23	337 300.0		Wirnik kompletny • Armature assy	1	1	1	1	1	1	1	
24	0054/26-010/1		Wpust czółenkowy 3x5 PN-73/M-85008 • Key	1	1	1	1	1	1	1	
25	334 500.0		Tarcza przednia kompletna • Rear cover assy	1	1	1	1	1	1	1	

Nr poz. (No)	Oznaczenie (Nf)	Nr poz. podzespołu (V)	Nazwa (Name)	Liczba sztuk w ciągniku (Q)							Uwagi (R)
				912	914	1012	1014	1222	1224	1614	
26	153 009.21		Nakrętka samozabezpieczająca M5x0,8 • Nut	4	4	4	4	4	4	4	
27	903 910.0		Śruba ściągająca M5x95 • Bolt	4	4	4	4	4	4	4	
28	903 913.1		Tuleja dystansowa • Spacing sleeve	1	1	1	1	1	1	1	
29	903 915.0		Wentylator • Fan	1	1	1	1	1	1	1	
30	54.61.12.11		Podkładka sprężysta Z 12,2 PN-77/M-82008 • Spring washer	1	1	1	1	1	1	1	
31	54.23.13.35		Nakrętka 12x1,25-8-B Fe/Zn5c PN-75/M-82144 • Nut	1	1	1	1	1	1	1	

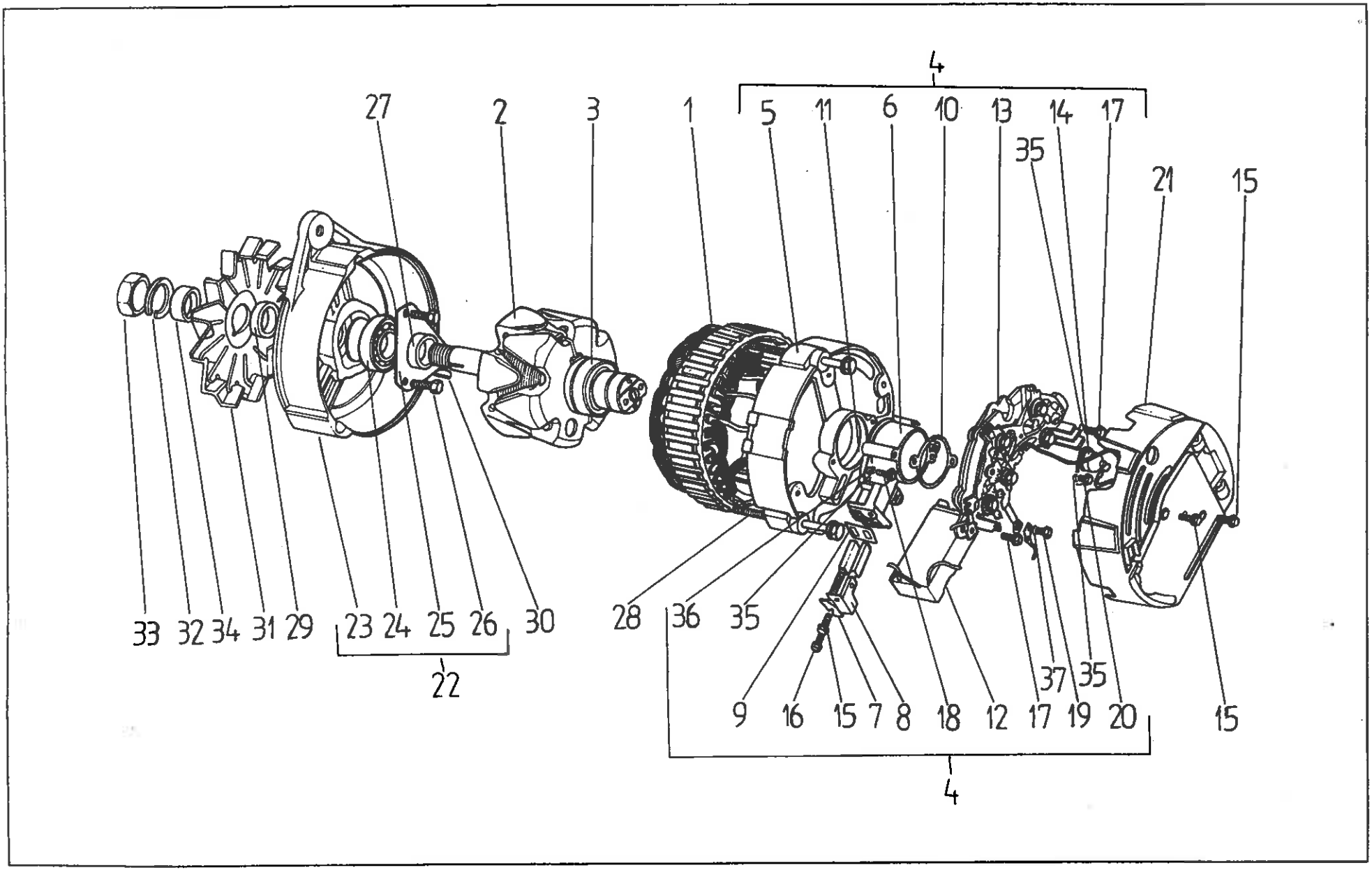
4
27
2
3
1
5
11
6
10
13
14
17
35
21
15
33
32
34
31
29
23
24
25
26
30
22
28
36
35
9
16
15
7
8
18
12
17
37
19
35
20
15
4

Nr poz. (No)	Oznaczenie (Nf)	Nr poz. podze-społu (V)	Nazwa (Name)	Liczba sztuk w ciągniku (Q)							Uwagi (R)
				912	914	1012	1014	1222	1224	1614	
1	351 100.0		Stojan kompletny • Stator assy	1	1	1	1	1	1	1	
2	351 300.0		Wirnik kompletny • Rotor assy	1	1	1	1	1	1	1	
3	341 311.0		Łożysko 6202 2RS P536 • Bearing	1	1	1	1	1	1	1	
4	351 400.0		Tarcza tylna kompletna • Rear cover assy	1	1	1	1	1	1	1	
5	351 401.0	4	Tarcza tylna • Rear cover	1	1	1	1	1	1	1	
6	341 461.0	4	Szczotkotrzymacz • Brush holder	1	1	1	1	1	1	1	
7	341 462.0	4	Szczotka kompletna – masowa • Earthed brush	1	1	1	1	1	1	1	
8	341 466.0	4	Szczotka kompletna odizolowana • Isolated brush	1	1	1	1	1	1	1	
9	341 471.0	4	Uszczelka • Seal	1	1	1	1	1	1	1	
10	341 479.0	4	Uszczelka szczotkotrzymacza • Brush holder seal	1	1	1	1	1	1	1	
11	341 478.0	4	Pierścień gumowy • Rubber ring	1	1	1	1	1	1	1	
12	683 000.0	4	Regulator 15TR-3L • Regulator	1	1	1	1	1	1	1	
13	351 600.5	4	Prostownik MP2 • Rectifier	1	1	1	1	1	1	1	
14	341 490.0	4	Dioda przepięciowa • Diode	1	1	1	1	1	1	1	
15	341 473.0	4	Wkręt AGb 4,8x13 Fe/Zn6 PN-79/M-83106 • Screw	3	3	3	3	3	3	3	
16	341 476.0	4	Wkręt AGb 4,8x16 Fe/Zn6 PN-79/M-83106 • Screw	1	1	1	1	1	1	1	
17	109 118.21	4	Śruba M4x12-5.8-A PN-85/M-82105 • Bolt	3	3	3	3	3	3	3	
18	109 120.21	4	Śruba M4x16-5.8-A PN-85/M-82105 • Bolt	2	2	2	2	2	2	2	
19	109 103.21	4	Śruba M3x8-5.8-A PN-85/M-82105 • Bolt	1	1	1	1	1	1	1	
20	109 118.21	4	Śruba M4x12-5.8-A PN-85/M-82105 • Bolt	1	1	1	1	1	1	1	
21	351 480.0		Osłona • Guard	1	1	1	1	1	1	1	
22	352 500.0		Tarcza przednia kompletna • Front cover assy	1	1	1	1	1	1	1	
23	352 501.0	22	Tarcza przednia • Front cover	1	1	1	1	1	1	1	
24	342 541.0	22	Łożysko 6302 2RS P536 • Bearing	1	1	1	1	1	1	1	
25	351.531.0	22	Nakładka stalowa płaska • Retaining plate	1	1	1	1	1	1	1	
26	108 112.21	22	Śruba M5x16-5.8-B PN-85/M-82105 • Bolt	3	3	3	3	3	3	3	

Nr poz. (No)	Oznaczenie (Nf)	Nr poz. podzespołu (V)	Nazwa (Name)	Liczba sztuk w ciągniku (Q)							Uwagi (R)
				912	914	1012	1014	1222	1224	1614	
27	351 901.0		Tuleja dystansowa wewnętrzna • Spacer	1	1	1	1	1	1	1	
28	351 910.0		Śruba ściągająca • Through bolt	3	3	3	3	3	3	3	
29	351 913.0		Tuleja dystansowa • Spacer	1	1	1	1	1	1	1	
30	352 914.0		Wpust czółenkowy 3,2×5,7 • Woodruff key	1	1	1	1	1	1	1	
31	352 915.0		Wentylator • Fan	1	1	1	1	1	1	1	
32	106 011.23		Podkładka sprężysta Z 14,2 Fe/Fg PN-77/M-82008 • Spring washer	1	1	1	1	1	1	1	
33	114 905.21		Nakrętka M14×1,5-06-B PN-86/M-82153 • Nut	1	1	1	1	1	1	1	
34	342 921.0		Tuleja redukcyjna • Sleeve	1	1	1	1	1	1	1	
35	106 004.20	4	Podkładka sprężysta Z 4,1 PN-77/M-82008 • Spring washer	6	6	6	6	6	6	6	
36	102 004.21	4	Podkładka 4,3 Fe/Zn5 PN-78/M-82006 • Washer	2	2	2	2	2	2	2	
37	106 002.20	4	Podkładka sprężysta Z 3,1 PN-77/M-82008 • Spring washer	1	1	1	1	1	1	1	

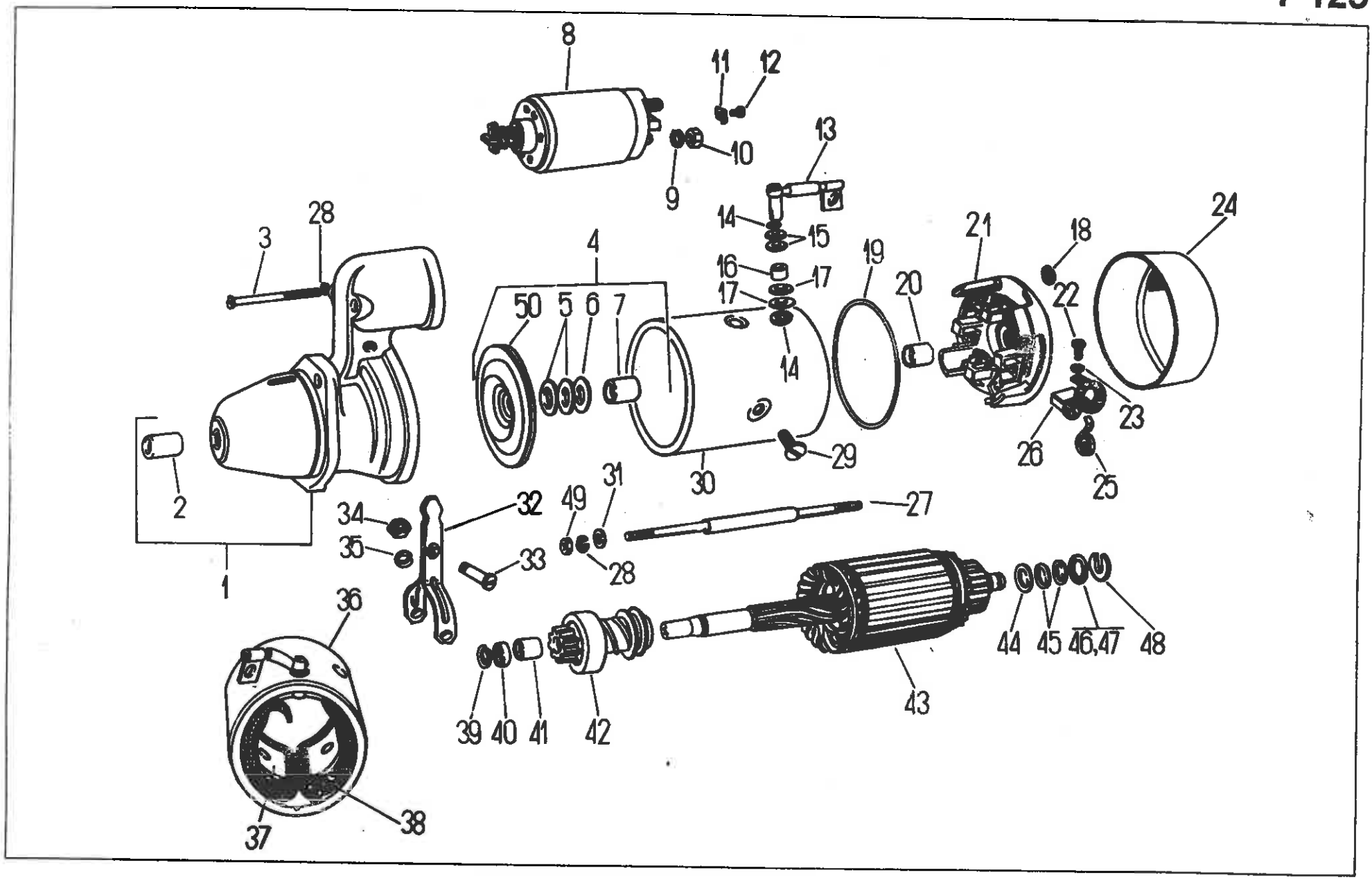
8
11
12
10
9
13
14
15
16
17
17
14
19
20
21
18
22
24
23
26
25
29
30
3
28
4
50
5
6
7
2
1
34
35
32
33
49
31
28
27
36
37
38
39
40
41
42
43
44
45
46,47
48

Nr poz. (No)	Oznaczenie (Nf)	Nr poz. podzespołu (V)	Nazwa (Name)	Liczba sztuk w ciągniku (Q)							Uwagi (R)
				912	914	1012	1014	1222	1224	1614	
1	855.500.0	1	Głowica kompletna • Head assy	1	1	1	1	–	–	–	
2	851.502.0		Tulejka łożyskowa • Bush (bearing)	1	1	1	1	–	–	–	
3	117 644.23		Wkręt z łbem walcowym M6x55 PN-74/M-82215 • Screw	2	2	2	2	–	–	–	
4	851 720.0		Tarcza pośrednia kompletna • Intermediate disc assy	1	1	1	1	–	–	–	
5	851 734.0	4	Pierścień • Ring	2	2	2	2	–	–	–	
6	851 736.0	4	Podkładka • Washer	1	1	1	1	–	–	–	
7	851 726.0	4	Tulejka łożyskowa • Bush (bearing)	1	1	1	1	–	–	–	
8	962 001.0		Wyłącznik kompletny • Solenoid	1	1	1	1	–	–	–	
9	106 009.20		Podkładka sprężysta 10,2 PN-77/M-82008 • Spring washer	1	1	1	1	–	–	–	
10	961 857.0		Nakrętka 6-kątna M10 PN-60/M-82230 • Nut	1	1	1	1	–	–	–	
11	961 840.0		Nakładka • Cover plate	1	1	1	1	–	–	–	
12	118.150.21		Wkręt z łbem walcowym M4x6 PN-74/M-82231 • Screw	1	1	1	1	–	–	–	
13	851 135.0		Łącznik cewek • Terminal lead	1	1	1	1	–	–	–	
14	851 115.0		Podkładka sprężysta • Spring washer	2	2	2	2	–	–	–	
15	851 155.0		Podkładka izolacyjna • Insulating washer	4	4	4	4	–	–	–	
16	851 139.0		Tulejka izolacyjna • Insulating bush	1	1	1	1	–	–	–	
17	851 113.0		Podkładka izolacyjna • Insulating bush	2	2	2	2	–	–	–	
18	851 921.0		Uszczelka • Seal	2	2	2	2	–	–	–	
19	851 922.0		Uszczelka • Seal	1	1	1	1	–	–	–	
20	851 402.1		Tulejka łożyskowa • Bush (bearing)	1	1	1	1	–	–	–	
21	854 400.0		Tarcza tylna kompletna • Brush plate assy	1	1	1	1	–	–	–	
22	118 164.21		Wkręt z łbem walcowym M5x10 PN-74/M-82231 • Screw	4	4	4	4	–	–	–	
23	106 005.20		Podkładka sprężysta 5,1 PN-77/M-82008 • Spring washer	4	4	4	4	–	–	–	
24	851 913.0		Pokrywa • Cover	1	1	1	1	–	–	–	
25	851.405.0		Sprężyna spiralna • Spring	4	4	4	4	–	–	–	
26	854.404.0		Szczotka kompletna • Brush assy	4	4	4	4	–	–	–	

Nr poz. (No)	Oznaczenie (Nf)	Nr poz. podzespołu (V)	Nazwa (Name)	Liczba sztuk w ciągniku (Q)							Uwagi (R)
				912	914	1012	1014	1222	1224	1614	
27	851.910.1		Śruba • Bolt	2	2	2	2	–	–	–	
28	106.006.20		Podkładka sprężysta 6,1 • Spring washer	4	4	4	4	–	–	–	
29	851.125.0		Wkręt z łbem stożkowym • Screw	4	4	4	4	–	–	–	
30	851.101.0		Tuleja korpusu • Body sleeve	1	1	1	1	–	–	–	
31	851.923.0		Podkładka • Washer	2	2	2	2	–	–	–	
32	851.718.0		Dźwignia kompletna • Lever assy	1	1	1	1	–	–	–	
33	851.719.0		Śruba z łbem walcowym M8 • Bolt	1	1	1	1	–	–	–	
34	114.902.21		Nakrętka 6-kątna M8 PN-58/M-82154 • Nut	1	1	1	1	–	–	–	
35	106.008.20		Podkładka sprężysta 8,2 PN-65/M-82029 • Spring washer	1	1	1	1	–	–	–	
36	854.100.0		Korpus kompletny • Body assy	1	1	1	1	–	–	–	
37	851.105.0		Nadbiegunnik • Pole shoe	4	4	4	4	–	–	–	
39	854.120.0		Uzwojenie wzbudzania kompletne • Field coils assy	1	1	1	1	–	–	–	
39	851.355.0		Pierścień sprężynujący • Circlip	1	1	1	1	–	–	–	
40	851.354.0		Pierścień oporowy zębnika • Pinion thrust ring	1	1	1	1	–	–	–	
41	851.704.0		Tulejka łożyskowa • Bush (bearing)	2	2	2	2	–	–	–	
42	852.700.0		Zespół sprzęgający kompletny • Drive assy	1	1	1	1	–	–	–	
43	854.300.0		Wirnik kompletny • Armature assy	1	1	1	1	–	–	–	
44	851.340.0		Podkładka • Washer	1	1	1	1	–	–	–	
45	851.916.0		Podkładka • Washer	5	5	5	5	–	–	–	
46	821.427.0		Podkładka • Washer	2	2	2	2	–	–	–	
47	851.918.0		Podkładka • Washer	1	1	1	1	–	–	–	
48	851.919.0		Podkładka zabezpieczająca • Washer	1	1	1	1	–	–	–	
49	111.601.21		Nakrętka 6-kątna M6 • Nut	2	2	2	2	–	–	–	
50	851.722.0	4	Tarcza pośrednia • Intermediate disc	1	1	1	1	–	–	–	

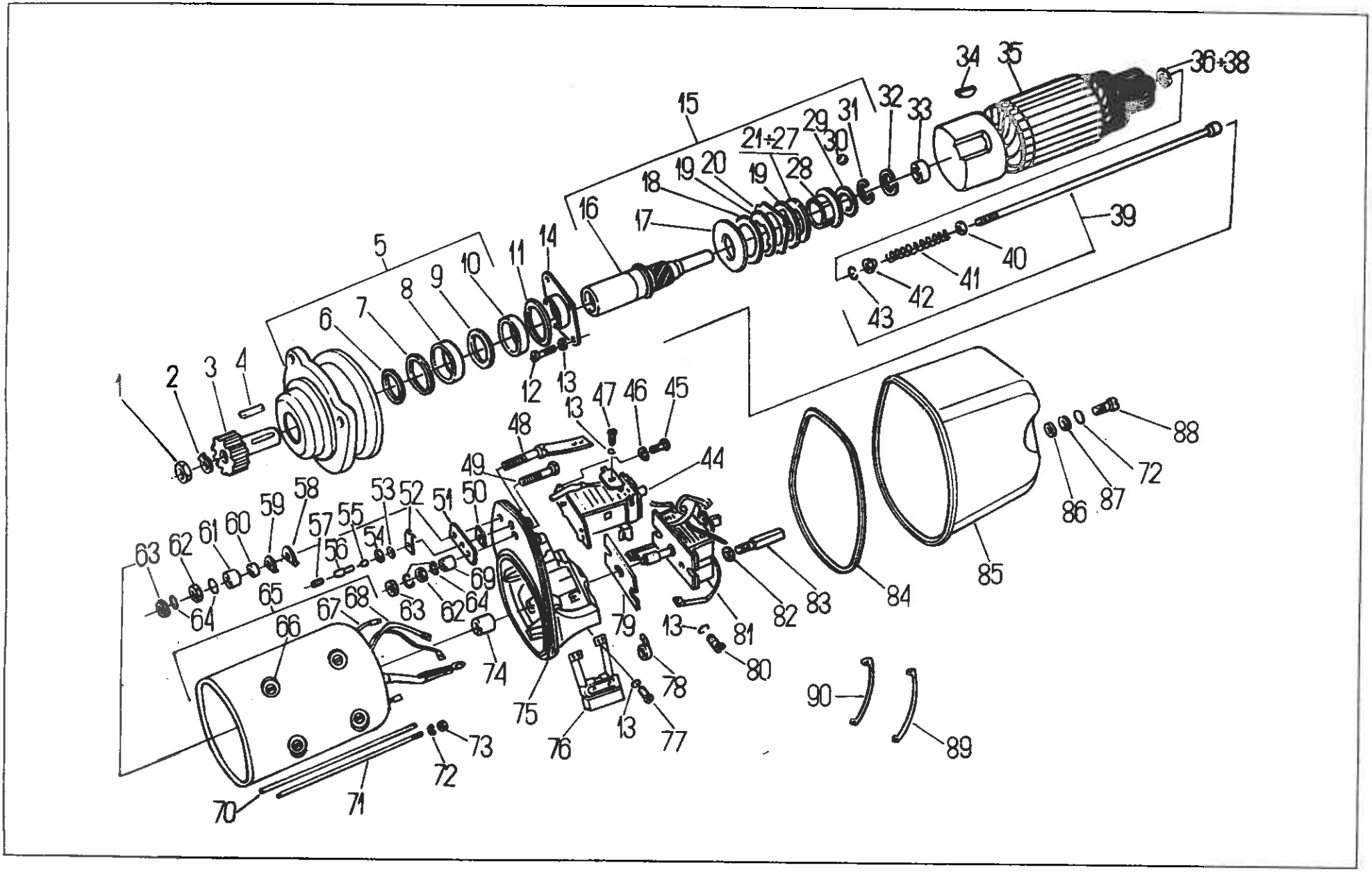
1
2
3
4
5
6
7
8
9
10
11
12
13
14
15
16
17
18
19
20
21÷27
28
29
30
31
32
33
34
35
36÷38
39
40
41
42
43
44
45
46
47
48
49
50
51
52
53
54
55
56
57
58
59
60
61
62
63
64
65
66
67
68
69
70
71
72
73
74
75
76
77
78
79
80
81
82
83
84
85
86
87
88
89
90

Nr poz. (No)	Oznaczenie (Nf)	Nr poz. podzespołu (V)	Nazwa (Name)	Liczba sztuk w ciągniku (Q)							Uwagi (R)
				912	914	1012	1014	1222	1224	1614	
1	871.762.0		Nakrętka M10x1 • Nut	–	–	–	–	1	1	1	
2	871.760.0		Podkładka zabezpieczająca • Lock washer	–	–	–	–	1	1	1	
3	875.703.0		Zębnik • Pinion	–	–	–	–	1	1	1	
4	871.724.0		Wpust • Key	–	–	–	–	1	1	1	
5	875.500.0		Tarcza przednia kompletna • Front disc assy	–	–	–	–	1	1	1	
6	871. 514.0	5	Sprężyna • Spring	–	–	–	–	1	1	1	
7	871.512.0	5	Uszczelka gumowa promieniowa • Rubber seal	–	–	–	–	1	1	1	
8	871.510.0	5	Pierścień zewnętrzny z wieńcem wałeczków • Outer ring with needle rollers	–	–	–	–	1	1	1	
9	871.513.0	5	Podkładka filcowa • Felt washer	–	–	–	–	1	1	1	
10	871.502.0	5	Tuleja łożyskowa • Bush	–	–	–	–	1	1	1	
11	871.726.0		Podkładka • Washer	–	–	–	–	1	1	1	
12	108.712.21		Śruba M5x16-10.9 • Bolt	–	–	–	–	1	1	1	
13	106.005.21		Podkładka sprężysta 5,1 • Spring washer	–	–	–	–	12	12	12	
14	871.518.6		Pokrywa nośna • Loaded cover	–	–	–	–	1	1	1	
15	871.700.0		Sprzęgło kompletne • Coupling assy	–	–	–	–	1	1	1	
16	871.701.0	15	Wałek sprzęgłowy • Coupling shaft	–	–	–	–	1	1	1	
17	871.711.0	15	Sprężyna talerzowa • Disc spring	–	–	–	–	1	1	1	
18	871.712.1	15	Pierścien dociskowy • Thrust ring	–	–	–	–	1	1	1	
19	871.718.1	15	Płyta sprzęgłowa wewnętrzna • Inner coupling plate	–	–	–	–	6	6	6	
20	871.717.1	15	Płyta sprzęgłowa zewnętrzna • Outer coupling plate	–	–	–	–	5	5	5	
21	871.713.1	15	Podkładka dystansowa 0,35 • Shim	–	–	–	–	x	x	x	
22	871.714.1	15	Podkładka dystansowa 0,4 • Shim	–	–	–	–	x	x	x	
23	871.715.1	15	Podkładka dystansowa 0,45 • Shim	–	–	–	–	x	x	x	
24	871.716.1	15	Podkładka dystansowa 0,5 • Shim	–	–	–	–	x	x	x	
25	871.717.0	15	Podkładka dystansowa 0,55 • Shim	–	–	–	–	x	x	x	
26	871.738.0	15	Podkładka dystansowa 0,6 • Shim	–	–	–	–	x	x	x	

Nr poz. (No)	Oznaczenie (Nf)	Nr poz. podzespołu (V)	Nazwa (Name)	Liczba sztuk w ciągniku (Q)							Uwagi (R)
				912	914	1012	1014	1222	1224	1614	
27	871.739.0	15	Podkładka dystansowa 0,65 • Shim	–	–	–	–	x	x	x	
28	871.706.1	15	Tuleja sprzęgłowa • Coupling sleeve	–	–	–	–	1	1	1	
29	871.722.0	15	Pierścień zabezpieczający • Circlip	–	–	–	–	1	1	1	
30	144.022.20	15	Kulka 3 • Ball	–	–	–	–	11	11	11	
31	871.723.0	15	Pierścień osadczy sprężynujący • Circlip	–	–	–	–	1	1	1	
32	871.757.0		Pierścień sprężynujący • Circlip	–	–	–	–	1	1	1	
33	871.370.0		Łożysko igiełkowe • Needle roller bearing	–	–	–	–	1	1	1	
34	124.011.20		Wpust czółenkowy • Woodruff key	–	–	–	–	1	1	1	
35	871.300.0		Wirnik kompletny z obudową sprzęgła • Armature assy with	–	–	–	–	1	1	1	
36	871.727.0		Podkładka regulacyjna • Shim	–	–	–	–	x	x	x	
37	871.728.0		Podkładka regulacyjna • Shim	–	–	–	–	x	x	x	
38	871.729.0		Podkładka regulacyjna • Shim	–	–	–	–	x	x	x	
39	871.750.0		Popychacz kompletny • Push-rod assy	–	–	–	–	1	1	1	
40	871.755.0	39	Pierścien zewnętrzny • Outer ring	–	–	–	–	1	1	1	
41	871.754.0	39	Sprężyna śrubowa • Coil spring	–	–	–	–	1	1	1	
42	871.753.0	39	Pierścień oporowy • Thrust ring	–	–	–	–	1	1	1	
43	871.752.0	39	Pierścień sprężysty • Circlip	–	–	–	–	1	1	1	
44	983.001.0		Przekaźnik • Rilay	–	–	–	–	1	1	1	
45	147.002.21		Śruba 6-kątna M8x14 • Bolt	–	–	–	–	2	2	2	
46	106.008.21		Podkładka sprężysta 8,2 • Spring washer	–	–	–	–	2	2	2	
47	118.163.21		Wkręt M5x8 • Screw	–	–	–	–	2	2	2	
48	871.440.0		Zacisk 30 kompletny • Terminal assy („30")	–	–	–	–	1	1	1	
49	108.159.21		Śruba M10x50 • Bolt	–	–	–	–	1	1	1	
50	871.494.0		Płytka izolacyjna • Insulating plate	–	–	–	–	1	1	1	
51	872.493.0		Podkładka izolacyjna • Insulating washer	–	–	–	–	1	1	1	
52	871.459.0		Końcówka • Terminal	–	–	–	–	1	1	1	
53	871.458.0		Podkładka • Washer	–	–	–	–	1	1	1	
54	871.457.0		Podkładka izolacyjna • Insulating washer	–	–	–	–	2	2	2	

Nr poz. (No)	Oznaczenie (Nf)	Nr poz. podzespołu (V)	Nazwa (Name)	Liczba sztuk w ciągniku (Q)							Uwagi (R)
				912	914	1012	1014	1222	1224	1614	
55	871.455.0		Tulejka izolacyjna • Insulating bush	–	–	–	–	1	1	1	
56	871.417.0		Zacisk sterujący • Control terminal	–	–	–	–	1	1	1	
57	148.009.21		Wkręt do zacisku sterującego • Control terminal screw	–	–	–	–	1	1	1	
58	871.485.0		Podkładka izolacyjna • Insulating washer	–	–	–	–	1	1	1	
59	871.484.0		Podkładka • Washer	–	–	–	–	1	1	1	
60	871.486.0		Tulejka izolacyjna • Insulating bush	–	–	–	–	1	1	1	
61	871.487.0		Tulejka kompletna • Sleeve assy	–	–	–	–	1	1	1	
62	114.903.21		Nakrętka M10-06 • Nut	–	–	–	–	1	1	1	
63	111.903.21		Nakrętka M10 • Nut	–	–	–	–	2	2	2	
64	106.009.21		Podkładka sprężysta 10,2 • Spring washer	–	–	–	–	2	2	2	
65	871.100.0		Korpus kompletny • Housing assy	–	–	–	–	4	4	4	
66	871.125.0		Wkręt z łbem stożkowym • Taper head screw	–	–	–	–	1	1	1	
67	871.120.0		Uzwojenie wzbudzania kompletne • Field coils assy	–	–	–	–	8	8	8	
68	871.105.0		Nadbiegunnik • Pole shoe	–	–	–	–	1	1	1	
69	871.491.0		Tulejka kompletna • Sleeve assy	–	–	–	–	4	4	4	
70	871.733.0		Śruba ściągająca • Through bolt	–	–	–	–	1	1	1	
71	871.730.0		Śruba ściągająca kompletna • Through bolt assy	–	–	–	–	1	1	1	
72	106.006.21		Podkładka sprężysta 6,1 • Spring washer	–	–	–	–	3	3	3	
73	111.601.21		Nakrętka 6 • Nut	–	–	–	–	6	6	6	
74	871.402.0		Tuleja łożyskowa • Bearing sleeve	–	–	–	–	4	4	4	
75	872.400.0		Tarcza tylna kompletna • Rear plate assy	–	–	–	–	1	1	1	
76	871.404.0		Szczotka kompletna • Brush assy	–	–	–	–	1	1	1	
77	118.165.21		Wkręt M5x12 • Screw	–	–	–	–	4	4	4	
78	871.405.0		Sprężyna szczotkowa • Brush spring	–	–	–	–	4	4	4	
79	871.772.0		Podkładka regulacyjna 0,4 • Shim	–	–	–	–	4	4	4	
79	871.773.0		Podkładka regulacyjna 0,8 • Shim	–	–	–	–	1	1	1	
80	118.164.21		Wkręt M5x10 • Screw	–	–	–	–	1	1	1	
81	971.001.0		Wyłącznik • Switch	–	–	–	–	2	2	2	
				–	–	–	–	1	1	1	

Nr poz. (No)	Oznaczenie (Nf)	Nr poz. podze-społu (V)	Nazwa (Name)	Liczba sztuk w ciągniku (Q)							Uwagi (R)
				912	914	1012	1014	1222	1224	1614	
82	871.771.0		Podkładka • Washer	–	–	–	–	2	2	2	
83	871.770.0		Sworzeń gwintowany • Threaded pin	–	–	–	–	2	2	2	
84	871.922.0		Uszczelka gumowa • Rubber seal	–	–	–	–	1	1	1	
85	871.912.0		Pokrywa kompletna • Cover assy	–	–	–	–	1	1	1	
86	871.921.0		Podkładka uszczelniająca • Sealing washer	–	–	–	–	2	2	2	
87	871.923.0		Podkładka miseczkowa • Cup-washer	–	–	–	–	2	2	2	
88	118.180.21		Wkręt M6×16 • Screw	–	–	–	–	2	2	2	
89	871.778.0		Przewód elektryczny kompletny • Cable assy	–	–	–	–	1	1	1	
90	871.780.0		Przewód elektryczny kompletny • Cable assy	–	–	–	–	1	1	1	

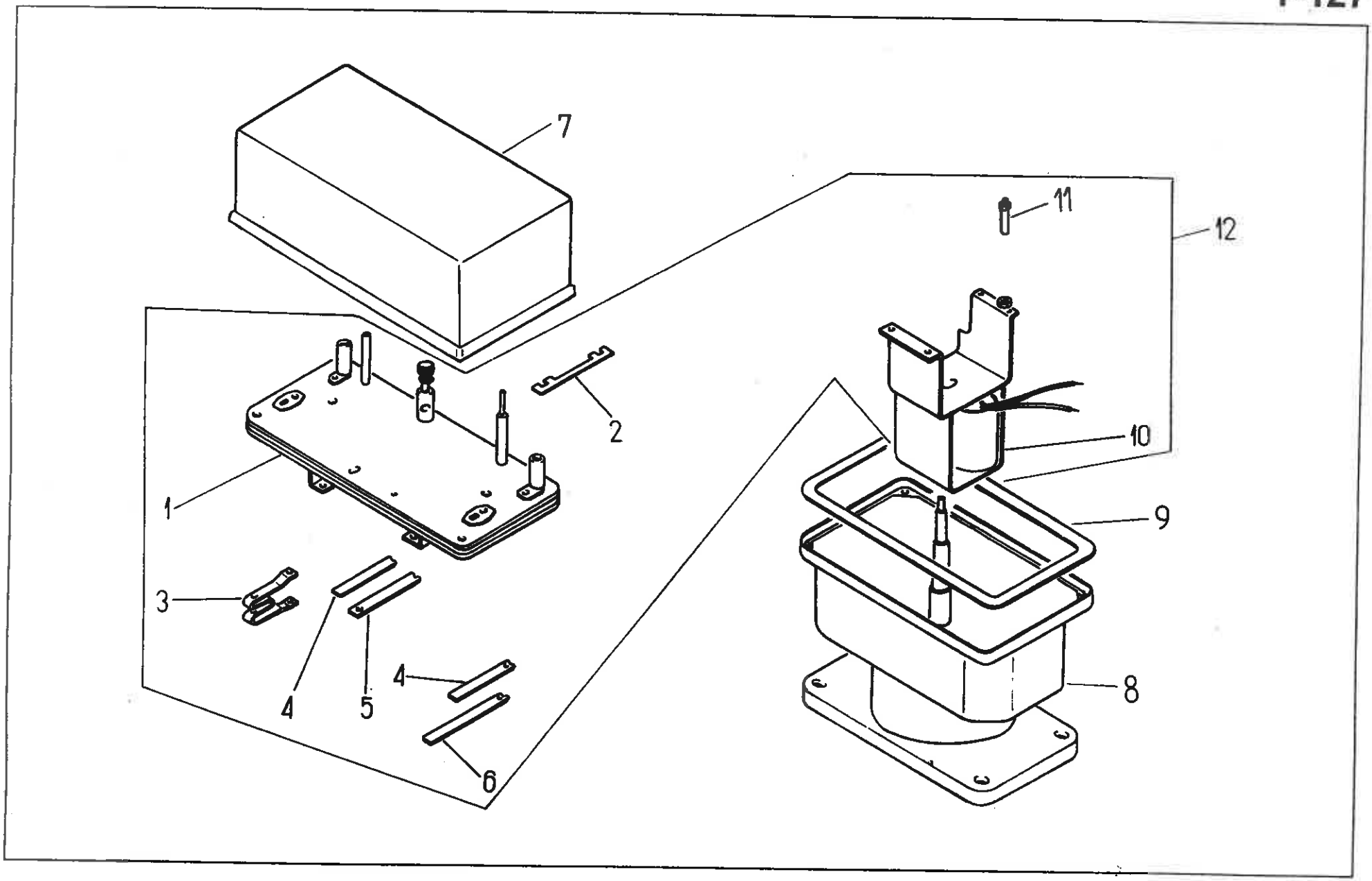
7
11
12
2
10
1
9
3
4
4
5
8
6

Nr poz. (No)	Oznaczenie (Nf)	Nr poz. podzespołu (V)	Nazwa (Name)	Liczba sztuk w ciągniku (Q)							Uwagi (R)
				912	914	1012	1014	1222	1224	1614	
1	0601.1610	12	Płytka podstawowa • Base	–	–	–	–	1	1	1	
2	0601.1618	12	Bezpiecznik płytkowy 50 A • Plate fuse 50 A	–	–	–	–	2	2	2	
3	0601.1402	12	Opornik • Resistor	–	–	–	–	1	1	1	
4	0601.1611	12	Sprężyna podtrzymująca • Spring plate	–	–	–	–	2	2	2	
5	0601.1502	12	Styk sprężysty • Spring contactor	–	–	–	–	1	1	1	
6	0601.1530	12	Styk sprężysty • Spring contactor	–	–	–	–	1	1	1	
7	0601.1403		Pokrywa skrzyni wyłącznika • Housing cover	–	–	–	–	1	1	1	
8	0601.1401		Korpus • Housing	–	–	–	–	1	1	1	
9	0601.1409		Uszczelka • Seal	–	–	–	–	1	1	1	
10	0601.1590	12	Wyłącznik magnetyczny • Magnet switch	–	–	–	–	1	1	1	
11	0601.1597	12	Śruba M6 • Bolt	–	–	–	–	2	2	2	
12	0601.0197		Wkład kompletny • Interior assy	–	–	–	–	1	1	1	

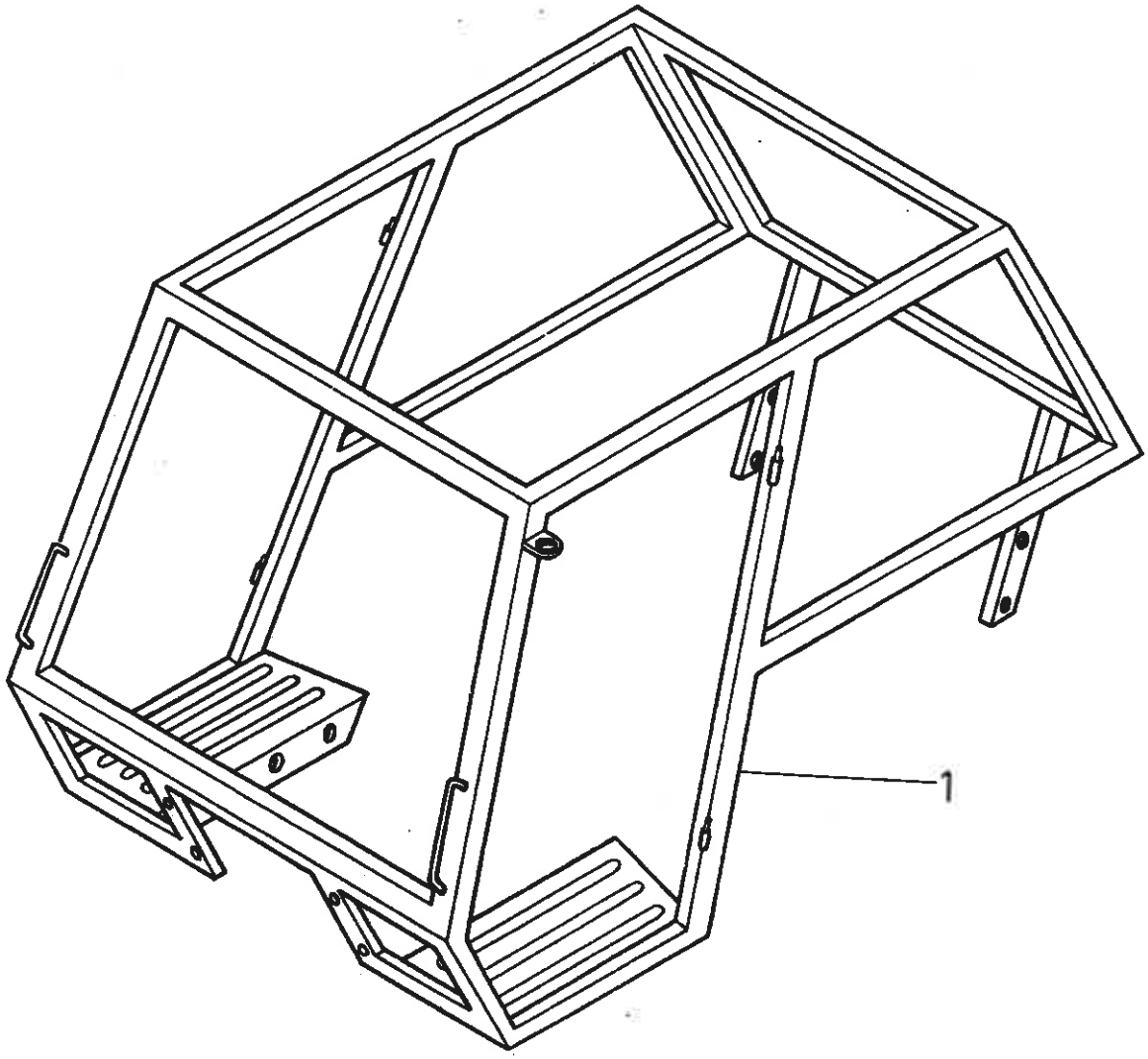
1

Nr poz. (No)	Oznaczenie (Nf)	Nr poz. podzespołu (V)	Nazwa (Name)	Liczba sztuk w ciągniku (Q)							Uwagi (R)
				912	914	1012	1014	1222	1224	1614	
1	83.361.000		Szkielet kabiny • Cab frame	1	1	1	1	–	–	–	a, F
1	89.361.000		Szkielet kabiny • Cab frame	–	–	–	–	1	1	1	a, F
1	89.361.000		Szkielet kabiny • Cab frame	1	1	1	1	–	–	–	Z, a
1	83.361.700		Szkielet kabiny • Cab frame	1	1	1	1	–	–	–	b
1	89.361.700		Szkielet kabiny • Cab frame	–	–	–	–	1	1	1	b
1	83.361.500		Szkielet kabiny • Cab frame	1	1	1	1	–	–	–	z, b
1	89.361.500		Szkielet kabiny • Cab frame	–	–	–	–	1	1	1	z, b
1	83.361.800		Szkielet kabiny • Cab frame	1	1	1	1	–	–	–	Z, c
1	89.361.800		Szkielet kabiny • Cab frame	1	1	1	1	1	1	1	Z, c

Uwagi.

a – do ciągników z grubym dachem.

b – do ciągników z cienkim dachem.

c – do ciągników z grubym dachem (odm. jugosłowiańska).

F – odmiana fińska.

Notes.

a – for tractors with „thick" roof.

b – for tractors with plain roof.

c – for tractors with „thick" roof – Yugo version.

F – „F" version (Finnish).

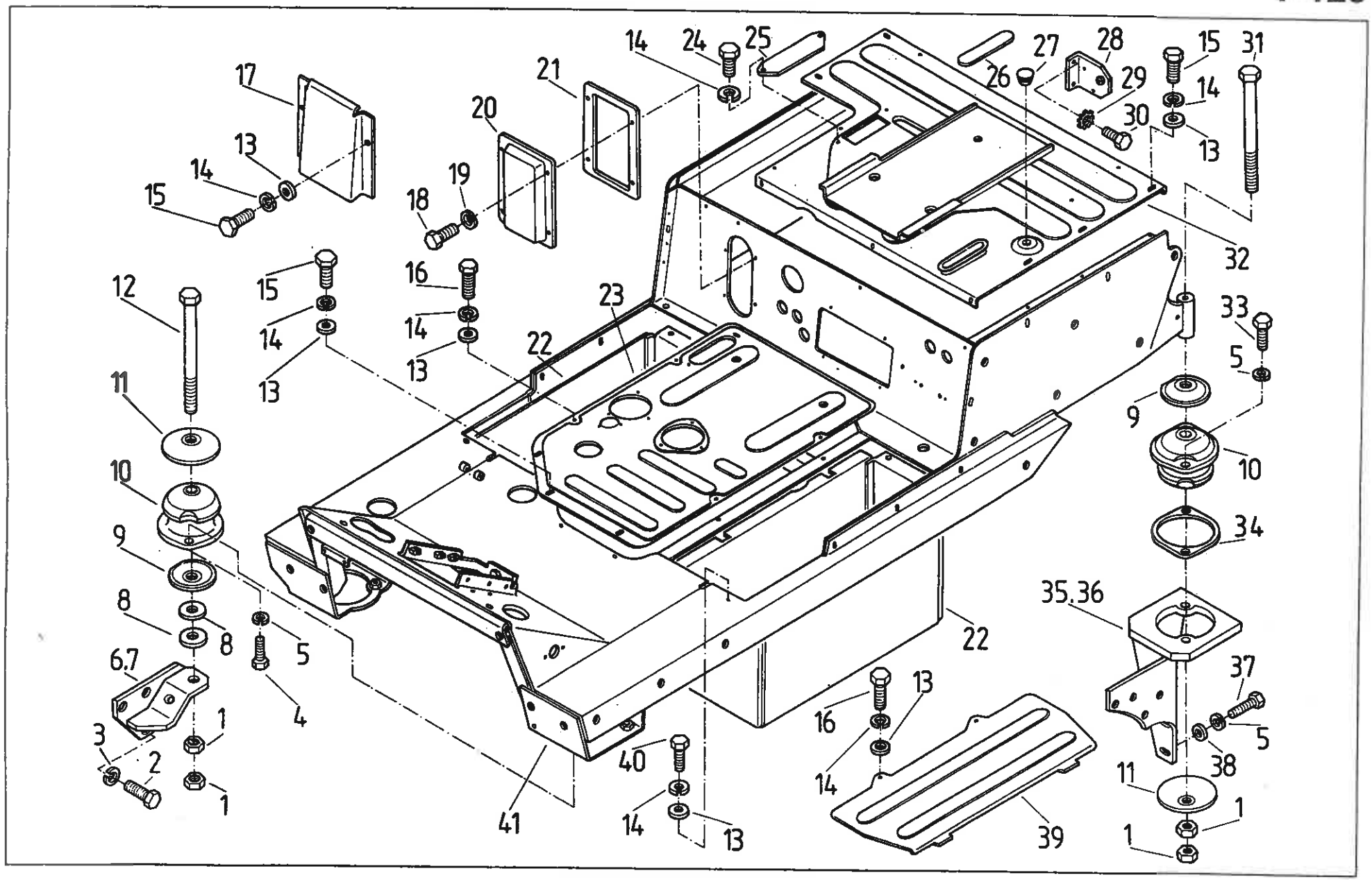
17
13
14
15
21
20
19
18
14
24
25
26
27
28
29
30
15
14
13
31
32
12
15
14
13
16
14
13
23
22
33
5
9
10
34
11
10
9
8
8
5
4
6.7
1
3
2
1
41
40
14
13
22
16
13
14
39
35.36
37
5
38
11
1
1

Nr poz. (No)	Oznaczenie (Nf)	Nr poz. podzespołu (V)	Nazwa (Name)	Liczba sztuk w ciągniku (Q)							Uwagi (R)
				912	914	1012	1014	1222	1224	1614	
1	54.23.15.17		Nakrętka M16-05-B PN-74/M-82153 • Nut	8	8	8	8	8	8	8	
2	54.21.21.50		Śruba M16x50-8.8-B PN-85/M-82101 • Bolt	6	6	6	6	6	6	6	
3	54.61.12.13		Podkładka sprężysta Z 16,3 PN-77/M-82008 • Spring washer	6	6	6	6	6	6	6	
4	54.21.06.88		Śruba M14x25-8.8-B PN-85/M-82105 • Bolt	4	4	4	4	4	4	4	
5	54.61.12.12		Podkładka sprężysta Z 14,2 PN-77/M-82008 • Spring washer	12	12	12	12	12	12	12	
6	83.334.020		Wspornik przedni lewy • LH front bracket	1	1	1	1	1	1	1	
7	80.334.060		Wspornik przedni prawy • RH front bracket	1	1	1	1	1	1	1	
8	80.245.002		Podkładka • Washer	4	4	4	4	4	4	4	
9	80.334.102		Miska 2 • Cup	4	4	4	4	4	4	4	
10	80.334.901		Łącznik • Link	4	4	4	4	4	4	4	
11	80.334.101		Miska 1 • Cup	4	4	4	4	4	4	4	
12	54.21.15.71		Śruba M16x160-8.8-B PN-85/M-82101 • Bolt	2	2	2	2	2	2	2	
13	54.61.01.06		Podkładka okrągła K 8,4 PN-78/M-82006 • Washer	21	21	21	21	21	21	21	
14	54.61.12.01		Podkładka sprężysta Z 8,2 PN-77/M-82008 • Spring washer	23	23	23	23	23	23	23	
15	54.21.06.22		Śruba M8x16-5.6-B PN-85/M-82105 • Bolt	13	13	13	13	13	13	13	
16	54.21.06.14		Śruba M8x25-5.6-B PN-85/M-82105 • Bolt	4	4	4	4	4	4	4	
17	80.334.112		Listwa zaciskowa • Strip	1	1	1	1	1	1	1	
18	54.21.06.54		Śruba M6x12-5.6-B PN-85/M-82105 • Bolt	4	4	4	4	4	4	4	
19	54.61.12.07		Podkładka sprężysta Z 6,1 PN-77/M-82008 • Spring washer	4	4	4	4	4	4	4	
20	83.334.541		Pokrywa • Cover	1	1	1	1	1	1	1	
21	83.334.542		Podkładka • Washer	1	1	1	1	1	1	1	
22	83.334.520		Skrzynka akumulatorowa • Battery box	2	2	2	2	2	2	2	
23	83.367.020		Pokrywa środkowa • Middle cover	1	1	1	1	–	–	–	
23	89.367.020		Pokrywa środkowa • Middle cover	–	–	–	–	1	1	1	
24	54.21.05.76		Śruba M8x12-5.6-B PN-85/M-82105 • Bolt	2	2	2	2	2	2	2	
25	83.334.005		Pokrywa • Cover	1	1	1	1	1	1	1	
26	83.334.004		Pokrywa • Cover	1	1	1	1	1	1	1	
27	80.334.134		Korek zaślepiający • Plug	1	1	1	1	1	1	1	

Nr poz. (No)	Oznaczenie (Nf)	Nr poz. podzespołu (V)	Nazwa (Name)	Liczba sztuk w ciągniku (Q)							Uwagi (R)
				912	914	1012	1014	1222	1224	1614	
28	80.334.130		Wspornik kompletny • Bracket assy	1	1	1	1	1	1	1	
29	54.61.14.07		Podkładka sprężysta ząbkowana zewnętrznie 6,4 PN-82/M-82024 • Spring washer	2	2	2	2	2	2	2	
30	54.21.06.77		Śruba M6x18-5.6-B PN-85/M-82105 • Bolt	2	2	2	2	2	2	2	
31	54.21.03.20		Śruba M16x220-8.8-A PN-85/M-82101 • Bolt	2	2	2	2	2	2	2	
32	83.367.040		Pokrywa tylna • Rear cover	1	1	1	1	1	1	1	
33	54.21.06.19		Śruba M14x35-5.6-B PN-85/M-82105 • Bolt	4	4	4	4	4	4	4	
34	83.367.002		Podkładka • Washer	2	2	2	2	2	2	2	
35	80.334.090		Wspornik lewy • LH bracket	1	1	–	–	–	–	–	
35	86.334.020		Wspornik lewy • LH bracket	–	–	1	1	1	1	1	
36	80.334.100		Wspornik prawy • RH bracket	1	1	–	–	–	–	–	
36	86.334.010		Wspornik prawy • RH bracket	–	–	1	1	1	1	1	
37	54.21.06.90		Śruba M14x35-8.8-B PN-85/M-82105 • Bolt	4	4	4	4	4	4	4	
38	54.61.01.14		Podkładka okrągła K 15 PN-78/M-82006 • Washer	4	4	4	4	4	4	4	
39	80.334.046		Pokrywa akumulatora • Battery cover	2	2	2	2	2	2	2	
40	54.21.06.05		Śruba M8x20-5.6-B PN-85/M-82105 • Bolt	4	4	4	4	4	4	4	
41	83.367.550		Podłoga • Floor	1	1	1	1	1	1	1	

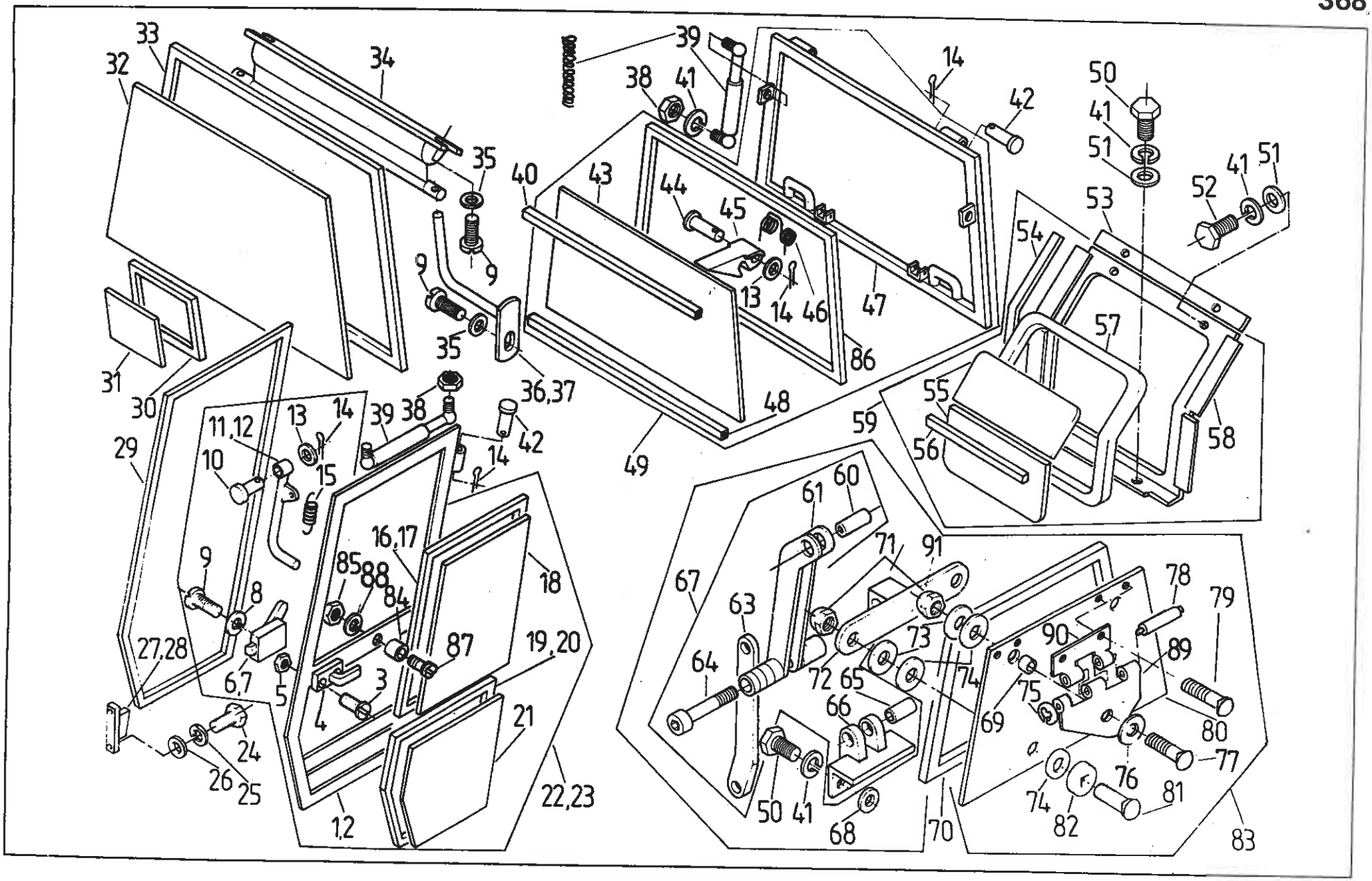
33
32
34
35
9
9
35
36,37
31
30
29
11,12
13
14
10
15
39
38
42
14
16,17
85
88
84
87
18
19,20
9
8
27,28
6,7
5
3
4
21
24
26
25
1,2
22,23
39
38
41
40
43
44
45
13
14
46
47
86
48
49
14
42
50
41
51
52
41
51
53
54
57
55
56
58
59
61
60
71
91
67
63
64
72
65
73
74
66
69
50
41
68
70
78
79
90
89
75
80
77
76
74
82
81
83

Nr poz. (No)	Oznaczenie (Nf)	Nr poz. podzespołu (V)	Nazwa (Name)	Liczba sztuk w ciągniku (Q)							Uwagi (R)
				912	914	1012	1014	1222	1224	1614	
1	88.368.600	22	Drzwi prawe • RH side door	1	1	1	1	1	1	1	
2	88.368.610	23	Drzwi lewe • LH side door	1	1	1	1	1	1	1	
3	88.368.915	22, 23	Wkręt M4x20-5.6 PN-74/M-82213 • Screw	4	4	4	4	4	4	4	
4*	88.368.280	22, 23	Klamka z zamkiem • Door handle with lock	1	1	1	1	1	1	1	
5	88.368.925	22, 23	Nakrętka A M4-8-Zn BN-75/3611-21 • Nut	4	4	4	4	4	4	4	
6	07.368.382	22	Zamek drzwi kompletny prawy • RH door lock	1	1	1	1	1	1	1	
7	07.368.381	23	Zamek drzwi kompletny lewy • LH door lock	1	1	1	1	1	1	1	
8	54 61 120 6	22, 23	Podkładka sprężysta Z 5,1 PN-77/M-82008 • Spring washer	6	6	6	6	6	6	6	
9	54 22 071 0	22, 23	Wkręt M5x14-5.8-A PN-74/M-82227 • Screw	2	2	2	2	2	2	2	
10	54 66 038 7	22, 23	Sworzeń 8x35/30-5.8 PN-63/M-83002 • Pin	2	2	2	2	2	2	2	
11	80.368.250	22	Dźwignia prawa • RH lever	1	1	1	1	1	1	1	
12	80.368.260	23	Dźwignia lewa • LH lever	1	1	1	1	1	1	1	
13	54 61 151 7	22, 23, 49	Podkładka 8,4 PN-78/M-82005 • Washer	4	4	4	4	4	4	4	
14	54 28 010 3	22, 23, 49, 83	Zawleczka s-2x14 PN-76/M-82001 • Split pin	14	14	14	14	14	14	14	
15	80.368.032	22, 23	Sprężyna • Spring	2	2	2	2	2	2	2	
16	88.368.644	22	Uszczelka prawa I • RH side weather-strip I	1	1	1	1	1	1	1	
17	88.368.642	23	Uszczelka lewa I • LH side weather-strip I	1	1	1	1	1	1	1	
18	88.368.636	22, 23	Szyba drzwi I • Door glass I	2	2	2	2	2	2	2	
19	88.368.643	22	Uszczelka prawa II • RH side weather-strip II	1	1	1	1	1	1	1	
20	88.368.641	23	Uszczelka lewa II • LH side weather-strip II	1	1	1	1	1	1	1	
21	88.368.637	22, 23	Szyba drzwi II • Door glass II	2	2	2	2	2	2	2	
22	88.368.619		Drzwi prawe kpl. • RH side door assy	1	1	1	1	1	1	1	
23	88.368.609		Drzwi lewe kpl. • LH side door assy	1	1	1	1	1	1	1	
24	54.21.06.38		Śruba M6x15-5.6-B PN-85/M-82105 • Bolt	4	4	4	4	4	4	4	

Nr poz. (No)	Oznaczenie (Nf)	Nr poz. podzespołu (V)	Nazwa (Name)	Liczba sztuk w ciągniku (Q)							Uwagi (R)
				912	914	1012	1014	1222	1224	1614	
25	54.61.12.07		Podkładka sprężysta Z 6,1 PN-77/M-82008 • Spring washer	4	4	4	4	4	4	4	
26	54.61.23.03		Podkładka 6,5 • Washer	4	4	4	4	4	4	4	
27	88.368.930		Zaczep prawy kpl. • RH catch assy	1	1	1	1	1	1	1	
28	88.368.940		Zaczep lewy kpl. • LH catch assy	1	1	1	1	1	1	1	
29	80.368.192		Uszczelka drzwi • Door weather-strip	2	2	2	2	2	2	2	
30	80.368.135		Uszczelka okna przedniego dolna • Lower front window weather-strip	2	2	2	2	2	2	2	
31	80.368.134		Szyba przednia dolna • Lower front pane	2	2	2	2	2	2	2	
32	80.368.132		Szyba przednia • Windscreen	1	1	1	1	1	1	1	
33	80.368.133		Uszczelka okna przedniego • Windscreen weather-strip	1	1	1	1	1	1	1	
34	88.368.955		Osłona przeciwsłoneczna • Sun visor	1	1	1	1	1	1	1	a
34	80.368.710		Osłona przeciwsłoneczna • Sun visor	1	1	1	1	1	1	1	a, Z
35	54.61.01.02		Podkładka K 5,3 PN-78/M-82006 • Washer	4	4	4	4	4	4	4	
36	88.368.950		Pręt rolety prawy kpl. • Rod	1	1	1	1	1	1	1	
37	88.368.960		Pręt rolety lewy kpl. • Rod	1	1	1	1	1	1	1	
38	54.23.13.10		Nakrętka M8-5-B PN-75/M-82144 • Nut	8	8	8	8	8	8	8	
39	88.368.200		Sprężyna gazowa • Gas spring	4	4	4	4	4	4	4	b
39	80.368.346		Sprężyna • Spring	4	4	4	4	4	4	4	b, Z
40	80.368.196		Uszczelka okna • Window weather-strip	1	1	1	1	1	1	1	
41	54.61.12.09	83	Podkładka sprężysta z 8,2 PN-77/M-82008 • Spring washer	12	12	12	12	12	12	12	
42	80.368.024		Sworzeń • Pin	6	6	6	6	6	6	6	
43	80.368.067	49	Szyba tylna • Rear window pane	1	1	1	1	1	1	1	
44	54.66.03.92	49	Sworzeń 8x40 • 37-5.8 PN-63/M-83002 • Pin	2	2	2	2	2	2	2	
45	80.368.307	49	Zapadka • Ratchet	2	2	2	2	2	2	2	
46	80.368.306	49	Sprężyna • Spring	2	2	2	2	2	2	2	
47	88.368.060	49	Okno tylne • Rear window	1	1	1	1	1	1	1	
48	80.368.311	49	Uszczelka profilowa • Weather-strip	2	2	2	2	2	2	2	
49	88.368.039		Okno tylne kpl. • Rear window assy	1	1	1	1	1	1	1	
50	54.21.06.05	83	Śruba M8x20-5.6-B PN-85/M-82105 • Bolt	6	6	6	6	6	6	6	

Nr poz. (No)	Oznaczenie (Nf)	Nr poz. podzespołu (V)	Nazwa (Name)	Liczba sztuk w ciągniku (Q)							Uwagi (R)
				912	914	1012	1014	1222	1224	1614	
51	54.61.23.04		Podkładka 8,5 PN-59/M-82030 • Washer	4	4	4	4	4	4	4	
52	54.21.06.24		Śruba M8x30-5.6-B PN-85/M-82105 • Bolt	2	2	2	2	2	2	2	
53	80.368.354		Lamówka tylnego okna • Window rear strip	1	1	1	1	1	1	1	
54	80.368.211	59	Uszczelka profilowa • Weather-strip	2	2	2	2	2	2	2	
55	80.368.141	59	Szyba tylnego okna • Rear window glass	2	2	2	2	2	2	2	
56	80.368.143	59	Uszczelka środkowa • Middle weather-strip	1	1	1	1	1	1	1	
57	80.368.142	59	Uszczelka tylnego okna • Window weather-strip, rear	1	1	1	1	1	1	1	
58	80.368.080	59	Okno tylne • Rear window	1	1	1	1	1	1	1	
59	80.368.069		Okno tylne kpl. • Rear window assy	1	1	1	1	1	1	1	
60	54.24.17.09	67	Nit 6x0,75x35 B PN-80/M-82973 • Rivet	2	2	2	2	2	2	2	
61	88.368.985	67	Rękojeść • Holder	2	2	2	2	2	2	2	
63	88.368.986	67	Ramię zaczepu • Catch arm	2	2	2	2	2	2	2	
64	54.21.26.46	67	Śruba M6x60-8,8 PN-73/M-82302 • Bolt	2	2	2	2	2	2	2	
65	54.24.17.08	67	Nit 6x0,75x16 B PN-80/M-82973 • Rivet	2	2	2	2	2	2	2	
66	88.368.220	67	Wspornik kpl. • Bracket assy	2	2	2	2	2	2	2	
67	88.368.989	83	Mechanizm zamka kpl. • Lock mechanism assy	2	2	2	2	2	2	2	
68	88.368.092	83	Podkładka regulacyjna • Shim	x	x	x	x	x	x	x	
69	88.368.175	83	Tulejka mimośrodowa • Bush	8	8	8	8	8	8	8	
70	88.368.511		Uszczelka okna bocznego • Gasket	2	2	2	2	2	2	2	
71	54.23.11.05	83	Nakrętka ślepa M10 PN-75/M-82182 • Nut	8	8	8	8	8	8	8	
72	88.368.230	67	Wspornik kpl. II • Bracket assy II	2	2	2	2	2	2	2	
73	88.368.091	83	Podkładka oporowa 2 • Thrust washer	8	8	8	8	8	8	8	
74	88.368.076	83	Podkładka 2 • Washer	12	12	12	12	12	12	12	
75	54.62.07.06	83	Płytka osadcza sprężynująca 6 PN-84/M-85112 • Spring plate	4	4	4	4	4	4	4	
76	88.368.077	83	Podkładka 1 • Washer	4	4	4	4	4	4	4	
77	07.368.235	83	Wkręt M8x27 • Screw	4	4	4	4	4	4	4	
78	07.368.175	83	Sworzeń zawiasy • Pin	4	4	4	4	4	4	4	
79	07.368.232	83	Wkręt M8x20 • Screw	8	8	8	8	8	8	8	

Nr poz. (No)	Oznaczenie (Nf)	Nr poz. podzespołu (V)	Nazwa (Name)	Liczba sztuk w ciągniku (Q)							Uwagi (R)
				912	914	1012	1014	1222	1224	1614	
80	88.368.854	83	Szyba boczna uchylna • **Side window glass**	2	2	2	2	2	2	2	
81	54.21.25.11	83	Śruba M10x35-5.8 PN-76/M-82406 • Bolt	8	8	8	8	8	8	8	
82	88.368.913	83	Podkładka kształtowa zamka • Washer	4	4	4	4	4	4	4	
83	88.368.030		Okno boczne • Side window	2	2	2	2	2	2	2	
84	88.368.611	22, 23	Zderzak • Buffer	2	2	2	2	2	2	2	
85	54.23.11.01	22, 23	Nakrętka ślepa M4 PN-75/M-82182 • Nut	2	2	2	2	2	2	2	
86	80.368.071	49	Uszczelka okna tylnego • Rear window weather-strip	1	1	1	1	1	1	1	
87	54.22.35.01	22, 23	Wkręt M4x30-4.8-B PN-74/M-82219 • Screw	2	2	2	2	2	2	2	
88	54.61.23.01	22, 23	Podkładka okrągła 4,3 PN-59/M-82030 • Washer	2	2	2	2	2	2	2	
89	07.368.167	83	Zawiasa ruchoma • Acting hinge	4	4	4	4	4	4	4	
90	07.368.168	83	Zawiasa stała • Hinge	4	4	4	4	4	4	4	
91	54.23.11.04	83	Nakrętka ślepa M8 PN-75/M-82182 • Blind nut	4	4	4	4	4	4	4	

Uwagi.

Poz. 4 oznaczona * – komplet dwóch klamek.

Poz. 62 nie wykorzystana.

Pozycje a, a i b, b wzajemnie alternatywne.

Notes.

Item 4, mark * means two handle set.

Item 62 – vacant.

Mark „a" and „b": alternative use.

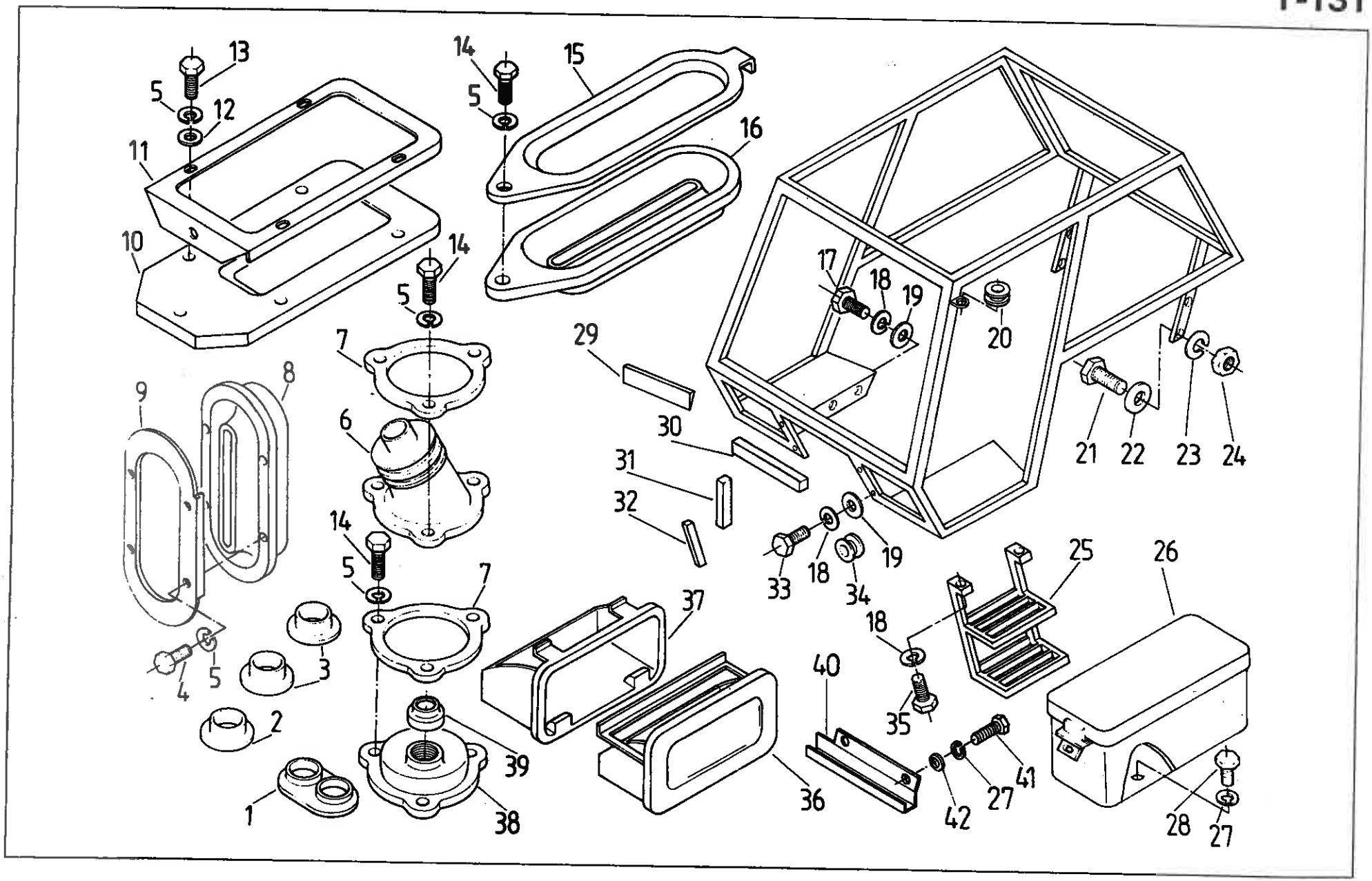
13
5
12
11
10
14
5
15
16
14
5
7
8
9
6
14
5
7
4
5
3
2
1
39
38
29
30
31
32
17
18
19
20
21
22
23
24
33
18
34
19
37
36
40
18
35
25
26
41
27
42
28
27

Nr poz. (No)	Oznaczenie (Nf)	Nr poz. podzespołu (V)	Nazwa (Name)	Liczba sztuk w ciągniku (Q)							Uwagi (R)
				912	914	1012	1014	1222	1224	1614	
1	80.368.151		Uszczelka pedału • Pedal seal	1	1	1	1	1	1	1	
2	80.368.147		Uszczelka pedału • Pedal seal	1	1	1	1	1	1	1	
3	80.368.152		Uszczelka pedału • Pedal seal	2	2	2	2	2	2	2	
4	54.21.06.38		Śruba M6×16-5.6-B PN-85/M-82105 • Bolt	4	4	4	4	4	4	4	
5	54.61.12.07		Podkładka sprężysta Z 6,1 PN-77/M-82008 • Spring washer	16	16	16	16	16	16	16	
6	80.368.144		Osłona I • Gaiter 1	1	1	1	1	1	1	1	
7	80.368.255		Nakładka • Gaiter frame	2	2	2	2	2	2	2	
8	80.368.155		Uszczelka hamulca • Brake seal	1	1	1	1	1	1	1	
9	80.368.156		Nakładka • Gaiter frame	1	1	1	1	1	1	1	
10	80.368.157		Uszczelka sterowania • Controls seal	1	1	1	1	1	1	1	
11	80.368.161		Ramka • Frame	1	1	1	1	1	1	1	
12	54.61.23.03		Podkładka 6,5 PN-59/M-82030 • Washer	5	5	5	5	5	5	5	
13	54.21.06.92		Śruba M6×20-5.6-B PN-85/M-82105 • Bolt	5	5	5	5	5	5	5	
14	54.21.21.25		Śruba M6×30-5.6-B PN-85/M-82101 • Bolt	7	7	7	7	7	7	7	
15	88.368.983		Nakładka • Gaiter frame	1	1	1	1	1	1	1	
16	80.368.153		Uszczelka dźwigni • Lever seal	1	1	1	1	1	1	1	
17	54.21.06.35		Śruba M12×35-8.8-B PN-85/M-82105 • Bolt	6	6	6	6	6	6	6	
18	54.61.12.11		Podkładka sprężysta Z 12,2 PN-77/M-82008 • Spring washer	14	14	14	14	14	14	14	
19	54.61.23.06		Podkładka 13 • Washer	10	10	10	10	10	10	10	
20	54.62.01.08		Przelotka A10×6 BN-75/3688-01 • Grommet	2	2	2	2	2	2	2	
21	54.21.21.77		Śruba M14×60-8.8-B PN-85/M-82101 • Bolt	4	4	4	4	4	4	4	
22	54.61.23.07		Podkładka 15 PN-59/M-82030 • Washer	4	4	4	4	4	4	4	
23	54.61.12.12		Podkładka sprężysta Z 14,2 PN-77/M-82008 • Spring washer	4	4	4	4	4	4	4	
24	54.23.13.32		Nakrętka M14-8-B PN-75/M-82144 • Nut	4	4	4	4	4	4	4	
25	80.368.450		Stopień kabiny • Cab foot-step	2	2	2	2	2	2	2	a
25	87.368.540		Stopień kabiny • Cab foot-step	2	2	2	2	2	2	2	a

Nr poz. (No)	Oznaczenie (Nf)	Nr poz. podzespołu (V)	Nazwa (Name)	Liczba sztuk w ciągniku (Q)							Uwagi (R)
				912	914	1012	1014	1222	1224	1614	
26	9.616.M93		Skrzynka narzędziowa • Tool box	1	1	1	1	1	1	1	
27	54.61.12.09		Podkładka sprężysta Z 8,2 PN-77/M-82008 • Spring washer	4	4	4	4	4	4	4	
28	54.21.06.05		Śruba M8x20-5.6-B PN-85/M-82105 • Bolt	2	2	2	2	2	2	2	
29	80.368.351		Uszczelka profilowa • Weather-strip	2	2	2	2	2	2	2	
30	80.368.343		Uszczelka II • Strip II	1	1	1	1	1	1	1	
31	80.368.344		Uszczelka III • Strip III	2	2	2	2	2	2	2	
32	80.368.342		Uszczelka I • Strip I	2	2	2	2	2	2	2	
33	54.21.21.72		Śruba M12x45-8.8-B PN-85/M-82101 • Bolt	4	4	4	4	4	4	4	
34	54.62.01.02		Przelotka A8x2,5 BN-75/3688/01 • Grommet	1	1	1	1	1	1	1	
35	54.21.06.12		Śruba M12x30-5.6-B PN-85/M-82105 • Bolt	4	4	4	4	4	4	4	
36	88.368.981		Popielniczka • Ashtray	1	1	1	1	1	1	1	
37	88.368.982		Ramka popielniczki • Ashtray frame	1	1	1	1	1	1	1	
38	80.368.145		Osłona II • Gaiter II	1	1	1	1	1	1	1	
39	80.368.146		Wkładka • Insert	1	1	1	1	1	1	1	
40	88.368.080		Osłona przewodu kpl. • Guard assy	1	1	1	1	1	1	1	
41	54.21.06.22		Śruba M8x16-5.6-B PN-85/M-82105 • Bolt	2	2	2	2	2	2	2	
42	54.61.23.04		Podkładka 8,5 PN-59/M-82030 • Washer	2	2	2	2	2	2	2	

Uwaga. a – pozycje alternatywne.
Note. a – alternative use.

Nr poz. (No)	Oznaczenie (Nf)	Nr poz. podzespołu (V)	Nazwa (Name)	Liczba sztuk w ciągniku (Q)							Uwagi (R)
				912	914	1012	1014	1222	1224	1614	
1	80.368.710		Osłona przeciwsłoneczna • Sun visor assy	1	1	1	1	1	1	1	
2	80.368.728	1	Osłona • Sun visor	1	1	1	1	1	1	1	
3	54.61.12.05	1	Podkładka sprężysta Z 4,1 Fe/Zn7c PN-77/M-82002 • Spring washer	4	4	4	4	4	4	4	
4	54.23.03.04	1	Nakrętka M4-5-II Fe/Zn7c PN-75/M-82144 • Nut	4	4	4	4	4	4	4	
5	80.368.722	1	Nakładka • Gaiter frame	1	1	1	1	1	1	1	
6	80.368.723	1	Obejma 2 • Bracket 2	1	1	1	1	1	1	1	
7	80.368.904	1	Nakrętka • Nut	1	1	1	1	1	1	1	
8	54.23.13.10	1	Nakrętka M8-5-II Fe/Zn7c PN-75/M-82144 • Nut	4	4	4	4	4	4	4	
9	54.61.02.02	1	Podkładka do wkrętów 8,4 PN-78/M-82007 • Washer	2	2	2	2	2	2	2	
10	80.368.729	1	Sprężyna • Spring	2	2	2	2	2	2	2	
11	80.368.725	1	Wspornik lewy • LH side bracket	1	1	1	1	1	1	1	
12	80.368.726	1	Wspornik prawy • RH side bracket	1	1	1	1	1	1	1	
13	80.368.724	1	Podkładka oporowa • Thrust washer	2	2	2	2	2	2	2	
14	80.368.720	1	Uchwyt • Handle	1	1	1	1	1	1	1	
15	54.22.18.25	1	Wkręt M4x22-5.8 Fe/Zn7c PN-74/M-82227 • Screw	4	4	4	4	4	4	4	
16	80.368.727	1	Obejma 1 • Clamp 1	1	1	1	1	1	1	1	
17	80.368.351		Uszczelka profilowa • Weather-strip	2	2	2	2	2	2	2	
18	54.61.15.17		Podkładka 8,4 Fe/Zn9c PN-78/M-82005 • Washer	2	2	2	2	2	2	2	
19	80.368.331		Rolka • Roller	2	2	2	2	2	2	2	
20	54.28.01.03		Zawleczka S-2x14 Fe/Zn9c PN-76/M-82001 • Split pin	8	8	8	8	8	8	8	
21	54.66.03.20		Sworzeń 8x28/25-5.8-5H • Pin	2	2	2	2	2	2	2	
22	80.368.020		Linka • Cable	2	2	2	2	2	2	2	
23	80.368.027		Sprężyna • Spring	2	2	2	2	2	2	2	
24	80.368.200		Sprężyna gazowa Nr 21005 • Gas spring	2	2	2	2	2	2	2	Z
25	80.368.343		Uszczelka II • Strip II	1	1	1	1	1	1	1	
26	54.62.01.08		Przelotka A10x6 BN-75/3688-01 • Grommet	2	2	2	2	2	2	2	
27	80.368.024		Sworzeń • Pin	6	6	6	6	6	6	6	
28	80.368.196		Uszczelka okna • Window strip	1	1	1	1	1	1	1	

Nr poz. (No)	Oznaczenie (Nf)	Nr poz. podzespołu (V)	Nazwa (Name)	Liczba sztuk w ciągniku (Q)							Uwagi (R)
				912	914	1012	1014	1222	1224	1614	
29	88.368.511		Uszczelka okna bocznego • Side window strip	2	2	2	2	2	2	2	
30	80.368.344		Uszczelka III • Strip III	2	2	2	2	2	2	2	
31	80.368.342		Uszczelka I • Strip I	2	2	2	2	2	2	2	
32	54.61.23.06		Podkładka 13 Fe/Zn9c PN-59/M-82030 • Washer	10	10	10	10	10	10	10	
33	54.61.12.11		Podkładka sprężysta Z 12,2 Fe/Zn9c PN-77/M-82008 • Spring washer	10	10	10	10	10	10	10	
34	54.21.21.72		Śruba M12x45-8.8-B Fe/Zn9c PN-85/M-82101 • Bolt	4	4	4	4	4	4	4	
35	80.368.125		Pokrywa • Cover	2	2	2	2	2	2	2	
36	54.22.30.04		Wkręt do blach AGb 3,9x13 PN-79/M-83106 • Self-tapping screw	4	4	4	4	4	4	4	
37	54.61.01.09		Podkładka K 4,3 PN-79/M-82006 • Washer	4	4	4	4	4	4	4	
38	54.22.18.27		Wkręt M6x8-5.8-B Fe/Zn9c PN-85/M-82215 • Screw	2	2	2	2	2	2	2	
39	54.61.12.07		Podkładka sprężysta Z 6,1 Fe/Zn8c PN-77/M-82008 • Spring washer	6	6	6	6	6	6	6	
40	80.368.176		Tabliczka • Plate	1	1	1	1	1	1	1	
41	80.368.175		Płyta • Plate	1	1	1	1	1	1	1	
42	9 616 M93		Skrzynka narzędziowa • Tool box	1	1	1	1	1	1	1	
43	54.61.23.04		Podkładka 8,5 Fe/Zn9c PN-59/M-82030 • Washer	2	2	2	2	2	2	2	
44	54.61.12.09		Podkładka sprężysta Z 8,2 Fe/Zn9c PN-77/M-82008 • Spring washer	2	2	2	2	2	2	2	
45	54.21.06.05		Śruba M8x20-5.6-B Fe/Zn9c PN-85/M-82105 • Bolt	2	2	2	2	2	2	2	
46	54.62.01.02		Przelotka A8x2,5 BN-75/3688-01 • Grommet	1	1	1	1	1	1	1	
47	54.23.13.32		Nakrętka M14-5-8 Fe/Zn7c PN-86/M-82144 • Nut	4	4	4	4	4	4	4	
48	54.61.12.13		Podkładka sprężysta Z 14,2 Fe/Zn7c PN-77/M-82008 • Spring washer	4	4	4	4	4	4	4	
49	54.61.23.07		Podkładka 15 Fe/Zn9c PN-59/M-82030 • Washer	4	4	4	4	4	4	4	
50	54.21.21.77		Śruba M14x60-8.8-B Fe/Zn9c PN-85/M-82101 • Bolt	4	4	4	4	4	4	4	
51	54.21.06.38		Śruba M6x16-5.6-B Fe/Zn9c PN-85/M-82105 • Bolt	4	4	4	4	4	4	4	
52	54.61.23.03		Podkładka 6,5 Fe/Zn9c PN-59/M-82030 • Washer	4	4	4	4	4	4	4	
53	88.368.940		Zaczep lewy kompletny • LH catch assy	1	1	1	1	1	1	1	
54	88.368.930		Zaczep prawy kompletny • RH catch assy	1	1	1	1	1	1	1	
55	80.368.192		Uszczelka drzwi • Door weather-strip	2	2	2	2	2	2	2	
56	54.21.06.35		Śruba M12x35-8.8-B Fe/Zn9c PN-85/M-82105 • Bolt	6	6	6	6	6	6	6	

Nr poz. (No)	Oznaczenie (Nf)	Nr poz. podzespołu (V)	Nazwa (Name)	Liczba sztuk w ciągniku (Q)							Uwagi (R)
				912	914	1012	1014	1222	1224	1614	
57	87.368.540		Stopień kabiny • Cab foot-step	2	2	2	2	2	2	2	a
57	80.368.450		Stopień kabiny • Cab foot-step	2	2	2	2	2	2	2	a
58	54.21.06.12		Śruba M12x30-5.6-B Fe/Zn9c PN-85/M-82105 • Bolt	4	4	4	4	4	4	4	

Uwaga. a – pozycje alternatywne.
Note. a – alternative use.

T-133

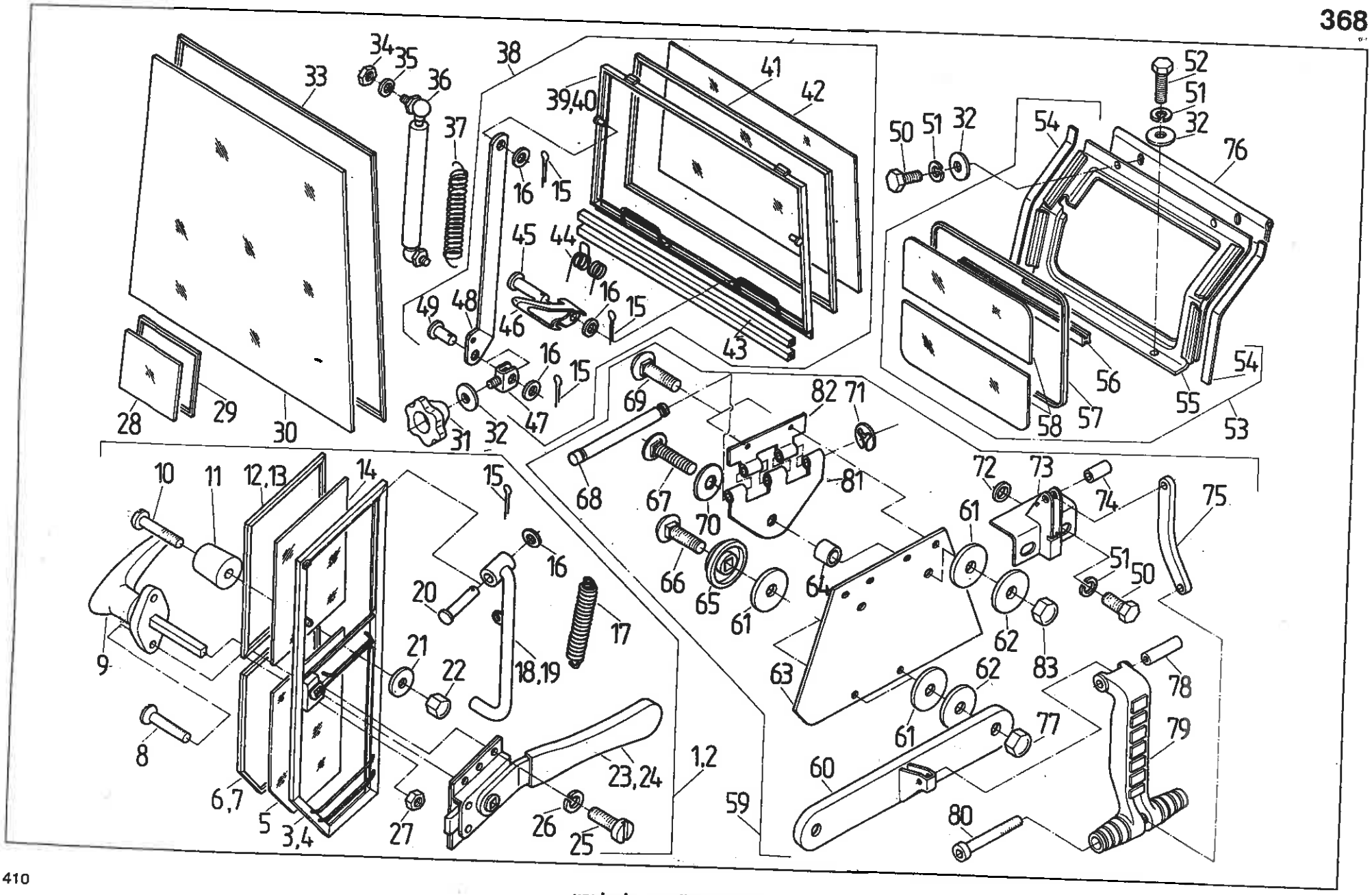
1,2
3,4
5
6,7
8
9
10
11
12,13
14
15
16
17
18,19
20
21
22
23,24
25
26
27
28
29
30
31
32
33
34
35
36
37
38
39,40
41
42
43
44
45
46
47
48
49
50
51
52
53
54
55
56
57
58
59
60
61
62
63
64
65
66
67
68
69
70
71
72
73
74
75
76
77
78
79
80
81
82
83

Nr poz. (No)	Oznaczenie (Nf)	Nr poz. podzespołu (V)	Nazwa (Name)	Liczba sztuk w ciągniku (Q)							Uwagi (R)
				912	914	1012	1014	1222	1224	1614	
1	88.368.719		Drzwi prawe kompletne • RH side door assy	1	1	1	1	1	1	1	
1	88.368.619		Drzwi prawe kompletne • RH side door assy	1	1	1	1	1	1	1	Z
2	88.368.709		Drzwi lewe kompletne • LH side door assy	1	1	1	1	1	1	1	
2	88.368.609		Drzwi lewe kompletne • LH side door assy	1	1	1	1	1	1	1	Z
3	88.368.710	1	Drzwi prawe • RH side door	1	1	1	1	1	1	1	
3	88.368.600	1	Drzwi prawe • RH side door	1	1	1	1	1	1	1	Z
4	88.368.720	2	Drzwi lewe • LH side door	1	1	1	1	1	1	1	
4	88.368.610	2	Drzwi lewe • LH side door	1	1	1	1	1	1	1	Z
5	88.368.637	1, 2	Szyba drzwi II • Door glass II	2	2	2	2	2	2	2	
6	88.368.643	1	Uszczelka prawa II • RH side strip II	1	1	1	1	1	1	1	
7	88.368.641	2	Uszczelka lewa II • LH side strip II	1	1	1	1	1	1	1	
8	88.368.915	1, 2	Wkręt M4x20-5.6 Fe/Zn9c • Screw	4	4	4	4	4	4	4	
9	88.368.280	1, 2	Klamka z zamkiem (komplet 2 klamek) • Door handle and lock (pair)	1	1	1	1	1	1	1	
10	54.22.35.01	1, 2	Wkręt M4x30-4.8-B Fe/Zn9c PN-85/M-82219 • Screw	2	2	2	2	2	2	2	
11	88.368.611	1, 2	Zderzak • Buffer	2	2	2	2	2	2	2	
12	88.368.644	1	Uszczelka prawa I • RH side strip I	1	1	1	1	1	1	1	
13	88.368.642	2	Uszczelka lewa I • LH side strip I	1	1	1	1	1	1	1	
14	88.368.636	1, 2	Szyba drzwi I • Door glass I	2	2	2	2	2	2	2	
15	54.28.01.03	1, 2	Zawleczka S-2x14 Fe/Zn9c PN-76/M-82001 • Split pin	12	12	12	12	12	12	12	
16	54.61.15.17	1, 2	Podkładka 8,4 Fe/Zn9c PN-78/M-82005 • Washer	8	8	8	8	8	8	8	
17	80.368.032	1, 2	Sprężyna • Spring	2	2	2	2	2	2	2	
18	80.368.250	1	Dźwignia prawa • RH side lever	1	1	1	1	1	1	1	
19	80.368.260	2	Dźwignia lewa • LH side lever	1	1	1	1	1	1	1	
20	54.66.03.87	1, 2	Sworzeń 8x35/30-5.8-5H Fe/Zn9c PN-63/M-83002 • Pin	2	2	2	2	2	2	2	
21	54.61.23.01	1, 2	Podkładka okrągła 4,3 Fe/Zn6c PN-59/M-82030 • Washer	2	2	2	2	2	2	2	
22	54.23.11.01	1, 2	Nakrętka ślepa M4 Fe/Zn6c PN-75/M-82182 • Nut	2	2	2	2	2	2	2	

Nr poz. (No)	Oznaczenie (Nf)	Nr poz. podzespołu (V)	Nazwa (Name)	Liczba sztuk w ciągniku (Q)							Uwagi (R)
				912	914	1012	1014	1222	1224	1614	
23	07.368.382	1	Zamek drzwi kompletny prawy • RH side door lock	1	1	1	1	1	1	1	
24	07.368.381	2	Zamek drzwi kompletny lewy • LH side door lock	1	1	1	1	1	1	1	
25	54.22.07.10	1, 2	Wkręt M5x14-5.8-A Fe/Zn9c PN-85/M-82215 • Screw	12	12	12	12	12	12	12	
26	54.61.12.06	1, 2	Podkładka sprężysta Z 5,1 Fe/Zn9c PN-77/M-82008 • Spring washer	12	12	12	12	12	12	12	
27	88.368.925	1, 2	Nakrętka A M4-8-Zn • Nut	4	4	4	4	4	4	4	
28	80.368.134		Szyba przednia dolna • Lower front glass	2	2	2	2	2	2	2	
29	80.368.135		Uszczelka okna przednia dolna • Lower front window strip	2	2	2	2	2	2	2	
30	80.368.132		Szyba przednia • Windscreen	1	1	1	1	1	1	1	
31	80.368.904		Nakrętka • Nut	2	2	2	2	2	2	2	
32	54.61.23.04		Podkładka 8,5 Fe/Zn9c PN-59/M-82030 • Washer	6	6	6	6	6	6	6	
33	80.368.133		Uszczelka okna przedniego • Windscreen weather-strip	1	1	1	1	1	1	1	
34	54.23.13.10		Nakrętka M8-5-B Fe/Zn7c PN-75/M-82144 • Nut	4	4	4	4	4	4	4	Z
35	54.61.12.09		Podkładka sprężysta Z 8,2 PN-77/M-82008 • Spring washer	4	4	4	4	4	4	4	Z
36	88.368.200		Sprężyna gazowa Nr 21 005 • Gas spring	2	2	2	2	2	2	2	
37	80.368.346		Sprężyna • Spring	2	2	2	2	2	2	2	
38	88.368.739		Okno tylne kompletne • Rear window assy	1	1	1	1	1	1	1	
38	88.368.039		Okno tylne kompletne • Rear window assy	1	1	1	1	1	1	1	Z
39	88.368.760	38	Okno tylne • Rear window	1	1	1	1	1	1	1	
40	88.368.060	38	Okno tylne • Rear window	1	1	1	1	1	1	1	Z
41	80.368.071	38	Uszczelka okna tylnego • Rear window strip	1	1	1	1	1	1	1	
42	80.368.067	38	Szyba tylna • Rear window glass	1	1	1	1	1	1	1	
43	80.368.311	38	Uszczelka profilowa • Weather-strip	2	2	2	2	2	2	2	
44	80.368.306	38	Sprężyna • Spring	2	2	2	2	2	2	2	
45	54.66.03.92	38	Sworzeń 8x40-5.8-5H PN-63/M-83002 • Pin	2	2	2	2	2	2	2	
46	80.368.307	38	Zapadka • Pawl	2	2	2	2	2	2	2	
47	80.368.670	38	Widełki • Fork	2	2	2	2	2	2	2	
48	80.368.200	38	Listwa kompletna • Strip assy	2	2	2	2	2	2	2	
49	54.66.03.05	38	Sworzeń 8x18/15-5.8-5H Fe/Zn7c PN-73/M-83002 • Pin	2	2	2	2	2	2	2	

Nr poz. (No)	Oznaczenie (Nf)	Nr poz. podzespołu (V)	Nazwa (Name)	Liczba sztuk w ciągniku (Q)							Uwagi (R)
				912	914	1012	1014	1222	1224	1614	
50	54.21.06.05		Śruba M8x20-5.6-B Fe/Zn9c PN-85/M-82105 • Bolt	6	6	6	6	6	6	6	
51	54.61.12.09		Podkładka sprężysta Z 8,2 Fe/Zn9c PN-77/M-82008 • Spring washer	8	8	8	8	8	8	8	
52	54.21.06.24		Śruba M8x30-5.6-B Fe/Zn9c PN-85/M-82105 • Bolt	2	2	2	2	2	2	2	
53	80.368.069		Okno tylne kompletne • Rear window assy	1	1	1	1	1	1	1	
54	80.368.211	53	Uszczelka profilowa • Weather-strip	2	2	2	2	2	2	2	
55	80.368.080	53	Okno tylne • Rear window	1	1	1	1	1	1	1	
56	80.368.143	53	Uszczelka środkowa • Middle weather-strip	1	1	1	1	1	1	1	
57	80.368.142	53	Uszczelka tylnego okna • Rear window weather-strip	1	1	1	1	1	1	1	
58	80.368.141	53	Szyba tylnego okna • Rear window glass	2	2	2	2	2	2	2	
59	88.368.020		Okno boczne • Side window	2	2	2	2	2	2	2	
60	88.368.230	59	Wspornik kompletny II • Bracket assy II	2	2	2	2	2	2	2	
61	88.368.076	59	Podkładka 2 • Washer 2	12	12	12	12	12	12	12	
62	88.368.091	59	Podkładka oporowa 2 • Thrust washer 2	8	8	8	8	8	8	8	
63	88.368.856	59	Szyba boczna uchylna • Side window glass	2	2	2	2	2	2	2	
64	88.368.175	59	Tulejka mimośrodowa • Bush	8	8	8	8	8	8	8	
65	88.368.913	59	Podkładka kształtowa zamka • Washer	4	4	4	4	4	4	4	
66	54.21.25.11	59	Śruba M10x35-5.8 Fe/Zn9c PN-76/M-82406 • Bolt	8	8	8	8	8	8	8	
67	07.368.235	59	Wkręt M8x27 • Screw	4	4	4	4	4	4	4	
68	07.368.175	59	Sworzeń zawiasy • Hinge pin	4	4	4	4	4	4	4	
69	07.368.232	59	Wkręt M8x20 • Screw	8	8	8	8	8	8	8	
70	88.368.077	59	Podkładka 1 • Washer	4	4	4	4	4	4	4	
71	54.62.07.06	59	Płytka osadcza sprężynująca 6 PN-84/M-85112 • Spring washer	4	4	4	4	4	4	4	
72	88.368.092	59	Podkładka regulacyjna • Shim	x	x	x	x	x	x	x	
73	88.368.220	59	Wspornik kompletny I • Bracket assy I	2	2	2	2	2	2	2	
74	54.24.17.08	59	Nit 6x0,75x16B Fe/Zn9c PN-80/M-82973 • Rivet	2	2	2	2	2	2	2	
75	88.368.986	59	Ramię zaczepu • Arm catch	2	2	2	2	2	2	2	
76	80.368.354		Lamówka tylnego okna • Rear window strip	1	1	1	1	1	1	1	
77	54.23.11.05	59	Nakrętka ślepa M10 Fe/Zn7c PN-75/M-82182 • Blind nut	8	8	8	8	8	8	8	

T-133

Nr poz. (No)	Oznaczenie (Nf)	Nr poz. podzespołu (V)	Nazwa (Name)	Liczba sztuk w ciągniku (Q)							Uwagi (R)
				912	914	1012	1014	1222	1224	1614	
78	54.24.17.09	59	Nit 6x0,75x35B Fe/Zn9c PN-80/M-82973 • Rivet	2	2	2	2	2	2	2	
79	88.368.985	59	Rękojeść • Handle	2	2	2	2	2	2	2	
80	54.21.26.46	59	Śruba M6x60-8.8 Fe/Zn9c PN-85/M-82302 • Bolt	2	2	2	2	2	2	2	
81	07.368.167	59	Zawiasa ruchoma • Acting hinge	4	4	4	4	4	4	4	
82	07.368.168	59	Zawiasa stała • Hinge	4	4	4	4	4	4	4	
83	54.23.11.04	59	Nakrętka ślepa M8 PN-75/M-82182 • Blind nut	4	4	4	4	4	4	4	

T-134

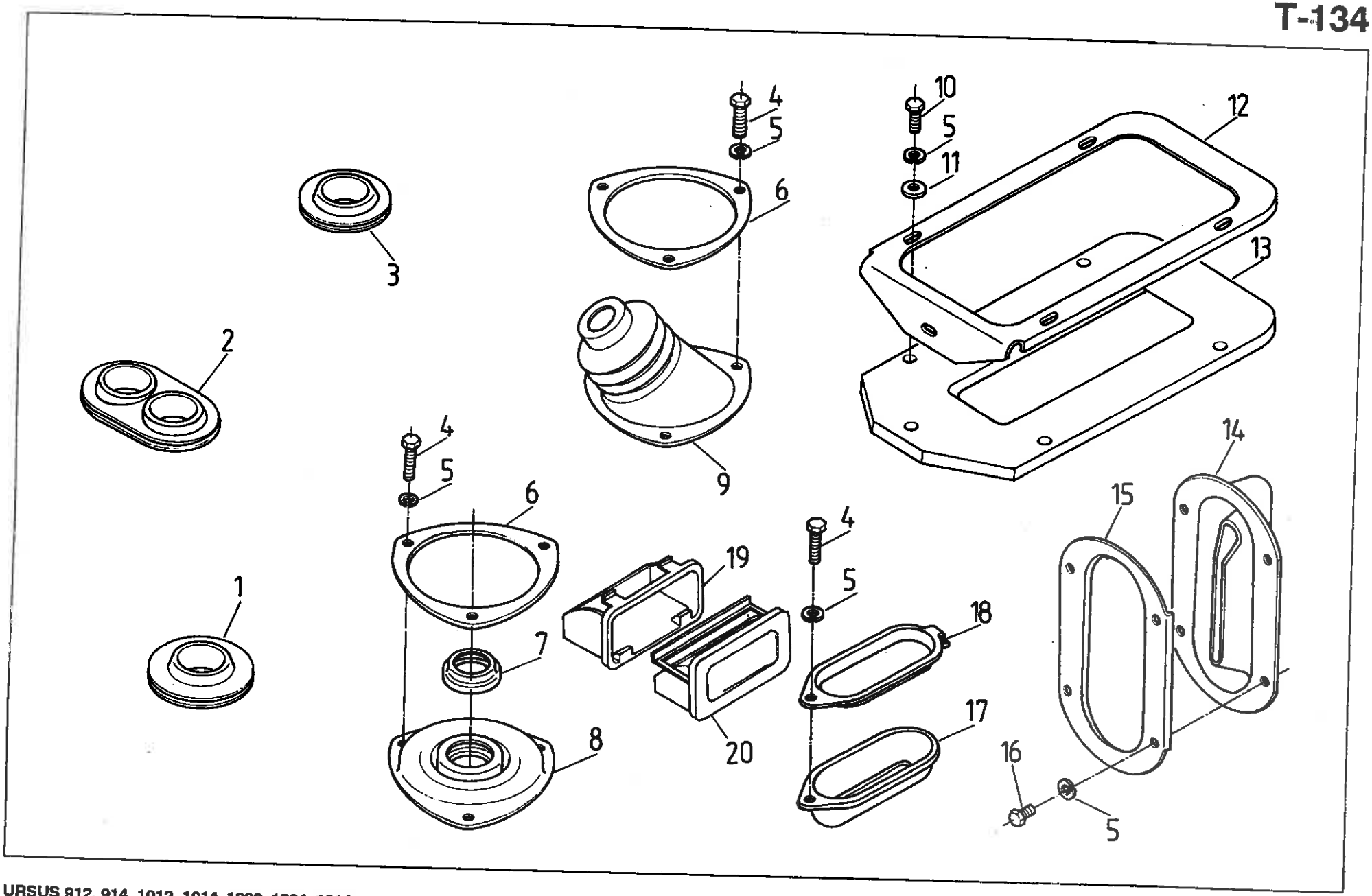

Nr poz. (No)	Oznaczenie (Nf)	Nr poz. podzespołu (V)	Nazwa (Name)	Liczba sztuk w ciągniku (Q)							Uwagi (R)
				912	914	1012	1014	1222	1224	1614	
1	80.368.147		Uszczelka pedału • Pedal seal	1	1	1	1	1	1	1	
2	80.368.151		Uszczelka pedału • Pedal seal	1	1	1	1	1	1	1	
3	80.368.152		Uszczelka pedału • Pedal seal	2	2	2	2	2	2	2	
4	54.21.05.35		Śruba M6x30-5.6-B Fe/Zn9c PN-85/M-82105 • Bolt	7	7	7	7	7	7	7	
5	54.61.12.07		Podkładka sprężysta Z 6,1 Fe/Zn9c PN-77/M-82008 • Spring washer	16	16	16	16	16	16	16	
6	80.368.255		Nakładka • Gaiter frame	2	2	2	2	2	2	2	
7	80.368.146		Wkładka • Insert	1	1	1	1	1	1	1	
8	80.368.145		Osłona II • Gaiter II	1	1	1	1	1	1	1	
9	80.368.144		Osłona I • Gaiter I	1	1	1	1	1	1	1	
10	54.21.06.92		Śruba M6x20-5.6-B PN-85/M-82105 • Bolt	5	5	5	5	5	5	5	
11	54.61.23.03		Podkładka 6,5 Fe/Zn9c PN-59/M-82030 • Washer	5	5	5	5	5	5	5	
12	80.368.161		Ramka • Frame	1	1	1	1	1	1	1	
13	80.368.157		Uszczelka sterowania • Controls seal	1	1	1	1	1	1	1	
14	80.368.155		Uszczelka hamulca • Brake seal	1	1	1	1	1	1	1	
15	80.368.156		Nakładka • Gaiter frame	1	1	1	1	1	1	1	
16	54.21.06.38		Śruba M6x16-5.6-B PN-85/M-82105 • Bolt	4	4	4	4	4	4	4	
17	80.368.153		Uszczelka dźwigni • Lever seal	1	1	1	1	1	1	1	
18	88.368.983		Nakładka • Gaiter frame	1	1	1	1	1	1	1	
19	88.368.982		Ramka popielniczki • Ash tray frame	1	1	1	1	1	1	1	
20	88.368.981		Popielniczka • Ash tray	1	1	1	1	1	1	1	

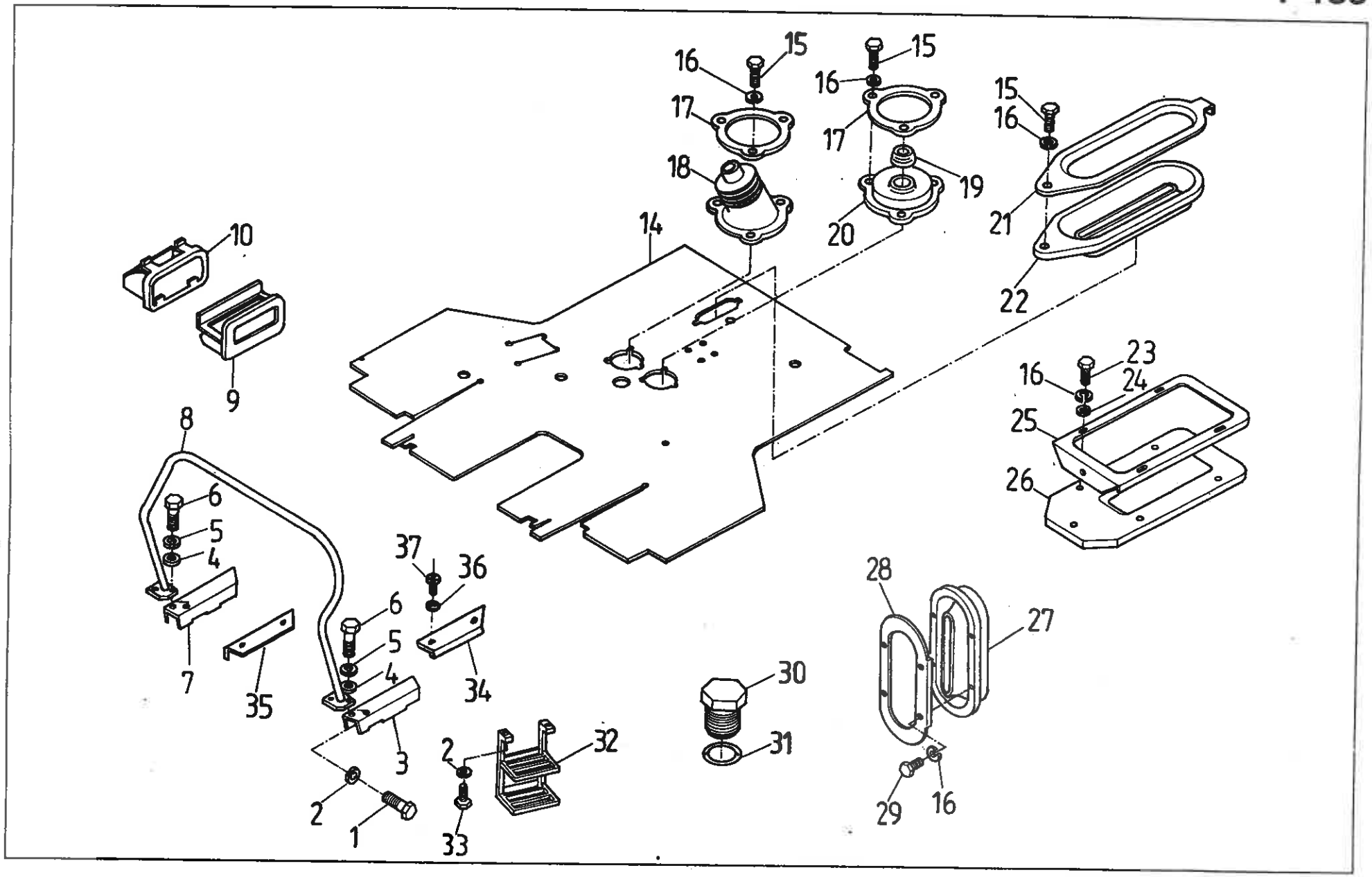
16
15
17
18
14
10
9
8
6
5
4
7
35
37
36
6
5
4
34
3
2
1
2
33
32
30
31
16
15
17
20
19
15
16
21
22
16
23
24
25
26
28
27
29
16

Nr poz. (No)	Oznaczenie (Nf)	Nr poz. podzespołu (V)	Nazwa (Name)	Liczba sztuk w ciągniku (Q)							Uwagi (R)
				912	914	1012	1014	1222	1224	1614	
1	54.21.06.13		Śruba M12x35-5.6-B PN-85/M-82105 • Bolt	4	4	4	4	4	4	4	
2	54.61.12.11		Podkładka sprężysta Z 12,2 PN-77/M-82008 • Spring washer	8	8	8	8	8	8	8	
3	88.368.920		Próg lewy kompletny • LH side scuff assy	1	1	1	1	1	1	1	
4	54.61.23.04		Podkładka okrągła 8,5 PN-59/M-82030 • Washer	4	4	4	4	4	4	4	
5	54.61.12.09		Podkładka sprężysta Z 8,2 PN-77/M-82008 • Spring washer	4	4	4	4	4	4	4	
6	54.21.06.28		Śruba M8x18-5.6-B PN-85/M-82105 • Bolt	4	4	4	4	4	4	4	
7	88.368.980		Próg prawy kompletny • RH side scuff assy	1	1	1	1	1	1	1	
8	88.368.990		Poręcz kompletna • Hand-rail assy	1	1	1	1	1	1	1	
9	88.368.981		Popielniczka • Ashtray	1	1	1	1	1	1	1	
10	88.368.982		Ramka popielniczki • Ashtray frame	1	1	1	1	1	1	1	
14	88.368.911		Chodnik • Floor mat	1	1	1	1	1	1	1	
15	54.21.21.25		Śruba M6x30-5.6-B PN-85/M-82101 • Bolt	7	7	7	7	7	7	7	
16	54.61.12.07		Podkładka sprężysta Z 6,1 PN-77/M-82008 • Spring washer	16	16	16	16	16	16	16	
17	80.368.255		Nakładka • Gaiter frame	2	2	2	2	2	2	2	
18	80.368.144		Osłona I • Gaiter I	1	1	1	1	1	1	1	
19	80.368.146		Wkładka • Insert	1	1	1	1	1	1	1	
20	80.368.145		Osłona II • Gaiter II	1	1	1	1	1	1	1	
21	88.368.983		Nakładka • Gaiter frame	1	1	1	1	1	1	1	
22	80.368.153		Uszczelka dźwigni • Lever seal	1	1	1	1	1	1	1	
23	54.21.06.92		Śruba M6x20-5.6-B PN-85/M-82105 • Bolt	5	5	5	5	5	5	5	
24	54.61.23.03		Podkładka okrągła 6,5 PN-59/M-82030 • Washer	5	5	5	5	5	5	5	
25	80.368.161		Ramka • Frame	1	1	1	1	1	1	1	
26	80.368.157		Uszczelka sterowania • Controls seal	1	1	1	1	1	1	1	
27	80.368.155		Uszczelka hamulca • Brake seal	1	1	1	1	1	1	1	
28	80.368.156		Nakładka • Gaiter frame	1	1	1	1	1	1	1	
29	54.21.06.38		Śruba M6x16-5.6-B PN-85/M-82105 • Bolt	4	4	4	4	4	4	4	

Nr poz. (No)	Oznaczenie (Nf)	Nr poz. podzespołu (V)	Nazwa (Name)	Liczba sztuk w ciągniku (Q)							Uwagi (R)
				912	914	1012	1014	1222	1224	1614	
30	54.69.13.01		Korek M22x1,5 ZN-63/MPC/06-03119 • Plug	2	2	2	2	2	2	2	
31	54.61.25.68		Pierścień uszczelniający 22x29 ZN-76/MPC/06-03126.2 • Seal ring	2	2	2	2	2	2	2	
32	80.368.450		Stopień kabiny • Cab foot-step	2	2	2	2	2	2	2	
33	54.21.06.12		Śruba M12x30-5.6-B PN-85/M-82105 • Bolt	4	4	4	4	4	4	4	
34	88.368.923		Listwa lewa • LH side strip	1	1	1	1	1	1	1	
35	88.368.924		Listwa prawa • RH side strip	1	1	1	1	1	1	1	
36	54.61.27.05		Podkładka 6,4 PN-82/M-82032 • Washer	4	4	4	4	4	4	4	
37	54.22.06.20		Wkręt M6x18-5.8-A PN-85/M-82207 • Screw	4	4	4	4	4	4	4	

Uwaga. Pozycje 11, 12, 13 nie wykorzystane.
Note. Items 11, 12, 13 – vacant.

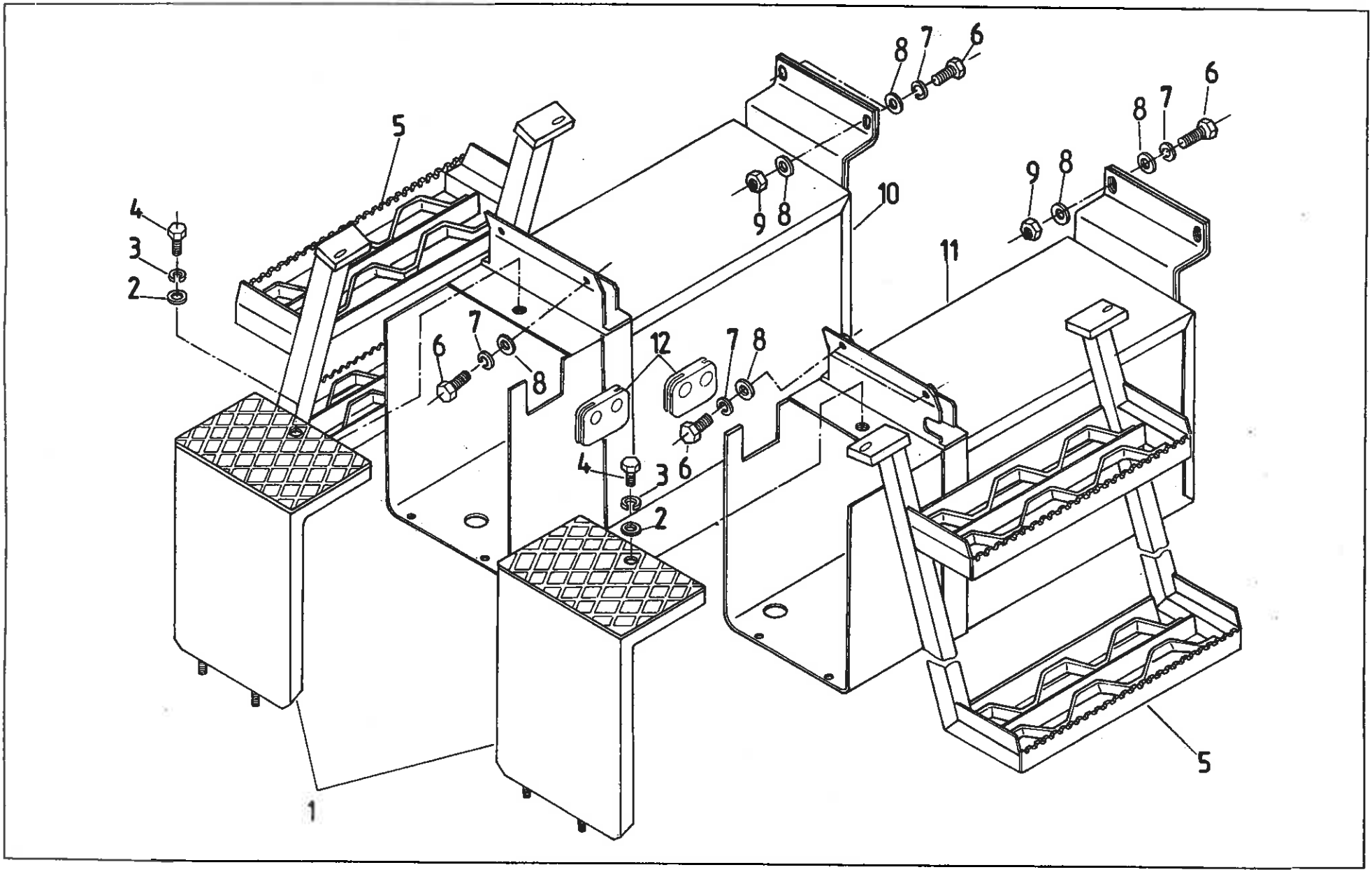
1
2
3
4
5
6
7
8
9
10
11
12

Nr poz. (No)	Oznaczenie (Nf)	Nr poz. podzespołu (V)	Nazwa (Name)	Liczba sztuk w ciągniku (Q)							Uwagi (R)
				912	914	1012	1014	1222	1224	1614	
1	87.368.530		Pokrywa kompletna • Cover assy	2	2	2	2	2	2	2	
2	54.61.01.06		Podkładka okrągła K 8,4 Fe/Zn9c PN-78/M-82006 • Washer	2	2	2	2	2	2	2	
3	54.61.12.09		Podkładka sprężysta Z 8,2 Fe/Zn9c PN-77/M-82008 • Spring washer	2	2	2	2	2	2	2	
4	54.21.06.15		Śruba M8x25-5.6-B Fe/Zn9c PN-85/M-82105 • Bolt	2	2	2	2	2	2	2	
5	87.368.540		Stopień kabiny • Cab step	2	2	2	2	2	2	2	
6	54.21.06.16		Śruba M10x25-5.6-B Fe/Zn9c PN-85/M-82105 • Bolt	8	8	8	8	8	8	8	
7	54.61.12.10		Podkładka sprężysta Z 10,2 Fe/Zn9c PN-77/M-82008 • Spring washer	8	8	8	8	8	8	8	
8	54.61.01.08		Podkładka okrągła K 10,5 Fe/Zn9c PN-78/M-82006 • Washer	12	12	12	12	12	12	12	
9	54.23.13.12		Nakrętka M10-5-B Fe/Zn9c PN-86/M-82144 • Nut	4	4	4	4	4	4	4	
10	87.368.520		Skrzynka prawa • RH box	1	1	1	1	1	1	1	
11	87.368.510		Skrzynka lewa • LH box	1	1	1	1	1	1	1	
12	87.368.528		Przelotka • Grommet	2	2	2	2	2	2	2	

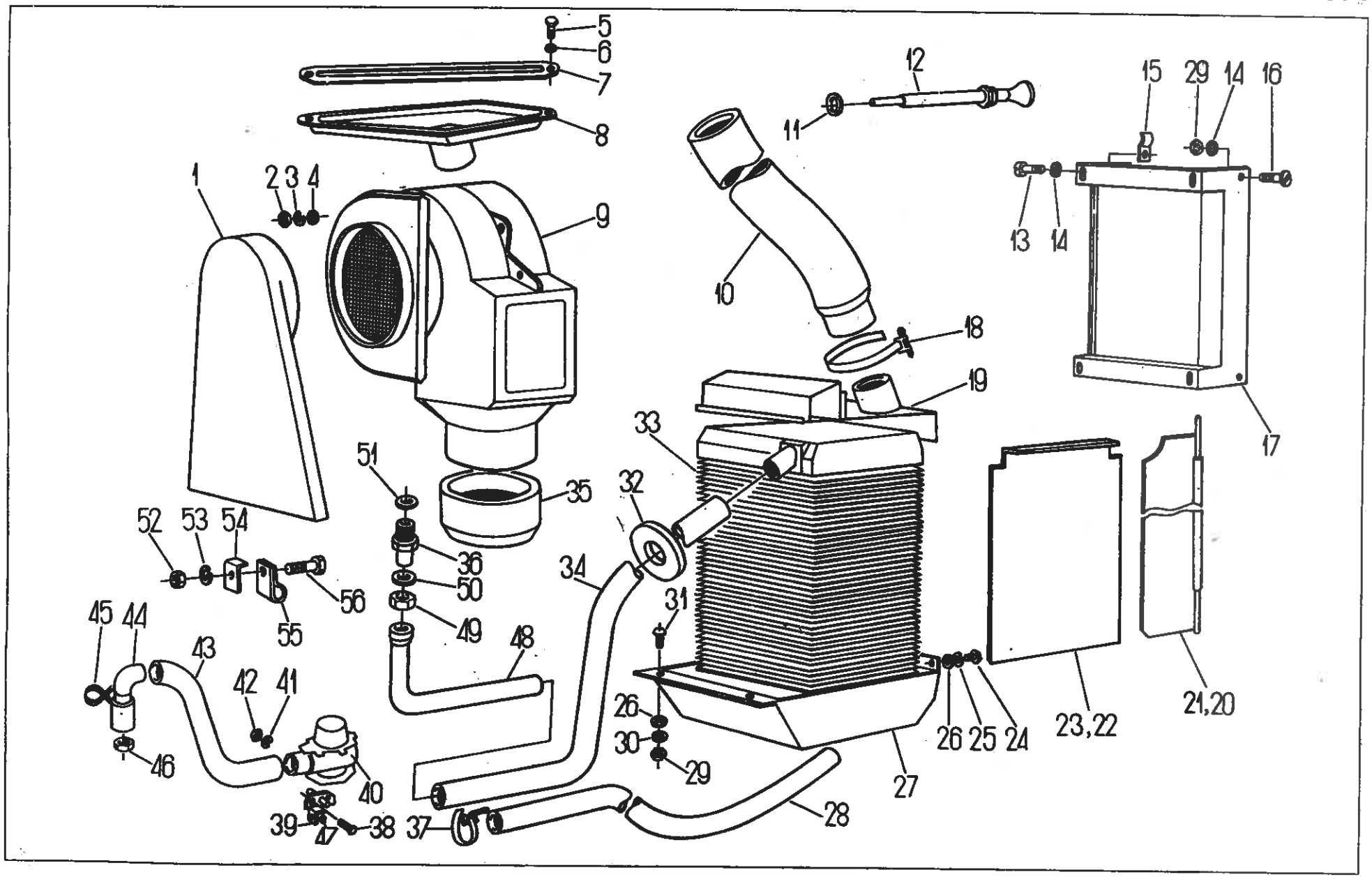
5
6
7
8
1
2 3 4
9
10
11
12
15 29 14 16
13 14
17
18
19
33
32
35
51
36
50
49
48
34
31
52 53 54
56
55
45 44
43
42 41
46
40
39
47
38
37
26
30
29
28
27
26 25 24
23,22
21,20

Nr poz. (No)	Oznaczenie (Nf)	Nr poz. podzespołu (V)	Nazwa (Name)	Liczba sztuk w ciągniku (Q)							Uwagi (R)
				912	914	1012	1014	1222	1224	1614	
1	80.371.004		Dysza II • Air duct II	1	1	1	1	1	1	1	
2	54.23.13.08		Nakrętka M6-5-B PN-86/M-82144 • Nut	2	2	2	2	2	2	2	
3	54.61.12.07		Podkładka sprężysta Z 6,1 Fe/Zn9c PN-77/M-82008 • Spring washer	2	2	2	2	2	2	2	
4	54.61.17.03		Podkładka okrągła 7 Fe/Zn7c PN-79/M-82009 • Washer	1	1	1	1	1	1	1	
5	54.22.18.05		Wkręt M5x16-5.8-B PN-85/M-82207 • Screw	2	2	2	2	2	2	2	
6	54.61.01.02		Podkładka okrągła 5,3 Fe/Zn7c PN-78/M-82006 • Washer	2	2	2	2	2	2	2	
7	80.371.006		Uchwyt III • Holder III	1	1	1	1	1	1	1	
8	80.371.005		Dysza I • Air duct I	1	1	1	1	1	1	1	
9	89.371.901		Wentylator 2V2 • Blower	1	1	1	1	1	1	1	
10	80.371.007		Wąż wylotowy • Outlet hose	1	1	1	1	1	1	1	
11	54.61.01.12		Podkładka 13 Fe/Zn12c PN-78/M-82006 • Washer	1	1	1	1	1	1	1	
12	80.371.904		Cięgło kranu • Tap pull-rod	1	1	1	1	1	1	1	
13	54.22.18.04		Wkręt M5x10-5.8-B PN-85/M-82207 • Screw	2	2	2	2	2	2	2	
14	54.61.12.06		Podkładka sprężysta 5,1 Fe/Zn7c PN-78/M-82028 • Spring washer	6	6	6	6	6	6	6	
15	80.371.090		Nakładka • Cover plate	2	2	2	2	2	2	2	
16	54.22.19.19		Wkręt M5x10-5.8-B PN-85/M-82207 • Screw	4	4	4	4	4	4	4	
17	80.371.050		Pokrywa przednia kompletna • Front cover assy	1	1	1	1	1	1	1	
18	54.69.09.05		Opaska B480C PN-63/M-74905 • Clamping band	1	1	1	1	1	1	1	
19	80.371.040		Pokrywa górna kompletna • Upper cover assy	1	1	1	1	1	1	1	
20	80.371.070		Klapka prawa kompletna • RH side flap assy	1	1	1	1	1	1	1	
21	80.371.080		Klapka lewa kompletna • LH side flap assy	1	1	1	1	1	1	1	
22	80.371.020		Ściana prawa kompletna • RH side wall assy	1	1	1	1	1	1	1	
23	80.371.030		Ściana lewa kompletna • LH side wall assy	1	1	1	1	1	1	1	
24	54.22.18.05		Wkręt M5x16-5.8-B PN-85/M-82207 • Screw	4	4	4	4	4	4	4	
25	54.61.12.06		Podkładka sprężysta Z 5,1 Fe/Zn9 PN-77/M-82008 • Spring washer	4	4	4	4	4	4	4	
26	54.61.17.02		Podkładka okrągła 5,8 Fe/Zn7c PN-79/M-82019 • Washer	8	8	8	8	8	8	8	

Nr poz. (No)	Oznaczenie (Nf)	Nr poz. podzespołu (V)	Nazwa (Name)	Liczba sztuk w ciągniku (Q)							Uwagi (R)
				912	914	1012	1014	1222	1224	1614	
27	80.371.010		Łoże nagrzewnicy • Heater bed	1	1	1	1	1	1	1	
28	80.371.014		Przewód wlotowy II • Inlet hose II	1	1	1	1	1	1	1	
29	54.23.13.06		Nakrętka M5-5-B PN-86/M-82144 • Nut	8	8	8	8	8	8	8	
30	54.61.12.06		Podkładka sprężysta Z 5,1 Fe/Zn9 PN-77/M-82008 • Spring washer	4	4	4	4	4	4	4	
31	54.21.05.45		Śruba M5x12-5.6-B PN-85/M-82105 • Bolt	4	4	4	4	4	4	4	
32	54.52.01.20		Przelotka 27x2 ZN-64/MPC/06-03134.1 • Grommet	1	1	1	1	1	1	1	
33	80.371.902		Nagrzewnica • Heater	1	1	1	1	1	1	1	
34	80.371.013		Przewód wylotowy • Outlet hose	1	1	1	1	1	1	1	
35	80.371.011		Część pośrednia • Intermediate part	1	1	1	1	1	1	1	
36	80.235.052		Łącznik • Joiner	1	1	1	1	1	1	1	
37	54.69.09.20		Opaska B265C PN-63/M-74905 • Clamping band	6	6	6	6	6	6	6	
38	54.21.05.75		Śruba M5x16-5.6-B PN-85/M-82105 • Bolt	2	2	2	2	2	2	2	
39	80.371.060		Wspornik kompletny • Bracket assy	1	1	1	1	1	1	1	
40	80.371.903		Kran kompletny • Tap assy	1	1	1	1	1	1	1	
41	54.61.12.06		Podkładka 5,1 Fe/Zn7c PN-77/M-82008 • Washer	2	2	2	2	2	2	2	
42	54.23.13.06		Nakrętka M5-5-II PN-86/M-82144 • Nut	2	2	2	2	2	2	2	
43	80.371.041		Przewód wlotowy I • Inlet hose I	1	1	1	1	1	1	1	
44	80.371.042		Kolano • Elbow	1	1	1	1	1	1	1	
45	80.371.043		Konopie • Hamp	1	1	1	1	1	1	1	
46	54.23.15.22		Nakrętka M22x1,5-06-B PN-86/M-82153 • Nut	1	1	1	1	1	1	1	
47	54.61.15.20		Podkładka okrągła 15 Fe/Zn12c PN-78/M-82005 • Washer	1	1	1	1	1	1	1	
48	83.371.001		Rura wylotowa • Outlet pipe	1	1	1	1	–	–	–	
48	89.371.001		Rura wylotowa • Outlet pipe	–	–	–	–	1	1	1	
49	54.25.08.07		Nakrętka 13 ZN-76/MPC/06-03161.02 • Nut	1	1	1	1	1	1	1	
50	54.61.25.31		Pierścień uszczelniający 14x20 ZN-76/MPC/06-03126.3 • Seal ring	1	1	1	1	1	1	1	
51	54.61.25.27		Pierścień uszczelniający 22x27 ZN-76/MPC/06-03126.3 • Seal ring	1	1	1	1	1	1	1	
52	54.23.13.10		Nakrętka M8-5-B PN-86/M-82144 • Nut	1	1	1	1	1	1	1	
53	54.61.12.09		Podkładka sprężysta Z 8,2 Fe/Zn9c PN-77/M-82008 • Spring washer	1	1	1	1	1	1	1	

Nr poz. (No)	Oznaczenie (Nf)	Nr poz. podze-społu (V)	Nazwa (Name)	Liczba sztuk w ciągniku (Q)							Uwagi (R)
				912	914	1012	1014	1222	1224	1614	
54	83.371.002		Zderzak • Fender	1	1	1	1	1	1	1	
55	80.235.024		Uchwyt II • Holder II	1	1	1	1	1	1	1	
56	54.21.06.22		Śruba M8x16-5.6-B PN-85/M-82105 • Bolt	1	1	1	1	1	1	1	

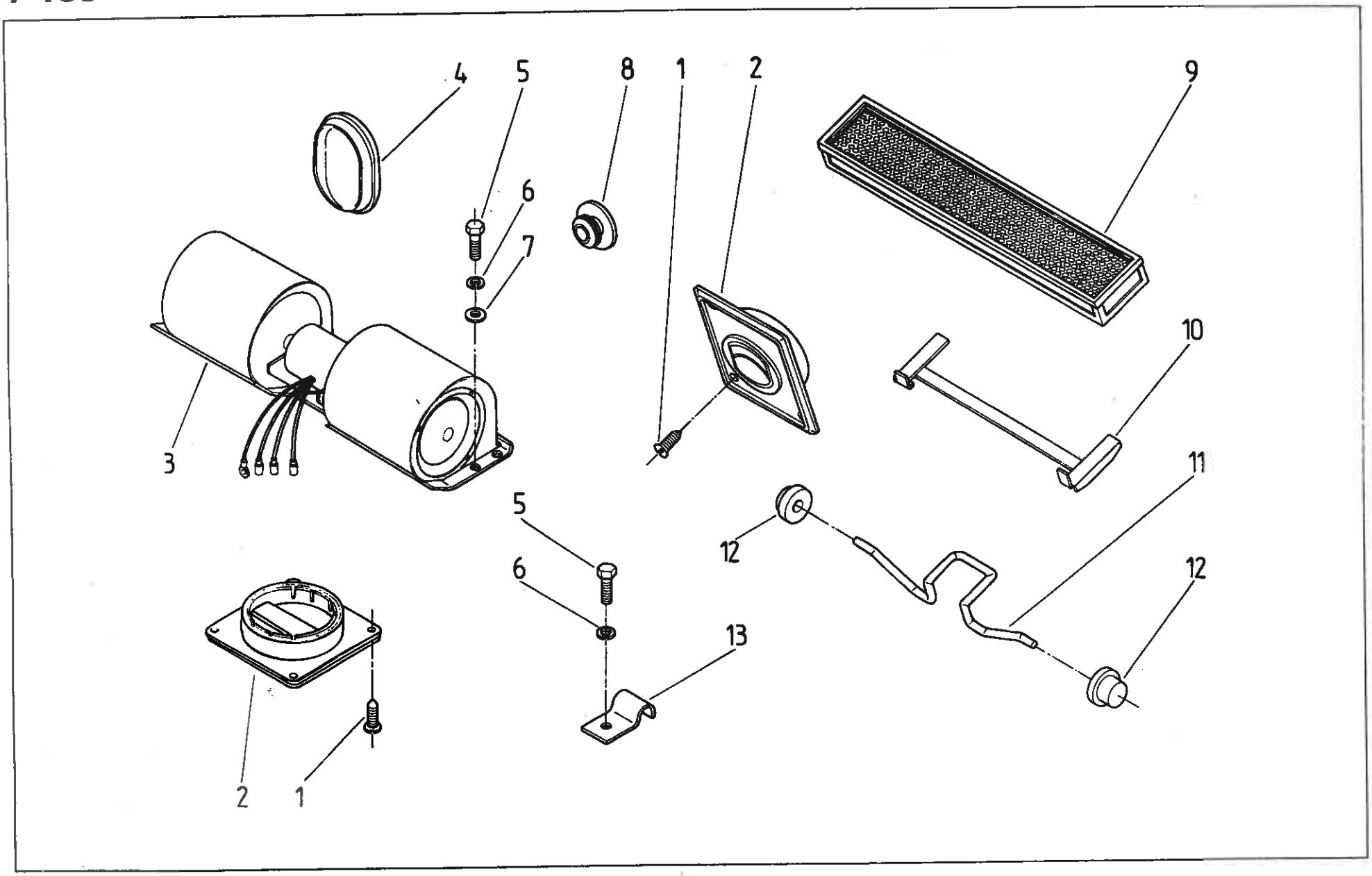
4
5
8
1
2
9
6
7
10
3
11
5
12
12
6
13
2
1

Nr poz. (No)	Oznaczenie (Nf)	Nr poz. podzespołu (V)	Nazwa (Name)	Liczba sztuk w ciągniku (Q)							Uwagi (R)
				912	914	1012	1014	1222	1224	1614	
1	54.22.29.09		Wkręt do blach AGb2,9×16 PN-79/M-83104 • Screw	32	32	32	32	32	32	32	
2	07.371.008		Nawiewnik powietrza • Vent air louver	8	8	8	8	8	8	8	
3	1697 508 M2		Dmuchawa kompletna • Blower assy	1	1	1	1	1	1	1	
4*	07.371.007		Zaślepka • Plug	1	1	1	1	1	1	1	
5	54.21.05.49		Śruba M6×14-5.6-B PN-85/M-82105 • Bolt	10	10	10	10	10	10	10	
6	54.61.12.07		Podkładka sprężysta Z 6,1 Fe/Zn5c PN-77/M-82008 • Spring washer	10	10	10	10	10	10	10	
7	54.61.01.04		Podkładka K6,4 Fe/Zn5c PN-78/M-82006 • Washer	8	8	8	8	8	8	8	
8*	88.371.011		Zaślepka II • Plug II	1	1	1	1	1	1	1	
9	1877 242 M2		Filtr powietrza kabiny • Cab air filter	1	1	1	1	1	1	1	
10	07.371.010		Rama dociskająca kompletna • Frame assy	1	1	1	1	1	1	1	
11	07.371.004		Uchwyt sprężysty • Spring holder	1	1	1	1	1	1	1	
12	07.371.006		Rolka • Roller	2	2	2	2	2	2	2	
13	88.371.005		Uchwyt • Holder	2	2	2	2	2	2	2	

Uwaga. Pozycje 4 i 8 – oznaczone * – montować w przypadku nie wyposażenia kabiny w zespół 80.372.000 – nagrzewnica i sterowanie.
Note. Fit items 4 and 8 – mark * – when ventilation and heating (80.372.000 group) are not used.

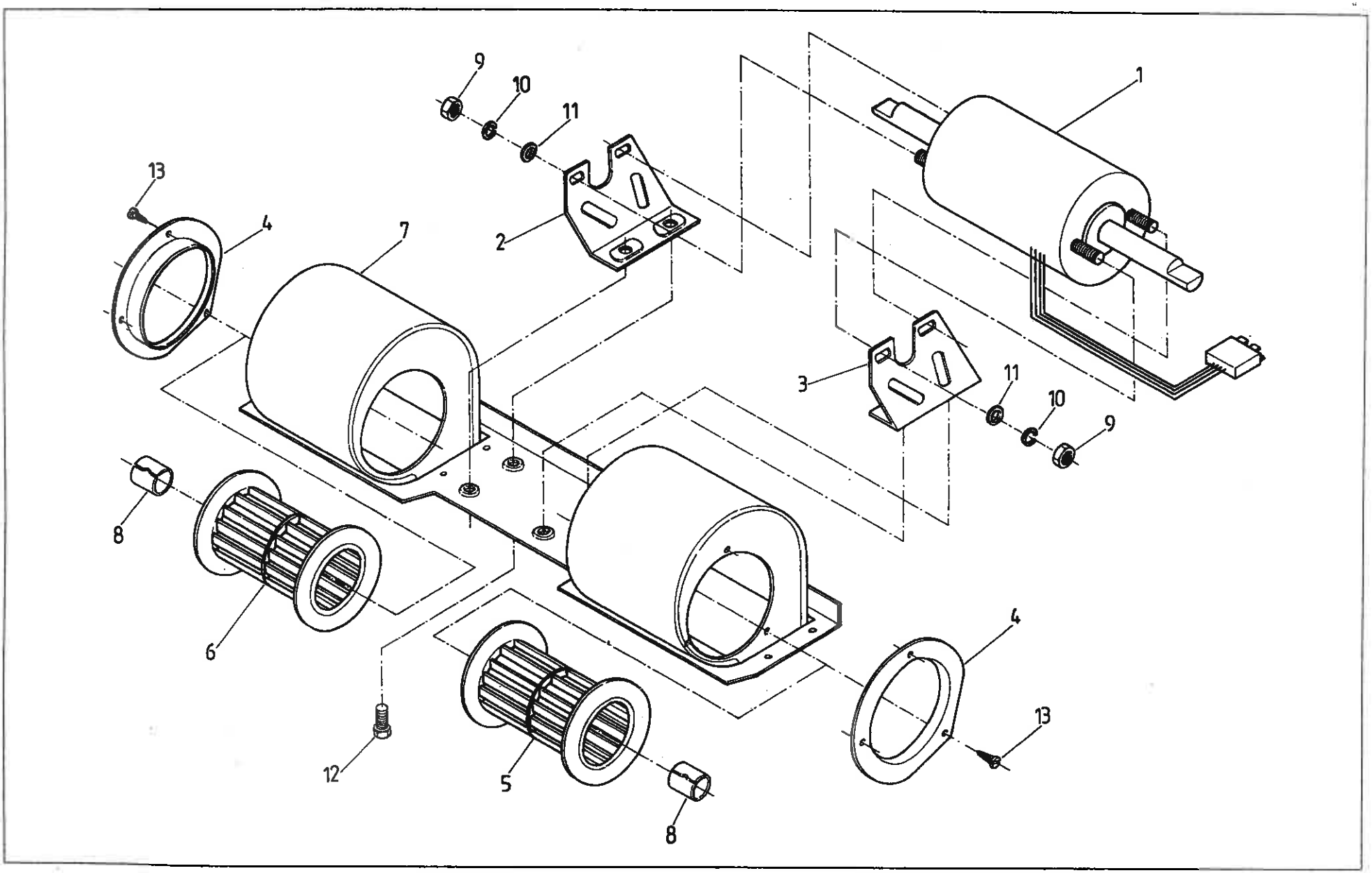
9
10
11
1
13
4
7
2
3
11
10
9
8
6
4
13
12
5
8

371 WENTYLACJA KABINY. Dmuchawa („gruby dach") • CAB VENTILATION. Blower (comfort roof)

Nr poz. (No)	Oznaczenie (Nf)	Nr poz. podzespołu (V)	Nazwa (Name)	Liczba sztuk w ciągniku (Q)							Uwagi (R)
				912	914	1012	1014	1222	1224	1614	
1	CR050000		Zespół silnika • Motor assy	1	1	1	1	1	1	1	
2	CR020000		Zespół wspornika lewy • LH bracket assy	1	1	1	1	1	1	1	
3	CR030000		Zespół wspornika prawy • RH bracket assy	1	1	1	1	1	1	1	
4	CR000003		Pierścień wlotowy • Inlet ring	2	2	2	2	2	2	2	
5	CR000004		Wirnik prawy • RH fan	1	1	1	1	1	1	1	
6	CR000005		Wirnik lewy • LH fan	1	1	1	1	1	1	1	
7	CR010000		Zespół obudowy • Housing assy	1	1	1	1	1	1	1	
8	CR000006		Pierścień osadczy • Circlip	2	2	2	2	2	2	2	
9	54.23.13.06		Nakrętka M5-4-B PN-75/M-82144 • Nut	4	4	4	4	4	4	4	
10	54.61.03.05		Podkładka sprężysta Ø 5,1 PN-77/M-82008 • Spring washer	4	4	4	4	4	4	4	
11	54.61.02.05		Podkładka okrągła Ø 5,3 PN-78/M-82006 • Washer	4	4	4	4	4	4	4	
12	54.21.05.45		Śruba M5x12-5.6-B PN-85/M-82105 • Bolt	4	4	4	4	4	4	4	
13			Wkręt do blach AGb 3,9x9 PN-79/M-83106 • Self-tapping screw	6	6	6	6	6	6	6	

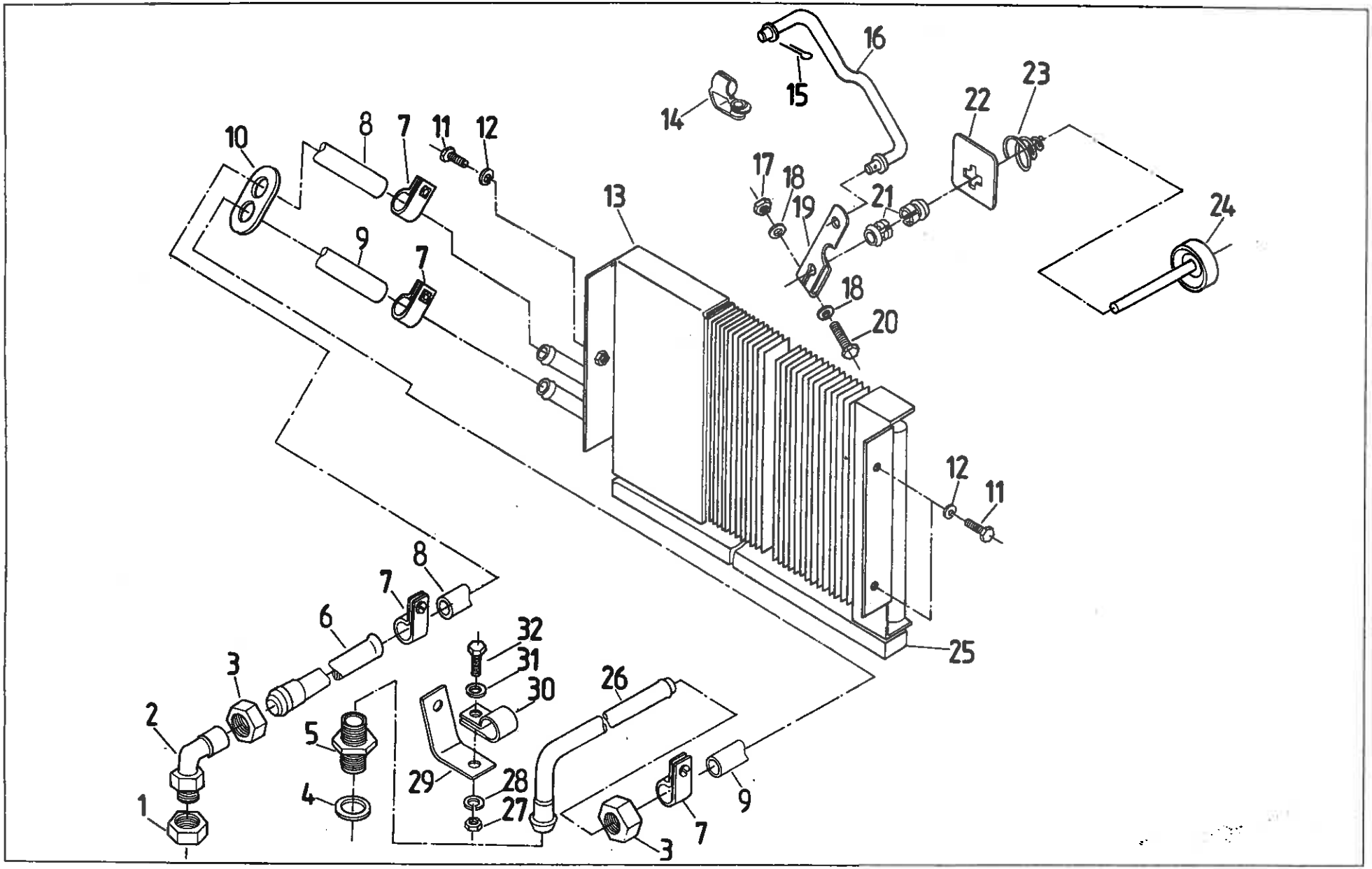
16
15
14
23
22
17
18
19
21
24
10
8
7
11
12
13
9
7
18
20
12
11
25
8
7
6
32
31
30
26
3
2
5
4
29
28
27
9
7
3
1

Nr poz. (No)	Oznaczenie (Nf)	Nr poz. podzespołu (V)	Nazwa (Name)	Liczba sztuk w ciągniku (Q)							Uwagi (R)
				912	914	1012	1014	1222	1224	1614	
1	54.23.21.17		Przeciwnakrętka M22x1,5 PN-65/M-73100 • Nut	1	1	1	1	1	1	1	
2	80.375.017		Kolanko • Elbow	1	1	1	1	1	1	1	
3	50.02747.0		Nakrętka przesuwna M22x1,5 • Nut	2	2	2	2	2	2	2	
4	54.61.25.27		Pierścień 22x27 ZN-76/MPC/06-03126.3 • Ring	1	1	1	1	1	1	1	
5	80.375.026		Łącznik • Connector	1	1	1	1	1	1	1	
6	80.375.010		Końcówka przewodu dopływowego kompletna • Outlet pipe assy	1	1	1	1	1	1	1	
7	54.69.09.11		Opaska A18c PN-63/M-74905 • Clamping band	4	4	4	4	4	4	4	
8	80.375.001		Przewód dopływowy L = 3050 • Inlet hose	1	1	1	1	1	1	1	
9	80.375.002		Przewód wylotowy L = 4100 • Outlet hose	1	1	1	1	1	1	1	
10	07.370.004		Przelotka • Grommet	1	1	1	1	1	1	1	
11	54.21.05.49		Śruba M6x14-5.6-B Fe/Zn5c PN-85/M-82105 • Bolt	3	3	3	3	3	3	3	
12	54.61.12.07		Podkładka sprężysta Z 6,1 PN-77/M-82008 • Spring washer	3	3	3	3	3	3	3	
13	80.372.901		Nagrzewnica kompletna • Heater assy	1	1	1	1	1	1	1	A
13	85.372.901		Nagrzewnica kompletna • Heater assy	1	1	1	1	1	1	1	F
14	894 225 M1		Zacisk mechanizmu złożonego z dźwigni łączników • Clip	2	2	2	2	2	2	2	F
15	54.28.01.03		Zawleczka S-Zn 2x14 PN-76/M-82001 • Split pin	2	2	2	2	2	2	2	A
16	80.372.020		Cięgło kompletne • Rod assy	1	1	1	1	1	1	1	A
16	85.372.020		Cięgło kompletne • Rod assy	1	1	1	1	1	1	1	F
17	54.61.16.02		Nakrętka AM6-10-Zn BN-75/3611-21 • Nut	1	1	1	1	1	1	1	
18	54.61.01.04		Podkładka K 6,4 Fe/Zn5c PN-78/M-82006 • Washer	2	2	2	2	2	2	2	
19	80.372.007		Dźwignia zaciskana • Lever	1	1	1	1	1	1	1	
20	54.21.16.18		Śruba M6x35-8.8-B Fe/Zn5c PN-85/M-82101 • Bolt	1	1	1	1	1	1	1	
21	07.372.005		Łożysko • Bearing	2	2	2	2	2	2	2	
22	80.372.013		Tabliczka otwarcia zaworu nagrzewnicy • Heater valve decal	1	1	1	1	1	1	1	A
22	80.372.011		Tabliczka otwarcia zaworu nagrzewnicy • Heater valve decal	1	1	1	1	1	1	1	F
23	80.374.039		Sprężyna stożkowa • Spring	1	1	1	1	1	1	1	A

Nr poz. (No)	Oznaczenie (Nf)	Nr poz. podzespołu (V)	Nazwa (Name)	Liczba sztuk w ciągniku (Q)							Uwagi (R)
				912	914	1012	1014	1222	1224	1614	
23	07.374.039		Sprężyna stożkowa • Spring	1	1	1	1	1	1	1	F
24	80.372.010		Pokrętło kompletne • Handwheel assy	1	1	1	1	1	1	1	A
24	85.372.010		Pokrętło kompletne • Handwheel assy	1	1	1	1	1	1	1	F
25	07.372.003		Uszczelka nagrzewnicy • Heater gasket	1	1	1	1	1	1	1	A
25	85.372.003		Uszczelka nagrzewnicy • Heater gasket	1	1	1	1	1	1	1	F
26	88.375.020		Rura wylotowa kompletna • Outlet pipe assy	–	–	–	–	1	1	1	
26	80.375.020		Rura wylotowa kompletna • Outlet pipe assy	1	1	1	1	–	–	–	
27	54.23.13.10		Nakrętka M8-5-B Fe/Zn5c PN-86/M-82144 • Nut	1	1	1	1	1	1	1	
28	54.61.12.09		Podkładka sprężysta Z 8,2 Fe/Zn9c PN-77/M-82008 • Spring washer	1	1	1	1	1	1	1	
29	80.371.062		Uchwyt • Holder	1	1	1	1	–	–	–	
29	83.371.002		Uchwyt • Holder	–	–	–	–	1	1	1	
30	80.375.024		Uchwyt przewodu • Pipe holder	1	1	1	1	1	1	1	
31	54.61.15.17		Podkładka 8,4 Fe/Zn9c PN-78/M-82005 • Washer	1	1	1	1	1	1	1	
32	54.21.06.22		Śruba M8×16-5.6-B Fe/Zn5c PN-85/M-82105 • Bolt	1	1	1	1	1	1	1	

Uwagi.

A – pozycje tylko do ciągników produkcyjnych.

F – pozycje tylko do ciągników odmiany „F" (fińskiej).

Notes.

A – for standard tractors.

F – for tractors modification „F".

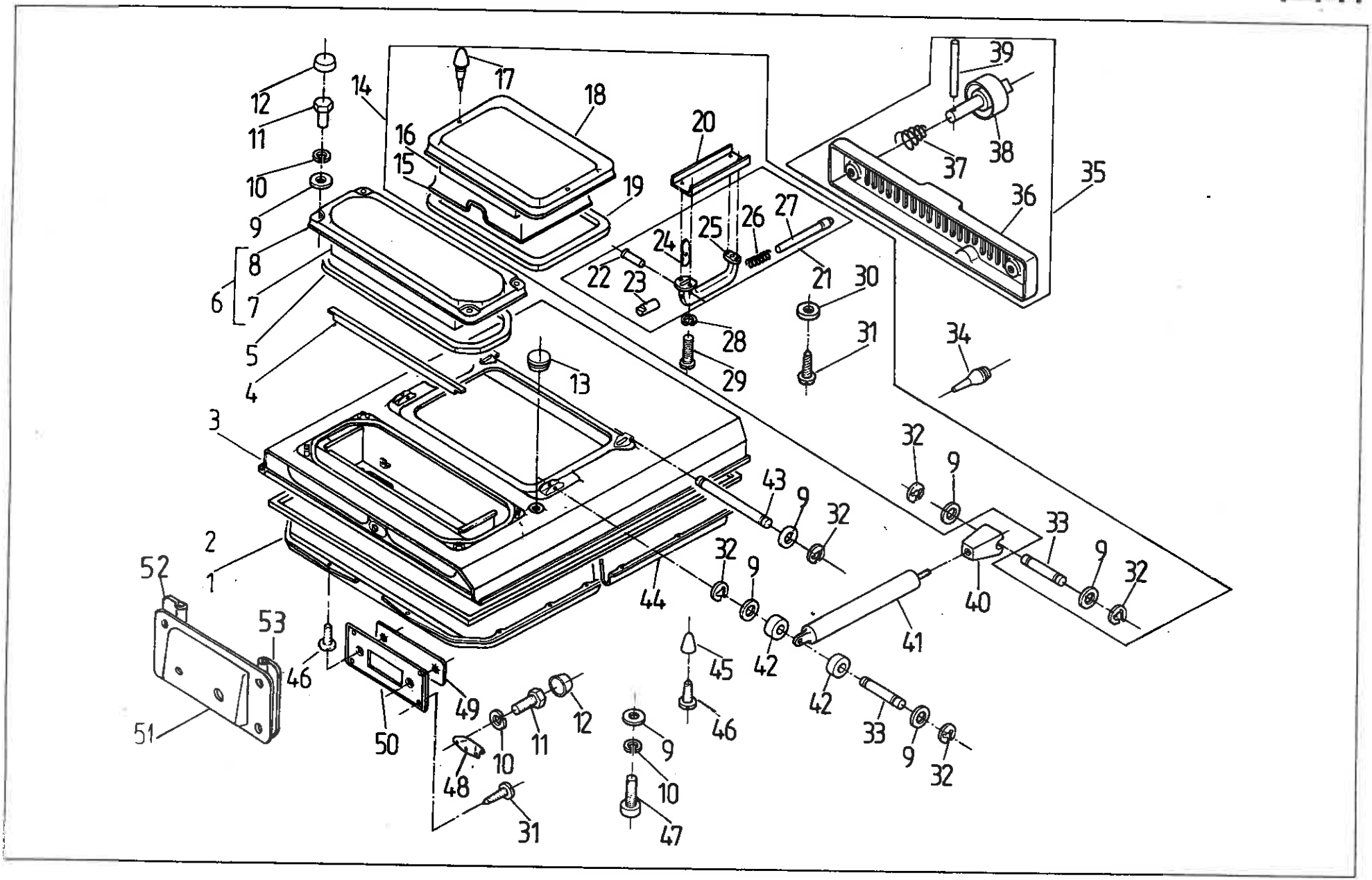
1
2
3
4
5
6
7
8
9
10
11
12
13
14
15
16
17
18
19
20
21
22
23
24
25
26
27
28
29
30
31
32
33
34
35
36
37
38
39
40
41
42
43
44
45
46
47
48
49
50
51
52
53

374 DACH KABINY („gruby dach") • CAB ROOF (comfort roof)

T-141

Nr poz. (No)	Oznaczenie (Nf)	Nr poz. podzespołu (V)	Nazwa (Name)	Liczba sztuk w ciągniku (Q)							Uwagi (R)
				912	914	1012	1014	1222	1224	1614	
1	83.374.036		Wykładzina dachu – część przednia • Roof liner	1	1	1	1	1	1	1	A
1	83.374.801		Wykładzina dachu – część przednia • Roof liner	1	1	1	1	1	1	1	F
2	83.374.044		Uszczelka dachu • Roof joint	1	1	1	1	1	1	1	
3	83.374.010		Dach kabiny • Cab roof	1	1	1	1	1	1	1	A
3	83.374.810		Dach kabiny • Cab roof	1	1	1	1	1	1	1	F
3	83.374.310		Dach kabiny • Cab roof	1	1	1	1	1	1	1	B
4	83.374.042		Uszczelka komory dmuchawy • Gasket	1	1	1	1	1	1	1	
5	07.374.031		Uszczelka pokrywy przedniej • Front cover joint	1	1	1	1	1	1	1	
6	07.374.080		Pokrywa przednia kompletna • Front cover assy	1	1	1	1	1	1	1	
7	07.374.038	6	Pianka pokrywy przedniej • Front cover foam	1	1	1	1	1	1	1	
8	07.374.023	6	Pokrywa przednia • Front cover	1	1	1	1	1	1	1	
9	54.61.01.06	14	Podkładka K 8,4 PN-78/M-82006 • Washer	22	22	22	22	22	22	22	
10	54.61.03.10		Podkładka sprężysta 8,2 PN-77/M-82008 • Spring washer	17	17	17	17	17	17	17	
11	54.21.06.22		Śruba M8x16-5.6-B PN-85/M-82105 • Bolt	11	11	11	11	11	11	11	A
11	54.21.06.22		Śruba M8x16-5.6-B PN-85/M-82105 • Bolt	10	10	10	10	10	10	10	F
12	07.368.029		Kapturek M8 • Hood	11	11	11	11	11	11	11	A
12	07.368.029		Kapturek M8 • Hood	10	10	10	10	10	10	10	F
13	54.62.01.23		Zaślepka B10x1 BN-75/3688-01 • Plug	1	1	1	1	1	1	1	
14	07.374.060		Pokrywa tylna kompletna • Rear cover assy	2	2	2	2	2	2	2	
15	07.374.026	14	Wykładzina pokrywy tylnej • Rear cover liner	1	1	1	1	1	1	1	
16	07.374.037	14	Pianka pokrywy tylnej • Rear cover foam	1	1	1	1	1	1	1	
17	80.302.045	14	Zderzak gumowy • Rubber check	2	2	2	2	2	2	2	
18	07.374.030	14	Pokrywa tylna • Rear cover	1	1	1	1	1	1	1	
19	07.374.032	14	Uszczelka pokrywy tylnej • Rear cover joint	1	1	1	1	1	1	1	
20	07.374.070	14	Ceownik kompletny • Channel assy	1	1	1	1	1	1	1	
21	07.374.040	14	Uchwyt kompletny • Holder assy	1	1	1	1	1	1	1	
22	54.24.14.10	21	Nit drążony 4x18B PN-80/M-82975 • Rivet	1	1	1	1	1	1	1	
23	07.374.042	21	Suwak górny • Upper slider	1	1	1	1	1	1	1	

Nr poz. (No)	Oznaczenie (Nf)	Nr poz. podze-społu (V)	Nazwa (Name)	Liczba sztuk w ciągniku (Q)							Uwagi (R)
				912	914	1012	1014	1222	1224	1614	
24	07.374.043	21	Dźwignia • Lever	1	1	1	1	1	1	1	
25	07.374.041	21	Uchwyt • Holder	1	1	1	1	1	1	1	
26	07.374.044	21	Sprężyna • Spring	1	1	1	1	1	1	1	
27	07.374.050	21	Przycisk kompletny • Push button assy	1	1	1	1	1	1	1	
28	54.61.12.06	14	Podkładka sprężysta Z 5,1 PN-77/M-82008 • Spring washer	4	4	4	4	4	4	4	
29	54.22.18.37	14	Wkręt M5x20-5-B PN-85/M-82215 • Screw	4	4	4	4	4	4	4	
30	54.61.27.03	14	Podkładka 4,3 PN-82/M-82032 • Washer	15	15	15	15	15	15	15	
31	54.22.34.01	14	Wkręt do blach AGb 3,9x16 PN-79/M-83115 • Self-tapping screw	15	15	15	15	15	15	15	
32	54.62.07.06	14	Płytka osadcza spręż. 6 PN-84/M-85112 • Plate	12	12	12	12	12	12	12	
33	07.374.063	14	Sworzeń sprężyny gazowej • Pin	4	4	4	4	4	4	4	
34	50.55314.0		Czopik amortyzujący • Bumper	4	4	4	4	4	4	4	
35	83.374.009		Osłona filtru kompletna • Filter guard assy	1	1	1	1	1	1	1	
36	83.374.041	35	Osłona filtru • Filter guard	1	1	1	1	1	1	1	
37	07.374.039	35	Sprężyna stożkowa • Spring	2	2	2	2	2	2	2	
38	07.374.100	35	Przycisk zamka • Lock knob	2	2	2	2	2	2	2	
39	54.27.08.29	35	Kołek walcowy 4n6x20 PN-66/M-85021 • Cilindrical dowel	2	2	2	2	2	2	2	
40	07.374.110		Końcówka sprężyny gazowej kompletna • Gas assister cylinder end piece	2	2	2	2	2	2	2	
41	07.374.057		Sprężyna gazowa • Gas assister cylinder	2	2	2	2	2	2	2	
42	07.374.058		Tulejka • Bush	4	4	4	4	4	4	4	
43	07.368.175		Sworzeń zawiasy • Hinge pin	2	2	2	2	2	2	2	
44	83.374.802		Wykładzina dachu – część tylna • Insulating headliner	1	1	1	1	1	1	1	F
44	83.374.037		Wykładzina dachu – część tylna • Insulating headliner	1	1	1	1	1	1	1	
45	07.374.062		Osłona blachowkrętu • Screw protection	3	3	3	3	3	3	3	
46	54.22.33.07		Wkręt do blach AGb 3,9x13 PN-79/M-83116 • Self-tapping screw	13	13	13	13	13	13	13	
47	54.21.26.08		Śruba M8x20-8.8 PN-85/M-82302 • Bolt	6	6	6	6	6	6	6	
48	07.374.059		Zaczep zamka pokrywy • Cover lock catch	1	1	1	1	1	1	1	A, C
48	83.374.824		Zaczep • Catch	1	1	1	1	1	1	1	F
48	07.374.340		Zaczep zamka pokrywy • Cover lock	1	1	1	1	1	1	1	A, C

Nr poz. (No)	Oznaczenie (Nf)	Nr poz. podzespołu (V)	Nazwa (Name)	Liczba sztuk w ciągniku (Q)							Uwagi (R)
				912	914	1012	1014	1222	1224	1614	
49	07.368.129		Zaślepka otworu radioodbiornika • Plug	1	1	1	1	1	1	1	
50	83.374.043		Tablica radioodbiornika • Panel	1	1	1	1	1	1	1	
51	83.374.046		Osłona wycieraczki • Wiper guard	1	1	1	1	1	1	1	A
51	83.374.370		Osłona wycieraczki kompletna • Wipper guard	1	1	1	1	1	1	1	F, B
52	83.374.038		Uszczelka II • Gasket II	1	1	1	1	1	1	1	
53	83.374.039		Uszczelka I • Gasket I	1	1	1	1	1	1	1	

Uwagi.

A – do ciągników produkcyjnych.

B – do ciągników produkcyjnych (dach spawany).

F – do ciągników odmiany „F" (fińskiej).

C – pozycje alternatywne.

Notes.

A – for standard tractors.

B – for standard tractors (roof welded).

F – for „F" version (Finnish).

C – alternative use.

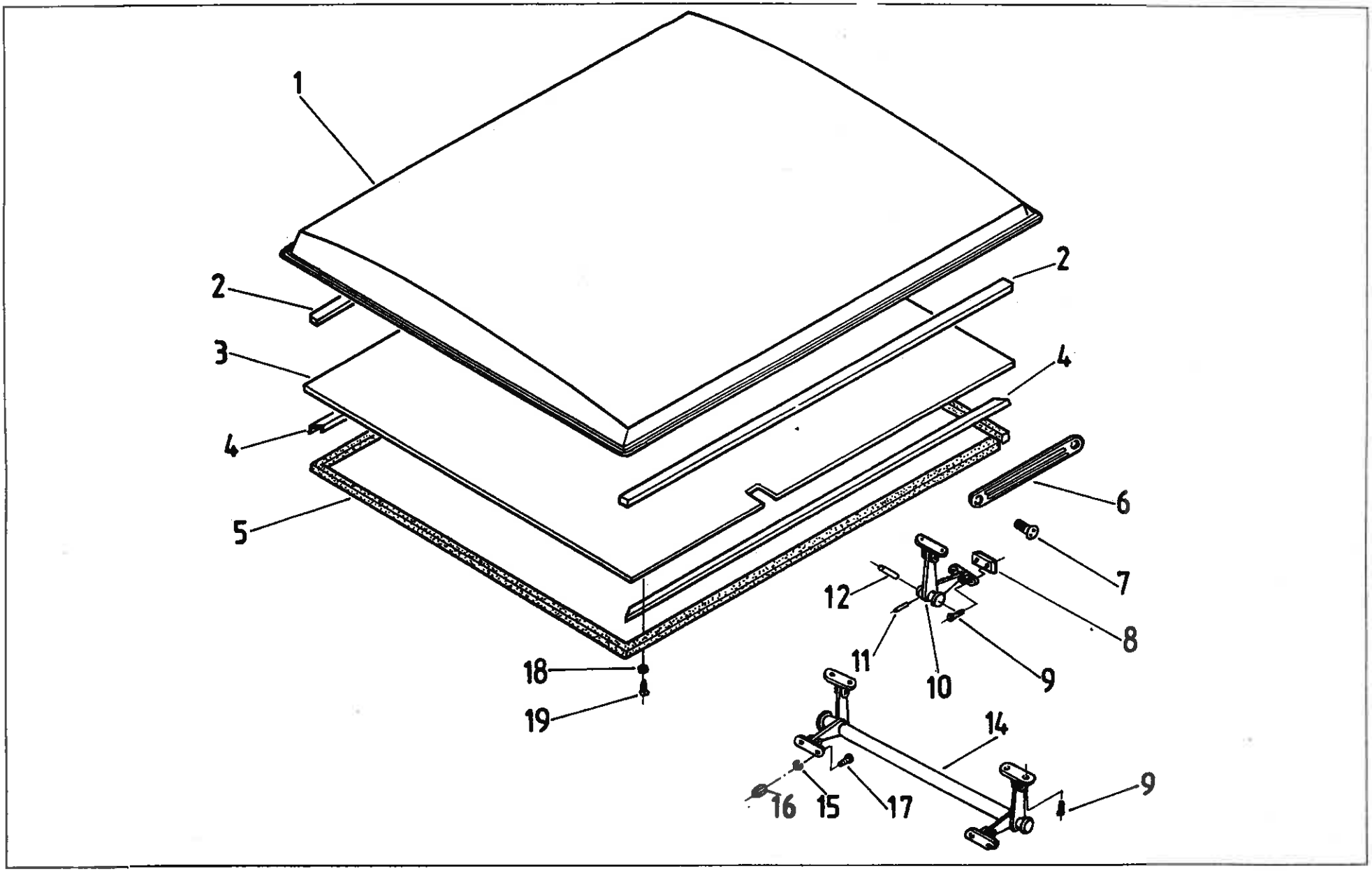
1
2
2
3
4
4
5
6
7
8
9
9
10
11
12
14
15
16
17
18
19

Nr poz. (No)	Oznaczenie (Nf)	Nr poz. podzespołu (V)	Nazwa (Name)	Liczba sztuk w ciągniku (Q)							Uwagi (R)
				912	914	1012	1014	1222	1224	1614	
1	80.368.130	41	Korpus dachu • Roof body	1	1	1	1	1	1	1	
2	80.368.653	41	Profil uszczelki dachu 2 • Roof weather-strip	2	2	2	2	2	2	2	
3	80.368.341		Płyta • Plate	1	1	1	1	1	1	1	
4	80.368.651	41	Lista 2 • Strip 2	2	2	2	2	2	2	2	
5	80.368.652	41	Profil uszczelki dachu 1 • Roof weather-strip	1	1	1	1	1	1	1	
6	80.368.907	41	Dźwignia prowadząca • Link	2	2	2	2	2	2	2	
7	80.368.912		Wkręt • Screw	4	4	4	4	4	4	4	
8	80.368.314		Wkładka • Insert	6	6	6	6	6	6	6	
9	54.22.19.13	41	Wkręt M8x20-5.8-B PN-79/M-82209 • Screw	12	12	12	12	12	12	12	
10	80.368.639		Mechanizm tylny z dźwigniami • Rear mechanism with levers	2	2	2	2	2	2	2	
11	54.27.01.89	41	Kołek walcowy 5n6x30 PN-66/M-85021 • Cylindrical dowel	2	2	2	2	2	2	2	
12	80.368.352		Sworzeń • Pin	2	2	2	2	2	2	2	
14	80.368.629		Mechanizm klapy kompletny • Hatch mechanism assy	1	1	1	1	1	1	1	
15	54.61.12.09		Podkładka sprężysta Z 8,2 PN-77/M-82008 • Spring washer	4	4	4	4	4	4	4	
16	54.23.13.10		Nakrętka M8-5-B PN-86/M-82144 • Nut	4	4	4	4	4	4	4	
17	54.22.19.10		Wkręt M8x25-5.8-B PN-79/M-82209 • Screw	4	4	4	4	4	4	4	
18	54.61.27.03	41	Podkładka 4,3 cynk. PN-82/M-82032 • Washer	18	18	18	18	18	18	18	
19	54.22.29.03		Wkręt do blach AGb3,9x16 PN-79/M-83104 • Screw	18	18	18	18	18	18	18	

Uwaga. Poz. 13 nie wykorzystana.
Note. Item 13 – vacant.

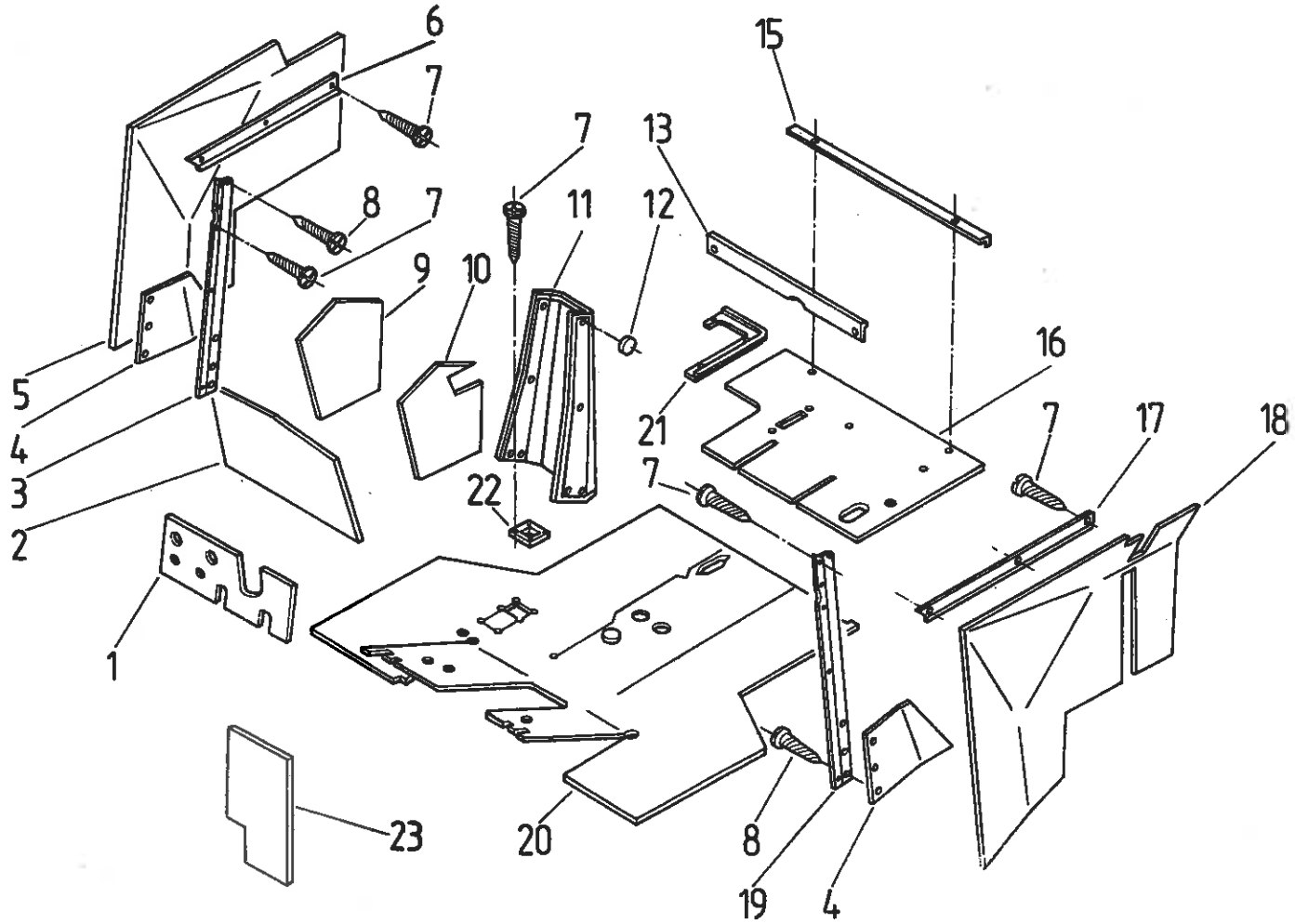
6
7
7
13
15
8
7
11
12
9
10
16
5
4
3
2
21
7
17
18
22
7
1
23
20
8
19
4

Nr poz. (No)	Oznaczenie (Nf)	Nr poz. podzespołu (V)	Nazwa (Name)	Liczba sztuk w ciągniku (Q)							Uwagi (R)
				912	914	1012	1014	1222	1224	1614	
1	80.376.517		Płyta wspornika przednia lewa • LH side front bracket plate	1	1	1	1	1	1	1	
2	80.376.540		Wykładzina wspornika wewnętrzna • Interior bracket lining	1	1	1	1	1	1	1	
3	80.376.508		Listwa pionowa prawa • RH side vertical strip	1	1	1	1	1	1	1	
4	80.376.511		Osłona dolna • Lower shield	2	2	2	2	2	2	2	
5	80.376.520		Wykładzina błotnika prawego • RH side mudguard lining	1	1	1	1	1	1	1	
6	80.376.507		Listwa pozioma prawa • RH horizontal strip	1	1	1	1	1	1	1	
7	54.22.33.05		Wkręt do blach AGb4,8×13 PN-79/M-83116 • Self-tapping screw	22	22	22	22	22	22	22	
8	54.22.33.06		Wkręt do blach AGb8×9,5 PN-79/M-83116 • Self-tapping screw	8	8	8	8	8	8	8	
9	80.376.516		Płyta wspornika prawa • RH side bracket plate	1	1	1	1	1	1	1	
10	80.376.515		Płyta wspornika lewa • LH side bracket plate	1	1	1	1	1	1	1	
11	80.376.530		Okładzina wspornika sterowania • Steering support shield	1	1	1	1	1	1	1	
12	07.368.029		Kapturek M8 • Cap	12	12	12	12	12	12	12	
13	80.376.555		Listwa przednia • Front strip	1	1	1	1	1	1	1	
15	80.376.556		Listwa tylna • Rear strip	1	1	1	1	1	1	1	
16	80.376.560		Chodnik tylny kompletny • Rear mat assy	1	1	1	1	1	1	1	
17	80.376.505		Listwa pozioma lewa • LH horizontal strip	1	1	1	1	1	1	1	
18	80.376.510		Wykładzina błotnika lewego • LH side mudguard lining	1	1	1	1	1	1	1	
19	80.376.506		Listwa pionowa lewa • LH side vertical strip	1	1	1	1	1	1	1	
20	80.376.570		Chodnik przedni kompletny • Front mat assy	1	1	1	1	1	1	1	
21	80.376.554		Listwa prawa • RH side strip	1	1	1	1	1	1	1	
22	80.376.567		Obrzeże III • Rim III	1	1	1	1	1	1	1	
23	80.376.512		Płyta wspornika przednia lewa • LH side front bracket plate	1	1	1	1	1	1	1	

Uwaga. Poz. 14 nie wykorzystana.
Note. Item 14 – vacant.

T-144

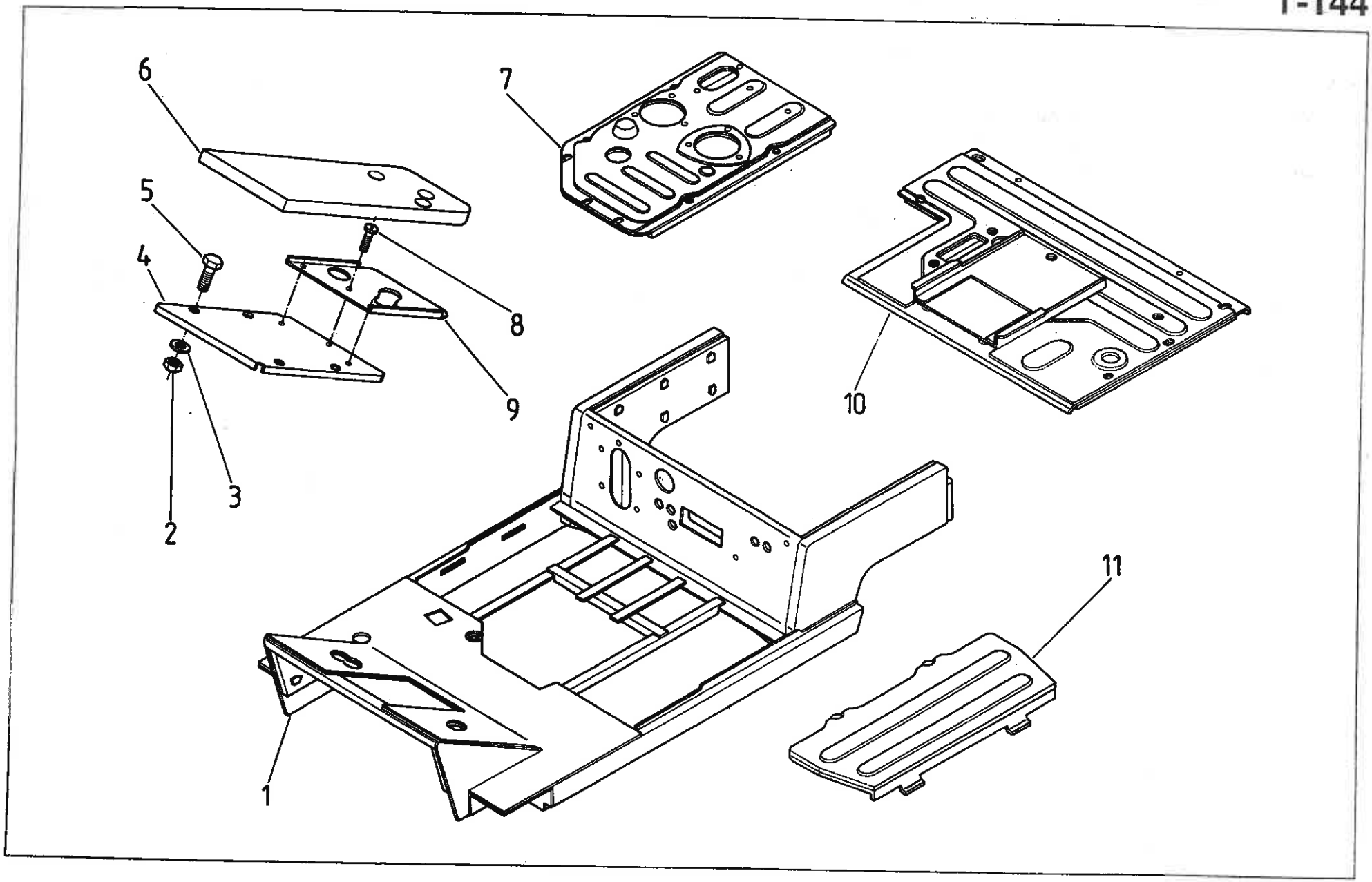

Nr poz. (No)	Oznaczenie (Nf)	Nr poz. podzespołu (V)	Nazwa (Name)	Liczba sztuk w ciągniku (Q)							Uwagi (R)
				912	914	1012	1014	1222	1224	1614	
1	80.377.060		Wygłuszenie podłogi • Floor insulation	1	1	1	1	1	1	1	
2	54.23.01.03		Nakrętka M6-5-C PN-86/M-82144 • Nut	4	4	4	4	4	4	4	
3	54.61.15.02		Podkładka 6,4 PN-78/M-82005 • Washer	4	4	4	4	4	4	4	
4	80.377.035		Osłona • Shield	1	1	1	1	1	1	1	
5	54.21.07.48		Śruba M6x14-5.6-A PN-85/M-82105 • Bolt	4	4	4	4	4	4	4	
6	80.377.037		Pianka głuszące • Foam	1	1	1	1	1	1	1	
7	80.377.020		Pokrywa środkowa kompletna • Middle cover assy	–	–	–	–	1	1	1	
7	80.377.220		Pokrywa środkowa kompletna • Midle cover assy	1	1	1	1	–	–	–	
8	54.22.30.06		Wkręt do blach AGb4,2x13 PN-79/M-83106 • Self-tapping screw	3	3	3	3	3	3	3	
9	80.377.036		Pokrywa • Cover	1	1	1	1	1	1	1	
10	80.377.030		Pokrywa tylna • Rear cover	1	1	1	1	1	1	1	
11	80.377.050		Pokrywa akumulatora kompletna • Battery cover assy	2	2	2	2	2	2	2	

T-145

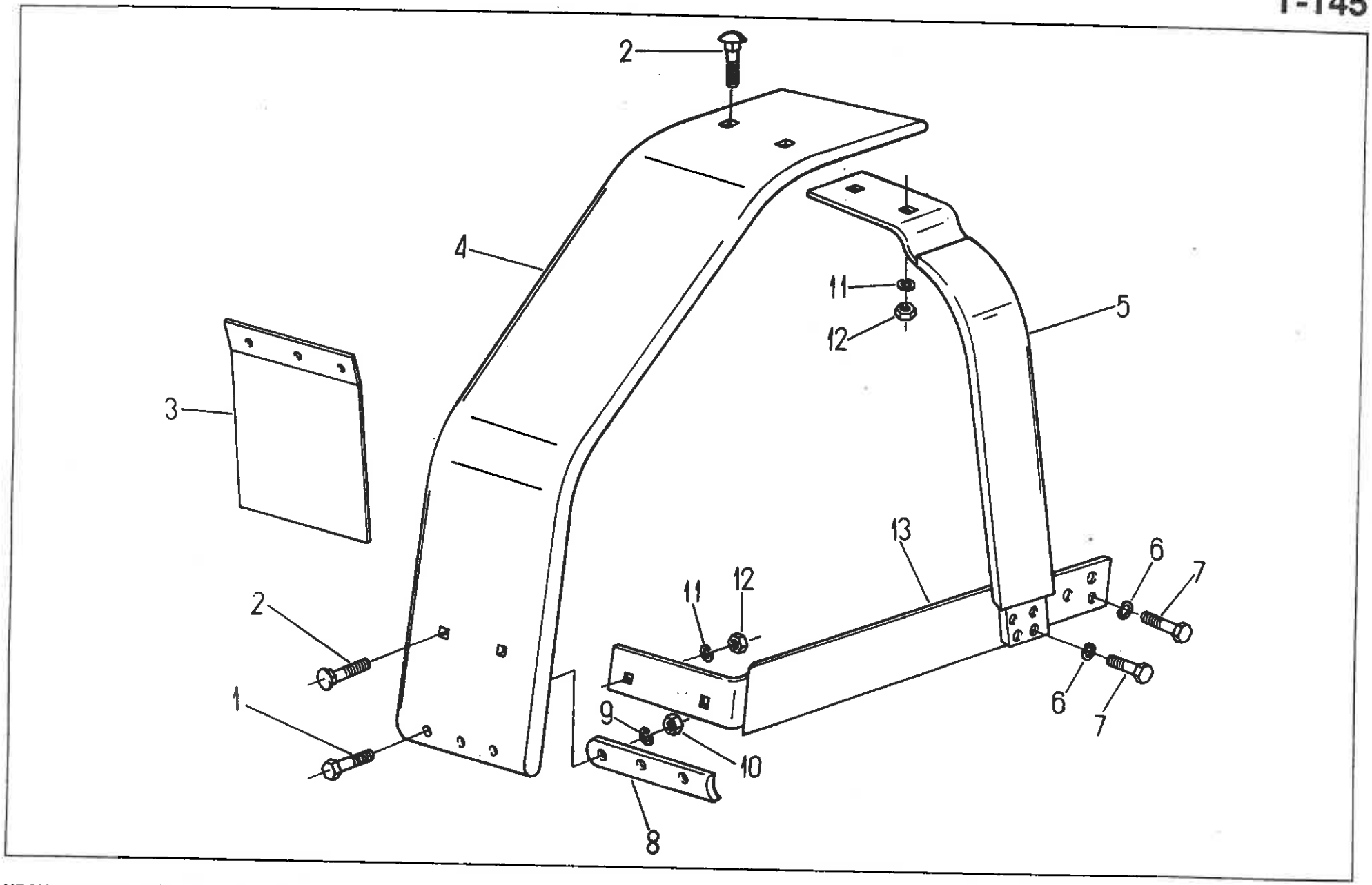

381 BŁOTNIKI PRZEDNIE DO KÓŁ 7,5-20 (do kół 11,5-15 na żądanie) T-145
• FRONT WHEELS MUDGUARDS, 7.5-20 (11.5-15 on request)

Nr poz. (No)	Oznaczenie (Nf)	Nr poz. podzespołu (V)	Nazwa (Name)	Liczba sztuk w ciągniku (Q)							Uwagi (R)
				912	914	1012	1014	1222	1224	1614	
1	54.21.06.38		Śruba M6x16-5.6-B Fe/Zn9 PN-85/M-82105 • Bolt	6	–	6	–	6	–	–	
2	54.21.25.08		Śruba M8x25-4.8 PN-76/M-82406 • Bolt	8	–	8	–	8	–	–	
3	80.380.013		Fartuch do kół 7,5-20 • Wheels apron	2	–	2	–	2	–	–	
3	83.381.013		Fartuch do kół 11,5-15 • Wheels apron	2	–	2	–	2	–	–	
4	80.381.101		Płaszcz do kół 7,5-20 • Wheels jacket	2	–	2	–	2	–	–	
4	83.381.101		Płaszcz lewy, wersja spawana do kół 11,5-15 • LH side jacket, welded version	1	–	1	–	1	–	–	Z
4	83.381.102		Płaszcz prawy, wersja spawana do kół 11,5-15 • RH side jacket, welded version	1	–	1	–	1	–	–	Z
4	83.381.103		Płaszcz lewy, wersja tłoczona do kół 11,5-15 • LH side jacket, pressed version	1	–	1	–	1	–	–	Z
4	83.381.104		Płaszcz prawy, wersja tłoczona do kół 11,5-15 • RH side jacket, pressed version	1	–	1	–	1	–	–	Z
5	80.381.210		Wręga kompletna I • Frame assy I	2	–	2	–	2	–	–	
6	54.61.12.10		Podkładka sprężysta Z 10,2 Fe/Zn9c PN-77/M-82008 • Spring washer	12	–	12	–	12	–	–	
7	54.21.07.93		Śruba M10x30-10,9-A Fe/Zn9c PN-85/M-82105 • Bolt	12	–	12	–	12	–	–	
8	80.381.014		Podkładka • Washer	2	–	2	–	2	–	–	
8	83.381.015		Podkładka, wersja tłoczona do kół 11,5-15 • Washer (pressed version)	2	–	2	–	2	–	–	Z
8	82.381.014		Podkładka, wersja spawana do kół 11,5-15 • Washer (welded version)	2	–	2	–	2	–	–	Z
9	54.61.12.07		Podkładka sprężysta Z 6,1 Fe/Zn9c PN-77/M-82008 • Spring washer	6	–	6	–	6	–	–	
10	54.23.13.08		Nakrętka M6-5-B PN-86/M-82144 • Nut	6	–	6	–	6	–	–	
11	54.61.12.09		Podkładka sprężysta Z 8,2 Fe/Zn9c PN-77/M-82008 • Spring washer	8	–	8	–	8	–	–	
12	54.23.13.10		Nakrętka M8-6-B PN-86/M-82144 • Nut	8	–	8	–	8	–	–	
13	80.381.220		Wręga kompletna II • Frame assy II	2	–	2	–	2	–	–	

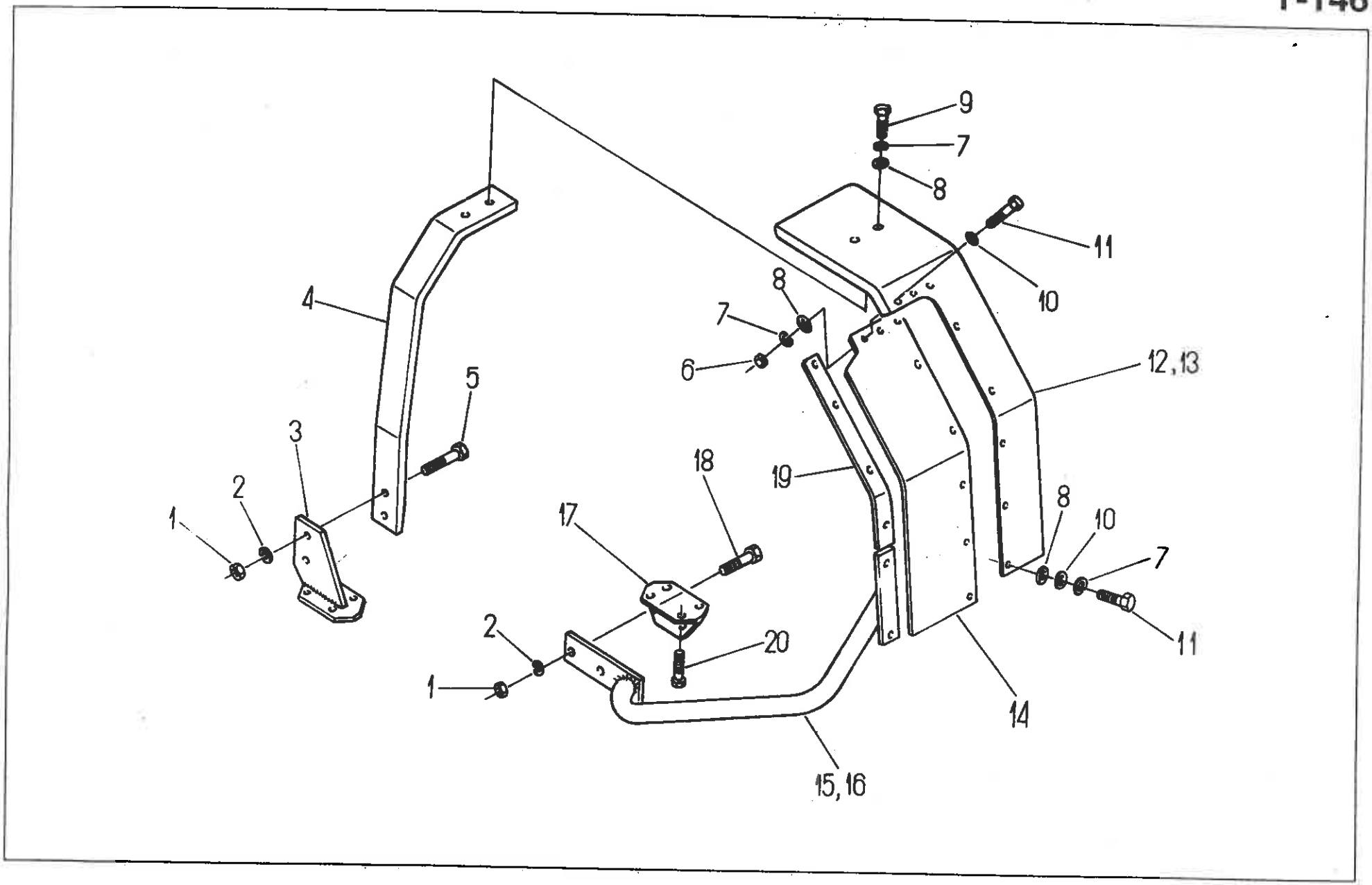
9
7
8
11
10
8
7
6
12,13
4
5
3
2
1
18
19
17
8
10
7
11
2
1
20
14
15,16

383 BŁOTNIKI PRZEDNIE DO KÓŁ 12,4-24 i 14,9-24 • FRONT WHEELS MUDGUARDS, 12.4-24 and 14.9-24

Nr poz. (No)	Oznaczenie (Nf)	Nr poz. podzespołu (V)	Nazwa (Name)	Liczba sztuk w ciągniku (Q)							Uwagi (R)
				912	914	1012	1014	1222	1224	1614	
1	54.23.13.13		Nakrętka M12-5-B Fe/Zn12c PN-86/M-82144 • Nut	–	8	–	8	–	8	8	
2	54.61.12.11		Podkładka sprężysta Z 12,2 Fe/Zn9c PN-77/M-82008 • Spring washer	–	8	–	8	–	8	8	
3	80.383.150		Wspornik II • Bracket II	–	2	–	2	–	–	–	
3	88.383.170		Wspornik II • Bracket II	–	–	–	–	–	2	2	
4	80.383.110		Wspornik • Bracket	–	2	–	2	–	–	–	
4	88.383.110		Wspornik • Bracket	–	–	–	–	–	2	2	
5	54.21.06.36		Śruba M12x40-5.6-B Fe/Zn12c PN-85/M-82105 • Bolt	–	2	–	2	–	2	2	
6	54.23.13.10		Nakrętka M8-5-B Fe/Zn7c PN-86/M-82144 • Nut	–	4	–	4	–	4	4	
7	54.61.12.09		Podkładka sprężysta Z 8,2 Fe/Zn9c PN-77/M-82008 • Spring washer	–	20	–	20	–	20	20	
8	54.61.17.04		Podkładka okrągła 9,5 PN-59/M-82019 • Washer	–	24	–	24	–	24	24	
9	54.21.06.22		Śruba M8x16-5.6-B Fe/Zn9c PN-85/M-82105 • Bolt	–	4	–	4	–	4	4	
10	54.61.01.06		Podkładka okrągła K 8,4 Fe/Zn9c PN-78/M-82006 • Washer	–	16	–	16	–	16	16	
11	54.21.06.05		Śruba M8x20-5.6-B Fe/Zn7c PN-85/M-82105 • Bolt	–	14	–	14	–	14	14	
12	80.383.160		Błotnik lewy • LH side mudguard	–	1	–	1	–	1	1	
13	80.383.170		Błotnik prawy • RH side mudguard	–	1	–	1	–	1	1	
14	80.383.152		Wkładka prawa • RH insert	–	1	–	1	–	–	–	a
14	80.383.154		Wkładka lewa • LH insert	–	1	–	1	–	–	–	a
14	80.383.114		Wkładka • Insert	–	2	–	2	–	–	–	b
14	88.383.111		Wkładka • Insert	–	–	–	–	–	2	2	c
14	88.383.151		Wkładka lewa • LH insert	–	–	–	–	–	1	1	d
14	88.383.152		Wkładka prawa • RH insert	–	–	–	–	–	1	1	d
15	80.383.120		Wspornik lewy • LH side bracket	–	1	–	1	–	–	–	
15	88.383.120		Wspornik lewy • LH side bracket	–	–	–	–	–	1	1	
16	80.383.130		Wspornik prawy • RH side bracket	–	1	–	1	–	–	–	
16	88.383.130		Wspornik prawy • RH side bracket	–	–	–	–	–	1	1	
17	88.383.030		Wspornik • Bracket	–	2	–	2	–	2	2	

Nr poz. (No)	Oznaczenie (Nf)	Nr poz. podzespołu (V)	Nazwa (Name)	Liczba sztuk w ciągniku (Q)							Uwagi (R)
				912	914	1012	1014	1222	1224	1614	
18	54.21.06.95		Śruba M12x50-5.6-B Fe/Zn12c PN-85/M-82105 • Bolt	–	4	–	4	–	4	4	
19	80.383.140		Wspornik kompletny • Bracket assy	–	2	–	2	–	2	2	
20	54.21.28.15		Śruba M16x1,5x8.8-A Fe/Zn12c PN-85/M-82241 • Bolt	–	8	–	8	–	8	8	

Uwaga. Poz. 2xa alternatywne do „b".
2xd alternatywne do „c".

Note. Mark „a" alternative to „b".
Mark „d" alternative to „c".

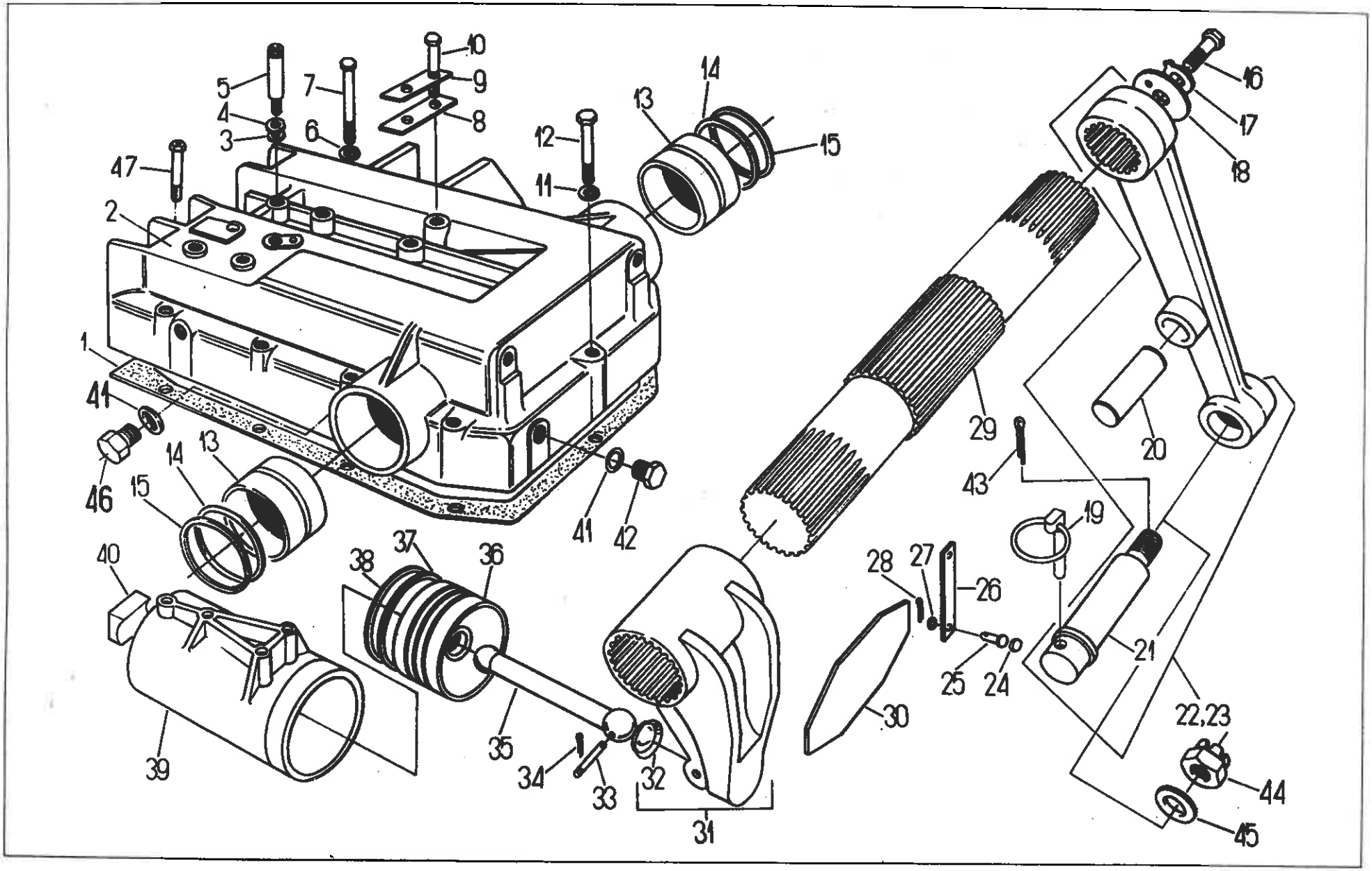
1
2
3
4
5
6
7
8
9
10
11
12
13
14
15
16
17
18
19
20
21
22,23
24
25
26
27
28
29
30
31
32
33
34
35
36
37
38
39
40
41
42
43
44
45
46
47

Nr poz. (No)	Oznaczenie (Nf)	Nr poz. podzespołu (V)	Nazwa (Name)	Liczba sztuk w ciągniku (Q)							Uwagi (R)
				912	914	1012	1014	1222	1224	1614	
1	80.400.005		Uszczelka • Gasket	1	1	1	1	1	1	1	
2	88.400.002		Korpus siłownika • Hydraulic lift body	1	1	1	1	1	1	1	
3	54.61.25.19		Pierścień uszczelniający 18x22 ZN-76/MPC/06-03126.2 • Seal ring	1	1	1	1	1	1	1	
4	54.51.14.23		Pierścień uszczelniający 2-80-I 26x2 PN-80/M-73092 • Seal ring	1	1	1	1	1	1	1	
5	80.400.031		Złącze • Joiner	1	1	1	1	1	1	1	
6	54.61.12.12		Podkładka sprężysta Z 14,2 Fe/Zn9c PN-77/M-82008 • Spring washer	1	1	1	1	1	1	1	
7	54.21.21.76		Śruba M14x55-8.8-B PN-85/M-82101 • Bolt	1	1	1	1	1	1	1	
8	80.400.017		Uchwyt • Holder	1	1	1	1	1	1	1	
9	54.61.06.13		Podkładka odginana 15x54 PN-82/M-82012 • Tab-washer	1	1	1	1	1	1	1	
10	54.21.21.79		Śruba M14x90-8.8-B PN-85/M-82101 • Bolt	2	2	2	2	2	2	2	
11	54.61.12.11		Podkładka sprężysta Z 12,2 Fe/Zn9c PN-77/M-82008 • Spring washer	12	12	12	12	12	12	12	
12	54.21.16.38		Śruba M12x100-10.9-B PN-85/M-82101 • Bolt	12	12	12	12	12	12	12	
13	88.400.006		Tuleja • Sleeve	2	2	2	2	2	2	2	
14	88.400.004		Pierścień uszczelniający 70x4 • Sealing ring	2	2	2	2	2	2	2	
15	88.400.003		Uszczelka • Seal	2	2	2	2	2	2	2	
16	54.21.06.51		Śruba M12x30-8.8-B PN-85/M-82105 • Bolt	2	2	2	2	2	2	2	
17	80.400.022		Podkładka • Washer	2	2	2	2	2	2	2	
18	80.400.021		Podkładka • Washer	2	2	2	2	2	2	2	
19	810.285.M92		Przetyczka • Linch pin	2	2	2	2	2	2	2	
20	86.450.002	22	Sworzeń • Pin	1	1	1	1	1	1	1	
21	89.400.003	22, 23	Sworzeń • Pin	2	2	2	2	2	2	2	
22	83.400.020		Ramię prawe kompletne • RH side arm assy	1	1	1	1	1	–	–	
22	89.400.020		Ramię prawe kompletne • RH side arm assy	–	–	–	–	–	–	–	
23	89.400.010		Ramię lewe kompletne • LH side arm assy	1	1	1	1	1	1	1	
24	80.400.027		Korek • Plug	4	4	4	4	4	4	4	
25	80.400.032		Sworzeń • Pin	4	4	4	4	4	4	4	
26	80.400.026		Sprężyna płaska • Flat spring	2	2	2	2	2	2	2	
27	54.61.15.17		Podkładka okrągła 9 PN-78/M-82005 • Washer	4	4	4	4	4	4	4	

Nr poz. (No)	Oznaczenie (Nf)	Nr poz. podzespołu (V)	Nazwa (Name)	Liczba sztuk w ciągniku (Q)							Uwagi (R)
				912	914	1012	1014	1222	1224	1614	
28	54.28.01.12		Zawleczka S-Zn-3,2x18 PN-76/M-82001 • Split pin	4	4	4	4	4	4	4	
29	80.400.004		Wał • Shaft	1	1	1	1	1	1	1	
30	80.400.025		Sprężyna • Spring	2	2	2	2	2	2	2	
31	80.400.010		Dźwignia kompletna • Lever assy	1	1	1	1	1	1	1	
32	80.400.003	31	Wkładka • Insert	1	1	1	1	1	1	1	
33	80.400.016		Sworzeń • Pin	1	1	1	1	1	1	1	
34	54.28.01.03		Zawleczka S-Zn-2x14 PN-76/M-82001 • Split pin	2	2	2	2	2	2	2	
35	80.400.014		Tłoczysko • Push rod	1	1	1	1	1	1	1	
36	80.400.013		Tłok • Piston	1	1	1	1	1	1	1	
37	54.61.20.07		Pierścień 95x3 chrom. PN-71/S-36507 • Piston ring	1	1	1	1	1	1	1	
38	80.400.015		Uszczelka • Seal	2	2	2	2	2	2	2	
39	80.400.012		Cylinder • Cylinder	1	1	1	1	1	1	1	
40	80.400.023		Podkładka • Thrust washer	1	1	1	1	1	1	1	
41	54.61.25.41		Pierścień uszczelniający 30x38 ZN-76/MPC/06-03126.3 • Sealing ring	2	2	2	2	2	2	2	
42	80.410.007		Korek • Plug	1	1	1	1	1	1	1	
43	54.28.01.28		Zawleczka S-Zn-5x45 PN-76/M-82001 • Split pin	2	2	2	2	2	2	2	
44	54.23.19.11		Nakrętka koronowa BM24x2-6-B PN-86/M-82159 • Castellated nut	2	2	2	2	2	2	2	
45	89.400.005		Podkładka • Washer	2	2	2	2	2	2	2	
46	54.69.23.06		Korek spustowy B-M30x1,5 ZN-68/MPM/06-03168.24 • Drain plug	1	1	1	1	1	1	1	
47	54.21.26.44		Śruba M12x75-8.8 PN-87/M-82302 • Bolt	1	1	1	1	1	1	1	

T-148

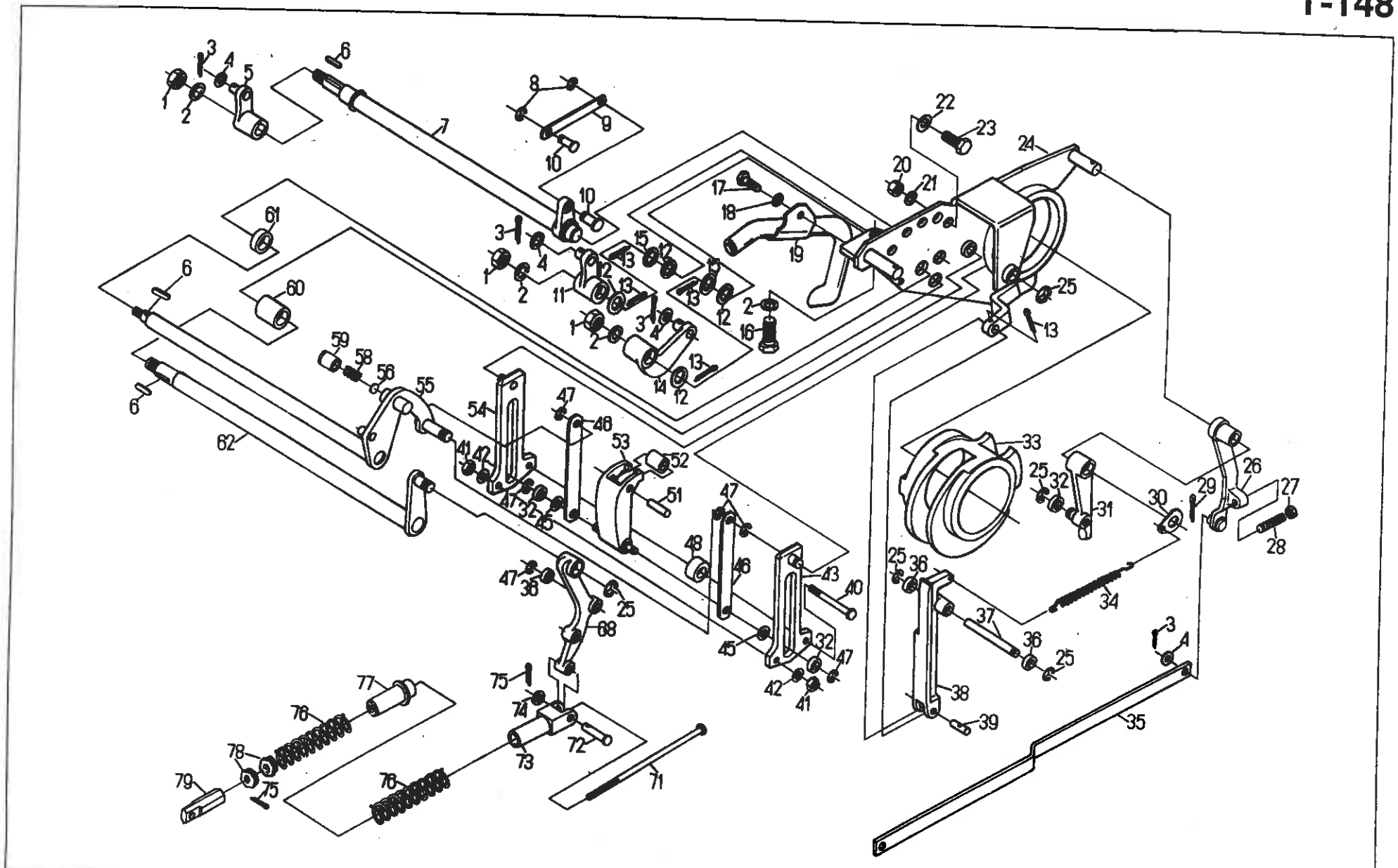

Nr poz. (No)	Oznaczenie (Nf)	Nr poz. podzespołu (V)	Nazwa (Name)	Liczba sztuk w ciągniku (Q)							Uwagi (R)
				912	914	1012	1014	1222	1224	1614	
1	54.23.13.12		Nakrętka M10-5-B PN-86/M-82144 • Nut	3	3	3	3	3	3	3	
2	54.61.12.10		Podkładka sprężysta 10,2 Fe/Zn9c PN-77/M-82008 • Spring washer	4	4	4	4	4	4	4	
3	54.28.01.03		Zawleczka S-Zn-2x14 PN-76/M-82001 • Split pin	4	4	4	4	4	4	4	
4	54.61.15.17		Podkładka okrągła 9 PN-78/M-82005 • Washer	4	4	4	4	4	4	4	
5	80.401.080		Dźwignia zewnętrzna • Outer lever	1	1	1	1	1	1	1	
6	54.26.02.06		Wpust pryzmatyczny B4x4x18 PN-70/M-85005 • Feather key	3	3	3	3	3	3	3	
7	80.401.070		Dźwignia zewnętrzna • Outer lever	1	1	1	1	1	1	1	
8	54.62.07.05		Pierścień 5 ZN-64/MPC/06-03129.04 • Ring	2	2	2	2	2	2	2	
9	80.401.071		Cięgło • Pull-rod	2	2	2	2	2	2	2	
10	80.401.097		Czop • Pin	2	2	2	2	2	2	2	
11	80.401.120		Dźwigienka wybieraka • Selector lever	1	1	1	1	1	1	1	
12	80.401.101		Podkładka • Washer	4	4	4	4	4	4	4	
13	54.28.01.14		Zawleczka S-Zn-2,5x18 PN-76/M-82001 • Split pin	5	5	5	5	5	5	5	
14	80.401.100		Dźwignia wewnętrzna • Inner lever	1	1	1	1	1	1	1	
15	80.401.066		Podkładka • Washer	4	4	4	4	4	4	4	
16	54.21.06.09		Śruba M10x20-5.6-B PN-85/M-82105 • Bolt	1	1	1	1	1	1	1	
17	54.21.07.77		Śruba M8x12-5.6-A PN-85/M-82105 • Bolt	1	1	1	1	1	1	1	
18	54.61.12.09		Podkładka sprężysta Z 8,2 Fe/Zn9c PN-77/M-82008 • Spring washer	1	1	1	1	1	1	1	
19	80.401.160		Rurka • Pipe	1	1	1	1	1	1	1	
20	54.23.13.07		Nakrętka M6-5-B PN-86/M-82144 • Nut	1	1	1	1	1	1	1	
21	54.61.12.07		Podkładka sprężysta Z 6,1 Fe/Zn9c PN-77/M-82008 • Spring washer	1	1	1	1	1	1	1	
22	80.401.102		Podkładka • Washer	1	1	1	1	1	1	1	
23	54.21.07.48		Śruba M6x14-5.6-A PN-85/M-82105 • Bolt	1	1	1	1	1	1	1	
24	88.401.220		Płyta • Plate	1	1	1	1	1	1	1	
25	54.62.07.07		Pierścień ZN-64/MPC/06-03129.04 • Ring	7	7	7	7	7	7	7	
26	80.401.020		Dźwignia ogranicznika • Limiter lever	1	1	1	1	1	1	1	
27	54.23.15.05		Nakrętka M8-05-B Fe/Zn7c PN-86/M-82153 • Nut	1	1	1	1	1	1	1	
28	54.22.09.10		Wkręt dociskowy M8x30-5,8 PN-82/M-82271 • Set-screw	1	1	1	1	1	1	1	

Nr poz. (No)	Oznaczenie (Nf)	Nr poz. podzespołu (V)	Nazwa (Name)	Liczba sztuk w ciągniku (Q)							Uwagi (R)
				912	914	1012	1014	1222	1224	1614	
29	54.28.01.34		Zawleczka S-Zn-2,5x18 PN-76/M-82001 • Split pin	1	1	1	1	1	1	1	
30	80.401.083		Podkładka • Washer	1	1	1	1	1	1	1	
31	80.401.030		Ramię • Arm	1	1	1	1	1	1	1	
32	80.401.053		Krążek • Roller	1	1	1	1	1	1	1	
33	80.401.270		Krzywka kompletna • Cam assy	1	1	1	1	1	1	1	
34	80.600.001		Sprężyna 0,8x7,1x53x50 • Spring	1	1	1	1	1	1	1	
35	80.401.054		Cięgło • Pull-rod	1	1	1	1	1	1	1	
36	80.401.104		Krążek • Roller	1	1	1	1	1	1	1	
37	80.401.055		Czop • Pin	3	3	3	3	3	3	3	
38	80.401.062		Dźwignia regulacji pozycji • Position control lever	1	1	1	1	1	1	1	
39	80.401.056		Czop • Pin	1	1	1	1	1	1	1	
40	54.21.15.04		Śruba M6x60-5.6 PN-85/M-82101 • Bolt	1	1	1	1	1	1	1	
41	54.23.13.08		Nakrętka M6-5-B PN-86/M-82144 • Nut	2	2	2	2	2	2	2	
42	54.61.12.07		Podkładka sprężysta Z 6,1 Fe/Zn9 PN-77/M-82008 • Spring washer	2	2	2	2	2	2	2	
43	80.401.200		Dźwignia regulacji siłowej lewa • LH side draft control lever	2	2	2	2	2	2	2	
45	80.401.084		Podkładka • Washer	1	1	1	1	1	1	1	
46	80.401.065		Cięgło wybieraka • Selector pull-rod	2	2	2	2	2	2	2	
47	54.62.07.06		Pierścień 6 ZN-64/MPC/06-03129.4 • Ring	2	2	2	2	2	2	2	
48	80.401.057		Krążek • Roller	9	9	9	9	9	9	9	
51	80.401.017	53	Czop • Pin	1	1	1	1	1	1	1	
52	80.401.016	53	Krążek • Roller	1	1	1	1	1	1	1	
53	80.401.060	53	Wybieracz impulsów • Impulse selector	1	1	1	1	1	1	1	
54	80.401.040		Dźwignia regulacji siłowej prawa • RH side draft control lever	1	1	1	1	1	1	1	
55	80.401.110		Dźwignia wybieracza • Selector lever	1	1	1	1	1	1	1	
56	80.401.081		Podkładka • Washer	1	1	1	1	1	1	1	
58	80.401.082		Sprężyna bezpiecznika • Safety lock spring	1	1	1	1	1	1	1	
59	80.401.077		Stożek bezpiecznika • Safety lock cone	1	1	1	1	1	1	1	
60	80.401.067		Tuleja dystansowa • Spacing sleeve	1	1	1	1	1	1	1	

Nr poz. (No)	Oznaczenie (Nf)	Nr poz. podzespołu (V)	Nazwa (Name)	Liczba sztuk w ciągniku (Q)							Uwagi (R)
				912	914	1012	1014	1222	1224	1614	
61	80.401.085		Tuleja dystansowa • Spacing sleeve	1	1	1	1	1	1	1	
62	80.401.090		Dźwignia główna • Main lever	1	1	1	1	1	1	1	
68	80.401.130		Dźwignia główna kompletna • Main lever assy	1	1	1	1	1	1	1	
71	88.401.210		Cięgło • Pull-rod	1	1	1	1	1	1	1	
72	54.66.02.01		Sworzeń 6f8×25/22-5.8 PN-63/M-83002 • Pin	1	1	1	1	1	1	1	
73	80.401.121		Wodzik • Slider	1	1	1	1	1	1	1	
74	54.61.15.02		Podkładka okrągła 6,6 Fe/Zn PN-78/M-82005 • Washer	1	1	1	1	1	1	1	
75	54.28.01.09		Zawleczka S-Zn-1,6×12 PN-76/M-82001 • Split pin	1	1	1	1	1	1	1	
76	80.401.111		Sprężyna • Spring	2	2	2	2	2	2	2	
77	80.401.122		Tuleja • Sleeve	1	1	1	1	1	1	1	
78	80.401.075		Nakrętka • Nut	1	1	1	1	1	1	1	
79	80.401.106		Oko • Eye	1	1	1	1	1	1	1	

Uwaga. Poz. 44, 49, 50, 57, 63, 64, 65, 66, 67, 69, 70 nie wykorzystane.

Note. Items 44, 49, 50, 57, 63, 64, 65, 66, 67, 69, 70 – vacant.

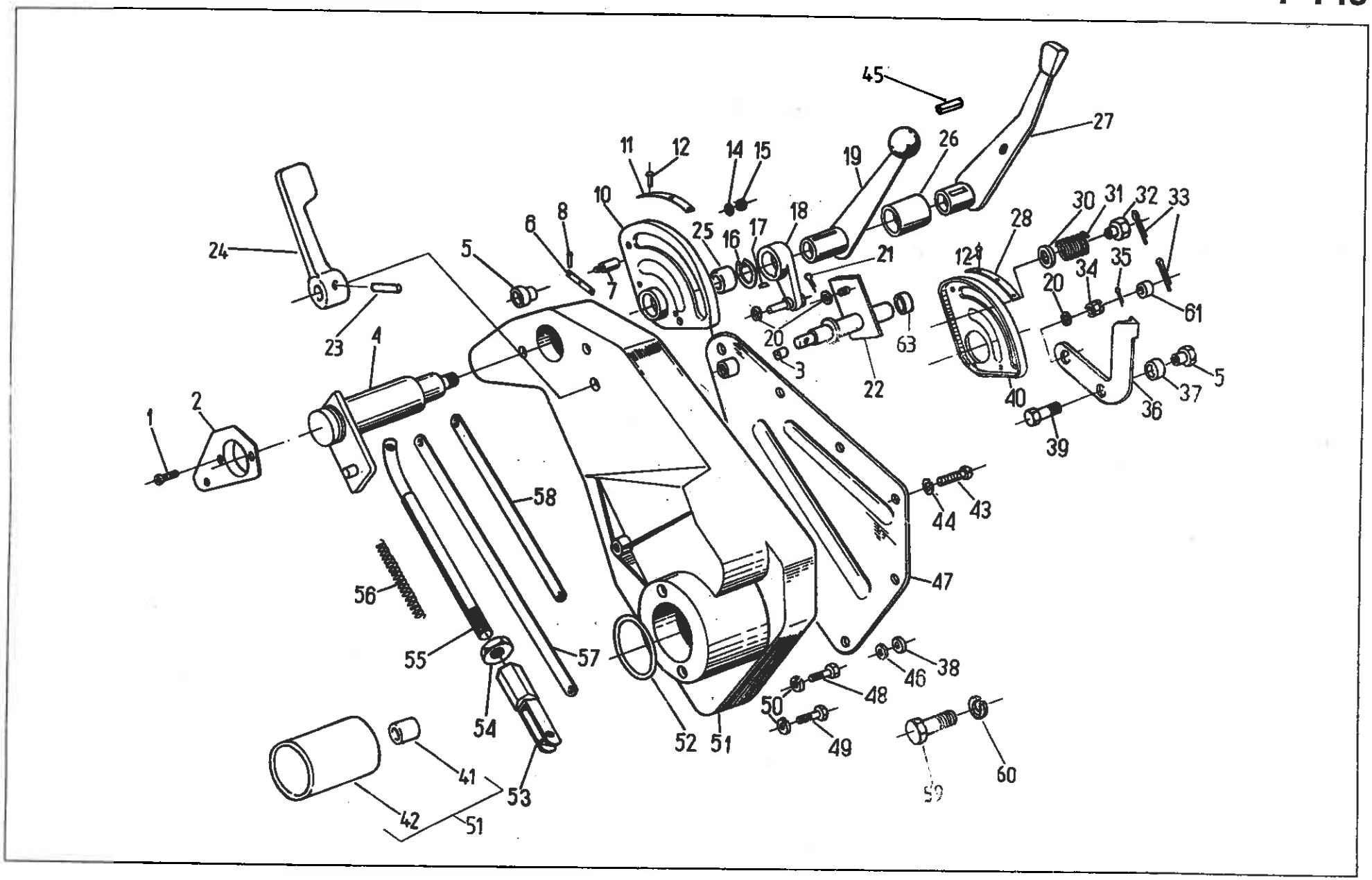
45
27
26
19
11
12
14
15
10
8
6
5
24
23
4
2
1
25
16
17
18
21
7
20
3
22
63
28
12
30
31
32
33
34
35
20
61
40
36
37
5
39
58
44
43
47
56
55
57
54
52
51
50
48
49
46
38
60
59
41
53
42
51

Nr poz. (No)	Oznaczenie (Nf)	Nr poz. podzespołu (V)	Nazwa (Name)	Liczba sztuk w ciągniku (Q)							Uwagi (R)
				912	914	1012	1014	1222	1224	1614	
1	54.22.19.19		Wkręt M5×10-5.8-B PN-85/M-82207 • Screw	3	3	3	3	3	3	3	
2	80.402.027		Pokrywa • Cover	1	1	1	1	1	1	1	
3	80.402.101		Tulejka • Sleeve	1	1	1	1	1	1	1	
4	80.402.070		Wałek • Shaft	1	1	1	1	1	1	1	
5	80.402.053		Nakrętka • Nut	3	3	3	3	3	3	3	
6	80.402.052		Tabliczka III • Information plate III	1	1	1	1	1	1	1	
7	80.402.054		Ogranicznik • Stop	2	2	2	2	2	2	2	
8	54.24.02.33		Nit 2×8 AL PN-70/M-82952 • Rivet	3	3	3	3	3	3	3	
10	88.402.160		Tarcza wewnętrzna kompletna • Inner quadrant assy	1	1	1	1	1	1	1	
11	80.402.087		Tabliczka II • Information plate II	1	1	1	1	1	1	1	
12	54.24.02.32		Nit 2×5 AL PN-70/M-82952 • Rivet	7	7	7	7	7	7	7	
14	54.61.12.07		Podkładka sprężysta Z 6,1 Fe/Zn9c PN-77/M-82008 • Spring washer	3	3	3	3	3	3	3	
15	54.23.13.08		Nakrętka M6-5-B PN-86/M-82144 • Nut	3	3	3	3	3	3	3	
16	54.62.04.13		Pierścień osadczy sprężynujący 28 Z PN-81/M-85111 • Circlip	1	1	1	1	1	1	1	
17	54.26.01.07		Wpust czółenkowy 4×5 PN-73/M-85008 • Woodruff key	1	1	1	1	1	1	1	
18	80.402.080		Dźwignia • Lever	1	1	1	1	1	1	1	
19	80.402.190		Dźwignia obwodu zewnętrznego • Outer lever	1	1	1	1	1	1	1	
20	54.61.15.17		Podkładka okrągła 8,4 Fe/Zn9c PN-78/M-82005 • Washer	5	5	5	5	5	5	5	
21	54.28.01.03		Zawleczka S-Zn-2×14 PN-76/M-82001 • Split pin	3	3	3	3	3	3	3	
22	88.402.090		Wałek kompletny • Shaft assy	1	1	1	1	1	1	1	
23	54.27.01.94		Kołek walcowy 4n6×28 PN-66/M-85021 • Cylindrical dowel	1	1	1	1	1	1	1	
24	88.402.283		Dźwignia • Lever	1	1	1	1	1	1	1	
25	80.402.042		Tuleja • Bush	1	1	1	1	1	1	1	
26	80.402.041		Tuleja • Bush	1	1	1	1	1	1	1	
27	80.402.180		Dźwignia obwodu wewnętrznego • Inner lever	1	1	1	1	1	1	1	
28	80.402.086		Tabliczka I • Information plate I	1	1	1	1	1	1	1	
30	80.402.067		Podkładka • Washer	2	2	2	2	2	2	2	
31	80.402.076		Sprężyna • Spring	1	1	1	1	1	1	1	

T-149

Nr poz. (No)	Oznaczenie (Nf)	Nr poz. podzespołu (V)	Nazwa (Name)	Liczba sztuk w ciągniku (Q)							Uwagi (R)
				912	914	1012	1014	1222	1224	1614	
32	80.402.072		Nakrętka • Nut	1	1	1	1	1	1	1	
33	54.28.01.01		Zawleczka S-Zn-1,6x14 PN-76/M-82001 • Split pin	2	2	2	2	2	2	2	
34	54.23.19.03		Nakrętka koronowa ZM8-066-B PN-86/M-82159 • Castellated nut	1	1	1	1	1	1	1	
35	54.28.01.33		Zawleczka S-Zn 2x20 PN-76/M-82001 • Split pin	1	1	1	1	1	1	1	
36	80.402.091		Dźwignia zderzaka • Buffer lever	1	1	1	1	1	1	1	
37	80.402.097		Podkładka • Washer	1	1	1	1	1	1	1	
38	80.402.073		Pierścień • Ring	3	3	3	3	3	3	3	
39	80.402.093		Ogranicznik • Stop	1	1	1	1	1	1	1	
40	80.402.082		Tarcza zewnętrzna • Outer quadrant	1	1	1	1	1	1	1	
41	80.402.036	51	Tuleja • Sleeve	3	3	3	3	3	3	3	
42	80.402.077	51	Tuleja • Sleeve	1	1	1	1	1	1	1	
43	54.22.04.11		Wkręt M5x10-5.9-B PN-74/M-82205 • Screw	9	9	9	9	9	9	9	
44	54.61.12.06		Podkładka sprężysta Z 5,1 Fe/Zn9c PN-77/M-82008 • Spring washer	9	9	9	9	9	9	9	
45	54.26.02.08		Wpust pryzmatyczny B 4x4x22 PN-70/M-85005 • Feather key	1	1	1	1	1	1	1	
46	54.51.14.07		Pierścień uszczelniający 2-80-I 14x2 PN-80/M-73092 • Sealing ring	3	3	3	3	3	3	3	
47	80.402.010		Pokrywa kompletna • Cover assy	1	1	1	1	1	1	1	
48	54.21.21.58		Śruba M10x60-5.6-B PN-85/M-82101 • Bolt	2	2	2	2	2	2	2	
49	54.21.06.11		Śruba M10x30-5.6-B PN-85/M-82105 • Bolt	2	2	2	2	2	2	2	
50	54.61.12.10		Podkładka sprężysta Z 10 Fe/Zn9c PN-77/M-82008 • Spring washer	3	3	3	3	3	3	3	
51	80.402.150		Korpus sterowania kompletny • Control body assy	1	1	1	1	1	1	1	
52	54.51.14.08		Pierścień uszczelniający 2-80-I 70x2 PN-80/M-73092 • Sealing ring	1	1	1	1	1	1	1	
53	80.402.035		Łącznik • Link	1	1	1	1	1	1	1	
54	54.23.13.10		Nakrętka M8-5-B PN-86/M-82144 • Nut	3	3	3	3	3	3	3	
55	80.402.220		Cięgło kompletne • Pull-rod assy	1	1	1	1	1	1	1	
56	80.402.043		Sprężyna • Spring	1	1	1	1	1	1	1	
57	80.402.125		Cięgło dźwigni zewnętrznej • Outer lever pull-rod	1	1	1	1	1	1	1	
58	80.402.126		Cięgło dźwigni • Lever pull-rod	1	1	1	1	1	1	1	
59	54.21.06.15		Śruba M8x20-5.6-B PN-85/M-82105 • Bolt	2	2	2	2	2	2	2	

Laverda S.p.A. con socio unico
via Francesco Laverda, 15/17 - 36042 Breganze (VI) Italia
C.F. 01892380351 - VAT Code IT 02847970247
Export N° VI 049341 - CCIAA Vicenza n° 278552
Cap. Soc. Euro 20.000.000 R.I. Vicenza n° 01892380351
tel. + 39 0445.385311 - fax + 39 0445.873355
http://laverdaworld.com
Società soggetta alla attività di direzione e coordinamento di Agco GmbH (Germania)

INVOICE

N. Documento Document Nr.	Data Documento Document Date	Pagina Page
VME 00000564	16-05-2014	1

P.IVA/C.Fisc Cliente VAT Customer Code	Cliente Customer
DK 11556779 DK11556779	C500002

Fatturazione/Invoicing
PRAESTBRO MASKINER A/S
Frederiksbergvej 11
DRONNINGLUND (DK)
9330
Denmark

Destinazione/Destination
Skamstrup Maskinstation
Hçjvangvej 9
Varde
6800
Denmark

Nostro Codice Our Code	Valuta Currency	Rif. Interno Internal Ref.	Stabilimento Site	Spedizione a Mezzo Shipment	Spedizioniere Forwarder
	EUR	34000548	505	BY TRUCK	BRACCHI S.R.L.

Pagamento / Payment: 120 gg DF FM - Bank Transfer
Rif. Bancari / Bank Ref.: IT79W0100560710000000005000

Resa Merce / Terms of Delivery: Delivery At Place (DAP)

Numero Ordine Order Number	Codice Articolo Item Code	Descrizione Description	Nazione Country	Nomenclatura Comm. Code	U.M. U.M.	Qtà Qty	Prezzo Price	Sconto Discount	Importo Amount	I.V.A. V.A.T.
		Packing Slip 114568 del 16-05-2014 **Your Ref. 016**								
303915 1	BG25FTLC05	WHEAT HEADER FF-25FT-LC-LAV N° Matricola : 712500173 Slot ID : 13569			nr	1,00	27.360,000	-30,00%- 3,00%	18.577,44	N41
303915 2	007315982370	HEADER APPL.-23-25FT-MT 5/6SC-LF			nr	1,00	410,000	-30,00%- 3,00%	278,39	N41
303915 3	007315501670	STD CROP DIVIDER FF HEADER			nr	1,00	510,000	-30,00%- 3,00%	346,29	N41
303915 4	007125702570	SCHUMACHER CROP LIFTER HEADER 23 FT (7,0			nr	1,00	760,000	-30,00%- 3,00%	516,04	N41
		COUNTRY OF ORIGIN: ITALY CUSTOM DUTY: 8433.9000 COMBINE OC 303914								

Totale Lordo Total Goods	Sconto Discount	Totale Netto Total Amount
19.718,16	0,00	19.718,16

Il Funzionario
The Official

Peso Lordo Kg Gross Weight Kg	2050,00
Peso Netto Kg Net Weight Kg	2028,00
Tot. Colli Nr Total Parcels Nr	4

Descrizione I.V.A. V.A.T. Description	% I.V.A. % V.A.T.	Imponibile I.V.A. Taxable V.A.T.	Importo I.V.A. V.A.T Amount
NI.ART.41 DL.427/93	0,0	19.718,16	0,00

Totale Imponibile Total Taxable	19.718,16
Totale I.V.A. Total V.A.T	0,00

Totale Documento
Total Amount
EUR
19.718,16

CONTRIBUTO CONAI ASSOLTO OVE RICHIESTO
CONAI CONTRIBUTE FULFILLED WHERE REQUIRED

Nr poz. (No)	Oznaczenie (Nf)	Nr poz. podzespołu (V)	Nazwa (Name)	Liczba sztuk w ciągniku (Q)							Uwagi (R)
				912	914	1012	1014	1222	1224	1614	
60	54.61.12.09		Podkładka sprężysta Z 8,2 Fe/Zn9c PN-77/M-82008 • Spring washer	2	2	2	2	2	2	2	
61	54.52.01.06		Przelotka 5,5×2 ZN-64/MPC/06-03134.1 • Grommet	1	1	1	1	1	1	1	
63	80.402.037		Tuleja • Sleeve	2	2	2	2	2	2	2	

Uwaga. Poz. 9, 13, 29, 62 nie wykorzystane.
Note. Items 9, 13, 29, 62 – vacant.

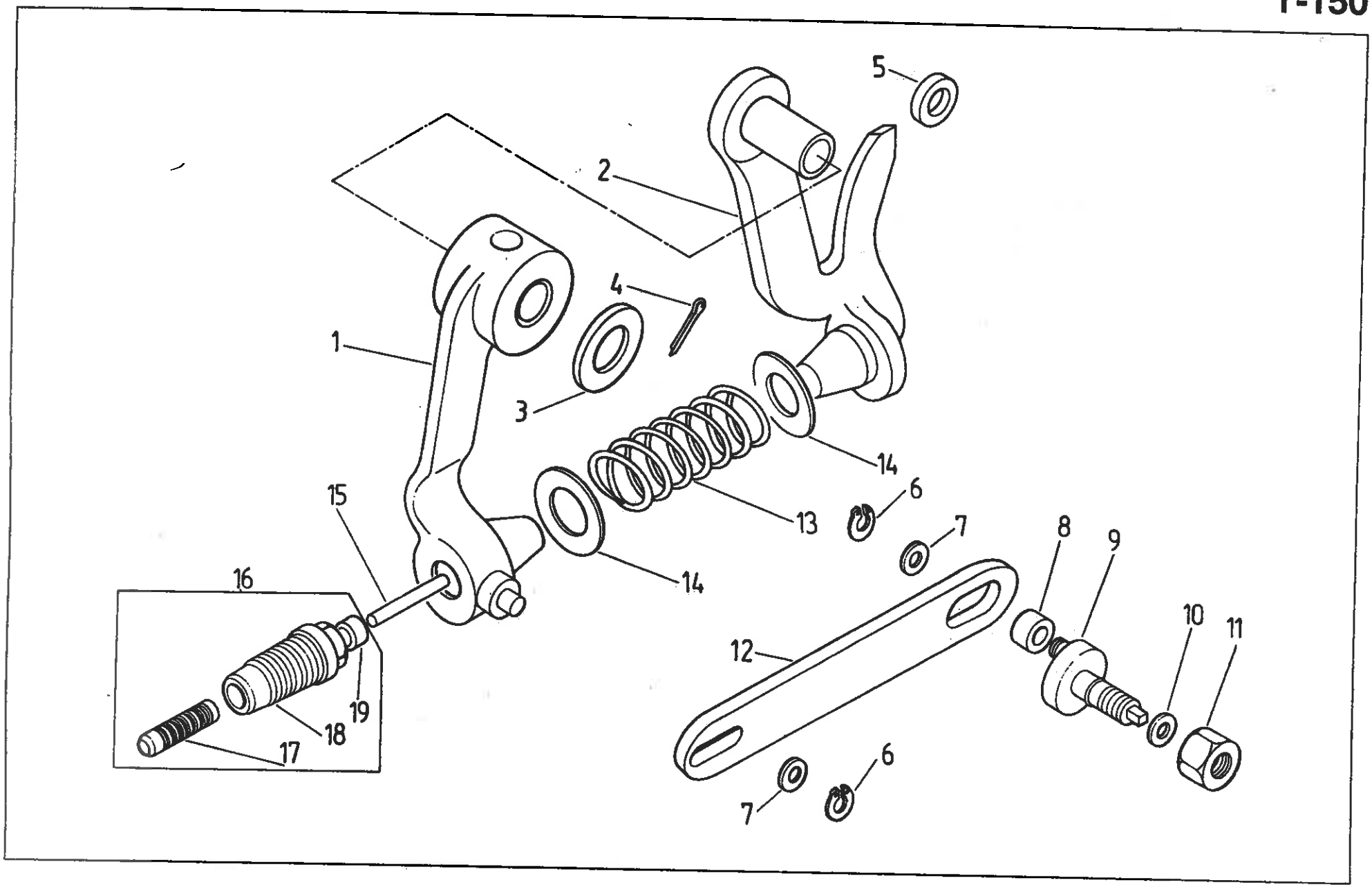
5
2
4
1
3
14
15
6
13
7
8
9
16
14
10
11
12
19
18
17
7
6

Nr poz. (Nc)	Oznaczenie (Nf)	Nr poz. podzespołu (V)	Nazwa (Name)	Liczba sztuk w ciągniku (Q)							Uwagi (R)
				912	914	1012	1014	1222	1224	1614	
1	80.401.170		Dźwignia regulacji kompletna • Control lever assy	1	1	1	1	1	1	1	
2	80.401.094		Dźwignia sterująca • Controlling lever	1	1	1	1	1	1	1	
3	54.61.15.18		Podkładka okrągła Ø 10,5 Fe/Zn9c PN-78/M-82005 • Washer	1	1	1	1	1	1	1	
4	54.28.01.34		Zawleczka S-Zn-2,5x18 PN-76/M-82001 • Split pin	1	1	1	1	1	1	1	
5	80.401.096		Krążek • Roller	1	1	1	1	1	1	1	
6	54.62.07.05		Pierścień zabezpieczający 5 ZN-64/MPC/06-03129.04 • Circlip	2	2	2	2	2	2	2	
7	54.61.15.02		Podkładka okrągła Ø 6,4 PN-78/M-82005 • Washer	2	2	2	2	2	2	2	
8	80.401.095		Krążek mimośrodu • Excentric roller	1	1	1	1	1	1	1	
9	80.401.113		Czop • Pin	1	1	1	1	1	1	1	
10	54.61.12.09		Podkładka sprężysta 8,2 Fe/Zn9c PN-77/M-82008 • Spring washer	1	1	1	1	1	1	1	
11	54.23.15.05		Nakrętka M8-06-B PN-74/M-82133 • Nut	1	1	1	1	1	1	1	
12	80.401.091		Dźwignia sterująca • Controlling lever	1	1	1	1	1	1	1	
13	88.403.114		Sprężyna • Spring	1	1	1	1	1	1	1	
14	88.403.001		Podkładka • Washer	2	2	2	2	2	2	2	
15	88.401.092		Sworzeń • Pin	2	2	2	2	2	2	2	
16	88.413.050		Korpus regulacji ciśnieniowej • Pressure control body	2	2	2	2	2	2	2	
17		16	Tłoczek • Plunger	1	1	1	1	1	1	1	
18		16	Tuleja • Sleeve	2	2	2	2	2	2	2	
19		16	Zaślepka • Plug	2	2	2	2	2	2	2	

T-151

407

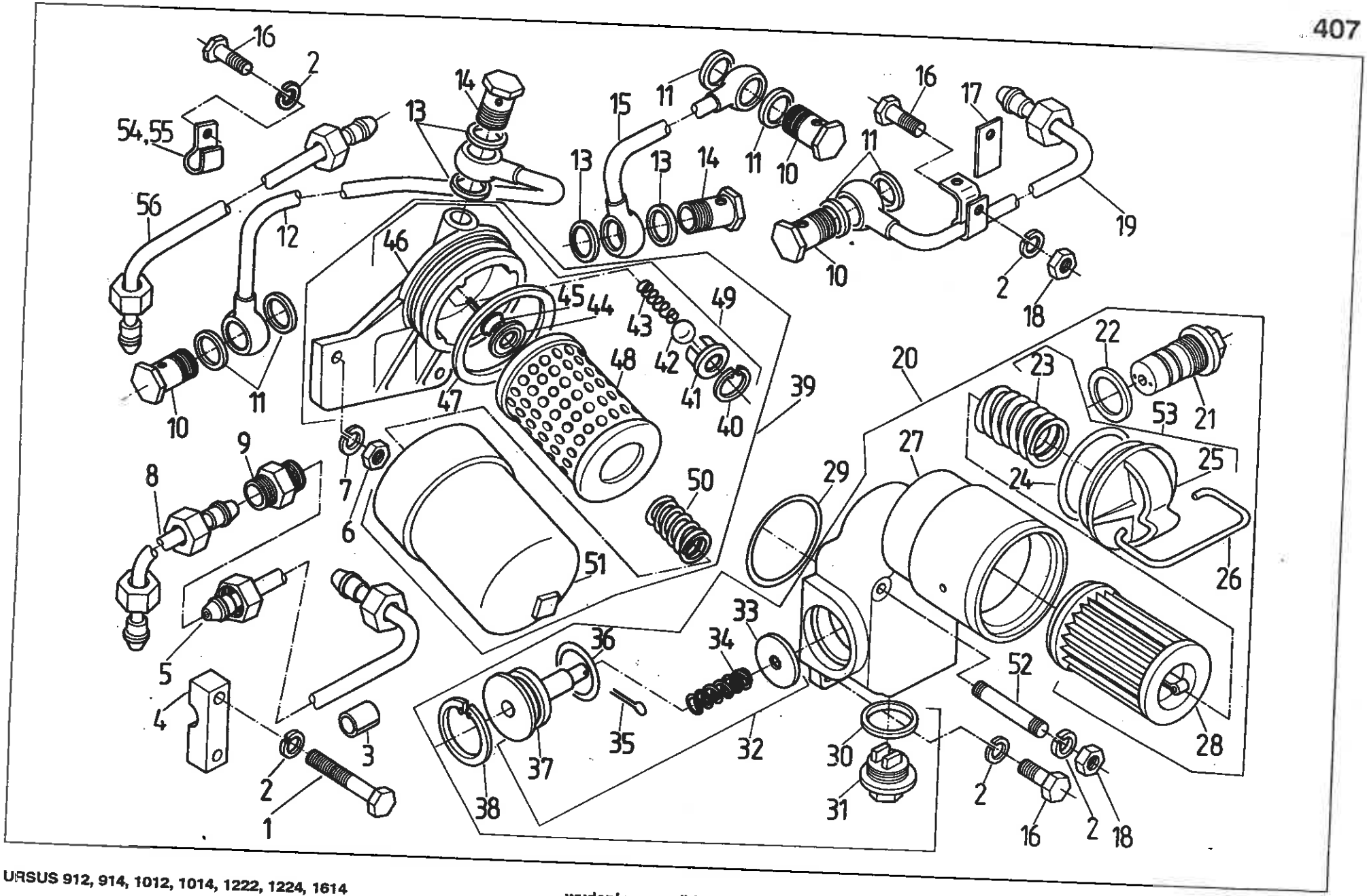

16
2
54,55
56
12
13
14
15
11
10
17
19
18
46
45
44
43
42
41
40
49
48
47
39
20
22
23
21
53
25
24
26
27
29
50
51
9
8
7
6
5
4
3
1
33
34
36
35
37
38
32
30
31
52
28

Nr poz. (No)	Oznaczenie (Nf)	Nr poz. podzespołu (V)	Nazwa (Name)	Liczba sztuk w ciągniku (Q)							Uwagi (R)
				912	914	1012	1014	1222	1224	1614	
1	54.21.21.65		Śruba M8x50-5.6-B PN-85/M-82101 • Bolt	2	2	2	2	2	2	2	
2	54.61.12.09		Podkładka sprężysta Z 8,2 PN-77/M-82008 • Spring washer	7	7	7	7	7	7	7	
2	54.61.12.09		Podkładka sprężysta Z 8,2 PN-77/M-82008 • Spring washer	6	6	6	6	6	6	6	Z
3	80.407.074		Obejma • Clamp	1	1	1	1	1	1	1	
4	80.407.073		Wspornik • Bracket	2	2	2	2	2	2	2	
5	88.407.150		Rurka kompletna II • Tube assy II	1	1	1	1	1	1	1	
6	54.23.13.12		Nakrętka M10-5-B PN-86/M-82144 • Nut	2	2	2	2	2	2	2	
7	54.61.12.10		Podkładka sprężysta Z 10,2 PN-77/M-82008 • Spring washer	2	2	2	2	2	2	2	
8	88.407.160		Rurka kompletna I • Tube assy I	1	1	1	1	1	1	1	
9	88.407.091		Korpus złączki – prosty • Connection body	1	1	1	1	1	1	1	
10	54.25.04.05		Śruba przelotowa 10 ZN-74/MPC-29/20.002806.2 • Bolt	3	3	3	3	3	3	3	
11	54.61.25.18		Pierścień uszczelniający 16x22 ZN-76/MPC/06-03126.2 • Seal ring	6	6	6	6	6	6	6	
12	89.407.020		Przewód kompletny II • Pipe assy II	1	1	1	1	1	1	1	
13	54.61.25.14		Pierścień uszczelniający 18x20 ZN-76/MPC/06-03126.2 • Seal ring	4	4	4	4	4	4	4	
14	50.60739.0c		Łącznik 13x43 • Connector	2	2	2	2	2	2	2	
15	89.407.010		Przewód kompletny I • Pipe assy I	1	1	1	1	1	1	1	
16	54.21.06.14		Śruba M8x22-5.6-B PN-85/M-82105 • Bolt	4	4	4	4	4	4	4	
16	54.21.06.14		Śruba M8x22-5.6-B PN-85/M-82105 • Bolt	5	5	5	5	5	5	5	Z
17	80.407.067		Podkładka • Washer	1	1	1	1	1	1	1	
18	54.23.13.10		Nakrętka M8-5-B PN-86/M-82144 • Nut	2	2	2	2	2	2	2	
19	89.407.050		Przewód kompletny III • Pipe assy III	1	1	1	1	1	1	1	
20	86.407.901		Filtr ssący • Filter	1	1	1	1	1	1	1	
21	86.407.039	20	Korek magnetyczny • Plug	1	1	1	1	1	1	1	
22	50.10134.0	20	Podkładka • Washer	1	1	1	1	1	1	1	
23	86.407.013	53	Sprężyna • Spring	1	1	1	1	1	1	1	
24	54.51.05.48	20	Pierścień uszczelniający 85x3 PN-64/M-73093 • Seal ring	1	1	1	1	1	1	1	
25	86.407.012	53	Pokrywa • Cover	1	1	1	1	1	1	1	
26	86.407.031	20	Sprężyna III • Spring III	1	1	1	1	1	1	1	

Nr poz. (No)	Oznaczenie (Nf)	Nr poz. podzespołu (V)	Nazwa (Name)	Liczba sztuk w ciągniku (Q)							Uwagi (R)
				912	914	1012	1014	1222	1224	1614	
27	86.407.011	20	Korpus filtru ssącego • Suction filter body	1	1	1	1	1	1	1	
28	88.407.019	20	Wkładka filtrująca • Filter element	1	1	1	1	1	1	1	
29	54.51.05.56		Pierścień uszczelniający 100x3 PN-64/M-73093 • Seal ring	1	1	1	1	1	1	1	
30	54.61.25.41	20	Pierścień uszczelniający 30x38 ZN-76/MPC/06-03126.3 • Seal ring	1	1	1	1	1	1	1	
31	80.161.020	20	Korek z magnesem • Magnetic plug	1	1	1	1	1	1	1	
32	86.407.029	20	Zawór przelewowy filtru ssącego • Suction filter overflow	1	1	1	1	1	1	1	
33	86.407.026	32	Talerzyk • Plate	1	1	1	1	1	1	1	
34	86.407.027	32	Sprężyna II • Spring II	1	1	1	1	1	1	1	
35	54.28.01.62	32	Zawleczka S-1,2x20 PN-76/M-82001 • Split pin	1	1	1	1	1	1	1	
36	54.51.05.26	20	Pierścień uszczelniający 40x2 PN-64/M-73093 • Seal ring	1	1	1	1	1	1	1	
37	86.407.070	32	Płytka z prętem • Plate with rod	1	1	1	1	1	1	1	
38	54.62.05.51	10	Pierścień osadczy sprężynujący w 48 PN-81/M-85111 • Circlip	1	1	1	1	1	1	1	
39	89.407.902		Filtr dokładny • Filter	1	1	1	1	1	1	1	
40	54.62.05.29	49	Pierścień osadczy w 18 PN-81/M-85111 • Circlip	1	1	1	1	1	1	1	
41	89.407.012	49	Gniazdo • Seat	1	1	1	1	1	1	1	
42	54.36.01.10	49	Kulka Ø 11,906-40 PN-83/M-86452 • Ball	1	1	1	1	1	1	1	
43	89.407.013	49	Sprężyna zaworu • Spring	1	1	1	1	1	1	1	
44	89.407.005	39	Pierścień uszczelniający • Seal ring	1	1	1	1	1	1	1	
45	89.407.006	39	Tulejka • Bush	1	1	1	1	1	1	1	
46	89.407.004	49	Pokrywa filtru • Filter cover	1	1	1	1	1	1	1	
47	54.51.05.57	39	Pierścień uszczelniający 115x3 PN-64/M-73093 • Seal ring	1	1	1	1	1	1	1	
48	89.407.110	39	Wkład filtru • Filter element	1	1	1	1	1	1	1	
49	89.407.049	39	Pokrywa kompletna • Cover assy	1	1	1	1	1	1	1	
50	86.407.013	39	Sprężyna • Spring	1	1	1	1	1	1	1	
51	89.407.014	39	Obudowa filtru • Filter housing	1	1	1	1	1	1	1	
52	54.21.29.34	39	Śruba M8x75-5.6 PN-60/M-82163 • Bolt	1	1	1	1	1	1	1	
53	86.407.009	20	Pokrywa kompletna • Cover assy	1	1	1	1	1	1	1	
54	89.407.171		Uchwyt I • Holder I	1	1	1	1	1	1	1	

Nr poz. (No)	Oznaczenie (Nf)	Nr poz. podzespołu (V)	Nazwa (Name)	Liczba sztuk w ciągniku (Q)							Uwagi (R)
				912	914	1012	1014	1222	1224	1614	
55	89.407.172		Uchwyt II • Holder II	1	1	1	1	1	1	1	
56	89.407.170		Przewód elastyczny • Hose	1	1	1	1	1	1	1	

Uwaga. Poz. 54, 55, 56 alternatywne do poz. 1, 4, 5, 8, 9.
Note. Items 54, 55, 56 alternative to items 1, 4, 5, 8, 9.

T-152

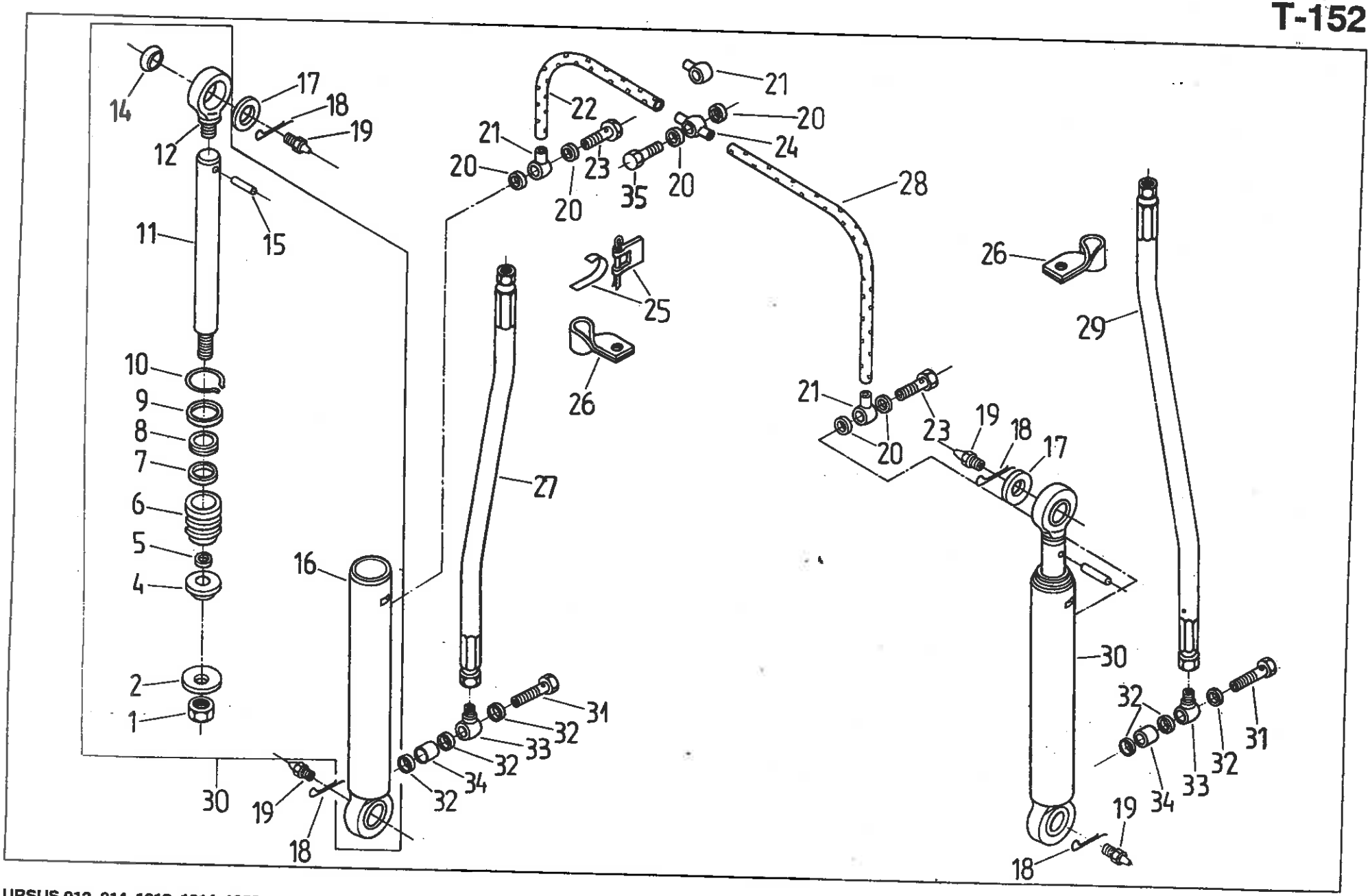
14
17
18
19
12
11
15
10
9
8
7
6
5
4
2
1
30
19
18
16
22
21
20
23
35
24
28
25
26
27
31
32
33
34
29

Nr poz. (No)	Oznaczenie (Nf)	Nr poz. podzespołu (V)	Nazwa (Name)	Liczba sztuk w ciągniku (Q)							Uwagi (R)
				912	914	1012	1014	1222	1224	1614	
1	CJ2D-50/0.04	30	Nakrętka tłoczyska • Nut	1	1	1	1	1	2	2	
2	CJ2D-50/0.16	30	Obudowa uszczelki • Seal case	1	1	1	1	1	2	2	
4	CJ2D-P-50/0.15	30	Tłok • Piston	1	1	1	1	1	2	2	
5	54.51.14.34	30	Pierścień uszczelniający 18x2 1-80-I PN-80/M-73092 • Seal ring	1	1	1	1	1	2	2	
6	CJ2D-P-50/0.02	30	Tuleja prowadząca • Bush	1	1	1	1	1	2	2	
7		30	Pierścień uszczelniający 32x5 PN-80/M-73092 • Seal ring	1	1	1	1	1	2	2	
8		30	Pierścień uszczelniający Z 32x40 ZN-75/III/20/13 • Seal ring	1	1	1	1	1	2	2	
9		30	Pierścień uszczelniający 45x3 PN-80/M-73092 • Seal ring	1	1	1	1	1	2	2	
10	CJ20-P-50/0.17	30	Drut zabezpieczający • Securing wire	1	1	1	1	1	2	2	
11	CJ2D-P-50/0.03W	30	Tłoczysko • Piston rod	1	1	1	1	1	2	2	
12	CJ2D-P-50/0.18	30	Korpus ucha • Cylinder	1	1	1	1	1	2	2	
14	25A.00	30	Łożysko przegubowe • Bearing	2	2	2	2	2	4	4	
15		30	Kołek 5n6x26 PN-66/M-85021 • Dowel	1	1	1	1	1	2	2	
16	CJ2D-P-50/1.00	30	Obudowa cylindra • Cylinder body	1	1	1	1	1	2	2	
17	54.61.01.23		Podkładka okrągła 25 PN-78/M-82006 • Washer	1	1	1	1	1	2	2	
17	54.61.01.23		Podkładka okrągła 25 PN-78/M-82006 • Washer	–	–	2	2	2	–	–	Z
18	54.28.03.05		Zawleczka A85 BN-63/1902-04 • Split-pin	2	2	2	2	2	4	4	
18	54.28.03.05		Zawleczka A85 BN-63/1902-04 • Split-pin	–	–	4	4	4	–	–	Z
19	54.63.02.01		Smarowniczka St M6x1 PN-76/M-86002 • Grease nipple	2	2	2	2	2	4	4	
19	54.63.02.01		Smarowniczka St M6x1 PN-76/M-86002 • Grease nipple	–	–	4	4	4	–	–	Z
20	54.61.25.09		Pierścień 12x16 ZN-76/MPC/06-03126.2 • Ring	4	4	4	4	4	6	6	
20	54.61.25.09		Pierścień 12x16 ZN-76/MPC/06-03126.2 • Ring	–	–	6	6	6	–	–	Z
21	80.311.350		Rurka kompletna II • Pipe assy	2	2	2	2	2	2	2	
22	86.409.905		Rura gumowa 8/13-225 • Hose	1	1	1	1	1	1	1	
23	54.25.04.03		Śruba 6 ZN-74/MPC-29/20.002806.2 • Bolt	1	1	1	1	1	2	2	
23	54.25.04.03		Śruba 6 ZN-74/MPC-29/20.002806.2 • Bolt	–	–	2	2	2	–	–	Z
24	89.409.011		Rurka • Pipe	–	–	–	–	–	1	1	
25	902 9999 312		Opaska 10-16 KOVOPOL • Clamping band	2	2	2	2	2	4	4	

Nr poz. (No)	Oznaczenie (Nf)	Nr poz. podzespołu (V)	Nazwa (Name)	Liczba sztuk w ciągniku (Q)							Uwagi (R)
				912	914	1012	1014	1222	1224	1614	
25	902 9999 312		Opaska 10-16 KOVOPOL • Clamping band	–	–	4	4	4	–	–	Z
26	86.409.002		Uchwyt • Holder	1	1	1	1	1	2	2	
26	86.409.002		Uchwyt • Holder	–	–	2	2	2	–	–	Z
27	89.409.902		Rura gumowa 10x710 • Hose	1	1	1	1	1	1	1	
28	89.409.903		Rura gumowa 8/13x340 • Hose	–	–	–	–	–	1	1	
28	89.409 .903		Rura gumowa 8/13x340 • Hose	–	–	1	1	1	–	–	Z
29	86.409.902		Rura gumowa • Hose	–	–	–	–	–	1	1	
29	86.409.902		Rura gumowa • Hose	–	–	1	1	1	–	–	Z
30	86.409.906		Cylinder hydrauliczny • Hydraulic cylinder	1	1	1	1	1	2	2	
30	86.409.906		Cylinder hydrauliczny • Hydraulic cylinder	–	–	2	2	2	–	–	Z
31	80.407.072		Śruba • Bolt	1	1	1	1	1	2	2	
31	80.407.072		Śruba • Bolt	–	–	2	2	2	–	–	Z
32	54.61.25.19		Pierścień uszczelniający 18x22 ZN-76/MPC/06-03126.2 • Seal ring	3	3	3	3	3	6	6	
32	54.61.25.19		Pierścień uszczelniający 18x22 ZN-76/MPC/06-03126.2 • Seal ring	–	–	6	6	6	–	–	Z
33	86.409.001		Łącznik • Connecting piece	1	1	1	1	1	2	2	
33	86.409.001		Łącznik • Connecting piece	–	–	2	2	2	–	–	Z
34	80.413.022		Rurka • Pipe	1	1	1	1	1	2	2	
34	80.413.022		Rurka • Pipe	–	–	2	2	2	–	–	Z
35	83.409.010		Śruba • Bolt	1	1	1	1	1	1	1	

Uwaga. Poz. 3, 13 nie wykorzystane.
Note. Items 3, 13 – vacant.

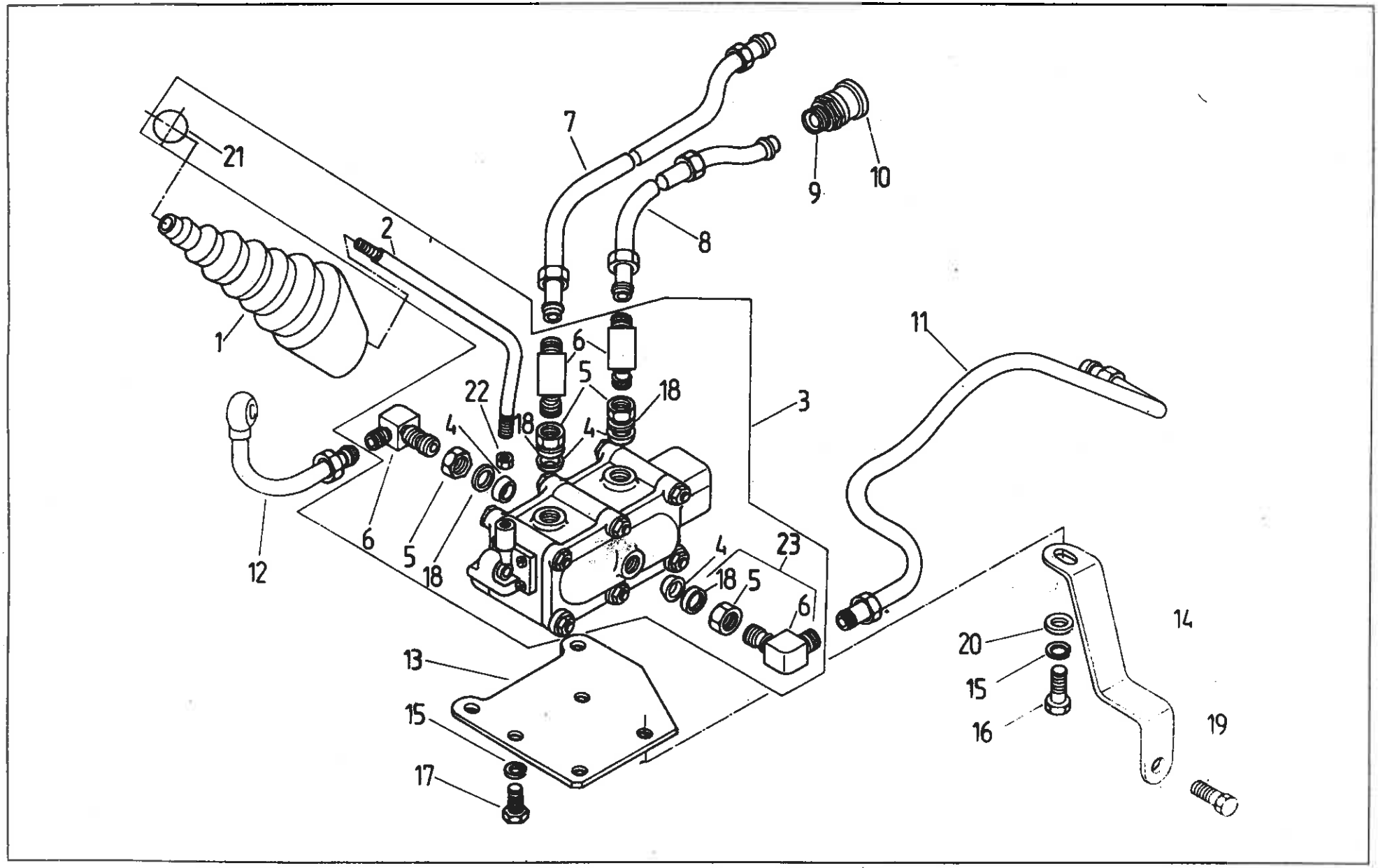
21
2
1
7
8
9
10
11
6
5
18
22
4
3
12
23
13
15
17
14
20
16
19

410 ROZDZIELACZ HYDRAULICZNY RBS-10 OBWODU ZEWNĘTRZNEGO I (na żądanie) • RBS DISTRIBUTOR (on request)

Nr poz. (No)	Oznaczenie (Nf)	Nr poz. podzespołu (V)	Nazwa (Name)	Liczba sztuk w ciągniku (Q)							Uwagi (R)
				912	914	1012	1014	1222	1224	1614	
1	80.410.024		Osłona • Gaiter	1	1	1	1	1	1	1	
2	80.410.023		Dźwignia rozdzielacza • Distributor lever	1	1	1	1	1	1	1	
3	88.410.909		Rozdzielacz ze sterowaniem ręcznym RBS10-160 • Hand operated distributor	1	1	1	1	1	1	1	
4	54.51.03.33	3	Pierścień uszczelniający 19,3x2,4 PN-60/M-86961 • Seal ring	4	4	4	4	4	4	4	
5	54.23.21.17	3, 23	Przeciwnakrętka M22x1,5 PN-65/M-73109 • Nut	4	4	4	4	4	4	4	
6	88.410.004	3, 23	Kolanko • Elbow	4	4	4	4	4	4	4	
7	80.410.090		Przewód kompletny III • Pipe assy III	1	1	1	1	1	1	1	
8	80.410.100		Przewód kompletny IV • Pipe assy IV	1	1	1	1	1	1	1	
9	80.407.902		Szybkozłącze: zawór gniazda ZSR5-160-13/100 • Quick-release coupling – female valve	2	2	2	2	2	2	2	
10	80.407.907		Szybkozłącze: pokrywa ZSR5-160-13/002 • Quick-release coupling – cap	2	2	2	2	2	2	2	
11	88.410.030		Przewód zlewowy • Discharge pipe	1	1	1	1	1	1	1	
12	88.410.040		Przewód łączący • Connecting pipe	1	1	1	1		1	1	
13	88.410.002		Wspornik • Bracket	1	1	1	1	1	1	1	
14	80.410.003		Pręt wspornika • Bracket rod	1	1	1	1	1	1	1	
15	54.61.12.10		Podkładka sprężysta Z 10,2 Fe/Zn9 PN-77/M-82008 • Spring washer	5	5	5	5	5	5	5	
17	54.21.06.09		Śruba M10x20-5.6-B PN-85/M-82105 • Bolt	4	4	4	4	4	4	4	
18	88.410.051	3, 23	Pierścień oporowy • Thust ring	4	4	4	4	4	4	4	
19	80.161.041		Śruba • Bolt	1	1	1	1	1	1	1	
19	86.161.027		Śruba • Bolt	1	1	1	1	1	1	1	
20	54.61.01.08		Podkładka okrągła K 10,5 PN-78/M-82006 • Washer	1	1	1	1	1	1	1	
21	54.69.02.01	3	Gałka kulista A32 PN-63/M-56170 • Knob	1	1	1	1	1	1	1	
22	54.23.13.12	3	Nakrętka M10-5-B PN-86/M-82144 • Nut	1	1	1	1	1	1	1	
23	88.410.110		Kolanko z podkładką oporową (M22x1,5) • Elbow	4	4	4	4	4	4	4	

Uwaga. Poz. 16 nie wykorzystana.
Note. Items 16 – vacant.

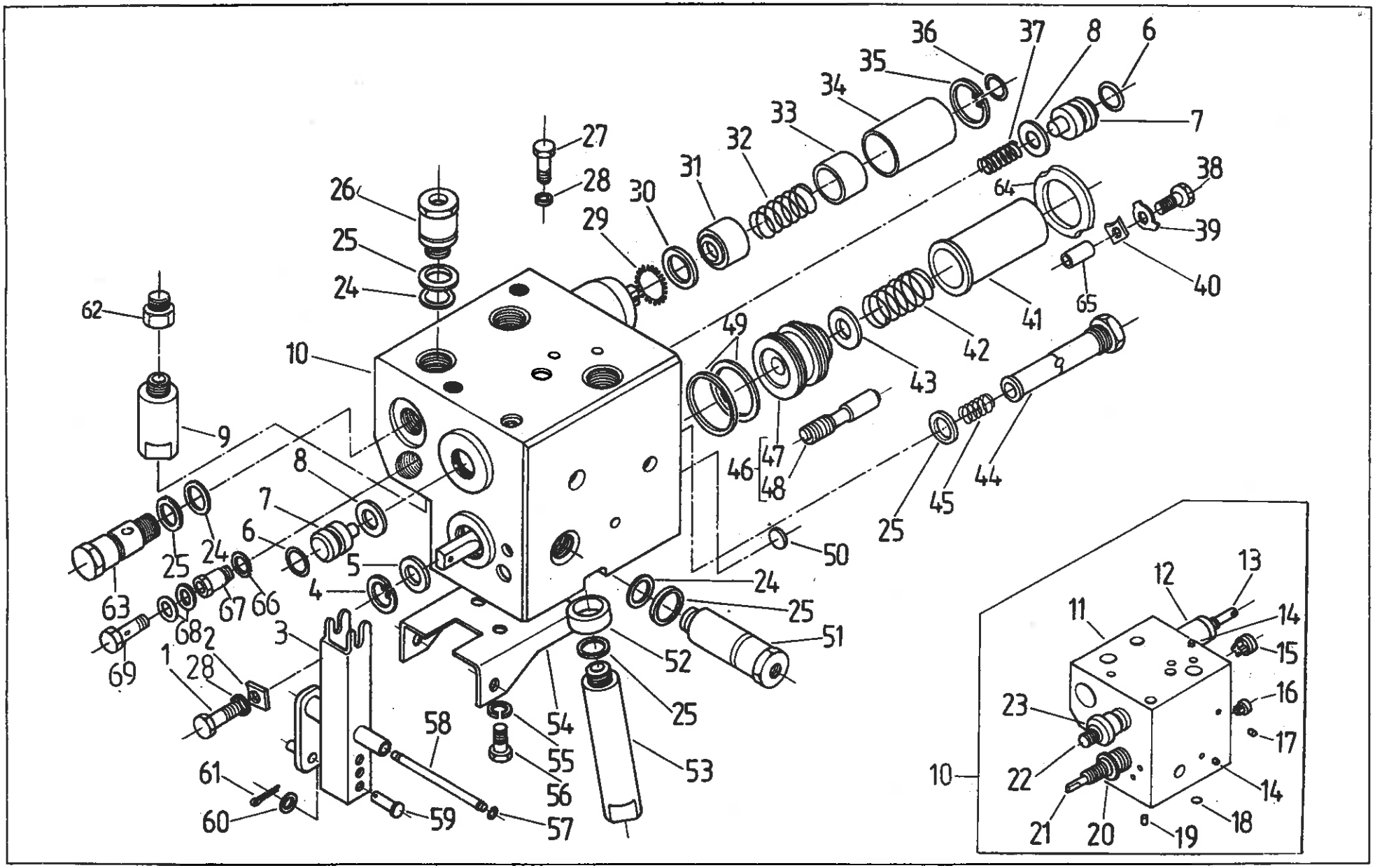
1
2
3
4
5
6
7
8
9
10
11
12
13
14
15
16
17
18
19
20
21
22
23
24
25
26
27
28
29
30
31
32
33
34
35
36
37
38
39
40
41
42
43
44
45
46
47
48
49
50
51
52
53
54
55
56
57
58
59
60
61
62
63
64
65
66
67
68
69

Nr poz. (No)	Oznaczenie (Nf)	Nr poz. podzespołu (V)	Nazwa (Name)	Liczba sztuk w ciągniku (Q)							Uwagi (R)
				912	914	1012	1014	1222	1224	1614	
1	54.21.07.30		Śruba M10x14-5.6-A PN-85/M-82105 • Bolt	1	1	1	1	1	1	1	
2	80.413.033		Płytka • Plate	1	1	1	1	1	1	1	
3	88.413.030		Dźwignia kompletna • Lever assy	1	1	1	1	1	1	1	
4	54.62.05.34		Pierścień osadczy sprężynujący W-22 PN-81/M-85111 • Circlip	1	1	1	1	1	1	1	
5	80.413.017		Podkładka • Washer	1	1	1	1	1	1	1	
6	54.62.02.01		Pierścień zabezpieczający 20 BN-83/3611-24 • Circlip	2	2	2	2	2	2	2	
7	80.413.051		Korek rozdzielacza • Distributor plug	2	2	2	2	2	2	2	
8	54.51.03.09		Pierścień uszczelniający 15,3x2,4 PN-60/M-86961 • Seal ring	3	3	3	3	3	3	3	
9	88.413.902		Zawór bezpieczeństwa cylindra • Cylinder safety valve	1	1	1	1	1	1	1	
10	88.413.110		Korpus rozdzielacza kompletny • Distributor body assy	1	1	1	1	1	1	1	
11	–	10	Korpus rozdzielacza • Distributor body	1	1	1	1	1	1	1	
12	–	10	Tuleja rozdzielacza II • Distributor sleeve II	1	1	1	1	1	1	1	
13	–	10	Suwak II • Slider II	1	1	1	1	1	1	1	
14	–	10	Zaślepka 5 • Plug 5	6	6	6	6	6	6	6	
15	–	10	Zawór • Valve	1	1	1	1	1	1	1	
16	–	10	Zawór zwrotny • Non-return valve	1	1	1	1	1	1	1	
17	–	10	Zaślepka 3 • Plug	2	2	2	2	2	2	2	
18	–	10	Korek • Plug	1	1	1	1	1	1	1	
19	–	10	Zaślepka 12 • Plug	7	7	7	7	7	7	7	
20	–	10	Tuleja rozdzielacza I • Distributor sleeve I	1	1	1	1	1	1	1	
21	–	10	Suwak I • Slider I	1	1	1	1	1	1	1	
22	–	10	Tłoczek rozdzielacza • Distributor plunger	1	1	1	1	1	1	1	
23	–	10	Tuleja rozdzielacza • Distributor sleeve	1	1	1	1	1	1	1	
24	0054/51-033/3		Pierścień uszczelniający 19,3x2,4 PN-60/M-86961 • Seal ring	6	6	6	6	6	6	6	
25	54.61.25.19		Pierścień uszczelniający 18x22 ZN-76/MPC/06-03126.2 • Seal ring	10	10	10	10	10	10	10	
26	80.413.061		Złączka • Adaptor	3	3	3	3	3	3	3	
27	54.21.21.28		Śruba M10x35-5.6-B PN-85/M-82101 • Bolt	2	2	2	2	2	2	2	
28	54.61.12.10		Podkładka sprężysta Z 10,2 Fe/Zn9 PN-77/M-82008 • Spring washer	3	3	3	3	3	3	3	

Nr poz. (No)	Oznaczenie (Nf)	Nr poz. podzespołu (V)	Nazwa (Name)	Liczba sztuk w ciągniku (Q)							Uwagi (R)
				912	914	1012	1014	1222	1224	1614	
29	50.58143.0		Sprężyna • Spring	1	1	1	1	1	1	1	
30	80.413.053		Podkładka • Washer	1	1	1	1	1	1	1	
31	80.413.054		Tuleja oporowa I • Thrust sleeve I	1	1	1	1	1	1	1	
32	80.413.056		Sprężyna • Spring	1	1	1	1	1	1	1	
33	80.413.055		Tuleja oporowa II • Thrust sleeve II	1	1	1	1	1	1	1	
34	80.413.052		Tuleja dystansowa • Spacing sleeve	1	1	1	1	1	1	1	
35	54.62.05.17		Pierścień osadczy sprężynujący W 26 PN-81/M-85111 • Circlip	1	1	1	1	1	1	1	
36	54.62.02.07		Pierścień zabezpieczający 10 BN-83/3611-24 • Securing ring	2	2	2	2	2	2	2	
37	80.413.047		Sprężyna zaworu • Valve spring	1	1	1	1	1	1	1	
38	54.21.06.92		Śruba M6x20-5.6-B PN-85/M-82105 • Bolt	2	2	2	2	2	2	2	
39	54.61.21.04		Podkładka odginana 6,4 Fe/Zn9 PN-82/M-82022 • Washer	2	2	2	2	2	2	2	
40	80.413.077		Łapka • Holder	2	2	2	2	2	2	2	
41	80.413.076		Rura dystansowa • Spacing pipe	1	1	1	1	1	1	1	
42	80.600.003		Sprężyna • Spring	1	1	1	1	1	1	1	
43	80.413.014		Miseczka • Cup	1	1	1	1	1	1	1	
44	88.413.081		Korek • Plug	1	1	1	1	1	1	1	
45	80.413.046		Sprężyna • Spring	1	1	1	1	1	1	1	
46	88.413.100		Tuleja zlewu kompletna • Outlet sleeve assy	1	1	1	1	1	1	1	
47	–	46	Tuleja zlewu • Outlet sleeve	1	1	1	1	1	1	1	
48	–	46	Suwak zlewu • Outlet slider	1	1	1	1	1	1	1	
49	54.51.05.14		Pierścień uszczelniający 28x2 PN-64/M-73093 • Seal ring	2	2	2	2	2	2	2	
50	80.413.034		Zaślepka • Plug	1	1	1	1	1	1	1	
51	88.407.084		Złączka • Adaptor	1	1	1	1	1	1	1	
52	88.413.022		Osłonka • Guard	1	1	1	1	1	1	1	
53	88.413.901		Zawór bezpieczeństwa pompy • Pump safety valve	1	1	1	1	1	1	1	a
53	88.413.903		Zawór bezpieczeństwa pompy • Pump safety valve	1	1	1	1	1	1	1	a
54	80.413.023		Wspornik • Bracket	1	1	1	1	1	1	1	
55	54.61.12.09		Podkładka sprężysta Z 8,2 Fe/Zn9 PN-77/M-82008 • Spring washer	3	3	3	3	3	3	3	

T-154

Nr poz. (No)	Oznaczenie (Nf)	Nr poz. podzespołu (V)	Nazwa (Name)	Liczba sztuk w ciągniku (Q)							Uwagi (R)
				912	914	1012	1014	1222	1224	1614	
56	54.21.07.14		Śruba M8x14-5.6-A PN-85/M-82105 • Bolt	3	3	3	3	3	3	3	
57	54.62.07.05		Pierścień 5 ZN-64/MPC/06-03129.04 • Ring	2	2	2	2	2	2	2	
58	80.413.027		Czop • Pin	1	1	1	1	1	1	1	
59	54.66.03.57		Sworzeń 6x22/19-5,8 PN-63/M-83002 • Pin	2	2	2	2	2	2	2	
60	54.61.15.02		Podkładka okrągła 6,4 Fe/Zn7 PN-78/M-82005 • Washer	3	3	3	3	3	3	3	
61	54.28.01.09		Zawleczka S-Zn-1,6x12 PN-76/M-82001 • Split pin	3	3	3	3	3	3	3	
62	50.78403.0		Korek M18x1,5 • Plug	1	1	1	1	1	1	1	Z
63	88.413.032		Zaślepka • Plug	1	1	1	1	1	1	1	
64	88.413.296		Osłona wypływu • Guard	1	1	1	1	1	1	1	
65	88.413.295		Rurka dystansowa • Spacing pipe	2	2	2	2	2	2	2	
66	54.51.03.33		Pierścień uszczelniający 19,3x2,4 PN-60/M-86961 • Seal ring	1	1	1	1	1	1	1	b
67	80.413.032		Złącze • Adaptor	1	1	1	1	1	1	1	b
68	54.61.25.19		Pierścień uszczelniający 18x22 ZN-76/MPC/06-03126.2 • Seal ring	2	2	2	2	2	2	2	b
69	54.25.04.06		Śruba 13 ZN-74/MPC/29-20.002806.2 • Bolt	1	1	1	1	1	1	1	b

Uwagi.

a – pozycje alternatywne.

b – do ciągników z RBS.

Notes.

a – alternative use.

b – for tractors with RBS distributor.

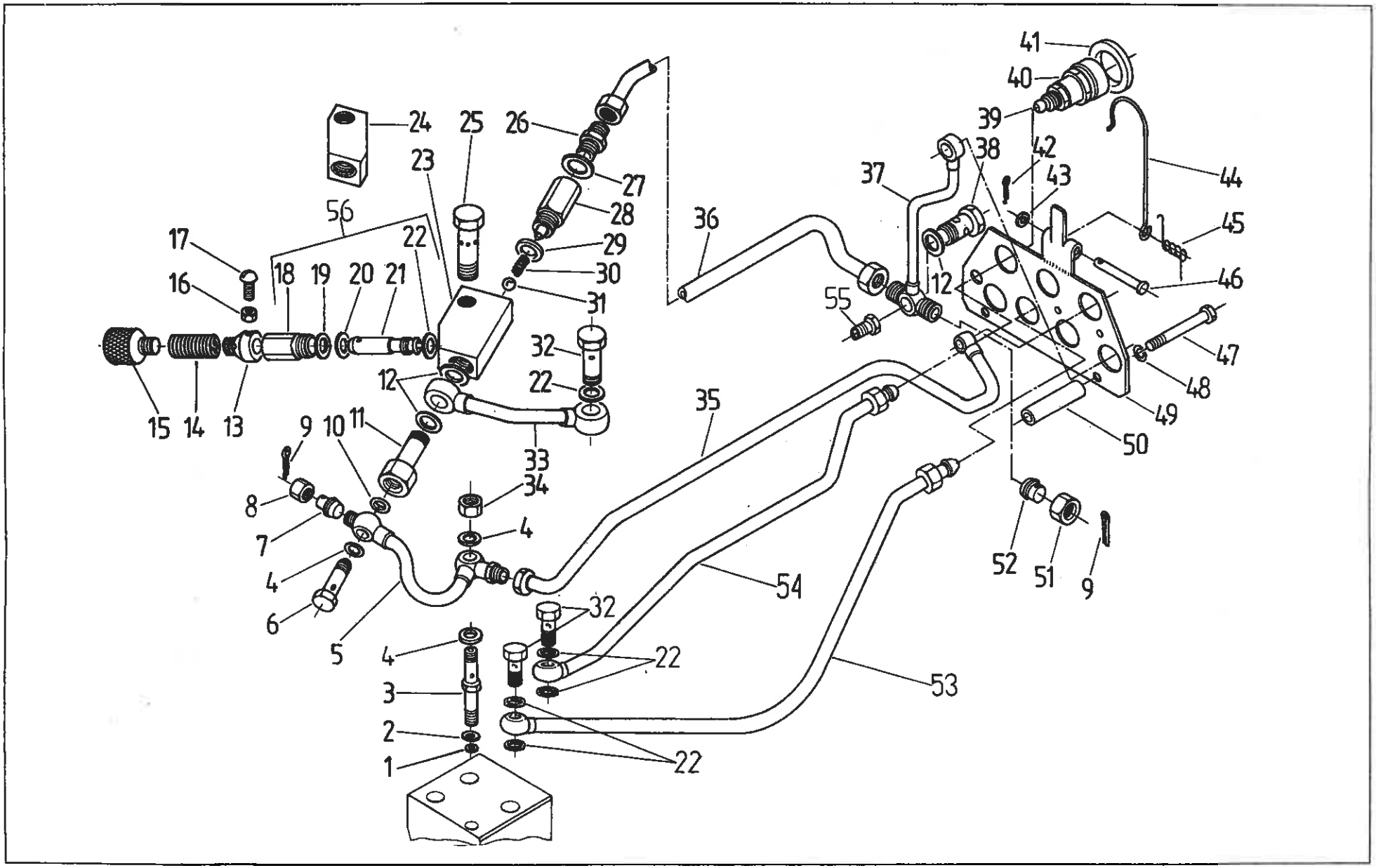
41
40
39
38
42
43
44
45
46
47
48
49
50
37
36
55
12
24
25
26
23
27
28
29
30
31
56
22
17
16
18
19
20
21
32
22
12
15
14
13
9
10
11
33
35
34
8
7
4
4
6
5
4
3
2
1
32
22
22
54
53
52
51
9

Nr poz. (No)	Oznaczenie (Nf)	Nr poz. podzespołu (V)	Nazwa (Name)	Liczba sztuk w ciągniku (Q)							Uwagi (R)
				912	914	1012	1014	1222	1224	1614	
1	89.413.168		Podkładka • Washer	1	1	1	1	1	1	1	
2	54.61.25.11		Pierścień uszczelniający 12x18 ZN-76/MPC/06-03126.2 • Seal ring	2	2	2	2	2	2	2	
3	89.413.169		Zawór I • Valve I	1	1	1	1	1	1	1	
4	54.61.25.14		Pierścień uszczelniający 16x20 ZN-76/MPC/06-03126.2 • Seal ring	4	4	4	4	4	4	4	
5	89.413.160		Rurka obwodu pomocniczego • Auxiliary circuit pipe	1	1	1	1	1	1	1	
6	89.413.179		Zawór II • Valve	1	1	1	1	1	1	1	
7	88.413.203		Wkładka • Insert	1	1	1	1	1	1	1	
8	54.25.08.04		Nakrętka M6 ZN-76/MPC/06-03161.02 • Nut	1	1	1	1	1	1	1	
9	54.28.01.05		Zawleczka S-2x18 PN-72/M-82001 • Split pin	3	3	3	3	3	3	3	
10	54.51.05.49		Pierścień uszczelniający 16x2 PN-64/M-73093 • Seal ring	1	1	1	1	1	1	1	
11	89.413.165		Łącznik • Joiner	1	1	1	1	1	1	1	
12	54.61.25.25		Pierścień uszczelniający 20x26 ZN-76/MPC/06-03126.2 • Seal ring	3	3	3	3	3	3	3	
13	88.413.073		Nasadka • Cap	1	1	1	1	1	1	1	Z
14	88.413.247		Sprężyna • Spring	1	1	1	1	1	1	1	Z
15	88.413.246		Pokrętło • Knob	1	1	1	1	1	1	1	Z
16	54.23.15.03		Nakrętka M6-04-B PN-74/M-82153 • Nut	1	1	1	1	1	1	1	Z
17	54.22.04.09		Wkręt M6x12-5.8-B PN-74/M-82205 • Screw	1	1	1	1	1	1	1	Z
18	89.413.072	56	Korek • Plug	1	1	1	1	1	1	1	Z
19	89.413.074	56	Pierścień filcowy • Felt ring	1	1	1	1	1	1	1	Z
20	54.51.03.05	56	Pierścień 10,3x2,4 PN-60/M-86961 • Ring	1	1	1	1	1	1	1	Z
21	89.413.071	56	Iglica • Needle	1	1	1	1	1	1	1	Z
22	54.61.25.19	56	Pierścień uszczelniający 18x22 ZN-76/MPC/06-03126.2 • Seal ring	6	6	6	6	6	6	6	
23	89.413.066		Korpus • Body	1	1	1	1	1	1	1	Z
24	88.413.066		Łącznik • Joiner	1	1	1	1	1	1	1	
25	89.413.067		Śruba przelotowa • Banjo bolt	1	1	1	1	1	1	1	
26	54.25.06.08		Złączka równo-przelotowa 13 ZN-66/MPC/06-03158.22 • Adaptor	1	1	1	1	1	1	1	Z

Nr poz. (No)	Oznaczenie (Nf)	Nr poz. podzespołu (V)	Nazwa (Name)	Liczba sztuk w ciągniku (Q)							Uwagi (R)
				912	914	1012	1014	1222	1224	1614	
27	54.61.25.27		Pierścień uszczelniający 22x27 ZN-76/MPC/06-03126.3 • Seal ring	1	1	1	1	1	1	1	Z
28	88.413.150		Zawór bezpieczeństwa cylindra • Cylinder safety valve	1	1	1	1	1	1	1	Z
29	54.61.25.38		Pierścień uszczelniający 24x30 ZN-76/MPC/06-03126.2 • Seal ring	1	1	1	1	1	1	1	Z
30	89.413.047		Sprężyna zaworu • Valve spring	1	1	1	1	1	1	1	Z
31	54.36.01.10		Kulka 15/32''-5 PN-83/M-86452 • Ball	1	1	1	1	1	1	1	Z
32	54.25.04.06		Śruba 13 ZN-74/MPC/29-20.002806.2 • Bolt	3	3	3	3	3	3	3	
33	89.413.040		Rura kompletna • Pipe assy	1	1	1	1	1	1	1	
34	89.413.174		Nakrętka • Nut	1	1	1	1	1	1	1	
35	83.413.210		Przewód cylindrów pomocniczych • Auxiliary ram pipe	1	1	1	1	–	–	–	
35	89.413.200		Przewód cylindrów pomocniczych • Auxiliary ram pipe	–	–	–	–	1	1	1	
36	89.413.190		Przewód odpływowy zaworu bezpieczeństwa • Safety valve discharge pipe	1	1	1	1	1	1	1	
37	83.413.170		Przewód spływowy I • Discharge pipe I	1	1	1	1	1	1	1	Z
37	83.413.180		Przewód spływowy III • Discharge pipe III	1	1	1	1	–	–	–	
37	83.413.180		Przewód spływowy III • Discharge pipe III	–	–	–	–	1	1	1	
38	88.413.193		Łącznik M20x1,5 • Joiner	1	1	1	1	1	1	1	Z
39	89.413.175		Wkładka kulista • Ball insert	2	2	2	2	2	2	2	
40	80.407.902		Szybkozłącze: zawór gniazda ZSR-6-160-13/100 • Quick-release coupling – female valve	4	4	4	4	4	4	4	
41	80.407.907		Szybkozłącze: pokrywa ZSR 5-160-131301 • Quick-release coupling – cup	4	4	4	4	4	4	4	
42	54.28.01.11		Zawleczka S-Zn 2x16 PN-76/M-82001 • Split pin	1	1	1	1	1	1	1	
43	54.61.15.18		Podkładka 10,5 Fe/Zn9 PN-78/M-82005 • Washer	1	1	1	1	1	1	1	
44	86.407.045		Uchwyt • Holder	1	1	1	1	1	1	1	
45	86.407.046		Sprężyna • Spring	1	1	1	1	1	1	1	
46	54.66.03.85		Sworzeń 10x55x50-5.8 PN-63/M-83002 • Pin	1	1	1	1	1	1	1	
47	54.21.15.55		Śruba M10x75-5.6-B PN-85/M-82101 • Śruba	2	2	2	2	2	2	2	
48	54.61.12.10		Podkładka sprężysta Z 10,2 Fe/Zn9 PN-77/M-82008 • Spring washer	2	2	2	2	2	2	2	
49	88.413.330		Wspornik kompletny • Bracket assy	1	1	1	1	1	1	1	
50	86.407.053		Rurka BZ-D1-Zn-15x1,5x58-20 • Pipe	2	2	2	2	2	2	2	
51	54.25.08.07		Nakrętka 13 ZN-76/MPC/06-03161.02 • Nut	2	2	2	2	2	2	2	

Nr poz. (No)	Oznaczenie (Nf)	Nr poz. podzespołu (V)	Nazwa (Name)	Liczba sztuk w ciągniku (Q)							Uwagi (R)
				912	914	1012	1014	1222	1224	1614	
52	89.413.187		Wkładka 13 • Insert	1	1	1	1	1	1	1	
53	88.413.320		Przewód kompletny II • Pipe assy II	1	1	1	1	1	1	1	
54	86.407.100		Przewód kompletny I • Pipe assy I	1	1	1	1	1	1	1	
55	88.413.196		Korek • Plug	1	1	1	1	1	1	1	
56	88.413.159		Iglica • Needle	1	1	1	1	1	1	1	

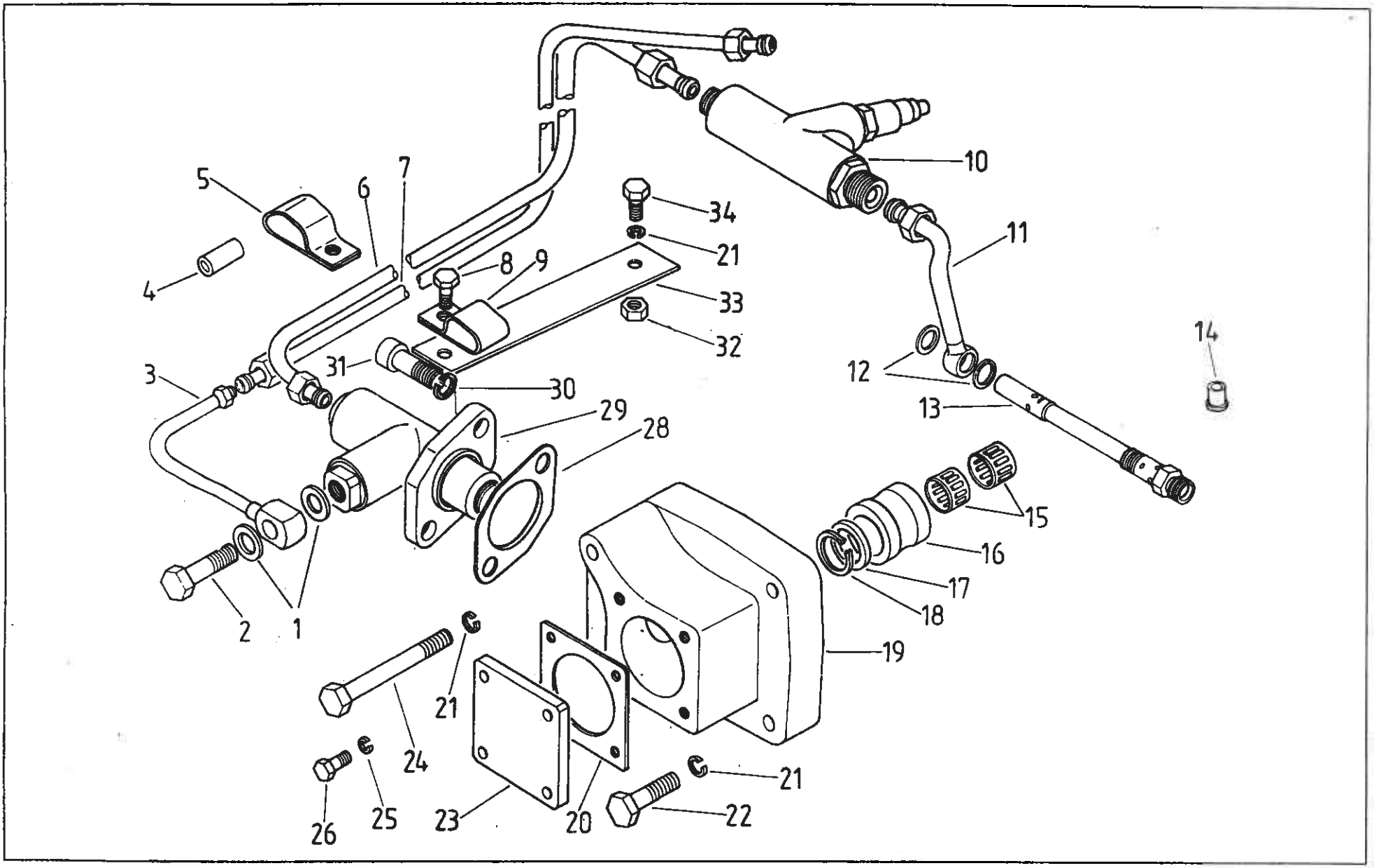
1
2
3
4
5
6
7
8
9
10
11
12
13
14
15
16
17
18
19
20
21
22
23
24
25
26
28
29
30
31
32
33
34

Nr poz. (No)	Oznaczenie (Nf)	Nr poz. podzespołu (V)	Nazwa (Name)	Liczba sztuk w ciągniku (Q)							Uwagi (R)
				912	914	1012	1014	1222	1224	1614	
1	88.418.121		Podkładka • Washer	2	2	2	2	2	2	2	
2	54.25.04.04		Śruba ZN-74/MPC-29/20.002806.2 • Bolt	1	1	1	1	1	1	1	
3	88.418.040		Przewód tłoczący I • Delivery pipe I	1	1	1	1	1	1	1	
4	80.278.066		Wkładka • Insert	3	3	3	3	3	3	3	
5	88.418.071		Uchwyt III • Holder	1	1	1	1	1	1	1	
6	88.418.030		Przewód ssący • Suction pipe	1	1	1	1	1	1	1	
7	83.419.050		Przewód tłoczący II • Delivery pipe II	1	1	1	1	1	1	1	
8	54.21.06.28		Śruba M8x18-5.6-B PN-85/M-82105 • Bolt	1	1	1	1	1	1	1	
9	88.418.045		Uchwyt podwójny • Double holder	1	1	1	1	1	1	1	
10	88.418.069		Zawór odcinający z kompensatorem • Cut-off valve witch compensator	1	1	1	1	1	1	1	
11	88.418.080		Przewód zasilający I • Supply pipe I	1	1	1	1	1	1	1	
12	54.61.25.14		Pierścień uszczelniający 16x20 ZN-76/MPC/06-03126.2 • Sealing ring	2	2	2	2	2	2	2	
13	88.418.059		Zawór odpływowy z dyszą • Outlet valve and nozzle	1	1	1	1	1	1	1	
14	88.418.081		Dysza • Nozzle	1	1	1	1	1	1	1	
15	54.32.03.03		Złożenie igiełkowe – K20x26x17 PN-81/M-86310 • Needle bearing	2	2	2	2	2	2	2	
16	88.418.034		Pierścień • Ring	1	1	1	1	1	1	1	
17	89.419.035		Pierścień oporowy • Thrust ring	1	1	1	1	1	1	1	
18	54.62.04.09		Pierścień osadczy 20z PN-84/M-85111 • Circlip	1	1	1	1	1	1	1	
19	89.419.027		Pokrywa • Cover	1	1	1	1	1	1	1	
20	86.419.032		Uszczelka • Gasket	1	1	1	1	1	1	1	
21	54.61.12.09		Podkładka sprężysta Z 8,2 Fe/Zn9c PN-77/M-82008 • Spring washer	6	6	6	6	6	6	6	
22	54.21.21.04		Śruba M8x35-5.6-B PN-85/M-82101 • Bolt	3	3	3	3	3	3	3	
23	86.419.031		Pokrywka • Cover	1	1	1	1	1	1	1	
24	54.21.21.09		Śruba M8x80-5.6-B PN-85/M-82101 • Bolt	1	1	1	1	1	1	1	
25	54.61.12.07		Podkładka sprężysta Z 6,1 Fe/Zn9 PN-77/M-82008 • Spring washer	4	4	4	4	4	4	4	
26	54.21.05.49		Śruba M6x14-5.6-B PN-85/M-82105 • Bolt	4	4	4	4	4	4	4	
27	88.418.012		Sprężyna • Spring	1	1	1	1	1	1	1	
28	86.419.032		Uszczelka • Gasket	1	1	1	1	1	1	1	

T-156

Nr poz. (No)	Oznaczenie (Nf)	Nr poz. podzespołu (V)	Nazwa (Name)	Liczba sztuk w ciągniku (Q)							Uwagi (R)
				912	914	1012	1014	1222	1224	1614	
29	88.148.009		Pompa tłoczkowa • Piston pump	1	1	1	1	1	1	1	
30	54.61.12.10		Podkładka sprężysta Z 10,2 Fe/Zn9 PN-77/M-82008 • Spring washer	2	2	2	2	2	2	2	
31	54.21.26.24		Śruba M10x30-10.9 PN-85/M-82302 • Bolt	2	2	2	2	2	2	2	
32	54.23.13.10		Nakrętka M8x5-B PN-86/M-82144 • Nut	2	2	2	2	2	2	2	
33	86.419.046		Wspornik • Bracket	1	1	1	1	1	1	1	
34	54.21.06.14		Śruba M8x22-5.6-B PN-85/M-82105 • Bolt	1	1	1	1	1	1	1	

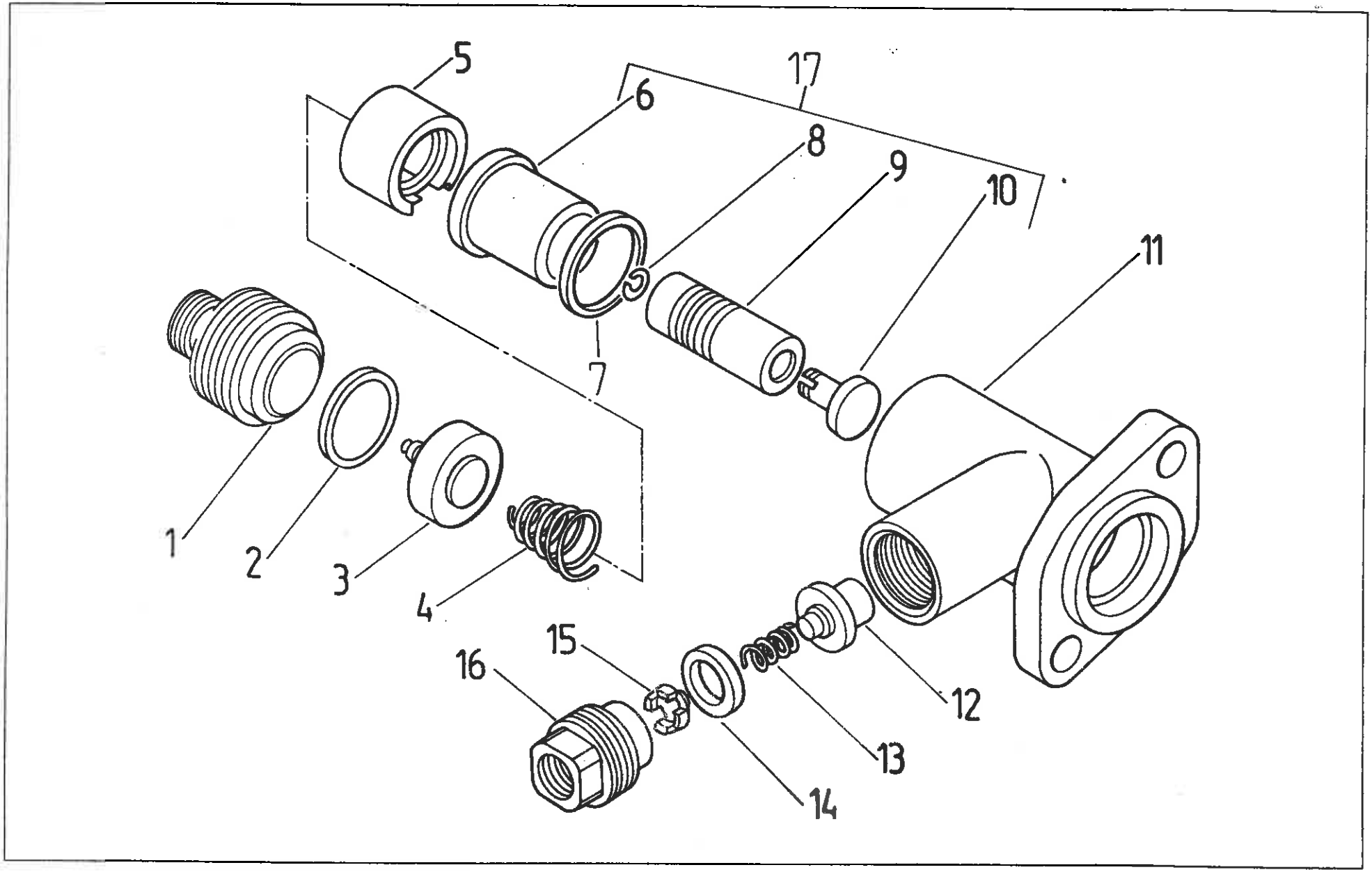
5
17
6
8
9
10
11
7
1
2
3
4
15
16
12
13
14

418 POMPA WSPOMAGAJĄCA. Pompa tłoczkowa • AUXILIARY PUMP. Piston pump

T-157

Nr poz. (No)	Oznaczenie (Nf)	Nr poz. podzespołu (V)	Nazwa (Name)	Liczba sztuk w ciągniku (Q)							Uwagi (R)
				912	914	1012	1014	1222	1224	1614	
1	88.418.021		Króciec ssący • Inlet connector	1	1	1	1	1	1	1	
2	54.51.16.10		Pierścień 2-80-I 25,3x2,4 PN-80/M-73092 • Seal ring	1	1	1	1	1	1	1	
3	84.419.060		Zawór ssący z siodłem • Suction valve with seat	1	1	1	1	1	1	1	
4	86.419.017		Sprężyna zaworu ssącego • Suction valve spring	1	1	1	1	1	1	1	
5	88.418.014		Wkładka • Insert	1	1	1	1	1	1	1	
6	–	17	Cylinder • Cylinder	1	1	1	1	1	1	1	
7	86.419.013		Podkładka uszczelniająca • Sealing washer	1	1	1	1	1	1	1	
8	54/62-020/7	17	Pierścień osadczy sprężynujący 10 BN-83/3611-24 • Circlip	1	1	1	1	1	1	1	
9	–	17	Tłok • Piston	1	1	1	1	1	1	1	
10	–	17	Popychacz • Tappet	1	1	1	1	1	1	1	
11	88.418.011		Korpus pompy • Pump body	1	1	1	1	1	1	1	
12	84.419.020		Zawór tłoczący kompletny • Pressure valve assy	1	1	1	1	1	1	1	
13	86.419.023		Sprężyna zaworu tłoczącego • Pressure valve spring	1	1	1	1	1	1	1	
14	86.419.026		Uszczelka Ø 20 • Séal	1	1	1	1	1	1	1	
15	86.419.024		Opora sprężyny • Spring seat	1	1	1	1	1	1	1	
16	88.418.025		Króciec tłoczący • Outlet connector	1	1	1	1	1	1	1	
17	88.418.010		Element pompy • Pumping element	1	1	1	1	1	1	1	

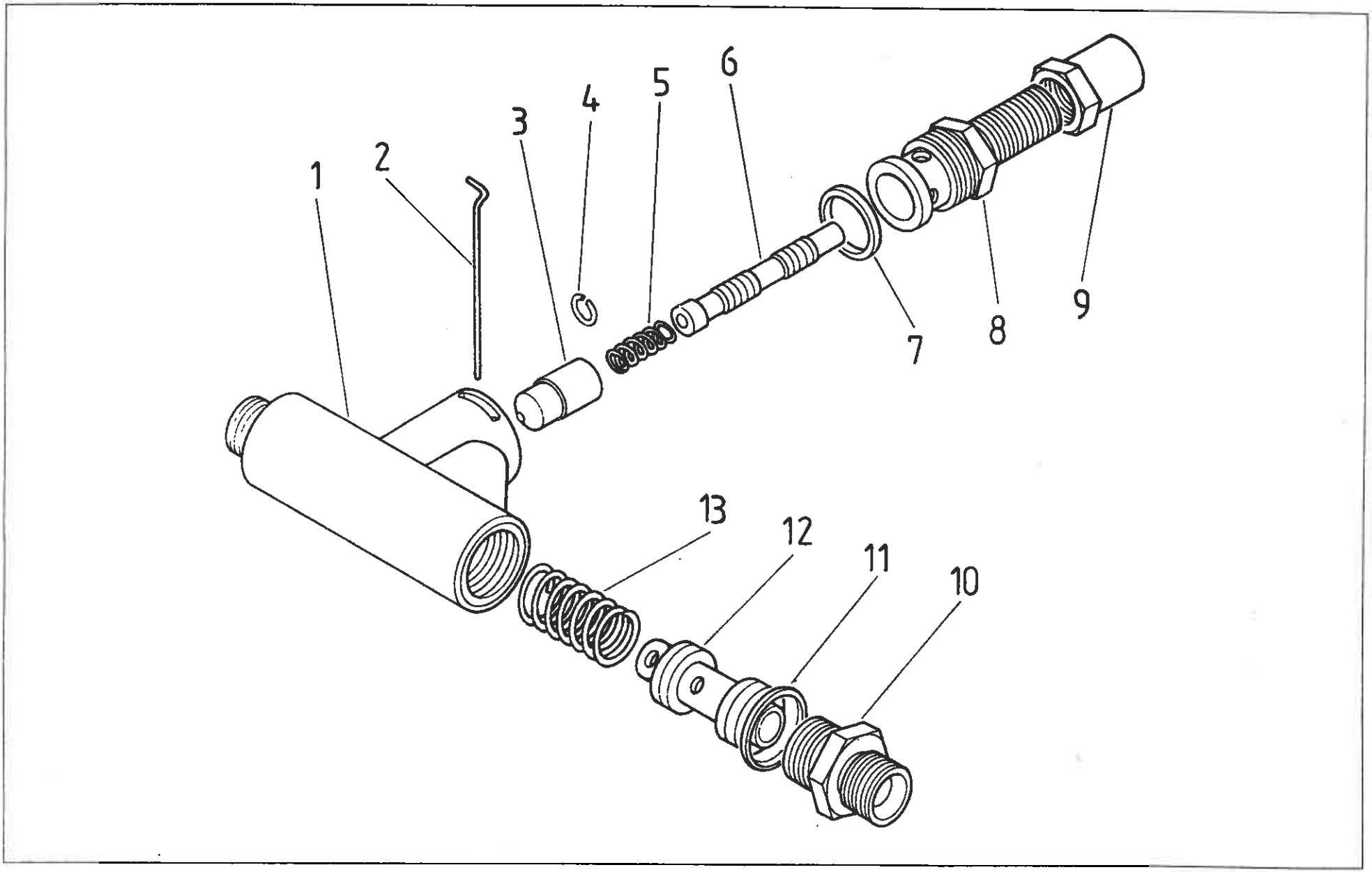
1
2
3
4
5
6
7
8
9
10
11
12
13

418 POMPA WSPOMAGAJĄCA. Zawór odcinający • AUXILIARY PUMP. Cut-off valve

Nr poz. (No)	Oznaczenie (Nf)	Nr poz. podzespołu (V)	Nazwa (Name)	Liczba sztuk w ciągniku (Q)							Uwagi (R)
				912	914	1012	1014	1222	1224	1614	
1	88.418.064		Korpus zaworu odcinającego • Cut-off valve body	1	1	1	1	1	1	1	
2	88.418.067		Drut zabezpieczający B II-1,1 PN-71/M-80057 • Securing wire	1	1	1	1	1	1	1	
3	88.418.065		Zawór stożkowy • Taper valve	1	1	1	1	1	1	1	
4	54.62.02.07		Pierścień zabezpieczający 10 BN-83/3611-24 • Spring ring	1	1	1	1	1	1	1	
5	88.418.057		Sprężyna zaworu • Valve spring	1	1	1	1	1	1	1	
6	88.418.066		Popychacz • Pull rod	1	1	1	1	1	1	1	
7	54.51.14.34		Pierścień 1-80-I 18x2 PN-80/M-73092 • Seal ring	1	1	1	1	1	1	1	
8	88.418.062		Śruba nastawcza • Adjusting screw	1	1	1	1	1	1	1	
9	88.418.063		Nakrętka kontrująca • Lock-nut	1	1	1	1	1	1	1	
10	88.418.072		Króciec • Connector	1	1	1	1	1	1	1	
11	54.61.25.27		Pierścień uszczelniający 22x27 ZN-76/MPC/06-03126.3 • Sealing ring	1	1	1	1	1	1	1	
12	88.418.075		Tłoczek kompensacyjny • Compensation piston	1	1	1	1	1	1	1	
13	88.418.074		Sprężyna • Spring	1	1	1	1	1	1	1	

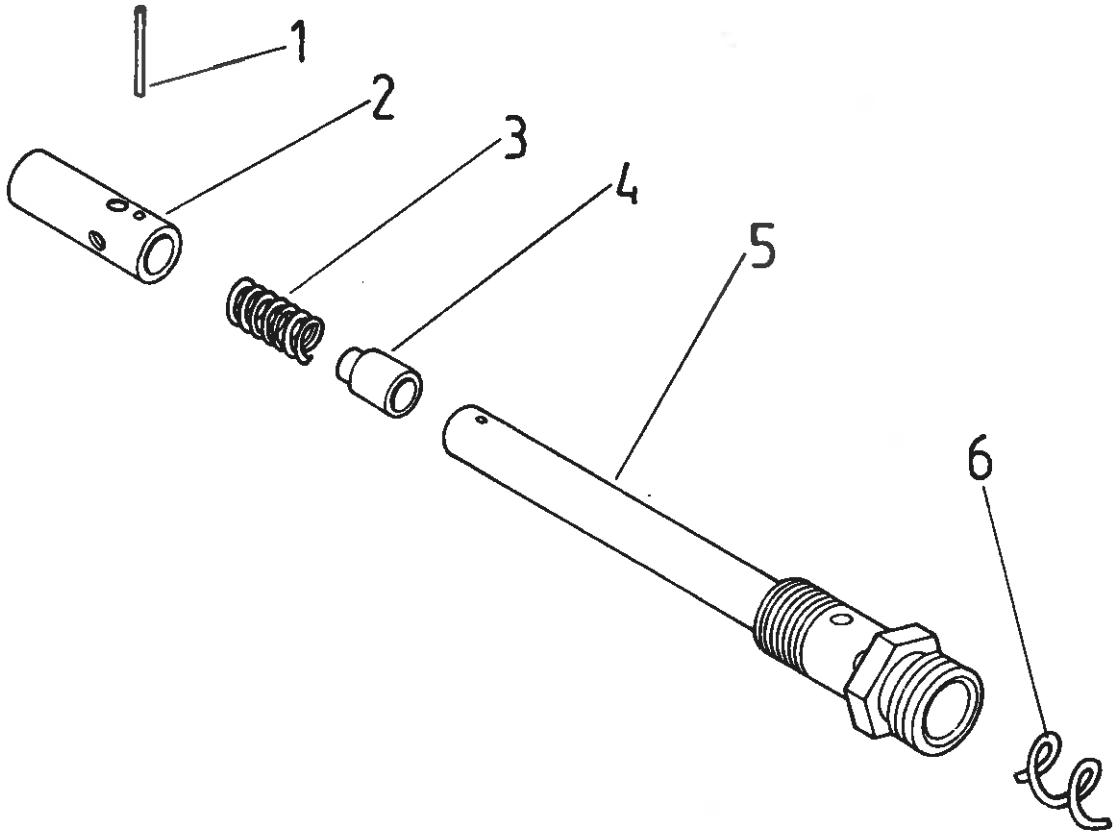
1
2
3
4
5
6

Nr poz. (No)	Oznaczenie (Nf)	Nr poz. podzespołu (V)	Nazwa (Name)	Liczba sztuk w ciągniku (Q)							Uwagi (R)
				912	914	1012	1014	1222	1224	1614	
1	88.418.076		Drut zabezpieczający 1,2-981 PN-80/M-80028 • Securing wire	1	1	1	1	1	1	1	
2	88.418.056		Tulejka zaworu • Valve sleeve	1	1	1	1	1	1	1	
3	88.418.057		Sprężyna zaworu • Valve spring	1	1	1	1	1	1	1	
4	88.418.055		Tłoczek zaworu • Valve plunger	1	1	1	1	1	1	1	
5	88.418.070		Dysza • Nozzle	1	1	1	1	1	1	1	
6	88.418.077		Spirala B II-1,6 • Spiral	1	1	1	1	1	1	1	

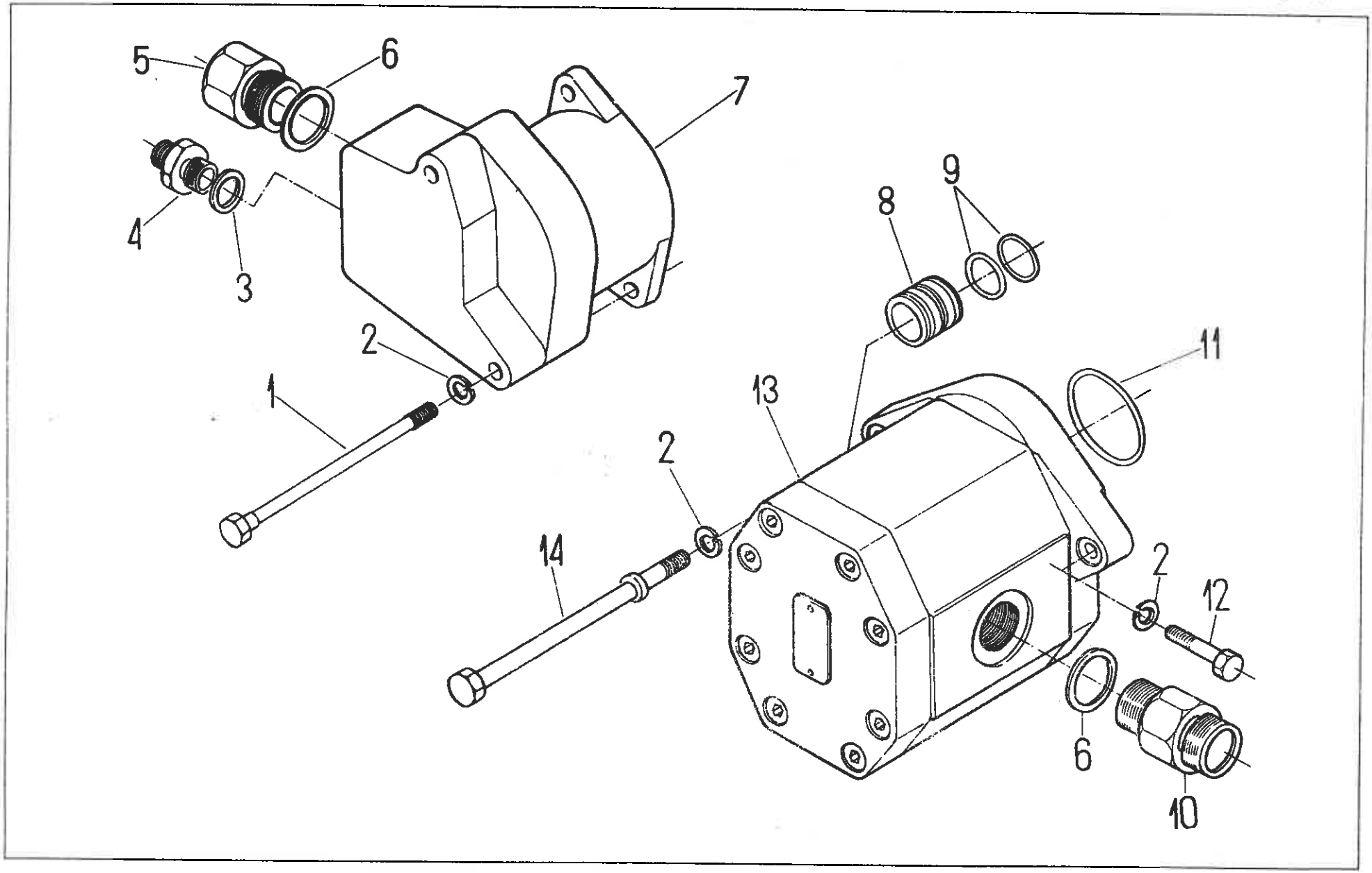
5
6
7
4
3
2
1
8
9
11
13
2
14
2
12
6
10

Nr poz. (No)	Oznaczenie (Nf)	Nr poz. podzespołu (V)	Nazwa (Name)	Liczba sztuk w ciągniku (Q)							Uwagi (R)
				912	914	1012	1014	1222	1224	1614	
1	80.420.002		Śruba • Bolt	2	2	2	2	2	2	2	
2	54.61.12.09		Podkładka sprężysta Z 8,2 Fe/Zn9c PN-77/M-82008 • Spring washer	4	4	4	4	4	4	4	
3	54.61.25.18		Pierścień uszczelniający 16x22 ZN-76/MPC/06-03126.2 • Seal ring	1	1	1	1	1	1	1	
4	80.600.055		Króciec • Connector	1	1	1	1	1	1	1	
5	80.420.005		Króciec • Connector	1	1	1	1	1	1	1	
6	54.61.25.35		Pierścień uszczelniający płaski 27x32 ZN-76/MPC/06-03126.2 • Seal ring	2	2	2	2	2	2	2	
7	80.420.902		Pompa zębata ZCT-16-L • Gear pump (ZTC-16-L)	1	1	1	1	1	1	1	
8	84.420.002		Tulejka • Sleeve	1	1	1	1	1	1	1	
9	54.51.05.12		Pierścień uszczelniający 25x2 PN-64/M-73093 • Seal ring	2	2	2	2	2	2	2	
10	88.407.081		Króciec • Connector	1	1	1	1	1	1	1	
11	54.51.05.30		Pierścień uszczelniający 56x2 PN-64/M-73093 • Seal ring	2	2	2	2	2	2	2	
12	54.21.02.09		Śruba M8x30-5.6-A PN-85/M-82101 • Bolt	1	1	1	1	1	1	1	
13	80.420.901		Pompa zębata PZ-2-19-KS • Gear pump (PZ-2-19-KS)	1	1	1	1	1	1	1	
14	84.420.003		Śruba • Bolt	1	1	1	1	1	1	1	

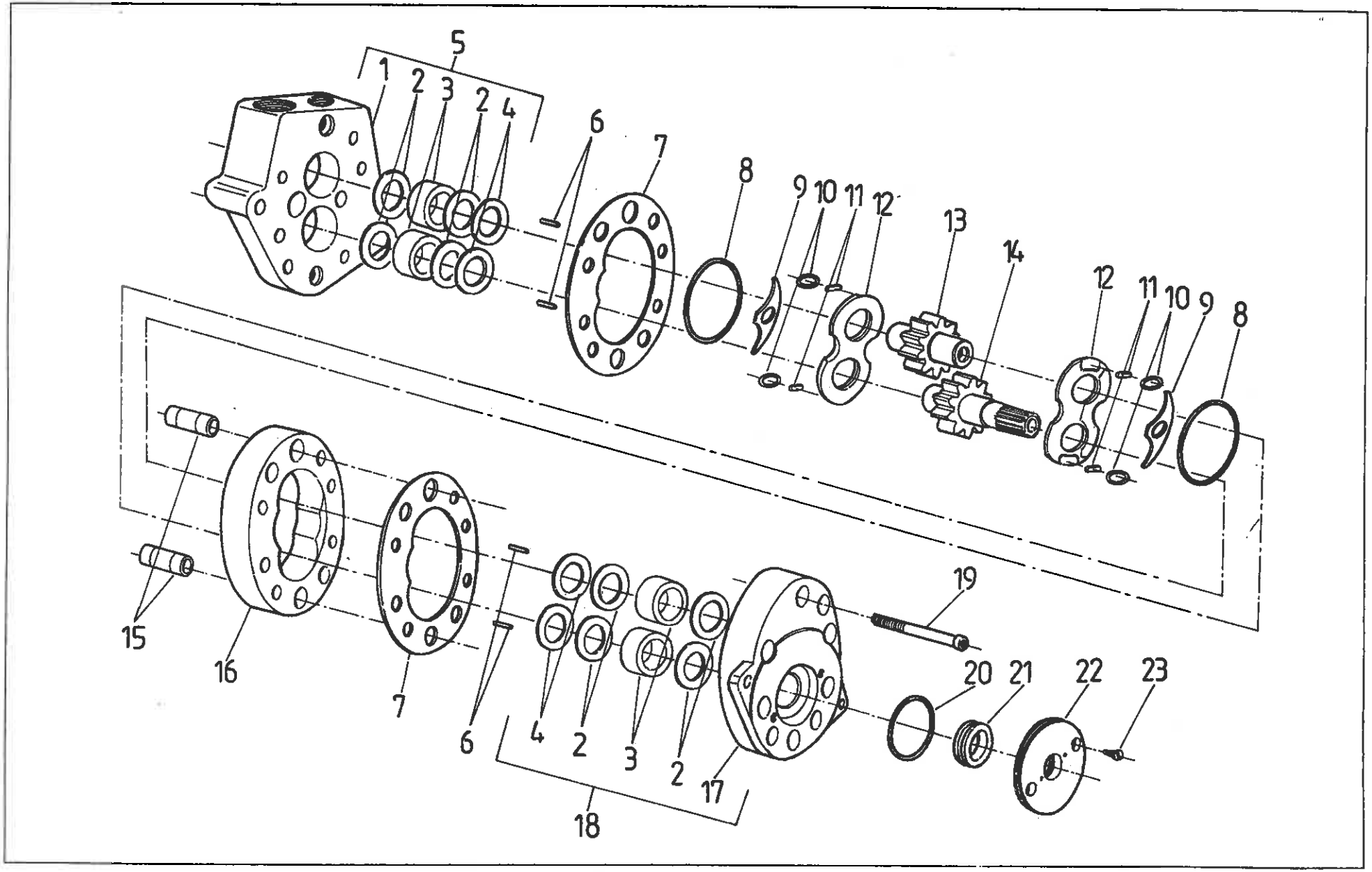
5
1
2
3
2
4
6
7
8
9
10
11
12
13
14
12
11
10
9
8
15
16
7
6
4
2
3
2
17
18
19
20
21
22
23

Nr poz. (No)	Oznaczenie (Nf)	Nr poz. podzespołu (V)	Nazwa (Name)	Liczba sztuk w ciągniku (Q)							Uwagi (R)
				912	914	1012	1014	1222	1224	1614	
1	11180170	5	Korpus tylny • Rear body	1	1	1	1	1	1	1	
2	11140160	5, 18	Pierścień • Ring	8	8	8	8	8	8	8	
3	11140140	5, 18	Korpus łożyska • Bushing	4	4	4	4	4	4	4	
4	11140150	5, 18	Pierścień • Ring	4	4	4	4	4	4	4	
5	11189020		Zespół korpusu tylnego • Rear casing assy	1	1	1	1	1	1	1	
6	54.37.01.13		Igiełka S 2,5x15,8 A2 PN-83/M-86456 • Needle	112	112	112	112	112	112	112	
7	11140090		Uszczelka • Gasket	2	2	2	2	2	2	2	
8	19441660		Pierścień uszczelniający 44,5x2,5 • Seal ring	2	2	2	2	2	2	2	
9	11140060		Wkładka kształtowa • Insert	2	2	2	2	2	2	2	
10	19441670		Pierścień uszczelniający 9x2,5 • Seal ring	4	4	4	4	4	4	4	
11	11140070		Wkładka • Insert	4	4	4	4	4	4	4	
12	11140041		Wkładka oporowa • Thrust plate	2	2	2	2	2	2	2	
13	11140030		Koło zębate pędzone • Driven gear	1	1	1	1	1	1	1	
14	11180020		Koło zębate pędzone • Driving gear	1	1	1	1	1	1	1	
15	11140050		Tulejka ustalająca • Pilot sleeve	2	2	2	2	2	2	2	
16	11140010		Korpus środkowy • Middle casing	1	1	1	1	1	1	1	
17	11180130	18	Korpus przedni • Front casing	1	1	1	1	1	1	1	
18	11189010		Zespół korpusu przedniego • Front casing assy	1	1	1	1	1	1	1	
19	0054.21.26.42		Śruba M8x60-8.8 Fe/Zn5c PN-74/M-82302 • Bolt	9	9	9	9	9	9	9	
20	19441820		Pierścień uszczelniający 34x2 • Seal ring	1	1	1	1	1	1	1	
21	TK-1083		Pierścień uszczelniający kompletny 17x30x7 • Seal ring	1	1	1	1	1	1	1	
22	11180080		Pokrywa • Cover	1	1	1	1	1	1	1	
23	54.22.06.17		Wkręt M5x16-5.8-A PN-85/M-82207 • Screw	2	2	2	2	2	2	2	
7, 8, 10, 20, 21	58-86/ZCT-16L		Komplet uszczelnień do pompy • Gear pump gasket kit	1	1	1	1	1	1	1	

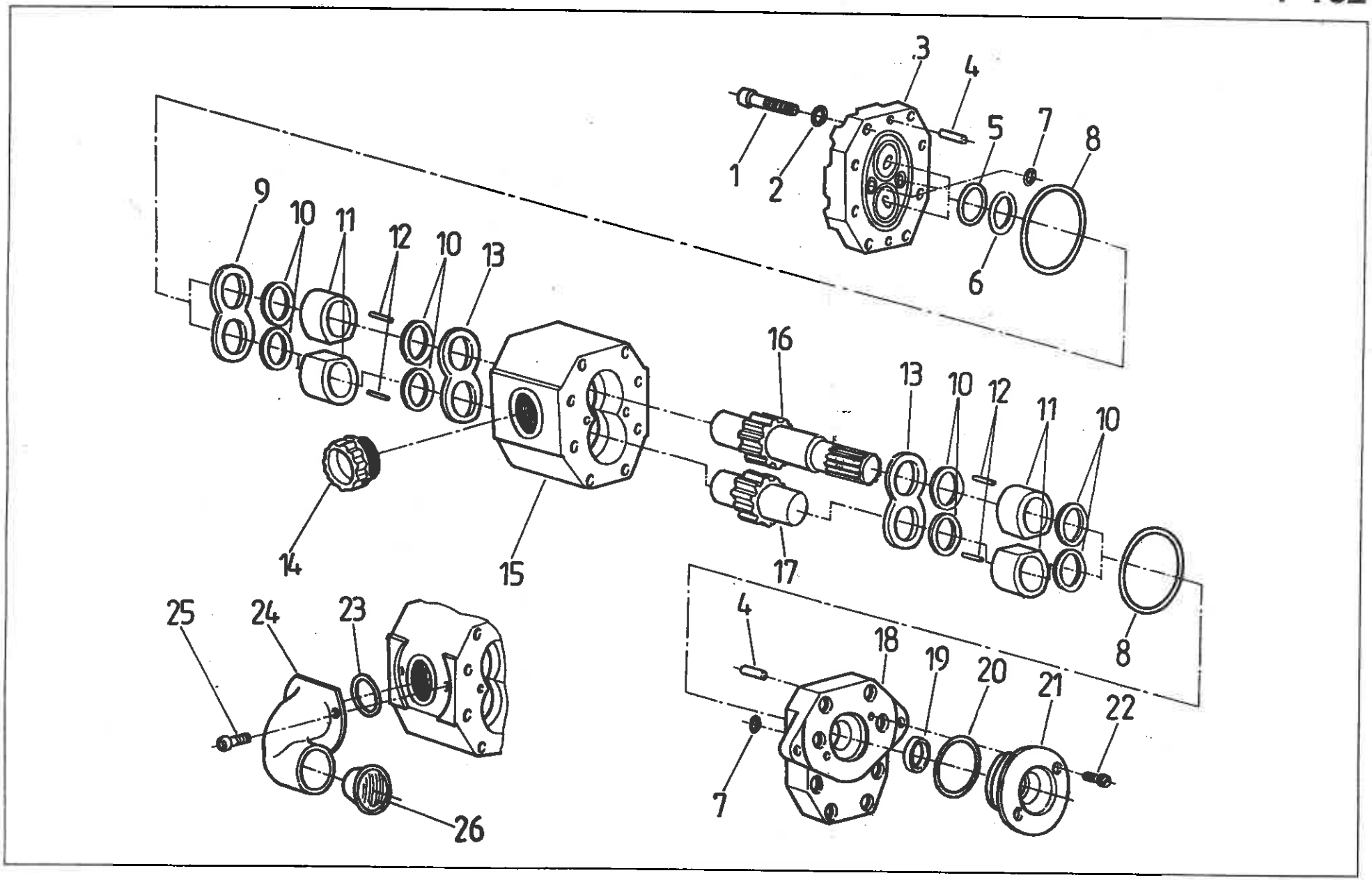
1
2
3
4
5
6
7
8
9
10
11
12
10
13
14
15
16
13
10
12
11
10
17
8
4
18
19
20
21
22
7
25
24
23
26

Nr poz. (No)	Oznaczenie (Nf)	Nr poz. podzespołu (V)	Nazwa (Name)	Liczba sztuk w ciągniku (Q)							Uwagi (R)
				912	914	1012	1014	1222	1224	1614	
1	54.21.26.15		Śruba M8x30-8.8 Fe/Zn5c PN-74/M-82302 • Bolt	16	16	16	16	16	16	16	
2	54.61.02.02		Podkładka 8,4 A PN-78/M-82007 • Washer	16	16	16	16	16	16	16	
3	PZ2-16-103-3		Pokrywa • Cover	1	1	1	1	1	1	1	
4	54.27.08.37		Kołek walcowy 6n6x16 PN-66/M-85021 • Cylindrical dowel	4	4	4	4	4	4	4	
5	54.51.03.42		Pierścień uszczelniający 2-80-II 32,2x3 PN-60/M-86961 • Seal ring	2	2	2	2	2	2	2	
6	PZ2-16-109		Pierścień • Ring	2	2	2	2	2	2	2	
7	54.51.05.02		Pierścień uszczelniający 2-80-II 8x2 PN-64/M-73093 • Seal ring	3	3	3	3	3	3	3	
8	54.51.05.38		Pierścień uszczelniający 2-80-II 70x2 PN-64/M-73093 • Seal ring	2	2	2	2	2	2	2	
9	PZK1-12-130		Wkładka • Insert	1	1	1	1	1	1	1	
10	PZK1-12-109-1		Pierścień • Ring	8	8	8	8	8	8	8	
11	PZ2-25-106-2		Korpus łożyska • Bearing body	4	4	4	4	4	4	4	
12	54.37.01.05		Igiełka 3x23,8 B3 PN-83/M-86456 • Needle	108	108	108	108	108	108	108	
13	PZK1-12-108		Wkładka oporowa • Thrust plate	2	2	2	2	2	2	2	
14	54.65.02.09		Zaślepka Z-M27x2 PN-65/M-73860 • Plug	1	1	1	1	1	1	1	
15	PZ2-18-102-1		Korpus • Body	1	1	1	1	1	1	1	
16	RPZ2-18-104-1		Koło zębate pędzące • Driving gear	1	1	1	1	1	1	1	
17	PZ2-25-105-2		Koło zębate pędzone • Driven gear	1	1	1	1	1	1	1	
18	PZ2-18-101-1		Płyta • Plate	1	1	1	1	1	1	1	
19			Pierścień uszczelniający A17x30x7 PN-75/M-86964 • Seal ring	1	1	1	1	1	1	1	
20	19441820		Pierścień uszczelniający 34x2 • Seal ring	1	1	1	1	1	1	1	
21	11180080		Pokrywa • Cover	1	1	1	1	1	1	1	
22	54.22.06.17		Wkręt M5x16-5,8-A PN-85/M-82207 • Screw	2	2	2	2	2	2	2	
23	54.51.05.14		Pierścień uszczelniający 2-80-II 28x2 PN-64/M-73093 • Seal ring	1	1	1	1	1	1	1	
24	PZ2-18-123-1		Łącznik wlotowy • Elbow	1	1	1	1	1	1	1	
25	54.21.26.32		Śruba M6x16-8.8 Fe/Zn5c PN-74/M-82302 • Bolt	2	2	2	2	2	2	2	
26	19530370		Zaślepka • Plug	1	1	1	1	1	1	1	

Nr poz. (No)	Oznaczenie (Nf)	Nr poz. podzespołu (V)	Nazwa (Name)	Liczba sztuk w ciągniku (Q)							Uwagi (R)
				912	914	1012	1014	1222	1224	1614	
5, 6, 7, 8, 19, 20, 23	59-86/PZ2-18-KS		Komplet uszczelnień do pompy zębatej PZ2-18-KS • Gear pump gasket kit (PZ2-18-KS)	1	1	1	1	1	1	1	
–	ZN-19 KS		Zestaw naprawczy pompy PZ2-19-KS • PZ2-19-KS pump repair kit	1	1	1	1	1	1	1	

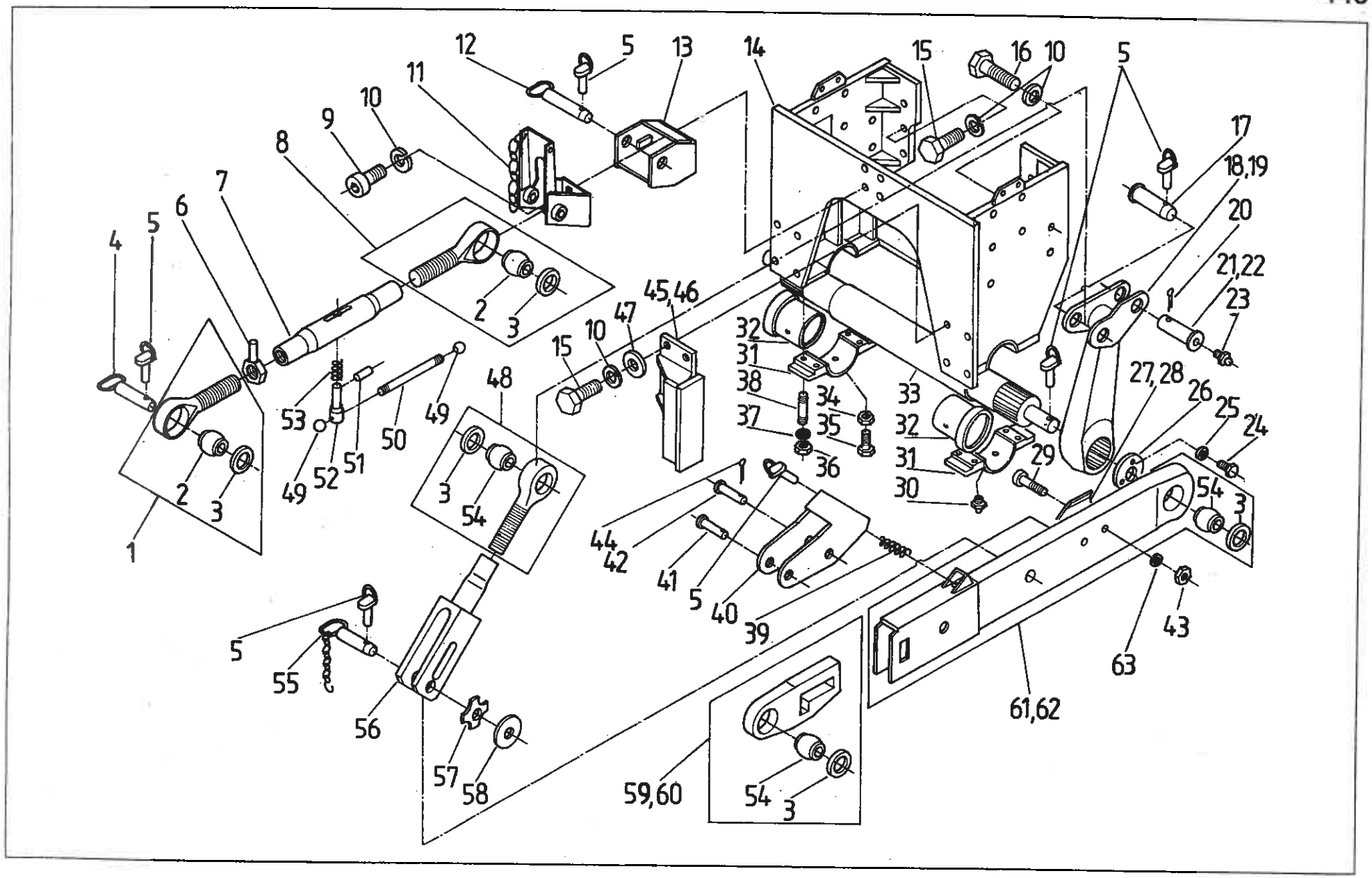
12
5
13
14
15
16
10
5
11
10
9
8
7
6
5
4
17
18,19
20
21,22
23
2
3
45,46
47
10
15
48
32
31
38
37
34
35
36
33
32
31
30
29
27,28
26
25
24
54
3
53
49
52
51
50
49
3
54
2
3
1
44
42
41
5
40
39
1
5
55
56
57
58
59,60
54
3
61,62
63
43

Nr poz. (No)	Oznaczenie (Nf)	Nr poz. podzespołu (V)	Nazwa (Name)	Liczba sztuk w ciągniku (Q)							Uwagi (R)
				912	914	1012	1014	1222	1224	1614	
1	64.901646		Końcówka przednia kompletna • Link front head assy	–	1	–	1	–	1	1	
2	80.450.093	1, 8	Kula przegubu • Joint ball	–	2	–	2	–	2	2	
3	80.450.012	1, 8, 48, 59, 60, 61, 62	Pierścień • Ring	–	8	–	8	–	8	8	
4	80.450.190		Sworzeń zaczepu • Pin	–	1	–	1	–	1	1	
5	54.28.04.34		Przetyczka A11x50 BN-81/1902-31 • Securing pin	–	10	–	10	–	10	10	
6	88.450.060		Nakrętka • Nut	–	1	–	1	–	1	1	
7	64.011648		Nakrętka cięgła • Link burrel turnbuckle	–	1	–	1	–	1	1	
8	64.901645		Końcówka tylna kompletna • Link rear head assy	–	1	–	1	–	1	1	
9	54.21.26.55		Śruba M16x30-8.8 Fe/Zn9c PN-87/M-82302 • Bolt	–	4	–	4	–	4	4	
10	54.61.12.13		Podkładka sprężysta Z 16,3 Fe/Zn9c PN-77/M-82008 • Spring washer	–	24	–	24	–	24	24	
11	84.440.199		Wspornik kompletny • Bracket assy	–	1	–	1	–	1	1	
12	64.901634		Sworzeń kompletny • Pin assy	–	1	–	1	–	1	1	
13	84.440.180		Wspornik łącznika górnego • Top link bracket	–	1	–	1	–	1	1	
14	84.440.020		Korpus przedniego TUZ • Front linkage system body	–	1	–	1	–	1	1	
15	54.21.06.40		Śruba M16x35-8.8-B Fe/Zn9c PN-85/M-82105 • Bolt	–	14	–	14	–	14	14	
16	54.21.16.62		Śruba M16x55-8.8-B Fe/Zn9c PN-85/M-82101 • Bolt	–	6	–	6	–	6	6	
17	64.011605		Sworzeń • Pin	–	2	–	2	–	2	2	
18	84.440.110		Ramię prawe kompletne • RH arm assy	–	1	–	1	–	1	1	
19	84.440.120		Ramię lewe kompletne • LH arm assy	–	1	–	1	–	1	1	
20	54.28.01.57		Zawleczka S-Zn 3,5x40 PN-76/M-82001 • Split pin	–	2	–	2	–	2	2	
21	83.440.401		Sworzeń • Pin	–	–	–	–	–	2	2	
22	87.440.001		Sworzeń • Pin	–	2	–	2	–	–	–	
23	54.63.02.01		Smarowniczka St. M6x1 PN-76/M-86002 • Grease nipple	–	2	–	2	–	2	2	
24	54.21.06.22		Śruba M8x16-5.6-B Fe/Zn9c PN-85/M-82105 • Bolt	–	6	–	6	–	6	6	

Nr poz. (No)	Oznaczenie (Nf)	Nr poz. podzespołu (V)	Nazwa (Name)	Liczba sztuk w ciągniku (Q)							Uwagi (R)
				912	914	1012	1014	1222	1224	1614	
25	54.61.03.10		Podkładka sprężysta Z 8,2 Fe/Zn9c PN-77/M-82008 • Spring washer	–	6	–	6	–	6	6	
26	84.440.003		Płytka oporowa • Thrust plate	–	2	–	2	–	2	2	
27	64.011632		Nakładka lewa • LH side tie-plate	–	1	–	1	–	1	1	
28	64.011633		Nakładka prawa • RH side tie-plate	–	1	–	1	–	1	1	
29	54.22.19.14		Wkręt M10x50-5.8-B Fe/Zn9c PN-85/M-82207 • Screw	–	4	–	4	–	4	4	
30	54.63.02.03		Smarowniczka M10x1 PN-76/M-86002 • Grease nipple	–	2	–	2	–	2	2	
31	84.440.050		Dolna część korpusu TUZ • Body lower part	–	2	–	2	–	2	2	
32	84.440.144		Panew • Bush	–	2	–	2	–	2	2	
33	84.440.059		Wał kompletny TUZ przedniego • Shaft, front linkage	–	1	–	1	–	1	1	
34	54.23.01.05		Nakrętka M8-4-C Fe/Zn9c PN-86/M-82144 • Nut	–	2	–	2	–	2	2	
35	54.21.12.04		Śruba FM8x25-14H Fe/Zn9c PN-87/M-82307 • Bolt	–	2	–	2	–	2	2	
36	54.23.03.44		Nakrętka M12-8-A Fe/Zn9c PN-86/M-82144 • Nut	–	8	–	8	–	8	8	
37	54.61.12.11		Podkładka sprężysta Z 12,2 Fe/Zn9c PN-77/M-82008 • Spring washer	–	8	–	8	–	8	8	
38	54.21.35.12		Śruba dwustronna M12x35-8.8 Fe/Zn9c PN-60/M-82125 • Stud	–	8	–	8	–	8	8	
39	80.450.204		Sprężyna • Spring	–	2	–	2	–	2	2	
40	89.450.140		Obejma kompletna • Clamp assy	–	2	–	2	–	2	2	
41	84.450.042		Sworzeń • Pin	–	2	–	2	–	2	2	
42	84.450.041		Sworzeń • Pin	–	2	–	2	–	2	2	
43	54.23.13.12		Nakrętka M10-5-B Fe/Zn9c PN-86/M-82144 • Nut	–	4	–	4	–	4	4	
44	54.28.01.45		Zawleczka S-Zn 6,3x40 PN-76/M-82001 • Split pin	–	4	–	4	–	4	4	
45	84.440.090		Ogranicznik lewy kompletny • LH side check assy	–	1	–	1	–	1	1	
46	84.440.080		Ogranicznik prawy kompletny • RH side check assy	–	1	–	1	–	1	1	
47	54.61.15.21		Podkładka 17 Fe/Zn5c PN-78/M-82005 • Washer	–	8	–	8	–	8	8	
48	84.440.089		Końcówka wieszaka kompletnego • Drag link assy	–	2	–	2	–	2	2	
49	54.69.02.03		Gałka kulista B25 PN-63/M-56170 • Ball knob	–	2	–	2	–	2	2	
50	80.450.073		Pręt • Rod	–	1	–	1	–	1	1	
51	54.27.01.79		Kołek walcowy 6n6x40 PN-66/M-85021 • Cilindrical dowel	–	1	–	1	–	1	1	
52	88.450.005		Sworzeń • Pin	–	1	–	1	–	1	1	

Nr poz. (No)	Oznaczenie (Nf)	Nr poz. podzespołu (V)	Nazwa (Name)	Liczba sztuk w ciągniku (Q)							Uwagi (R)
				912	914	1012	1014	1222	1224	1614	
53	80.450.075		Sprężyna • Spring	–	1	–	1	–	1	1	
54	80.450.092	48, 59, 60, 61, 62	Kula przegubu 28,7 • Joint ball	–	6	–	6	–	6	6	
55	89.450.040		Sworzeń kompletny • Pin assy	–	2	–	2	–	2	2	
56	84.440.010		Wieszak kompletny • Drag link assy	–	2	–	2	–	2	2	
57	89.450.005		Sprężyna • Spring	–	2	–	2	–	2	2	
58	89.450.004		Podkładka • Washer	–	2	–	2	–	2	2	
59	84.440.079		Przegub lewy • LH side joint	–	1	–	1	–	1	1	
60	84.440.069		Przegub prawy • RH side joint	–	1	–	1	–	1	1	
61	84.440.140		Cięgło dolne lewe • LH side link	–	1	–	1	–	1	1	
62	84.440.130		Cięgło dolne prawe • RH side link	–	1	–	1	–	1	1	
63	54.61.12.10		Podkładka sprężysta Z 10,2 Fe/Zn9c PN-77/M-82008 • Spring washer	–	4	–	4	–	4	4	

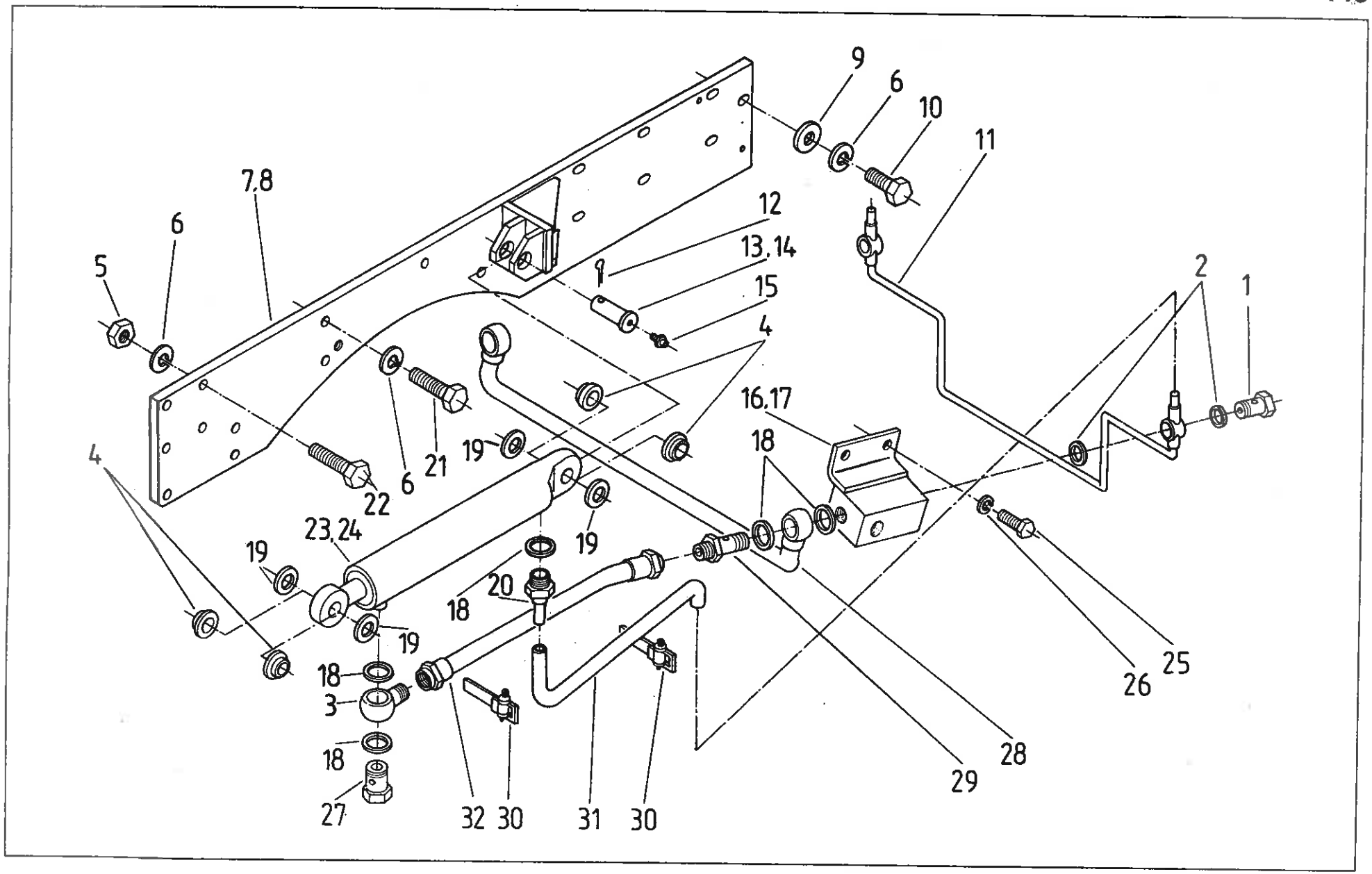
9
6
10
11
7,8
6
5
12
13,14
15
4
2
1
16,17
18
4
19
21
6
22
23,24
19
19
20
18
19
18
3
18
27
32
30
31
30
29
28
26
25

Nr poz. (No)	Oznaczenie (Nf)	Nr poz. podzespołu (V)	Nazwa (Name)	Liczba sztuk w ciągniku (Q)							Uwagi (R)
				912	914	1012	1014	1222	1224	1614	
1	54.25.04.03		Śruba przelotowa 6 ZN-74/MPC-29/20.002806.2 • Banjo bolt	–	2	–	2	–	2	2	
2	54.61.25.10		Pierścień uszczelniający 12x16 ZN-76/MPC/06-03126.2 • Seal ring	–	4	–	4	–	4	4	
3	86.409.001		Łącznik • Connecting bar	–	2	–	2	–	2	2	
4	87.440.005		Tuleja dystansowa • Spacer	–	8	–	8	–	–	–	
5	54.23.13.29		Nakrętka M16-8 Fe/Zn9c PN-86/M-82144 • Nut	–	8	–	8	–	8	8	
6	54.61.12.13		Podkładka sprężysta Z 16,3 Fe/Zn9c PN-77/M-82008 • Spring washer	–	28	–	28	–	30	30	
7	84.440.040		Płyta boczna kompletna lewa • LH side plate assy	–	–	–	–	–	1	1	
7	87.440.040		Płyta boczna kompletna lewa • LH side plate assy	–	1	–	1	–	–	–	
8	84.440.030		Płyta boczna kompletna prawa • RH side plate assy	–	–	–	–	–	1	1	
8	87.440.030		Płyta boczna kompletna prawa • RH side plate assy	–	1	–	1	–	–	–	
9	54.61.15.21		Podkładka 17 Fe/Zn5c PN-78/M-82005 • Washer	–	14	–	14	–	16	16	
10	54.21.06.34		Śruba M16x40-8.8-B Fe/Zn9c PN-85/M-82105 • Bolt	–	12	–	12	–	14	14	
11	84.440.170		Rurka kompletna • Pipe assy	–	1	–	1	–	1	1	
12	54.28.01.57		Zawleczka S-Zn 3,5x40 PN-76/M-82001 • Split pin	–	2	–	2	–	2	2	
13	87.440.001		Sworzeń • Pin	–	2	–	2	–	–	–	
14	83.440.401		Sworzeń • Pin	–	–	–	–	–	2	2	
15	54.63.02.01		Smarowniczka St. M6x1 PN-76/M-86002 • Grease nipple	–	2	–	2	–	2	2	
16	84.440.070		Złączka lewa kompletna • LH adaptor assy	–	1	–	1	–	1	1	
17	84.440.060		Złączka prawa kompletna • RH adaptor assy	–	1	–	1	–	1	1	
18	54.61.25.19		Pierścień uszczelniający 18x22 ZN-76/MPC/06-03126.2 • Seal ring	–	10	–	10	–	10	10	
19	64.010357		Tulejka dystansowa • Spacer	–	–	–	–	–	8	8	
20	64.901614		Złączka kompletna • Adaptor assy	–	2	–	2	–	2	2	
21	54.21.21.95		Śruba M16x60-8.8-B Fe/Zn9c PN-85/M-82101 • Bolt	–	8	–	8	–	8	8	
22	54.21.04.21		Śruba M16x70-8.8-B Fe/Zn9c PN-85/M-82105 • Bolt	–	8	–	8	–	8	8	
23	64.901187		Cylinder hydrauliczny • Hydraulic cylinder	–	–	–	–	–	2	2	
24	87.440.914		Cylinder hydrauliczny CJ2D-16-C2-50/28/305 • Hydraulic cylinder	–	2	–	2	–	–	–	

Nr poz. (No)	Oznaczenie (Nf)	Nr poz. podzespołu (V)	Nazwa (Name)	Liczba sztuk w ciągniku (Q)							Uwagi (R)
				912	914	1012	1014	1222	1224	1614	
25	54.21.06.22		Śruba M8×16-5.6-B Fe/Zn9c PN-85/M-82105 • Bolt	–	4	–	4	–	4	4	
26	54.61.12.09		Podkładka sprężysta Z 8,2 Fe/Zn9c PN-77/M-82008 • Spring washer	–	4	–	4	–	4	4	
27	54.25.04.06		Śruba przelotowa 13 ZN-74/MPC-29/20.002806.2 • Banjo bolt	–	2	–	2	–	2	2	
28	84.440.160		Przewód • Pipe	–	1	–	1	–	1	1	
29	64.011583		Śruba przelotowa • Banjo bolt	–	2	–	2	–	2	2	
30	54.69.09.01		Opaska B 170c PN-63/M-74905 • Clip	–	4	–	4	–	4	4	
31	64.011651		Wąż • Hose	–	2	–	2	–	2	2	
32	83.578.617		Wąż gumowy 440 • Rubber hose	–	2	–	2	–	2	2	

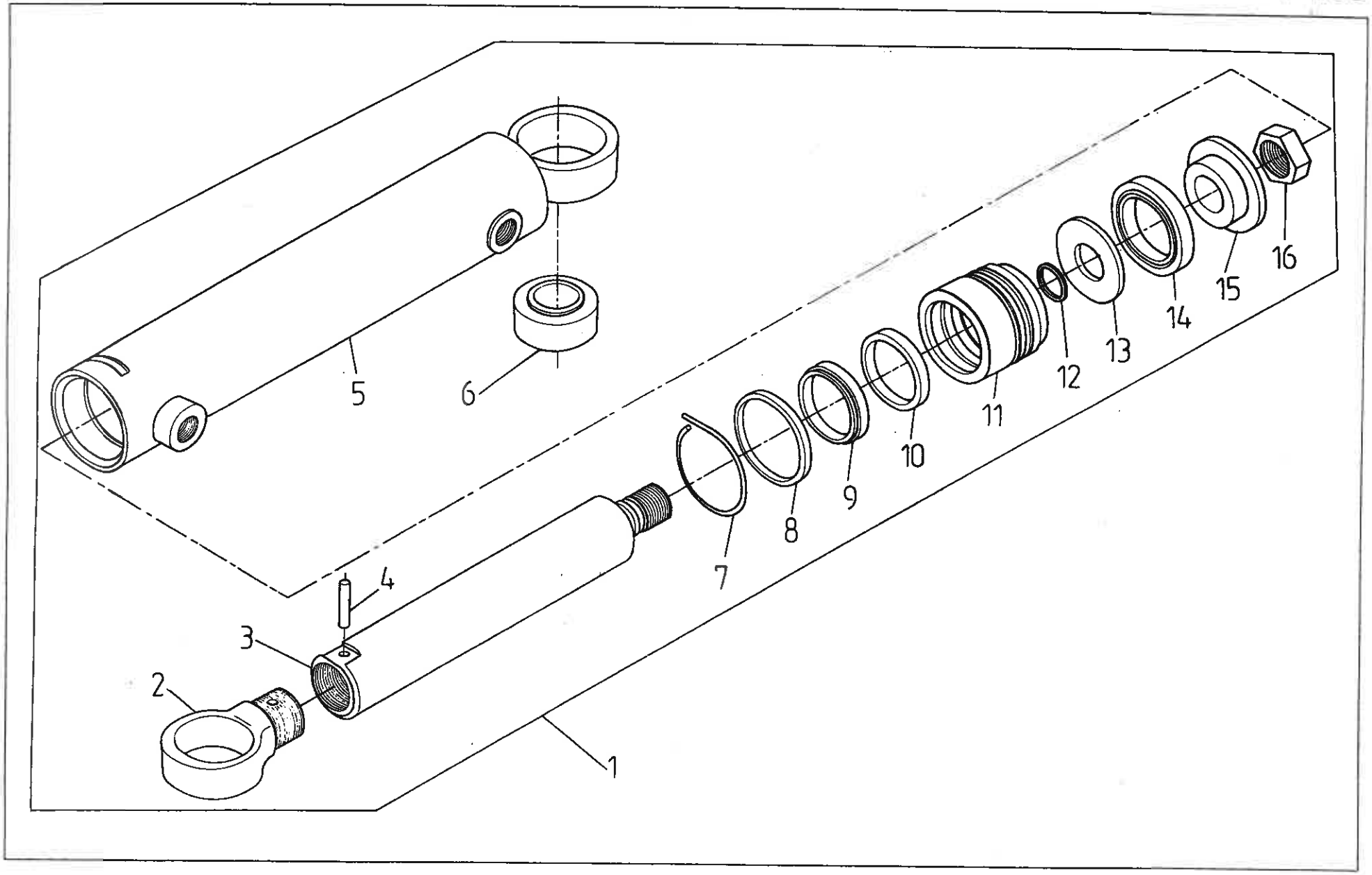
1
2
3
4
5
6
7
8
9
10
11
12
13
14
15
16

440 PRZEDNI TUZ. Cylinder hydrauliczny CJ2D-C2-50/32/305W (na żądanie) T-165
• FRONT LINKAGE SYSTEM. Hydraulic cylinder (on request)

Nr poz. (No)	Oznaczenie (Nf)	Nr poz. podzespołu (V)	Nazwa (Name)	Liczba sztuk w ciągniku (Q)							Uwagi (R)
				912	914	1012	1014	1222	1224	1614	
1	CJ2D-C2-50/0.00		Cylinder hydrauliczny tłokowy CJ2D-C2-50/32/305W • Piston hydraulic cylinder	–	1	–	1	–	–	–	
2	US2-50z	1	Ucho • Eye	–	1	–	1	–	–	–	
3	CJ2D-P-50/0.03w	1	Tłoczysko • Push rod	–	1	–	1	–	–	–	
4	54.27.05.31	1	Kołek sprężysty 5x24 PN-89/M-85023 • Spring pin	–	1	–	1	–	–	–	
5	CJ2D-C2-50/1.00	1	Obudowa cylindra • Cylinder housing	–	1	–	1	–	–	–	
6	25A2-00	1	Łożysko przegubowe • Joint bearing	–	1	–	1	–	–	–	
7	CJ2D-P-50/0.17	1	Drut zabezpieczający • Wire	–	1	–	1	–	–	–	
8	54.51.14.05	1	Pierścień uszczelniający 2-80-II 45x3 PN-80/M-73092 • Seal ring	–	1	–	1	–	–	–	
9	54.61.25.66	1	Pierścień zgarniający z32x40 ZN-75/III/z-20/13 • Oil seal	–	1	–	1	–	–	–	
10	UP 221	1	Pierścień uszczelniający U6-32x40x6 • Seal ring	–	1	–	1	–	–	–	
11	CJ2D-P1-50/0.02	1	Tuleja prowadząca • Bush	–	1	–	1	–	–	–	
12	54.51.14.34	1	Pierścień uszczelniający 2-80-II 18x2 PN-80/M-73092 • Seal ring	–	1	–	1	–	–	–	
13	CJ2D-50/0.16A	1	Obudowa uszczelki • Housing	–	1	–	1	–	–	–	
14	54.51.01.60	1	Pierścień uszczelniający UT 35x50x95 ZN-77/II/z-20/14 • Seal ring	–	1	–	1	–	–	–	
15	CJ2D-P-50/0.15	1	Tłok • Piston	–	1	–	1	–	–	–	
16	CJ2D-50/0.04	1	Nakrętka tłoczyska • Nut	–	1	–	1	–	–	–	

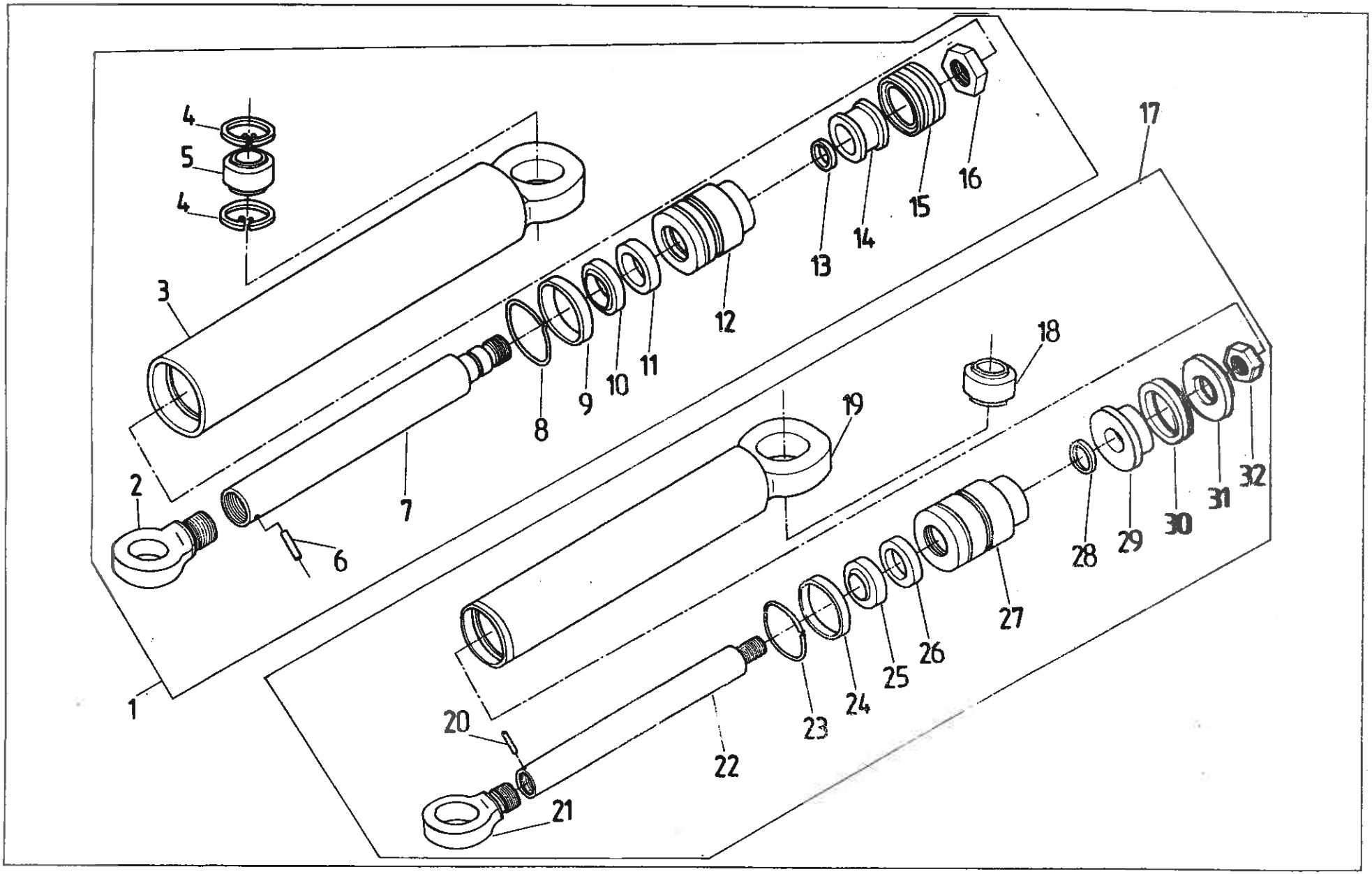
4
5
4
3
2
1
6
7
8
9
10
11
12
13
14
15
16
17
18
19
20
21
22
23
24
25
26
27
28
29
30
31
32

Nr poz. (No)	Oznaczenie (Nf)	Nr poz. podzespołu (V)	Nazwa (Name)	Liczba sztuk w ciągniku (Q)							Uwagi (R)
				912	914	1012	1014	1222	1224	1614	
1	64.901.187		Cylinder hydrauliczny • Hydraulic cylinder	–	–	–	–	–	2	2	
2	US2-63z	1	Ucho • Eye	–	–	–	–	–	2	2	
3	CJ2P-63/1.00	1	Obudowa cylindra • Cylinder housing	–	–	–	–	–	2	2	
4	54.62.05.09	1	Pierścień osadczy W 47 PN-81/M-85111 • Circlip	–	–	–	–	–	8	8	
5	30 A2-00	1	Łożysko przegubowe • Joint bearing	–	–	–	–	–	4	4	
6	54.27.05.21	1	Kołek sprężysty 4x12 PN/M-85023 • Spring pin	–	–	–	–	–	2	2	
7	CJ2P-63/0.03w	1	Tłoczysko • Push rod	–	–	–	–	–	2	2	
8	CJ2K-63/0.17	1	Drut zabezpieczający • Wire	–	–	–	–	–	2	2	
9		1	Pierścień uszczelniający 1-80-II 56x3 PN-80/M-73092 • Seal ring	–	–	–	–	–	2	2	
10		1	Pierścień zgarniający z36x44 ZN-75/III/Z-20/13 • Oil seal	–	–	–	–	–	2	2	
11	UP-222	1	Pierścień uszczelniający 36x44x6 • Seal ring	–	–	–	–	–	2	2	
12	CJ2P-63/0.02	1	Tuleja prowadząca • Bush	–	–	–	–	–	2	2	
13		1	Pierścień uszczelniający 1-80-II 24x2 PN-80/M-73092 • Seal ring	–	–	–	–	–	2	2	
14	CJ2F-63/0.05	1	Tłok • Piston	–	–	–	–	–	2	2	
15		1	Zespół uszczelniający K63x48x18 • Seal kit	–	–	–	–	–	2	2	
16	CJ2F-63/0.04	1	Nakrętka tłoczyska • Nut	–	–	–	–	–	2	2	
17	0087.440.904		Cylinder hydrauliczny • Hydraulic cylinder	–	2	–	2	–	–	–	
18	25 A2-00	17	Łożysko przegubowe • Joint bearing	–	4	–	4	–	–	–	
19	CJ2D-P-50/1.00	17	Obudowa cylindra • Cylinder housing	–	2	–	2	–	–	–	
20	0054/27-053/1	17	Kołek sprężysty 5x24 PN/M-85023 • Spring dowel	–	2	–	2	–	–	–	
21	US2-50z	17	Ucho • Eye	–	2	–	2	–	–	–	
22	CJ2D-P-50/0.03w	17	Tłoczysko • Push rod	–	2	–	2	–	–	–	
23	CJ2D-P-50/0.17	17	Drut zabezpieczający • Wire	–	2	–	2	–	–	–	
24		17	Pierścień uszczelniający 1-80-II 45x3 PN-80/M-73092 • Seal ring	–	2	–	2	–	–	–	
25		17	Pierścień zgarniający z32x40 ZN-75/III/Z-20/13 • Oil seal	–	2	–	2	–	–	–	
26	UP-221	17	Pierścień uszczelniający 32x40x6 • Seal ring	–	2	–	2	–	–	–	

Nr poz. (No)	Oznaczenie (Nf)	Nr poz. podzespołu (V)	Nazwa (Name)	Liczba sztuk w ciągniku (Q)							Uwagi (R)
				912	914	1012	1014	1222	1224	1614	
27	CJ2D-P1-50/0.02	17	Tuleja prowadząca • Bush	–	2	–	2	–	–	–	
28		17	Pierścień uszczelniający 1-80-II 18x2 PN-80/M-73092 • Seal ring	–	2	–	2	–	–	–	
29	CJ2D-P-50/0.15	17	Tłok • Piston	–	2	–	2	–	–	–	
30		17	Pierścień uszczelniający 35x50x9,5 ZN-72/II/Z-20/14 • Seal ring	–	2	–	2	–	–	–	
31	CJ2D-50/0.16	17	Obudowa uszczelki • Housing	–	2	–	2	–	–	–	
32	CJ2D-50/0.04	17	Nakrętka tłoczyska • Nut	–	2	–	2	–	–	–	

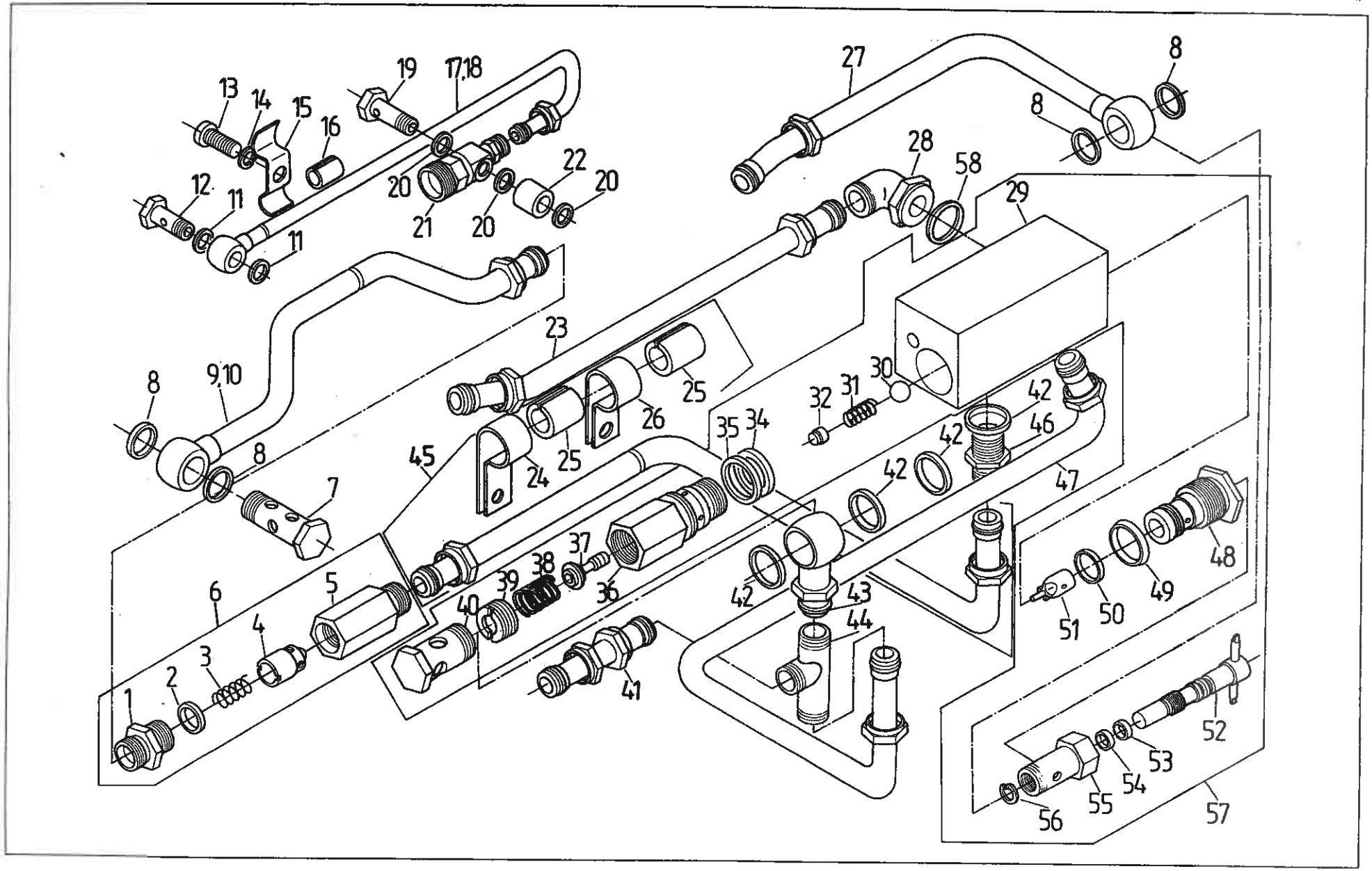
1
2
3
4
5
6
7
8
9,10
11
12
13
14
15
16
17,18
19
20
21
22
23
24
25
26
27
28
29
30
31
32
34
35
36
37
38
39
40
41
42
43
44
45
46
47
48
49
50
51
52
53
54
55
56
57
58

Nr poz. (No)	Oznaczenie (Nf)	Nr poz. podzespołu (V)	Nazwa (Name)	Liczba sztuk w ciągniku (Q)							Uwagi (R)
				912	914	1012	1014	1222	1224	1614	
1	83.442.001	6	Złączka prosta • Adaptor	–	1	–	1	–	1	1	
2	54.51.16.02	6	Pierścień uszczelniający 19,3x2,4 2-80-I PN-80/M-73092 • Seal ring	–	1	–	1	–	1	1	
3	64.011226	6	Sprężyna • Spring	–	1	–	1	–	1	1	
4	88.442.007	6	Stożek zaworu • Valve cone	–	1	–	1	–	1	1	
5	64.011792	6	Korpus zaworu dławiąco-zwrotnego • Throttle and non-return valve body	–	1	–	1	–	1	1	
6	88.442.009		Zawór dławiąco-zwrotny • Throttle and non-return valve	–	1	–	1	–	1	1	
7	83.442.061		Śruba przelotowa 6 • Banjo bolt	–	1	–	1	–	1	1	
8	54.61.25.19		Pierścień uszczelniający 18x22 ZN-76/MPC/06-03126.2 • Seal ring	–	4	–	4	–	4	4	
9	88.442.050		Przewód I • Pipe I	–	1	–	1	–	–	–	
10	89.442.050		Przewód II • Pipe II	–	–	–	–	–	1	1	
11	54.61.2510		Pierścień uszczelniający 12x15 ZN-76/MPC/06-03126.2 • Seal ring	–	2	–	2	–	2	2	
12	54.25.04.03		Śruba przelotowa 6 ZN-74/MPC-29/20.002806.2 • Banjo bolt	–	1	–	1	–	1	1	
13	54.21.26.35		Śruba M10x20-8.8 PN-87/M-82302 • Bolt	–	1	–	1	–	1	1	
14	54.61.12.10		Podkładka sprężysta Z 10,2 Fe/Zn9 PN-77/M-82008 • Spring washer	–	1	–	1	–	1	1	
15	88.442.072		Uchwyt IV • Holder IV	–	1	–	1	–	1	1	
16	80.278.066		Wkładka • Insert	–	1	–	1	–	1	1	
17	88.442.060		Przewód zlewowy I • Outlet pipe I	–	1	–	1	–	–	–	
18	89.442.060		Przewód zlewowy II • Outlet pipe II	–	–	–	–	–	1	1	
19	83.442.024		Śruba przelotowa 10 • Banjo bolt	–	1	–	1	–	1	1	
20	54.61.25.14		Pierścień uszczelniający 16x20 ZN-76/MPC/06-03126.2 • Seal ring	–	3	–	3	–	3	3	
21	83.442.027		Łącznik • Banjo connection	–	1	–	1	–	1	1	
22	88.442.071		Tulejka dystansowa • Spacer	–	1	–	1	–	1	1	
23	83.442.040		Przewód zasilający • Inlet pipe	–	1	–	1	–	1	1	
24	83.442.018	45	Uchwyt II • Holder II	–	1	–	1	–	1	1	
25	80.407.074	45	Obejma • Insulating tube	–	2	–	2	–	2	2	
26	83.442.017	45	Uchwyt I • Holder I	–	1	–	1	–	1	1	

Nr poz. (No)	Oznaczenie (Nf)	Nr poz. podzespołu (V)	Nazwa (Name)	Liczba sztuk w ciągniku (Q)							Uwagi (R)
				912	914	1012	1014	1222	1224	1614	
27	80.442.030		Zawór sterujący • Control valve	–	1	–	1	–	1	1	
28	88.410.110		Kolanko z podkładką • Elbow with washer	–	1	–	1	–	1	1	
29	83.442.110	57	Korpus kompletny • Body assy	–	1	–	1	–	1	1	
30	54.36.01.10	57	Kulka 11,906-40 PN-83/M-86452 • Ball	–	1	–	1	–	1	1	
31	89.413.047	57	Sprężyna zaworu • Valve spring	–	1	–	1	–	1	1	
32	89.413.154	57	Korek • Plug	–	1	–	1	–	1	1	
34	54.61.25.38	57	Pierścień uszczelniający 24x30 ZN-76/MPC/06-03126.2 • Seal ring	–	1	–	1	–	1	1	
35	54.51.14.30	57	Pierścień uszczelniający 25x2 1-80-I PN-80/M-73092 • Seal ring	–	1	–	1	–	1	1	
36	83.442.130	57	Korpus zaworu • Valve body	–	1	–	1	–	1	1	
37	83.442.104	57	Stożek • Cone	–	1	–	1	–	1	1	
38	83.442.103	57	Sprężyna • Spring	–	1	–	1	–	1	1	
39	89.413.156	57	Wkręt • Screw	–	1	–	1	–	1	1	
40	54.25.04.10	57	Śruba przelotowa 15 ZN-74/MPC-29/20.002806.2 • Banjo bolt	–	1	–	1	–	1	1	
41	80.442.090	57	Złączka kompletna II • Adaptor assy II	–	1	–	1	–	1	1	
42	54.61.25.28		Pierścień uszczelniający 22x27 ZN-76/MPC/06-03126.2 • Seal ring	–	4	–	4	–	4	4	
43	83.442.080		Złączka kompletna I • Adaptor assy I	–	1	–	1	–	1	1	
44	54.25.25.04		Trójnik 13 ZN-66/MPC/06-03165.2 • T-connection	–	1	–	1	–	1	1	
45	88.442.010		Przewód główny • Pipe	–	1	–	1	–	1	1	
46	54.25.06.08		Złączka równoprzelotowa 13 ZN-66/MPC/06-03 158.22 • Banjo adaptor	–	1	–	1	–	1	1	
47	83.442.020		Przewód zlewowy • Outlet pipe	–	1	–	1	–	1	1	
48	83.442.102	57	Tuleja • Bush	–	1	–	1	–	1	1	
49	54.51.16.08	57	Pierścień uszczelniający 23,2x3 2-80-I PN-80/M-73092 • Seal ring	–	1	–	1	–	1	1	
50	54.51.16.11	57	Pierścień uszczelniający 17,3x2,4 2-80-I PN-80/M-73092 • Seal ring	–	1	–	1	–	1	1	
51	83.442.101	57	Tłoczek • Plunger	–	1	–	1	–	1	1	
52	83.442.150	57	Śruba blokady kompletna • Lock screw assy	–	1	–	1	–	1	1	
53	83.442.144	57	Pierścień • Ring	–	1	–	1	–	1	1	
54	54.51.16.28	57	Pierścień uszczelniający 7,3x2,4 2-80-I PN-80/M-73092 • Seal ring	–	1	–	1	–	1	1	
55	83.442.143	57	Śruba przelotowa • Banjo bolt	–	1	–	1	–	1	1	

Nr poz. (No)	Oznaczenie (Nf)	Nr poz. podzespołu (V)	Nazwa (Name)	Liczba sztuk w ciągniku (Q)							Uwagi (R)
				912	914	1012	1014	1222	1224	1614	
56	54.62.04.33	57	Pierścień osadczy sprężynujący Z 10 PN-81/M-85111 • Circlip	–	1	–	1	–	1	1	
57	83.442.109		Zawór sterujący kompletny • Control valve assy	–	1	–	1	–	1	1	
58	54.51.16.02		Pierścień uszczelniający 19,3x2,4 2-80-I PN-80/M-73092 • Seal ring	–	2	–	2	–	2	2	

Uwaga. Poz. 33 nie wykorzystana.

Note. Item 33 – vacant.

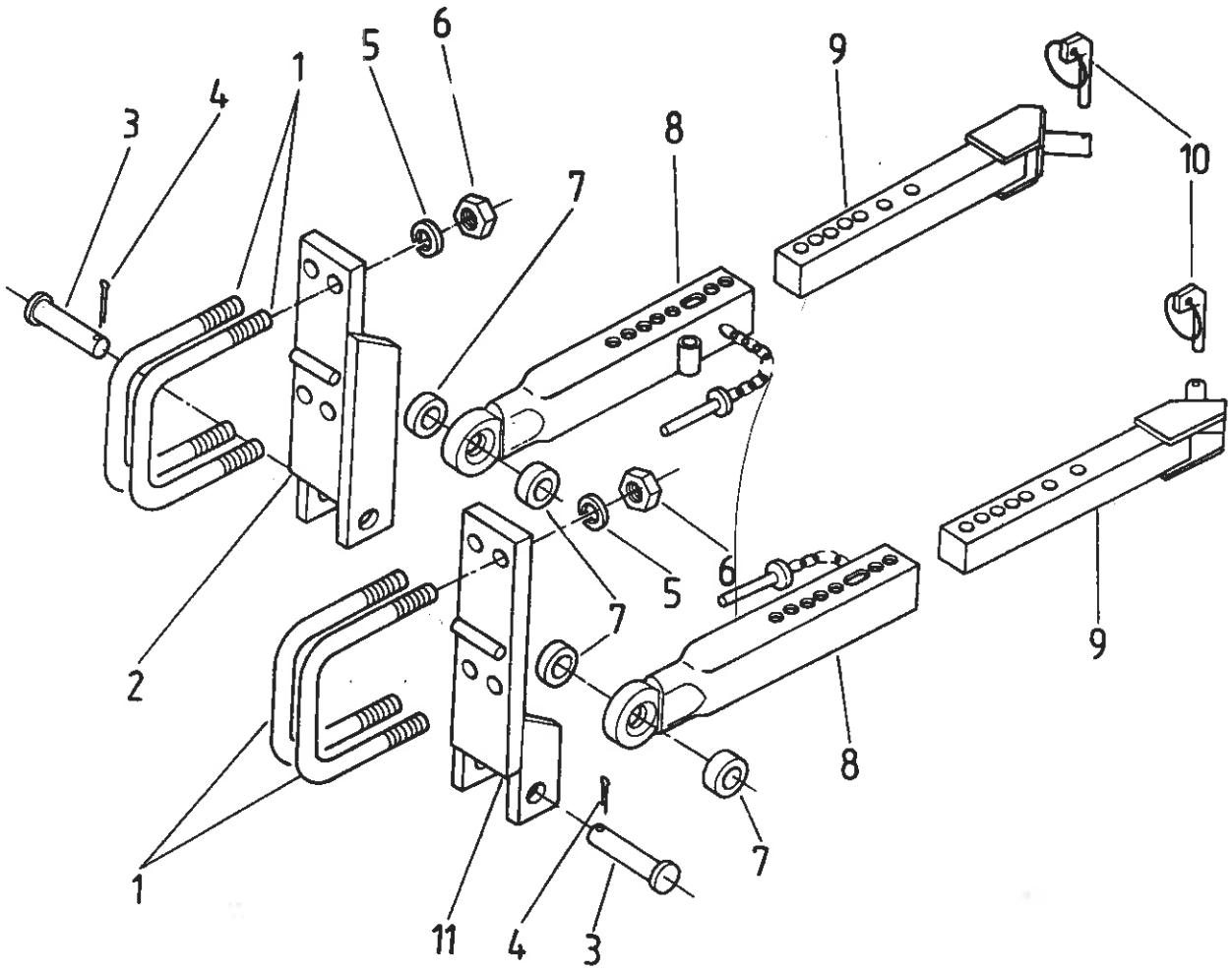
1
2
3
4
5
6
7
8
9
10
11

Nr poz. (No)	Oznaczenie (Nf)	Nr poz. podzespołu (V)	Nazwa (Name)	Liczba sztuk w ciągniku (Q)							Uwagi (R)
				912	914	1012	1014	1222	1224	1614	
1	83.449.002		Obejma • Clamp	4	4	4	4	4	4	4	
2	83.449.040		Wspornik prawy • RH bracket	1	1	1	1	1	1	1	
3	83.449.050		Sworzeń • Pin	2	2	2	2	2	2	2	
4	54.28.01.75		Zawleczka S-Zn8x40 PN-76/M-82001 • Split pin	2	2	2	2	2	2	2	
5	54.61.12.14		Podkładka sprężysta Z 18,3 Fe/Zn9 PN-77/M-82008 • Spring washer	8	8	8	8	8	8	8	
6	54.23.13.49		Nakrętka M18-8-B Fe/Zn7c PN-86/M-82144 • Nut	8	8	8	8	8	8	8	
7	83.449.001		Tulejka gumowa • Rubber sleeve	4	4	4	4	4	4	4	
8	83.449.010		Teleskop • Telescope	2	2	2	2	2	2	2	
9	83.449.220		Wysięgnik • Outrigger	2	2	2	2	2	–	–	
9	88.449.220		Wysięgnik • Outrigger	–	–	–	–	–	2	2	
10	810 285 M92		Przetyczka • Securing pin	2	2	2	2	2	2	2	
11	83.449.030		Wspornik lewy • LH bracket	1	1	1	1	1	1	1	

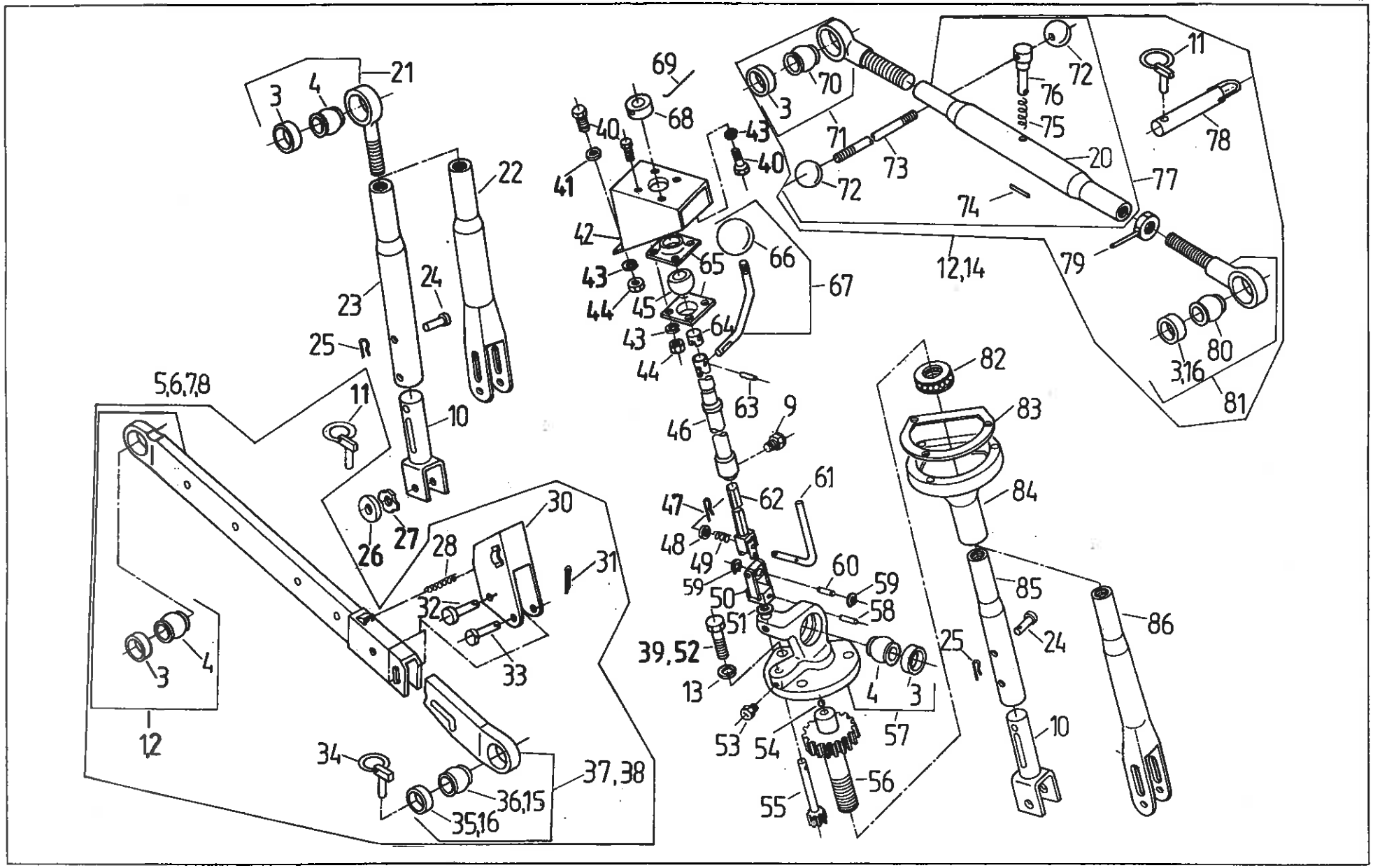
21
3
4
22
23
24
25
10
11
5,6,7,8
26
27
28
30
31
32
33
3
4
1,2
34
36,15
35,16
37,38
69
68
40
41
42
43
44
45
65
66
67
64
63
46
9
47
48
49
62
61
60
59
50
51
58
39,52
13
53
54
55
56
57
4
3
25
82
83
84
85
86
24
10
70
3
71
72
73
74
75
76
20
77
78
11
79
12,14
80
3,16
81

Nr poz. (No)	Oznaczenie (Nf)	Nr poz. podzespołu (V)	Nazwa (Name)	Liczba sztuk w ciągniku (Q)							Uwagi (R)
				912	914	1012	1014	1222	1224	1614	
1	84.450.750	5	Dźwignia dolna lewa • LH lower link	1	1	1	1	1	–	–	
1	84.450.750	5	Dźwignia dolna lewa • LH lower link	–	–	–	–	–	1	1	Z
1	84.450.740	6	Dźwignia dolna prawa • RH lower link	1	1	1	1	1	–	–	
1	84.450.740	6	Dźwignia dolna prawa • RH lower link	–	–	–	–	–	1	1	Z
2	87.450.750	7	Dźwignia dolna lewa • LH lower link	–	–	–	–	–	1	1	
2	87.450.740	8	Dźwignia dolna prawa • RH lower link	–	–	–	–	–	1	1	
3	84.450.052	1, 21, 71, 81	Pierścień • Ring	10	10	10	10	10	10	10	
4	80.450.092	1, 21, 57	Kula przegubu 28,7 • Joint ball	4	4	4	4	4	4	4	
5	84.450.779		Cięgło dolne lewe • LH side lower link	–	–	–	–	–	1	1	Z
5	84.450.779		Cięgło dolne lewe • LH side lower link	1	1	1	1	1	–	–	
6	84.450.789		Cięgło dolne prawe • RH side lower link	–	–	–	–	–	1	1	Z
6	84.450.789		Cięgło dolne prawe • RH side lower link	1	1	1	1	1	–	–	
7	87.450.779		Cięgło dolne lewe • LH side lower link	–	–	–	–	–	1	1	
8	87.450.789		Cięgło dolne prawe • RH side lower link	–	–	–	–	–	1	1	
9	54.63.02.01		Smarowniczka St M6x1 PN-76/M-86002 • Grease nipple	1	1	1	1	1	1	1	
10	80.450.060		Widełki kompletne • Fork assy	2	2	2	2	2	–	–	
11	810 285 M92	5, 6, 7, 8, 12, 14	Przetyczka • Securing pin	3	3	3	3	3	3	3	
11	54.28.04.35	7, 8	Przetyczka A11x65 BN-81/1902-31 • Securing pin	–	–	–	–	–	2	2	
12	86.450.999		Łącznik centralny • Top link	–	–	–	–	–	1	1	Z
12	86.450.999		Łącznik centralny • Top link	1	1	1	1	1	–	–	
13	54.61.12.11		Podkładka sprężysta Z 12,2 Fe/Zn12 PN-77/M-82008 • Spring washer	3	3	3	3	3	3	3	
14	89.450.999		Łącznik centralny • Top link	–	–	–	–	–	1	1	
15	88.450.046	38	Kula przegubu • Joint ball	–	–	–	–	–	2	2	
16	87.450.052	38, 81	Pierścień • Ring	–	–	–	–	–	4	4	

Nr poz. (No)	Oznaczenie (Nf)	Nr poz. podzespołu (V)	Nazwa (Name)	Liczba sztuk w ciągniku (Q)							Uwagi (R)
				912	914	1012	1014	1222	1224	1614	
20	80.450.072	77	Nakrętka dźwigni górnej • Nut	1	1	1	1	1	1	1	
20	88.450.001	77	Nakrętka cięgła • Nut	–	–	–	–	–	1	1	
21	86.450.120		Główka wieszaka lewego • LH side drag link head	1	1	1	1	1	–	–	
21	89.450.090		Końcówka górna kompletna • Drag link upper head assy	–	–	–	–	–	1	1	
22	89.450.060		Wieszak lewy kompletny • LH side drag link assy	–	–	–	–	–	1	1	
23	80.450.024		Rura • Pipe	1	1	1	1	1	–	–	
24	80.450.025		Sworzeń • Pin	2	2	2	2	2	–	–	
25	54.28.03.08		Zawleczka B60 Zn/25c BN-81/1902-04 • Split pin	2	2	2	2	2	–	–	
26	89.450.004		Podkładka • Washer	–	–	–	–	–	2	2	
27	89.450.005		Sprężyna • Spring	–	–	–	–	–	2	2	
28	80.450.204	5, 6, 7, 8	Sprężyna • Spring	2	2	2	2	2	2	2	
30	89.450.140	5, 6, 7, 8	Obejma kompletna • Clamp assy	2	2	2	2	2	2	2	
31	54.28.01.45	5, 6, 7, 8	Zawleczka S-Zn 6,3x40 PN-76/M-82001 • Split pin	4	4	4	4	4	4	4	
32	84.450.041	5, 6, 7, 8	Sworzeń • Pin	2	2	2	2	2	2	2	
33	84.450.042	5, 6, 7, 8	Sworzeń • Pin	2	2	2	2	2	2	2	
34	54.28.04.34		Przetyczka A11x50 BN-81/1902-31 • Securing pin	2	2	2	2	2	–	–	
34	54.28.04.35		Przetyczka A11x65 BN-81/1902-31 • Securing pin	–	–	–	–	–	2	2	
35	84.450.052	37	Pierścień • Ring	–	–	–	–	–	4	4	Z
35	84.450.052	37	Pierścień • Ring	4	4	4	4	4	–	–	
36	80.450.092	37	Kula przegubu 28,7 • Joint ball	2	2	2	2	2	–	–	
36	80.450.092	37	Kula przegubu 28,7 • Joint ball	–	–	–	–	–	2	2	Z
37	84.450.250	5	Przegub lewy • LH side joint	1	1	1	1	1	–	–	
37	84.450.250	5	Przegub lewy • LH side joint	–	–	–	–	–	1	1	Z
37	84.450.240	6	Przegub prawy • RH side joint	1	1	1	1	1	–	–	
37	84.450.240	6	Przegub prawy • RH side joint	–	–	–	–	–	1	1	Z
38	87.450.090	7	Przegub lewy • LH side joint	–	–	–	–	–	1	1	
38	87.450.080	8	Przegub prawy • RH side joint	–	–	–	–	–	1	1	
39	54.21.06.51		Śruba M12x30-5.6-B PN-85/M-82105 • Bolt	3	3	3	3	3	3	3	a

Nr poz. (No)	Oznaczenie (Nf)	Nr poz. podzespołu (V)	Nazwa (Name)	Liczba sztuk w ciągniku (Q)							Uwagi (R)
				912	914	1012	1014	1222	1224	1614	
40	54.21.06.38		Śruba M6x16-5.6-B PN-85/M-82105 • Bolt	6	6	6	6	6	6	6	
41	54.61.23.03		Podkładka okrągła 6,5 Zn12c PN-59/M-82030 • Washer	1	1	1	1	1	1	1	
42	84.450.030		Wspornik • Bracket	1	1	1	1	1	1	1	
43	54.61.12.07		Podkładka sprężysta Z 6,1 Fe/Zn12c PN-77/M-82008 • Spring washer	6	6	6	6	6	6	6	
44	54.23.13.08		Nakrętka M6-5-B Zn12c PN-86/M-82144 • Nut	6	6	6	6	6	6	6	
45	84.450.021		Kula • Ball	1	1	1	1	1	1	1	
46	84.450.010		Rura kompletna • Pipe assy	1	1	1	1	1	1	1	
47	54.28.01.12		Zawleczka S-Zn 3,2x18 PN-76/M-82001 • Split pin	1	1	1	1	1	1	1	
48	54.61.15.18		Podkładka okrągła 10,5 Zn12c PN-78/M-82005 • Washer	3	3	3	3	3	3	3	
49	84.450.004		Sprężyna • Spring	1	1	1	1	1	1	1	
50	84.450.050		Przegub • Joint	1	1	1	1	1	1	1	
51	84.450.022		Podkładka • Washer	1	1	1	1	1	1	1	
52	54.21.06.67		Śruba M12x25-8.8-B Zn12c PN-85/M-82105 • Bolt	3	3	3	3	3	3	3	
53	54.63.02.02		Smarowniczka St B 1/8" PN-76/M-86002 • Grease nipple	2	2	2	2	2	2	2	
54	54.36.01.21		Kulka 7,938-40/4 PN-83/M-86452 • Ball	1	1	1	1	1	1	1	
55	84.450.023		Wałek • Shaft	1	1	1	1	1	1	1	
56	80.450.032		Łącznik • Link	1	1	1	1	1	—	—	
56	89.450.032		Łącznik • Link	—	—	—	—	—	1	1	
57	80.450.070		Główka wieszaka prawego kompletna • RH side drag link head	1	1	1	1	1	1	1	
58	54.27.01.83		Kołek walcowy 6n6x30 Zn7c PN-66/M-85021 • Cylindrical dowel	1	1	1	1	1	1	1	
59	54.62.04.33		Pierścień osadczy 10 Z Fe/Fg PN-81/M-85111 • Circlip	2	2	2	2	2	2	2	
60	84.450.015		Sworzeń • Pin	1	1	1	1	1	1	1	
61	84.450.003		Pręt • Rod	1	1	1	1	1	1	1	
62	84.450.020		Pręt z widełkami • Rod and fork	1	1	1	1	1	1	1	
63	54.27.08.45		Kołek walcowy 3n6x22 PN-66/M-85021 • Cylindrical dowel	1	1	1	1	1	1	1	
64	84.450.016		Korek • Plug	1	1	1	1	1	1	1	
65	84.450.031		Pokrywa • Cover	2	2	2	2	2	2	2	
66	54.69.02.05	67	Gałka kulista B32 PN-63/M-56170 • Knob	1	1	1	1	1	1	1	

Nr poz. (Nc)	Oznaczenie (Nf)	Nr poz. podzespołu (V)	Nazwa (Name)	Liczba sztuk w ciągniku (Q)							Uwagi (R)
				912	914	1012	1014	1222	1224	1614	
67	84.450.049		Uchwyt kompletny • Holder assy	1	1	1	1	1	1	1	
68	84.450.001		Pierścień • Ring	1	1	1	1	1	1	1	
69	84.450.002		Drut sprężynowy BII 1,6 PN-71/H-80057 • Spring wire	1	1	1	1	1	1	1	
70	80.450.093	71	Kula przegubu • Joint ball	1	1	1	1	1	1	1	
71	86.450.110	12	Końcówka przednia kompletna • Link front head assy	1	1	1	1	1	–	–	
71	86.450.110	12	Końcówka przednia kompletna • Link front head assy	–	–	–	–	–	1	1	Z
71	88.450.030	14	Końcówka przednia kompletna • Link front head assy	–	–	–	–	–	1	1	
72	54.69.02.07	77	Gałka kulista A25 PN-63/M-56170 • Knob	2	2	2	2	2	2	2	
73	80.450.073	77	Pręt • Rod	1	1	1	1	1	1	1	
74	54.27.01.79	77	Kołek walcowy 6n6x40 Fe/Fg PN-66/M-85021 • Cylindrical dowel	1	1	1	1	1	1	1	
75	80.450.075	77	Sprężyna • Spring	1	1	1	1	1	1	1	
76	80.450.074	77	Sworzeń • Pin	1	1	1	1	1	–	–	
76	88.450.005	77	Sworzeń • Pin	–	–	–	–	–	1	1	
77	80.450.009	12	Nakrętka dźwigni górnej kompletna • Top link nut assy	1	1	1	1	1	–	–	
77	80.450.009	12	Nakrętka dźwigni górnej kompletna • Top link nut assy	–	–	–	–	–	1	1	Z
77	88.450.009	14	Łącznik centralny • Top link	–	–	–	–	–	1	1	
78	80.450.190		Sworzeń zaczepu • Hitch pin	1	1	1	1	1	–	–	
78	88.450.160		Sworzeń • Pin	–	–	–	–	–	1	1	
78	80.450.190		Sworzeń zaczepu • Hitch pin	–	–	–	–	–	1	1	Z
79	80.450.030	12	Nakrętka • Nut	1	1	1	1	1	–	–	
79	80.450.030	12	Nakrętka • Nut	–	–	–	–	–	1	1	Z
79	88.450.060	14	Nakrętka • Nut	–	–	–	–	–	1	1	
80	80.450.093	81	Kula przegubu 25,8 • Joint ball	1	1	1	1	1	–	–	
80	88.450.052	81	Kula przegubu 32 • Joint ball	–	–	–	–	–	1	1	
80	80.450.093	81	Kula przegubu 25,7 • Joint ball	–	–	–	–	–	1	1	Z
81	86.450.100	12	Końcówka tylna kompletna • Link rear head assy	1	1	1	1	1	–	–	
81	86.450.100	12	Końcówka tylna kompletna • Link rear head assy	–	–	–	–	–	1	1	Z
81	88.450.100	14	Końcówka tylna kompletna • Link rear head assy	–	–	–	–	–	1	1	

Nr poz. (No)	Oznaczenie (Nf)	Nr poz. podzespołu (V)	Nazwa (Name)	Liczba sztuk w ciągniku (Q)							Uwagi (R)
				912	914	1012	1014	1222	1224	1614	
81	88.450.050		Końcówka tylna kompletna • Link rear head assy	–	–	–	–	–	1	1	Z
82	54.31.01.29		Łożysko 51106 PN-75/M-86260 • Bearing	1	1	1	1	1	–	–	
82	54.31.61.54		Łożysko 51118 PN-86/M-86260 • Bearing	–	–	–	–	–	1	1	
83	80.450.037		Uszczelka • Joint	1	1	1	1	1	1	1	
84	80.450.080		Korpus kompletny • Housing assy	1	1	1	1	1	–	–	
84	89.450.080		Korpus kompletny • Housing assy	–	–	–	–	–	1	1	
85	80.450.041		Rura • Pipe	1	1	1	1	1	1	1	
86	89.450.050		Wieszak prawy kompletny • RH side drag assy	–	–	–	–	–	1	1	

Uwagi.

Z – części dodawane luzem na żądanie do zmontowania II kat. TUZ.

a – alternatywnie do poz. 52.

Pozycje 17, 18, 19, 29 nie wykorzystane.

Notes.

Z – separate supply (for 2 cat. linkage), on request.

a – alternative for item 52.

Items 17, 18, 19, 29 – vacant.

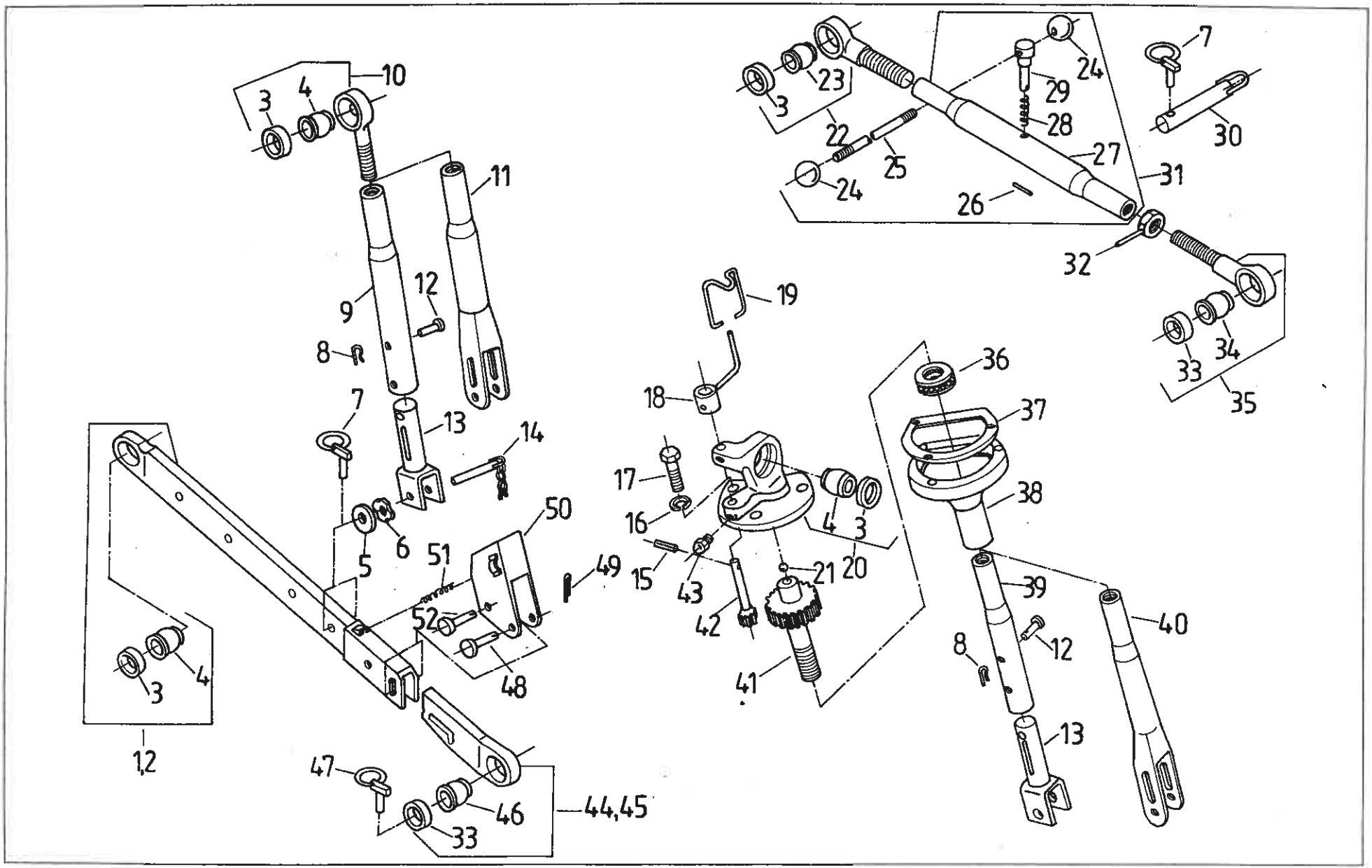
10
3
4
11
9
12
8
7
13
14
6
5
50
51
49
52
48
3
4
1,2
47
46
33
44,45
19
18
17
16
15
43
42
41
21
20
4
3
23
3
22
24
25
24
29
28
27
26
31
32
7
30
33
34
35
36
37
38
39
40
8
12
13

TRZYPUNKTOWY UKŁAD ZAWIESZENIA (pomostowy) • THREE POINT LINKAGE SYSTEM („P" – platform version)

Nr poz. (No)	Oznaczenie (Nf)	Nr poz. podzespołu (V)	Nazwa (Name)	Liczba sztuk w ciągniku (Q)							Uwagi (R)
				912	914	1012	1014	1222	1224	1614	
1	83.450.110		Dźwignia dolna lewa • LH side lower link	1	1	1	1	1	–	–	
1	89.450.120		Dźwignia dolna lewa • LH side lower link	–	–	–	–	–	1	1	
2	83.450.100		Dźwignia dolna prawa • RH side lower link	1	1	1	1	1	–	–	
2	89.450.110		Dźwignia dolna prawa • RH side lower link	–	–	–	–	–	1	1	
3	80.450.012	1, 2, 10, 20, 22	Pierścień • Ring	5	5	5	5	5	5	5	
4	80.450.092	1, 2, 10, 20	Kula przegubu 28,7 • Joint ball	4	4	4	4	4	4	4	
5	89.450.004		Podkładka • Washer	–	–	–	–	–	2	2	
6	89.450.005		Sprężyna • Spring	–	–	–	–	–	2	2	
7	810 285 M92		Przetyczka • Securing pin	3	3	3	3	3	3	3	
8	54.28.03.08		Zawleczka B60 Zn/25C BN-81/1902-04 • Split pin	2	2	2	2	2	–	–	
9	80.450.024		Rura • Pipe	1	1	1	1	1	–	–	
10	86.450.120		Główka wieszaka lewego • LH side drag link head	1	1	1	1	1	–	–	
10	89.450.090		Końcówka górna kompletna • Drag link upper head assy	–	–	–	–	–	1	1	
11	89.450.060		Wieszak lewy kompletny • LH side drag link assy	–	–	–	–	–	1	1	
12	80.450.025		Sworzeń • Pin	2	2	2	2	2	–	–	
13	80.450.060		Widełki kompletne • Fork assy	2	2	2	2	2	–	–	
14	80.450.150		Sworzeń • Pin	2	2	2	2	2	–	–	
14	89.450.040		Sworzeń kompletny • Pin assy	–	–	–	–	–	2	2	
15	54.27.08.25		Kołek walcowy 6n6×25 Zn7c PN-66/M-85021 • Cylindrical dowel	1	1	1	1	1	1	1	
16	54.61.12.11		Podkładka sprężysta Z 12,2 Fe/Zn12c PN-77/M-82008 • Spring washer	3	3	3	3	3	3	3	
17	54.21.06.17		Śruba M12×25-5.6-B Zn12c PN-85/M-82105 • Bolt	3	3	3	3	3	3	3	
18	80.450.090		Korbka • Crank	1	1	1	1	1	1	1	
19	80.450.234		Zabezpieczenie • Spring	1	1	1	1	1	1	1	
20	80.450.070		Główka wieszaka prawego kompletna • RH side drag link head	1	1	1	1	1	1	1	

Nr poz. (No)	Oznaczenie (Nf)	Nr poz. podzespołu (V)	Nazwa (Name)	Liczba sztuk w ciągniku (Q)							Uwagi (R)
				912	914	1012	1014	1222	1224	1614	
21	54.36.01.21		Kulka 7,938-40/-4 PN-83/M-86452 • Ball	1	1	1	1	1	1	1	
22	86.450.100		Końcówka przednia kompletna • Link front head assy	1	1	1	1	1	–	–	
22	88.450.030		Końcówka przednia kompletna • Link front head assy	–	–	–	–	–	1	1	
23	80.450.093	22	Kula przegubu • Joint ball	1	1	1	1	1	1	1	
24	54.69.02.03	31	Gałka kulista B25 PN-63/M-56170 • Knob	2	2	2	2	2	2	2	
25	80.450.073	31	Pręt • Rod	1	1	1	1	1	1	1	
26	54.27.01.79	31	Kołek walcowy 6n6×40 Fe/Fg PN-66/M-85021 • Cylindrical dowel	1	1	1	1	1	1	1	
27	80.450.072	31	Nakrętka dźwigni górnej • Top link nut assy	1	1	1	1	1	–	–	
27	88.450.001	31	Nakrętka cięgła • Nut	–	–	–	–	–	1	1	
28	80.450.075	31	Sprężyna • Spring	1	1	1	1	1	1	1	
29	80.450.074	31	Sworzeń • Pin	1	1	1	1	1	–	–	
29	88.450.005	31	Sworzeń • Pin	1	1	1	1	1	–	–	
30	80.450.190		Sworzeń • Pin	–	–	–	–	–	1	1	
30	88.450.160		Sworzeń • Pin	–	–	–	–	–	1	1	
31	80.450.009		Nakrętka dźwigni górna kompletna • Top link nut assy	1	1	1	1	1	–	–	
31	88.450.009		Łącznik górny • Top link	–	–	–	–	–	1	1	
32	80.450.030		Nakrętka • Nut	1	1	1	1	1	–	–	
32	88.450.060		Nakrętka • Nut	–	–	–	–	–	1	1	
33	80.450.012	41, 42	Pierścień • Ring	3	3	3	3	3	–	–	
33	88.450.047	35,41,42	Pierścień • Ring	–	–	–	–	–	3	3	
34	80.450.093	35	Kula przegubu 25,7 • Joint ball	1	1	1	1	1	–	–	
34	88.450.052	35	Kula przegubu 32 • Joint ball	–	–	–	–	–	1	1	
35	86.450.110		Końcówka tylna kompletna • Link rear head assy	1	1	1	1	1	–	–	
35	88.450.100		Końcówka tylna kompletna • Link rear head assy	–	–	–	–	–	1	1	
36	54.31.01.54		Łożysko 51108 PN-86/M-86260 • Bearing	–	–	–	–	–	1	1	
36	54.31.01.29		Łożysko 51106 PN-86/M-86260 • Bearing	1	1	1	1	1	–	–	
37	80.450.037		Uszczelka • Gasket	1	1	1	1	1	1	1	
38	80.450.080		Korpus kompletny • Housing assy	1	1	1	1	1	–	–	

Nr poz. (No)	Oznaczenie (Nf)	Nr poz. podzespołu (V)	Nazwa (Name)	Liczba sztuk w ciągniku (Q)							Uwagi (R)
				912	914	1012	1014	1222	1224	1614	
38	89.450.080		Korpus kompletny • Housing assy	–	–	–	–	–	1	1	
39	80.450.041		Rura • Pipe	1	1	1	1	1	–	–	
40	89.450.050		Wieszak prawy kompletny • RH side drag link assy	–	–	–	–	–	1	1	
41	80.450.032		Łącznik • Link	1	1	1	1	1	–	–	
41	89.450.032		Łącznik • Link	–	–	–	–	–	1	1	
42	80.450.033		Wałek • Shaft	1	1	1	1	1	1	1	
43	54.63.02.02		Smarowniczka St. B 1/8" PN-76/M-86002 • Grease nipple	2	2	2	2	2	2	2	
44	89.450.250		Przegub lewy • LH joint	1	1	1	1	1	–	–	
44	88.450.090		Przegub lewy • LH joint	–	–	–	–	–	1	1	
45	89.450.240		Przegub prawy • RH joint	1	1	1	1	1	–	–	
45	88.450.080		Przegub prawy • RH joint	–	–	–	–	–	1	1	
46	80.450.092	44, 45	Kula przegubu 28,7 • Joint ball	2	2	2	2	2	–	–	
46	88.450.046	44, 45	Kula przegubu 37,5 • Joint ball	–	–	–	–	–	2	2	
47	810 285 M92	44, 45	Przetyczka • Securing pin	2	2	2	2	2	–	–	
47	54.28.04.35	44, 45	Przetyczka A11×65 Zn/M12c BN-81/M-1902-31 • Securing pin	–	–	–	–	–	2	2	
48	84.450.042		Sworzeń • Pin	2	2	2	2	2	2	2	
49	54.28.01.45		Zawleczka S-Zn 6,3×40 PN-76/M-82001 • Split pin	4	4	4	4	4	4	4	
50	89.450.140		Obejma kompletna • Clamp assy	2	2	2	2	2	2	2	
51	80.450.204		Sprężyna • Spring	2	2	2	2	2	2	2	
52	84.450.041		Sworzeń • Pin	2	2	2	2	2	2	2	

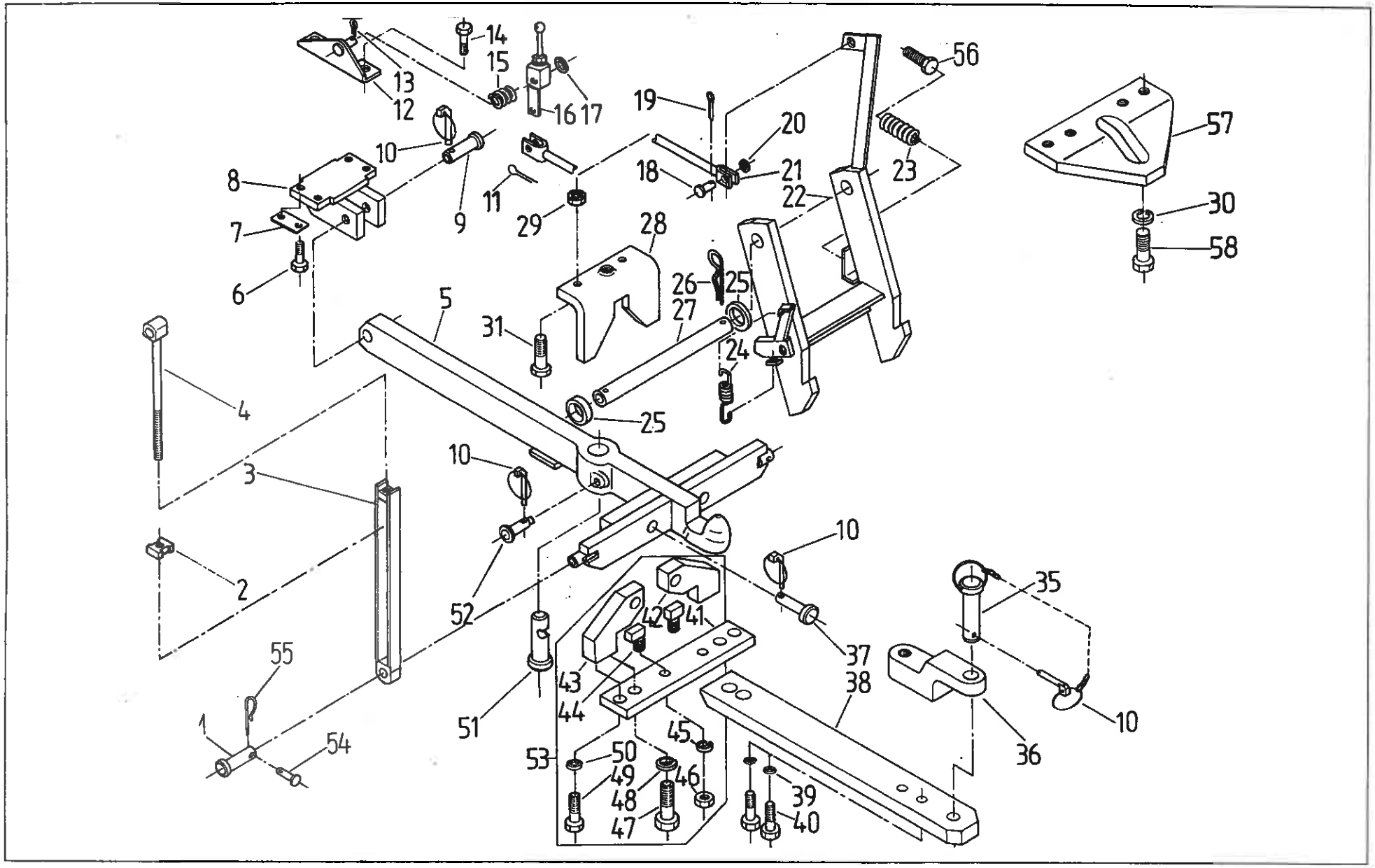
14
15
13
12
16
17
19
20
56
57
10
8
9
11
18
21
23
22
30
7
29
28
58
6
26
25
5
27
31
24
4
25
10
3
10
2
35
52
42
41
37
55
43
38
44
51
10
1
45
36
54
53
50
49
46
48
39
47
40

452 DOLNY ZACZEP TRANSPORTOWY UNIWERSALNY (na żądanie) • UNIVERSAL TRANSPORT LOWER HITCH (on request)

Nr poz. (No)	Oznaczenie (Nf)	Nr poz. podzespołu (V)	Nazwa (Name)	Liczba sztuk w ciągniku (Q)							Uwagi (R)
				912	914	1012	1014	1222	1224	1614	
1	83.453.044		Sworzeń • Pin	2	2	2	2	2	2	2	
2	80.453.212		Nakrętka • Nut	2	2	2	2	2	2	2	
3	83.453.080		Jarzmo kompletne • Yoke assy	2	2	2	2	2	2	2	
4	83.453.070		Cięgło kompletne • Pull rod assy	2	2	2	2	2	2	2	
5	83.452.020		Hak kompletny • Hook assy	1	1	1	1	1	–	–	
5	88.452.020		Hak kompletny • Hook assy	–	–	–	–	–	1	1	
6	54.21.06.86		Śruba M14x40-8.8-B PN-85/M-82101 • Bolt	4	4	4	4	4	4	4	
7	54.61.06.26		Podkładka odginana 15x48 PN-82/M-82012 • Washer	2	2	2	2	2	2	2	
8	83.453.010		Wspornik • Bracket	1	1	1	1	1	1	1	
9	83.453.002		Sworzeń • Pin	1	1	1	1	1	1	1	
10	810 285 M92		Przetyczka • Securing pin	4	4	4	4	4	4	4	
11	54.28.01.21		Zawleczka S-Zn 4x32 PN-76/M-82001 • Split pin	2	2	2	2	2	2	2	
12	80.453.100		Wspornik kompletny • Bracket assy	1	1	1	1	1	1	1	
13	54.28.01.13		Zawleczka S-3,2x20 PN-76/M-82001 • Split pin	1	1	1	1	1	1	1	
14	54.21.06.05		Śruba M8x20-5.6-B PN-85/M-82105 • Bolt	2	2	2	2	2	2	2	
15	80.453.045		Sprężyna • Spring	1	1	1	1	1	1	1	
16	83.453.139		Dźwignia kompletna • Lever assy	1	1	1	1	1	1	1	
17	54.61.15.19		Podkładka 13 Fe/Zn5c PN-78/M-82005 • Washer	1	1	1	1	1	1	1	
18	54.66.03.71		Sworzeń 10x28/24-5,8 PN-63/M-83002 • Pin	2	2	2	2	2	2	2	
19	54.28.01.34		Zawleczka S-2,5x18 PN-76/M-82001 • Split pin	2	2	2	2	2	2	2	
20	54.61.15.18		Podkładka 10,5 Fe/Zn5 PN-78/M-82005 • Washer	2	2	2	2	2	2	2	
21	89.453.120		Cięgło • Rod	1	1	1	1	1	1	1	
22	83.453.170		Wieszak kompletny • Bracket assy	1	1	1	1	1	1	1	
23	80.453.035		Sprężyna • Spring	2	2	2	2	2	2	2	
24	89.453.075		Sprężyna • Spring	1	1	1	1	1	1	1	
25	89.453.247		Pierścień • Pin	2	2	2	2	2	2	2	

Nr poz. (No)	Oznaczenie (Nf)	Nr poz. podzespołu (V)	Nazwa (Name)	Liczba sztuk w ciągniku (Q)							Uwagi (R)
				912	914	1012	1014	1222	1224	1614	
26	80.459.034		Zabezpieczenie • Securing pin	2	2	2	2	2	2	2	
27	89.453.248		Czop główny • Main pin	1	1	1	1	1	1	1	
28	83.453.100		Półka kompletna • Flange assy	1	1	1	1	1	1	1	
29	54.23.17.17		Nakrętka koronowa ZM16x1,5-6B PN-86/M-82148 • Nut	4	4	4	4	4	4	4	
30	54.61.12.13		Podkładka sprężysta Z 16,3 Fe/Zn5c PN-77/M-82008 • Spring washer	4	4	4	4	4	4	4	
31	54.21.16.74		Śruba M16x1,5x55-Z-8.8-B PN-85/M-82101 • Bolt	2	2	2	2	2	2	2	
35	83.453.039		Sworzeń kompletny • Pin assy	1	1	1	1	1	1	1	
36	83.453.005		Pręt górny • Upper rod	1	1	1	1	1	1	1	
37	83.453.046		Sworzeń • Pin	2	2	2	2	2	2	2	
38	83.453.006		Dyszel C_1 = 400/355 • Drawbar	1	1	1	1	1	–	–	
38	88.453.006		Dyszel C_1 = 500/400 • Drawbar	–	–	–	–	–	1	1	
39	54.61.12.15		Podkładka sprężysta Z 20,5 Fe/Zn5c PN-77/M-82008 • Spring washer	2	2	2	2	2	2	2	
40	54.21.16.68		Śruba M20x60-8.8-B PN-85/M-82101 • Bolt	2	2	2	2	2	2	2	
41	83.452.003	53	Półka • Flange	1	1	1	1	1	1	1	
42	83.452.001	53	Wieszak prawy • RH side shackle	1	1	1	1	1	1	1	
43	83.452.002	53	Wieszak lewy • LH side shackle	1	1	1	1	1	1	1	
44	83.452.004	53	Ogranicznik • Limiter	2	2	2	2	2	2	2	
45	54.61.12.13	53	Podkładka sprężysta Z 16,3 Fe/Zn5c PN-77/M-82008 • Spring washer	2	2	2	2	2	2	2	
46	54.23.13.25	53	Nakrętka M16x1,5-B PN-75/M-82144 • Nut	2	2	2	2	2	2	2	
47	54.21.15.24	53	Śruba M20x90-8.8-B PN-85/M-82101 • Bolt	2	2	2	2	2	2	2	
48	54.61.12.15	53	Podkładka sprężysta Z 20,5 Fe/Zn5c PN-77/M-82008 • Spring washer	2	2	2	2	2	2	2	
49	54.21.06.33	53	Śruba M16x40-5.6-B PN-85/M-82105 • Bolt	2	2	2	2	2	2	2	
50	54.61.12.13	53	Podkładka sprężysta Z 16,3 Fe/Zn5c PN-77/M-82008 • Spring washer	2	2	2	2	2	2	2	
51	83.453.017		Sworzeń • Pin	1	1	1	1	1	1	1	
52	83.453.025		Sworzeń • Pin	1	1	1	1	1	1	1	
53	83.452.019		Półka kompletna • Flange assy	1	1	1	1	1	1	1	
54	54.66.02.04		Sworzeń 10x50/44-5,8 Fe/Zn5c PN-63/M-83002 • Pin	2	2	2	2	2	2	2	
55	80.453.044		Zabezpieczenie • Securing pin	2	2	2	2	2	2	2	

Nr poz. (No)	Oznaczenie (Nf)	Nr poz. podzespołu (V)	Nazwa (Name)	Liczba sztuk w ciągniku (Q)							Uwagi (R)
				912	914	1012	1014	1222	1224	1614	
56	83.453.052		Śruba • Bolt	2	2	2	2	2	2	2	
57	88.453.016		Ogranicznik • Limiter	1	1	1	1	1	1	1	
58	54.21.05.91		Śruba M16x1,5x35-10,9 PN-85/M-82105 • Bolt	4	4	4	4	4	4	4	

Uwaga. Pozycje 32, 33, 34 nie wykorzystane.

Note. Items 32, 33, 34 – vacant.

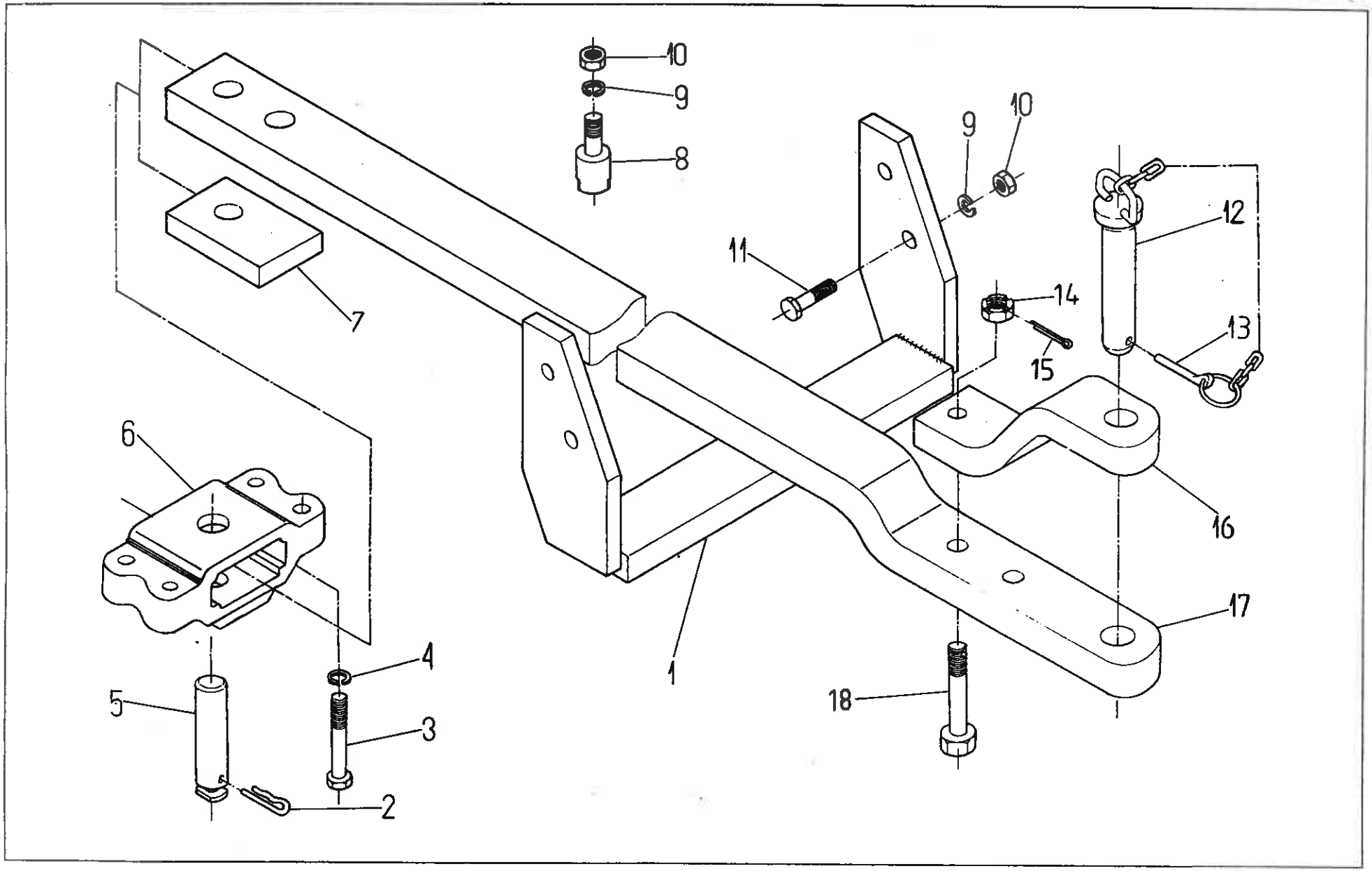
10
9
8
7
6
5
4
3
2
1
11
9
10
12
14
13
15
16
17
18

452.5 ZACZEP WYCHYLNY (na żądanie) • SWINGING DRAWBAR (on request) T-172

Nr poz. (No)	Oznaczenie (Nf)	Nr poz. podzespołu (V)	Nazwa (Name)	Liczba sztuk w ciągniku (Q)							Uwagi (R)
				912	914	1012	1014	1222	1224	1614	
1	80.452.010		Belka nośna • Drawbar	1	1	1	1	1	–	–	
1	89.452.010		Belka nośna • Drawbar	–	–	–	–	–	1	1	
2	80.452.022		Zabezpieczenie • Securing pin	1	1	1	1	1	1	1	
3	54.21.21.78		Śruba M14x80-8.8-B PN-85/M-82101 • Bolt	4	4	4	4	4	4	4	
4	54.61.12.12		Podkładka sprężysta 14,2 Fe/Zn9 PN-77/M-82008 • Spring pin	4	4	4	4	4	4	4	
5	89.452.021		Sworzeń • Pin	1	1	1	1	1	1	1	
6	89.452.017		Wspornik • Bracket	1	1	1	1	1	1	1	
7	80.453.062		Podkładka • Washer	1	1	1	1	1	–	–	
7	89.452.062		Podkładka • Washer	–	–	–	–	–	1	1	
8	80.452.006		Śruba • Bolt	2	2	2	2	2	–	–	
8	89.452.006		Śruba • Bolt	–	–	–	–	–	2	2	
9	54.61.12.13		Podkładka sprężysta Z 16,3 Fe/Zn9c PN-77/M-82008 • Spring washer	6	6	6	6	6	6	6	
10	54.23.13.16		Nakrętka M16-5-B PN-86/M-82144 • Nut	6	6	6	6	6	6	6	
11	54.21.21.82		Śruba M16x50-5.6-B PN-85/M-82101 • Bolt	4	4	4	4	4	4	4	
12	83.453.039		Sworzeń • Pin	1	1	1	1	1	–	–	
12	89.452.019		Sworzeń • Pin	–	–	–	–	–	1	1	
13	810 285 M92		Przetyczka • Securing pin	1	1	1	1	1	1	1	
14	54.23.04.13		Nakrętka koronowa AM20x1,5-6-A PN-86/M-82148 • Nut	2	2	2	2	2	2	2	
15	54.28.01.23		Zawleczka S-Zn4x40 PN-76/M-82001 • Split pin	2	2	2	2	2	2	2	
16	80.452.024		Belka oporowa • Drawbar	1	1	1	1	1	1	1	
17	80.452.023		Zaczep • Hitch	1	1	1	1	1	–	–	
17	89.452.023		Zaczep • Hitch	–	–	–	–	–	1	1	
18	80.452.016		Śruba M20x1,5x80 • Bolt	2	2	2	2	2	–	–	
18	89.452.016		Śruba M20x1,5x90 • Bolt	–	–	–	–	–	2	2	

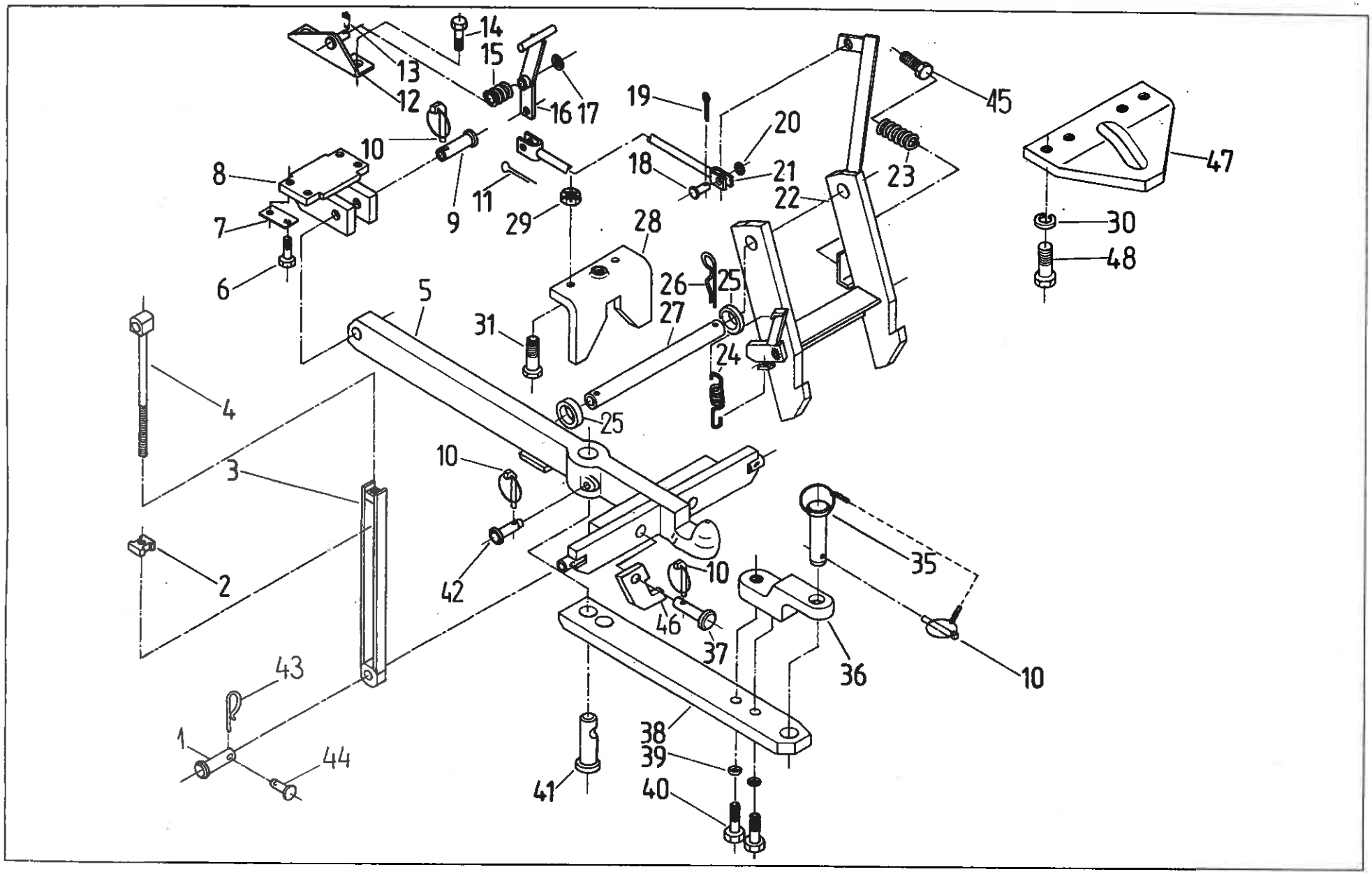
14
15
13
12
16
17
19
20
45
10
8
18
21
23
47
11
22
7
9
29
28
30
48
6
26
25
5
27
31
24
4
25
10
3
35
2
42
10
46
37
36
10
43
38
1
39
44
41
40

453 DOLNY ZACZEP TRANSPORTOWY UNIWERSALNY • UNIVERSAL TRANSPORT LOWER HITCH

Nr poz. (No)	Oznaczenie (Nf)	Nr poz. podzespołu (V)	Nazwa (Name)	Liczba sztuk w ciągniku (Q)							Uwagi (R)
				912	914	1012	1014	1222	1224	1614	
1	83.453.044		Sworzeń • Pin	2	2	2	2	2	2	2	
2	80.453.212		Nakrętka • Nut	2	2	2	2	2	2	2	
3	83.453.080		Jarzmo kompletne • Yoke assy	2	2	2	2	2	2	2	
4	83.453.070		Cięgło kompletne • Link assy	2	2	2	2	2	2	2	
5	83.453.020		Hak kompletny • Hook assy	1	1	1	1	1	–	–	
5	88.453.020		Hak kompletny • Hook assy	–	–	–	–	–	1	1	
6	54.21.06.86		Śruba M14x40-8.8-B PN-85/M-82101 • Bolt	4	4	4	4	4	4	4	
7	54.61.06.26		Podkładka odginana 15x48 PN-82/M-82012 • Washer	2	2	2	2	2	2	2	
8	83.453.010		Wspornik • Bracket	1	1	1	1	1	1	1	
9	83.453.002		Sworzeń • Pin	1	1	1	1	1	1	1	
10	810 285 M92		Przetyczka • Securing pin	5	5	5	5	5	4	4	
11	54.28.01.21		Zawleczka S-Zn 4x32 PN-76/M-82001 • Split pin	2	2	2	2	2	2	2	
12	80.453.100		Wspornik kompletny • Bracket assy	1	1	1	1	1	1	1	
13	54.28.01.13		Zawleczka S-3,2x20 PN-76/M-82001 • Split pin	1	1	1	1	1	1	1	
14	54.21.06.05		Śruba M8x20-5.6-B PN-85/M-82105 • Bolt	2	2	2	2	2	2	2	
15	80.453.045		Sprężyna • Spring	1	1	1	1	1	1	1	
16	83.453.139		Dźwignia kompletna • Lever assy	1	1	1	1	1	1	1	
17	54.61.15.19		Podkładka 13 Fe/Zn5c PN-78/M-82005 • Washer	1	1	1	1	1	1	1	
18	54.66.03.71		Sworzeń 10x28/24-5.8 PN-63/M-83002 • Pin	2	2	2	2	2	2	2	
19	54.28.01.34		Zawleczka S-2,5x18 PN-76/M-82001 • Split pin	2	2	2	2	2	2	2	
20	54.61.15.18		Podkładka 10,5 Fe/Zn5c PN-78/M-82005 • Washer	2	2	2	2	2	2	2	
21	89.453.120		Cięgło • Pull rod	1	1	1	1	1	1	1	
22	83.453.170		Wieszak kompletny • Shackle assy	1	1	1	1	1	1	1	
23	80.453.035		Sprężyna • Spring	2	2	2	2	2	2	2	
24	89.453.075		Sprężyna • Spring	1	1	1	1	1	1	1	
25	89.453.247		Pierścień • Ring	2	2	2	2	2	2	2	

Nr poz. (No)	Oznaczenie (Nf)	Nr poz. podzespołu (V)	Nazwa (Name)	Liczba sztuk w ciągniku (Q)							Uwagi (R)
				912	914	1012	1014	1222	1224	1614	
26	80.459.034		Zabezpieczenie • Securing pin	2	2	2	2	2	2	2	
27	89.453.248		Czop główny • Main pin	1	1	1	1	1	1	1	
28	83.453.100		Półka kompletna • Flange assy	1	1	1	1	1	1	1	
29	54.23.17.17		Nakrętka koronowa ZM16x1,5-6-B PN-86/M-82148 • Nut	2	2	2	2	2	2	2	
30	54.61.12.13		Podkładka sprężysta Z 16,3 Fe/Zn5c PN-77/M-82008 • Spring washer	4	4	4	4	4	4	4	
31	54.21.16.74		Śruba M16x1,5x55-Z-8.8-B PN-85/M-82101 • Bolt	2	2	2	2	2	2	2	
35	83.453.039		Sworzeń kompletny • Pin assy	1	1	1	1	1	1	1	
36	83.453.005		Pręt górny • Upper rod	1	1	1	1	1	1	1	
37	83.453.046		Sworzeń • Pin	2	2	2	2	2	2	2	
38	83.453.006		Dyszel C_1 = 400/355 • Drawbar	1	1	1	1	1	–	–	
38	88.453.006		Dyszel C_1 = 500/400 • Drawbar	–	–	–	–	–	1	1	
39	54.61.12.15		Podkładka sprężysta Z 20,5 Fe/Zn5c PN-77/M-82008 • Spring washer	2	2	2	2	2	2	2	
40	54.21.16.68		Śruba M20x60-8.8-B PN-85/M-82101 • Bolt	2	2	2	2	2	2	2	
41	83.453.017		Sworzeń • Pin	1	1	1	1	1	1	1	
42	83.453.025		Sworzeń • Pin	1	1	1	1	1	1	1	
43	80.453.044		Zabezpieczenie • Securing pin	2	2	2	2	2	2	2	
44	54.66.02.04		Sworzeń 10x50/44-5.8 Fe/Zn5c PN-63/M-83002 • Pin	2	2	2	2	2	2	2	
45	83.453.052		Śruba • Bolt	2	2	2	2	2	2	2	
46	83.453.024		Wieszak • Shackle	2	2	2	2	2	2	2	
47	88.453.016		Ogranicznik • Limiter	1	1	1	1	1	1	1	
48	54.21.05.91		Śruba M16x1,5x35-10.9 PN-85/M-82105 • Bolt	4	4	4	4	4	4	4	

Uwaga. Pozycje 32, 33, 34 nie wykorzystane.

Note. Items 32, 33, 34 – vacant.

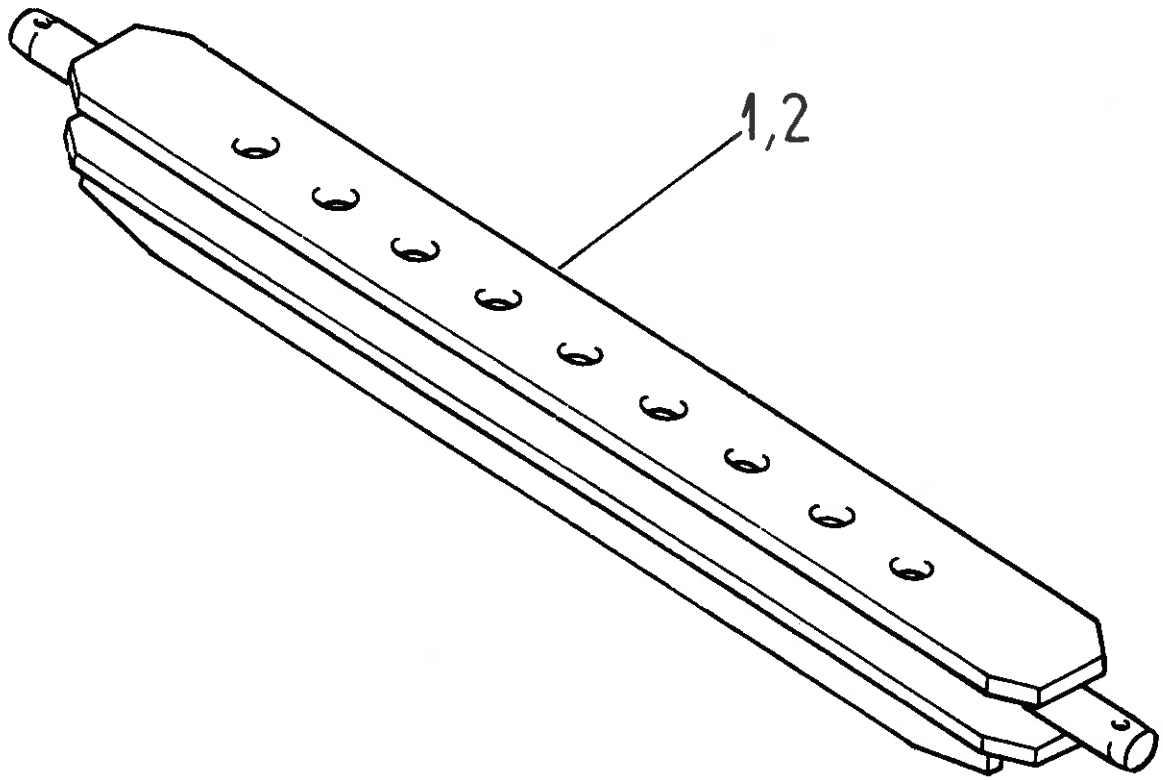
1,2

Nr poz. (No)	Oznaczenie (Nf)	Nr poz. podzespołu (V)	Nazwa (Name)	Liczba sztuk w ciągniku (O)							Uwagi (R)
				912	914	1012	1014	1222	1224	1614	
1	86.454.010		Belka zaczepowa • Drawbar	1	1	1	1	1	–	–	
2	89.454.010		Belka zaczepowa • Drawbar	–	–	–	–	–	1	1	

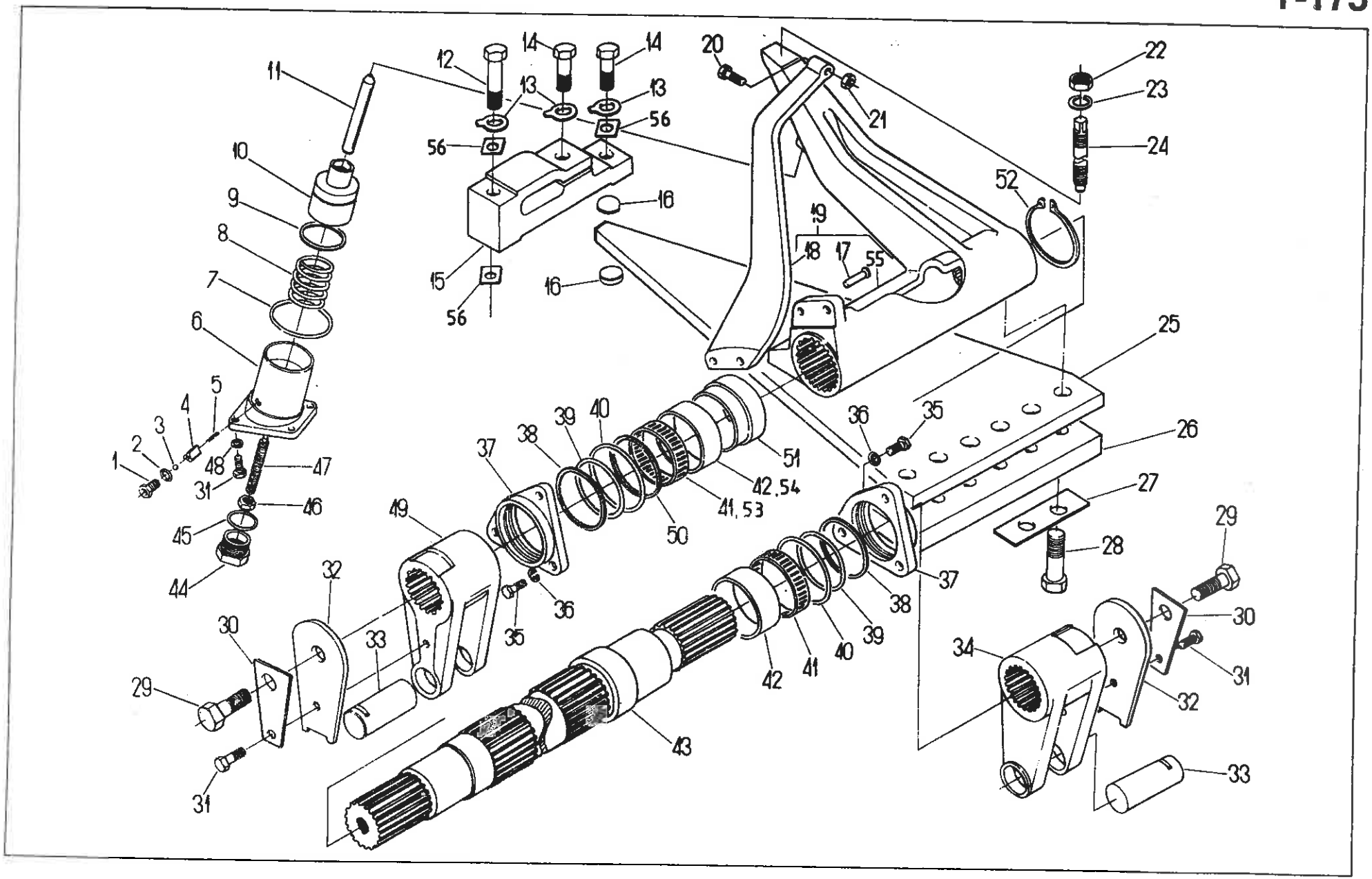
1
2
3
4
5
6
7
8
9
10
11
12
13
14
15
16
17
18
19
20
21
22
23
24
25
26
27
28
29
30
31
32
33
34
35
36
37
38
39
40
41
42
43
44
45
46
47
48
49
50
51
52
53
54
55
56

Nr poz. (No)	Oznaczenie (Nf)	Nr poz. podzespołu (V)	Nazwa (Name)	Liczba sztuk w ciągniku (Q)							Uwagi (R)
				912	914	1012	1014	1222	1224	1614	
1	80.455.031		Śruba • Bolt	1	1	1	1	1	1	1	
2	54.61.25.15		Pierścień uszczelniający 16x20 ZN-76/MPC/06-03126.3 • Seal ring	1	1	1	1	1	1	1	
3	54.36.01.16		Kulka 10-40 PN-83/M-86452 • Ball	1	1	1	1	1	1	1	
4	80.455.022		Wodzik • Rail	1	1	1	1	1	1	1	
5	80.455.021		Sprężyna • Spring	1	1	1	1	1	1	1	
6	80.455.014		Cylinder • Cylinder	1	1	1	1	1	1	1	
7	54.51.05.39		Pierścień uszczelniający 70x3 PN-64/M-73093 • Seal ring	1	1	1	1	1	1	1	
8	80.455.017		Sprężyna dociskowa • Pressure spring	1	1	1	1	1	1	1	
9	54.51.06.11		Pierścień uszczelniający U35x7,5 PN-72/M-73095 • Seal ring	1	1	1	1	1	1	1	
10	80.455.050		Tłok • Plunger	1	1	1	1	1	1	1	
11	80.455.016		Tłoczysko • Plunger rod	1	1	1	1	1	1	1	
12	54.21.21.77		Śruba M14x60-8.8-B PN-85/M-82101 • Bolt	1	1	1	1	1	1	1	
13	54.61.16.12		Podkładka odginana 15 PN-82/M-82021 • Tab-washer	3	3	3	3	3	3	3	
14	54.21.04.12		Śruba M14x30-5.6-B PN-85/M-82105 • Bolt	2	2	2	2	2	2	2	
15	80.457.008		Wspornik • Bracket	1	1	1	1	1	1	1	
16	80.457.011		Kamień • Slider	2	2	2	2	2	2	2	
17	54.24.02.41	19	Nit 8x28 PN-70/M-82952 • Rivet	2	2	2	2	2	2	2	
18	80.457.003	19	Ramię • Arm	1	1	1	1	1	1	1	
19	89.457.010		Dźwignia kompletna • Lever assy	1	1	1	1	1	1	1	
20	86.457.022		Śruba M10 • Bolt	1	1	1	1	1	1	1	
21	54.23.13.12		Nakrętka M10-5-B PN-86/M-82144 • Nut	1	1	1	1	1	1	1	
22	54.23.15.17		Nakrętka M16-05-B PN-86/M-82153 • Nut	1	1	1	1	1	1	1	
23	54.61.12.13		Podkładka sprężysta Z 16,3 Fe/Zn9c PN-77/M-82008 • Spring washer	1	1	1	1	1	1	1	
24	80.455.025		Śruba regulacyjna • Adjusting screw	1	1	1	1	1	1	1	
25	86.457.004		Sprężyna • Spring	1	1	1	1	1	–	–	
26	89.457.004		Sprężyna • Spring	–	–	–	–	–	1	1	
27	54.61.06.35		Podkładka odginana 17x37 PN-82/M-82012 • Washer	3	3	3	3	3	3	3	
28	54.21.21.50		Śruba M16x50-8.8-B PN-85/M-82101 • Bolt	6	6	6	6	6	6	6	
29	54.21.06.85		Śruba M20x40-8.8-B PN-85/M-82105 • Bolt	2	2	2	2	2	2	2	

Nr poz. (No)	Oznaczenie (Nf)	Nr poz. podzespołu (V)	Nazwa (Name)	Liczba sztuk w ciągniku (Q)							Uwagi (R)
				912	914	1012	1014	1222	1224	1614	
30	80.455.034		Podkładka • Washer	2	2	2	2	2	2	2	
31	54.21.19.34		Śruba M10x25-5.6-B PN-85/M-82242 • Bolt	6	6	6	6	6	6	6	
32	80.455.013		Nakładka • Tie-plate	2	2	2	2	2	2	2	
33	80.455.012		Sworzeń • Pin	2	2	2	2	2	2	2	
34	80.455.007		Widełki prawe • RH fork	1	1	1	1	1	1	1	
35	54.21.06.19		Śruba M14x35-5.6-B PN-85/M-82105 • Bolt	6	6	6	6	6	6	6	
36	54.61.12.12		Podkładka sprężysta Z 14,2 Fe/Zn9c PN-77/M-82008 • Spring washer	6	6	6	6	6	6	6	
37	80.455.011		Pokrywa • Cover	2	2	2	2	2	2	2	
38	80.455.027		Uszczelka • Gasket	2	2	2	2	2	2	2	
39	54.51.07.12		Pierścień uszczelniający 65x55 ZN-67/MPC/06-03109.1 • Seal ring	2	2	2	2	2	2	2	
40	54.51.05.41		Pierścień uszczelniający 75x3 PN-64/M-73093 • Seal ring	2	2	2	2	2	2	2	
41	54.31.01.93		Złożenie igiełkowe K55x60x30 PN-75/M-86310 • Needle roller bearing	2	2	2	2	2	2	2	
42	80.455.032		Tuleja • Sleeve	2	2	2	2	2	2	2	
43	80.457.002		Wał • Shaft	1	1	1	1	1	1	1	
44	80.455.026		Korek • Plug	1	1	1	1	1	1	1	
45	54.61.25.49		Pierścień uszczelniający 36x44 ZN-76/MPC/06-03126.3 • Seal ring	1	1	1	1	1	1	1	
46	54.23.15.11		Nakrętka M12-05-B PN-86/M-82153 • Nut	1	1	1	1	1	1	1	
47	80.455.041		Śruba • Bolt	1	1	1	1	1	1	1	
48	54.61.12.10		Podkładka sprężysta Z 10,2 Fe/Zn9c PN-77/M-82008 • Spring washer	4	4	4	4	4	4	4	
49	80.455.006		Widełki lewe • LH fork	1	1	1	1	1	1	1	
50	80.455.033		Podkładka regulacyjna • Shim	6	6	6	6	6	6	6	
51	80.457.014		Tuleja • Sleeve	1	1	1	1	1	1	1	
52	54.62.04.24		Pierścień osadczy sprężynujący 65z PN-76/M-85111 • Circlip	1	1	1	1	1	1	1	
53	54.32.03.12		Złożenie igiełkowe K55x61x30 PN-81/M-86310 • Needle roller bearing	1	1	1	1	1	1	1	
54	86.457.032		Tuleja • Sleeve	2	2	2	2	2	2	2	
55	80.457.001		Piasta • Hub	1	1	1	1	1	1	1	
56	86.457.031		Podkładka • Washer	4	4	4	4	4	4	4	

Uwaga. Pozycje 53, 54 alternatywnie do pozycji 41, 42.
Note. Items 53, 54 alternative with items 41, 42.

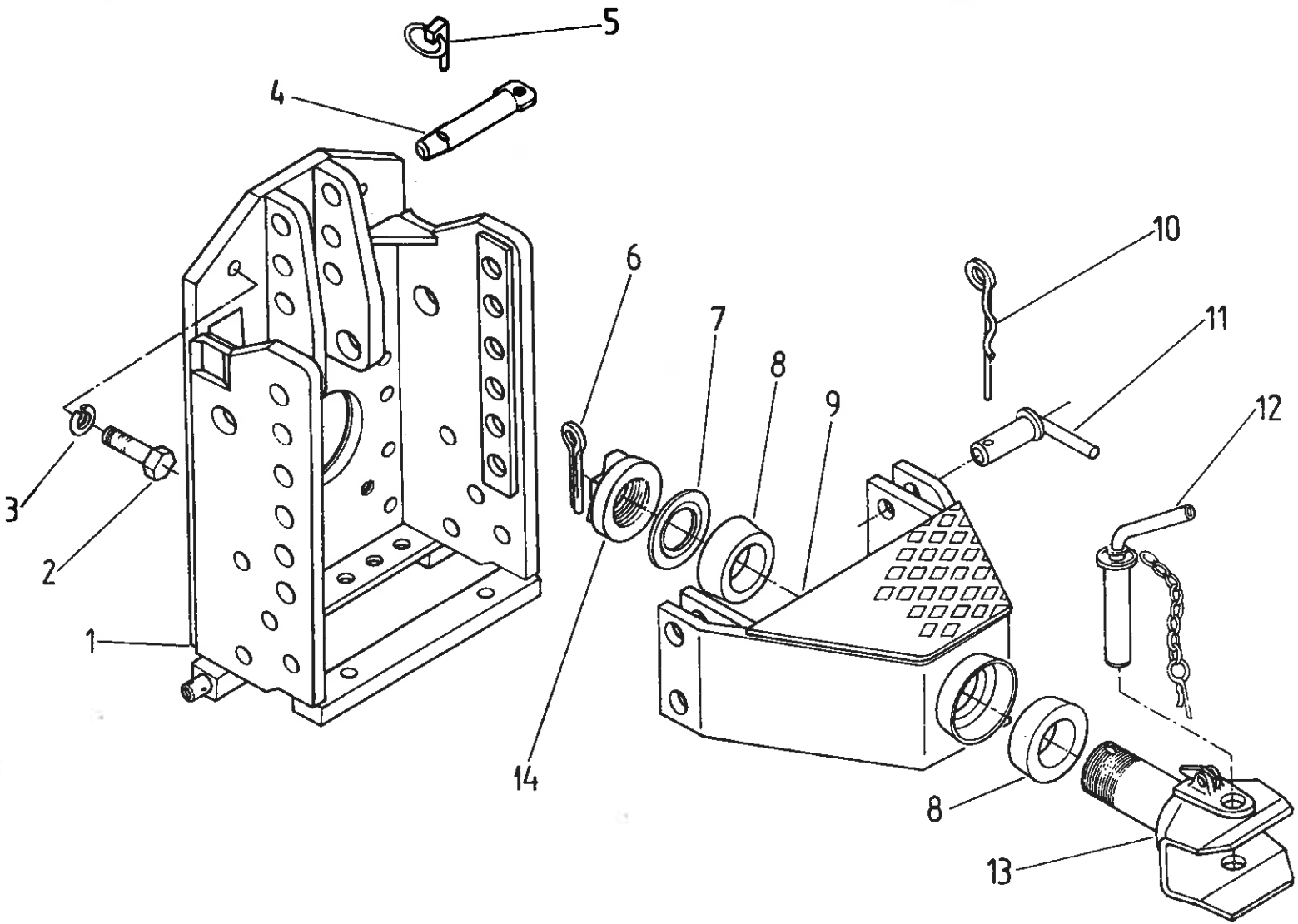
5
4
6
7
8
9
10
11
12
3
2
1
14
8
13

459 ZACZEP TRANSPORTOWY WIELOPOŁOŻENIOWY • MULTI-POSITION TWO-AXLE TRAILER HITCH

Nr poz. (No)	Oznaczenie (Nf)	Nr poz. podzespołu (V)	Nazwa (Name)	Liczba sztuk w ciągniku (Q)							Uwagi (R)
				912	914	1012	1014	1222	1224	1614	
1	86.459.010		Wspornik z czopami • Bracket with pins	1	1	1	1	1	–	–	
1	89.459.020		Wspornik z czopami • Bracket with pins	–	–	–	–	–	1	1	
1	89.459.020		Wspornik z czopami • Bracket with pins	–	–	1	1	1	–	–	Z
2	54.21.07.66		Śruba M16x40-8.8-A PN-85/M-82105 • Bolt	14	14	14	14	14	14	14	
3	54.61.12.13		Podkładka sprężysta Z 16,3 PN-77/M-82028 • Spring washer	14	14	14	14	14	14	14	
4	80.459.060		Czop kompletny • Pin assy	1	1	1	1	1	–	–	
4	89.459.060		Czop kompletny • Pin assy	–	–	–	–	–	1	1	
4	89.459.060		Czop kompletny • Pin assy	–	–	1	1	1	–	–	Z
5	810 285 M92		Przetyczka • Securing	1	1	1	1	1	1	1	
6	54.28.01.69		Zawleczka S8x80 PN-76/M-82001 • Split pin	1	1	1	1	1	1	1	
7	3027 012 M2		Nakrętka • Nut	1	1	1	1	1	1	1	
8	3027 014 M1		Pierścień • Ring	2	2	2	2	2	2	2	
9	80.459.020		Nośnik zaczepu • Clevis carrier	1	1	1	1	1	1	1	
10	80.459.032		Zabezpieczenie • Split pin	2	2	2	2	2	2	2	
11	80.459.050		Czop zabezpieczający • Securing pin	4	4	4	4	4	4	4	
12	3027 005 M91		Sworzeń końcowy • Hitching pin	1	1	1	1	1	1	1	
13	3027 001 M91		Zaczep • Clevis	1	1	1	1	1	1	1	
14	3027 284 M1		Podkładka • Washer	1	1	1	1	1	1	1	

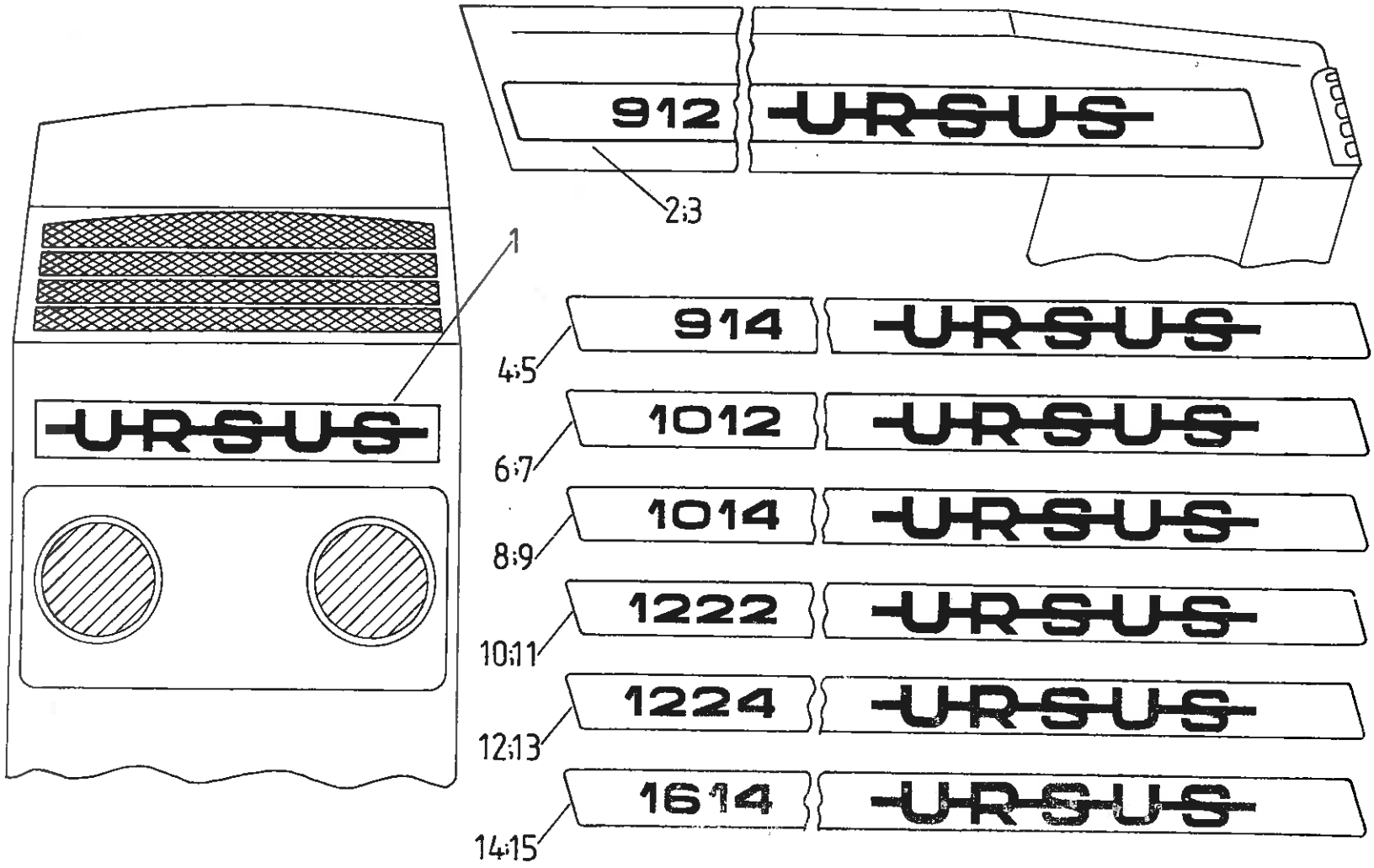
912 URSUS
2;3
1
URSUS
914 URSUS
4;5
1012 URSUS
6;7
1014 URSUS
8;9
1222 URSUS
10;11
1224 URSUS
12;13
1614 URSUS
14;15

Nr poz. (No)	Oznaczenie (Nf)	Nr poz. podzespołu (V)	Nazwa (Name)	Liczba sztuk w ciągniku (Q)							Uwagi (R)
				912	914	1012	1014	1222	1224	1614	
1	83.505.103		Emblemat ciągnika • Tractor emblem	1	1	1	1	1	1	1	
2	83.505.071		Emblemat boczny lewy • LH side name plate	1	–	–	–	–	–	–	
2	83.505.611		Emblemat boczny lewy • LH side name plate	1	–	–	–	–	–	–	F
3	83.505.072		Emblemat boczny prawy • RH side name plate	1	–	–	–	–	–	–	
3	83.505.612		Emblemat boczny prawy • RH side name plate	1	–	–	–	–	–	–	F
4	83.505.07 3		Emblemat boczny lewy • LH side name plate	–	1	–	–	–	–	–	
4	83.505.613		Emblemat boczny lewy • LH side name plate	–	1	–	–	–	–	–	F
5	83.505.074		Emblemat boczny prawy • RH side name plate	–	1	–	–	–	–	–	
5	83.505.614		Emblemat boczny prawy • RH side name plate	–	1	–	–	–	–	–	F
6	83.505.075		Emblemat boczny lewy • LH side name plate	–	–	1	–	–	–	–	
6	83.505.615		Emblemat boczny lewy • LH side name plate	–	–	1	–	–	–	–	F
7	83.505.076		Emblemat boczny prawy • RH side name plate	–	–	1	–	–	–	–	
7	83.505.616		Emblemat boczny prawy • RH side name plate	–	–	1	–	–	–	–	F
8	83.505.077		Emblemat boczny lewy • LH side name plate	–	–	–	1	–	–	–	
8	83.505.617		Emblemat boczny lewy • LH side name plate	–	–	–	1	–	–	–	F
9	83.505.078		Emblemat boczny prawy • RH side name plate	–	–	–	1	–	–	–	
9	83.505.618		Emblemat boczny prawy • RH side name plate	–	–	–	1	–	–	–	F
10	83.505.081		Emblemat boczny lewy • LH side name plate	–	–	–	–	1	–	–	
10	83.505.621		Emblemat boczny lewy • LH side name plate	–	–	–	–	1	–	–	F
11	83.505.082		Emblemat boczny prawy • RH side name plate	–	–	–	–	1	–	–	
11	83.505.622		Emblemat boczny prawy • RH side name plate	–	–	–	–	1	–	–	F
12	83.505.083		Emblemat boczny lewy • LH side name plate	–	–	–	–	–	1	–	
12	83.505.623		Emblemat boczny lewy • LH side name plate	–	–	–	–	–	1	–	F
13	83.505.084		Emblemat boczny prawy • RH side name plate	–	–	–	–	–	1	–	
13	83.505.624		Emblemat boczny prawy • RH side name plate	–	–	–	–	–	1	–	F
14	83.505.085		Emblemat boczny lewy • LH side name plate	–	–	–	–	–	–	1	
14	83.505.625		Emblemat boczny lewy • LH side name plate	–	–	–	–	–	–	1	F
15	83.505.086		Emblemat boczny prawy • RH side name plate	–	–	–	–	–	–	1	
15	83.505.626		Emblemat boczny prawy • RH side name plate	–	–	–	–	–	–	1	F

Uwaga. F – do ciągników odmiany fińskiej.
Note. F – for version „F" tarctors.

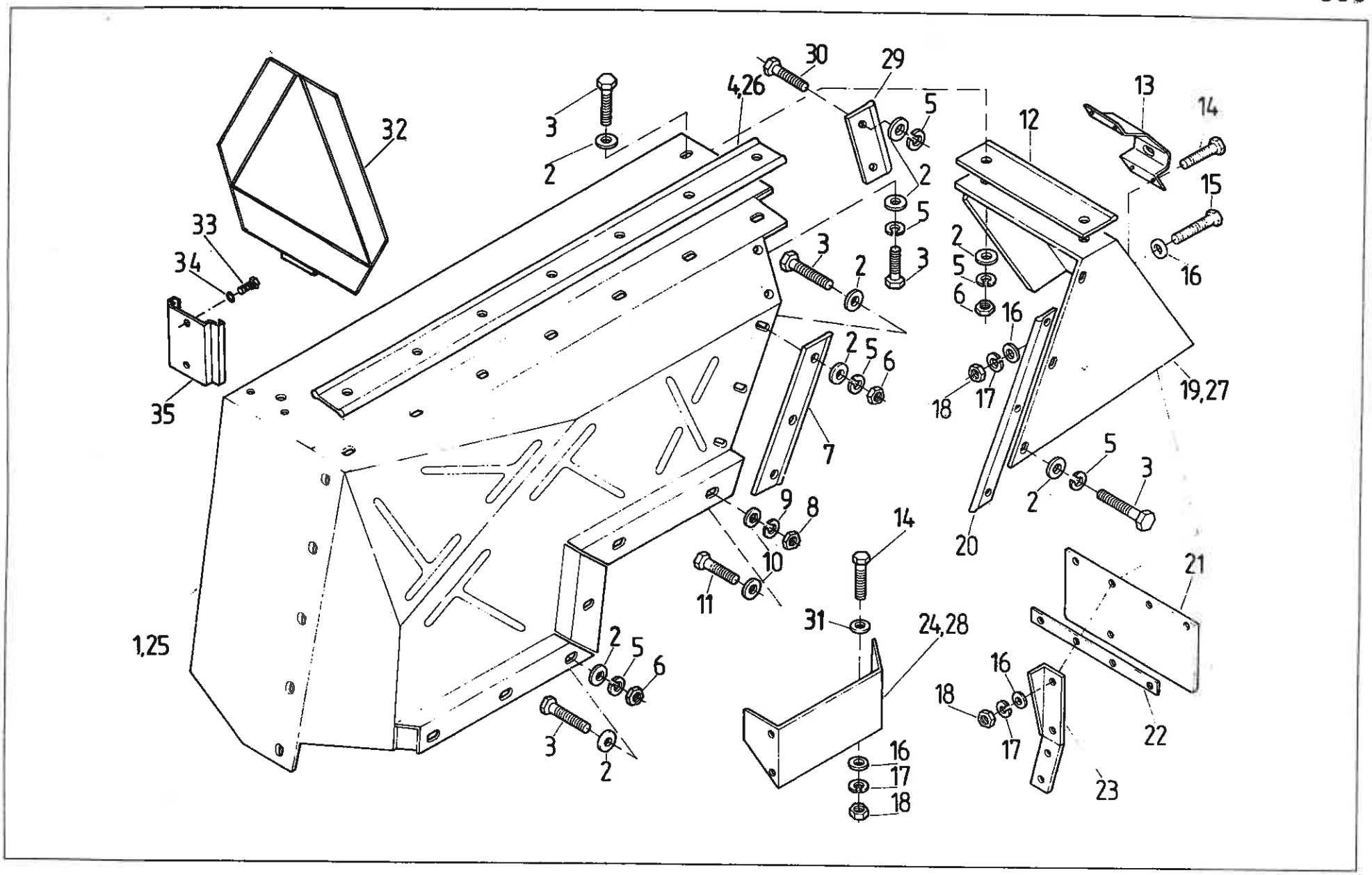
32
3
2
4,26
30
29
5
2
5
3
13
14
12
15
16
2
5
6
16
18
17
19,27
33
34
35
2
5
6
7
9
8
10
11
14
31
24,28
1,25
2
5
6
3
2
16
17
18
5
3
2
20
21
22
16
18
17
23

Nr poz. (No)	Oznaczenie (Nf)	Nr poz. podzespołu (V)	Nazwa (Name)	Liczba sztuk w ciągniku (Q)							Uwagi (R)
				912	914	1012	1014	1222	1224	1614	
1	83.606.020		Błotnik lewy • LH mudguard	1	1	1	1	1	1	1	
2	54.61.23.04		Podkładka 8,5 cynk. PN-59/M-82030 • Washer	70	70	70	70	70	70	70	
3	54.21.06.15		Śruba M8x25-5.6-B PN-85/M-82105 • Bolt	22	22	22	22	22	22	22	
4	80.368.361		Uszczelka lewa • LH gasket	1	1	1	1	1	1	1	
5	54.61.12.09		Podkładka sprężysta Z 8,2 Fe/Zn9c PN-77/M-82008 • Spring washer	52	52	52	52	52	52	52	
6	54.23.13.10		Nakrętka M8-5-B PN-86/M-82144 • Nut	18	18	18	18	18	18	18	
7	80.368.322		Uszczelka II • Gasket II	2	2	2	2	2	2	2	
8	54.23.13.12		Nakrętka M10-5-B PN-86/M-82144 • Nut	6	6	6	6	6	6	6	
9	54.61.12.10		Podkładka sprężysta Z 10,2 Fe/Zn9c PN-77/M-82008 • Spring washer	6	6	6	6	6	6	6	
10	54.61.23.05		Podkładka 10,5 cynk. PN-59/M-82030 • Washer	12	12	12	12	12	12	12	
11	54.21.06.16		Śruba M10x25-5.6-B PN-85/M-82105 • Bolt	6	6	6	6	6	6	6	
12	80.368.645		Lamówka • Strip	2	2	2	2	2	2	2	
13	80.368.664		Wspornik • Bracket	2	2	2	2	2	2	2	
14	54.21.06.54		Śruba M6x12-5.6-B PN-85/M-82105 • Bolt	20	20	20	20	20	20	20	
15	54.21.06.92		Śruba M6x20-5.6-B PN-85/M-82105 • Bolt	16	16	16	16	16	16	16	
16	54.61.15.02		Podkładka 6,4 Fe/Zn9c PN-78/M-82005 • Washer	18	18	18	18	18	18	18	
17	54.61.12.07		Podkładka sprężysta Z 6,1 Fe/Zn9c PN-77/M-82008 • Spring washer	36	36	36	36	36	36	36	
18	54.23.13.08		Nakrętka M6-5-B PN-86/M-82144 • Nut	32	32	32	32	32	32	32	
19	80.368.110		Płaszcz lewy kompletny • Side panel assy	1	1	1	1	1	1	1	
20	80.368.646		Lamówka • Strip	2	2	2	2	2	2	2	
21	80.368.092		Płyta • Plate	2	2	2	2	2	2	2	
22	80.368.245		Podkładka • Washer	2	2	2	2	2	2	2	
23	80.368.093		Uchwyt • Holder	2	2	2	2	2	2	2	
24	83.606.282		Blacha boczna lewa • LH side plate	1	1	1	1	1	1	1	
25	83.606.010		Błotnik prawy • RH side mudguard	1	1	1	1	1	1	1	
26	80.368.296		Uszczelka prawa • RH gasket	1	1	1	1	1	1	1	
27	80.368.100		Płaszcz prawy kompletny • Side panel assy	1	1	1	1	1	1	1	
28	80.368.281		Blacha boczna prawa • RH side plate	1	1	1	1	1	1	1	
29	80.368.302		Uszczelka I • Gasket I	2	2	2	2	2	2	2	
30	54.21.06.05		Śruba M8x20-5.6-B PN-85/M-82105 • Bolt	30	30	30	30	30	30	30	
31	54.61.23.03		Podkładka 6,5 cynkowa PN-59/M-82030 • Washer	16	16	16	16	16	16	16	
32	7012 067 M91		Tablica wyróżniająca • SMV-sign	1	1	1	1	1	1	1	
33	54.21.06.22		Śruba M8x16-5.6-B PN-85/M-82105 • Bolt	2	2	2	2	2	2	2	
34	54.61.12.09		Podkładka sprężysta Z 8,2 PN-77/M-82008 • Washer	2	2	2	2	2	2	2	
35	1692 080 M1		Wspornik • Bracket SMV-sign	1	1	1	1	1	1	1	

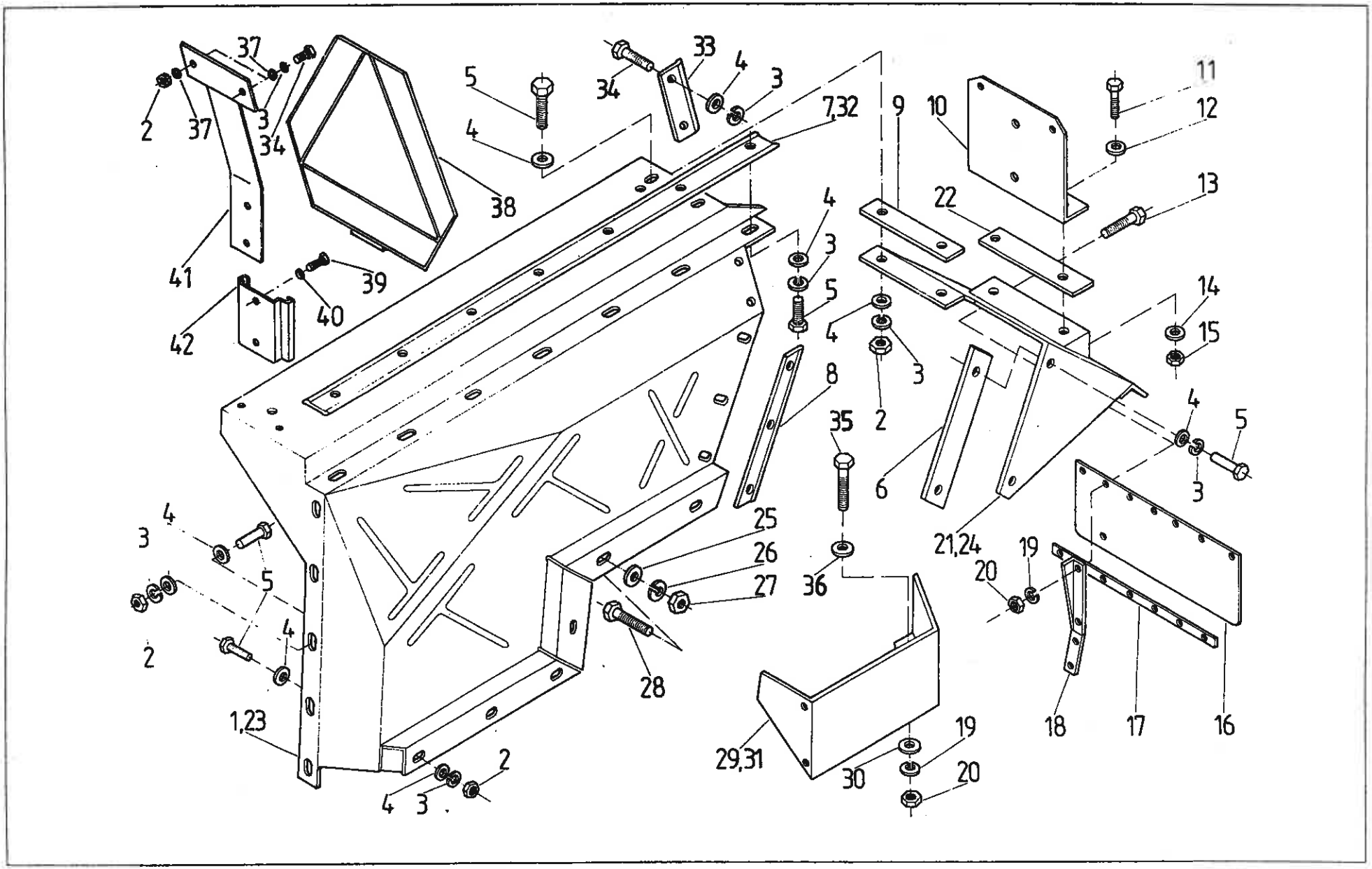
37
2
37
3
34
5
4
33
34
4
3
7,32
9
10
11
12
13
22
38
41
39
40
42
4
3
5
4
3
2
8
35
6
14
15
4
5
3
25
26
27
28
36
21,24
19
20
3
4
5
2
4
1,23
2
4
3
29,31
30
19
20
18
17
16

(„F" – Finnish version)

Nr poz. (No)	Oznaczenie (Nf)	Nr poz. podzespołu (V)	Nazwa (Name)	Liczba sztuk w ciągniku (Q)							Uwagi (R)
				912	914	1012	1014	1222	1224	1614	
1	89.606.020		Błotnik lewy • LH side mudguard	1	1	1	1	1	1	1	
2	54.23.13.10		Nakrętka M8-5-B PN-86/M-82144 • Nut	22	22	22	22	22	22	22	
3	54.61.12.09		Podkładka sprężysta Z 8,2 Fe/Zn9c PN-77/M-82008 • Spring washer	54	54	54	54	54	54	54	
4	54.61.23.04		Podkładka 8,5 cynk. PN-59/M-82030 • Washer	76	76	76	76	76	76	76	
5	54.21.06.05		Śruba M8x20-5.6-B PN-85/M-82105 • Bolt	52	52	52	52	52	52	52	
6	86.606.005		Lamówka • Strip	2	2	2	2	2	2	2	
7	86.606.097		Uszczelka lewa • LH gasket	1	1	1	1	1	1	1	
8	80.368.322		Uszczelka II • Gasket II	2	2	2	2	2	2	2	
9	86.606.001		Lamówka I • Strip I	2	2	2	2	2	2	2	
10	86.606.121		Wspornik tablicy rejestracyjnej • Registration plate bracket	1	1	1	1	1	1	1	
11	54.21.05.45		Śruba M5x12-5.6-B PN-85/M-82105 • Bolt	2	2	2	2	2	2	2	
12	54.61.23.02		Podkładka 5,5 cynk. PN-59/M-82030 • Washer	2	2	2	2	2	2	2	
13	54.21.06.92		Śruba M6x20-5.6-B PN-85/M-82105 • Bolt	16	16	16	16	16	16	16	
14	54.61.12.06		Podkładka sprężysta Z 5,1 Fe/Zn9c PN-77/M-82008 • Spring washer	2	2	2	2	2	2	2	
15	54.23.13.06		Nakrętka M5-5-B PN-86/M-82144 • Nut	2	2	2	2	2	2	2	
16	80.368.092		Płyta • Plate	2	2	2	2	2	2	2	
17	80.368.245		Podkładka • Washer	2	2	2	2	2	2	2	
18	86.606.000		Wspornik odblasku • Reflector bracket	2	2	2	2	2	2	2	
19	54.61.12.07		Podkładka sprężysta Z 6,1 Fe/Zn9c PN-77/M-82008 • Spring washer	28	28	28	28	28	28	28	
20	54.23.13.03		Nakrętka M6-5-B PN-86/M-82144 • Nut	24	24	24	24	24	24	24	
21	86.606.060		Płaszcz lewy kompletny • LH side panel assy	1	1	1	1	1	1	1	
22	86.606.002		Lamówka II • Strip II	2	2	2	2	2	2	2	
23	89.606.010		Błotnik prawy • RH side mudguard	1	1	1	1	1	1	1	
24	86.606.050		Płaszcz prawy kompletny • RH side panel assy	1	1	1	1	1	1	1	
25	54.61.23.05		Podkładka 10.5 cynk. PN-59/M-82030 • Washer	12	12	12	12	12	12	12	
26	54.61.12.10		Podkładka sprężysta Z 10,2 Fe/Zn9c PN-77/M-82008 • Spring washer	6	6	6	6	6	6	6	

Nr poz. (No)	Oznaczenie (Nf)	Nr poz. podzespołu (V)	Nazwa (Name)	Liczba sztuk w ciągniku (Q)							Uwagi (R)
				912	914	1012	1014	1222	1224	1614	
27	54.23.13.12		Nakrętka M10-5-B PN-86/M-82144 • Nut	6	6	6	6	6	6	6	
28	54.21.06.16		Śruba M10x25-5.6-B PN-85/M-82105 • Bolt	6	6	6	6	6	6	6	
29	83.606.282		Blacha boczna lewa • LH side plate	1	1	1	1	1	1	1	
30	54.61.15.02		Podkładka 6,4 Fe/Zn PN-78/M-82005 • Washer	10	10	10	10	10	10	10	
31	80.368.281		Blacha boczna prawa • RH side plate	1	1	1	1	1	1	1	
32	86.606.096		Uszczelka prawa • LH gasket	1	1	1	1	1	1	1	
33	80.368.302		Uszczelka I • Gasket I	2	2	2	2	2	2	2	
34	54.21.06.15		Śruba M8x25-5.6-B PN-85/M-82105 • Bolt	4	4	4	4	4	4	4	
35	54.21.06.54		Śruba M6x12-5.6-B PN-85/M-82105 • Bolt	12	12	12	12	12	12	12	
36	54.61.23.03		Podkładka 6,5 cynk. PN-59/M-82030 • Washer	16	16	16	16	16	16	16	
37	54.61.15.17		Podkładka 8,4 PN-78/M-82005 • Washer	4	4	4	4	4	4	4	
38	7012 067 M91		Tablica wyróżniająca • SMV-sign	1	1	1	1	1	1	1	
39	54.21.06.22		Śruba M8x16-5.6-B PN-85/M-82105 • Bolt	2	2	2	2	2	2	2	
40	54.61.12.09		Podkładka sprężysta Z 8,2 PN-77/M-82008 • Washer	2	2	2	2	2	2	2	
41	89.606.030		Wspornik • Bracket	1	1	1	1	1	1	1	
42	1692 080 M1		Wspornik • Bracket SMV-sign	1	1	1	1	1	1	1	

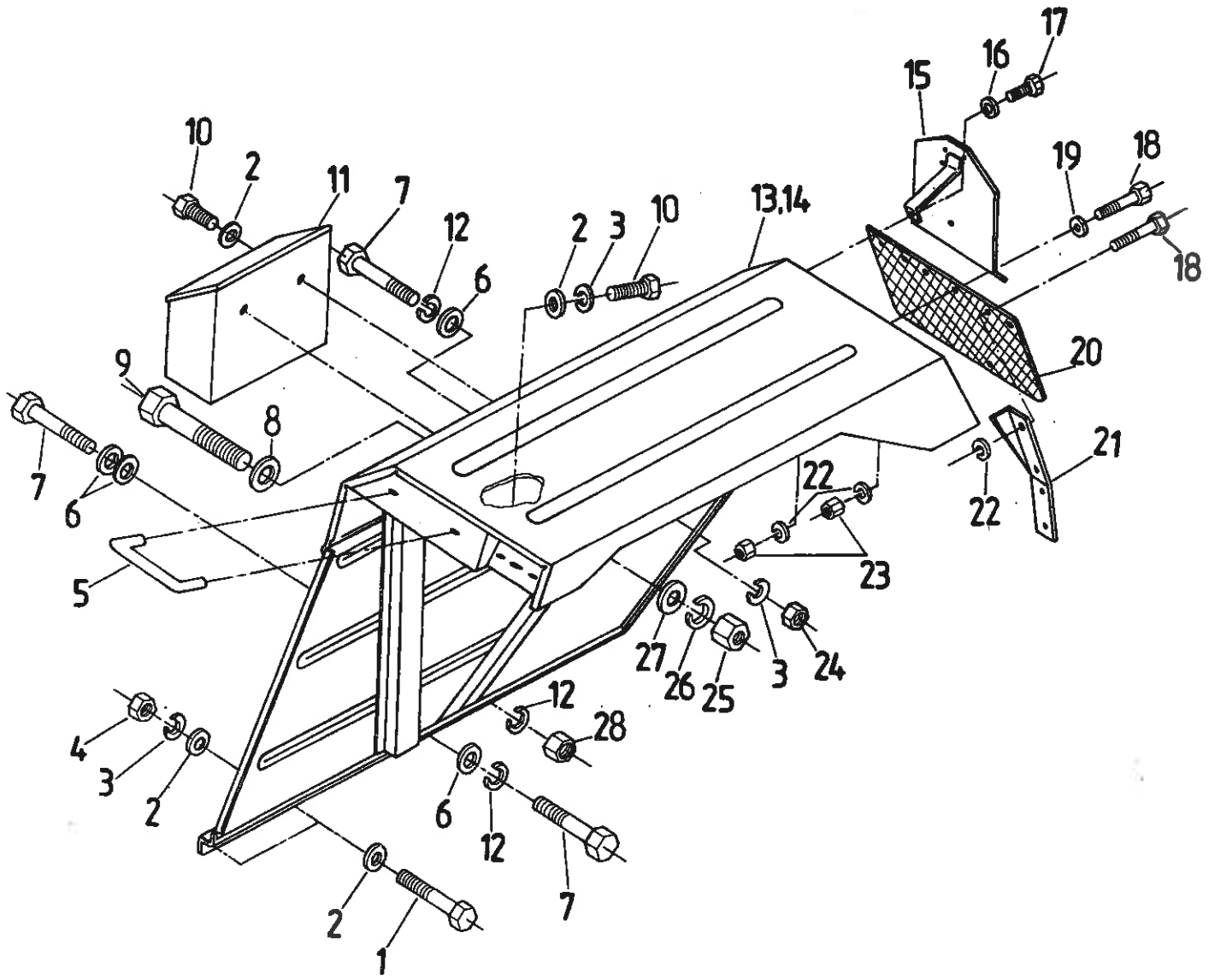
10
2
11
7
12
6
2
3
10
13,14
15
16
17
19
18
18
20
21
22
22
23
9
8
7
6
5
27
26
25
3
24
4
3
2
12
28
6
12
7
2
1

336 BŁOTNIKI TYLNE (do odmiany „P") • REAR MUDGUARDS („P" – platform version)

Nr poz. (No)	Oznaczenie (Nf)	Nr poz. podzespołu (V)	Nazwa (Name)	Liczba sztuk w ciągniku (Q)							Uwagi (R)
				912	914	1012	1014	1222	1224	1614	
1	54.21.06.59		Śruba M8x25-8.8-B PN-85/M-82105 • Bolt	4	4	4	4	4	4	4	
2	54.61.15.17		Podkładka 8,4 PN-78/M-82005 • Washer	14	14	14	14	14	14	14	
3	54.61.12.09		Podkładka sprężysta Z 8,2 PN-77/M-82008 • Spring washer	10	10	10	10	10	10	10	
4	54.23.13.03		Nakrętka M8-8 PN-86/M-82144 • Nut	4	4	4	4	4	4	4	
5	07.368.121		Uchwyt • Holder	2	2	2	2	2	2	2	
6	54.61.15.18		Podkładka 10,5 PN-78/M-82005 • Washer	12	12	12	12	12	12	12	
7	54.21.06.37		Śruba M10x25-8.8-B PN-85/M-82105 • Bolt	10	10	10	10	10	10	10	
8	54.61.15.19		Podkładka 13 PN-78/M-82005 • Washer	2	2	2	2	2	2	2	
9	54.21.16.60		Śruba M12x60-8.8-B PN-85/M-82101 • Bolt	2	2	2	2	2	2	2	
10	54.21.05.76		Śruba M8x12-5.6-B PN-85/M-82101 • Bolt	8	8	8	8	8	8	8	
11	909 616 M93		Skrzynka narzędzi • Tool box	1	1	1	1	1	1	1	
12	54.61.12.10		Podkładka sprężysta Z 10,2 PN-77/M-82008 • Spring washer	10	10	10	10	10	10	10	
13	84.336.010		Błotnik tylny lewy • LH rear mudguard	1	1	1	1	1	1	1	
14	84.336.020		Błotnik tylny prawy • RH rear mudguard	1	1	1	1	1	1	1	
15	84.336.070		Wspornik tablicy rejestracyjnej kpl. • Licence plate bracket assy	1	1	1	1	1	1	1	
16	54.61.15.02		Podkładka 6,4 PN-78/M-82005 • Washer	2	2	2	2	2	2	2	
17	54.21.05.86		Śruba M6x10-5.6-B PN-85/M-82105 • Bolt	2	2	2	2	2	2	2	
18	54.21.06.92		Śruba M6x20-5.6-B PN-85/M-82105 • Bolt	16	16	16	16	16	16	16	
19	54.61.23.03		Podkładka 6,4 PN-72/M-82030 • Washer	12	12	12	12	12	12	12	
20	80.368.092		Płyta • Plate	2	2	2	2	2	2	2	
21	80.368.093		Uchwyt • Holder	2	2	2	2	2	2	2	
22	54.61.12.07		Podkładka sprężysta Z 6,1 PN-77/M-82008 • Spring washer	18	18	18	18	18	18	18	
23	54.23.13.08		Nakrętka M6-5 PN-86/M-82144 • Nut	18	18	18	18	18	18	18	
24	54.23.13.10		Nakrętka M8-5 PN-86/M-82144 • Nut	2	2	2	2	2	2	2	
25	54.23.13.28		Nakrętka M12-8 PN-86/M-82144 • Nut	2	2	2	2	2	2	2	
26	54.61.12.11		Podkładka sprężysta Z 12,2 PN-77/M-82008 • Spring washer	2	2	2	2	2	2	2	
27	54.61.23.06		Podkładka 13 PN-72/M-82030 • Washer	2	2	2	2	2	2	2	
28	54.23.13.23		Nakrętka M10-8 PN-86/M-82144 • Nut	2	2	2	2	2	2	2	

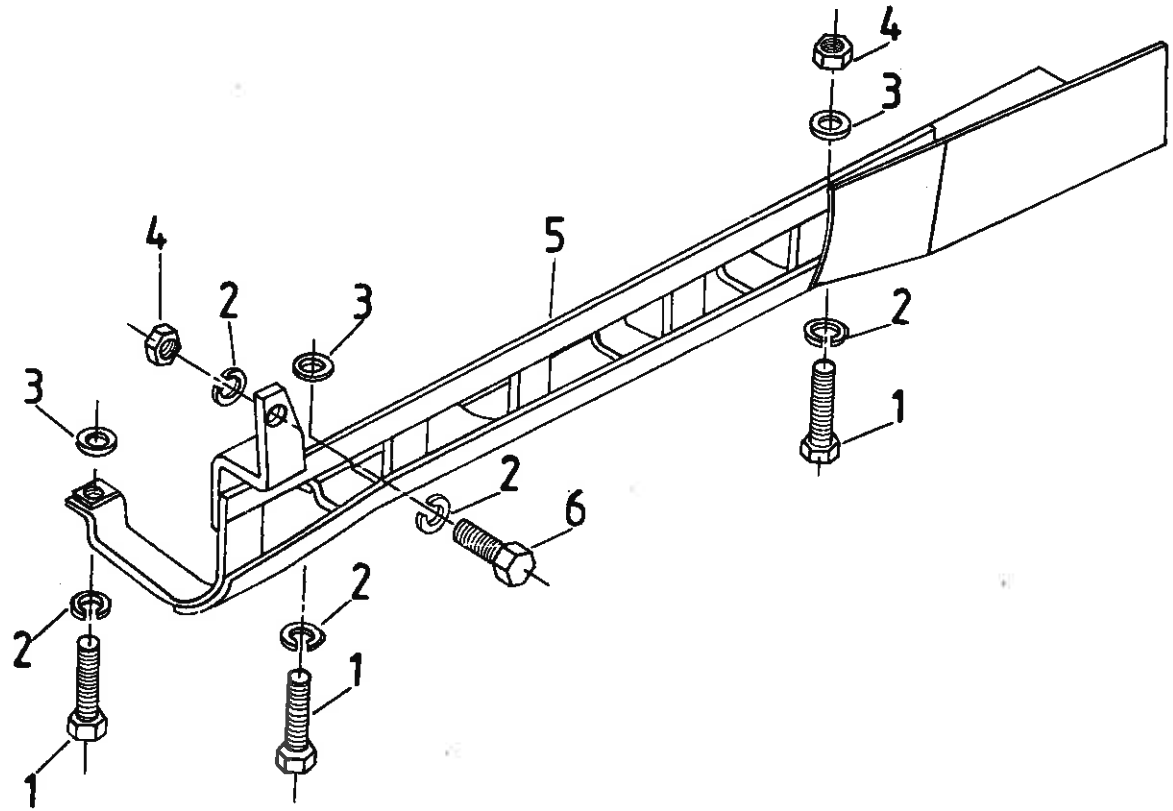
4
3
5
4
2
3
2
3
1
2
6
2
2
1
1

607 OSŁONA WAŁU NAPĘDOWEGO „F" • PROPELLER SHAFT GUARD („F" – Finnish version)

Nr poz. (No)	Oznaczenie (Nf)	Nr poz. podzespołu (V)	Nazwa (Name)	Liczba sztuk w ciągniku (Q)							Uwagi (R)
				912	914	1012	1014	1222	1224	1614	
1	54.21.06.34		Śruba M16x40-8.8-B Fe/Zn9c PN-85/M-82105 • Bolt	–	3	–	3	–	3	3	
2	54.61.12.13		Podkładka sprężysta Z 16,3 Fe/Zn9c PN-77/M-82008 • Spring washer	–	6	–	6	–	6	6	
3	54.61.15.21		Podkładka 17 Fe/Zn9c PN-78/M-82005 • Washer	–	x	–	x	–	x	x	
4	54.23.13.16		Nakrętka M16-5-B Fe/Zn9c PN-86/M-82144 • Nut	–	2	–	2	–	2	2	
5	86.607.120		Osłona wału napędowego • Guard	–	1	–	1	–	1	1	
6	54.21.05.18		Śruba M16x30-8.8-B Fe/Zn9c PN-85/M-82105 • Bolt	–	1	–	1	–	1	1	

SKOROWIDZ

Nr oznaczenia	Nr tablicy
00.00.00/6	109
002.0.01.00	110
0601.0197	127
0601.1401	127
0601.1402	127
0601.1403	127
0601.1409	127
0601.1520	127
0601.1530	127
0601.1590	127
0601.1597	127
0601.1610	127
0601.1611	127
0601.1618	127
065100502700	116
066100502800	116
07.345.010	111
07.345.012	111
07.345.901	111
07.345.903	111
07.345.908	111
07.345.911	103
07.345.914	103
07.345.915	103
07.351.002	111, 119
07.351.220	119
07.365.029	100
07.366.882	133
07.368.029	99, 101, 103, 122, 141, 143
07.368.071	107
07.368.072	107
07.368.073	107
07.368.121	180
07.368.129	141
07.368.167	130, 133
07.368.168	130, 133

Nr oznaczenia	Nr tablicy
07.368.175	130, 133, 141
07.368.232	130, 133
07.368.235	130, 133
07.368.381	130, 133
07.368.382	130
07.370.004	140
07.371.004	138
07.371.006	138
07.371.007	138
07.371.008	138
07.371.010	138
07.372.005	140
07.372.030	140
07.374.023	141
07.374.026	141
07.374.030	141
07.374.031	141
07.374.032	141
07.374.037	141
07.374.038	141
07.374.039	140, 141
07.374.040	141
07.374.041	141
07.374.042	141
07.374.043	141
07.374.044	141
07.374.050	141
07.374.057	141
07.374.058	141
07.374.059	141
07.374.060	141
07.374.062	141
07.374.063	141
07.374.070	141
07.374.080	141
07.374.100	141
07.374.110	141

Nr oznaczenia	Nr tablicy
07.374.340	141
100503700	121
102 004.21	124
10503300	121
106 002.20	124
106 004.20	124
106 005.20	125
106 009.20	125
106 011.23	124
106.005.21	126
106.006.20	125
106.006.21	126
106.008.20	125
106.008.21	126
106.009.21	126
108 112.21	124
108.159.21	126
108.712.21	126
109 103.21	124
109 118.21	124
109 120.21	124
111.601.21	125, 126
111.903.21	126
11140010	161
11140030	161
11140041	161
11140050	161
11140060	161
11140070	161
11140090	161
11140140	161
11140150	161
11140160	161
11180020	161
11180080	161, 162
11180130	161
11180170	161

Nr oznaczenia	Nr tablicy
11189010	161
11189020	161
114 905.21	124
114.902.21	125
114.903.21	126
117 644.23	125
118 164.21	125
118.150.21	125
118.163.21	126
118.164.21	126
118.165.21	126
118.180.21	126
124.011.20	126
144.022.20	126
147.002.21	126
148.009.21	126
153 009.21	123
153 018.80	123
153 055.27	123
1697 308 M2	138
1698 050 M1	122
1699 034 M1	119
1699 071 M1	122
1860 174 M1	120
1860 174 M1	115
1873 961 M2	122
1874 120 M92	122
1874 120 M93	118
1876 534 M91	104
1877 242 M2	138
19441660	161
19441670	161
19441820	161, 162
19530370	162
2201/10/A	12
233.4.007.1	116
25A.00	152

Nr oznaczenia	Nr tablicy
25A2-00	84, 86, 165, 166
3011 2514	48
3011 2520	48
3011.2511	46
3011.2514	46
3011.2520	46
3027 001 M91	176
3027 005 M91	176
3027 012 M2	176
3027 014 M1	176
3027 029 M91	87, 91
3027 258 M91	74
3027 282 M91	121
3027 283 M91	121
3027 284 M1	176
3027 336 M92	121
3027 636 M1	87
3027 974 M1	117, 118, 122
3029 666 M91	118, 122
3029 694 M1	119
3029 711 M1	115, 120
3029 712 M1	120
3029 712 M91	115
3029 882 M1	118
30A2-00	166
31.0.000.6	116
327-86	12
327-90N/1	12
334 100.0	123
334 500.0	123
337 300.0	123
337 413.0	123
337 418.0	123
341 311.0	124
341 461.0	124
341 462.0	124
341 466.0	124
341 471.0	124
341 473.0	124

Nr oznaczenia	Nr tablicy
341 476.0	124
341 478.0	124
341 479.0	124
341 490.0	124
342 541.0	124
349 221.0	124
351 100.0	124
351 300.0	124
351 400.0	124
351 401.0	124
351 480.0	124
351 531.0	124
351 600.5	124
351 901.0	124
351 910.0	124
351 913.0	124
352 500.0	124
352 501.0	124
352 914.0	124
352 915.0	124
3711.1924	35
390 732 X1	122
4011.1803	36
4011.1909	36
403.5020.38	63
403.8033.10	63
409.3941.03	63
409.7101.02	63
41.530.012	14
410.01.03.0	14
410.01.05.0	14
410.01.08.0	14
410.01.09.0	14
410.83.11.0	14
410.87.05.0	14
410.87.06.0	14
4111.1952	36
42.341.222	115
42.341.701	115, 120

Nr oznaczenia	Nr tablicy
42.342.100	117
42.36.20.40	100
42.390.070	44, 95
42.44.00.40	74
42.480.211	69
43.344.222	120
43.36.20.40	100
442.15.02.0	14
442.15.03.0	14
442.15.03.0/60,5	14
442.15.03.0/61	14
442.15.04.0	14
442.15.04.0/60,5	14
442.15.04.0/61	14
46.63.51.70	87
46.635.170	91
46.657.340	117
50.02.74.7	140
50.022.910	95
50.02291.0	44
50.02300.0	44, 95
50.02511.0	74
50.02739.0	69
50.02815.0	74
50.10134.0	151
50.18105.0	74
50.18116.0	117
50.18136.1	118, 122
50.18160.0	118, 122
50.18189.0	116, 121
50.18208.0	74
50.42637.0	121
50.45790.2	116
50.48528.0	74
50.53542.0	97
50.55314.0	141
50.58143.0	154
50.58505.0	74
50.60736.1	88, 89, 92

Nr oznaczenia	Nr tablicy
50.60738.0	88, 89, 92
50.60739.0c	151
50.62604.0	63
50.65331.0	100
50.65368.0	100
50.75141.0	74
50.95707.1	118
50.95761.1	122
509 420 616	7
5111.1902	36
5111.5205	52
5111.5730	104
54.11.06.01	74, 117, 118, 122
54.11.06.06	116
54.11.06.08	74, 116
54.11.06.09	74, 116, 121
54.11.06.11	121
54.11.06.15	74, 116
54.11.06.16	74, 116, 121
54.11.06.19	116
54.11.06.20	74, 115, 120
54.14.08.10	74, 117, 118, 119, 122
54.14.08.14	74, 117, 118, 119, 122
54.16.02.04	115, 122
54.19.03.03	39
54.21.01.15	115, 120
54.21.02.09	160
54.21.02.50	34
54.21.02.56	104
54.21.02.64	42, 43
54.21.02.96	25
54.21.03.15	44
54.21.03.17	87, 91
54.21.03.20	129
54.21.03.45	46
54.21.03.57	6
54.21.03.67	93

Nr oznaczenia	Nr tablicy
54.21.03.86	171, 173
54.21.04.02	22
54.21.04.06	22
54.21.04.07	104
54.21.04.10	38
54.21.04.12	175
54.21.04.16	81, 90
54.21.04.21	164
54.21.05.12	34, 75, 89, 92
54.21.05.16	23
54.21.05.18	181
54.21.05.19	5, 66
54.21.05.20	32, 33, 34, 46, 48, 49
54.21.05.34	26
54.21.05.35	134
54.21.05.38	63
54.21.05.45	101, 137, 140, 179
54.21.05.49	107, 138, 140, 156
54.21.05.53	16, 97
54.21.05.68	51
54.21.05.70	117, 118, 122
54.21.05.74	5
54.21.05.75	103, 111, 137
54.21.05.76	26, 29, 63, 92, 99, 100, 103, 118, 122, 129, 180
54.21.05.85	19, 104
54.21.05.86	24, 63, 101, 180
54.21.05.91	171,173
54.21.06.01	5, 22, 33, 45, 47
54.21.06.05	4, 15, 27, 29, 30, 108, 109, 119, 129, 130, 131, 132, 133, 146, 171, 173, 178, 179
54.21.06.07	109
54.21.06.09	41, 63, 64, 66, 104, 148, 153
54.21.06.11	6, 104, 115, 120, 149

Nr oznaczenia	Nr tablicy
54.21.06.12	102, 103, 131, 132, 135
54.21.06.13	135
54.21.06.14	87, 95, 100, 129, 151, 156
54.21.06.15	1, 4, 15, 16, 100, 120, 115, 136, 149, 178, 179
54.21.06.16	64, 95, 104, 106, 108, 136, 178, 179
54.21.06.17	41, 170
54.21.06.19	129, 175
54.21.06.20	93
54.21.06.21	63, 75, 89, 92, 104
54.21.06.22	1, 97, 100, 101, 102, 103, 112, 114, 129, 131, 137, 140, 141, 146, 163, 164
54.21.06.24	15, 130, 133
54.21.06.26	22, 25, 33, 45, 52, 97, 98
54.21.06.28	15, 16, 28, 31, 50, 63, 66, 69, 83, 85, 89, 92, 104, 135, 156
54.21.06.30	28, 31
54.21.06.31	4
54.21.06.32	51, 52, 75
54.21.06.33	51, 171
54.21.06.34	93, 164, 181
54.21.06.35	83, 104, 131, 132
54.21.06.36	34, 146
54.21.06.37	97, 180
54.21.06.38	7, 95, 115, 117, 118, 119, 120, 122, 130, 131, 132, 134, 135, 145, 169
54.21.06.40	94, 163
54.21.06.45	104

Nr oznaczenia	Nr tablicy
54.21.06.51	42, 43, 45, 65, 147, 169
54.21.06.54	14, 129, 178, 179
54.21.06.59	25, 34, 36, 97, 180
54.21.06.60	24, 97
54.21.06.60	24, 97
54.21.06.61	25
54.21.06.63	1, 17, 24, 45
54.21.06.64	115
54.21.06.67	85, 169
54.21.06.72	22
54.21.06.77	8, 17, 129
54.21.06.80	56
54.21.06.81	56, 80
54.21.06.82	56, 80
54.21.06.85	175
54.21.06.88	129
54.21.06.90	129
54.21.06.92	96, 131, 134, 135, 154, 178, 179, 180
54.21.06.95	146
54.21.06.99	16, 64, 66, 95
54.21.07.02	113
54.21.07.04	15
54.21.07.06	100, 102, 112
54.21.07.08	88
54.21.07.14	52, 88, 89, 92, 154
54.21.07.20	40
54.21.07.30	154
54.21.07.48	100, 144, 148
54.21.07.53	16
54.21.07.66	176
54.21.07.75	53
54.21.07.77	148
54.21.07.93	145
54.21.07.96	51
54.21.07.97	100
54.21.08.19	8
54.21.08.34	5

Nr oznaczenia	Nr tablicy
54.21.08.40	38
54.21.08.48	73, 93
54.21.08.53	42
54.21.08.56	54, 55
54.21.10.08	34
54.21.10.42	41, 53
54.21.10.56	25
54.21.11.03	34
54.21.11.17	50
54.21.11.23	40
54.21.12.04	163
54.21.15.04	148
54.21.15.07	27, 30
54.21.15.08	38
54.21.15.10	81, 90
54.21.15.13	42
54.21.15.17	115, 120
54.21.15.22	77, 78
54.21.15.24	171
54.21.15.33	28, 31, 62
54.21.15.34	28, 31
54.21.15.38	80
54.21.15.55	155
54.21.15.71	129
54.21.15.79	1
54.21.15.87	22
54.21.16.06	28, 31
54.21.16.16	54, 55
54.21.16.18	39, 140
54.21.16.19	111
54.21.16.26	54
54.21.16.29	38
54.21.16.34	76, 77, 78
54.21.16.38	147
54.21.16.42	57, 59, 60
54.21.16.48	34
54.21.16.49	34
54.21.16.52	1
54.21.16.56	71

Nr oznaczenia	Nr tablicy
54.21.16.60	180
54.21.16.62	163
54.21.16.68	173
54.21.16.72	49
54.21.16.73	6
54.21.16.74	171, 173
54.21.16.76	50
54.21.16.88	171
54.21.17.11	80
54.21.17.18	48
54.21.17.20	46
54.21.19.04	23
54.21.19.06	43
54.21.19.09	94, 95
54.21.19.10	44
54.21.19.11	4
54.21.19.16	3, 6
54.21.19.17	49
54.21.19.21	71
54.21.19.30	46, 47
54.21.19.33	49
54.21.19.34	175
54.21.19.35	49
54.21.20.31	83
54.21.20.34	79
54.21.20.37	1
54.21.20.49	71
54.21.21.03	19, 92, 120
54.21.21.04	1, 18, 89, 156
54.21.21.05	1, 92
54.21.21.06	1
54.21.21.09	69, 156
54.21.21.23	89
54.21.21.24	1
54.21.21.25	4, 6, 131, 135
54.21.21.28	92, 154
54.21.21.31	3
54.21.21.35	26, 29, 35
54.21.21.36	27

Nr oznaczenia	Nr tablicy
54.21.21.37	94
54.21.21.39	62
54.21.21.50	129, 175
54.21.21.57	1
54.21.21.58	149
54.21.21.65	1, 151
54.21.21.66	12, 66
54.21.21.67	40
54.21.21.70	19, 45
54.21.21.72	131, 132
54.21.21.75	34
54.21.21.76	27, 30, 34, 147
54.21.21.77	131, 132, 175
54.21.21.78	27, 30, 172
54.21.21.79	147
54.21.21.82	172
54.21.21.88	1
54.21.21.91	54
54.21.21.92	40, 65
54.21.21.95	81, 90, 164
54.21.21.97	14, 66
54.21.21.98	19, 45
54.21.23.04	96
54.21.24.08	14
54.21.24.09	25
54.21.25.08	145
54.21.25.11	130, 133
54.21.26.05	35
54.21.26.08	94, 141
54.21.26.09	35
54.21.26.11	81
54.21.26.12	22
54.21.26.14	81
54.21.26.15	22, 162
54.21.26.18	14
54.21.26.19	14
54.21.26.24	100, 156
54.21.26.32	162
54.21.26.35	16, 167

Nr oznaczenia	Nr tablicy
54.21.26.38	8
54.21.26.39	9
54.21.26.42	161
54.21.26.44	147
54.21.26.46	130, 133
54.21.26.55	163
54.21.26.68	82
54.21.28.07	111
54.21.28.15	146
54.21.28.17	46
54.21.29.03	1, 41
54.21.29.05	4
54.21.29.08	1
54.21.29.15	27
54.21.29.16	30
54.21.29.18	27, 88
54.21.29.19	27, 30
54.21.29.32	30
54.21.29.34	151
54.21.29.44	1
54.21.29.53	1
54.21.29.54	25
54.21.29.56	1
54.21.29.60	1
54.21.32.01	5
54.21.32.08	5
54.21.32.09	63
54.21.32.10	21
54.21.32.12	46
54.21.32.13	21
54.21.32.21	54
54.21.32.22	55
54.21.32.24	54, 55
54.21.32.25	46, 48
54.21.32.26	48
54.21.32.27	5
54.21.32.32	50
54.21.32.34	48
54.21.32.35	50

Nr oznaczenia	Nr tablicy
54.21.32.37	50
54.21.32.38	25
54.21.34.08	16
54.21.35.12	163
54.22.04.09	155
54.22.04.11	149
54.22.06.08	35
54.22.06.17	161, 162
54.22.06.20	135
54.22.07.10	130, 133
54.22.07.18	9
54.22.09.06	97
54.22.09.10	148
54.22.09.15	35
54.22.09.22	49
54.22.10.02	16
54.22.10.06	27, 30, 40
54.22.10.07	34
54.22.13.07	9
54.22.17.12	87, 91
54.22.18.01	115, 116, 120
54.22.18.02	115, 120
54.22.18.04	14, 137
54.22.18.05	116, 117, 118, 121, 122, 137
54.22.18.12	117, 118, 122
54.22.18.25	80, 132
54.22.18.27	132
54.22.18.37	141
54.22.18.39	14, 101
54.22.18.51	115, 116, 119, 120, 121
54.22.18.54	9
54.22.19.08	116, 121
54.22.19.10	109, 142
54.22.19.13	142
54.22.19.14	163
54.22.19.15	114
54.22.19.19	65, 137, 149

Nr oznaczenia	Nr tablicy
54.22.23.06	16
54.22.25.13	75
54.22.27.04	86
54.22.29.03	111, 142
54.22.29.09	138
54.22.30.03	111
54.22.30.04	132
54.22.30.06	144
54.22.30.08	95, 111, 119
54.22.30.13	102, 103
54.22.33.05	143
54.22.33.06	143
54.22.33.07	141
54.22.34.01	119, 141
54.22.35.01	130, 133
54.23.01.03	144
54.23.01.05	15, 109, 163
54.23.03.04	6, 80, 132
54.23.03.07	51
54.23.03.13	111
54.23.03.17	17, 52
54.23.03.20	53, 104 110
54.23.03.29	68
54.23.03.44	163
54.23.03.48	57, 59, 60
54.23.03.50	73, 93
54.23.04.03	40
54.23.04.11	87, 91
54.23.04.13	172
54.23.06.09	14, 68
54.23.06.16	20
54.23.06.33	94
54.23.08.01	75
54.23.10.06	80
54.23.11.01	130, 133
54.23.11.04	130, 133
54.23.11.05	133, 136
54.23.12.01	4
54.23.12.10	132, 156

Nr oznaczenia	Nr tablicy
54.23.13.01	123
54.23.13.03	6, 62, 63, 180
54.23.13.05	16
54.23.13.06	8, 100, 103, 111, 116, 117, 118, 121, 122, 137, 140, 179
54.23.13.07	148
54.23.13.08	6, 8, 17, 38, 88, 97, 98, 100, 101, 102, 111, 115, 117, 118, 120, 122, 123, 137, 145, 148, 149, 169, 178, 179, 180
54.23.13.10	1, 14, 18, 41, 52, 63, 65, 66, 69, 75, 83, 85, 88, 89, 92, 97, 100, 102, 103, 104, 108, 111, 112, 117, 118, 122, 130, 133, 137, 140, 142, 145, 146, 149, 151, 178, 179, 180
54.23.13.12	14, 20, 36, 38, 51, 75, 89, 92, 104, 106, 111, 115, 120, 136, 148, 151, 163, 175, 178, 179
54.23.13.13	146
54.23.13.14	64
54.23.13.16	172, 181
54.23.13.22	34
54.23.13.23	6, 96, 180
54.23.13.25	171
54.23.13.28	180
54.23.13.29	164
54.23.13.32	131, 132
54.23.13.35	123
54.23.13.38	77, 78
54.23.13.42	97

Nr oznaczenia	Nr tablicy
54.23.13.44	79
54.23.13.47	62
54.23.13.48	62
54.23.13.49	168
54.23.15.02	100
54.23.15.03	8, 155
54.23.15.05	100, 148, 150
54.23.15.08	35, 42, 63
54.23.15.10	64
54.23.15.11	4, 175
54.23.15.15	6
54.23.15.16	35
54.23.15.17	129, 175
54.23.15.21	89, 92
54.23.15.22	40, 137
54.23.17.08	36, 133
54.23.17.09	34
54.23.17.17	171, 173
54.23.19.03	149
54.23.19.05	87, 91
54.23.19.06	66
54.23.19.07	62, 85
54.23.19.08	62, 83
54.23.19.11	147
54.23.19.13	46, 48, 49, 53
54.23.19.18	62
54.23.19.38	57
54.23.21.13	89
54.23.21.17	140, 153
54.24.02.32	149
54.24.02.33	149
54.24.02.35	81
54.24.02.41	175
54.24.14.10	141
54.24.17.09	130, 133
54.24.47.08	130
54.25.04.01	7, 9
54.25.04.02	22, 26, 117, 118, 122

Nr oznaczenia	Nr tablicy
54.25.04.03	7, 10, 35, 39, 88, 92, 152, 164, 167
54.25.04.04	6, 25, 51, 156
54.25.04.05	51, 81, 88, 92, 151
54.25.04.06	52, 85, 94, 154, 155, 164
54.25.04.08	88, 89, 92
54.25.04.10	167
54.25.06.08	94, 155, 167
54.25.06.09	95
54.25.08.04	155
54.25.08.07	137, 155
54.25.09.06	51
54.25.09.08	52
54.25.11.03	104
54.25.17.02	88, 89, 92
54.25.19.03	89
54.25.25.04	167
54.25.66.06	51
54.26.01.01	123
54.26.01.03	7
54.26.01.04	14, 22, 97
54.26.01.05	3, 6, 87, 91
54.26.01.06	20
54.26.01.07	149
54.26.01.11	65
54.26.01.14	66
54.26.02.06	97, 98, 148
54.26.02.07	97
54.26.02.08	149
54.26.02.13	43
54.26.02.15	82
54.26.02.18	65
54.26.02.20	26, 29
54.26.02.40	28, 31
54.26.02.41	30
54.26.03.12	95
54.26.03.20	81
54.26.03.25	32, 33

Nr oznaczenia	Nr tablicy
54.26.03.28	75
54.26.03.29	36
54.26.03.39	5
54.26.03.40	5
54.26.03.49	50
54.26.05.06	34
54.26.05.10	33
54.26.05.17	32, 33
54.27.01.62	14
54.27.01.65	45
54.27.01.66	28, 31
54.27.01.67	1, 53, 54, 55
54.27.01.68	34
54.27.01.72	50
54.27.01.73	34
54.27.01.77	65
54.27.01.79	163, 169, 170
54.27.01.80	28, 31, 65
54.27.01.82	100
54.27.01.83	169
54.27.01.89	142
54.27.01.94	149
54.27.03.07	28, 31
54.27.03.08	27, 30
54.27.05.19	40
54.27.05.20	40
54.27.05.21	166
54.27.05.22	68
54.27.05.31	84, 165, 166
54.27.07.06	4
54.27.08.09	96
54.27.08.18	65
54.27.08.19	36
54.27.08.25	170
54.27.08.26	5
54.27.08.29	22, 141
54.27.08.37	22, 162
54.27.08.38	94
54.27.08.45	99, 100, 103, 169

Nr oznaczenia	Nr tablicy
54.27.08.46	5
54.27.08.58	5
54.28.01.01	149
54.28.01.03	75, 101, 130, 132, 133, 140, 147, 148, 149
54.28.01.04	27, 34
54.28.01.05	34, 155
54.28.01.09	6, 8, 65, 97, 100, 148, 154
54.28.01.11	66, 155
54.28.01.12	66, 99, 147, 169
54.28.01.13	54, 55, 80, 104, 110, 171, 173
54.28.01.14	35, 87, 91, 148
54.28.01.15	36
54.28.01.19	64, 97
54.28.01.21	62, 85, 97, 171, 173
54.28.01.22	46, 62, 83
54.28.01.23	22, 48, 49, 53, 172
54.28.01.26	56, 80
54.28.01.28	41, 147
54.28.01.30	36, 75
54.28.01.32	42, 43, 63, 66, 112
54.28.01.33	97, 98, 149
54.28.01.34	65, 97, 148, 150, 171, 173
54.28.01.41	87, 91
54.28.01.45	163, 169, 170
54.28.01.47	16
54.28.01.57	163, 164
54.28.01.62	151
54.28.01.69	176
54.28.01.75	168
54.28.03.05	152
54.28.03.08	169, 170
54.28.04.34	163, 169
54.28.04.35	169, 170
54.31.01.01	28, 31, 82

Nr oznaczenia	Nr tablicy
54.31.01.03	45
54.31.01.04	37
54.31.01.10	46, 47, 49, 95
54.31.01.11	36, 53
54.31.01.12	26
54.31.01.14	32, 33
54.31.01.16	44
54.31.01.17	7, 14
54.31.01.20	95
54.31.01.21	46, 48, 49, 53
54.31.01.28	82
54.31.01.29	169, 170
54.31.01.30	35, 56
54.31.01.31	32, 33
54.31.01.32	42
54.31.01.33	80
54.31.01.34	44
54.31.01.46	27, 30
54.31.01.54	170
54.31.01.55	82
54.31.01.56	6, 28, 31, 43
54.31.01.57	6
54.31.01.58	94
54.31.01.59	32
54.31.01.61	14
54.31.01.63	36, 44
54.31.01.64	32
54.31.01.68	32
54.31.01.74	66
54.31.01.75	87, 91
54.31.01.80	53
54.31.01.85	42
54.31.01.86	42
54.31.01.90	36
54.31.01.91	35
54.31.01.93	32, 36, 175
54.31.01.94	27, 32, 33, 35
54.31.01.96	95
54.31.02.04	14

Nr oznaczenia	Nr tablicy
54.31.02.06	20
54.31.02.07	20
54.31.02.09	94
54.31.02.10	8
54.31.02.14	94
54.31.02.20	46, 47, 49
54.31.02.24	33
54.31.05.58	34
54.31.61.54	169
54.32.01.07	46, 48, 49
54.32.01.09	81, 90
54.32.01.10	33
54.32.01.11	56, 80
54.32.01.12	56, 80
54.32.01.24	45
54.32.01.27	42
54.32.01.28	46, 48, 49
54.32.01.29	46, 48
54.32.01.42	53
54.32.01.44	50
54.32.01.45	45
54.32.01.50	46, 48
54.32.01.51	50
54.32.01.52	50
54.32.01.57	26
54.32.01.58	32, 94
54.32.01.59	53
54.32.01.64	2
54.32.01.73	81, 90
54.32.01.75	36
54.32.01.78	22
54.32.01.85	45
54.32.02.25	33
54.32.03.00	31
54.32.03.03	28, 156
54.32.03.12	175
54.33.02.03	87
54.34.01.04	29
54.34.01.49	33

Nr oznaczenia	Nr tablicy
54.36.01.02	94
54.36.01.10	151, 155, 167
54.36.01.16	89, 175
54.36.01.21	169, 170
54.36.01.25	38, 39, 43
54.36.01.29	81
54.36.01.30	64
54.36.01.31	40
54.36.01.37	36
54.37.01.03	24
54.37.01.05	162
54.37.01.13	161
54.37.01.82	14
54.38.01.07	35
54.38.01.14	45
54.38.01.15	45
54.38.01.16	50
54.39.01.08	46, 48, 49
54.39.01.11	50
54.39.01.12	32
54.40.20.37	149
54.41.05.01	74
54.41.07.01	74
54.41.07.02	74
54.41.07.10	74
54.41.07.11	74
54.41.07.13	74
54.41.07.15	74
54.41.07.18	74
54.41.07.19	74
54.41.08.08	74
54.41.08.09	74
54.41.16.10	111
54.41.16.11	111
54.41.18.04	74
54.41.18.05	74
54.41.20.07	74
54.41.20.08	74
54.41.22.17	74

Nr oznaczenia	Nr tablicy
54.41.23.01	111
54.41.25.07	74
54.46.01.04	117, 118, 122
54.48.52.10	74
54.48.52.20	74
54.51.01.30	46
54.51.01.33	26, 29
54.51.01.40	26
54.51.01.60	165
54.51.01.63	14
54.51.01.72	95
54.51.01.83	46, 47, 49
54.51.01.85	46, 47, 49
54.51.01.87	26, 29
54.51.01.88	48, 49
54.51.02.01	94
54.51.02.09	49
54.51.02.13	81, 90
54.51.02.58	46, 48
54.51.03.05	155
54.51.03.06	64
54.51.03.09	154
54.51.03.19	10, 34
54.51.03.21	27, 28, 31, 89
54.51.03.30	7, 35
54.51.03.33	10, 153, 154
54.51.03.36	10
54.51.03.42	162
54.51.03.54	95
54.51.04.11	75
54.51.04.12	54, 55
54.51.04.13	96
54.51.05.02	32, 35, 162
54.51.05.03	35
54.51.05.04	32
54.51.05.05	35, 40
54.51.05.06	28, 31
54.51.05.09	22, 40, 94
54.51.05.12	160

Nr oznaczenia	Nr tablicy
54.51.05.13	65
54.51.05.14	10, 154, 162
54.51.05.26	151
54.51.05.30	160
54.51.05.38	162
54.51.05.39	175
54.51.05.41	35, 175
54.51.05.45	46, 48, 49
54.51.05.47	90
54.51.05.48	46, 47, 49, 151
54.51.05.49	155
54.51.05.51	19
54.51.05.56	90, 151
54.51.05.57	151
54.51.05.58	41, 46, 47, 48, 49
54.51.05.69	95
54.51.05.71	47, 49
54.51.06.11	175
54.51.07.02	38
54.51.07.05	22
54.51.07.06	82
54.51.07.09	22
54.51.07.10	1
54.51.07.11	26
54.51.07.12	175
54.51.07.13	49
54.51.07.14	49
54.51.14.05	165
54.51.14.07	149
54.51.14.08	149
54.51.14.09	94
54.51.14.15	82
54.51.14.17	82
54.51.14.18	81
54.51.14.23	147
54.51.14.30	167
54.51.14.34	152, 158, 165
54.51.14.35	53
54.51.14.36	53

Nr oznaczenia	Nr tablicy
54.51.14.37	39, 82
54.51.14.41	50
54.51.14.44	56, 80
54.51.14.57	43
54.51.14.58	41
54.51.14.59	44
54.51.15.19	87
54.51.16.01	42
54.51.16.02	167
54.51.16.08	167
54.51.16.10	88, 157
54.51.16.11	167
54.51.16.12	87
54.51.16.13	94
54.51.16.28	167
54.51.16.35	39
54.51.16.57	56
54.51.25.27	28, 31
54.51.25.71	46
54.52.01.07	116, 121
54.52.01.11	116,121
54.52.01.13	119
54.52.01.14	115, 120
54.52.01.17	115, 120
54.52.01.20	137
54.53.01.09	61
54.53.01.20	58, 59
54.53.02.09	61
54.53.02.15	79
54.53.02.18	79
54.53.02.20	58, 59
54.53.02.31	61
54.53.07.02	61
54.61.01.01	9
54.61.01.02	14, 34, 100, 101, 111, 130, 137
54.61.01.04	6, 8, 63, 96, 100, 101, 117, 118, 119, 122, 138, 140

Nr oznaczenia	Nr tablicy
54.61.01.06	1, 4, 15, 16, 27, 66, 100, 101, 103, 104, 109, 110, 115, 120, 129, 136, 141, 146
54.61.01.08	4, 6, 66, 100, 115, 120, 136, 153
54.61.01.09	16, 80, 132
54.61.01.12	38, 137
54.61.01.14	35, 129
54.61.01.15	43
54.61.01.18	66
54.61.01.23	152
54.61.01.46	75
54.61.02.01	25, 97
54.61.02.02	25, 52, 111, 132, 162
54.61.02.04	14, 97
54.61.02.05	140
54.61.02.07	97, 98
54.61.02.16	111
54.61.03.05	14, 51, 140
54.61.03.07	68
54.61.03.10	16, 109, 110, 141, 163
54.61.03.16	14
54.61.03.23	54, 55, 89, 92
54.61.06.08	54, 55
54.61.06.11	93
54.61.06.13	147
54.61.06.26	171, 173
54.61.06.35	175
54.61.08.01	80, 82
54.61.12.01	129
54.61.12.03	33
54.61.12.04	154
54.61.12.05	9, 116, 123, 132
54.61.12.06	38, 100, 103, 111, 115, 116, 117, 118, 120, 121, 122, 130, 133, 137, 141, 149, 179

Nr oznaczenia	Nr tablicy
54.61.12.07	4, 7, 8, 9, 14, 17, 38, 39, 63, 88, 95, 96, 100, 101, 107, 111, 112, 113, 115, 117, 118, 120, 122, 123, 129, 130, 131, 132, 134, 135, 137, 138, 140, 145, 148, 149, 156, 169, 178, 179, 180
54.61.12.09	1, 3, 4, 6, 14, 15, 16, 18, 19, 23, 24, 25, 27, 28, 29, 30, 31, 32, 34, 35, 36, 41, 44, 46, 48, 49, 52, 53, 62, 63, 64, 66, 69, 80, 82, 83, 85, 87, 88, 89, 91, 92, 94, 95, 97, 100, 101, 102, 103, 104, 108, 111, 112, 114, 115, 117, 118, 119, 120, 122, 130, 131, 132, 133, 135, 136, 137, 140, 142, 145, 146, 148, 149, 150, 151, 154, 156, 160, 164, 178, 179, 180
54.61.12.10	1, 4, 6, 16, 17, 19, 20, 21, 23, 24, 25, 34, 40, 41, 44, 45, 51, 52, 56, 63, 64, 65, 66, 76, 80, 81, 89, 90, 92, 94, 95, 96, 97, 100, 104, 106, 108, 111, 115, 120, 136, 145, 148, 149, 151, 153, 154, 155, 156, 163, 167, 175, 178, 179, 180

Nr oznaczenia	Nr tablicy
54.61.12.11	6, 34, 39, 41, 43, 46, 47, 48, 49, 50, 53, 65, 83, 85, 93, 102, 103, 104, 123, 131, 132, 135, 146, 147, 163, 169, 170, 180
54.61.12.12	27, 30, 34, 45, 129, 131, 132, 147, 172, 175
54.61.12.13	50, 51, 54, 57, 59, 60, 71, 72, 73, 76, 77, 78, 93, 94, 129, 163, 164, 171, 172, 173, 175, 176, 181
54.61.12.14	54, 55, 168
54.61.12.15	171, 173
54.61.12.16	80
54.61.13.06	111
54.61.13.08	89
54.61.14.05	6, 115, 120
54.61.14.06	15, 16, 115
54.61.14.07	8, 16, 24, 129
54.61.14.09	5, 16, 25, 88, 100, 103, 117, 118, 122
54.61.14.10	64
54.61.14.11	4
54.61.14.15	81
54.61.15.01	116, 119, 121
54.61.15.02	100, 107, 144, 148, 150, 154, 178, 179, 180
54.61.15.17	89, 97, 98, 102, 103, 111, 130, 132, 133, 140, 147, 148, 149, 180
54.61.15.18	42, 52, 63, 92, 97, 104, 150, 155, 169, 171, 173, 180
54.61.15.19	91, 97, 98, 102, 103, 171, 173, 180

Nr oznaczenia	Nr tablicy
54.61.15.20	137
54.61.15.21	163, 164, 181
54.61.15.22	83
54.61.15.41	147
54.61.16.02	140
54.61.16.08	5, 66
54.61.16.10	5, 66
54.61.16.11	81, 90
54.61.16.12	175
54.61.17.02	95, 137
54.61.17.03	137
54.61.17.04	146
54.61.19.02	81, 90
54.61.19.03	42
54.61.19.04	46, 49
54.61.19.05	80
54.61.20.07	147
54.61.21.09	45
54.61.21.10	42, 43, 45, 56, 80
54.61.21.14	81, 90
54.61.22.03	97
54.61.23.01	130, 133
54.61.23.02	100, 179
54.61.23.03	130, 131, 134, 135, 143, 169, 178, 179, 180
54.61.23.04	44, 95, 108, 130, 131, 132, 133, 135, 178, 179
54.61.23.05	108, 109, 178, 179
54.61.23.06	104, 131, 132, 180
54.61.23.07	131, 132
54.61.23.08	71, 72
54.61.23.31	115
54.61.24.02	34
54.61.24.03	104
54.61.25.02	9
54.61.25.04	11, 40, 46, 47, 49, 50
54.61.25.05	7, 9, 82

Nr oznaczenia	Nr tablicy
54.61.25.06	8, 95
54.61.25.07	15, 22, 26, 40, 53, 104, 117, 118, 122
54.61.25.09	10, 35, 39, 41, 95, 116, 152
54.61.25.10	7, 34, 39, 51, 81, 88, 90, 92, 95, 164, 167
54.61.25.11	41, 63, 155
54.61.25.13	6, 10, 13
54.61.25.14	34, 51, 81, 88, 89, 90, 92, 155, 156, 167
54.61.25.15	1, 175
54.61.25.16	19
54.61.25.17	41
54.61.25.18	151, 160
54.61.25.19	51, 52, 85, 94, 147, 151, 152, 154, 155, 164, 167
54.61.25.20	52
54.61.25.22	88, 89, 92
54.61.25.23	39
54.61.25.24	46, 47, 49, 50
54.61.25.25	13, 34, 94, 155
54.61.25.27	1, 20, 40, 47, 66, 69, 89, 92, 137, 140, 155, 158
54.61.25.28	83, 167
54.61.25.29	40
54.61.25.30	51
54.61.25.31	120, 137
54.61.25.35	88, 89, 92, 94, 104, 160
54.61.25.38	155, 167
54.61.25.40	1
54.61.25.41	40, 41, 45, 151
54.61.25.49	175
54.61.25.66	165
54.61.25.68	135
54.61.27.03	141, 142

Nr oznaczenia	Nr tablicy
54.61.27.04	111
54.61.27.05	135
54.61.32.24	66, 69
54.62.01.01	102, 103
54.62.01.02	116, 117, 118, 131, 132
54.62.01.06	116, 119, 121
54.62.01.08	131, 132
54.62.01.13	116
54.62.01.23	141
54.62.01.31	92
54.62.01.36	122
54.62.01.37	122
54.62.02.01	154
54.62.02.02	169
54.62.02.03	83
54.62.02.04	96
54.62.02.07	154, 157, 158
54.62.02.08	38
54.62.02.14	45
54.62.02.15	40
54.62.02.17	49
54.62.02.19	49
54.62.03.10	15
54.62.04.03	43
54.62.04.04	14
54.62.04.05	38, 97
54.62.04.06	5, 27, 28, 31
54.62.04.08	26, 29, 65, 75
54.62.04.09	4, 14, 43, 66, 97, 156
54.62.04.12	34, 43, 65, 83, 85, 87, 91
54.62.04.13	149
54.62.04.15	28, 31, 35, 82, 95
54.62.04.18	6, 32, 43, 44, 49
54.62.04.19	27, 30, 32, 36, 46, 47, 49, 95
54.62.04.20	26
54.62.04.22	27, 28, 31, 35, 36

Nr oznaczenia	Nr tablicy
54.62.04.24	35, 175
54.62.04.25	34, 36, 44
54.62.04.26	45
54.62.04.27	33
54.62.04.28	26, 29, 37
54.62.04.29	35
54.62.04.30	44, 95, 110
54.62.04.32	33
54.62.04.33	167, 169
54.62.04.35	55
54.62.04.39	97, 98
54.62.04.42	33, 55
54.62.05.02	28, 31
54.62.05.05	46, 47, 49, 96
54.62.05.06	2, 14, 28, 31
54.62.05.09	7, 14, 82, 166
54.62.05.10	14
54.62.05.11	6
54.62.05.13	20, 28, 31, 87, 91, 94
54.62.05.17	154
54.62.05.18	45
54.62.05.20	42, 43, 53
54.62.05.21	46, 47, 49
54.62.05.22	34
54.62.05.23	46, 47, 49
54.62.05.25	45
54.62.05.26	33
54.62.05.28	28, 31
54.62.05.29	151
54.62.05.30	53
54.62.05.33	68
54.62.05.34	154
54.62.05.36	28, 31, 43
54.62.05.37	36
54.62.05.39	44, 49, 95
54.62.05.40	33
54.62.05.51	53, 151
54.62.05.55	14
54.62.06.01	32

Nr oznaczenia	Nr tablicy
54.62.06.06	6
54.62.06.13	32, 33, 35
54.62.07.04	8
54.62.07.05	148, 150, 154
54.62.07.06	9, 130, 133, 141, 148
54.62.07.07	148
54.62.07.09	8
54.63.02.01	14, 46, 47, 49, 86, 152, 163, 164, 169
54.63.02.02	54, 55, 56, 80, 170
54.63.02.03	85, 163
54.63.04.02	62, 64
54.64.01.09	1
54.64.04.01	66
54.64.07.03	66, 69
54.64.08.05	14
54.64.09.01	66
54.64.19.04	48
54.65.01.05	4
54.65.01.08	50
54.65.01.10	28, 31
54.65.01.16	94
54.65.01.20	34
54.65.01.28	1, 4
54.65.02.09	162
54.66.01.27	54
54.66.01.85	55
54.66.02.01	148
54.66.02.04	171, 173
54.66.02.29	75
54.66.03.01	8
54.66.03.02	65
54.66.03.05	66, 133
54.66.03.20	132
54.66.03.32	8
54.66.03.57	154
54.66.03.63	27
54.66.03.65	66
54.66.03.67	65

Nr oznaczenia	Nr tablicy
54.66.03.68	65
54.66.03.69	66
54.66.03.71	42, 63, 171, 173
54.66.03.72	97
54.66.03.79	35
54.66.03.83	97
54.66.03.85	155
54.66.03.86	75, 101
54.66.03.87	130, 133
54.66.03.88	66
54.66.03.89	43
54.66.03.90	64
54.66.03.92	130, 133
54.69.02.01	153
54.69.02.03	14, 163, 170
54.69.02.04	36
54.69.02.05	169
54.69.02.07	43, 169
54.69.02.17	32
54.69.09.01	164
54.69.09.05	137
54.69.09.09	89, 92
54.69.09.10	15
54.69.09.11	140
54.69.09.16	28, 31
54.69.09.20	63, 137
54.69.12.01	104
54.69.12.02	15, 53
54.69.12.04	34
54.69.13.01	1, 20, 69, 135
54.69.14.07	34
54.69.17.01	82
54.69.17.03	81, 90
54.69.17.07	95
54.69.17.08	94
54.69.17.11	94
54.69.21.20	115, 120
54.69.21.21	115, 120
54.69.21.22	115, 120

Nr oznaczenia	Nr tablicy
54.69.22.02	46, 88, 89, 92
54.69.22.03	49, 50
54.69.23.02	104
54.69.23.03	1
54.69.23.06	147
54.69.23.09	1
54.78.40.30	154
54.81.23.03	6
54.90.11.87	166
58-86/ZCT-16L	161
59-86/PZ2-18-KS	162
59.21.21.21	55
601.10.133.04.6	14
601.14.013.03.5	14
601.14.016.02.2	14
601.14.017.02.5	14
601.14.018.02.8	14
601.14.019.02.0	14
601.14.020.02.0	14
601.14.122.04.1	14
601.14.126.04.2	14
601.14.127.04.5	14
601.14.131.04.2	14
601.22.001.02.0	14
601.22.101.04.7	14
601.22.103.04.2	14
601.22.104.04.5	14
601.26.101.04.3	14
602.09.105.04.0	14
602.09.106.04.3	14
602.09.107.04.6	14
602.09.108.04.9	14
602.09.109.04.1	14
64.010357	164
64.011225	167
64.0114188	94
64.011583	164
64.011605	163
64.011632	163

Nr oznaczenia	Nr tablicy
64.011633	163
64.011648	163
64.011651	164
64.011792	167
64.012331	89
64.012333	83
64.012410	95
64.013209	95
64.013276	83, 85
64.014185	94
64.014186	94
64.014187	94
64.014188	94
64.014190	95
64.014191	94
64.014193	94
64.014194	95
64.014195	95
64.014196	94
64.014197	94
64.014198	95
64.014199	94
64.014200	94
64.014201	95
64.014203	94
64.014204	94
64.014205	95
64.014206	95
64.014208	95
64.014221	95
64.014389	50
64.014595	94
64.015221	94
64.901187	164
64.901614	164
64.901634	163
64.901645	163
64.901646	163
64.901939	83

Nr oznaczenia	Nr tablicy
64.902666	95
64.902670	94
64.902671	95
67453115	47
67112614	63
67112616	63
67112617	63
67112632	63
67112633	63
67112634	63
67112635	63
683 000.0	124
709.00.01	110
72 453 130	48
72 453 131	48
72 453 132	48
72 453 133	48
72 453 134	48
72 453 135	48
72 453 136	48
72 453 137	48
7295.8.000.2	116
80.000.014	62
80.002.003	1
80.002.008	1
80.002.016	1
80.002.017	1
80.002.018	1
80.002.028	1
80.002.031	1
80.002.032	1
80.002.033	1
80.002.034	1
80.002.035	1
80.002.036	1
80.002.037	1
80.002.041	1
80.002.042	1
80.002.045	1

Nr oznaczenia	Nr tablicy
80.108.070	27
80.108.080	28, 31
80.108.082	28, 31
80.108.084	28, 31
80.108.085	27, 30
80.108.086	27, 30
80.108.090	26
80.108.104	27, 30
80.108.105	27, 30
80.108.106	27, 30
80.108.107	26, 29
80.108.115	26, 29
80.108.116	27
80.108.124	28, 31
80.108.125	28, 31
80.108.130	28, 31
80.108.132	27
80.108.133	26
80.108.140	28, 31
80.108.150	26
80.108.160	26
80.120.021	33
80.121.002	34
80.121.006	32
80.121.007	32
80.121.010	34
80.121.011	32, 65
80.121.014	32, 33
80.121.015	32, 33
80.121.017	32, 33
80.121.021	32, 33
80.121.022	33
80.121.025	33
80.121.026	33
80.121.040	34
80.121.053	32
80.121.060	34
80.121.067	32
80.121.071	34

Nr oznaczenia	Nr tablicy
80.121.072	32
80.121.075	33
80.121.083	34
80.121.084	34
80.121.086	34
80.121.087	34
80.121.091	34
80.121.092	34
80.121.093	34
80.121.094	34
80.121.097	34
80.121.113	34
80.121.115	34
80.121.116	32
80.121.121	32
80.121.131	34
80.121.132	32
80.121.133	33
80.121.136	34
80.121.137	34
80.121.142	34
80.121.143	34
80.121.144	34
80.121.146	34
80.121.154	34
80.121.161	32
80.121.162	33
80.121.163	33
80.121.164	33
80.121.171	32
80.121.172	32, 33
80.121.173	32
80.121.181	32
80.121.182	32
80.121.183	32
80.121.184	32
80.121.185	32
80.121.187	33
80.126.005	35

Nr oznaczenia	Nr tablicy
80.126.016	35
80.126.018	35
80.126.024	35
80.126.026	35
80.126.032	35
80.126.053	35
80.126.054	35
80.126.055	34, 35
80.126.056	35
80.126.057	35
80.126.062	35
80.126.072	35
80.126.080	35
80.126.084	35
80.126.093	35
80.126.094	35
80.126.095	35
80.126.097	35
80.126.101	35
80.126.102	35
80.126.103	35
80.126.105	35
80.126.106	35
80.126.107	35
80.126.112	35
80.126.113	35
80.126.114	35
80.126.116	35
80.126.117	35, 49
80.126.124	35
80.126.130	35
80.126.140	35
80.126.150	35
80.128.002	36
80.128.003	36
80.128.005	36
80.128.010	36
80.128.016	36
80.128.017	36

Nr oznaczenia	Nr tablicy
80.128.020	36
80.128.021	36
80.128.022	36
80.128.023	36
80.128.024	36
80.128.025	36
80.128.030	36
80.130.002	37
80.130.003	37
80.142.001	38
80.142.002	38
80.142.003	38
80.142.004	38
80.142.005	38
80.142.006	38
80.142.010	38
80.142.013	38
80.142.017	38
80.142.021	38
80.142.022	38, 39
80.142.025	38
80.142.026	38
80.142.027	38
80.142.031	38
80.142.032	38
80.147.010	40
80.147.012	40
80.147.013	40
80.147.014	40
80.147.015	40
80.147.021	40
80.147.023	40
80.147.031	36, 40
80.147.032	40
80.147.041	40
80.147.050	40
80.147.051	40, 41
80.147.053	40
80.147.090	40

Nr oznaczenia	Nr tablicy
80.148.010	40
80.150.226	43
80.153.002	41
80.153.004	42
80.153.005	42
80.153.006	42
80.153.007	42
80.153.011	42
80.153.012	42
80.153.017	42
80.153.021	42
80.153.023	42
80.153.024	42
80.153.031	42, 43
80.153.032	42, 43
80.153.034	42
80.153.035	42
80.153.036	42
80.153.037	42
80.153.040	43
80.153.041	42
80.153.042	41
80.153.043	42
80.153.044	42
80.153.047	44
80.153.051	44, 49
80.153.056	44, 95
80.153.061	95
80.153.062	95
80.153.073	43
80.153.074	43
80.153.075	43
80.153.077	43
80.153.080	41
80.153.082	43
80.153.083	41, 53
80.153.086	41
80.153.087	41
80.153.094	42

Nr oznaczenia	Nr tablicy
80.153.102	41
80.153.107	42
80.153.110	41
80.153.114	42
80.153.116	41, 95
80.153.121	95
80.153.122	44, 95
80.153.123	44, 95
80.153.126	42
80.153.127	42
80.153.130	44, 95
80.153.131	42
80.153.149	42
80.153.150	44, 95
80.153.160	44
80.153.184	42
80.153.185	42
80.153.186	42
80.153.187	42
80.153.190	43
80.153.191	42
80.153.192	42
80.153.193	42
80.153.194	42
80.153.195	42
80.153.196	42
80.153.197	42
80.153.200	41
80.153.201	42
80.153.202	42, 43
80.153.203	42, 43
80.153.204	42, 43
80.153.205	42, 43
80.153.210	41
80.153.214	41
80.153.215	41
80.153.226	44
80.153.231	44
80.153.237	42, 43

Nr oznaczenia	Nr tablicy
80.153.244	43
80.153.246	44, 95
80.153.247	44
80.153.251	44
80.153.252	44
80.153.253	44
80.153.273	41
80.153.282	42
80.153.283	42
80.153.284	42
80.153.285	42
80.153.300	42
80.153.602	44
80.161.004	45
80.161.005	45
80.161.006	45
80.161.007	45
80.161.010	45
80.161.011	45
80.161.012	45
80.161.013	45
80.161.014	45
80.161.015	45
80.161.016	45
80.161.017	45
80.161.019	45
80.161.020	41, 45, 151
80.161.021	45
80.161.022	45
80.161.023	45
80.161.024	45
80.161.025	45
80.161.026	45
80.161.027	45
80.161.031	45
80.161.032	45
80.161.036	45
80.161.041	153
80.161.042	45

Nr oznaczenia	Nr tablicy
80.161.043	45
80.161.044	45
80.161.045	45
80.161.046	45
80.161.055	45, 76, 77, 78
80.161.056	45, 76, 77, 78
80.161.605	45
80.161.606	45
80.161.612	45
80.161.613	45
80.170.113	46, 48
80.170.183	46, 48
80.170.184	46, 48
80.170.185	46, 48
80.170.186	46, 48
80.170.201	46
80.170.989	46, 48
80.185.011	53
80.185.012	41
80.185.040	53
80.185.061	42, 53
80.185.062	53
80.185.067	53
80.185.071	53
80.185.072	53
80.185.074	53
80.185.075	53
80.185.077	53
80.185.081	53
80.185.085	53
80.185.086	53
80.185.176	53
80.200.016	54
80.200.017	54, 55
80.200.021	54
80.200.032	54, 55
80.200.051	80
80.200.080	54, 55
80.200.081	80

Nr oznaczenia	Nr tablicy
80.200.082	54
80.200.083	54, 55
80.205.007	56, 80
80.205.010	56
80.205.011	56
80.205.012	56
80.205.014	56, 80
80.205.015	56, 80
80.205.016	56, 80
80.205.025	56, 80
80.205.026	56, 80
80.205.033	56, 80
80.205.034	56
80.205.051	56
80.205.070	56
80.205.080	56
80.205.901	61
80.211.002	57
80.211.030	57
80.211.901	57
80.211.903	57
80.211.989	57
80.211.999	57
80.213.903	59
80.213.904	59
80.213.930	58
80.213.989	76
80.213.999	76
80.214.010	59
80.214.902	57, 59, 60
80.214.989	59
80.214.999	59
80.218.010	61
80.220.015	62, 87, 91
80.220.016	62
80.220.019	62
80.220.029	62
80.220.030	62
80.220.033	63

Nr oznaczenia	Nr tablicy
80.220.999	62
80.227.001	64
80.227.002	64
80.227.003	64
80.227.004	64
80.227.005	64
80.227.006	64
80.227.007	64
80.227.010	64
80.227.011	64
80.227.015	64
80.227.017	64
80.227.024	64
80.227.025	64
80.227.030	63
80.227.034	63
80.227.036	63
80.227.047	63
80.227.054	63
80.227.055	63, 64
80.227.056	64
80.227.057	63
80.227.060	64
80.227.061	63
80.227.064	63
80.227.067	64
80.227.068	64
80.227.070	63
80.227.083	64
80.227.093	64
80.227.103	64
80.227.901	63
80.227.906	64
80.231.001	65
80.231.003	65
80.231.004	65
80.231.005	65
80.231.009	65
80.231.010	65

Nr oznaczenia	Nr tablicy
80.231.013	65
80.231.015	65
80.231.016	65
80.231.017	65
80.231.022	65
80.231.024	65
80.231.026	65
80.231.027	65
80.231.029	5
80.231.032	65
80.231.040	65
80.231.044	65
80.231.070	65
80.231.080	97
80.231.514	65
80.235.004	66
80.235.005	66
80.235.006	66
80.235.007	66
80.235.009	66
80.235.011	66
80.235.012	66
80.235.013	66
80.235.014	66
80.235.016	66
80.235.017	66
80.235.021	66
80.235.022	66
80.235.023	66
80.235.024	137
80.235.030	66
80.235.032	66
80.235.033	66
80.235.034	66
80.235.040	66
80.235.043	66
80.235.050	66
80.235.052	137
80.235.054	66

Nr oznaczenia	Nr tablicy
80.235.060	66
80.235.508	66
80.235.901	66
80.235.905	66
80.236.005	69
80.236.006	69
80.245.001	71
80.245.002	129
80.245.013	71
80.246.003	72
80.246.011	72
80.246.104	72
80.250.017	74
80.250.030	74
80.250.040	74
80.250.060	74
80.250.634	74
80.255.003	75
80.255.012	75
80.255.023	75
80.255.024	5
80.255.030	75
80.255.037	75
80.255.041	75
80.255.042	75
80.255.043	65, 75, 97
80.255.044	75
80.255.045	65, 75
80.255.080	75
80.255.090	75
80.255.110	75
80.255.120	75
80.255.125	75
80.264.010	76, 77, 78
80.267.902	79
80.268.920	79
80.271.010	80
80.271.013	80
80.271.014	80

Nr oznaczenia	Nr tablicy
80.271.021	80
80.271.022	80
80.271.023	80
80.271.024	80
80.271.031	80
80.271.033	80
80.271.034	80
80.271.035	80
80.271.044	80
80.271.051	56, 80
80.271.052	56, 80
80.271.053	80
80.271.070	80
80.271.080	80
80.271.090	80
80.271.901	80
80.271.902	80
80.276.001	56
80.276.009	81
80.276.012	82
80.276.019	81
80.276.020	81
80.276.024	81
80.276.033	81
80.276.034	81, 90
80.276.040	82
80.276.050	82
80.276.051	82
80.276.052	82
80.276.053	82
80.276.054	82
80.276.055	82
80.276.056	82
80.276.057	82
80.276.062	82
80.276.063	82
80.276.064	82
80.276.065	82
80.276.066	82

Nr oznaczenia	Nr tablicy
80.276.067	82
80.276.071	82
80.276.072	82
80.276.073	82
80.276.076	82
80.277.010	87
80.277.014	91
80.277.015	87, 91
80.277.017	87, 91
80.277.020	87
80.277.021	87, 91
80.277.022	87, 91
80.277.023	87, 91
80.277.024	87, 91
80.277.025	87, 91
80.277.030	87
80.277.040	87, 91
80.278.019	88
80.278.030	88, 89, 92
80.278.034	88, 89, 92
80.278.050	88, 89, 92
80.278.054	88
80.278.065	88, 89, 92
80.278.066	63, 88, 92, 95, 156, 167
80.278.067	88
80.278.071	88
80.278.077	88, 89, 92
80.278.080	88
80.278.082	88, 89, 92
80.278.090	88
80.278.170	88
80.278.182	88, 92
80.280.009	93
80.280.032	93
80.280.211	93
80.295.002	97
80.295.003	97
80.295.004	97

Nr oznaczenia	Nr tablicy
80.295.005	97
80.295.011	97, 98
80.295.012	94, 97
80.295.013	97, 98
80.295.015	97, 98
80.295.031	97
80.295.034	97
80.295.036	97, 98
80.295.040	97
80.295.042	97, 98
80.295.043	97
80.295.045	97
80.295.050	97
80.295.051	97
80.295.052	97
80.295.056	97, 98
80.295.057	97, 98
80.295.060	97
80.295.062	97, 98
80.295.065	97
80.295.070	97
80.295.080	97, 98
80.295.082	97
80.295.083	97
80.295.084	97
80.295.085	97
80.295.086	97, 98
80.295.092	97
80.295.095	97, 98
80.295.096	97
80.295.100	97
80.295.117	97
80.295.120	97
80.295.130	97
80.295.140	97
80.295.150	97
80.295.160	97
80.295.190	97
80.295.200	97

Nr oznaczenia	Nr tablicy
80.295.210	97
80.297.030	98
80.297.040	98
80.297.999	98
80.302.045	100, 141
80.302.053	117
80.302.117	100
80.302.121	100
80.302.126	100
80.302.127	100
80.305.650	101
80.305.660	101
80.305.874	101
80.306.013	102, 103
80.306.020	102
80.306.021	102
80.306.030	102
80.306.042	102
80.306.060	102
80.306.070	102
80.306.080	102
80.306.090	102
80.306.710	102, 103
80.306.711	102, 103
80.306.720	102
80.311.162	104
80.311.209	104
80.311.331	104
80.311.334	104
80.311.341	104
80.311.343	104
80.311.350	104, 152
80.311.380	104
80.311.410	104
80.311.901	104
80.311.903	104
80.312.121	100
80.334.046	129
80.334.060	129

Nr oznaczenia	Nr tablicy
80.334.090	129
80.334.100	129
80.334.101	129
80.334.102	129
80.334.112	129
80.334.130	129
80.334.134	129
80.334.901	129
80.341.010	106
80.341.011	106
80.341.012	106
80.345.009	112
80.345.019	112
80.345.027	112
80.345.033	112
80.345.034	112
80.345.039	113
80.345.047	112
80.345.049	112
80.345.085	111
80.345.116	113
80.345.120	112
80.345.125	111
80.345.130	112
80.345.177	111
80.345.208	111
80.345.209	111
80.345.210	112, 114
80.345.906	113
80.346.020	93
80.349.001	114
80.350.012	115, 120
80.350.013	115, 120
80.350.015	115, 120
80.350.020	117, 118, 122
80.350.021	116
80.350.030	117, 118, 122
80.350.047	117, 118, 122
80.350.055	117, 118, 122

Nr oznaczenia	Nr tablicy
80.350.097	117
80.350.180	116, 121
80.350.181	116, 121
80.350.210	117
80.350.240	115, 120
80.350.260	115, 120
80.350.270	115, 120
80.350.273	115, 120
80.350.274	117, 118, 122
80.350.275	117, 118, 122
80.350.284	52, 104
80.350.286	117
80.350.290	117
80.350.310	117, 118, 122
80.350.340	115, 120
80.350.514	104
80.350.600	116
80.350.605	117, 118, 122
80.350.606	117, 118, 122
80.350.610	116
80.350.620	116, 121
80.350.630	116, 121
80.350.653	115, 120
80.350.654	115
80.350.780	116
80.350.830	117, 122
80.350.911	115, 120
80.350.917	117, 118, 122
80.350.919	116, 119
80.350.921	116, 121
80.350.924	117, 118, 122
80.350.932	115, 120
80.350.941	116
80.350.942	116
80.350.963	116
80.350.965	117, 122
80.350.966	117, 118, 122
80.350.967	115, 120
80.350.972	116

Nr oznaczenia	Nr tablicy
80.350.973	116
80.351.407	118
80.351.652	120
80.351.677	120
80.351.933	117, 118, 122
80.368.020	132
80.368.024	130, 132
80.368.027	132
80.368.032	112, 130, 133
80.368.067	130, 133
80.368.069	130, 133
80.368.071	130, 133
80.368.076	132
80.368.080	130, 133
80.368.092	178, 179, 180
80.368.093	178, 180
80.368.100	178
80.368.110	178
80.368.125	132
80.368.130	142
80.368.132	130, 133
80.368.133	130, 133
80.368.134	130, 133
80.368.135	130, 133
80.368.141	130, 133
80.368.142	130, 133
80.368.143	130, 133
80.368.144	131, 134, 135
80.368.145	131, 134, 135
80.368.146	131, 134, 135
80.368.147	131, 134
80.368.151	131, 134
80.368.152	131, 134
80.368.153	131, 134, 135
80.368.154	135
80.368.155	131, 134, 135
80.368.156	131, 134, 135
80.368.157	131, 134
80.368.161	131, 134, 135

Nr oznaczenia	Nr tablicy
80.368.175	132
80.368.192	130, 132
80.368.196	130, 132
80.368.200	133
80.368.211	130, 133
80.368.245	178
80.368.250	130, 133
80.368.255	131, 134, 135
80.368.260	130, 133
80.368.281	178, 179
80.368.296	178
80.368.302	178, 179
80.368.306	130, 133
80.368.307	130, 133
80.368.311	130, 133
80.368.314	142
80.368.322	178, 179
80.368.331	132
80.368.341	142
80.368.342	131, 132
80.368.343	131, 132
80.368.344	131, 132
80.368.346	130, 133
80.368.351	131, 132
80.368.352	142
80.368.354	130, 133
80.368.361	178
80.368.450	131, 132, 135
80.368.629	142
80.368.639	142
80.368.645	178
80.368.646	178
80.368.651	142
80.368.652	142
80.368.653	142
80.368.664	178
80.368.670	133
80.368.710	130, 132
80.368.720	132

Nr oznaczenia	Nr tablicy
80.368.722	132
80.368.723	132
80.368.724	132
80.368.725	132
80.368.726	132
80.368.727	132
80.368.728	132
80.368.729	132
80.368.904	132, 133
80.368.907	142
80.368.912	142
80.371.004	137
80.371.005	137
80.371.006	137
80.371.007	137
80.371.010	137
80.371.011	137
80.371.013	137
80.371.014	137
80.371.020	137
80.371.030	137
80.371.040	137
80.371.041	137
80.371.042	137
80.371.043	137
80.371.050	137
80.371.060	137
80.371.062	140
80.371.070	137
80.371.080	137
80.371.090	137
80.371.902	137
80.371.903	137
80.371.904	137
80.372.007	140
80.372.010	140
80.372.011	140
80.372.013	140
80.372.020	140

Nr oznaczenia	Nr tablicy
80.372.901	140
80.374.039	140
80.375.001	140
80.375.002	140
80.375.010	140
80.375.017	140
80.375.020	140
80.375.024	140
80.375.026	140
80.376.505	143
80.376.506	143
80.376.507	143
80.376.508	143
80.376.510	143
80.376.511	143
80.376.512	143
80.376.515	143
80.376.516	143
80.376.520	143
80.376.530	143
80.376.540	143
80.376.554	143
80.376.555	143
80.376.556	143
80.376.560	143
80.376.567	143
80.376.570	143
80.376.817	143
80.377.020	144
80.377.030	144
80.377.035	144
80.377.036	144
80.377.037	144
80.377.050	144
80.377.060	144
80.377.220	144
80.380.013	145
80.381.014	145
80.381.101	145

Nr oznaczenia	Nr tablicy
80.381.210	145
80.381.220	145
80.383.110	146
80.383.114	146
80.383.120	146
80.383.130	146
80.383.140	146
80.383.150	146
80.383.152	146
80.383.154	146
80.383.160	146
80.383.170	146
80.400.003	147
80.400.004	147
80.400.005	147
80.400.010	147
80.400.012	147
80.400.013	147
80.400.014	147
80.400.015	147
80.400.016	147
80.400.017	147
80.400.021	147
80.400.022	147
80.400.023	147
80.400.025	147
80.400.026	147
80.400.027	147
80.400.031	147
80.400.032	147
80.400.111	148
80.400.270	148
80.401.016	148
80.401.017	148
80.401.020	148
80.401.030	148
80.401.040	148
80.401.053	148
80.401.054	148

Nr oznaczenia	Nr tablicy
80.401.055	148
80.401.056	148
80.401.057	148
80.401.060	148
80.401.062	148
80.401.065	148
80.401.066	148
80.401.067	148
80.401.070	148
80.401.071	148
80.401.075	148
80.401.077	148
80.401.080	148
80.401.081	148
80.401.082	148
80.401.083	148
80.401.084	148
80.401.085	148
80.401.090	148
80.401.091	150
80.401.094	150
80.401.095	150
80.401.096	150
80.401.097	148
80.401.100	148
80.401.101	148
80.401.102	148
80.401.104	148
80.401.106	148
80.401.110	148
80.401.113	150
80.401.120	148
80.401.121	148
80.401.122	148
80.401.130	148
80.401.160	148
80.401.170	150
80.401.200	148
80.401.270	148

Nr oznaczenia	Nr tablicy
80.402.010	149
80.402.027	149
80.402.035	149
80.402.036	149
80.402.041	149
80.402.042	149
80.402.043	149
80.402.052	149
80.402.053	149
80.402.054	149
80.402.067	149
80.402.072	149
80.402.073	149
80.402.076	149
80.402.077	149
80.402.080	149
80.402.082	149
80.402.086	149
80.402.087	149
80.402.091	149
80.402.093	149
80.402.097	149
80.402.101	149
80.402.125	149
80.402.126	149
80.402.150	149
80.402.180	149
80.402.190	149
80.402.220	149
80.407.067	151
80.407.072	152
80.407.073	151
80.407.074	94, 151, 167
80.407.902	153, 155
80.407.907	153, 155
80.410.003	153
80.410.007	147
80.410.023	153
80.410.024	153

Nr oznaczenia	Nr tablicy
80.410.090	153
80.410.100	153
80.413.014	154
80.413.017	154
80.413.022	152
80.413.023	154
80.413.027	154
80.413.032	154
80.413.033	154
80.413.034	154
80.413.046	154
80.413.047	154
80.413.051	154
80.413.052	154
80.413.053	154
80.413.054	154
80.413.055	154
80.413.056	154
80.413.061	154
80.413.076	154
80.413.077	154
80.420.002	160
80.420.005	160
80.420.902	160
80.442.030	167
80.442.090	167
80.450.009	169, 170
80.450.012	163, 170
80.450.024	169, 170
80.450.025	169, 170
80.450.030	169, 170
80.450.032	169, 170
80.450.033	170
80.450.037	169, 170
80.450.041	169, 170
80.450.060	169, 170
80.450.070	169, 170
80.450.072	169, 170
80.450.073	163, 169, 170

Nr oznaczenia	Nr tablicy
80.450.074	169, 170
80.450.075	163, 169, 170
80.450.080	169, 170
80.450.090	170
80.450.092	163, 169, 170
80.450.093	163, 169, 170
80.450.119	169
80.450.150	170
80.450.190	163, 169, 170
80.450.204	163, 169, 170
80.450.234	170
80.452.006	172
80.452.010	172
80.452.016	172
80.452.022	172
80.452.023	172
80.452.024	172
80.453.035	171, 173
80.453.044	171, 173
80.453.045	171, 173
80.453.062	172
80.453.100	171, 173
80.453.212	171, 173
80.455.006	175
80.455.007	175
80.455.011	175
80.455.012	175
80.455.013	175
80.455.014	175
80.455.016	175
80.455.017	175
80.455.021	175
80.455.022	175
80.455.025	175
80.455.026	175
80.455.027	175
80.455.031	175
80.455.032	175
80.455.033	175

Nr oznaczenia	Nr tablicy
80.455.034	175
80.455.041	175
80.455.050	175
80.457.001	175
80.457.002	175
80.457.003	175
80.457.008	175
80.457.011	175
80.457.014	175
80.459.020	176
80.459.032	176
80.459.034	171, 173
80.459.050	176
80.459.060	176
80.578.170	92
80.600.001	148
80.600.003	154
80.600.006	82
80.600.012	6
80.600.053	51, 81, 90
80.600.054	51
80.600.055	88, 89, 90, 92
80.600.056	88, 89, 92
80.600.061	51
80.600.071	2
80.600.076	63
80.600.081	64
80.600.082	64
80.600.083	56, 80
80.600.086	81, 90
80.600.093	46
80.600.107	32, 33
80.600.108	32, 33
80.600.110	117, 118, 122
80.600.115	32, 33
80.600.123	1, 38
80.600.125	27, 30
80.600.135	117, 118
80.600.154	97

Nr oznaczenia	Nr tablicy
80.600.165	57
80.600.191	56, 80
80.602.560	116 ,121
80.610.055	160
80.610.135	122
80.701.010	103
80.701.021	103
80.701.030	103
80.701.035	103
80.701.051	103
80.701.052	103
80.701.053	103
80.701.061	103
80.701.100	103
80.701.110	103
80.701.120	103
80.701.131	103
80.800.007	1
810 285 M92	93, 147, 168, 169, 170, 171, 172, 173, 176
82.381.014	145
821.427.0	125
83.002.016	1
83.002.140	1
83.002.502	1
83.002.514	1
83.002.589	1
83.002.599	1
83.003.017	2
83.003.504	2
83.003.510	2
83.003.519	2
83.004.501	3
83.005.001	4
83.005.509	4
83.005.549	4
83.005.922	4
83.005.923	4

Nr oznaczenia	Nr tablicy
83.007.019	5
83.007.021	5
83.007.022	5
83.007.023	5
83.007.025	5
83.007.050	5
83.007.060	5
83.009.001	6
83.009.002	6
83.009.030	6
83.009.050	6
83.009.060	6
83.009.070	6
83.009.080	6
83.009.520	6
83.009.921	6
83.009.922	6
83.010.002	14
83.010.902	14
83.010.903	14
83.011.004	15
83.011.010	15
83.011.020	15
83.011.100	15
83.011.104	15
83.012.001	15
83.012.002	15
83.012.006	15
83.012.901	15
83.012.902	15
83.013.011	16
83.013.037	16
83.016.002	19
83.016.003	19
83.016.005	19
83.016.901	19
83.016.902	19
83.017.022	20
83.017.027	20

Nr oznaczenia	Nr tablicy
83.017.507	20
83.021.501	23
83.021.503	23
83.021.504	23
83.021.515	23
83.021.530	23
83.021.537	23
83.021.540	23
83.022.002	25
83.022.003	25
83.022.036	4
83.022.050	25
83.022.060	25
83.022.907	25
83.153.320	44
83.161.001	45
83.161.003	45
83.161.040	45
83.161.677	45
83.161.678	45
83.161.679	45
83.161.680	45
83.161.681	45
83.181.020	52
83.181.030	52
83.181.901	52
83.185.061	42, 53
83.185.062	53
83.185.076	53
83.200.040	54
83.200.319	54
83.211.003	57, 60, 77, 78
83.211.009	57
83.211.019	57
83.211.901	57, 60
83.214.904	57
83.214.905	57, 60
83.215.009	60
83.215.019	60

Nr oznaczenia	Nr tablicy
83.215.904	60
83.221.009	62
83.221.010	62
83.221.016	62
83.221.017	62
83.221.019	62
83.221.020	62
83.221.029	62
83.221.039	62
83.221.989	62
83.221.999	62
83.227.001	64
83.227.002	64
83.227.004	64
83.227.119	104
83.227.530	63
83.227.599	63
83.227.911	64
83.227.912	64
83.227.979	64
83.227.999	64
83.231.034	65
83.231.550	65
83.233.510	66
83.235.004	66, 69
83.235.005	66
83.235.520	66
83.235.901	66, 69
83.235.903	66, 69
83.235.904	66
83.235.906	66
83.235.929	66
83.236.006	66, 69
83.236.007	69
83.236.901	69
83.238.010	69
83.247.001	73
83.247.002	73
83.274.042	141

Nr oznaczenia	Nr tablicy
83.276.001	83
83.276.003	83
83.276.009	85
83.276.010	83
83.278.100	88
83.278.170	88
83.278.180	88, 89, 92
83.278.200	88
83.280.010	93
83.280.030	93
83.285.011	94
83.285.012	95
83.285.013	95
83.285.014	95
83.285.019	94
83.285.039	95
83.285.052	94
83.285.610	95
83.285.620	95
83.285.630	95
83.285.640	95
83.285.660	94
83.285.670	94
83.302.010	100
83.302.012	100
83.302.062	100
83.304.030	100
83.304.040	100
83.305.003	100
83.305.010	100
83.305.020	100
83.305.033	100
83.305.049	100
83.305.050	100
83.305.060	100
83.305.070	100
83.305.073	99, 100, 103
83.305.074	99, 100, 103
83.305.075	100

Nr oznaczenia	Nr tablicy
83.305.080	100
83.305.090	100
83.305.106	103
83.305.120	100, 101
83.305.140	99, 100, 103
83.305.150	100
83.305.160	100
83.305.162	100
83.305.650	101
83.305.670	101
83.305.680	101
83.305.721	100
83.305.722	100
83.305.727	100
83.305.730	100
83.305.740	100
83.305.750	100
83.305.760	100
83.305.770	100
83.305.780	100
83.311.005	104
83.311.040	104
83.312.010	104
83.312.011	104
83.312.016	104
83.312.020	104
83.312.057	104
83.312.070	104
83.312.090	104
83.312.920	104
83.312.998	104
83.334.004	129
83.334.005	129
83.334.020	129
83.334.520	129
83.334.541	129
83.334.542	129
83.343.009	108
83.345.519	111

Nr oznaczenia	Nr tablicy
83.345.521	111
83.345.529	111
83.345.539	111
83.345.542	111
83.345.549	111
83.345.630	103
83.350.020	115
83.350.353	115, 120
83.350.651	115
83.350.909	116
83.351.008	115, 120
83.351.052	116, 121
83.351.111	116, 121
83.351.130	115, 120
83.351.140	115, 120
83.351.284	122
83.351.401	118, 119
83.351.404	118, 119
83.351.405	119
83.351.406	119
83.351.407	119
83.351.408	119
83.351.410	119
83.351.411	119
83.351.412	119
83.351.413	119
83.351.414	119
83.351.419	119
83.351.421	119
83.351.425	119
83.351.429	119
83.351.430	119
83.351.440	119
83.351.450	119
83.351.460	119
83.351.475	119
83.351.490	119
83.351.570	116
83.351.610	115

Nr oznaczenia	Nr tablicy
83.351.650	117
83.351.652	115
83.351.660	117, 118, 122
83.351.670	118, 122
83.351.677	115
83.351.681	117, 118
83.351.902	117
83.351.904	117
83.351.912	115, 116, 120
83.351.915	121
83.351.975	115, 120
83.351.986	116
83.351.987	116
83.351.990	117
83.351.991	118, 122
83.352.001	120
83.352.002	120
83.352.003	120
83.352.004	121
83.352.050	120
83.353.001	118, 122
83.353.003	118
83.353.004	118
83.353.005	118, 122
83.353.007	118, 122
83.353.008	118
83.353.009	118
83.353.010	118
83.353.012	118
83.353.013	118
83.353.015	116
83.353.016	115
83.353.017	118, 122
83.353.018	115
83.353.019	115, 120
83.353.020	115
83.353.021	118, 122
83.353.022	118, 122
83.353.023	118, 122

Nr oznaczenia	Nr tablicy
83.353.024	115, 120
83.353.040	115
83.353.202	118
83.353.411	119
83.353.440	119
83.353.809	118
83.353.912	118
83.353.913	118
83.353.914	118
83.353.915	118
83.353.916	118
83.353.917	118
83.353.918	118
83.353.921	118
83.353.922	118
83.354.670	115
83.361.000	128
83.361.500	128
83.361.700	128
83.361.800	128
83.367.002	129
83.367.020	129
83.367.040	129
83.367.550	129
83.371.001	137
83.371.002	137, 140
83.374.009	141
83.374.010	141
83.374.036	141
83.374.037	141
83.374.038	141
83.374.039	141
83.374.041	141
83.374.043	141
83.374.044	141
83.374.046	141
83.374.310	141
83.374.370	141
83.374.801	141

Nr oznaczenia	Nr tablicy
83.374.802	141
83.374.810	141
83.374.824	141
83.381.013	145
83.381.015	145
83.381.101	145
83.381.102	145
83.381.103	145
83.381.104	145
83.400.020	147
83.409.010	152
83.413.170	155
83.413.180	155
83.413.210	155
83.419.050	156
83.440.401	163, 164
83.442.001	167
83.442.004	167
83.442.017	167
83.442.018	167
83.442.020	167
83.442.024	167
83.442.027	167
83.442.040	167
83.442.061	167
83.442.080	167
83.442.101	167
83.442.102	167
83.442.103	167
83.442.109	167
83.442.110	167
83.442.130	167
83.442.143	167
83.442.144	167
83.442.150	167
83.449.001	168
83.449.002	168
83.449.010	168
83.449.030	168

Nr oznaczenia	Nr tablicy
83.449.040	168
83.449.050	168
83.449.220	168
83.450.100	170
83.450.110	170
83.452.001	171
83.452.002	171
83.452.003	171
83.452.004	171
83.452.019	171
83.452.020	171
83.453.001	171, 173
83.453.002	171, 173
83.453.005	171, 173
83.453.006	171, 173
83.453.010	171, 173
83.453.014	171, 173
83.453.017	171, 173
83.453.020	173
83.453.022	171, 173
83.453.024	173
83.453.025	171, 173
83.453.039	171, 172, 173
83.453.044	171, 173
83.453.046	171, 173
83.453.052	171, 173
83.453.070	171, 173
83.453.080	171, 173
83.453.100	171, 173
83.453.139	171, 173
83.453.170	171, 173
83.505.071	177
83.505.072	177
83.505.073	177
83.505.074	177
83.505.075	177
83.505.076	177
83.505.077	177
83.505.078	177

Nr oznaczenia	Nr tablicy
83.505.081	177
83.505.082	177
83.505.083	177
83.505.084	177
83.505.085	177
83.505.086	177
83.505.103	177
83.505.611	177
83.505.612	177
83.505.613	177
83.505.614	177
83.505.615	177
83.505.616	177
83.505.617	177
83.505.618	177
83.505.621	177
83.505.622	177
83.505.623	177
83.505.624	177
83.505.625	177
83.505.626	177
83.577.010	91
83.578.001	89, 92
83.578.002	89, 92
83.578.003	92
83.578.014	92
83.578.016	92
83.578.017	92
83.578.020	92
83.578.022	92
83.578.023	92
83.578.040	92
83.578.050	89, 92
83.578.060	92
83.578.070	92
83.578.080	89, 92
83.578.090	92
83.578.100	92
83.578.103	92

Nr oznaczenia	Nr tablicy
83.578.170	92
83.578.173	88
83.578.601	89
83.578.602	89
83.578.614	89
83.578.616	89
83.578.617	89, 164
83.578.640	89
83.578.690	89
83.578.999	89, 92
83.606.010	178
83.606.020	178
83.606.282	178, 179
83.613.911	16
83.702.010	104
84.002.131	1
84.002.589	1
84.002.599	1
84.005.501	4
84.005.519	4
84.005.539	4
84.005.922	4
84.005.923	4
84.009.140	6
84.009.913	6
84.011.010	15
84.011.020	15
84.011.029	15
84.011.039	15
84.011.100	15
84.011.501	15
84.011.905	15
84.012.004	15
84.012.901	15
84.013.019	16
84.013.029	16
84.013.039	16
84.013.606	16
84.013.607	16

Nr oznaczenia	Nr tablicy
84.013.608	16
84.013.610	16
84.013.611	16
84.013.630	16
84.013.650	16
84.013.902	16
84.014.011	17
84.014.020	17
84.017.502	20
84.020.003	22
84.020.004	22
84.020.005	22
84.020.006	22
84.020.007	22
84.020.008	22
84.020.009	22
84.020.010	22
84.020.011	22
84.020.012	22
84.020.015	22
84.020.020	22
84.020.025	22
84.020.027	22
84.020.030	22
84.020.032	22
84.020.033	22
84.020.040	22
84.020.050	22
84.020.060	22
84.020.064	22
84.020.070	22
84.020.901	22
84.107.010	26
84.108.001	27, 30
84.108.002	28, 31
84.108.004	27
84.108.005	28, 31
84.108.006	28, 31
84.108.007	28, 31

Nr oznaczenia	Nr tablicy
84.108.009	28, 31
84.108.019	28, 31
84.108.031	28, 31
84.108.032	28, 31
84.108.035	28, 31
84.121.001	33, 37
84.121.003	34
84.121.075	34
84.121.076	66
84.145.710	121
84.147.020	40
84.147.030	40
84.148.001	40
84.148.009	40
84.148.011	40
84.148.011-1	115, 120
84.148.022	40
84.148.023	40
84.148.026	40
84.148.027	40
84.148.029	40
84.148.032	40
84.148.034	40
84.148.035	40
84.174.001	49
84.174.002	49
84.174.003	49
84.174.011	49
84.174.013	49
84.174.014	49
84.174.015	49
84.174.016	49
84.174.017	49
84.174.022	49
84.174.023	49
84.174.024	49
84.174.025	49
84.174.026	49
84.174.031	49

Nr oznaczenia	Nr tablicy
84.174.032	49
84.174.033	49
84.174.034	49
84.174.035	49
84.174.036	49
84.174.041	49
84.174.042	49
84.174.044	49
84.174.045	49
84.174.046	49
84.174.047	49
84.174.049	49
84.174.051	49
84.174.052	49
84.174.053	49
84.174.054	49
84.174.055	49
84.174.056	49
84.174.057	49
84.174.059	49
84.174.061	49
84.174.062	49
84.174.063	49
84.174.064	49
84.174.065	49
84.174.066	49
84.174.067	49
84.174.071	49
84.174.072	49
84.174.073	49
84.174.074	49
84.174.076	49
84.174.077	49
84.174.081	49
84.174.082	49
84.174.083	49
84.174.989	49
84.174.999	49
84.178.901	51

Nr oznaczenia	Nr tablicy
84.178.903	51
84.184.002	53
84.185.001	53
84.185.005	53
84.203.001	55
84.203.002	55
84.203.003	55
84.203.004	55
84.203.005	55
84.203.006	55
84.203.007	55
84.220.029	62
84.220.030	62
84.220.999	62
84.231.312	153
84.265.010	77, 78
84.265.902	77, 78
84.265.903	77, 78
84.265.904	77, 78
84.276.001	83
84.276.002	83
84.276.003	83, 85
84.276.004	83, 85
84.276.005	83
84.276.006	83
84.276.007	83
84.276.909	83
84.278.001	89
84.278.002	89
84.278.003	89
84.278.010	89
84.278.019	89
84.278.020	89
84.278.022	89
84.278.030	89
84.278.050	89
84.278.170	89
84.304.401	101
84.304.402	101

Nr oznaczenia	Nr tablicy
84.304.410	101
84.310.004	101
84.310.007	101
84.310.013	101
84.310.030	101
84.310.040	101
84.310.043	101
84.310.045	101
84.310.050	101
84.310.060	101
84.310.070	101
84.310.120	101
84.312.001	104
84.312.030	104
84.312.036	104
84.312.040	104
84.312.050	104
84.312.053	104
84.312.058	104
84.312.060	104
84.312.061	104
84.312.333	104
84.312.604	104
84.312.998	104
84.336.010	180
84.336.020	180
84.336.070	180
84.419.020	157
84.419.060	157
84.420.002	160
84.420.003	160
84.440.003	163
84.440.010	163
84.440.020	163
84.440.030	164
84.440.040	164
84.440.050	163
84.440.059	163
84.440.060	164

Nr oznaczenia	Nr tablicy
84.440.069	163
84.440.070	164
84.440.079	163
84.440.080	163
84.440.089	163
84.440.090	163
84.440.110	164
84.440.120	163
84.440.130	163
84.440.140	163
84.440.144	163
84.440.160	164
84.440.170	164
84.440.180	163
84.440.199	163
84.450.001	169
84.450.002	169
84.450.003	169
84.450.004	169
84.450.010	169
84.450.015	169
84.450.016	169
84.450.020	169
84.450.021	169
84.450.022	169
84.450.023	169
84.450.030	169
84.450.031	169
84.450.041	163, 169, 170
84.450.042	163, 169, 170
84.450.049	169
84.450.050	169
84.450.052	169
84.450.240	169
84.450.250	169
84.450.740	169
84.450.750	169
84.450.779	169
84.450.789	169

Nr oznaczenia	Nr tablicy
84.613.911	16
84.613.912	16
84.702.010	104
85.304.010	99
85.304.030	99
85.304.031	99
85.304.032	99
85.304.090	99
85.304.150	99
85.372.003	140
85.372.010	140
85.372.020	140
85.372.901	140
851 113.0	125
851 115.0	125
851 135.0	125
851 139.0	125
851 155.0	125
851 402.1	125
851 720.0	125
851 726.0	125
851 734.0	125
851 736.0	125
851 913.0	125
851 921.0	125
851 922.0	125
851.101.0	125
851.105.0	125
851.125.0	125
851.340.0	125
851.354.0	125
851.355.0	125
851.405.0	125
851.502.0	125
851.704.0	125
851.718.0	125
851.719.0	125
851.722.0	125
851.910.1	125

Nr oznaczenia	Nr tablicy
851.916.0	125
851.918.0	125
851.919.0	125
851.923.0	125
852.700.0	125
854 400.0	125
854.100.0	125
854.120.0	125
854.300.0	125
854.404.0	125
855.500.0	125
86.002.002	1
86.002.003	1
86.002.007	1
86.002.043	1
86.002.050	1
86.003.003	2
86.003.004	2
86.005.004	4
86.005.005	4
86.005.026	4
86.005.027	4
86.005.410	4
86.007.019	5
86.007.021	5
86.007.022	5
86.007.023	5
86.007.024	5
86.007.025	5
86.007.026	5
86.007.027	5
86.007.034	5
86.007.050	5
86.007.051	5
86.007.052	5, 22
86.007.053	5, 22
86.007.054	5, 22
86.007.060	5
86.007.080	5

Nr oznaczenia	Nr tablicy
86.007.154	22
86.009.006	6
86.009.007	6
86.009.014	6
86.009.015	6, 13
86.009.110	6
86.009.120	6
86.011.004	15
86.011.005	15
86.011.008	15
86.013.007	16
86.013.011	16
86.013.012	16
86.013.021	16
86.013.023	16
86.013.024	16
86.013.030	16
86.013.038	16
86.016.001	19
86.101.012	31
86.101.901	32
86.108.026	26
86.108.028	26
86.108.083	26, 29
86.108.113	27
86.121.003	32, 33
86.121.004	32
86.121.006	33
86.121.012	28, 33
86.121.017	34
86.121.026	32, 33
86.121.901	33
86.126.045	35
86.126.047	35
86.126.051	35
86.126.086	35
86.126.110	35
86.126.130	35
86.126.530	35

Nr oznaczenia	Nr tablicy
86.128.001	36
86.128.002	36
86.128.003	36
86.128.004	36
86.142.001	38
86.142.007	38
86.142.011	38
86.142.012	38
86.142.020	38
86.142.035	38
86.142.037	38
86.153.169	42
86.161.026	45
86.161.027	45, 153
86.161.040	45
86.161.061	45
86.161.062	45
86.161.065	45
86.161.066	45
86.161.067	45
86.161.073	45
86.161.661	45
86.161.662	45
86.180.003	52
86.180.004	52
86.180.013	52
86.180.015	52
86.180.021	52
86.180.022	52
86.184.003	53
86.200.001	54, 55
86.213.989	58, 76
86.213.999	58, 76
86.214.989	59
86.214.999	59
86.221.001	62
86.221.002	62
86.221.989	62
86.221.999	62

Nr oznaczenia	Nr tablicy
86.231.001	65
86.231.002	65
86.231.020	65
86.231.029	65
86.231.030	65
86.247.001	73
86.255.040	75
86.265.003	76, 77, 78
86.276.002	81, 90
86.276.010	81
86.276.014	90
86.276.015	90
86.276.017	81, 90
86.276.021	90
86.276.029	81
86.276.049	81, 90
86.276.069	82
86.276.071	90
86.276.086	81, 90
86.276.087	81, 90
86.276.093	81, 90
86.276.101	81
86.276.110	90
86.276.114	81
86.276.115	81
86.276.171	81
86.276.901	81
86.277.010	87
86.278.061	88
86.278.070	88
86.278.080	88
86.278.090	88
86.278.100	88, 89, 92
86.278.110	88
86.285.019	94
86.285.610	95
86.285.630	95
86.285.670	94
86.302.021	100

Nr oznaczenia	Nr tablicy
86.302.040	100
86.302.060	100
86.306.010	102
86.334.010	129
86.334.020	129
86.350.030	115, 120
86.350.040	115, 120
86.350.042	115, 120
86.350.043	115, 120
86.350.050	115, 120
86.350.060	115, 120
86.350.070	115, 120
86.350.110	116, 121
86.350.140	116
86.350.903	116, 121
86.350.913	115, 120
86.350.966	117, 118
86.350.967	117, 118, 122
86.350.972	116, 121
86.407.009	151
86.407.011	151
86.407.012	151
86.407.013	151
86.407.026	151
86.407.027	151
86.407.029	151
86.407.031	151
86.407.039	151
86.407.045	155
86.407.046	155
86.407.053	155
86.407.070	151
86.407.100	155
86.407.901	151
86.409.001	152, 164
86.409.002	152
86.409.902	152
86.409.905	152
86.409.906	152

Nr oznaczenia	Nr tablicy
86.416.915	104
86.419.013	157
86.419.017	157
86.419.023	157
86.419.024	157
86.419.026	157
86.419.031	156
86.419.032	156
86.419.046	156
86.450.002	147
86.450.100	169, 170
86.450.110	169, 170
86.450.120	169, 170
86.450.999	169
86.454.010	174
86.457.004	175
86.457.022	175
86.457.031	175
86.457.032	175
86.459.010	176
86.576.001	90
86.576.024	90
86.576.116	90
86.578.020	92
86.578.023	92
86.578.030	92
86.578.060	92
86.578.070	92
86.600.003	33
86.606.001	179
86.606.002	179
86.606.005	179
86.606.008	179
86.606.050	179
86.606.060	179
86.606.096	179
86.606.097	179
86.606.121	179
86.607.120	181

Nr oznaczenia	Nr tablicy
87.002.599	1
87.003.001	2
87.005.001	4
87.005.501	4
87.005.502	4
87.005.503	4
87.005.519	4
87.005.524	4
87.005.539	4
87.009.210	6
87.009.907	6
87.009.910	6
87.011.010	15
87.011.019	15
87.011.020	15
87.013.610	16
87.013.620	16
87.014.020	17
87.017.506	20
87.017.507	20
87.021.501	24
87.021.570	24
87.101.003	32
87.108.001	26
87.120.001	34
87.120.002	34
87.120.004	34
87.120.005	34
87.120.006	33
87.120.021	34
87.120.028	33
87.120.030	34
87.120.031	33
87.121.032	32
87.123.002	35
87.123.003	32
87.123.004	32
87.148.001	40
87.175.002	50

Nr oznaczenia	Nr tablicy
87.175.007	50
87.175.014	50
87.175.019	50
87.175.025	50
87.175.029	50
87.175.033	50
87.175.034	50
87.175.047	50
87.175.051	50
87.175.052	50
87.175.053	50
87.175.060	50
87.175.061	50
87.175.062	50
87.175.063	50
87.175.064	50
87.247.001	73
87.265.010	77
87.265.011	77
87.265.012	77
87.276.001	83
87.278.010	89
87.278.020	89
87.278.030	89
87.278.040	89
87.278.170	89
87.293.999	96
87.304.010	99
87.304.150	99
87.304.410	101
87.311.006	104
87.312.030	104
87.312.040	104
87.312.998	104
87.343.020	108
87.343.901	108
87.345.010	111
87.345.013	111
87.345.014	111

Nr oznaczenia	Nr tablicy
87.345.015	111
87.345.019	111
87.345.020	111
87.345.030	111
87.345.040	111
87.345.041	111
87.345.050	111
87.345.052	111
87.345.053	111
87.345.060	111
87.345.061	111
87.345.080	111
87.345.081	111
87.368.510	136
87.368.520	136
87.368.528	136
87.368.530	136
87.368.540	131, 132, 136
87.440.001	163, 164
87.440.005	164
87.440.030	164
87.440.040	164
87.440.904	166
87.440.914	164
87.450.052	169
87.450.080	169
87.450.090	169
87.450.740	169
87.450.750	169
87.450.779	169
87.450.789	169
87.613.911	16
87.702.010	104
87.755.046	50
871.100.0	126
871.105.0	126
871.120.0	126
871.125.0	126
871.300.0	126

Nr oznaczenia	Nr tablicy
871.370.0	126
871.402.0	126
871.404.0	126
871.405.0	126
871.417.0	126
871.440.0	126
871.455.0	126
871.457.0	126
871.458.0	126
871.459.0	126
871.484.0	126
871.485.0	126
871.486.0	126
871.487.0	126
871.491.0	126
871.494.0	126
871.502.0	126
871.510.0	126
871.512.0	126
871.513.0	126
871.514.0	126
871.518.6	126
871.700.0	126
871.701.0	126
871.706.1	126
871.711.0	126
871.712.1	126
871.713.1	126
871.714.1	126
871.715.1	126
871.716.1	126
871.717.0	126
871.717.1	126
871.718.0	126
871.722.0	126
871.723.0	126
871.724.0	126
871.726.0	126
871.727.0	126

Nr oznaczenia	Nr tablicy
871.728.0	126
871.729.0	126
871.730.0	126
871.733.0	126
871.738.0	126
871.739.0	126
871.750.0	126
871.752.0	126
871.753.0	126
871.754.0	126
871.755.0	126
871.757.0	126
871.760.0	126
871.762.0	126
871.770.0	126
871.771.0	126
871.772.0	126
871.773.0	126
871.778.0	126
871.780.0	126
871.912.0	126
871.921.0	126
871.922.0	126
871.923.0	126
872.400.0	126
872.493.0	126
875.500.0	126
875.703.0	126
88.108.004	26, 29
88.108.010	26, 29
88.108.017	26, 29
88.108.021	26, 29
88.108.025	29
88.108.030	26, 29
88.108.075	27, 30, 36
88.108.111	30
88.109.011	29
88.109.012	30
88.109.013	30

Nr oznaczenia	Nr tablicy
88.120.001	34
88.120.002	34
88.120.003	32, 33
88.120.005	33
88.120.008	34
88.120.011	33
88.120.464	33
88.121.001	34
88.121.007	32
88.121.012	33
88.121.017	32
88.121.022	33
88.121.031	33
88.121.032	32
88.121.033	32
88.121.041	33
88.121.042	34
88.121.043	34
88.121.046	34
88.121.065	33
88.121.066	33
88.121.072	32
88.121.082	33
88.121.087	32, 33
88.121.091	32
88.121.092	33
88.121.093	33
88.121.094	32
88.121.147	34
88.121.071	32
88.123.083	33
88.124.047	34
88.126.003	35
88.126.086	35
88.126.090	35
88.130.001	37
88.130.002	37
88.145.001	39
88.145.002	39

Nr oznaczenia	Nr tablicy
88.145.003	39
88.145.004	39
88.145.005	39
88.145.006	39
88.145.007	39
88.145.008	39
88.145.009	39
88.145.012	39
88.145.013	39
88.145.015	39
88.145.020	39
88.145.901	39
88.147.010	40
88.148.009	156
88.170.016	48
88.170.022	46, 47
88.170.033	46, 47
88.170.034	46, 47
88.170.045	46, 47
88.170.049	46, 47, 96
88.170.055	46, 48
88.170.067	46, 47
88.170.071	46, 47
88.170.084	46, 47
88.170.092	46, 47
88.170.095	46, 48
88.170.097	46, 48
88.170.103	46, 47
88.170.104	46, 47
88.170.105	46, 47
88.170.106	46, 48
88.170.112	46, 48
88.170.113	46, 48
88.170.114	46, 47
88.170.115	46, 47
88.170.116	46, 47
88.170.122	46, 48
88.170.123	46, 48
88.170.125	46

Nr oznaczenia	Nr tablicy
88.170.156	46, 47
88.170.157	46, 47
88.170.161	46, 47
88.170.162	46, 47
88.170.163	46, 47
88.170.164	46, 48
88.170.165	46, 48
88.170.166	46, 48
88.170.167	46, 48
88.170.202	46
88.170.217	46, 48
88.170.221	46, 48
88.170.222	46, 48
88.170.223	46, 48
88.170.224	46
88.170.989	46, 48
88.170.999	46, 48
88.174.001	49
88.174.002	49
88.174.013	49
88.174.014	49
88.175.005	50
88.175.006	50
88.175.007	50
88.175.014	50
88.175.016	50
88.175.022	50
88.175.023	50
88.175.025	50
88.175.026	50
88.175.031	50
88.175.033	50
88.175.036	50
88.175.070	50
88.175.080	50
88.175.086	50
88.175.087	50
88.175.091	50
88.175.092	50

Nr oznaczenia	Nr tablicy
88.175.093	50
88.175.094	50
88.175.097	50
88.175.101	50
88.175.103	50
88.175.113	50
88.175.115	50
88.175.117	50
88.175.121	50
88.175.132	50
88.175.160	50
88.175.163	50
88.175.164	50
88.175.165	50
88.175.166	50
88.178.001	51
88.178.002	51
88.178.003	51
88.178.004	51
88.178.005	51
88.178.006	51
88.178.011	51
88.178.012	51
88.178.013	51
88.178.014	51
88.178.030	51
88.178.040	51
88.178.050	51
88.178.070	51
88.178.901	51
88.178.902	51
88.178.903	51
88.245.002	71
88.267.003	59
88.267.901	79
88.268.001	79
88.268.910	79
88.270.909	85
88.276.002	56

Nr oznaczenia	Nr tablicy
88.276.004	85
88.276.005	85
88.276.006	85
88.276.010	85
88.276.022	85
88.276.023	85
88.276.320	85
88.293.013	96
88.293.015	96
88.293.016	96
88.293.020	96
88.293.021	96
88.293.999	96
88.305.650	101
88.305.660	101
88.343.901	108
88.366.836	130
88.368.020	130, 133
88.368.039	130, 133
88.368.060	130, 133
88.368.076	130, 133
88.368.077	130, 133
88.368.080	131
88.368.091	130, 133
88.368.092	130, 133
88.368.175	130, 133
88.368.200	130, 132, 133
88.368.220	130, 133
88.368.230	130, 133
88.368.280	130, 133
88.368.511	130, 133
88.368.600	130, 133
88.368.609	130, 133
88.368.610	130, 133
88.368.611	130, 133
88.368.619	130, 133
88.368.636	133
88.368.637	130, 133
88.368.641	130, 133

Nr oznaczenia	Nr tablicy
88.368.642	130, 133
88.368.643	130, 133
88.368.644	130, 133
88.368.709	133
88.368.710	133
88.368.719	133
88.368.720	133
88.368.739	133
88.368.760	133
88.368.854	130
88.368.856	133
88.368.911	135
88.368.913	130, 133
88.368.915	130, 133
88.368.920	135
88.368.923	135
88.368.924	135
88.368.925	130, 133
88.368.930	130, 132
88.368.940	130, 132
88.368.950	130
88.368.955	130
88.368.960	130
88.368.980	135
88.368.981	131, 134, 135
88.368.982	131, 134, 135
88.368.983	131, 134, 135
88.368.985	130, 133
88.368.986	130, 133
88.368.989	130
88.368.990	135
88.371.005	138
88.371.011	138
88.375.020	140
88.383.030	146
88.383.110	146
88.383.111	146
88.383.120	146
88.383.130	146

Nr oznaczenia	Nr tablicy
88.383.151	146
88.383.152	146
88.383.170	146
88.400.002	147
88.400.003	147
88.400.004	147
88.400.006	147
88.401.092	150
88.401.210	148
88.401.220	148
88.402.083	149
88.402.090	149
88.402.116	149
88.403.001	150
88.403.114	150
88.407.019	151
88.407.081	160
88.407.084	154
88.407.091	151
88.407.150	151
88.407.160	151
88.410.002	153
88.410.004	153
88.410.030	153
88.410.040	153
88.410.051	153
88.410.110	153, 167
88.410.909	153
88.413.022	154
88.413.030	154
88.413.032	154
88.413.050	150
88.413.066	155
88.413.073	155
88.413.081	154
88.413.100	154
88.413.110	154
88.413.150	155
88.413.159	155

Nr oznaczenia	Nr tablicy
88.413.193	155
88.413.196	155
88.413.203	155
88.413.246	155
88.413.247	155
88.413.259	39
88.413.295	154
88.413.296	155
88.413.320	155
88.413.330	155
88.413.901	154
88.413.902	154
88.413.903	154
88.418.010	157
88.418.011	157
88.418.012	156
88.418.014	157
88.418.021	157
88.418.025	157
88.418.030	156
88.418.034	156
88.418.040	156
88.418.045	156
88.418.055	159
88.418.056	159
88.418.057	158, 159
88.418.059	156
88.418.062	158
88.418.063	158
88.418.064	158
88.418.065	158
88.418.066	158
88.418.067	158
88.418.069	156
88.418.070	159
88.418.071	156
88.418.072	158
88.418.074	158
88.418.075	158

Nr oznaczenia	Nr tablicy
88.418.076	159
88.418.077	159
88.418.080	156
88.418.081	156
88.418.121	156
88.420.901	160
88.442.007	167
88.442.009	167
88.442.010	167
88.442.050	167
88.442.060	167
88.442.071	167
88.442.072	167
88.449.220	168
88.450.001	169, 170
88.450.005	163, 169, 170
88.450.009	169, 170
88.450.030	169, 170
88.450.046	169, 170
88.450.047	170
88.450.050	169
88.450.052	169, 170
88.450.060	163, 169, 170
88.450.080	170
88.450.090	170
88.450.100	169, 170
88.450.160	169, 170
88.452.020	171
88.453.006	171, 173
88.453.016	171, 173
88.453.020	173
89.002.002	1
89.002.023	1
89.002.025	1
89.002.033	1
89.002.042	1
89.002.046	1
89.002.047	1
89.002.050	1

Nr oznaczenia	Nr tablicy
89.002.514	1
89.002.599	1
89.002.902	1
89.002.903	1
89.003.007	2
89.003.008	2
89.003.011	2
89.003.020	2
89.003.501	2
89.003.519	2
89.003.520	2
89.003.529	2
89.003.903	2
89.003.904	2
89.003.912	2
89.003.913	2
89.004.001	3
89.004.002	3
89.004.003	3
89.004.004	3
89.004.501	3
89.005.007	4
89.005.015	4
89.005.016	4
89.005.022	4
89.005.501	4
89.005.502	4
89.005.504	4
89.005.505	4
89.005.507	4
89.005.509	4
89.005.510	4
89.005.511	4
89.005.516	4
89.005.524	4
89.005.549	4
89.005.902	4
89.005.904	4
89.005.915	4

Nr oznaczenia	Nr tablicy
89.005.922	4
89.005.923	4
89.005.924	4
89.009.008	6
89.009.009	6
89.009.011	6
89.009.021	6
89.009.050	6
89.009.060	6
89.009.070	6
89.009.080	6
89.009.090	6
89.009.100	6
89.009.140	6
89.009.520	6
89.009.912	6
89.009.913	25
89.009.917	6
89.009.921	6
89.009.922	6
89.011.010	15
89.011.100	15
89.012.021	15
89.012.022	15
89.012.032	15
89.012.050	15
89.012.901	15
89.012.902	15
89.013.002	16
89.013.020	16
89.014.022	17
89.014.025	17
89.014.040	17
89.014.050	17
89.014.999	17
89.016.002	19
89.016.003	19
89.016.005	19
89.016.006	19

Nr oznaczenia	Nr tablicy
89.016.007	19
89.016.010	19
89.016.901	19
89.016.902	19
89.017.005	20
89.017.008	20
89.017.011	20
89.017.012	20
89.017.021	20
89.017.023	20
89.017.508	20
89.021.043	24
89.021.045	24
89.021.046	24
89.021.047	24
89.021.051	24
89.021.062	24
89.021.063	24
89.021.071	24
89.021.072	24
89.021.073	24
89.021.074	24
89.021.075	24
89.021.515	24
89.021.570	24
89.021.976	24
89.022.002	25
89.022.003	25
89.022.004	25
89.022.005	25
89.022.018	25
89.022.022	25
89.022.024	25
89.022.025	25
89.022.028	25
89.022.031	25
89.022.033	25
89.022.036	4, 25
89.022.040	25

Nr oznaczenia	Nr tablicy
89.022.043	25
89.022.050	25
89.022.060	25
89.022.906	6, 25
89.022.907	25
89.153.010	44, 49, 95
89.153.011	44
89.153.066	44, 49, 95
89.153.067	44, 49, 95
89.153.075	44
89.153.076	44
89.153.091	41
89.153.110	44
89.153.120	44, 95
89.153.121	44
89.153.130	44
89.153.154	41
89.153.159	42
89.153.180	44, 95
89.153.225	41
89.153.291	42, 43
89.153.332	44
89.153.333	44
89.153.670	41
89.162.019	45
89.162.063	45
89.162.064	45
89.162.091	45
89.162.092	45
89.162.619	45
89.162.663	45
89.175.001	50
89.181.020	52
89.181.030	52
89.185.004	53
89.185.006	53
89.185.011	53
89.185.012	53
89.185.013	53

Nr oznaczenia	Nr tablicy
89.185.014	53
89.185.015	53
89.185.016	53
89.185.035	53
89.200.006	54, 55
89.200.012	54, 55
89.211.009	57, 76
89.211.019	57, 76
89.211.906	60
89.214.904	57
89.214.905	57
89.215.009	60
89.215.019	60
89.215.904	60
89.235.010	66, 69
89.235.020	66
89.245.002	71
89.255.004	75
89.255.010	75
89.255.040	75
89.255.050	75
89.255.070	75
89.276.006	81, 90
89.276.010	90
89.276.025	81, 90
89.276.046	82
89.276.075	82
89.276.901	81
89.280.211	93
89.302.007	100
89.302.016	100
89.305.050	100
89.305.650	100
89.305.750	100
89.311.014	104
89.311.033	104
89.311.044	104
89.311.060	104
89.311.065	104

Nr oznaczenia	Nr tablicy
89.311.902	104
89.312.010	104
89.312.016	104
89.312.017	104
89.312.030	104
89.312.070	104
89.312.090	104
89.312.998	104
89.345.906	111
89.350.001	115
89.350.003	117, 122
89.350.050	117, 118, 122
89.350.090	117
89.350.097	122
89.350.110	115
89.350.120	117, 118, 122
89.350.200	116, 121
89.350.353	115, 120
89.350.907	115, 120
89.350.908	115
89.350.914	116, 121
89.350.915	116
89.350.926	115
89.351.630	115
89.351.640	116
89.351.690	117
89.351.808	74
89.352.033	115, 120
89.352.034	51
89.352.927	117, 118, 122
89.352.931	117, 118, 122
89.352.972	117, 118, 122
89.352.973	115, 120
89.353.209	44
89.361.000	128
89.361.500	128
89.361.700	128
89.361.800	128
89.367.020	129

Nr oznaczenia	Nr tablicy
89.371.001	137
89.371.901	137
89.400.003	147
89.400.005	147
89.400.010	147
89.400.020	147
89.407.004	151
89.407.005	151
89.407.006	151
89.407.010	151
89.407.012	151
89.407.013	151
89.407.014	151
89.407.020	151
89.407.049	151
89.407.050	151
89.407.110	151
89.407.170	151
89.407.171	151
89.407.172	151
89.407.902	151
89.409.011	152
89.409.902	152
89.409.903	152
89.413.040	155
89.413.047	155, 167
89.413.066	155
89.413.067	155
89.413.071	155
89.413.072	155
89.413.074	155
89.413.154	167
89.413.156	167
89.413.160	155
89.413.165	155
89.413.169	155
89.413.174	155
89.413.175	155
89.413.179	155

Nr oznaczenia	Nr tablicy
89.413.187	155
89.413.190	155
89.413.200	155
89.419.027	156
89.419.035	156
89.442.050	167
89.442.060	167
89.443.168	155
89.450.004	163, 169, 170
89.450.005	163, 169, 170
89.450.032	169, 170
89.450.040	163, 170
89.450.050	169, 170
89.450.060	169, 170
89.450.080	169, 170
89.450.090	169, 170
89.450.110	170
89.450.120	170
89.450.140	163, 169, 170
89.450.240	170
89.450.250	170
89.450.999	169
89.452.006	172
89.452.010	172
89.452.016	172
89.452.017	172
89.452.019	172
89.452.021	172
89.452.023	172
89.452.062	172
89.453.020	176
89.453.075	171, 173
89.453.120	171, 173
89.453.247	171, 173
89.453.248	171, 173
89.454.010	174
89.457.004	175
89.457.010	175
89.459.020	175

Nr oznaczenia	Nr tablicy
89.459.060	176
89.600.006	25
89.600.007	25
89.600.008	25
89.600.014	19
89.602.560	116
89.606.010	179
89.606.020	179
89.613.911	16
89.702.010	104
8942 25 M1	140
895.109.470.4	14
896.032.380.4	14
9019999316	19, 25
902 441.0	123
902 9999 312	104, 152
9029999318	25
903 401	123
903 403.0	123
903 412.0	123
903 415.0	123
903 423.0	123
903.432.0	123
903.434.0	123
903 440.0	123
903 447.0	123
903 450.0	123
903 902.0	123
903 910.0	123
903 913.1	123
903 915.0	123
909 616 M93	131, 132, 180
92.009.197	8
93.009.005	7
93.009.010	7
93.009.011	7, 8, 9
93.009.012	7
93.009.015	7
93.009.016	7

Nr oznaczenia	Nr tablicy
93.009.017	7
93.009.018	7
93.009.020	7, 8
93.009.021	7
93.009.022	7
93.009.023	7
93.009.024	7
93.009.032	7
93.009.033	7
93.009.035	7
93.009.038	7
93.009.045	7
93.009.047	7
93.009.049	7
93.009.050	7
93.009.051	7
93.009.052	7
93.009.053	7
93.009.057	7
93.009.058	7
93.009.059	7
93.009.061	7
93.009.065	7
93.009.067	7
93.009.070	7
93.009.080	7
93.009.081	7
93.009.082	7
93.009.083	7
93.009.084	7
93.009.085	7
93.009.104	8
93.009.109	8
93.009.111	8
93.009.112	8
93.009.113	8
93.009.114	8
93.009.115	8
93.009.116	8

Nr oznaczenia	Nr tablicy
93.009.117	8
93.009.118	8
93.009.119	8
93.009.120	8
93.009.121	8
93.009.122	8
93.009.123	8
93.009.124	8
93.009.125	8
93.009.126	8
93.009.127	8
93.009.128	8
93.009.129	8
93.009.130	8
93.009.131	8
93.009.133	8
93.009.134	8
93.009.135	8
93.009.136	8
93.009.137	8
93.009.138	8
93.009.139	8
93.009.140	8
93.009.141	8
93.009.142	8
93.009.143	8
93.009.144	8
93.009.145	8
93.009.146	8
93.009.148	8
93.009.149	8
93.009.150	8
93.009.151	8
93.009.152	8
93.009.153	8
93.009.154	8
93.009.155	8
93.009.156	8
93.009.157	8

Nr oznaczenia	Nr tablicy
93.009.158	8
93.009.159	8
93.009.161	8
93.009.163	8
93.009.167	8
93.009.170	8
93.009.171	8
93.009.173	8
93.009.179	8
93.009.188	8
93.009.190	8
93.009.193	8
93.009.196	8
93.009.198	8
93.009.199	8
93.009.200	10
93.009.201	10
93.009.202	10
93.009.203	10
93.009.204	10
93.009.205	10
93.009.206	10
93.009.207	10
93.009.208	10
93.009.209	10
93.009.251	9
93.009.252	9
93.009.253	9
93.009.255	9
93.009.256	9
93.009.257	9
93.009.258	9
93.009.259	9
93.009.260	9
93.009.261	9
93.009.262	9
93.009.263	9
93.009.264	9
93.009.265	9

Nr oznaczenia	Nr tablicy
93.009.266	9
93.009.268	9
93.009.270	9
93.009.280	9
93.009.281	9
93.009.282	9
93.009.309	11
93.009.310	11
93.009.322	11
93.009.323	11
93.009.324	11
93.009.330	11
93.009.331	11
93.009.332	11
93.009.333	11
93.009.334	11
93.009.335	11
93.009.336	11
93.009.337	11
93.009.351	7
93.009.352	7
93.009.353	7
93.009.354	7
93.009.355	7
93.009.356	7
93.009.357	7
93.009.358	7
93.009.359	7
93.009.360	7
93.009.361	7
93.009.362	7
93.009.363	7
93.009.364	7
93.009.365	7
93.009.366	7
93.009.367	7
93.009.368	7
93.009.369	7
93.009.370	7

Nr oznaczenia	Nr tablicy
93.009.371	7
93.009.372	7
93.009.373	7
93.009.374	7
93.009.375	7
93.009.376	7
93.009.377	7
93.009.378	7
93.009.385	7
93.009.705	10
93.009.706	10
93.009.825	11
93.009.826	11
93.010.123	15
93.011.017	15
93.011.018	15
93.011.019	15
93.011.024	15
93.011.025	15
93.011.026	15
93.011.027	15
93.011.028	15
93.011.029	15
93.011.030	15
93.011.031	15
93.011.032	15
93.011.033	15
93.011.034	15
93.011.035	15
93.011.036	15
93.011.037	15
93.011.038	15
93.011.039	15
93.011.040	15
93.011.041	15
93.011.042	15
93.011.043	15
93.011.044	15
93.011.045	15

Nr oznaczenia	Nr tablicy
93.011.046	15
93.018.503	21
93.018.505	21
93.018.506	21
93.018.507	21
93.018.508	21
93.018.510	21
93.018.511	21
93.018.512	21
93.018.513	21
93.018.515	21
93.018.517	21
93.018.520	21
93.0504	11
93.0921	70
93.0922	70
93.0925	70
93.0928	70
93.0929	70
93.0930	70
93.0931	70
93.0932	70
93.0933	70
93.1102	13
93.1103	13
93.1105	13
93.1106	13
93.1109	13
93.1207	13
93.1209	13
93.1210	13
93.1215	13
93.1216	13
93.181.001	52
93.181.002	52
93.1925	67
93.1926	67
93.1927	67
93.1928	67

Nr oznaczenia	Nr tablicy
93.1929	67
93.1930	67
93.1931	67
93.1932	67
93.1933	67
93.1934	67
93.1935	67
93.1936	67
93.1938	67
93.1939	67
93.1940	67
93.1942	67
93.1943	67
93.1945	67
93.1973	67
93.227.008	63
93.227.011	64
93.235.020	68
93.235.021	68
93.235.022	68
93.235.023	68
93.235.024	68
93.235.025	68
93.235.026	68
93.235.027	68
93.235.028	68
93.235.029	68
93.235.030	68
93.235.031	68
93.235.032	68
93.235.033	68
93.235.034	68
93.235.035	68
93.235.036	68
93.235.037	68
93.235.038	68
93.235.039	68
93.235.040	68
93.235.041	68

Nr oznaczenia	Nr tablicy
93.235.042	68
93.235.043	68
93.235.044	68
93.235.045	68
93.235.046	68
93.235.047	68
93.235.048	68
93.235.049	68
93.235.050	68
93.235.051	68
93.235.052	68
93.235.053	68
93.235.054	68
93.235.055	68
93.235.056	68
93.235.057	68
93.235.058	68
93.235.059	68
93.235.060	68
93.235.061	68
93.235.062	68
93.235.063	68
93.235.064	68
93.235.065	68
93.235.066	68
93.235.067	68
93.235.068	68
93.235.069	68
93.235.070	68
93.235.071	68
93.235.072	68
93.235.073	68
93.235.074	68
93.235.075	68
93.235.076	68
93.235.077	68
93.235.078	68
93.235.079	68
93.235.080	68

Nr oznaczenia	Nr tablicy
93.235.081	68
93.235.082	68
93.236.001	70
93.236.002	70
93.236.003	70
93.236.004	70
93.236.005	70
93.236.006	70
93.236.007	70
93.236.008	70
93.236.010	70
93.236.011	70
93.236.012	70
93.236.013	70
93.236.014	70
93.236.015	70
93.236.016	70
93.237.710	63
93.311.501	105
93.311.502	105
93.311.503	105
93.311.504	105
93.311.505	105
93.311.506	105
93.311.507	105
93.311.508	105
93.311.509	105
93.311.510	105
93.311.511	105
93.311.512	105
93.3202	10
93.3205	10
93.3263	10
93.3264	10
93.3265	10
93.3266	10
930721	63
930722	63
930737	63

Nr oznaczenia	Nr tablicy
930748	63
93227004	63
93227005	63
95.1911	96
961 840.0	125
961 857.0	125
962 001.0	125
97 2221	7
97 2232	7
97 2460	49
97 2493	51
97.2081	105
97.2143	21
97.2221	11
97.2232	11
97.2564	1
97.4258	21
97.4503	21
97.4528	21
970280	63
971.001.0	126
974268	63
975 034 123	8
983.001.0	126
99 3801	7
99 4173	68
99.0626	67
99.3692	70
99.4310	67
99.4883	67
99.4885	67
99.4955	67
99.5543	67
99.58.13.0	123
99.6439	21
99.6445	67
CJ-S07-50/100	86
CJ20-P-50/0.17	152
CJ2D-50/0.03/30	86

Nr oznaczenia	Nr tablicy
CJ2D-50/0.04	86, 152, 165, 166
CJ2D-50/0.16	152, 166
CJ2D-50/0.16A	165
CJ2D-63/32/0.03	84
CJ2D-C2-50/0.00	165
CJ2D-C2-50/1.00	165
CJ2D-P-50/0.02	152
CJ2D-P-50/0.03w	152, 165
CJ2D-P-50/0.03W	166
CJ2D-P-50/0.15	152, 165, 166
CJ2D-P-50/0.17	165, 166
CJ2D-P-50/0.18	84, 152
CJ2D-P-50/1.00	152, 166
CJ2D-P-SO/0.17	86
CJ2D-P1-50/0.02	165, 166
CJ2F-50/0.15	86
CJ2F-63/0.04	84
CJ2F-63/0.15	84
CJ2K-50/0.02	86
CJ2K-63/0.17	84, 166
CJ2K-63/32/0.02	84
CJ2P-63/0.02	166
CJ2P-63/0.03w	166
CJ2P-63/0.04	166
CJ2P-63/0.05	166
CJ2P-63/1.00	166
CR000003	140
CR000004	140
CR000005	140
CR000006	140
CR010000	140
CR020000	140
CR030000	140
CR050000	140
DS80/1-105719/2	109
DS80/1-106136	109
DS80/1-106504	109
DS80/1-104377	110
DS80/1-104378	110

Nr oznaczenia	Nr tablicy
DS80/1-105021	110
DS80/1-105027	110
DS80/1-105081/2	110
DS80/1-105082	110
DS80/1-105083	110
DS80/1-105084/1	110
DS80/1-105576	109
DS80/1-105840	110
DS80/1-106232	110
DS80/1-200026	110
DS80/1-201001	110
DS81/1-02.00.04	109
DS81/1-05.01.200/1	109
DS81/1-05.07.000	109
DS81/1-01.03.001	110
DS81/1-01.04.001	110
DS81/1-01.06.100	110
E549L.2.00	116
E549P.2.00	116
F10-01-04	12
F5-04-1	12
F50-06	12
F50-22	12
F50-36	12
F50-41	12
F50-42	12
HS11.45X	14
HS11.45X/60,5	14
HS11.45X/61	14
HS26.04	14
HS26.06	14
HS26.08	14
HS26.09X	14
HS26.10	14
HS26.11	14
HS26.13	14
HS26.14	14
HS2603X	14
KN4-2	12

Nr oznaczenia	Nr tablicy
KN5-1	12
KN6-1	12
KN6-2	12
MFO3-01.08.100	110
MFP3-01.00.002	110
MFP3-01.00.003	110
MFP3-01.00.004	110
MFP3-01.00.005	110
MFP3-01.00.006	110
MFP3-01.00.007	110
MFP3-01.00.008	110
MFP3-01.01.000	110
MFP3-01.03.100	110
MFP3-01.03.200	110
MFP3-01.04.100	110
MFP3-01.05.100	110
MFP3-01.08.001	110
PZ2-16-103-3	162
PZ2-16-109	162
PZ2-18-101-1	162
PZ2-18-102-1	162
PZ2-18-104-1	162
PZ2-18-123-1	162
PZ2-25-105-2	162
PZ2-25-106-2	162
PZK1-12-108	162
PZK1-12-109-1	162
PZK1-12-130	162
SA50/1-50.01.00.013	110
SA50/1-50.01.00.014	110
SA50/1-50.01.02.200	110
SA50/1-50.01.13.000	110
SA50/1-50.01.15.100	110
SA50/1-50.01.15.200	110
SA50/1-50.01.16.000	110
SA50/1-50.02.01.010	109
SA50/1-50.02.01.100	109
SA50/1-50.02.02.000	109
SA50/1-50.02.03.000	109

Nr oznaczenia	Nr tablicy
SA50/1L-50.02.04.000/1	109
SA50/1L-50.02.04.200	109
SA50/1L-50.02.05.000/1	109
SA50/1L-50.02.05.105	109
SA50/1L-50.02.05.106	109
SA50/1L-50.02.05.107	109
SA50/1L-50.02.05.200	109
SH-63/1.00	84
TK-1083	161
U2-50w	86
U50-01w54.22.27	86
UP-221	166
UP-222	166
UP221	165
US2-50z	84, 165, 166
US2-63z	166
ZN-19 KS	162