PRONAR Sp. z o.o.
ul. Mickiewicza 101A, 17-210 Narew

tel./fax: +48 085 681 63 29 +48 085 681 64 29
+48 085 681 63 82 +48 085 681 63 84
fax: +48 085 681 63 83 +48 085 682 71 10

www.pronar.pl

KATALOG CZĘŚCI ZAMIENNYCH

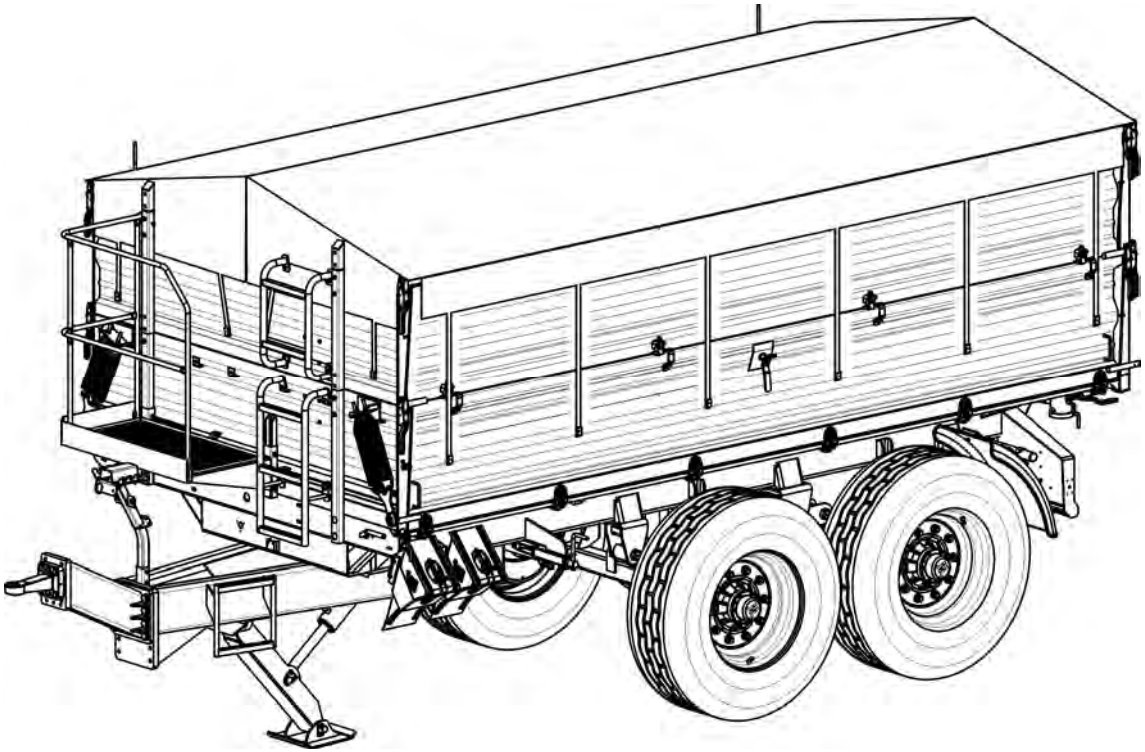

PRZYCZEPA ROLNICZA

PRONAR T663/3
PRONAR T663/3 SILO

WYDANIE 1A-11-2011

NR PUBLIKACJI 125N-00000000-SP

KATALOG CZĘŚCI ZAMIENNYCH

PRZYCZEPA ROLNICZA

PRONAR T663/3

PRONAR T663/3 SILO

WYDANIE 1A-11-2011

NR PUBLIKACJI 125N-00000000-SP

SPIS TREŚCI

WSTĘP ... 5
ZASADY KORZYSTANIA Z KATALOGU CZĘŚCI ZAMIENNYCH ... 6
ZASADY ZAMAWIANIA CZĘŚCI ZAMIENNYCH ... 7
KATALOG CZĘŚCI ZAMIENNYCH ... 9
ELEMENTY PODWOZIA ... 10
ELEMENTY PODWOZIA ... 12
ZACZEP TYLNY KPL. ... 14
BŁOTNIKI KÓŁ ... 16
HAMULEC RĘCZNY ... 18
MECHANIZM HAMULCA ... 20
SKRZYNIA ŁADUNKOWA ZE ŚCIANAMI 600 (F) ... 22
ŚCIANA TYLNA KPL. ... 24
ZAMKNIĘCIA ŚCIAN ... 26
LINKA SPINAJĄCA Z MECHANIZMEM WYPINANIA ... 28
ZSYP KPL. ... 30
MECHANIZM ODCIĄGOWY BURT ... 32
BALKON KPL. ... 34
KOMPLET NADSTAW ... 36
STELAŻ Z PLANEDEKĄ ... 38
STELAŻ ... 40
KOMPLET NADSTAW ŚRODKOWYCH ... 42
KPL. NADSTAW ŚRODKOWYCH SPINANYCH 500 ... 44
KPL. NADSTAW SPINANYCH 500 ... 46
PRZYSTAWKA SILO KPL. II ... 48
SZYBER ZSYPOWY PRZYSTAWKI SILO ... 50
ZAWIESZENIE RESOROWE PRAWE ... 54
ELEMENTY MOCUJĄCE ZAWIESZENIE ... 56
KOMPLETACJA OGUMIENIA ... 58
OŚ JEZDNA, UŁOŻYSKOWANIE ... 60
OŚ JEZDNA (HAMULCE 408E 400X80) ... 62
INSTALACJA HYDRAULICZNA ... 64
INSTALACJA HYDRAULICZNA - WT ... 66
SIŁOWNIK TELESKOPOWY WYWROTU ... 68
SIŁOWNIK TELESKOPOWY WYWROTU - USZCZELNIENIA ... 70
ZAWIESIE CYLINDRA ZS-125 ... 72
PODPORA HYDRAULICZNA NOŻYCOWA ... 74
CYLINDER PODPORY NOŻYCOWEJ ... 76
INSTALACJA HAMULCÓW HYDRAULICZNYCH ... 78
CYLINDER NURNIKOWY ... 80
INSTALACJA HYDRAULICZNA SILO ... 82
CYLINDER ... 84
ZAMEK HYDRAULICZNY KPL. ... 86
INSTALACJA PNEUMATYZNA JEDNOPRZEWODOWA – WT ... 88
ZBIORNIK POWIETRZA (INSTALACJA JEDNOPRZEWODOWA) ... 90
ZAWÓR STERUJĄCY Z REGULATOREM (INSTALACJA JEDNOPRZEWODOWA) ... 92
SIŁOWNIKI HAMULCOWE PNEUMATYCZNE ... 94
INSTALACJA PNEUMATYZNA JEDNOPRZEWODOWA ... 96
INSTALACJA PNEUMATYZNA DWUPRZEWODOWA - WT ... 98
INSTALACJA PNEUMATYZNA DWUPRZEWODOWA ... 100
ZBIORNIK POWIETRZA (INSTALACJA DWUPRZEWODOWA) ... 102
ZAWÓR STERUJĄCY, WERSJA 1 (INSTALACJA DWUPRZEWODOWA) ... 104
ZAWÓR STERUJĄCY, WERSJA 2 (INSTALACJA DWUPRZEWODOWA) ... 106
ZAWÓR PRZEKAŹNIKOWY ... 108
INSTALACJA PNEUMATYZNA DWUPRZEWODOWA Z ALB (WYJŚCIA NA TYŁ) ... 110

INSTALACJA PNEUMATYZNA DWUPRZEWODOWA Z ALB.....112

ZAWÓR STERUJĄCY, WERSJA 1 (INSTALACJA DWUPRZEWODOWA Z ALB).....114

ZAWÓR STERUJĄCY, WERSJA 2 (INSTALACJA DWUPRZEWODOWA Z ALB).....116

AUTOMATYCZNY REGULATOR SIŁY HAMOWANIA.....118

INSTALACJA ELEKTRYCZNA.....120

NALEPKI INFORMACYJNE I OSTRZEGAWCZE 122

INDEKS.....125

WSTĘP

Rozmieszczenie części w katalogu nie musi być kolejnością montażu/demontażu poszczególnych elementów.

Producent zastrzega sobie prawo wprowadzania w produkowanych maszynach zmian konstrukcyjnych ułatwiających obsługę oraz poprawiających jakość ich pracy.

Katalog części zamiennych jest aktualny w dniu wydania.

W przypadku niejasności należy kontaktować się ze Sprzedawcą lub bezpośrednio z Producentem.

Adres Producenta

PRONAR Sp. z o.o.

ul. Mickiewicza 101A

17-210 Narew

Telefony kontaktowe

+48 085 681 63 29 +48 085 681 64 29

+48 085 681 63 81 +48 085 681 63 82

ZASADY KORZYSTANIA Z KATALOGU CZĘŚCI ZAMIENNYCH

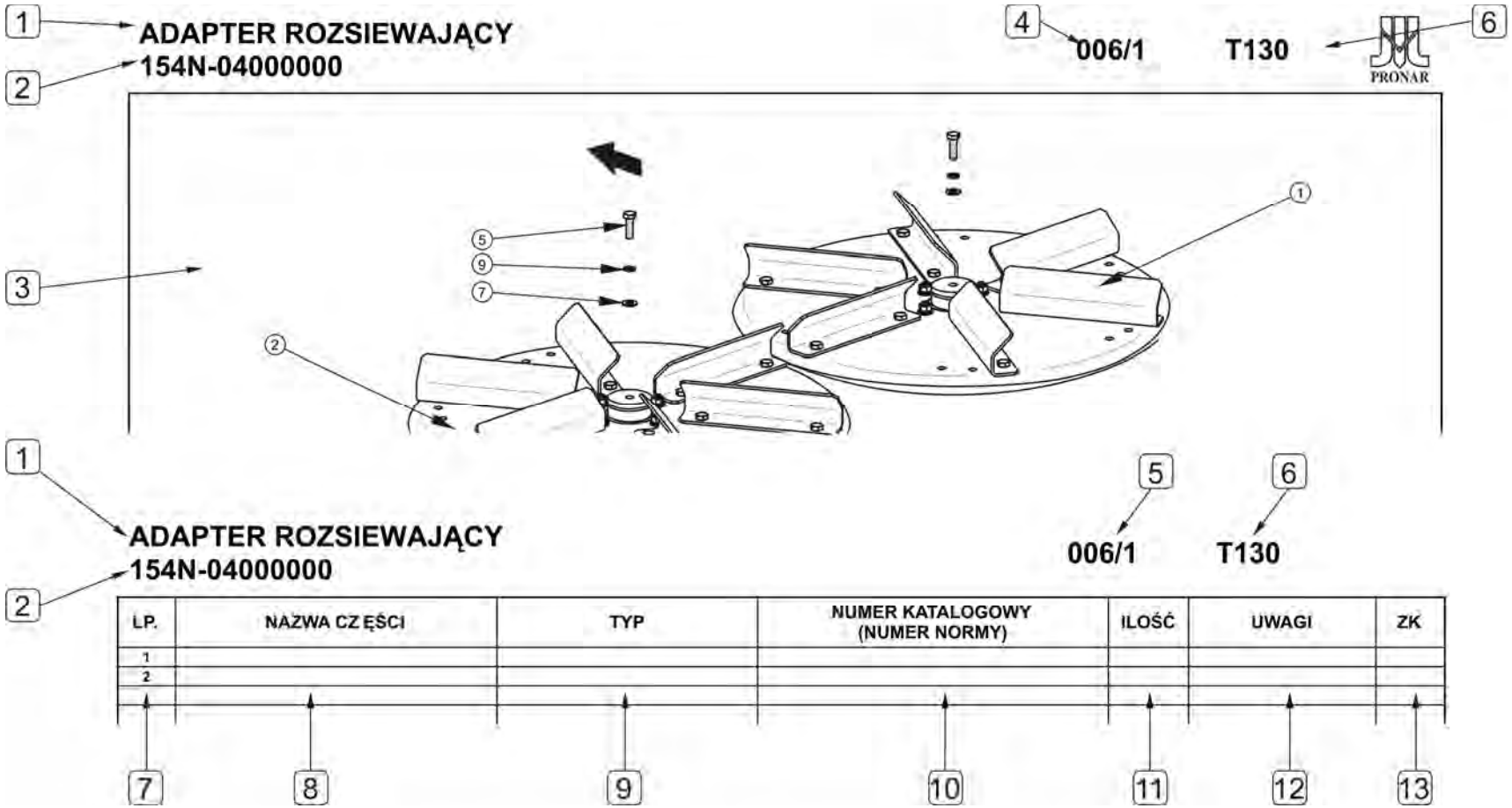

(1) Nazwa zespołu

(2) Numer zespołu kompletnego

(3) Rysunek zestawieniowy

(4) Numer rysunku

(5) Odniesienie do rysunku (rysunków)

(6) Typ maszyny

(7) Liczba porządkowa

(8) Nazwa części

(9) Typ części

(10) Numer katalogowy lub numer normy

(11) Ilość części w komplecie

(12) Uwagi dotyczące części

(13) Numer zmiany konstrukcyjnej

Katalog części zamiennych zawiera rysunki zestawieniowe umieszczone po lewej stronie publikacji i odpowiadający mu wykaz części zamiennych po stronie prawej.

Rysunek zestawieniowy oraz tabela z wykazem części zamiennych opisane są przy pomocy ***nazwy zespołu (1)*** oraz ***numeru zespołu kompletnego (2)*** – jeżeli występuje. Ze względu na złożoność niektórych podzespołów cały układ może być podzielony na kilka widoków. Pierwszy człon ***numeru rysunku (4)***, oznacza grupę rysunków do której odnosi się cały układ, drugi człon ***numeru rysunku (4)*** oznacza kolejny rysunek w danej grupie. Przykładowo, jeżeli w danym zespole umieszczono 3 rysunki, to każdy z nich będzie oznakowany w sposób następujący 001/1, 001/2 i 001/3. Tabela z wykazem części zamiennych odnosząca się do tej grupy rysunkowej będzie opisana w polu (5) w sposób następujący: 001/1 – 001/3.

Liczba porządkowa (7) umieszczona w tabeli odnosi się do pozycji części zaznaczonej na rysunku podzespołu.

W kolumnie ***zmiany konstrukcyjne (13)*** umieszczane są numery zmian dotyczące danej części (grupy części). Zmiany konstrukcyjne (jeżeli występują) umieszczone są na końcu ***Katalogu części zamiennych*** i dotyczą starszych wersji maszyny.

Strzałka umieszczona na rysunku zestawieniowym wskazuje normalny kierunek pracy (jazdy) maszyny.

ZASADY ZAMAWIANIA CZĘŚCI ZAMIENNYCH

Zamówienie części musi obejmować następujące pozycje:

- Nazwę części
- Typ części
- Numer katalogowy
- Ilość zamawianych części
- Typ maszyny i numer fabryczny

Kompletne zamówienie musi zawierać również informacje o kontakcie telefonicznym z osobą zamawiającą oraz adresem dostarczenia przesyłki.

KATALOG CZĘŚCI ZAMIENNYCH

ELEMENTY PODWOZIA

001/1 **T663/3**
T663/3 SILO

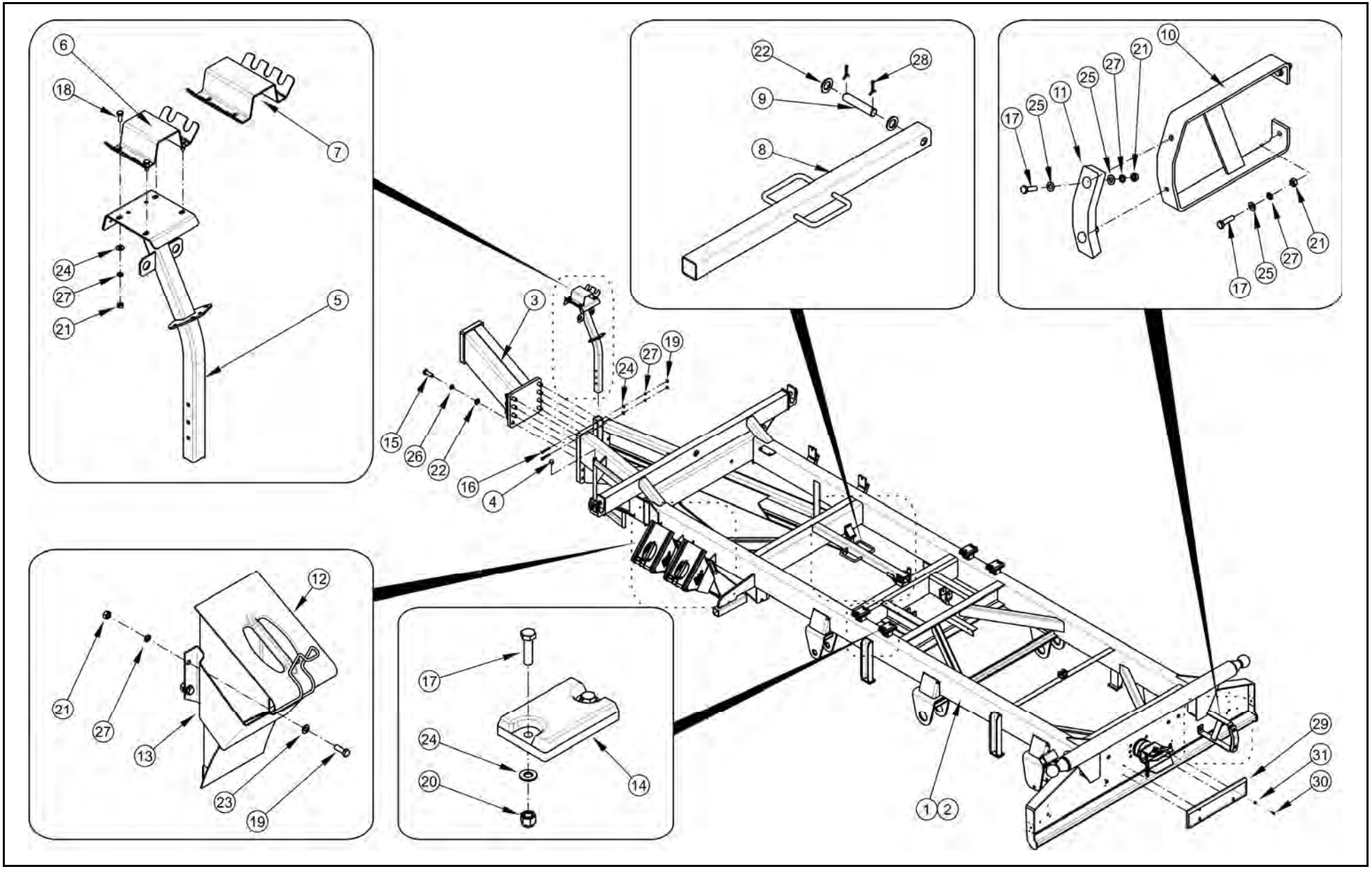

ELEMENTY PODWOZIA

001/1 **T663/3**
T663/3 SILO

PRONAR

LP.	NAZWA CZĘŚCI	TYP	NUMER KATALOGOWY (NUMER NORMY)	ILOŚĆ	UWAGI	ZK
1	RAMA DOLNA II		125RPN-03.00.00.00	1		
2	RAMA DOLNA II		125RPN-03.00.00.00-01	1	Silo	
3	KORPUS DYSZLA		177N-00050100	1		
4	ZAŚLEPKA		IK302.5	4		
5	RAMIĘ WYSIĘGNIKA		125RPN-00.01.01.00	1		
6	GRZEBIEŃ 4		74RPN-00.03.00.01	1		
7	GRZEBIEŃ 6		58RPN-41.00.001	1	Silo	
8	PODPORA		45RPN-00.06.000	1		
9	SWORZEŃ PODPORY		29RPN-00.00.009	1		
10	WSPORNIK ODBOJNIKA		45RPN-00.15.100	1		
11	NAKŁADKA		29RPN-00.00.003	1		
12	KLIN	53	244375	1		
13	UCHWYT KLINA	53	244378	1		
14	PODKŁADKA		29RPN-00.00.002	1		
15	ŚRUBA	M20x55-10.9-A2J	PN-EN ISO 4014	8		
16	ŚRUBA	M8x65-8.8-A2J	PN-EN ISO 4014	2		
17	ŚRUBA	M8x30-5.8-B-Fe/Zn5	PN-EN ISO 4017	12		
18	ŚRUBA	M8x20-5.6-A2J	PN-EN ISO 4017	4		
19	ŚRUBA	M8x16-8.8-A2J	PN-EN ISO 4017	8		
20	NAKRĘTKA SAMOZABEZPIECZJĄCA	M8-5-A2J	PN-EN ISO 7040	8		
21	NAKRĘTKA	M8-8-A2J	PN-EN ISO 4032	16		
22	PODKŁADKA	20-100HV-A2J	PN-EN ISO 7091	10		
23	PODKŁADKA	8-200HV-A2J	PN-EN ISO 7091	8		
24	PODKŁADKA	8-100 HV-A2J	PN-EN ISO 7091	18		
25	PODKŁADKA	8.4 Fe/Zn5	PN-78/M-82005	6		
26	PODKŁADKA SPRĘŻYSTA	Z20,5-Fe/Zn5	PN-77/M-82008	8		
27	PODKŁADKA SPRĘŻYSTA	Z 8.2-Fe/Zn5a	PN-77/M-82008	16		
28	ZAWLECZKA	4x32-St-A2J	PN-EN ISO 1234	2		
29	RAMKA POD TABLICĘ REJESTR.-PROST.			1		
30	NIT	P Al/Fe 3x8	PN-83/M-82971	4		
31	PODKŁADKA	6-100HV-A2J	PN-EN ISO 7091	4		

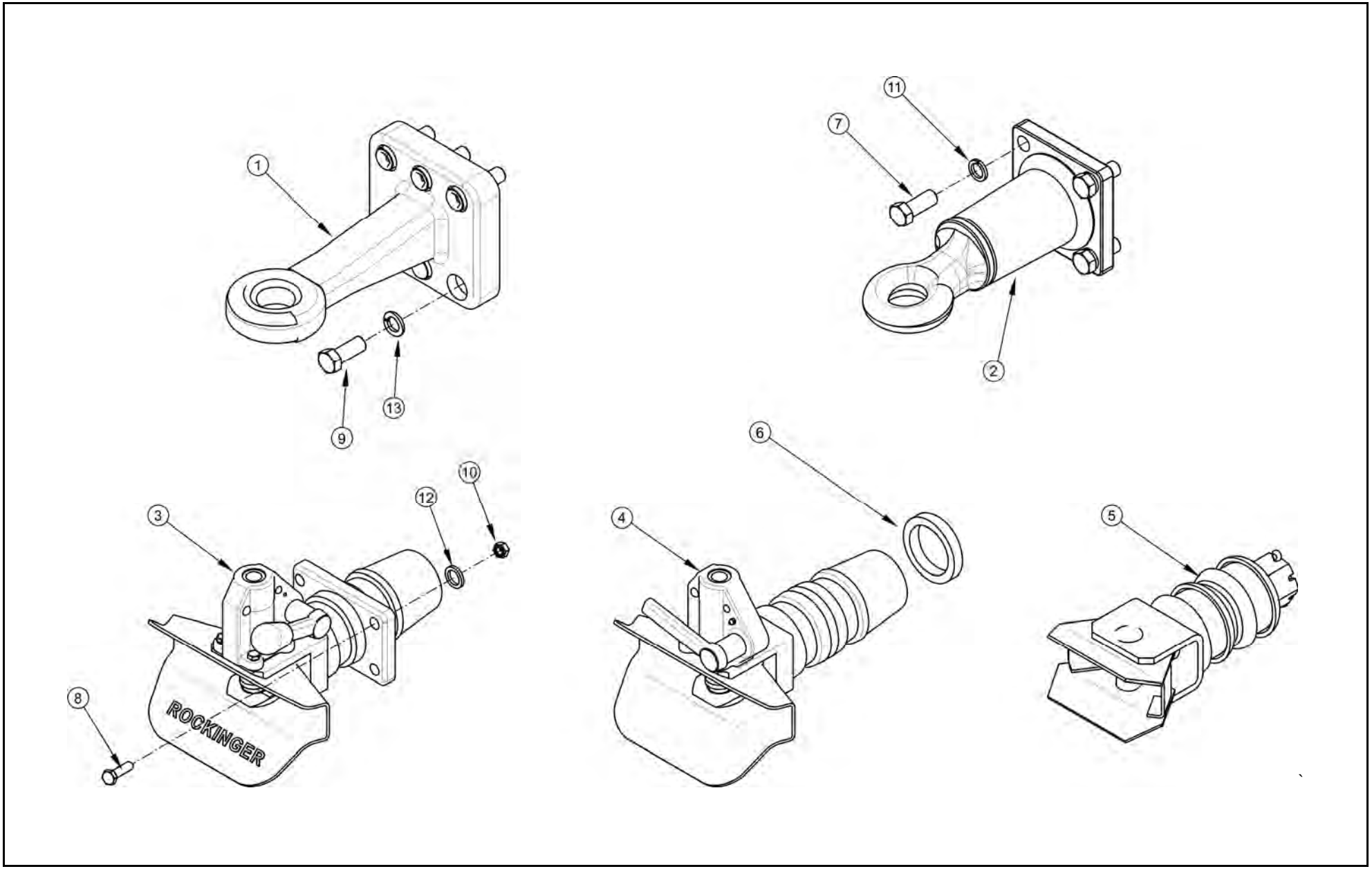
1
2
3
4
5
6
7
8
9
10
11
12
13
ROCKINGER

ELEMENTY PODWOZIA

002/1 **T663/3**
T663/3 SILO

PRONAR

LP.	NAZWA CZĘŚCI	TYP	NUMER KATALOGOWY (NUMER NORMY)	ILOŚĆ	UWAGI	ZK
1	CIĘGNO	Ø40 DIN11026	00.652.20.2	1		
2	CIĘGNO	Ø50-obrotowe	00.664.40.0	1		
3	ZACZEP AUTOMATYCZNY		RO*40AGRI 45	1		
4	SPRZĘG HOLOWNICZY	Uc=22t	Z.210.37.00	1		
5	ZACZEP TYLNY KPL		53RPN-30.00.000	1		
6	PIERŚCIEŃ DYSTANSOWY		62RPN-00.00.007	1		
7	ŚRUBA	M20x50-10.9-A2J	PN-EN ISO 4017	4		
8	ŚRUBA	M16x60-8.8-A2J	PN-EN ISO 4014	4		
9	ŚRUBA	M16x50-10.9-A2J	PN-EN ISO 4017	6		
10	NAKRĘTKA SAMOZABEZPIECZAJĄCA	M16-8-A2J	PN-EN ISO 7040	4		
11	PODKŁADKA	Z20.5-Fe/Zn5	PN-77/M-82008	4		
12	PODKŁADKA	16-100HV-A2J	PN-EN ISO 7091	4		
13	PODKŁADKA	Z16.3-Fe/Zn5	PN-77/M-82008	6		
14						
15						
16						
17						
18						
19						
20						
21						
22						
23						
24						
25						
26						
27						
28						
29						
30						
31						
32						
33						
34						
35						
36						
37						
38						
39						
40						
41						

ZACZEP TYLNY KPL.
53RPN-30.00.000

003/1

T663/3
T663/3 SILO

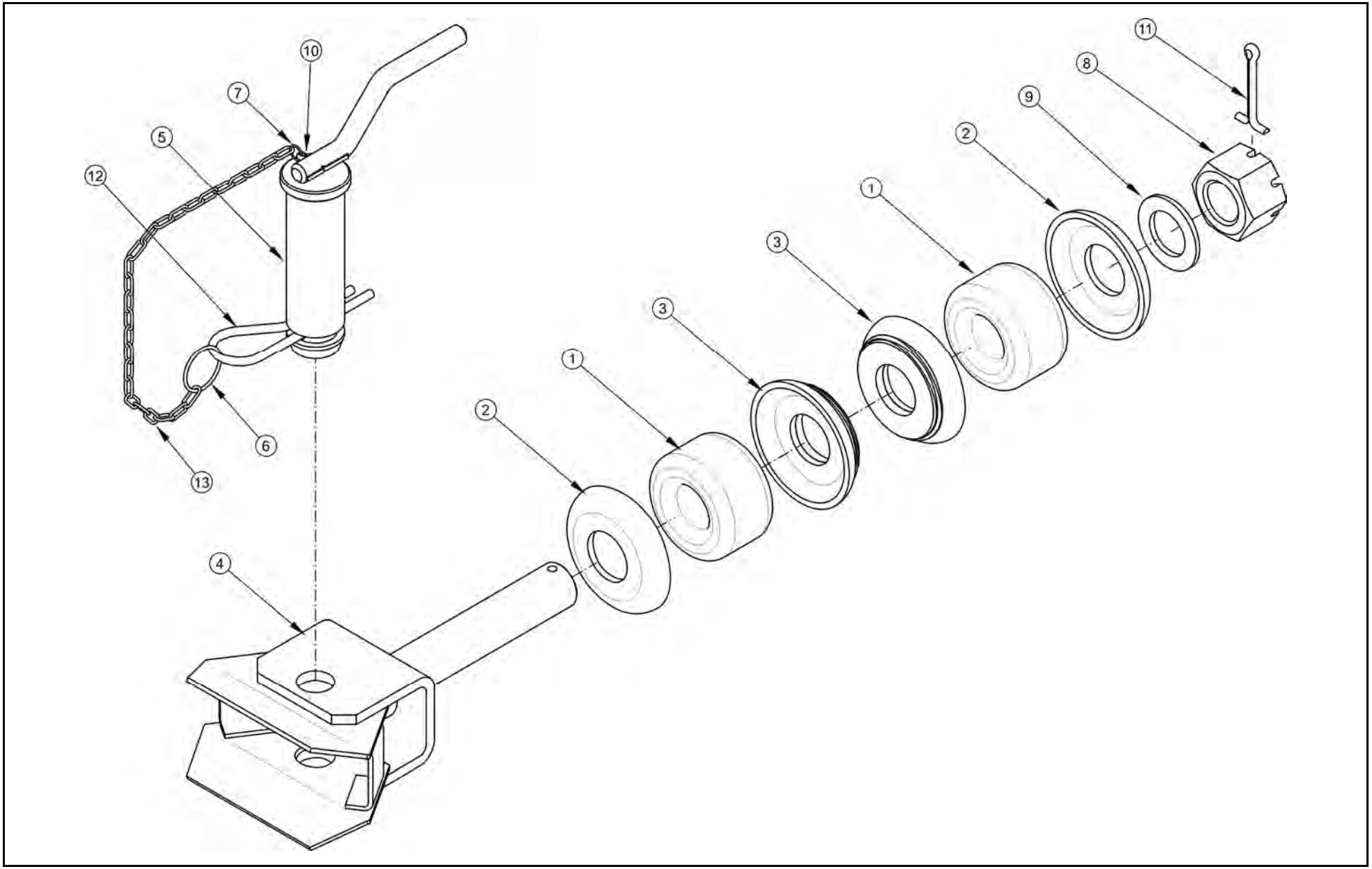

ZACZEP TYLNY KPL.
53RPN-30.00.000

003/1 **T663/3**
T663/3 SILO

LP.	NAZWA CZĘŚCI	TYP	NUMER KATALOGOWY (NUMER NORMY)	ILOŚĆ	UWAGI	ZK
1	AMORTYZATOR		45RPN-23.00.003	2		
2	GNIAZDO AMORTYZATORA I		45RPN-23.00.001	2		
3	GNIAZDO AMORTYZATORA KPL		53RPN-30.02.000	2		
4	KORPUS ZACZEPU		53RPN-30.01.000	1		
5	SWORZEŃ KPL.		29RPN-00.01.200	1		
6	KÓŁKO I		29RPN-14.06.203	1		
7	KÓŁKO II		29RPN-14.06.204	1		
8	NAKRĘTKA KORONOWA	M42x2-8-B	PN-86/M-82148	1		
9	PODKŁADKA	42-100 HV-A2J	PN-EN ISO 7091	1		
10	ZAWLECZKA	3.2x25-St-A2J	PN-EN ISO 1234	1		
11	ZAWLECZKA	8x80-St-A2J	PN-EN ISO 1234	1		
12	ZAWLECZKA SPRĘŻYSTA	6x115-Fe/Zn6c	PN-ISO 7072	1		
13	ŁAŃCUSZEK SANITARNY			1	L= 250 mm	

BŁOTNIKI KÓŁ

004/1 **T663/3**
T663/3 SILO

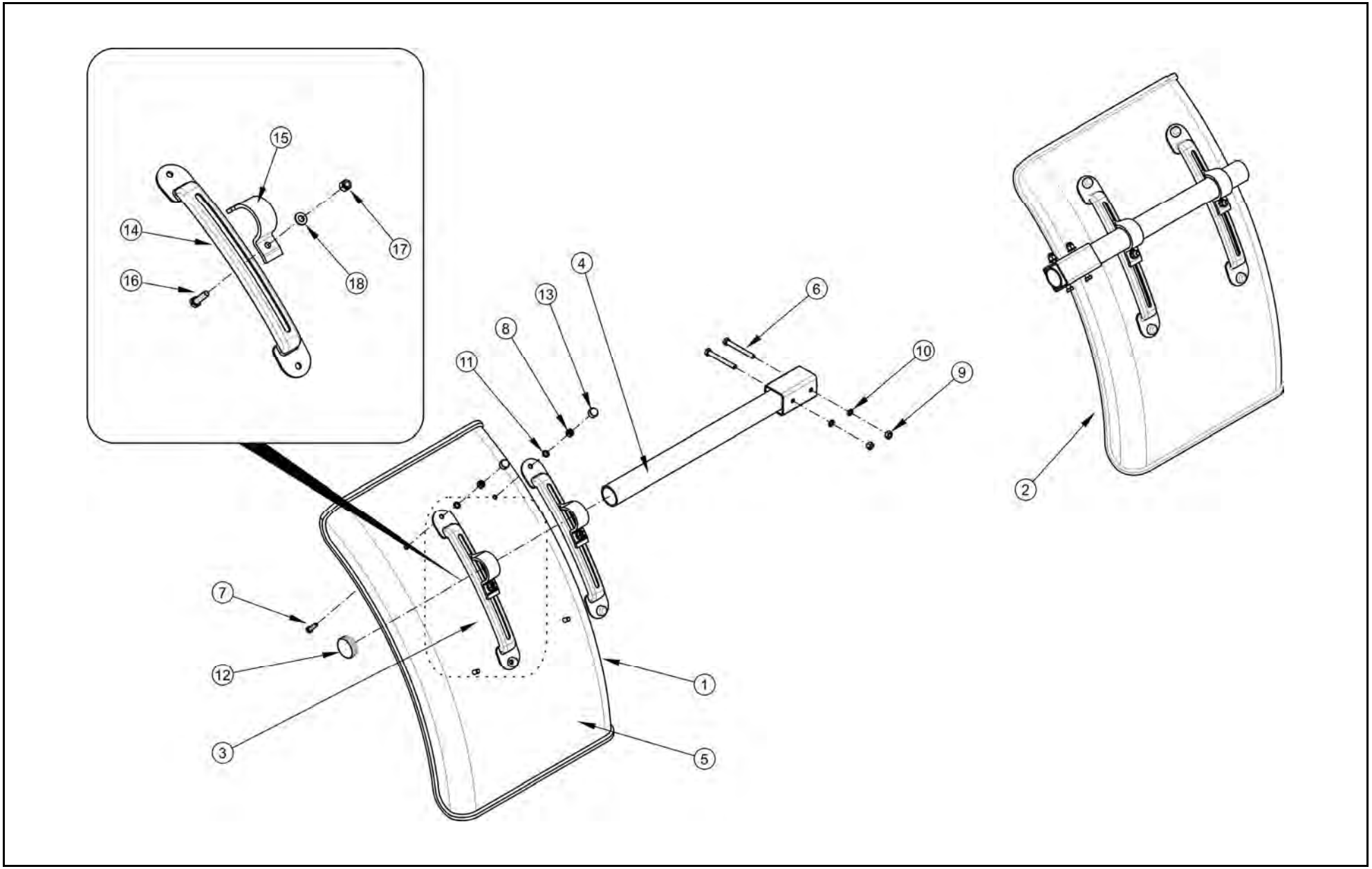

BŁOTNIKI KÓŁ

004/1 **T663/3**
T663/3 SILO

LP.	NAZWA CZĘŚCI	TYP	NUMER KATALOGOWY (NUMER NORMY)	ILOŚĆ	UWAGI	ZK
1	BŁOTNIK LEWY KPL.		62RPN-37.00.000	1		
2	BŁOTNIK PRAWY KPL..		62RPN-38.00.000	1		
3	MOCOWANIE BŁOTNIKA		163N-00080100	4	Poz. 14 - 18	
4	WSPORNIK BŁOTNIKA		163N-00080200	2	505 mm	
5	BŁOTNIK	1/4B 455xL725xR600	410.018	2		
6	ŚRUBA	M8x70-5,6-A2J	PN-EN ISO 4014	4		
7	ŚRUBA	M8x20-4,6-A2J	PN-EN ISO 4017	8		
8	NAKRĘTKA	M8-6-A2J	PN-EN ISO 4032	8		
9	NAKRĘTKA SAMOZABEZPIECZJĄCA	M8-8-A2J	PN-EN ISO 7040	4		
10	PODKŁADKA	8-100HV-A2J	PN-EN ISO 7091	4		
11	PODKŁADKA SPRĘŻYSTA	8,2-A2J	PN-77/M-82008	8		
12	WKŁADKA DO RUREK		111494	2		
13	OSŁONA DO ŁBÓW I NAKRĘTEK	M8 SR1802	12838	8		
14	PODSTAWA		163N-00080101	1		
15	OBEJMA		163N-00080102	1		
16	ŚRUBA	M8x30-8.8-A2J	PN-M-82406	1		
17	NAKRĘTKA	M8-5-A2J	PN-EN ISO 7040	1		
18	PODKŁADKA	8-100HV-A2J	PN-EN ISO 7091	1		

HAMULEC RĘCZNY
125RPN-04.00.00.00

005/1

T663/3
T663/3 SILO

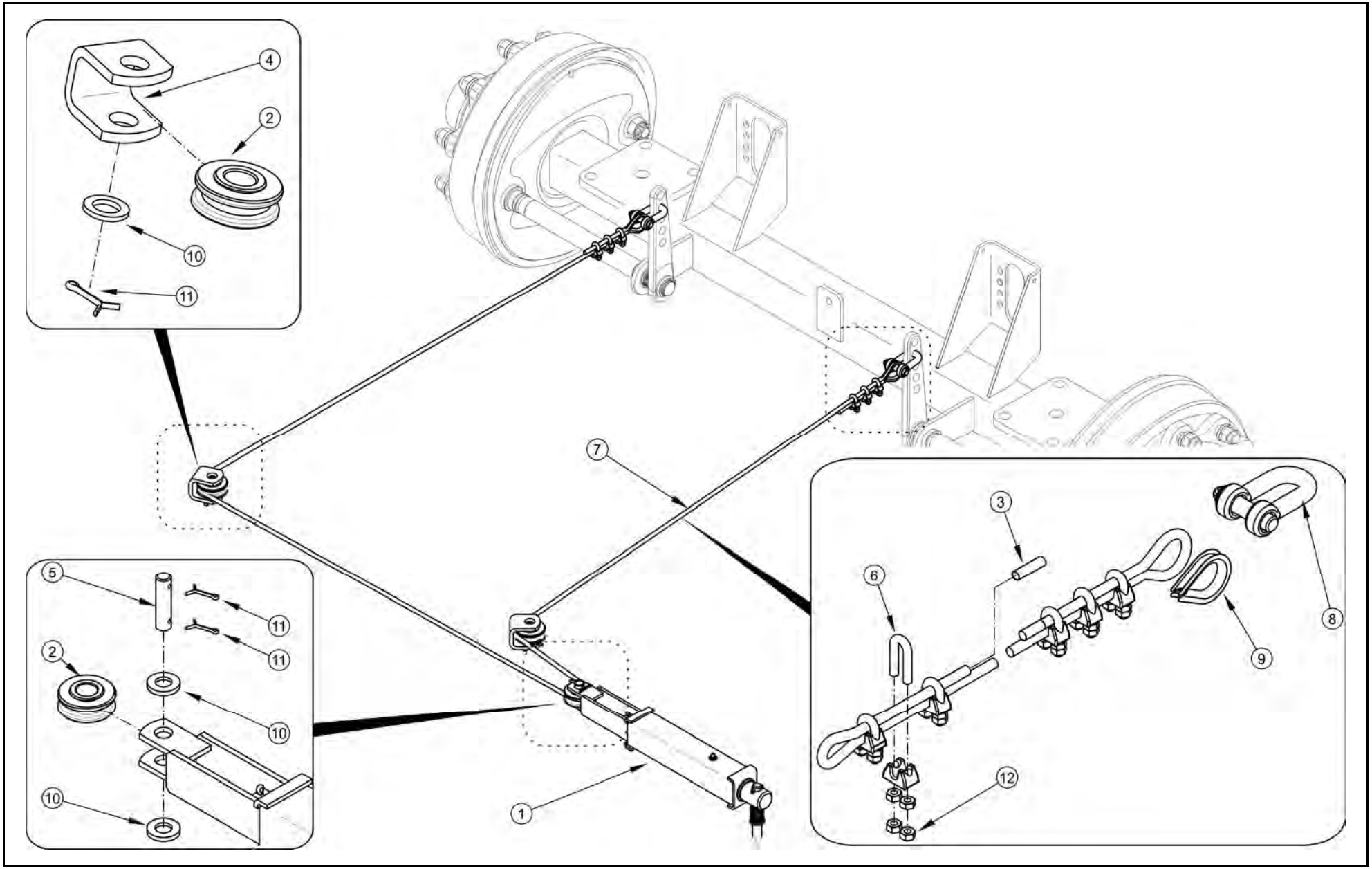

HAMULEC RĘCZNY
125RPN-04.00.00.00

005/1 **T663/3**
T663/3 SILO

LP.	NAZWA CZĘŚCI	TYP	NUMER KATALOGOWY (NUMER NORMY)	ILOŚĆ	UWAGI	ZK
1	MECHANIZM HAMULCA		29RPN-12.01.000-01	1		
2	KÓŁKO LINOWE		29RPN-13.00.001	3		
3	RURKA TERMOKURCZLIWA	RC12,7/64x30	130N-21000003RU	2		
4	ZACZEP LINKI		29RPN-01.00.018-01	2		
5	SWORZEŃ		29RPN-12.00.001	1		
6	ZACISK KABŁĄKOWY	6.5 A2J	PN-EN 13411-5:2003	6		
7	LINA I	Ø6x19+P+p l=2950		1		
8	SZEKLA ŚRUBOWA Z KONTRĄ	C12 A2J	DIN 82101	2		
9	KAUSZA	A6 A2J	PN-EN 13411-1:2004	2		
10	PODKŁADKA	17-100HV-A2J	PN-EN ISO 7091:2003	4		
11	ZAWLECZKA	4x40-St-A2J	PN-EN ISO 1234:2001	4		
12	NAKRĘTKA	M5-5-A2J	PN-EN ISO 4032:2004	12		

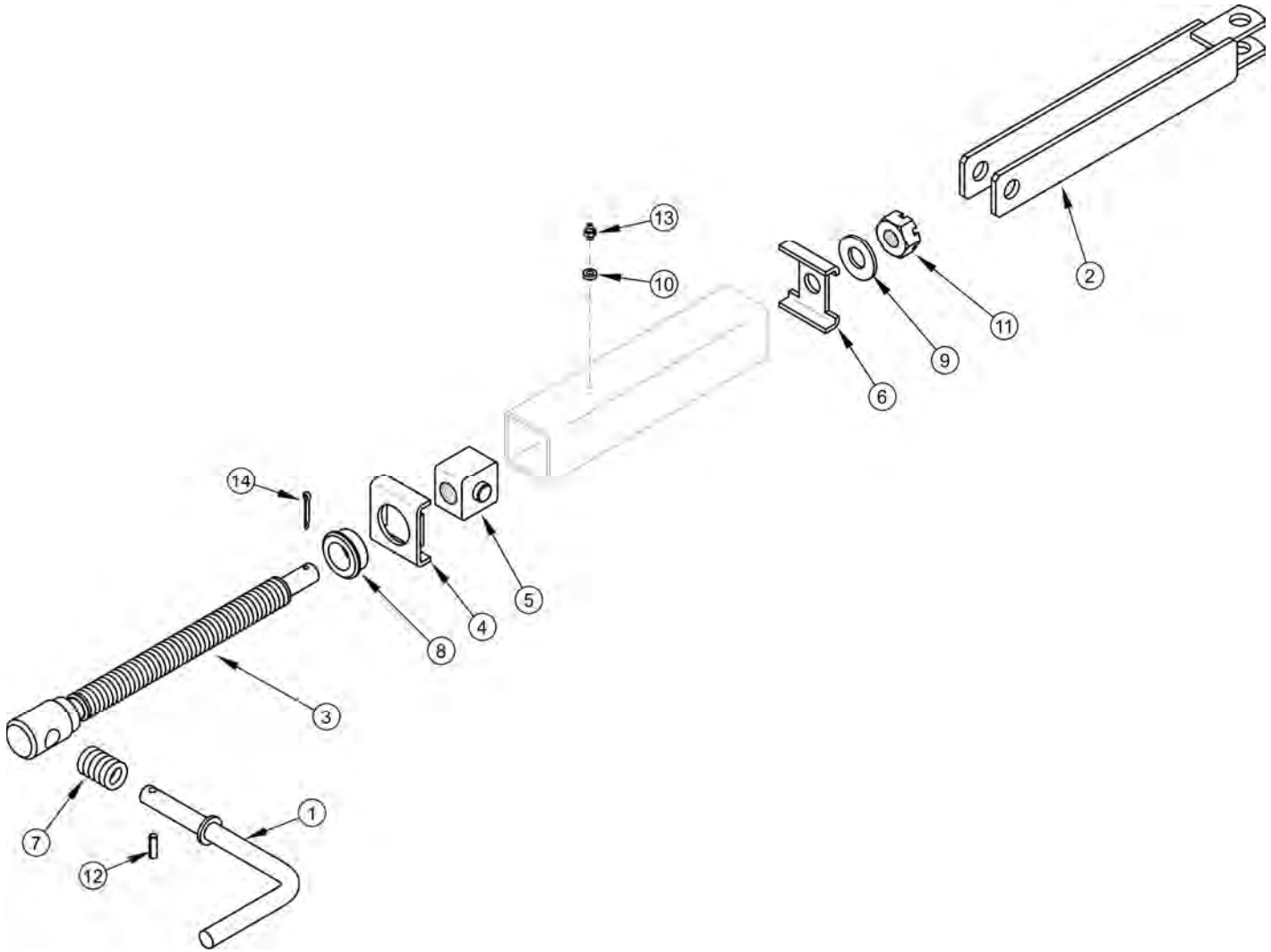
13
10
2
11
9
6
14
5
4
8
3
7
1
12

MECHANIZM HAMULCA
29RPN-12.01.000-01

006/1 **T663/3**
T663/3 SILO

LP.	NAZWA CZĘŚCI	TYP	NUMER KATALOGOWY (NUMER NORMY)	ILOŚĆ	UWAGI	ZK
1	KORBA KPL.		29RPN-12.01.100	1		
2	CIĘGNO KPL.		29RPN-12.01.200	1		
3	ŚRUBA KPL.		29RPN-12.01.300	1		
4	ZAŚLEPKA KPL.		29RPN-12.01.400	1		
5	NAKRĘTKA		29RPN-12.01.002	1		
6	ZAŚLEPKA		29RPN-12.01.003	1		
7	SPRĘŻYNA		29RPN-12.01.004	1		
8	TULEJKA		29RPN-12.01.005	1		
9	PODKŁADKA	16-100 HV-A2J	PN-EN ISO 7091	1		
10	PODKŁADKA	6-100 HV-A2J	PN-EN ISO 7091	1		
11	NAKRĘTKA KORONOWA	K M16-5-C-A2J	PN-86/M-82148	1		
12	KOŁEK SPRĘŻYSTY	6X24-ST	PN-EN ISO 8752	1		
13	SMAROWNICZKA	M6	PN-76/M-86002	1		
14	ZAWLECZKA	4X32-ST-A2J	PN-EN ISO 1234	1		

SKRZYNIA ŁADUNKOWA ZE ŚCIANAMI 600 (F)

007/1 **T663/3**
T663/3 SILO

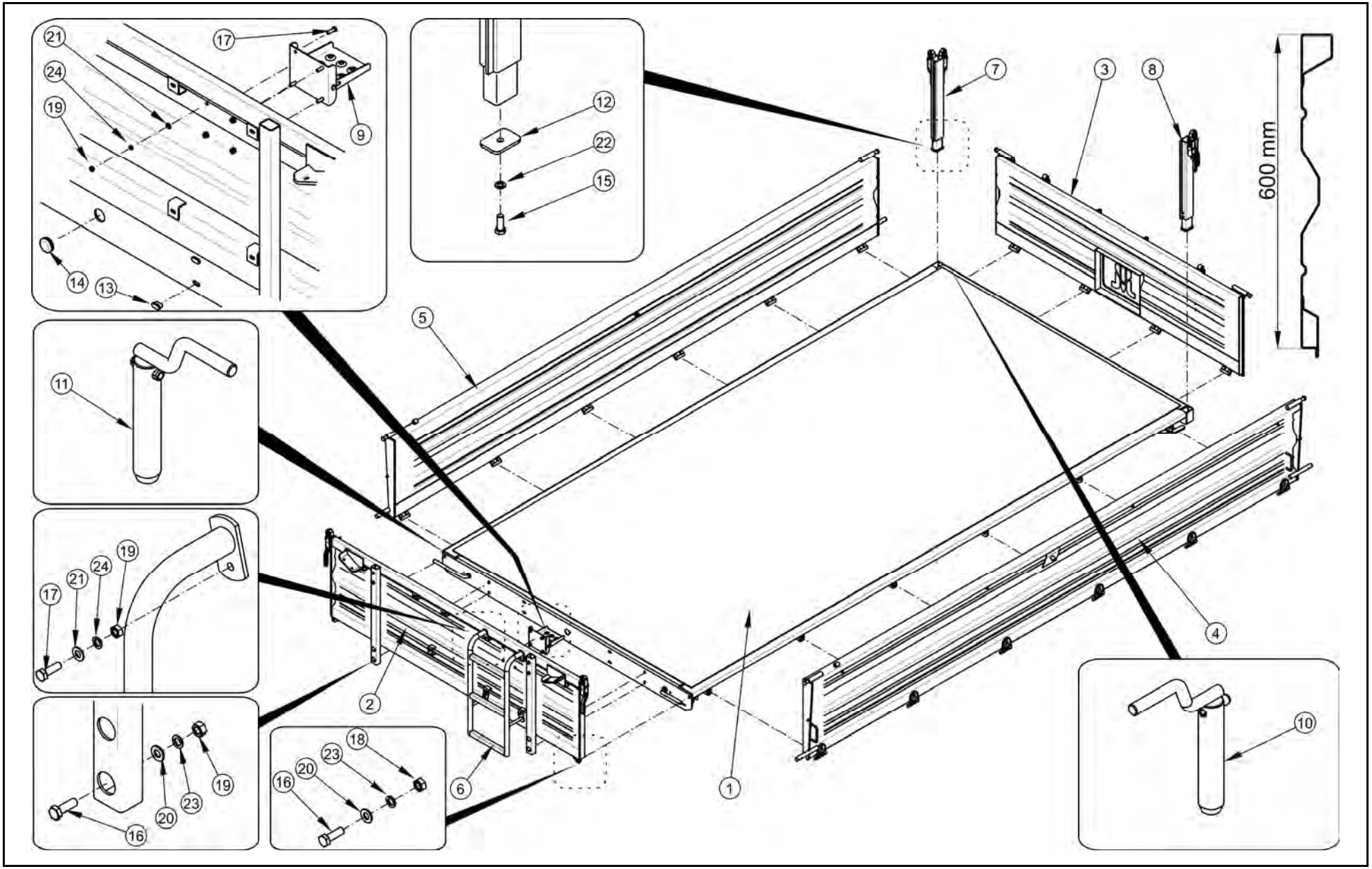

SKRZYNIA ŁADUNKOWA ZE ŚCIANAMI 600 (F)

007/1 **T663/3**
T663/3 SILO

LP.	NAZWA CZĘŚCI	TYP	NUMER KATALOGOWY (NUMER NORMY)	ILOŚĆ	UWAGI	ZK
1	RAMA GÓRNA II		45RPN-71.00.000-01	1		
2	ŚCIANA PRZEDNIA	(600)	45RPN-72.00.000	1		
3	ŚCIANA TYLNA K0MPLETNA	(600)	45RPN-73.00.000	1		
4	ŚCIANA BOCZNA	(600)	45RPN-74.00.000L	1		
5	ŚCIANA BOCZNA	(600)	45RPN-74.00.000P	1		
6	DRABINKA DOLNA		45RPN-00.05.000	1		
7	SŁUPEK PRAWY		45RPN-00.46.100	1		
8	SŁUPEK LEWY		45RPN-00.45.100	1		
9	STOPIEŃ BURTOWY	EB 20-010	302-810-000001	1		
10	SWORZEŃ WYWROTU I		45RPN-00.07.000	1		
11	SWORZEŃ WYWROTU II		45RPN-00.08.000	1		
12	PŁYTKA DOCISKOWA		29RPN-00.03.001	2		
13	ZAŚLEPKA OTWORU		145 301 569 903	4		
14	ZAŚLEPKA		IKP 45	1		
15	ŚRUBA	M12x30-8.8-A2J	PN-EN ISO 4017:2002	2		
16	ŚRUBA	M10x30-8.8-A2J	PN-EN ISO 4017	6		
17	ŚRUBA	M8x25-8.8-A2J	PN-EN ISO 4017	8		
18	NAKRĘTKA	M10-5-A2J	PN-EN ISO 4032	6		
19	NAKRĘTKA	M8-5-A2J	PN-EN ISO 4032	8		
20	PODKŁADKA	10-100 HV-A2J	PN-EN ISO 7093-1	4		
21	PODKŁADKA	8-100 HV-A2J	PN-EN ISO 7091	8		
22	PODKŁADKA Z12.2 FE/ZN5		PN-77/M-82008	2		
23	PODKŁADKA SPRĘŻYSTA	Z10.2-Fe/Zn5	PN-77/M-82008	6		
24	PODKŁADKA SPRĘŻYSTA	Z8.2-Fe/Zn5	PN-77/M-82008	8		

ŚCIANA TYLNA KPL.
45RPN-73.00.000

008/1

T663/3
T663/3 SILO

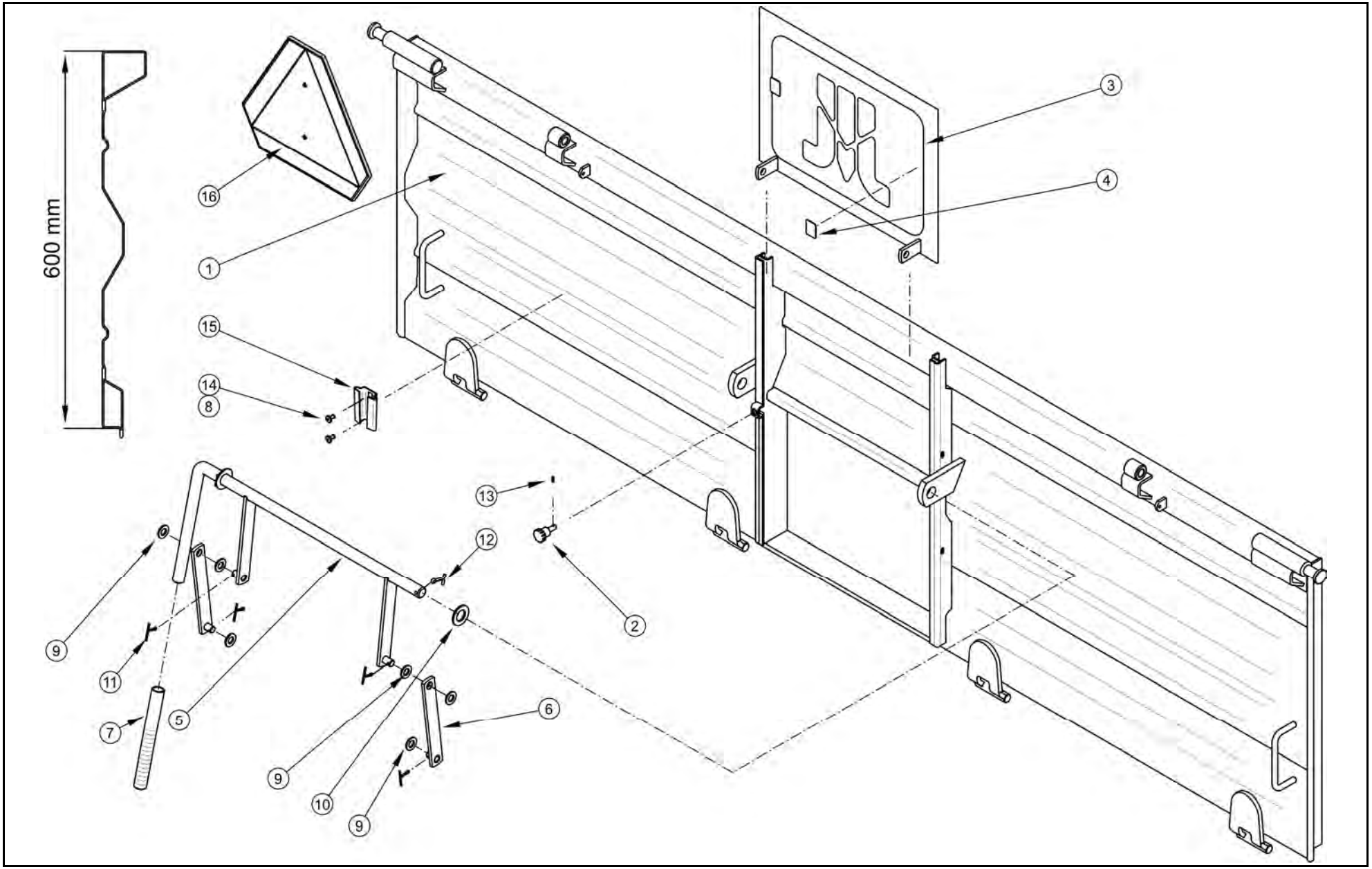

ŚCIANA TYLNA KPL.
45RPN-73.00.000

008/1

T663/3
T663/3 SILO

LP.	NAZWA CZĘŚCI	TYP	NUMER KATALOGOWY (NUMER NORMY)	ILOŚĆ	UWAGI	ZK
1	ŚCIANA TYLNA		45RPN-73.01.000	1		
2	ŚRUBA MOCUJĄCA		29RPN-06.01.104	1		
3	ZASUWA KOMPLETNA		29RPN-06.02.000	1		
4	ELEMENT OCHRONNY		29RPN-06.02.003	2		
5	DŹWIGNIA		29RPN-06.03.000	1		
6	CIĘGNO		29RPN-06.04.000	2		
7	OSŁONA UCHWYTU	110mm x 3/4	SGWA-0191-110	1		
8	PODKŁADKA	6-100 HV-A2J	PN-EN ISO 7091	2		
9	PODKŁADKA	12-100 HV-A2J	PN-EN ISO 7091	6		
10	PODKŁADKA	20-100 HV-A2J	PN-EN ISO 7091	2		
11	ZAWLECZKA	3.2x25-St-A2J	PN-EN ISO 1234	4		
12	ZAWLECZKA	5x28-St-A2J	PN-EN ISO 1234	2		
13	KOŁEK SPRĘŻYSTY	3x10-St	PN-EN ISO 8752	1		
14	NIT	P Al/Fe 5x12	PN-83/M-82971	2		
15	UCHWYT TABLICY WYRÓŻNIAJĄCEJ		PN/R-36154	1		
16	TABLICA WYRÓŻNIAJĄCA		TW 11	1	Wyposażenie dodatkowe	

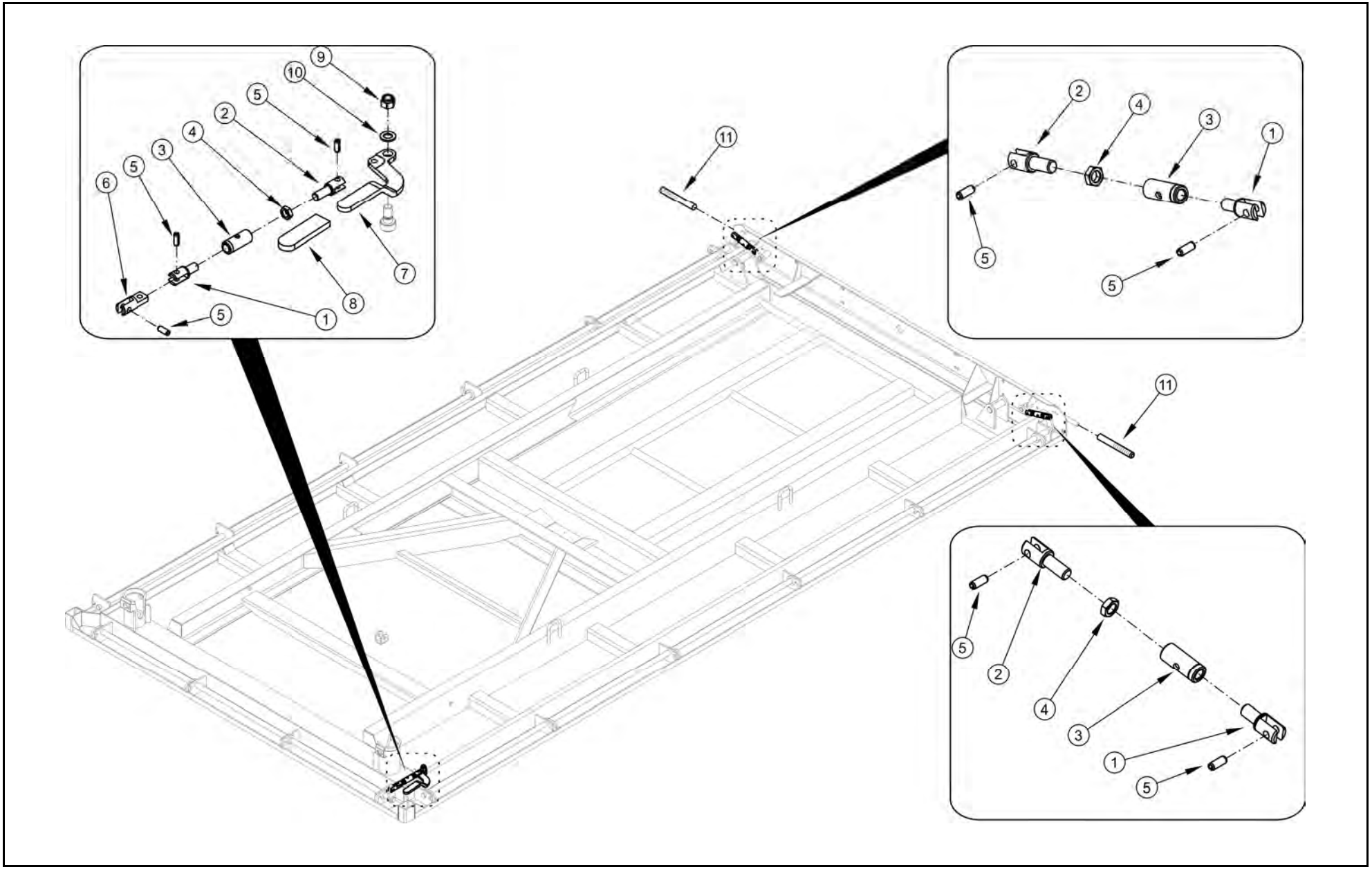
9
10
5
2
4
3
5
6
7
8
1
5
11
2
4
3
1
5
5
11
5
2
4
3
1
5

ZAMKNIĘCIA ŚCIAN

009/1 **T663/3**
T663/3 SILO

LP.	NAZWA CZĘŚCI	TYP	NUMER KATALOGOWY (NUMER NORMY)	ILOŚĆ	UWAGI	ZK
1	ŚRUBA LEWA		29RPN-00.00.301	3		
2	ŚRUBA PRAWA		29RPN-00.00.302	3		
3	TULEJA GWINTOWANA		29RPN-00.00.303	3		
4	NAKRĘTKA	M16-04-A2J	PN-EN ISO 4035	3		
5	KOŁEK SPRĘŻYSTY	10x24-C	PN-EN ISO 8752	7		
6	ŁĄCZNIK		29RPN-00.02.001	1		
7	DŹWIGNIA		29RPN-00.02.002	1		
8	OSŁONA DŹWIGNI 30		29RPN-00.02.003	1		
9	NAKRĘTKA SAMOZABEZPIECZAJĄCA	M16-5-A2J	PN-EN ISO 7040	1		
10	PODKŁADKA	16-100 HV-A2J	PN-EN ISO 7091	1		
11	OSŁONA UCHWYTU	110MM X 3/4	SGWA-0191-110	2		

LINKA SPINAJĄCA Z MECHANIZMEM WYPINANIA

010/1 **T663/3**
T663/3 SILO

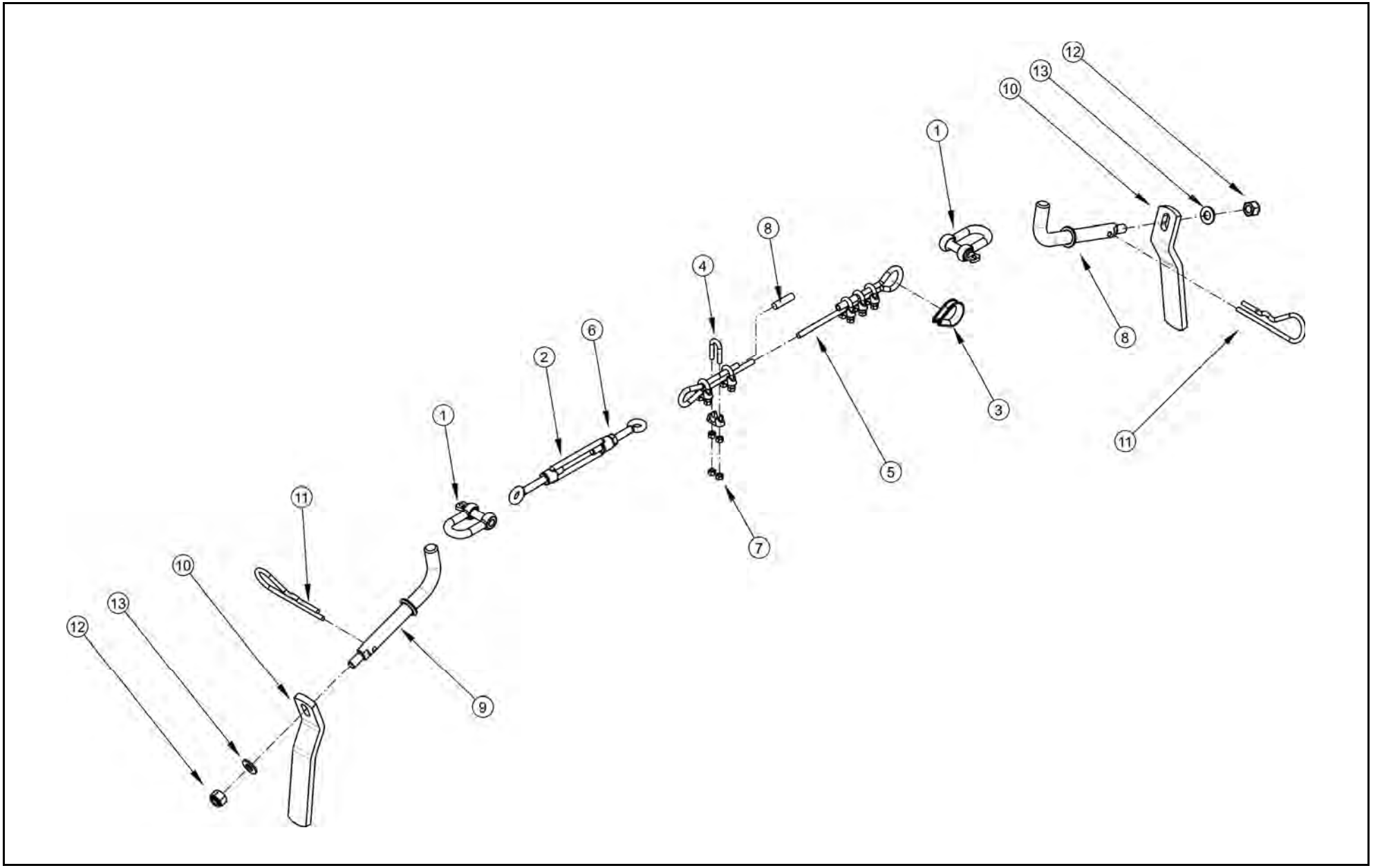

LINKA SPINAJĄCA Z MECHANIZMEM WYPINANIA

010/1 **T663/3**
T663/3 SILO

PRONAR

LP.	NAZWA CZĘŚCI	TYP	NUMER KATALOGOWY (NUMER NORMY)	ILOŚĆ	UWAGI	ZK
1	SZEKLA PODŁUŻNA	DW M10	PN-EN 13889	2		
2	ŚRUBA RZYMSKA	M8x110-A2J	DIN 1480	1		
3	KAUSZA	A6 A2J	PN-EN 13411-1	1		
4	ZACISK KABŁĄKOWY	6.5-A2J	PN-EN 13411-5	6		
5	LINA	68N-0004000P5	402-040-000138	1	L=2100	
6	NAKRĘTKA	M5-5-A2J	PN-EN ISO 4032	12		
7	NAKRĘTKA	M8-5-A2J	PN-EN ISO 4032	1		
8	RURKA TERMOKURCZLIWA	RC12.7/6.4x30	130N-21000003RU	2		
9	ZACZEP LINKI		68RPN-00.05.01.00	1		
10	RĘKOJEŚĆ MECHANIZMU		29RPN-00.05.001	1		
11	ZAWLECZKA SPRĘŻYSTA	5x110-Fe/Zn6c	PN-ISO 7072	1		
12	NAKRĘTKA SAMOZABEZPIECZAJĄCA	M10-5-A2J	PN-EN ISO 7040	1		
13	PODKŁADKA	10-100 HV-A2J	PN-EN ISO 7093-1	1		

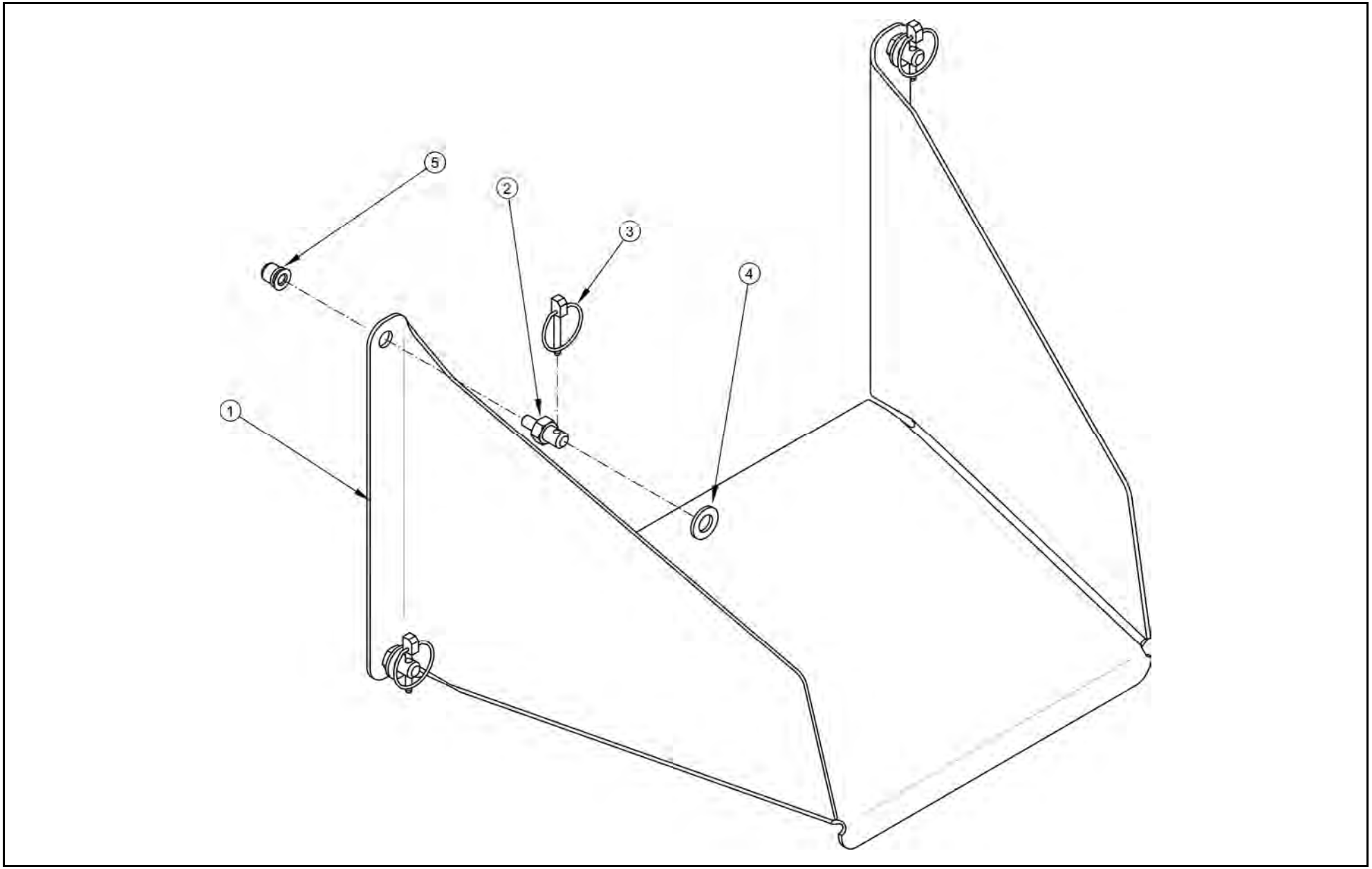
5
2
3
4
1

ZSYP KPL.
45RPN-00.29.000

011/1

T663/3
T663/3 SILO

LP.	NAZWA CZĘŚCI	TYP	NUMER KATALOGOWY (NUMER NORMY)	ILOŚĆ	UWAGI	ZK
1	ZSYP		45RPN-00.29.001	1		
2	ŚRUBA ZSYPU		58RPN-00.08.002	4		
3	PRZETYCZKA		S.3545	4		
4	PODKŁADKA	12-100HV-A2J	PN-EN ISO 7091	4		
5	NITONAKRĘTKA	M8		4		

MECHANIZM ODCIĄGOWY BURT
45RPN-00.26.000

012/1 **T663/3**
T663/3 SILO

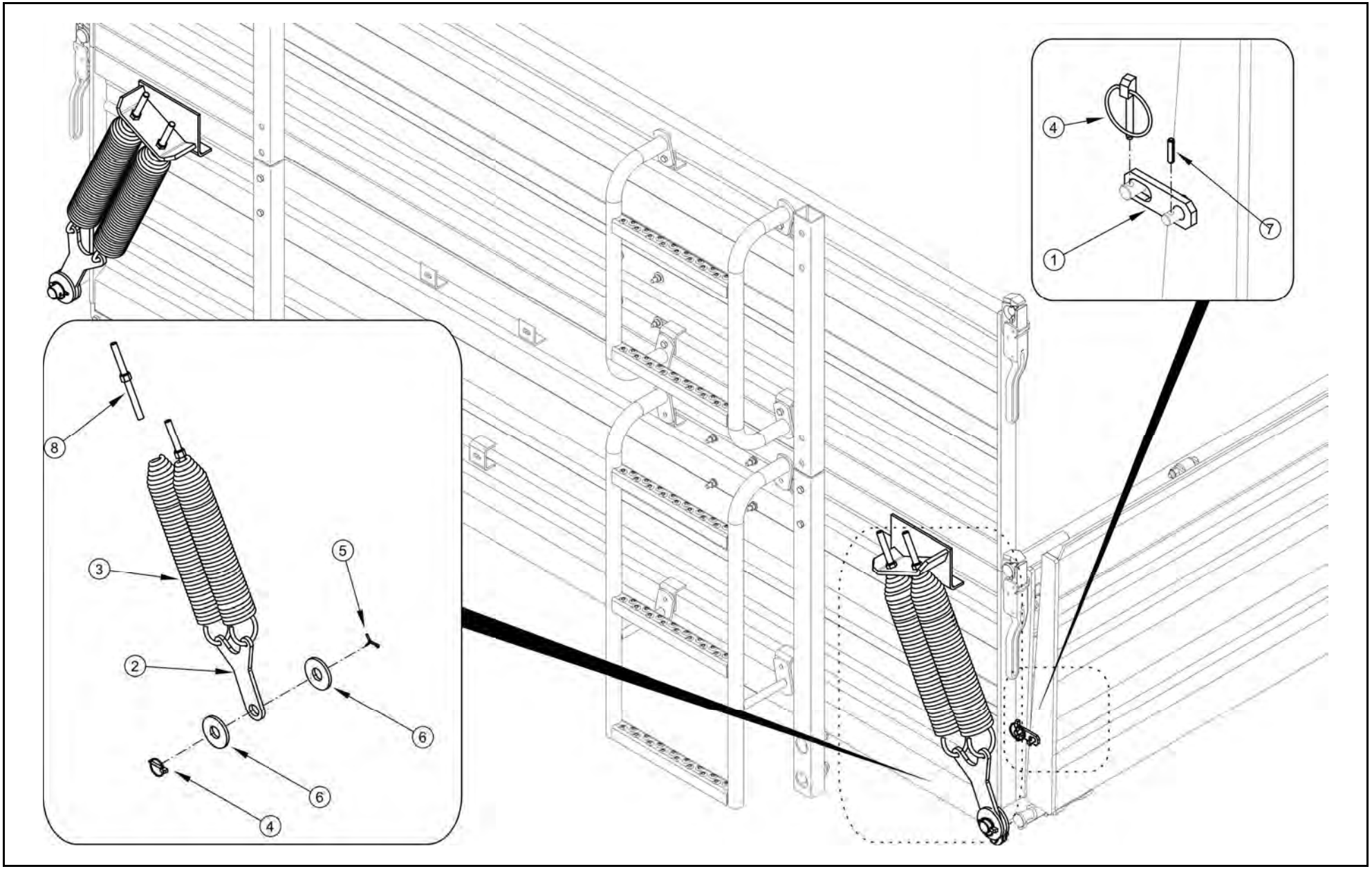

MECHANIZM ODCIĄGOWY BURT
45RPN-00.26.000

012/1

T663/3
T663/3 SILO

LP.	NAZWA CZĘŚCI	TYP	NUMER KATALOGOWY (NUMER NORMY)	ILOŚĆ	UWAGI	ZK
1	PŁASKOWNIK		45RPN-00.26.003	2		
2	UCHO		45RPN-00.26.005	2		
3	SPRĘŻYNA		350020	4		
4	PRZETYCZKA		S.3545	2		
5	ZAWLECZKA	4x40-St-A2J	PN-EN ISO 1234:2001	4		
6	PODKŁADKA	24-100 HV-A2J	PN-EN ISO 7093-2:2003	4		
7	KOŁEK SPRĘŻYSTY	4x18-St	PN-EN ISO 8752:1997	2		
8	ŚRUBA HAKOWA	M12X125/170-A2J	324-100-000920	4		

BALKON KPL.
45RPN-50.00.000

013/1

T663/3
T663/3 SILO

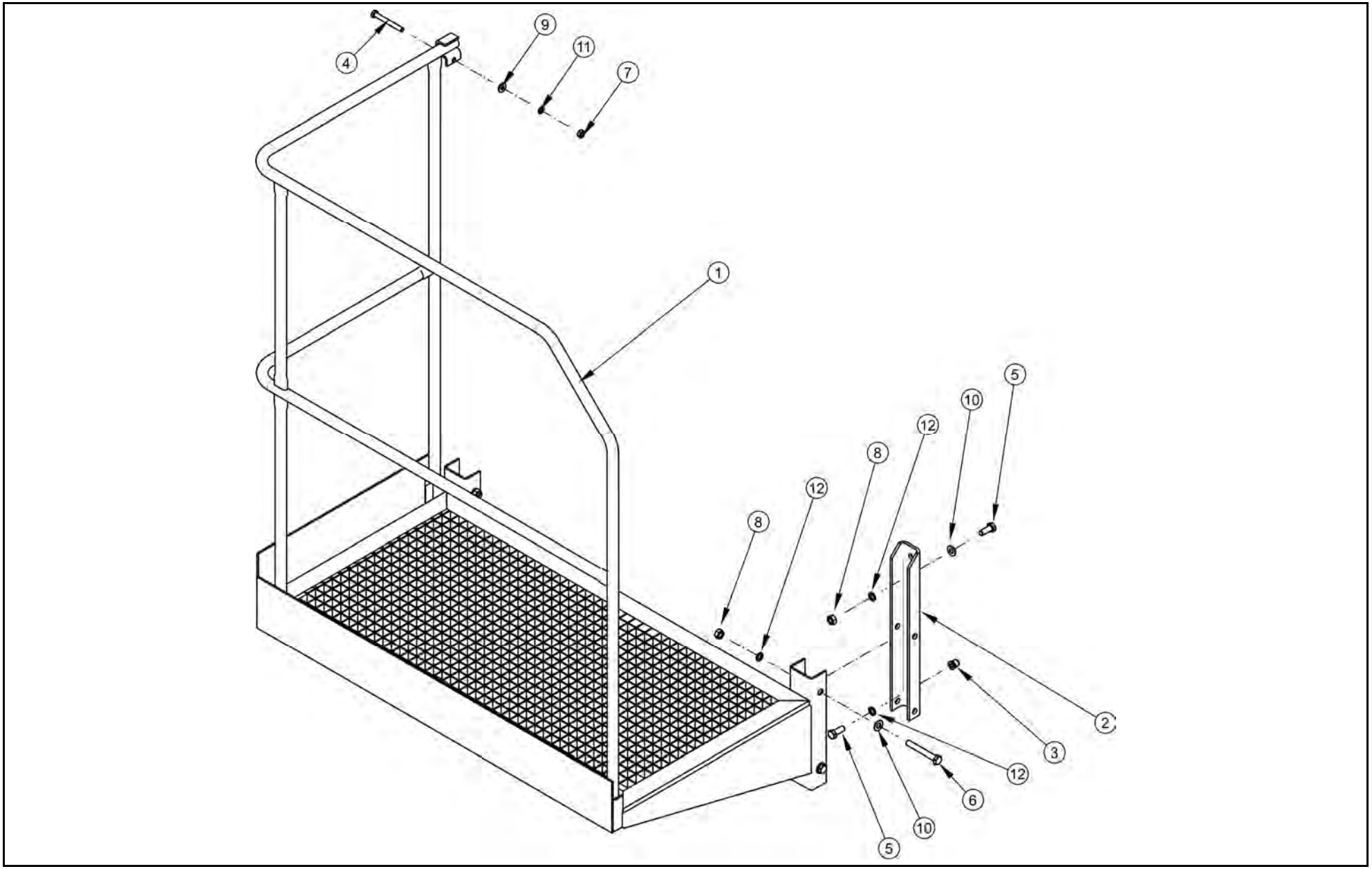

BALKON KPL.
45RPN-50.00.000

013/1

T663/3
T663/3 SILO

LP.	NAZWA CZĘŚCI	TYP	NUMER KATALOGOWY (NUMER NORMY)	ILOŚĆ	UWAGI	ZK
1	BALKON		62RPN-05.00.000	1		
2	CEOWNIK MOCUJĄCY		45RPN-50.00.001	1		
3	NITONAKRĘTKA		SSM1040	1		
4	ŚRUBA	M8x70-5.6-A2J	PN-EN ISO 4014	1		
5	ŚRUBA	M10x25-8.8-A2J	PN-EN ISO 4017	2		
6	ŚRUBA	M10x75-5.6-A2J	PN-EN ISO 4014	4		
7	NAKRĘTKA	M8-5-A2J	PN-EN ISO 4032	1		
8	NAKRĘTKA	M10-8-A2J	PN-EN ISO 4032	5		
9	PODKŁADKA	8-100 HV-A2J	PN-EN ISO 7091	1		
10	PODKŁADKA	10-100 HV-A2J	PN-EN ISO 7091	6		
11	PODKŁADKA SPRĘŻYSTA	Z8.2-Fe/Zn5	PN-77/M-82008	1		
12	PODKŁADKA SPRĘŻYSTA	Z10.2-Fe/Zn5	PN-77/M-82008	6		

KOMPLET NADSTAW
45RPN-76.00.000

014/1

T663/3
T663/3 SILO

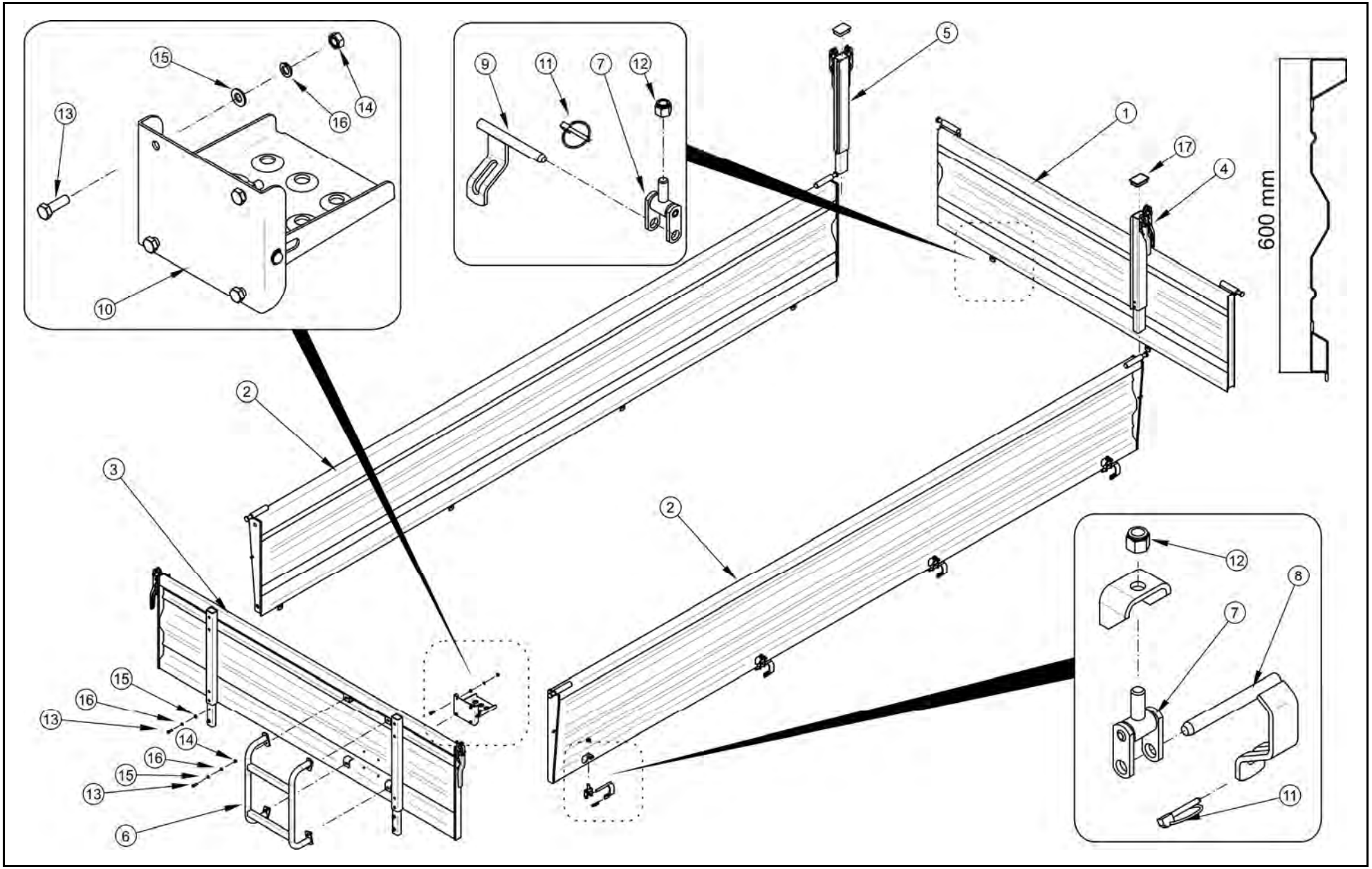

KOMPLET NADSTAW
45RPN-76.00.000

014/1 **T663/3**
T663/3 SILO

LP.	NAZWA CZĘŚCI	TYP	NUMER KATALOGOWY (NUMER NORMY)	ILOŚĆ	UWAGI	ZK
1	NADSTAWA TYLNA (FUHRMANN)		45RPN-76.01.000	1		
2	NADSTAWA BOCZNA (FUHRMANN)		45RPN-76.02.000	2		
3	NADSTAWA PRZEDNIA (FUHRMANN)		45RPN-75.01.000	1		
4	SŁUPEK GÓRNY LEWY		45RPN-75.04.000	1		
5	SŁUPEK GÓRNY PRAWY		45RPN-75.05.000	1		
6	DRABINKA NADSTAWY		45RPN-17.00.100	1		
7	ZAWIASA GÓRNA		45RPN-17.00.200	10		
8	SWORZEŃ ZAWIASY BOCZNY		45RPN-17.00.300	8		
9	SWORZEŃ ZAWIASY TYLNY		45RPN-17.00.400	2		
10	STOPIEŃ BURTOWY	EB 20-010	302-810-000001	1		
11	PRZETYCZKA		S.3545	10		
12	NAKRĘTKA SAMOZABEZ.	M12-6-A2J	PN-EN ISO 7040:2003	10		
13	ŚRUBA	M8x25-8.8-A2J	PN-EN ISO 4017:2002	12		
14	NAKRĘTKA	M8-5-A2J	PN-EN ISO 4032:2004	8		
15	PODKŁADKA	8-100 HV-A2J	PN-EN ISO 7091:2003	12		
16	PODKŁADKA	Z 8.2-Fe/Zn5	PN-77/M-82008	12		
17	ZAŚLEPKA SŁUPKA		29RPN-00.00.010	2		

STELAŻ Z PLANEDEKĄ
45RPN-77.00.000

015/1 **T663/3**
T663/3 SILO

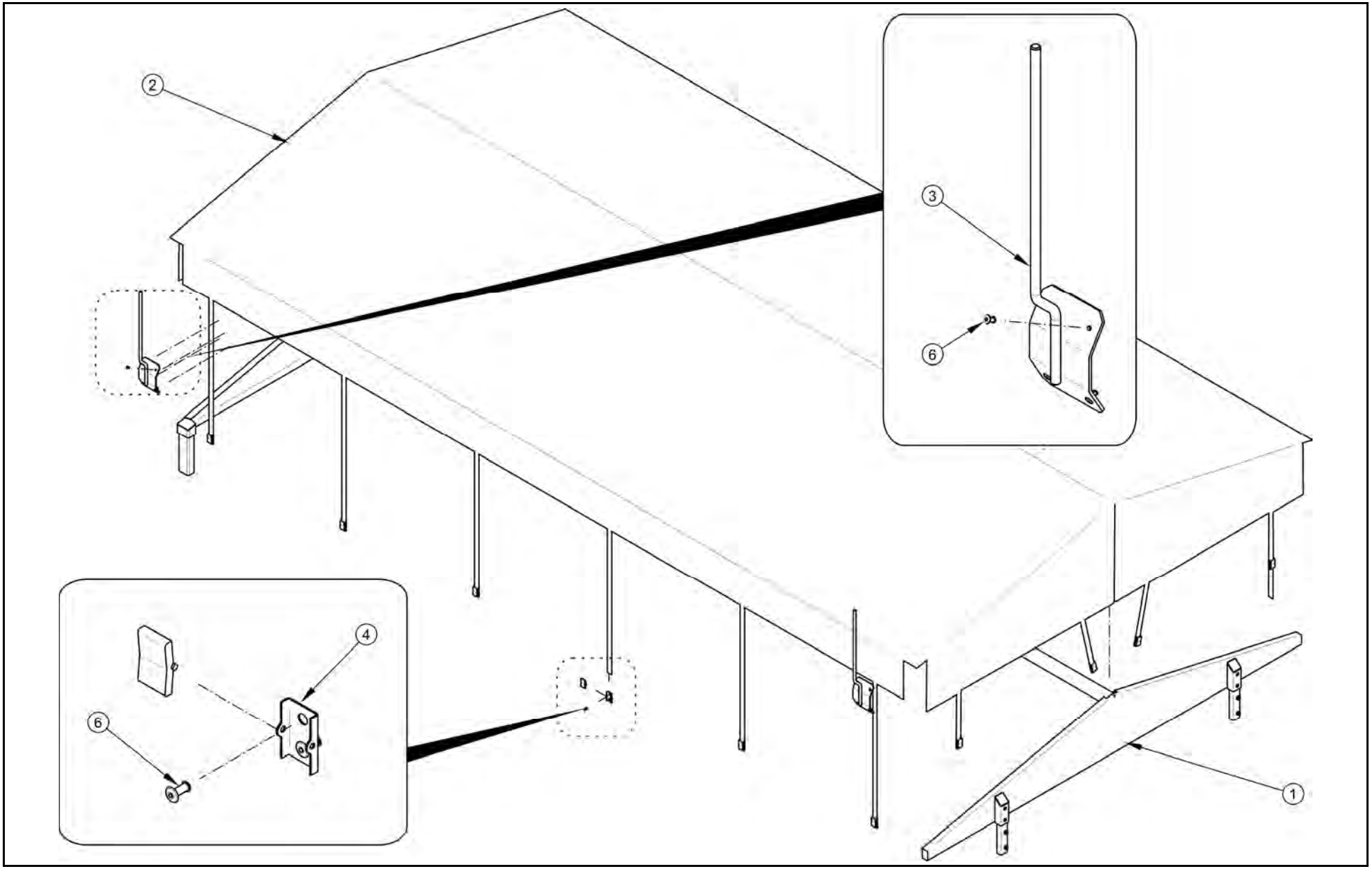

STELAŻ Z PLANEDEKĄ
45RPN-77.00.000

015/1 **T663/3**
T663/3 SILO

LP.	NAZWA CZĘŚCI	TYP	NUMER KATALOGOWY (NUMER NORMY)	ILOŚĆ	UWAGI	ZK
1	STELAŻ		45RPN-77.01.000	1		
2	PLANDEKA		45RPN-49.02.000-01	1		
3	OGRANICZNIK KPL		45RPN-49.00.100	2		
4	BELKA ROLUJĄCA		45RPN-49.03.000	1		
5	NIT	P Al/A2 5x12	PN-83/M-82971	44		
6	KLAMRA ZACISKOWA DO TAŚMY	24x3mm		18		
7	TAŚMA SAMOPRZYLEPNA EPDM	20x4mm		1	L=13440mm	

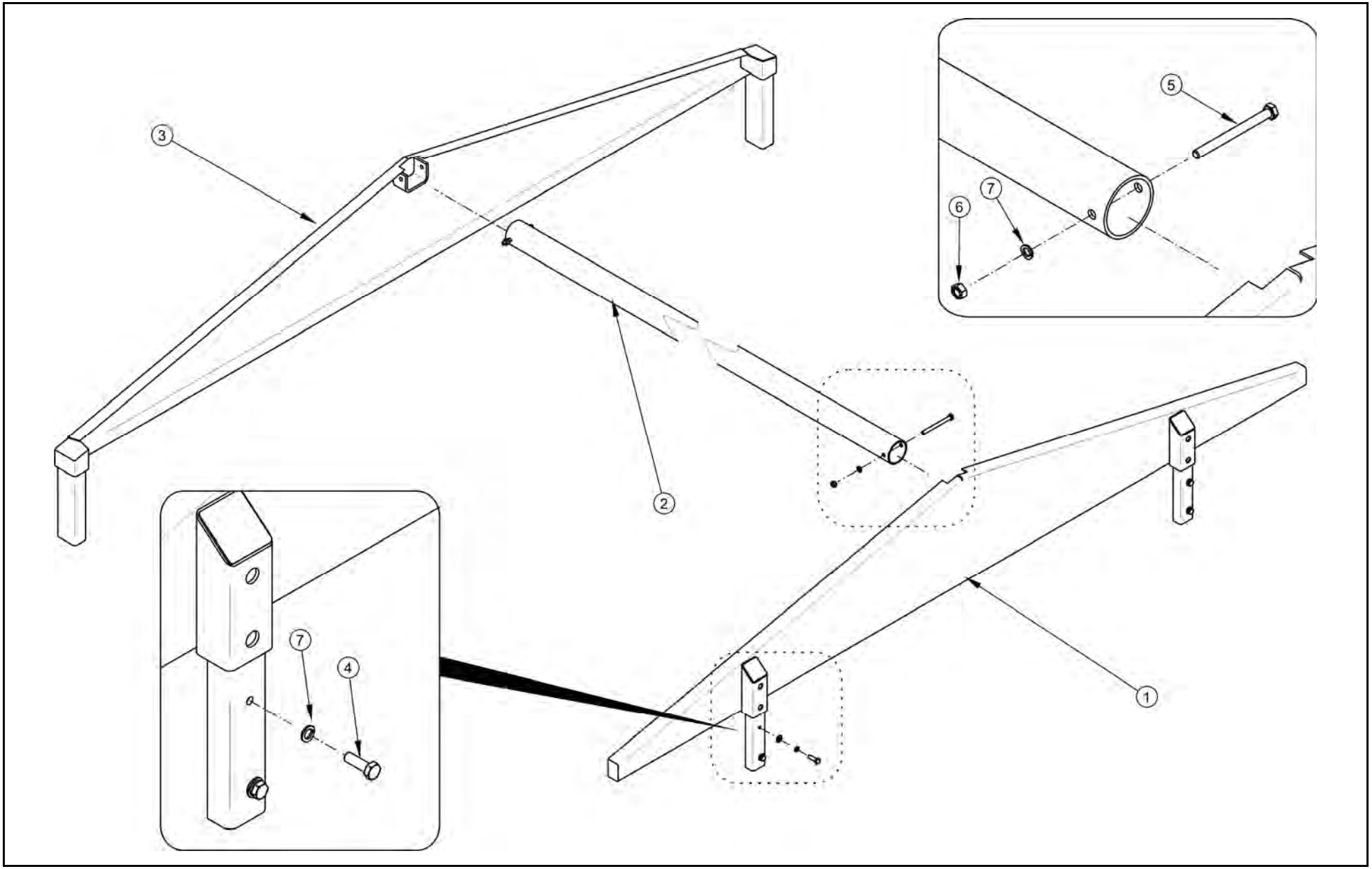
3
5
7
6
2
7
4
1

STELAŻ
45RPN-77.01.000

016/1

T663/3
T663/3 SILO

LP.	NAZWA CZĘŚCI	TYP	NUMER KATALOGOWY (NUMER NORMY)	ILOŚĆ	UWAGI	ZK
1	SZCZYTEK PRZEDNI		45RPN-77.01.100	1		
2	RURA		45RPN-49.01.001	1		
3	SZCZYTEK TYLNY		45RPN-77.01.200	1		
4	ŚRUBA	M8x25-8.8-A2J	PN-EN ISO 4017	4		
5	ŚRUBA	M8x90-5.6-A2J	PN-EN ISO 4014	2		
6	NAKRĘTKA	M8-5-A2J	PN-EN ISO 4032	6		
7	PODKŁADKA SPRĘŻYSTA	Z8.2-Fe/Zn5	PN-77/M-82008	6		

KOMPLET NADSTAW ŚRODKOWYCH
45RPN-75.00.000

017/1

T663/3
T663/3 SILO

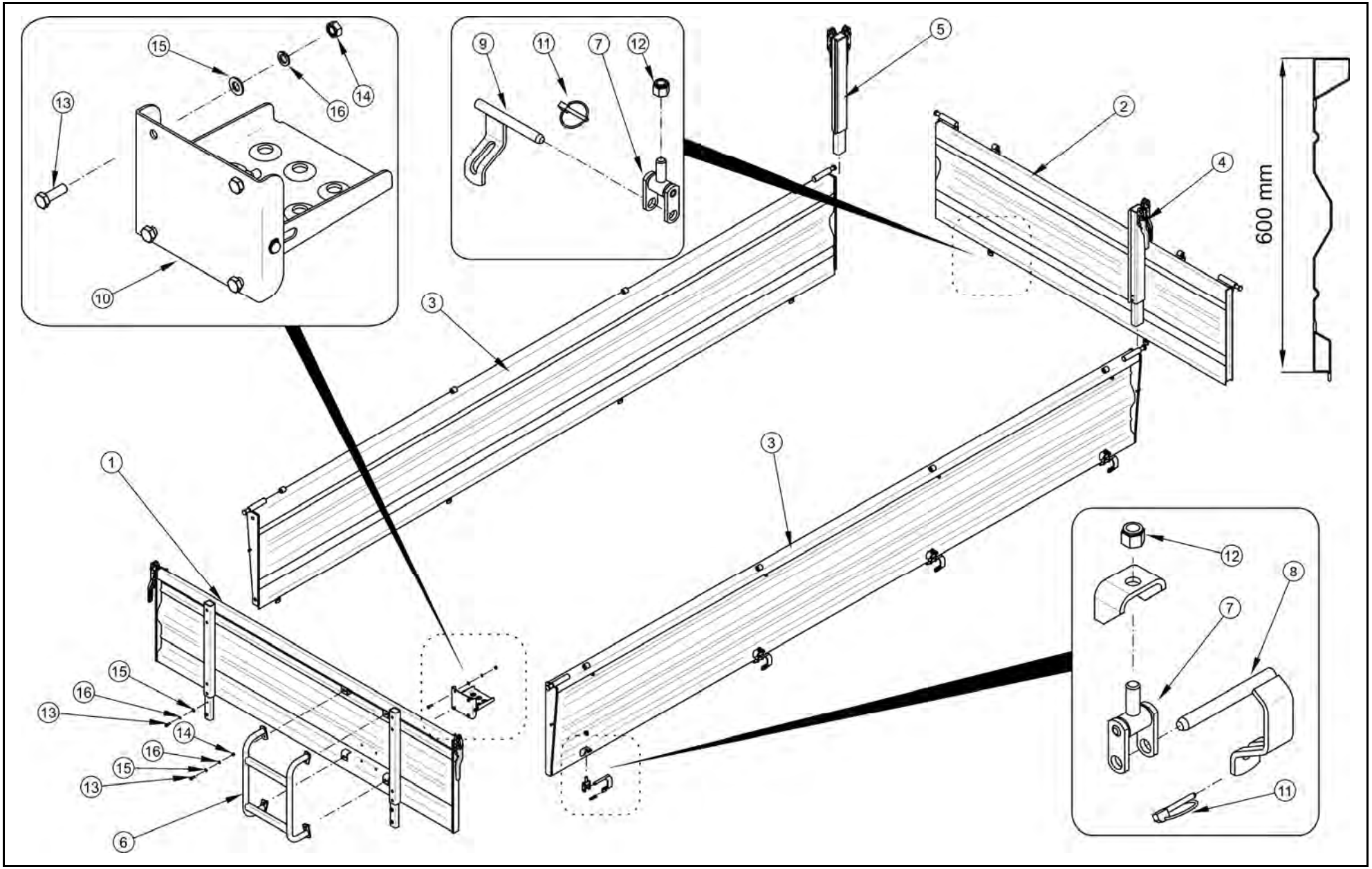

KOMPLET NADSTAW ŚRODKOWYCH
45RPN-75.00.000

017/1 **T663/3**
T663/3 SILO

LP.	NAZWA CZĘŚCI	TYP	NUMER KATALOGOWY (NUMER NORMY)	ILOŚĆ	UWAGI	ZK
1	NADSTAWA PRZEDNIA	600F	45RPN-17.01.000	1		
2	NADSTAWA ŚRODKOWA TYLNA	600F	45RPN-17.02.000	1		
3	NADSTAWA ŚRODKOWA BOCZNA	600F	45RPN-17.03.000	2		
4	SŁUPEK GÓRNY LEWY		45RPN-17.04.000	1		
5	SŁUPEK GÓRNY PRAWY		45RPN-17.05.000	1		
6	DRABINKA NADSTAWY		45RPN-17.00.100	1		
7	ZAWIASA GÓRNA		45RPN-17.00.200	10		
8	SWORZEŃ ZAWIASY BOCZNY		45RPN-17.00.300	8		
9	SWORZEŃ ZAWIASY TYLNY		45RPN-17.00.400	2		
10	STOPIEŃ BURTOWY	EB 20-010	302-810-000001	1		
11	PRZETYCZKA		S.3545	10		
12	NAKRĘTKA SAMOZABEZPIECZAJĄCA	M12-6-A2J	PN-EN ISO 7040	10		
13	ŚRUBA	M8x25-8.8-A2J	PN-EN ISO 4017	12		
14	NAKRĘTKA	M8-5-A2J	PN-EN ISO 4032	8		
15	PODKŁADKA	8-100 HV-A2J	PN-EN ISO 7091	12		
16	PODKŁADKA	Z 8.2-Fe/Zn5	PN-77/M-82008	12		

KPL. NADSTAW ŚRODKOWYCH SPINANYCH 500
45RPN-81.00.000- SILO

018/1

T663/3
T663/3 SILO

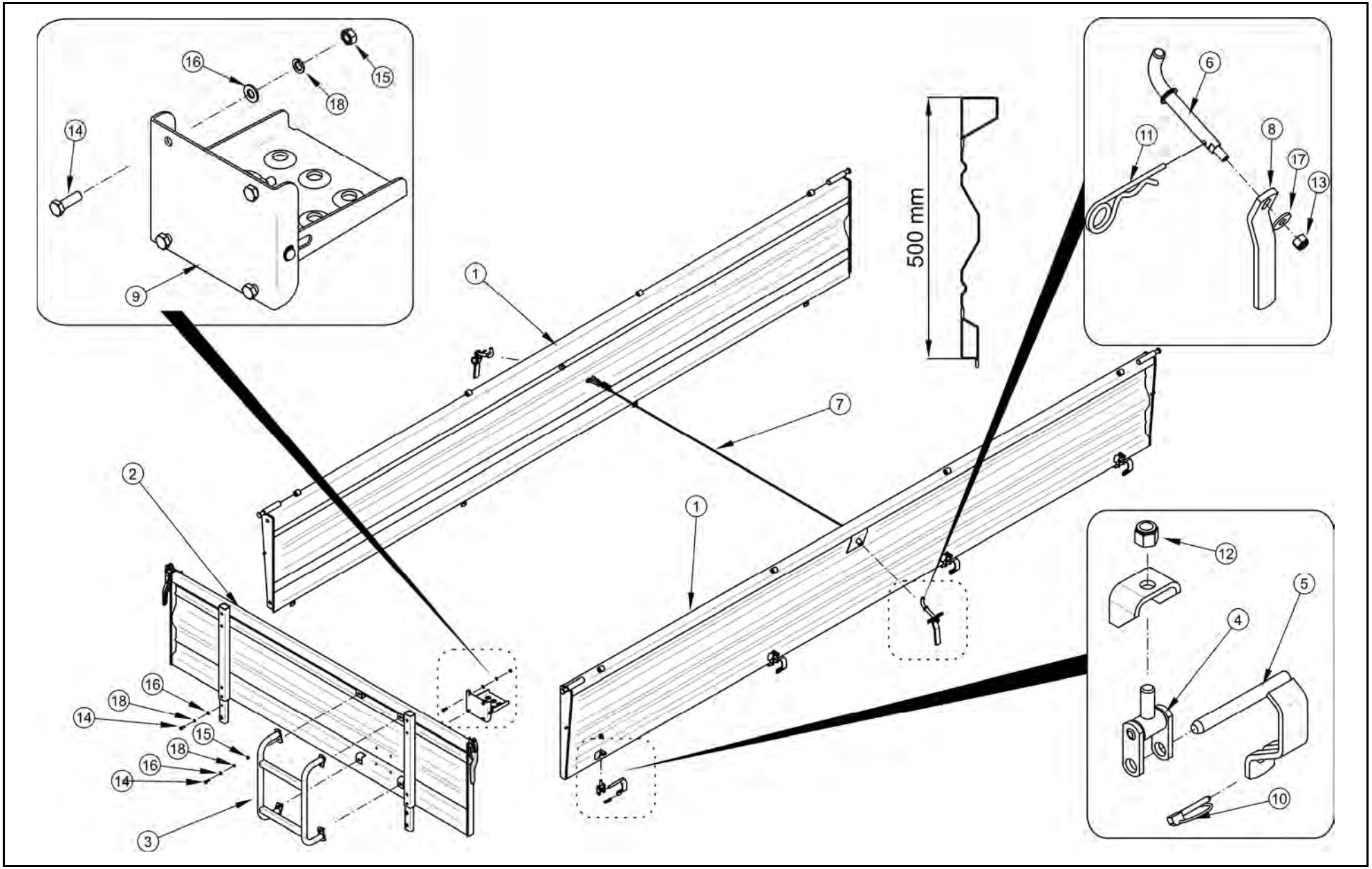

KPL. NADSTAW ŚRODKOWYCH SPINANYCH 500
45RPN-81.00.000- SILO

018/1 **T663/3**
T663/3 SILO

LP.	NAZWA CZĘŚCI	TYP	NUMER KATALOGOWY (NUMER NORMY)	ILOŚĆ	UWAGI	ZK
1	NADSTAWA ŚRODKOWA BOCZNA	500F	45RPN-81.03.000	2		
2	NADSTAWA PRZEDNIA	500F	45RPN-81.01.000	1		
3	DRABINKA NADSTAWY		45RPN-31.00.100	1		
4	ZAWIASA GÓRNA		45RPN-17.00.200	8		
5	SWORZEŃ ZAWIASY BOCZNY		45RPN-17.00.300	8		
6	ZACZEP LINKI		68RPN-00.05.01.00	2		
7	LINKA SPINAJĄCA		68RPN-00.00.04.00	1		
8	RĘKOJEŚĆ MECHANIZMU		29RPN-00.05.001	2		
9	STOPIEŃ BURTOWY	EB 20-010	302-810-000001	1		
10	PRZETYCZKA		S.3545	10		
11	ZAWLECZKA SPRĘŻYSTA	5x110-Fe/Zn6c	PN-ISO 7072	2		
12	NAKRĘTKA SAMOZABEZPIECZAJĄCA	M12-5-A2J	PN-EN ISO 7040	10		
13	NAKRĘTKA SAMOZABEZPIECZAJĄCA	M10-6-A2J	PN-EN ISO 7040	2		
14	ŚRUBA	M8x25-8.8-A2J	PN-EN ISO 4017	12		
15	NAKRĘTKA	M8-5-A2J	PN-EN ISO 4032	8		
16	PODKŁADKA	8-100 HV-A2J	PN-EN ISO 7091	12		
17	PODKŁADKA	10-200HV-A2J	PN-EN ISO 7093-1	2		
18	PODKŁADKA	Z 8.2-Fe/Zn5	PN-77/M-82008	12		

KPL. NADSTAW SPINANYCH 500
45RPN-82.00.000- SILO

019/1

T663/3
T663/3 SILO

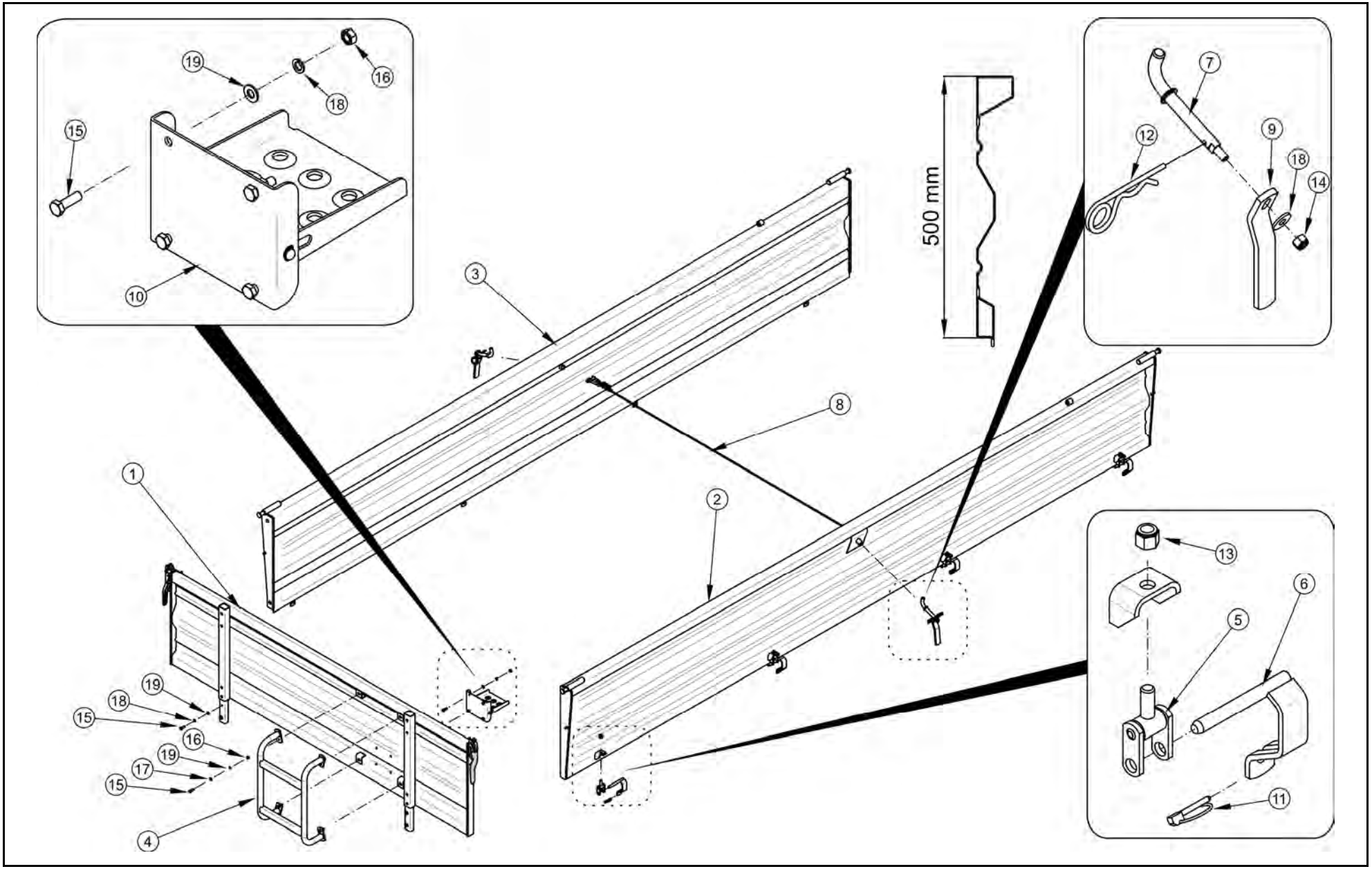

KPL. NADSTAW SPINANYCH 500
45RPN-82.00.000- SILO

019/1

T663/3
T663/3 SILO

LP.	NAZWA CZĘŚCI	TYP	NUMER KATALOGOWY (NUMER NORMY)	ILOŚĆ	UWAGI	ZK
1	NADSTAWA PRZEDNIA	500F	45RPN-81.01.000	1		
2	NADSTAWA BOCZNA LEWA SILO	500F	45RPN-82.02.000	1		
3	NADSTAWA BOCZNA PRAWA SILO	500F	45RPN-82.03.000	1		
4	DRABINKA NADSTAWY		45RPN-31.00.100	1		
5	ZAWIASA GÓRNA		45RPN-17.00.200	8		
6	SWORZEŃ ZAWIASY BOCZNY		45RPN-17.00.300	8		
7	ZACZEP LINKI		68RPN-00.05.01.00	2		
8	LINKA SPINAJĄCA		68RPN-00.00.04.00	1		
9	RĘKOJEŚĆ MECHANIZMU		29RPN-00.05.001	2		
10	STOPIEŃ BURTOWY	EB 20-010	302-810-000001	1		
11	PRZETYCZKA		S.3545	8		
12	ZAWLECZKA SPRĘŻYSTA	5x110-Fe/Zn6c	PN-ISO 7072	2		
13	NAKRĘTKA SAMOZABEZPIECZAJĄCA	M12-5-A2J	PN-EN ISO 7040	10		
14	NAKRĘTKA SAMOZABEZPIECZAJĄCA	M10-6-A2J	PN-EN ISO 7040	2		
15	ŚRUBA	M8x25-8.8-A2J	PN-EN ISO 4017	12		
16	NAKRĘTKA	M8-5-A2J	PN-EN ISO 4032	8		
17	PODKŁADKA	8-100 HV-A2J	PN-EN ISO 7091	12		
18	PODKŁADKA	10-200HV-A2J	PN-EN ISO 7093-1	2		
19	PODKŁADKA	Z 8.2-Fe/Zn5	PN-77/M-82008	12		

PRZYSTAWKA SILO KPL. II
45RPN-83.00.00.00

020/1

T663/3
T663/3 SILO

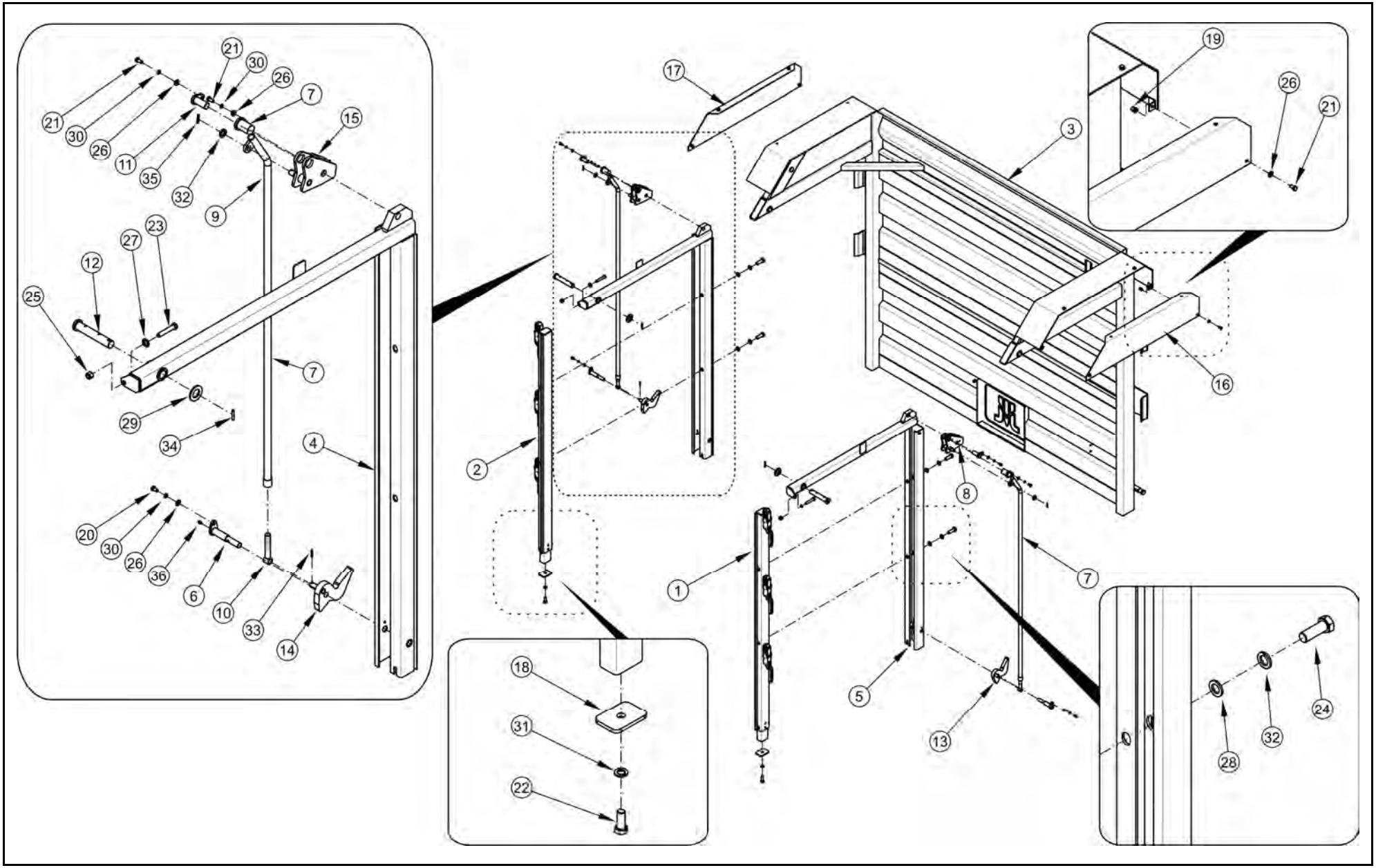

PRZYSTAWKA SILO KPL. II
45RPN-83.00.00.00

020/1

T663/3
T663/3 SILO

LP.	NAZWA CZĘŚCI	TYP	NUMER KATALOGOWY (NUMER NORMY)	ILOŚĆ	UWAGI	ZK
1	SŁUPEK LEWY		45RPN-83.01.00.00	1		
2	SŁUPEK PRAWY		45RPN-83.02.00.00	1		
3	ŚCIANA TYLNA KPL.		45RPN-83.03.00.00	1		
4	RAMIE LEWE		45RPN-83.04.00.00	1		
5	RAMIE PRAWE		45RPN-83.05.00.00	1		
6	ŁĄCZNIK		45RPN-52.00.01.00	2		
7	ŁĄCZNIK GÓRNY		45RPN-52.00.02.00	2		
8	OTWIERACZ ZAMKA DOLNEGO LEWY		45RPN-52.00.03.00	1		
9	CIĘGNO GÓRNE KPL		45RPN-83.00.01.00	2		
10	CIĘGNO DOLNE		45RPN-52.00.05.00	2		
11	ŁĄCZNIK SIŁOWNIKA		45RPN-52.00.06.00	2		
12	SWORZEŃ OBROTU KPL		45RPN-52.00.07.00	2		
13	ZACZEP KPL. LEWY		45RPN-52.00.08.00	1		
14	ZACZEP KPL. PRAWY		45RPN-52.00.09.00	1		
15	OTWIERACZ ZAMKA DOLNEGO PRAWY		45RPN-52.00.10.00	1		
16	OSŁONA SIŁOWNIKA LEWA		45RPN-52.00.00.03	1		
17	OSŁONA SIŁOWNIKA PRAWA		45RPN-52.00.00.04	1		
18	PŁYTKA DOCISKOWA		29RPN-00.03.001	2		
19	NITONAKRĘTKA		SSM 08-45R	8		
20	ŚRUBA	M8x12-5.8-A2J	PN-EN ISO 4017	2		
21	ŚRUBA	M8x16-5.8-A2J	PN-EN ISO 4017	12		
22	ŚRUBA	M12x30-8.8-A2J	PN-EN ISO 4017	2		
23	ŚRUBA	M12x65-5.8-A2J	PN-EN ISO 4014	2		
24	ŚRUBA	M16x45-8.8-A2J	PN-EN ISO 4017	4		
25	NAKRĘTKA	M12-5-A2J	PN-EN ISO 8675	2		
26	PODKŁADKA	8.4-100 HV-A2J	PN-EN ISO 7091	14		
27	PODKŁADKA	13-100 HV-A2J	PN-EN ISO 7091	2		
28	PODKŁADKA	17-100 HV-A2J	PN-EN ISO 7091	4		
29	PODKŁADKA	27-160HV	PN-EN 28738	2		
30	PODKŁADKA SPRĘŻYSTA	Z 8.2-Fe/Zn5	PN-90/M-82008	6		
31	PODKŁADKA SPRĘŻYSTA	Z12.2 Fe/Zn5	PN-77/M-82008	2		
32	PODKŁADKA SPRĘŻYSTA	Z 16.3-Fe/Zn5	PN-90/M-82008	6		
33	KOŁEK SPRĘŻYSTY	4x20-St	PN-EN ISO 8752	2		
34	KOŁEK SPRĘŻYSTY	8x35-St	PN-EN ISO 8752	2		
35	KOŁEK SPRĘŻYSTY	5x28-St	PN-EN ISO 8752	2		
36	SMAROWNICZKA	M6	PN-76/M-86002	2		

SZYBER ZSYPOWY PRZYSTAWKI SILO

021/1 T663/3
T663/3 SILO

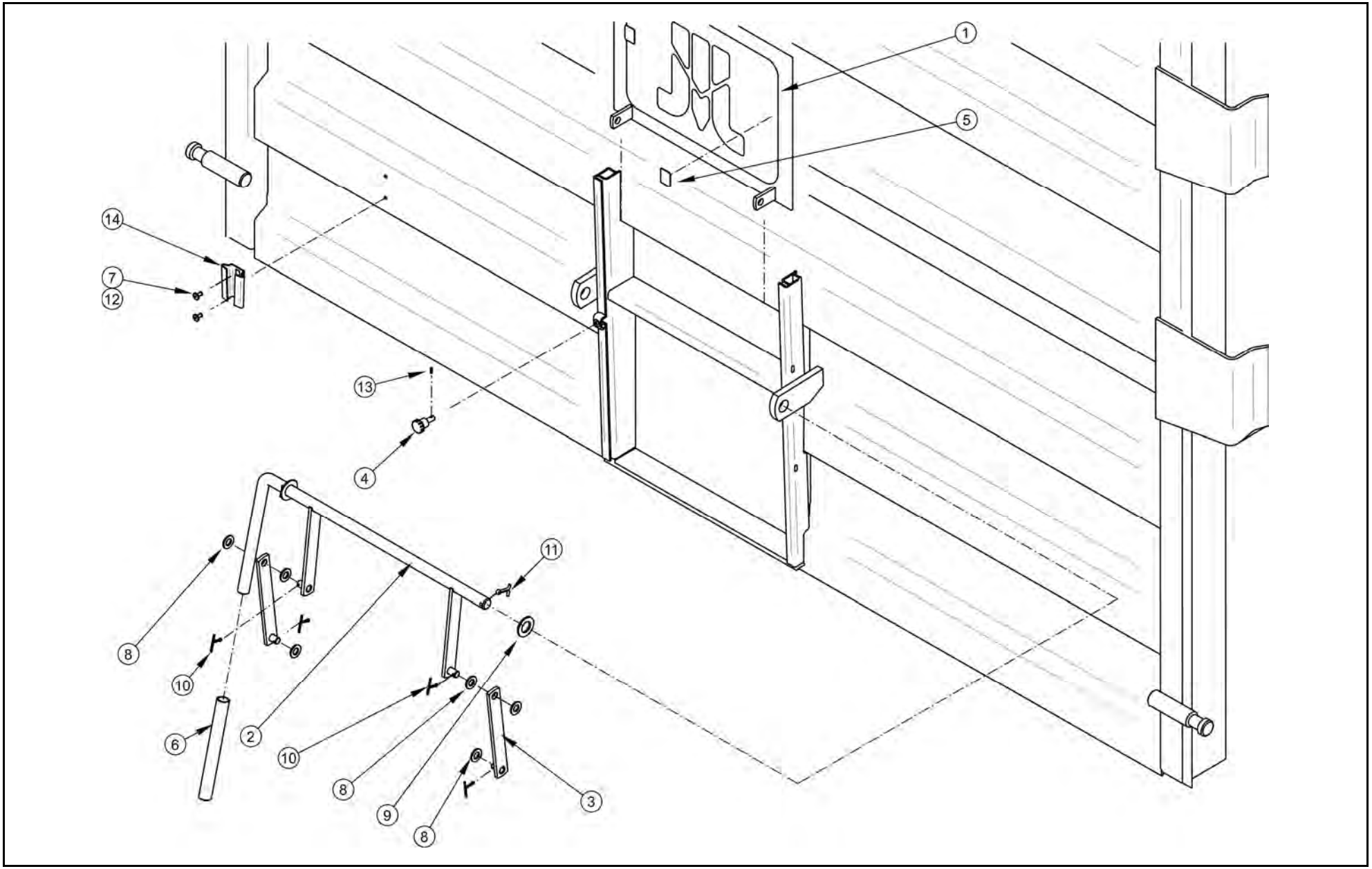

SZYBER ZSYPOWY PRZYSTAWKI SILO

021/1 **T663/3**
T663/3 SILO

PRONAR

LP.	NAZWA CZĘŚCI	TYP	NUMER KATALOGOWY (NUMER NORMY)	ILOŚĆ	UWAGI	ZK
1	ZASUWA KPL.		29RPN-06.02.000	1		
2	DŹWIGNIA		29RPN-06.03.000	1		
3	CIĘGNO		29RPN-06.04.000	2		
4	ŚRUBA MOCUJĄCA		29RPN-06.01.104	1		
5	ELEMENT OCHRONNY		29RPN-06.02.003	2		
6	OSŁONA UCHWYTU	110mm x 3/4	SGWA-0191-110	1		
7	PODKŁADKA	6-100 HV-A2J	PN-EN ISO 7091	2		
8	PODKŁADKA	12-100 HV-A2J	PN-EN ISO 7091	6		
9	PODKŁADKA	20-100 HV-A2J	PN-EN ISO 7091	2		
10	ZAWLECZKA	3.2x25-St-A2J	PN-EN ISO 1234	4		
11	ZAWLECZKA	5x28-St-A2J	PN-EN ISO 1234	2		
12	NIT	5x12 P Al/Fe	PN-83/M-82971	2		
13	KOŁEK SPRĘŻYSTY	3x10-St	PN-EN ISO 8752	1		
14	UCHWYT TABLICY WYRÓŻNIAJĄCEJ		PN/R-36154	1		

ZAWIESZENIE RESOROWE LEWE
45RPN-00.03.000

022/1

T663/3
T663/3 SILO

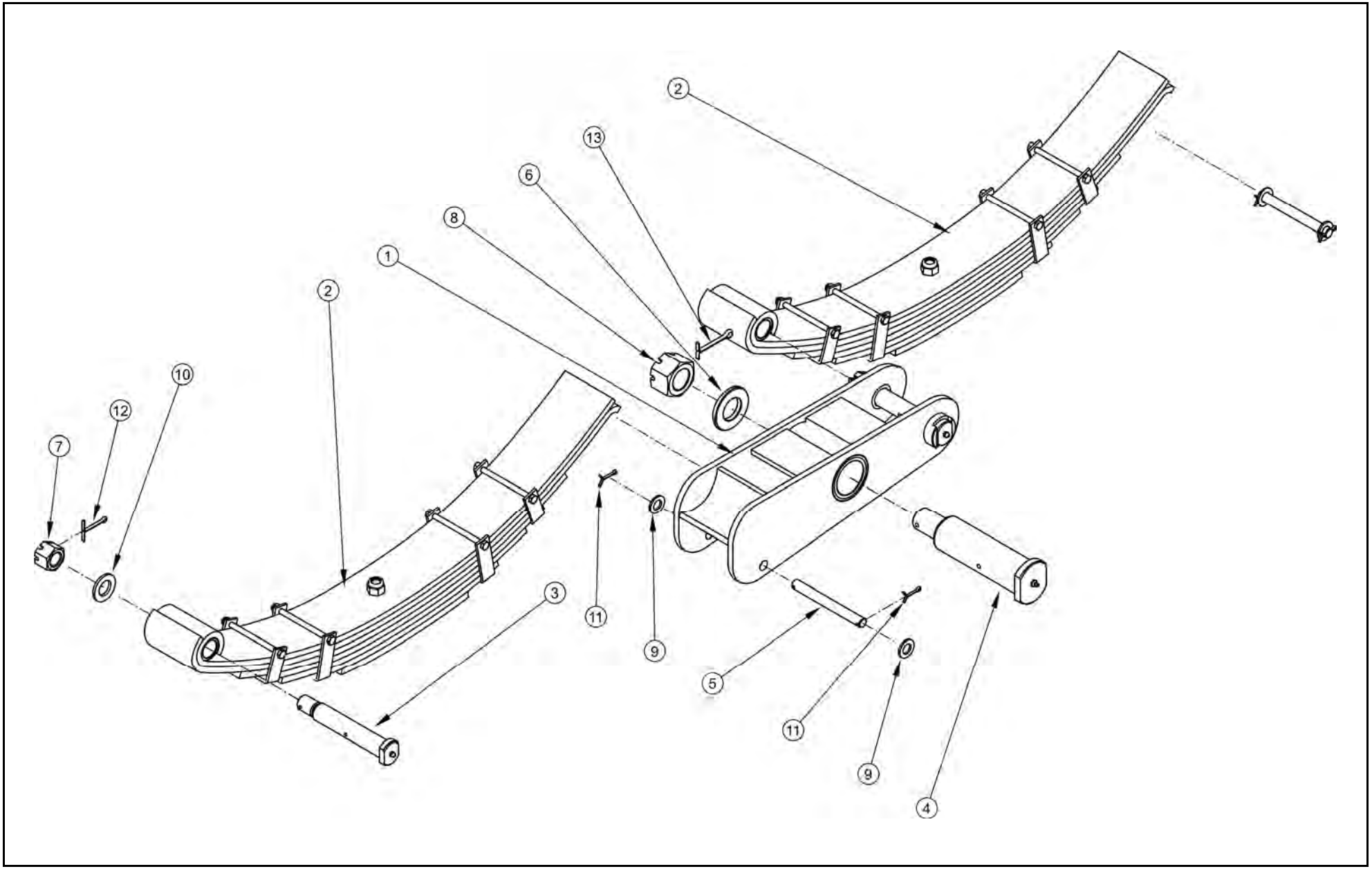

ZAWIESZENIE RESOROWE LEWE
45RPN-00.03.000

022/1

T663/3
T663/3 SILO

LP.	NAZWA CZĘŚCI	TYP	NUMER KATALOGOWY (NUMER NORMY)	ILOŚĆ	UWAGI	ZK
1	WAHACZ LEWY		45RPN-00.03.100	1		
2	RESOR PIÓROWY		45RPN-00.03.200	2		
3	SWORZEŃ RESORU KPL.		45RPN-00.03.300	2		
4	SWORZEŃ WAHACZA KPL.		45RPN-00.03.400	1		
5	SWORZEŃ RESORU		45RPN-00.03.001	2		
6	PODKŁADKA		37RPN-18.00.002	1		
7	NAKRĘTKA	Z M24-8-A2J	PN-86/M-82148	2		
8	NAKRĘTKA	Z M36x3-8-A2J	PN-86/M-82148	1		
9	PODKŁADKA	16-100HV-A2J	PN-EN ISO 7091	4		
10	PODKŁADKA	24-100HV-A2J	PN-EN ISO 7091	2		
11	ZAWLECZKA	4x32-St -A2J	PN-EN ISO 1234	4		
12	ZAWLECZKA	5x50-St -A2J	PN-EN ISO 1234	2		
13	ZAWLECZKA	6.3x71-St -A2J	PN-EN ISO 1234	1		

ZAWIESZENIE RESOROWE PRAWE
45RPN-00.04.000

023/1

T663/3
T663/3 SILO

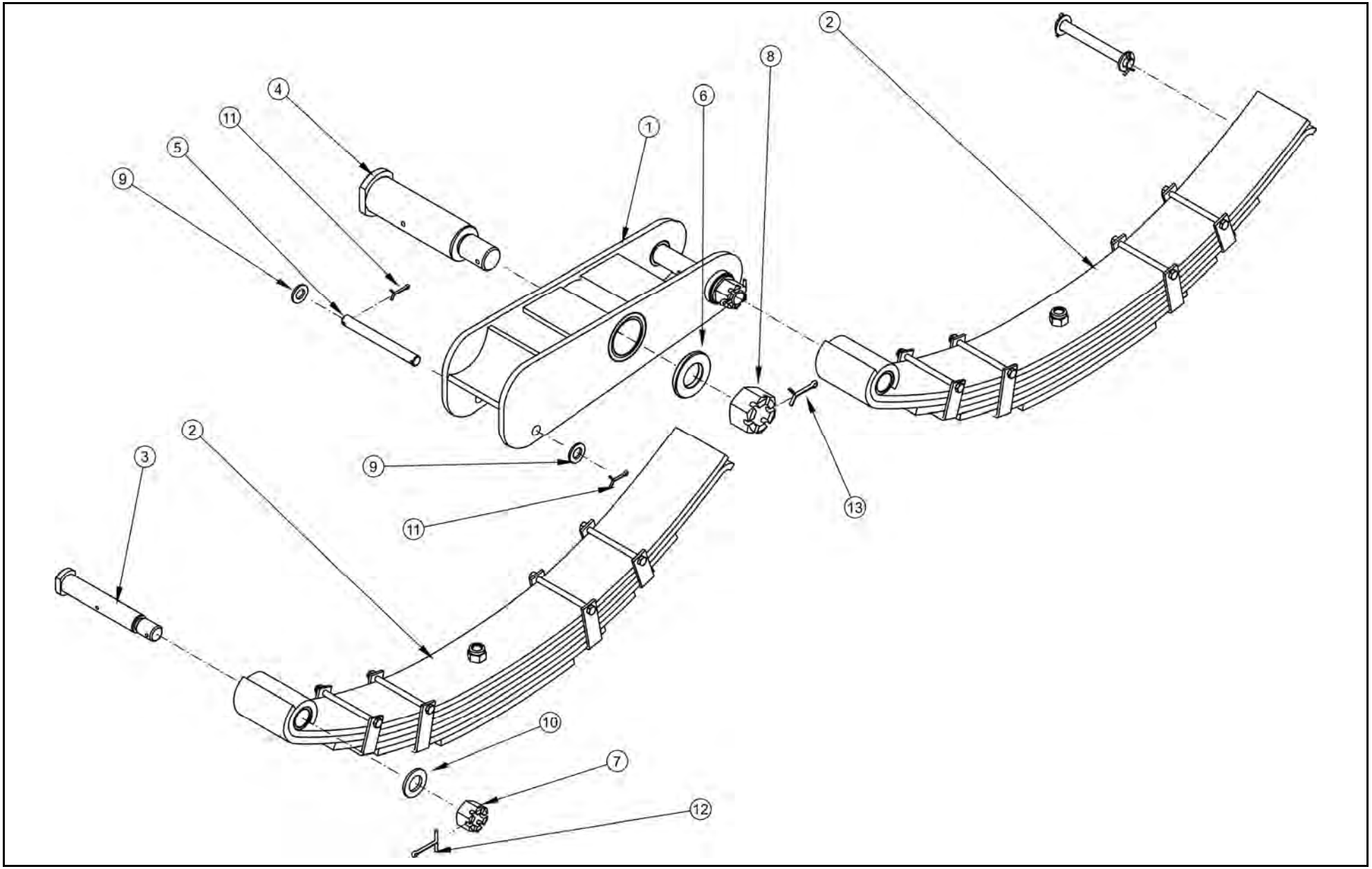

ZAWIESZENIE RESOROWE PRAWE
45RPN-00.04.000

023/1

T663/3
T663/3 SILO

LP.	NAZWA CZĘŚCI	TYP	NUMER KATALOGOWY (NUMER NORMY)	ILOŚĆ	UWAGI	ZK
1	WAHACZ PRAWY		45RPN-00.04.100	1		
2	RESOR PIÓROWY		45RPN-00.03.200	2		
3	SWORZEŃ RESORU KPL		45RPN-00.03.300	2		
4	SWORZEŃ WAHACZA KPL		45RPN-00.03.400	1		
5	SWORZEŃ RESORU		45RPN-00.03.001	2		
6	PODKŁADKA		37RPN-18.00.002	1		
7	NAKRĘTKA	Z M24-8-A2J	PN-86/M-82148	2		
8	NAKRĘTKA	Z M36x3-8-A2J	PN-86/M-82148	1		
9	PODKŁADKA	16-100HV-A2J	PN-EN ISO 7091	4		
10	PODKŁADKA	24-100HV-A2J	PN-EN ISO 7091	2		
11	ZAWLECZKA	4x32-St-A2J	PN-EN ISO 1234	4		
12	ZAWLECZKA	5x50-St-A2J	PN-EN ISO 1234	2		
13	ZAWLECZKA	6.3x71-St-A2J	PN-EN ISO 1234	1		

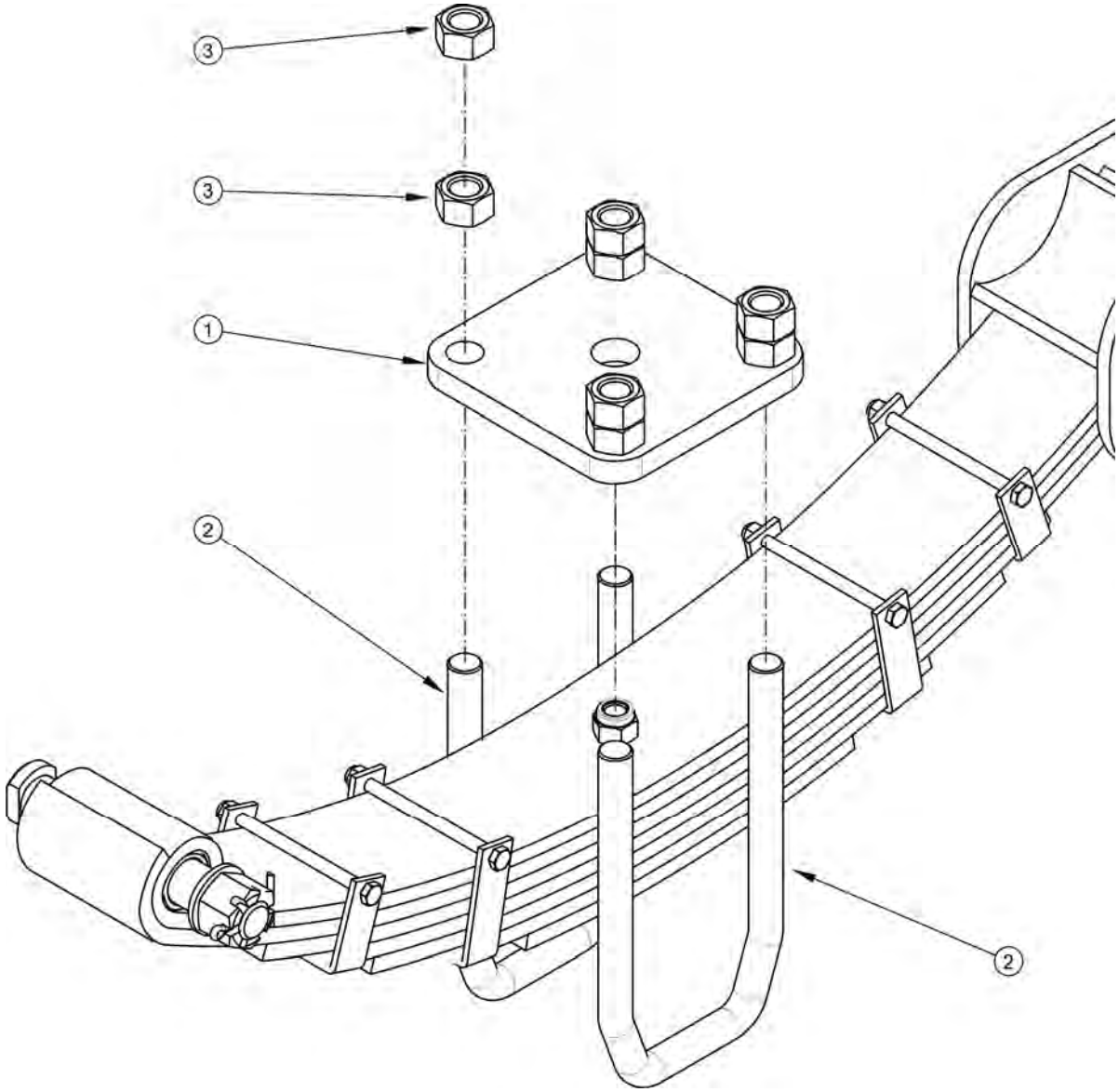
3
3
1
2
2

ELEMENTY MOCUJĄCE ZAWIESZENIE

024/1 **T663/3**
T663/3 SILO

LP.	NAZWA CZĘŚCI	TYP	NUMER KATALOGOWY (NUMER NORMY)	ILOŚĆ	UWAGI	ZK
1	PŁYTA RESOROWA GÓRNA		58RPN-00.00.003	4		
2	ŚRUBA KABŁĄKOWA		62RPN-00.00.003	8		
3	NAKRĘTKA	M20x1.5-5-A2J	PN-EN ISO 8673	32		

KOMPLETACJA OGUMIENIA

025/1 **T663/3**
T663/3 SILO

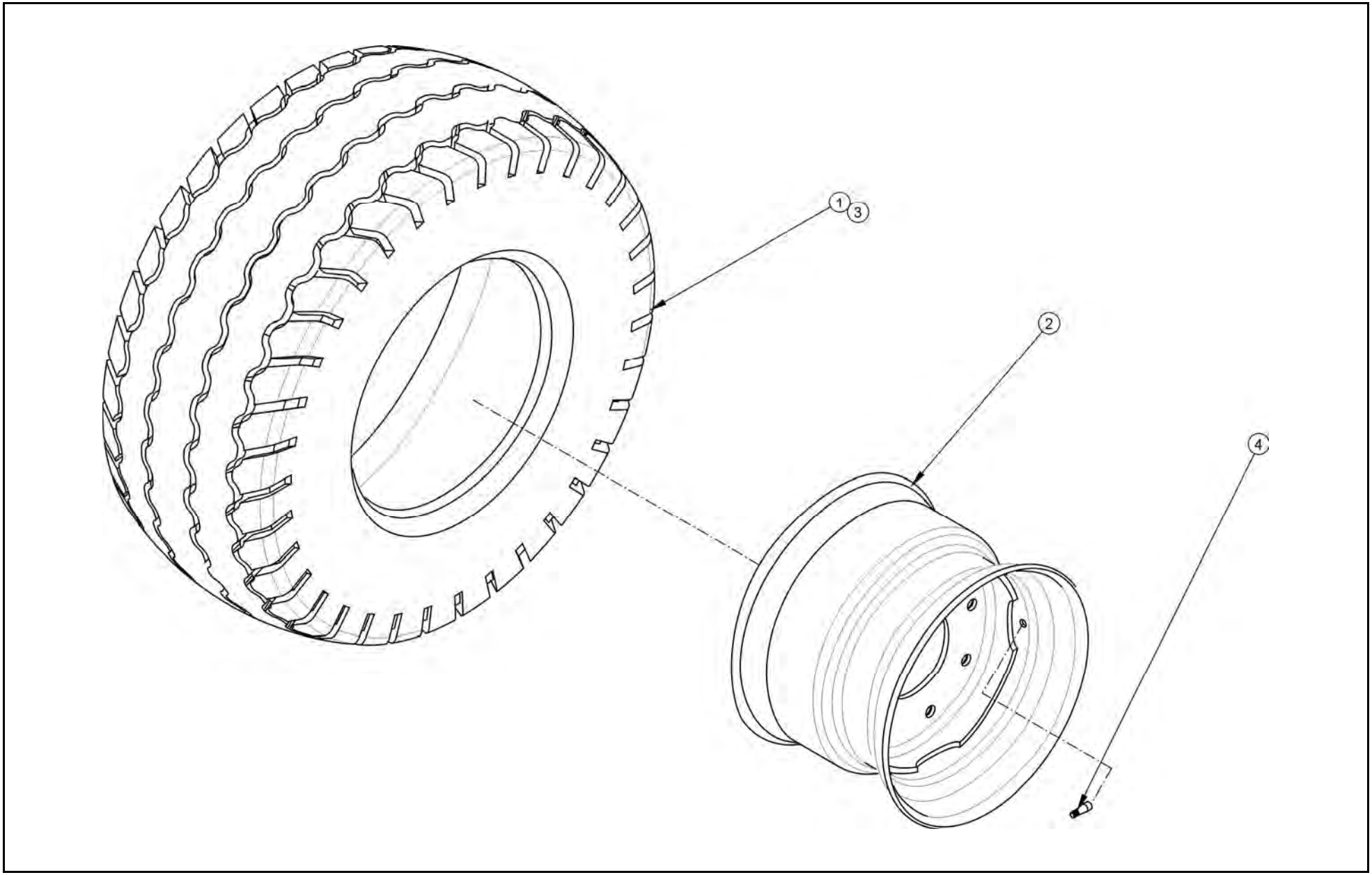

KOMPLETACJA OGUMIENIA

025/1 **T663/3**
T663/3 SILO

LP.	NAZWA CZĘŚCI	TYP	NUMER KATALOGOWY (NUMER NORMY)	ILOŚĆ	UWAGI	ZK
	KOŁO KOMPLETNE		62RPN-00.10.000	1	1+2+4	
1	OPONA	385/65 R22.5 18PR (160F RE TL)		1		
2	KOŁO TARCZOWE	11.75x22.5"	225117506	1		
	KOŁO OGUMIONE (NOWE)		62RPN-00.19.000	1	2+3+4	
3	OPONA	385/65 R22.5 TL		1		
4	ZAWÓR		TR 415	1		

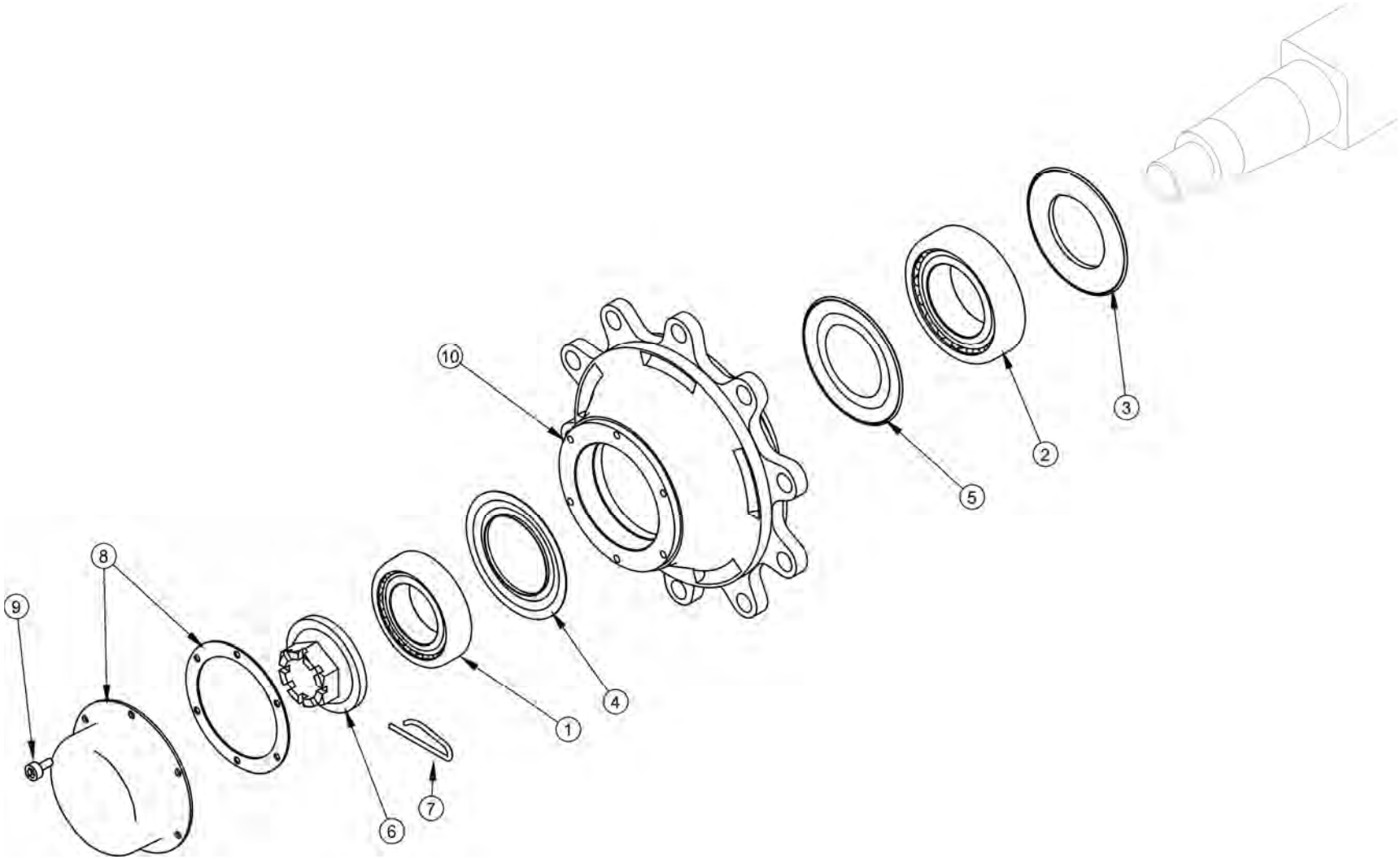
10
3
2
5
8
9
4
1
7
6

OŚ JEZDNA, UŁOŻYSKOWANIE
A90TD10TGJOO001001

026/1 **T663/3**
T663/3 SILO

PRONAR

LP.	NAZWA CZĘŚCI	TYP	NUMER KATALOGOWY (NUMER NORMY)	ILOŚĆ	UWAGI	ZK
1	ŁOŻYSKO	32213	59132213	1	9RCTC	
2	ŁOŻYSKO	32216	59132216	1		
3	PIERŚCIEŃ USZCZELNIAJĄCY		5441401	1	9RNTI	
4	PIERŚCIEŃ USZCZELNIAJĄCY		5531091	1		
5	PIERŚCIEŃ USZCZELNIAJĄCY		5511401	1		
6	NAKRĘTKA KORONOWA	M48x1.5	57548B6	2	9RDF4865	
7	ZAWLECZKA ZABEZPIECZAJĄCA		58209	2		
8	KOŁPAK Z USZCZELKĄ		56112501	2	9RT125AC	
9	ŚRUBA	M8x1.25	96308A0101	12		
10	PIASTA		61L1TD002	1	61L1TD002	

OŚ JEZDNA (HAMULCE 408E 400X80)

027/1

T663/3
T663/3 SILO

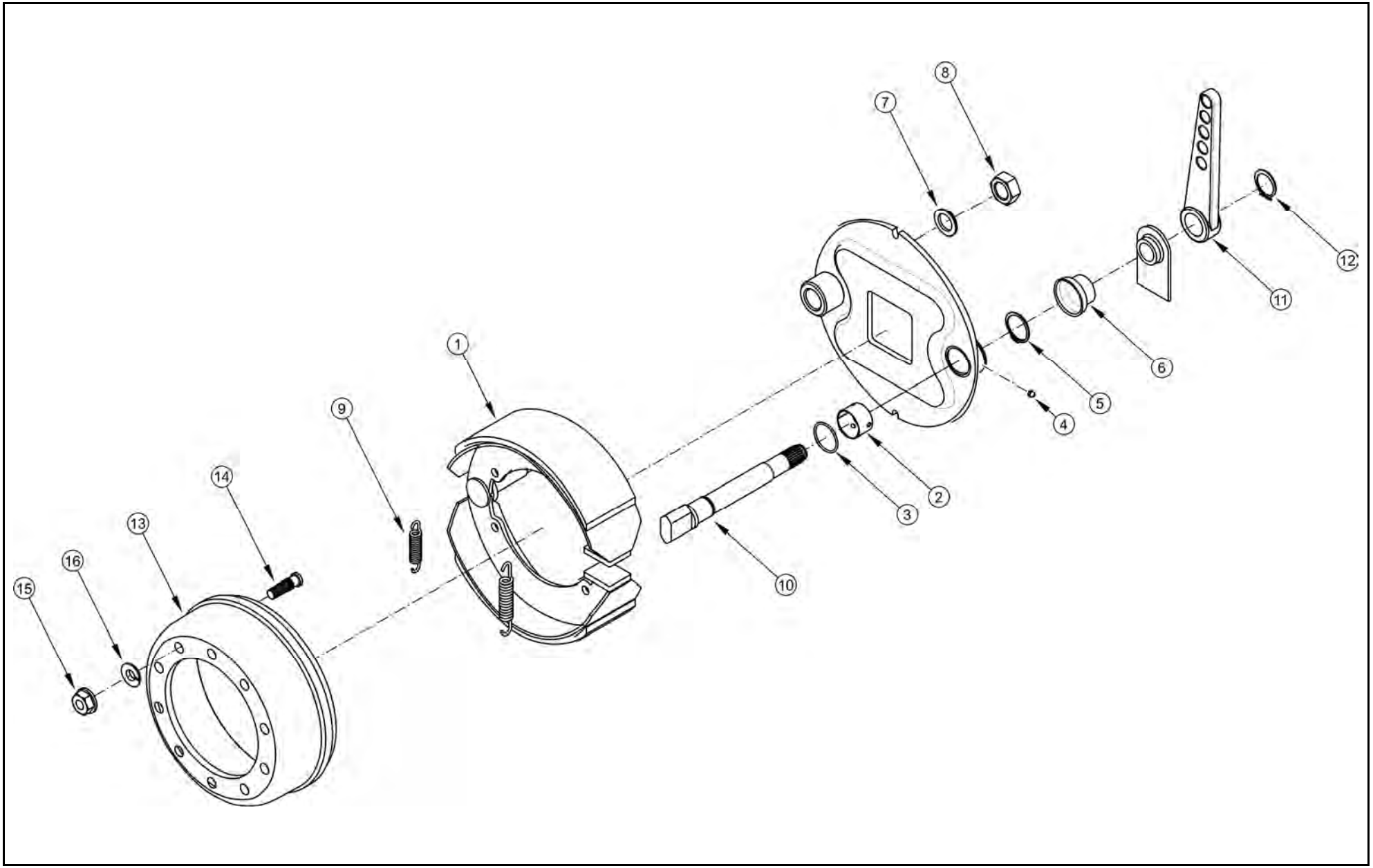

OŚ JEZDNA (HAMULCE 408E 400X80)

027/1

T663/3
T663/3 SILO

PRONAR

LP.	NAZWA CZĘŚCI	TYP	NUMER KATALOGOWY (NUMER NORMY)	ILOŚĆ	UWAGI	ZK
1	HAMULEC KOMPLETNY		9RE0048	1		
2	TULEJA WAŁKA ROZPIERACZA	Ø38		1		
3	PIERŚCIEŃ USZCZELNIAJĄCY	W2,62 Ø37,77		1		
4	SMAROWNICZKA	M8x1.5		1		
5	PIERŚCIEŃ ROZPRĘŻNY	Ø 38		1		
6	OSŁONA GUMOWA			1		
7	PODKŁADKA	Ø 24		1		
8	NAKRĘTKA	M24x1,5		1		
9	SPRĘŻYNA	Ø4,5 L162	9RK0005	4		
10	WAŁEK ROZPIERACZA		75A3553003	2		
11	DŹWIGNIA WAŁKA ROZPIERACZA		9RQ0012	2		
12	PIERŚCIEŃ ROZPRĘŻNY	Ø 32		2		
13	BĘBEN	M22x1.5	66LTG1001	1		
14	SZPILKA		9RC22-10	10		
15	NAKRĘTKA		9RD228G-10	10		
16	PODKŁADKA			10		

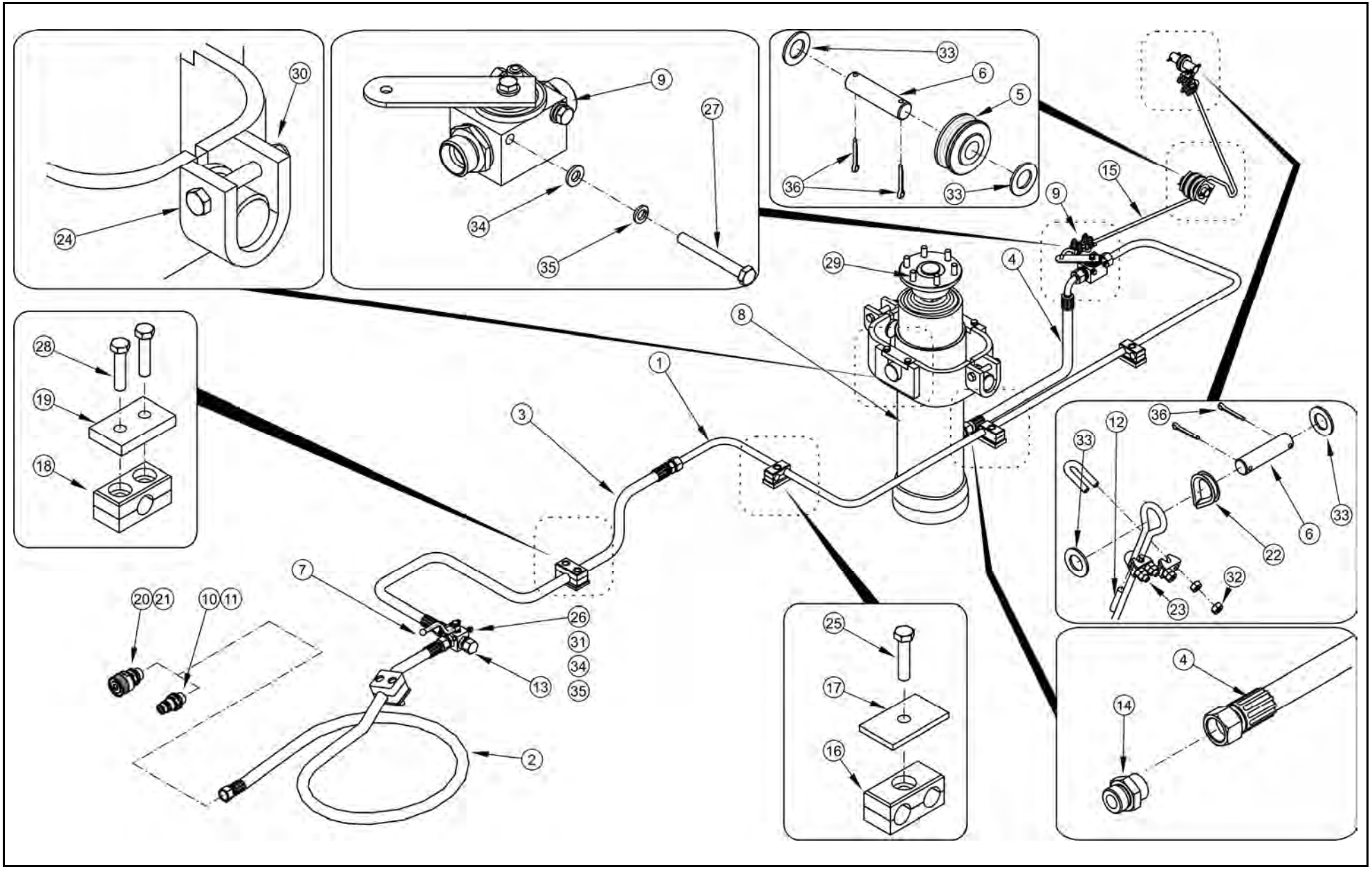
30
24
9
27
34
35
33
6
5
36
33
15
9
29
4
8
28
19
18
1
3
12
36
33
33
6
22
32
23
7
20
21
10
11
26
31
34
35
13
2
25
17
16
4
14

INSTALACJA HYDRAULICZNA
125RPN-05.00.00.00

028/1

T663/3
T663/3 SILO

PRONAR

LP.	NAZWA CZĘŚCI	TYP	NUMER KATALOGOWY (NUMER NORMY)	ILOŚĆ	UWAGI	ZK
1	RURKA I KPL.		45RPN-62.01.000	1		
2	PRZEWÓD		12/02H1715L02800H0215L	1		
3	PRZEWÓD		12/02H1715L01300H0415L	1		
4	PRZEWÓD		12/02H1715L00800H0215L	1		
5	KÓŁKO LINOWE		29RPN-13.00.001	1		
6	OŚ KÓŁKA		29RPN-13.00.002	2		
7	ZAWÓR TRÓJDROGOWY HYDRAULICZNY		29RPN-13.00.003	1		
8	SIŁOWNIK TELESKOPOWY	125/4/1700	33RPN-00.08.00.00	1		
9	ZAWÓR ODCINAJĄCY PISTER	HBKH-15L-DN13	456.01.120	1		
10	SZYBKOZŁĄCZKA - WTYK		CNV 08 2/2215 M	1	Zamienne z Poz. 20	
11	ZATYCZKA WTYKU	1/2" (czerwona)		1	Razem z Poz. 10	
12	RURKA TERMOKURCZLIWA	RC12.7/6.4x30	130N-21000003RU	2		
13	KOREK KPL.15L		45RPN-63.07.00.00	1		
14	KORPUS ZŁĄCZKI	M22x1.5 - M22x1.5	GE15LM22x1.5EDOMDCF	1		
15	LINA	68N-0004000P5	402-040-000138	1	l=1920	
16	OBEJMA		AD215-15C	3		
17	PŁYTKA		ADPS2	3		
18	OBEJMA		A3 22C	2		
19	PŁYTKA		APS3	2		
20	SZYBKOZŁĄCZKA-WTYCZKA	ZSR	ZSR-20 W01	1	Zamienne z Poz. 10	
21	POKRYWA	ZSR		1	Razem z Poz. 20	
22	KAUSZA	A6 OC	PN-66/M-80247	1		
23	ZACISK KABŁĄKOWY	6.5 OC	PN-73/M-80241	6		
24	ŚRUBA	M12x85-5.8-A2J	PN-EN ISO 4014	2		
25	ŚRUBA	M8x35-5.8-A2J	PN-EN ISO 4014	3		
26	ŚRUBA	M6x50-5.8-A2J	PN-EN ISO 4014	2		
27	ŚRUBA	M6x45-5.8-A2J	PN-EN ISO 4014	2		
28	ŚRUBA	M6x40-5.8-A2J	PN-EN ISO 4014	4		
29	WKRĘT	M12x35-8.8-A2J	PN-EN ISO 10642	6		
30	NAKRĘTKA SAMOZABEZPIECZAJĄCA	M12-5-A2J	PN-EN ISO 7040	2		
31	NAKRĘTKA	M6-5-A2J	PN-EN ISO 4032	2		
32	NAKRĘTKA	M5-5-A2J	PN-EN ISO 4032	12		
33	PODKŁADKA	16-100 HV-A2J	PN-EN ISO 7091	4		
34	PODKŁADKA	6-100 HV-A2J	PN-EN ISO 7091	4		
35	PODKŁADKA SPRĘŻYSTA	6.1-Fe/Zn5	PN-77/M-82008	4		
36	ZAWLECZKA	4x32-St-A2J	PN-EN ISO 1234	4		

INSTALACJA HYDRAULICZNA - WT
125RPN-05.00.00.00 - WT

029/1

T663/3
T663/3 SILO

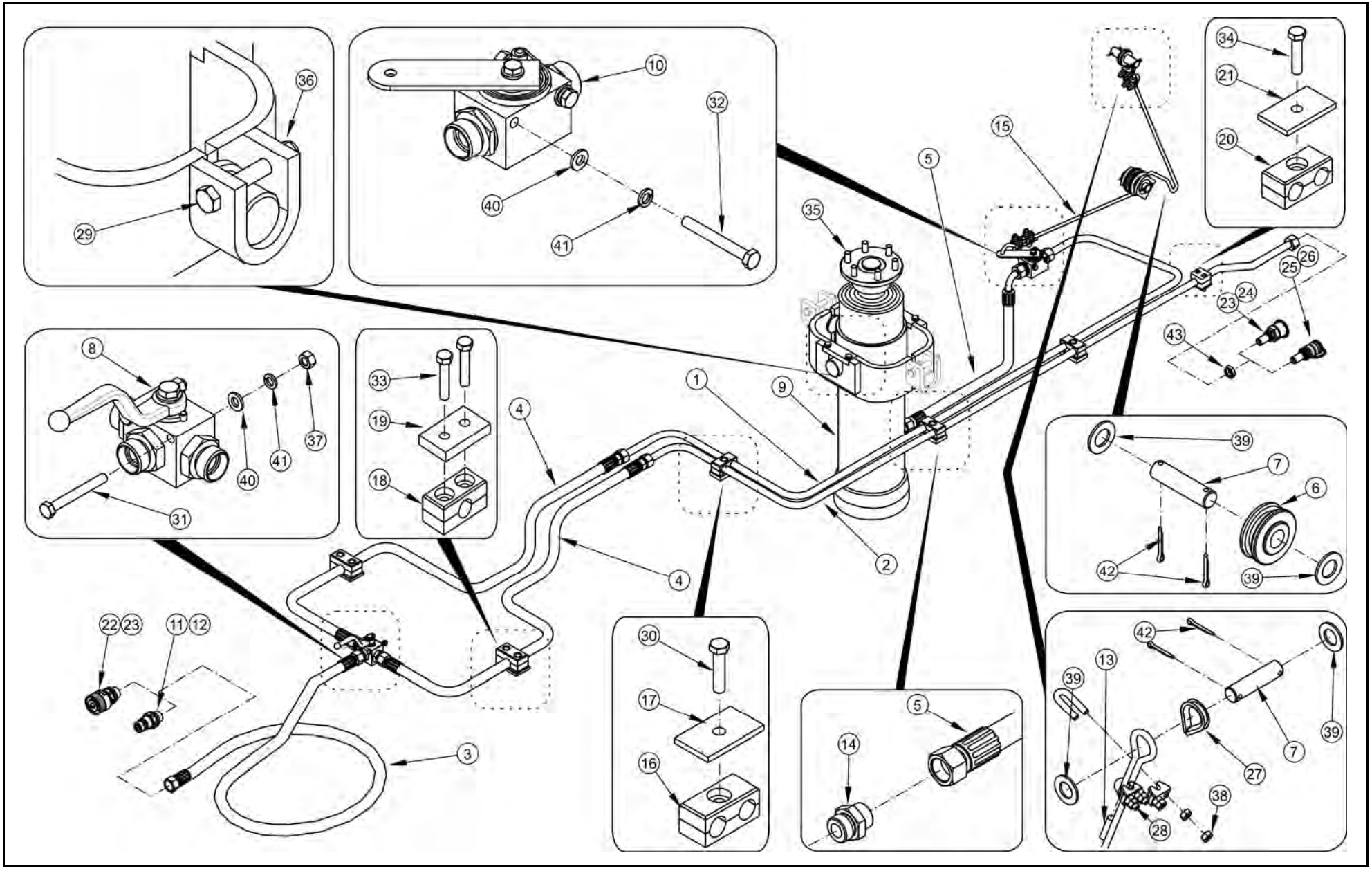

INSTALACJA HYDRAULICZNA - WT
125RPN-05.00.00.00 - WT

029/1

T663/3
T663/3 SILO

PRONAR

LP.	NAZWA CZĘŚCI	TYP	NUMER KATALOGOWY (NUMER NORMY)	ILOŚĆ	UWAGI	ZK
1	RURKA I KPL.		45RPN-62.01.000	1		
2	RURKA II KPL.		45RPN-62.02.000	1		
3	PRZEWÓD		12/02H1715L02800H0215L	1		
4	PRZEWÓD		12/02H1715L01300H0415L	2		
5	PRZEWÓD		12/02H1715L00800H0215L	1		
6	KÓŁKO LINOWE		29RPN-13.00.001	1		
7	OŚ KÓŁKA		29RPN-13.00.002	2		
8	ZAWÓR TRÓJDROGOWY HYDRAULICZNY		29RPN-13.00.003	1		
9	SIŁOWNIK TELESKOPOWY	125/4/1700	33RPN-00.08.00.00	1		
10	ZAWÓR ODCINAJĄCY PISTER		HBKH-15L-DN13	1		
11	SZYBKOZŁĄCZKA - WTYK		CNV 08 2/2215 M	1	Zamienne z Poz. 22	
12	ZATYCZKA WTYKU	1/2" (czerwona)		1	Razem z Poz. 11	
13	RURKA TERMOKURCZLIWA	RC12.7/6.4x30	130N-21000003RU	2		
14	KORPUS ZŁĄCZKI	M22x1.5 - M22x1.5	GE15LM22x1.5EDOMDCF	1		
15	LINA	68N-0004000P5	402-040-000138	1	l=1920	
16	OBEJMA		AD215-15C	3		
17	PŁYTKA		ADPS2	3		
18	OBEJMA		A3 22C	3		
19	PŁYTKA		APS3	3		
20	OBEJMA		A2 15C	1		
21	PŁYTKA		APS2	1		
22	SZYBKOZŁĄCZKA-WTYCZKA	ZSR	ZSR-20 W01	1	Zamienne z Poz. 11	
23	POKRYWA	ZSR		2	Razem z Poz. 22 i 24	
24	SZYBKOZŁĄCZKA-GNIAZDO	ZSR	ZSR-20 G01L	1	Zamienne z Poz. 26	
25	ZATYCZKA GNIAZDA	1/2" (czerwona)			Razem z Poz. 26	
26	SZYBKOZŁĄCZKA - GNIAZDO		CPV 08 5/2215 F	1	Zamienne z Poz. 24	
27	KAUSZA	A6 OC	PN-66/M-80247	1		
28	ZACISK KABŁĄKOWY	6.5 OC	PN-73/M-80241	6		
29	ŚRUBA	M12x85-5.8-A2J	PN-EN ISO 4014	2		
30	ŚRUBA	M8x35-5.8-A2J	PN-EN ISO 4014	3		
31	ŚRUBA	M6x50-5.8-A2J	PN-EN ISO 4014	2		
32	ŚRUBA	M6x45-5.8-A2J	PN-EN ISO 4014	2		
33	ŚRUBA	M6x40-5.8-A2J	PN-EN ISO 4014	6		
34	ŚRUBA	M6x35-5.8-A2J	PN-EN ISO 4014	6		
35	WKRĘT	M12x35-8.8-A2J	PN-EN ISO 10642	6		
36	NAKRĘTKA SAMOZABEZPIECZAJĄCA	M12-5-A2J	PN-EN ISO 7040	2		
37	NAKRĘTKA	M6-5-A2J	PN-EN ISO 4032	2		
38	NAKRĘTKA	M5-5-A2J	PN-EN ISO 4032	12		
39	PODKŁADKA	16-100 HV-A2J	PN-EN ISO 7091	4		
40	PODKŁADKA	6-100 HV-A2J	PN-EN ISO 7091	4		
41	PODKŁADKA SPRĘŻYSTA	6.1-Fe/Zn5	PN-77/M-82008	4		
42	ZAWLECZKA	4x32-St-A2J	PN-EN ISO 1234	4		
43	PRZECIWNAKRĘTKA	LN-M22X1.5	PN-EN 8434-1	1		

SIŁOWNIK TELESKOPOWY WYWROTU
106N-00080000 CT125/4/1700

030/1 **T663/3**
T663/3 SILO

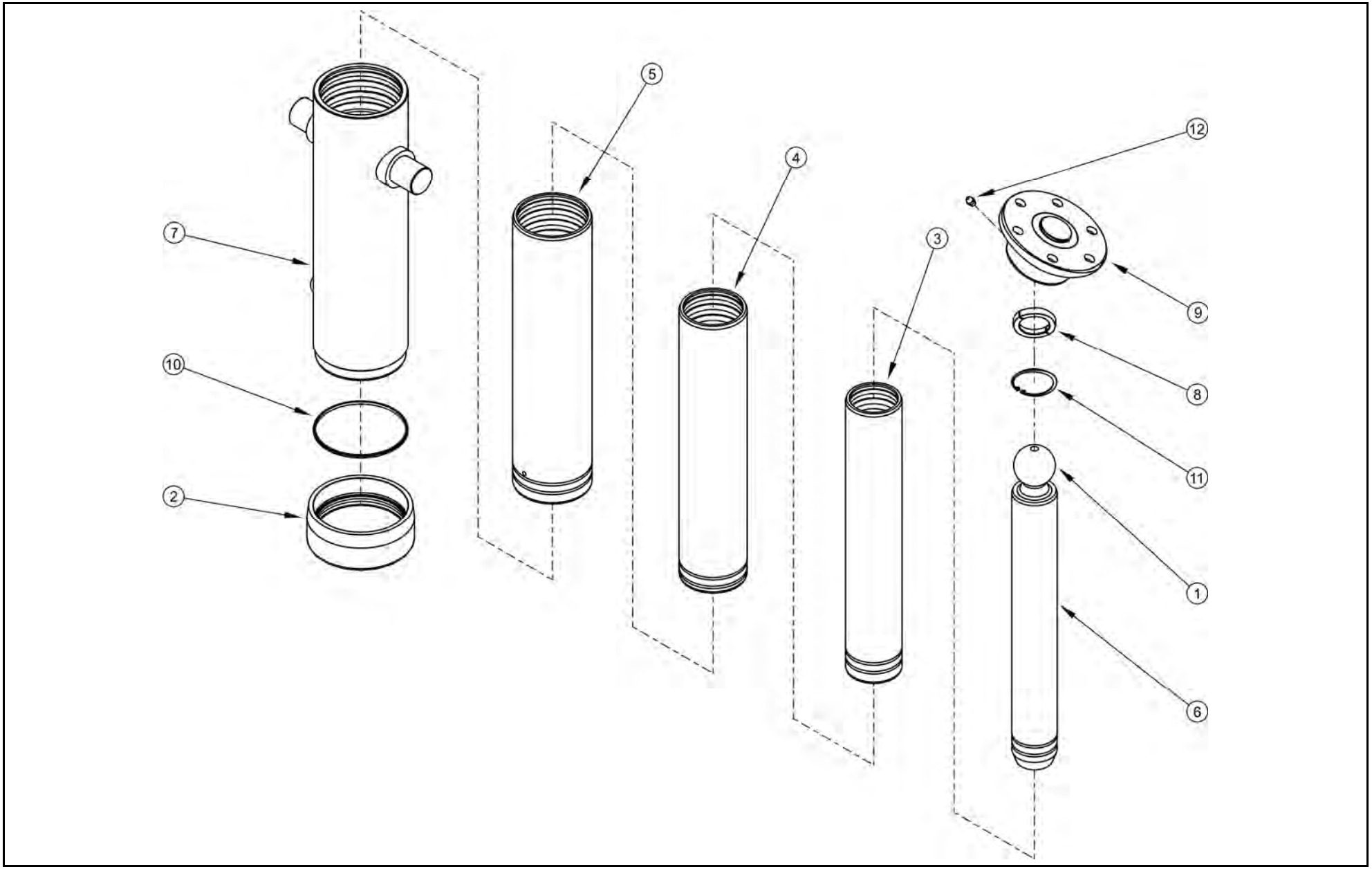

SIŁOWNIK TELESKOPOWY WYWROTU 106N-00080000 CT125/4/1700

030/1 **T663/3 T663/3 SILO**

LP.	NAZWA CZĘŚCI	TYP	NUMER KATALOGOWY (NUMER NORMY)	ILOŚĆ	UWAGI	ZK
1	KOŃCÓWKA		106N-00080001	1		
2	NAKRĘTKA		106N-00080002	1		
3	TŁOCZYSKO - TULEJA 90		106N-00080004	1		
4	TŁOCZYSKO - TULEJA 105		106N-00080005	1		
5	TŁOCZYSKO - TULEJA 120		106N-00080006	1		
6	ZESPÓŁ TŁOCZYSKA		106N-00080100	1		
7	ZASPÓŁ TULEI		106N-00080200	1		
8	PÓŁPIERŚCIEŃ		106N-00090019	1		
9	ZESPÓŁ STOPY	ŁS-55-2	106N-00090300	1		
10	ORING	135x143x1.7		1		
11	PIERESCIEN OSADCZY	70x2.5	DIN 472	1		
12	SMAROWNICZKA	M6	DIN 71412	1		

SIŁOWNIK TELESKOPOWY WYWROTU - USZCZELNIENIA
106N-00080000 CT125/4/1700

031/1 **T663/3**
T663/3 SILO

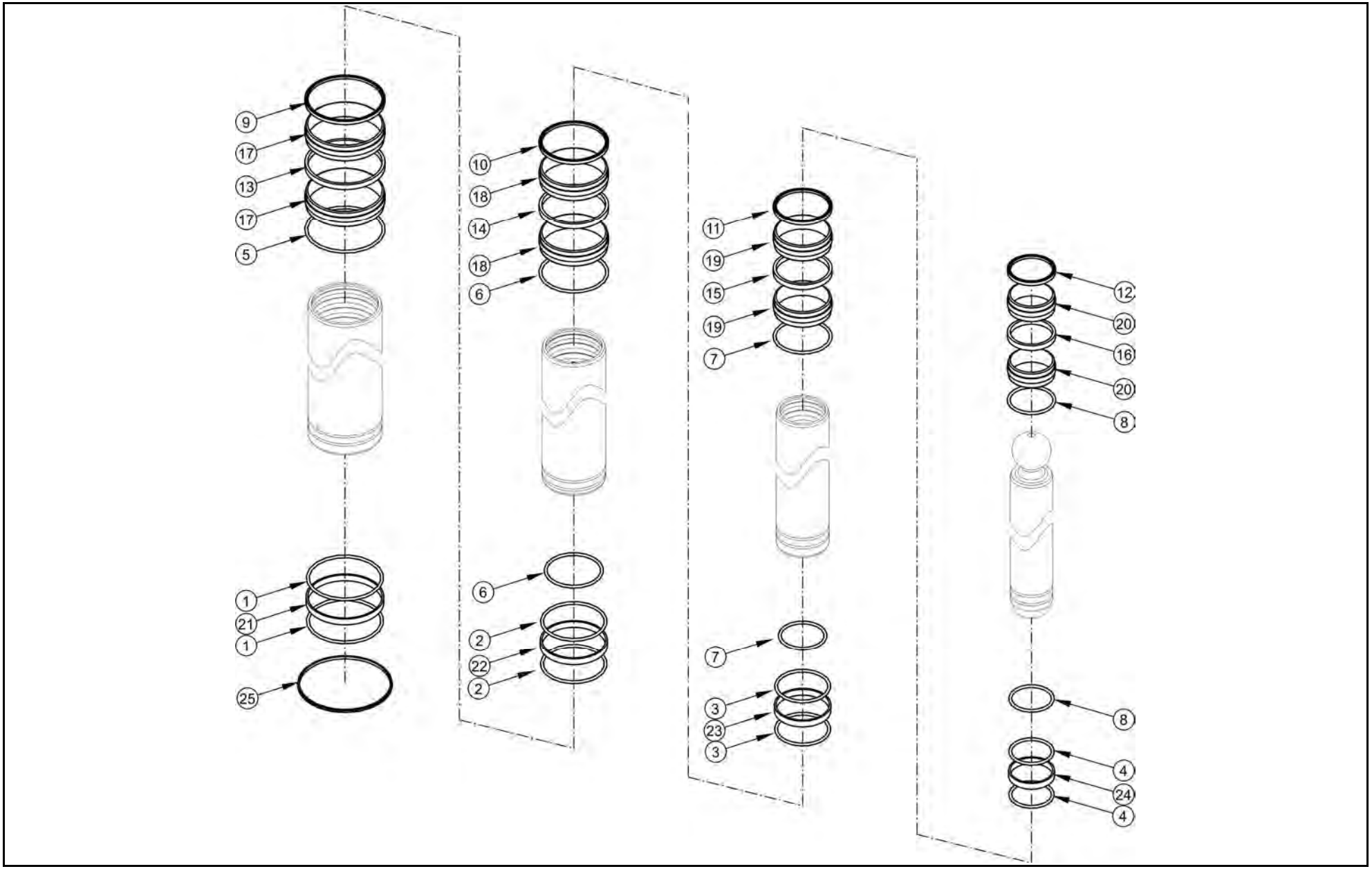

SIŁOWNIK TELESKOPOWY WYWROTU - USZCZELNIENIA 106N-00080000 CT125/4/1700

031/1

T663/3
T663/3 SILO

PRONAR

LP.	NAZWA CZĘŚCI	TYP	NUMER KATALOGOWY (NUMER NORMY)	ILOŚĆ	UWAGI	ZK
1	PIERŚCIEŃ ZABEZPIECZAJĄCY	120	106N-00090011	2		
2	PIERŚCIEŃ ZABEZPIECZAJĄCY	105	106N-00090010	2		
3	PIERŚCIEŃ ZABEZPIECZAJĄCY	90	106N-00090009	2		
4	PIERŚCIEŃ ZABEZPIECZAJĄCY	75	106N-00090008	2		
5	PIERŚCIEŃ ZAMYKAJĄCY	120	106N-00090017	1		
6	PIERŚCIEŃ ZAMYKAJĄCY	105	106N-00090016	2		
7	PIERŚCIEŃ ZAMYKAJĄCY	90	106N-00090015	2		
8	PIERŚCIEŃ ZAMYKAJĄCY	75	106N-00090014	2		
9	PIERŚCIEŃ ZGARNIAJĄCY		MBW 120x128x5.7	1		
10	PIERŚCIEŃ ZGARNIAJĄCY		MBW 105x113x5.7	1		
11	PIERŚCIEŃ ZGARNIAJĄCY		MBW 90x98x5.7	1		
12	PIERŚCIEŃ ZGARNIAJĄCY		MBW 75x83x5.7	1		
13	USZCZELKA		RU2001200-WUAQ3	1		
14	USZCZELKA		RU2001050-WUAQ3	1		
15	USZCZELKA		RU2000900-WUAQ3	1		
16	USZCZELKA		RU2000750-WUAQ3	1		
17	PIERŚCIEŃ PROWADZĄCY		PWZ 120x125x25	2		
18	PIERŚCIEŃ PROWADZĄCY		PWZ 105x110x25	2		
19	PIERŚCIEŃ PROWADZĄCY		PWZ 90x95x25	2		
20	PIERŚCIEŃ PROWADZĄCY		PWZ 75x80x25	2		
21	PIERŚCIEŃ PROWADZĄCY		K75 -120x125x9.7	1		
22	PIERŚCIEŃ PROWADZĄCY		K75 -105x110x9.7	1		
23	PIERŚCIEŃ PROWADZĄCY		K75 -90x95x9.7	1		
24	PIERŚCIEŃ PROWADZĄCY		K75 -75x80x9.7	1		
25	PIERŚCIEŃ OPOROWY		PEZ 135x143x1.7	1		

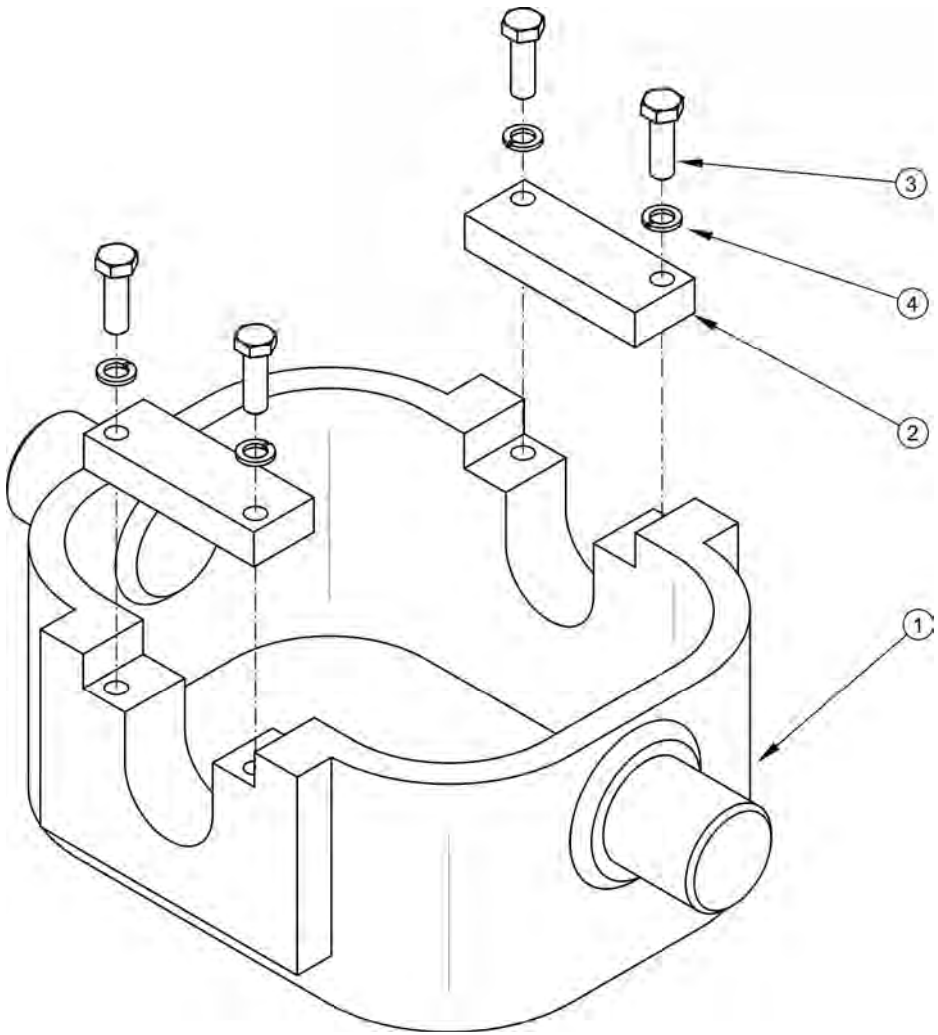
3
4
2
1

ZAWIESIE CYLINDRA ZS-125
33RPN-00.08.20.00

032/1 **T663/3**
T663/3 SILO

PRONAR

LP.	NAZWA CZĘŚCI	TYP	NUMER KATALOGOWY (NUMER NORMY)	ILOŚĆ	UWAGI	ZK
1	OBEJMA ZAWIESIA		33RPN-00.08.20.01	1		
2	PŁYTKA ZABEZPIECZAJĄCA		33RPN-00.01.20.02	2		
3	ŚRUBA	M8x25-8.8-A2J	PN-EN ISO 4017	4		
4	PODKŁADKA SPRĘŻYSTA	8.2 Fe/Zn5c	PN-77/M-82008	4		

PODPORA HYDRAULICZNA NOŻYCOWA
125RPN-06.00.00.00

033/1

T663/3
T663/3 SILO

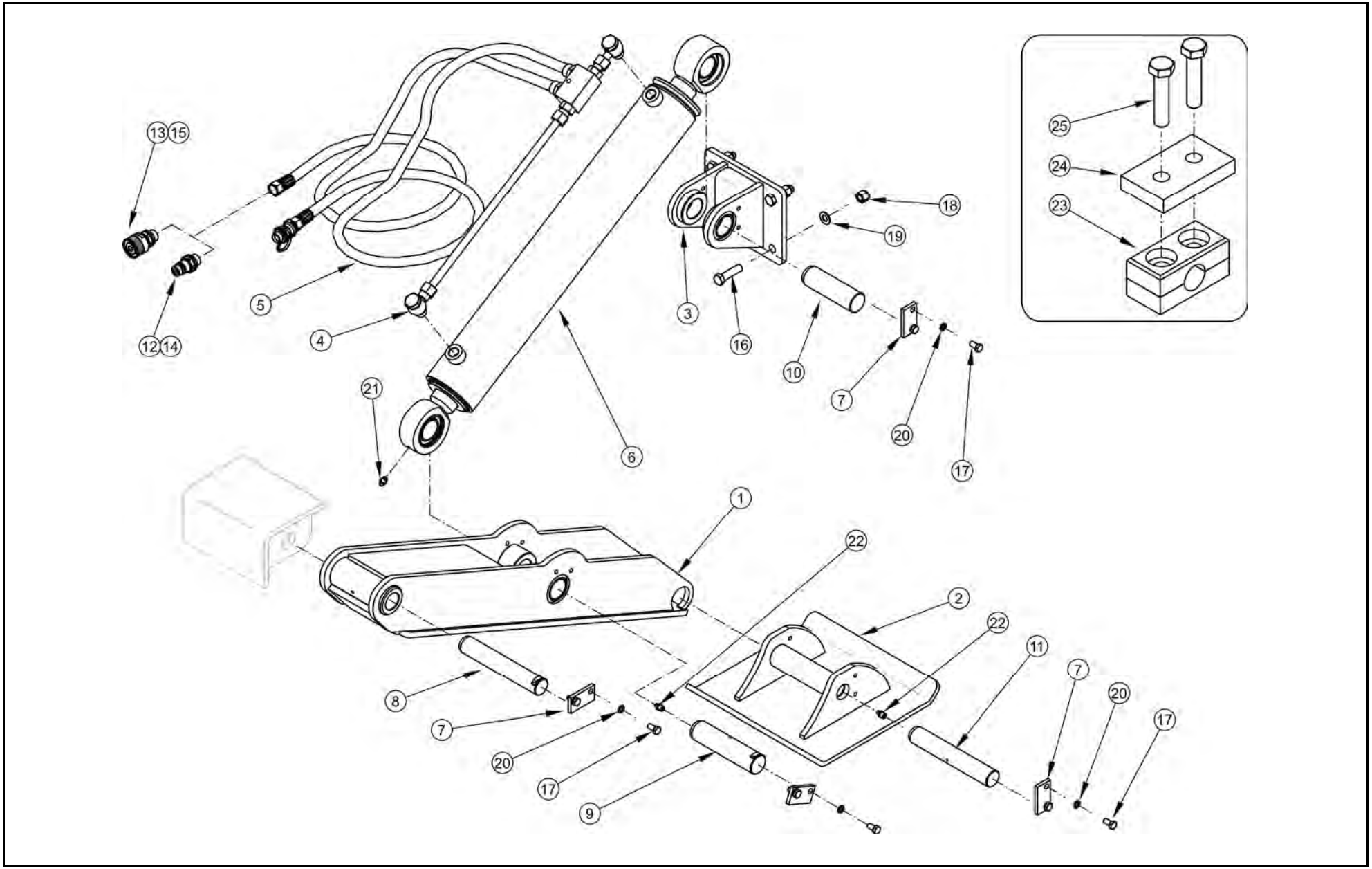

PODPORA HYDRAULICZNA NOŻYCOWA 125RPN-06.00.00.00

033/1 **T663/3** **T663/3 SILO**

LP.	NAZWA CZĘŚCI	TYP	NUMER KATALOGOWY (NUMER NORMY)	ILOŚĆ	UWAGI	ZK
1	RAMIĘ PODPORY KPL.		77RPN-18.01.00.00	1		
2	STOPA		77RPN-18.02.00.00	1		
3	WSPORNIK TYLNY		77RPN-18.03.00.00	1		
4	ZAMEK KPL.		125RPN-06.01.00.00	1		
5	PRZEWÓD	DN10 H17-H02 3800	125RPN-06.02.00.00	2		
6	CYLINDER	80sj45B/500m4a16	33N-06220000	1		
7	BLOKADA SWORZNIA		166N-02020004/2	1		
8	SWORZEŃ I		77RPN-18.00.001	1		
9	SWORZEŃ II		77RPN-18.00.002	1		
10	SWORZEŃ III		77RPN-18.00.003	1		
11	SWORZEŃ IV		77RPN-18.00.004	1		
12	SZYBKOZŁĄCZKA - WTYK		CNV 08 2/2215 M	2	Zamienne z Poz. 13	
13	SZYBKOZŁĄCZE - WTYK	ZSR 20	ZSR20-W01	2	Zamienne z Poz. 12	
14	ZATYCZKA WTYKU	1/2" (czerwona)		2	Razem z Poz. 12	
15	POKRYWA	ZSR		2	Razem z Poz. 13	
16	ŚRUBA	M12x45-8.8-A2J	PN-EN ISO 4017	4		
17	ŚRUBA	M8x16-8.8-A2J	PN-EN ISO 4017	8		
18	NAKRĘTKA SAMOZABEZPIECZAJĄCA	M12-8-A2J	PN-EN ISO 7040	4		
19	PODKŁADKA	12-100 HV-A2J	PN-EN ISO 7091	4		
20	PODKŁADKA	Z8.2-Fe/Zn5	PN-77/M-82008	8		
21	SMAROWNICZKA	M6	PN-M-86003:1976	2		
22	SMAROWNICZKA	M8x1	PN-76/M-86002	2		
23	OBEJMA		A2 15C	4		
24	PŁYTKA		APS2	4		
25	ŚRUBA	M6x35-5.8-A2J	PN-EN ISO 4014	8		
26	OPASKA ZACISKOWA	4.8x360		2		

CYLINDER PODPORY NOŻYCOWEJ
33N-06220000

034/1

T663/3
T663/3 SILO

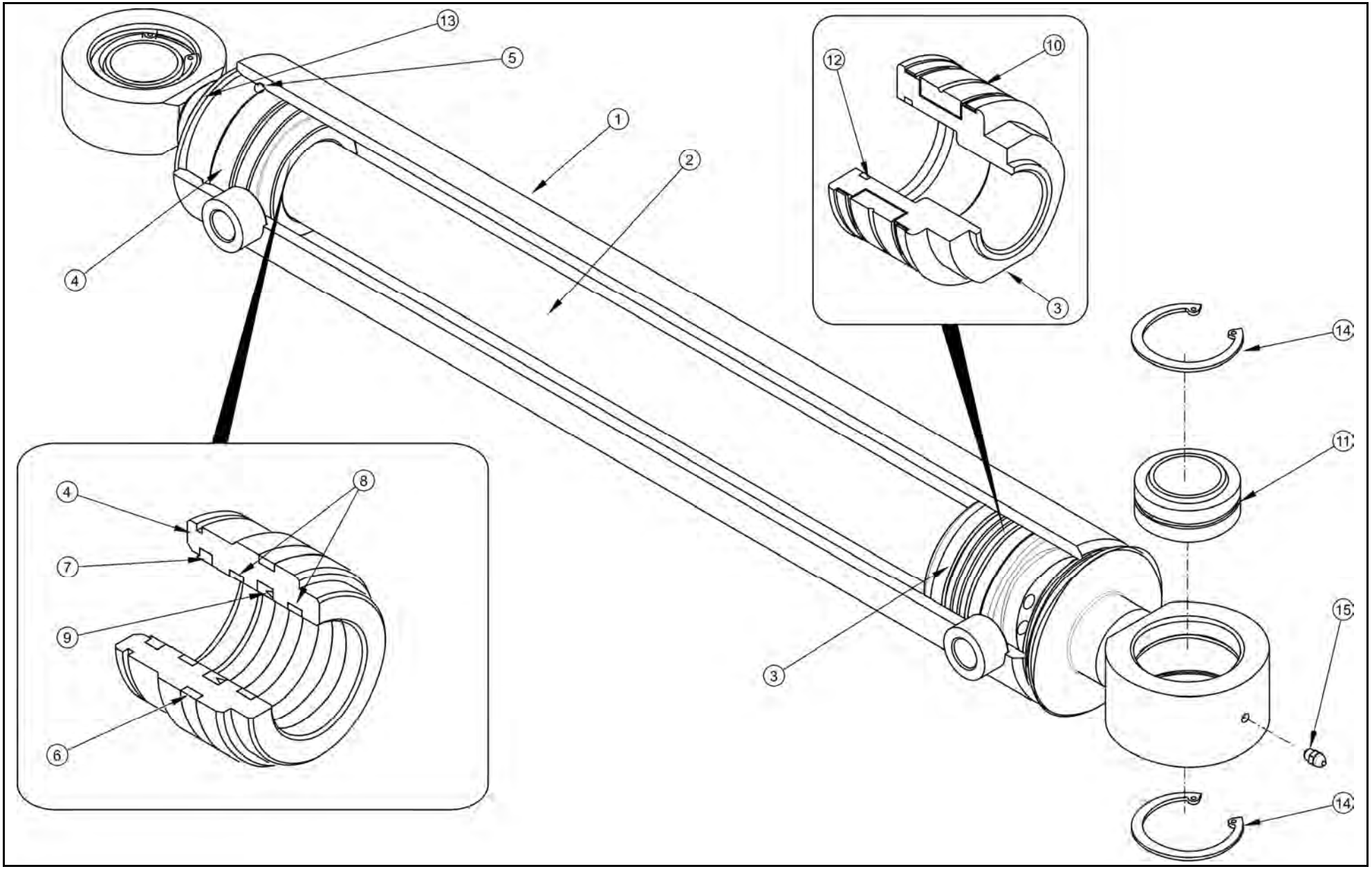

CYLINDER PODPORY NOŻYCOWEJ
33N-06220000

034/1

T663/3
T663/3 SILO

LP.	NAZWA CZĘŚCI	TYP	NUMER KATALOGOWY (NUMER NORMY)	ILOŚĆ	UWAGI	ZK
1	OBUDOWA CYLINDRA		33RPN-06.22.01.00	1		
2	TŁOCZYSKO KPL.		33RPN-06.22.02.00	1		
3	TŁOK		33RPN-06.11.00.03	1		
4	DŁAWNICA		33RPN-06.11.00.04	1		
5	PIERŚCIEŃ ZAMYKAJĄCY		33RPN-00.01.08.02	1		
6	USZCZELNIENIE DŁAWNICY		DUO 100800	1		
7	PIERŚCIEŃ ZGARNIAJĄCY		K27-045	1		
8	PIERŚCIEŃ PROWADZĄCY		K68-045/2	2		
9	PIERŚCIEŃ USZCZELNIAJACY		K33-045 PU	1		
10	PAKIET USZCZELNIAJĄCY TŁOKA		K18 080-060	1		
11	ŁOŻYSKO ŚLIZGOWE POPRZECZNE		GE 35 ES	2		
12	O-RING	40x2	PN-M-73093	1		
13	PIERŚCIEŃ OSADCZY SPRĘŻYNUJĄCY	Z75	PN-81/M-85111	1		
14	PIERŚCIEŃ OSADCZY SPRĘŻYNUJĄCY	W55	PN-81/M-85111	4		

INSTALACJA HAMULCÓW HYDRAULICZNYCH
125RPN-02.00.00.00

035/1 **T663/3**
T663/3 SILO

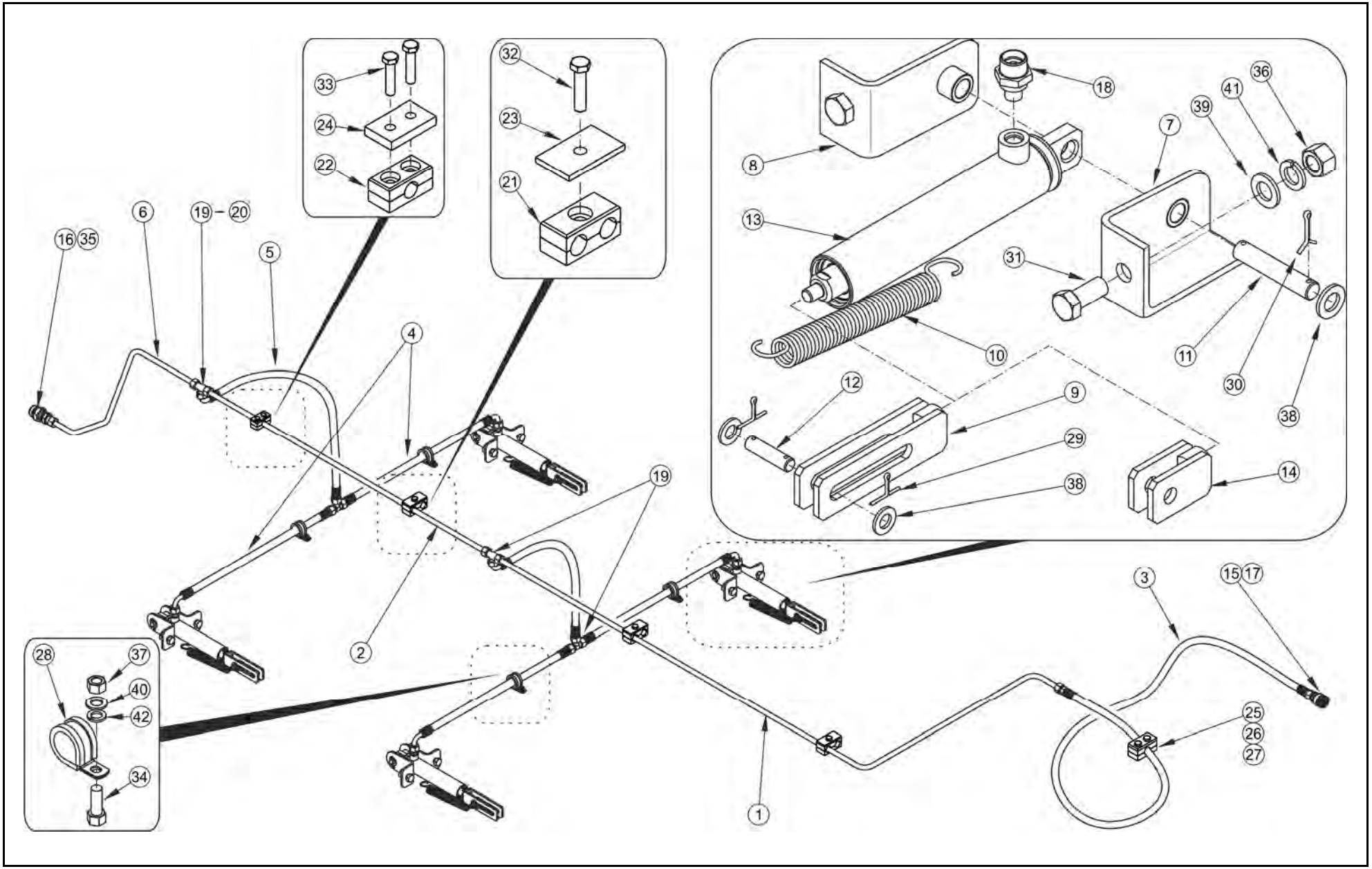

INSTALACJA HAMULCÓW HYDRAULICZNYCH 125RPN-02.00.00.00

035/1

T663/3
T663/3 SILO

PRONAR

LP.	NAZWA CZĘŚCI	TYP	NUMER KATALOGOWY (NUMER NORMY)	ILOŚĆ	UWAGI	ZK
1	RURKA I KPL.		45RPN-63.01.000	1		
2	RURKA II KPL.		45RPN-63.02.000	1		
3	PRZEWÓD	DN12 4000	118RPN-11.05.00.00	1		
4	PRZEWÓD	DN12 H02-H02 850	45RPN-63.04.000	4		
5	PRZEWÓD	DN12 H02-H02 650	45RPN-63.05.000	2		
6	PRZEWÓD	DN12 H02-H02 450	45RPN-63.06.000	1		
7	WSPORNIK SIŁOWNIKA LEWY		53RPN-14.11.000	4		
8	WSPORNIK SIŁOWNIKA PRAWY		53RPN-14.12.000	4		
9	KOŃCÓWKA WIDEŁKOWA		37RPN-19.02.000	2		
10	SPRĘŻYNA		45RPN-05.00.002	4		
11	SWORZEŃ CYLINDRA		45RPN-12.00.001	4		
12	SWORZEŃ		29RPN-11.00.004	4		
13	CYLINDER NURNIKOWY	25/140m2a16	33N-00430000	4		
14	WIDEŁKI		103RPN-08.00.02.00	2		
15	GNIAZDO SZYBKOZŁĄCZKI		VF 38GAS F	1		
16	WTYCZKA SZYBKOZŁĄCZKI		VF 5/2215 M	1		
17	KORPUS ZŁĄCZKI	G3/8 - M22x1.5	GE15LR3/8EDOMDCF	1		
18	KORPUS ZŁĄCZKI	M16x1.5 - M22x1.5	GE15LM16x1.5EDOMDCF	4		
19	KORPUS ZŁĄCZKI TRÓJNIKOWEJ		T15LCFX	4		
20	KORPUS KOLANKOWY		W15LCFX	1		
21	OBEJMA		AD215-15C	3		
22	OBEJMA		A2 15C	1		
23	PŁYTKA		ADPS2	3		
24	PŁYTKA		APS2	1		
25	OBEJMA		A3 22C	2		
26	PŁYTKA ZABEZPIECZAJĄCA PAKIET		APMRS3	2		
27	ŚRUBA PAKIETOWA		AVTEA3	4		
28	OBEJMA	RUBBER CLIP	22/12W1	4		
29	ZAWLECZKA	4x32-St-A2J	PN-EN ISO 1234	8		
30	ZAWLECZKA	3.2x25-St-A2J	PN-EN ISO 1234	8		
31	ŚRUBA	M12x30-8.8-A2J	PN-EN ISO 4014	8		
32	ŚRUBA	M8x35-5.8-A2J	PN-EN ISO 4014	3		
33	ŚRUBA	M6x35-5.8-A2J	PN-EN ISO 4014	2		
34	ŚRUBA	M5x25-5.8-A2J	PN-EN ISO 4014	5		
35	PRZECIWNAKRĘTKA	LN-M22X1.5	PN-EN 8434-1	1		
36	NAKRĘTKA	M12-8-A2J	PN-EN ISO 4032	8		
37	NAKRĘTKA	M5-5-A2J	PN-EN ISO 4032	5		
38	PODKŁADKA	16-100 HV-A2J	PN-EN ISO 7091	8		
39	PODKŁADKA	12-100 HV-A2J	PN-EN ISO 7091	8		
40	PODKŁADKA	5-100 HV-A2J	PN-EN ISO 7091	5		
41	PODKŁADKA	12.2-Fe/Zn5	PN-77/M-82008	8		
42	PODKŁADKA	5.1-Fe/Zn5	PN-77/M-82008	5		

CYLINDER NURNIKOWY
33N-00420000

036/1

T663/3
T663/3 SILO

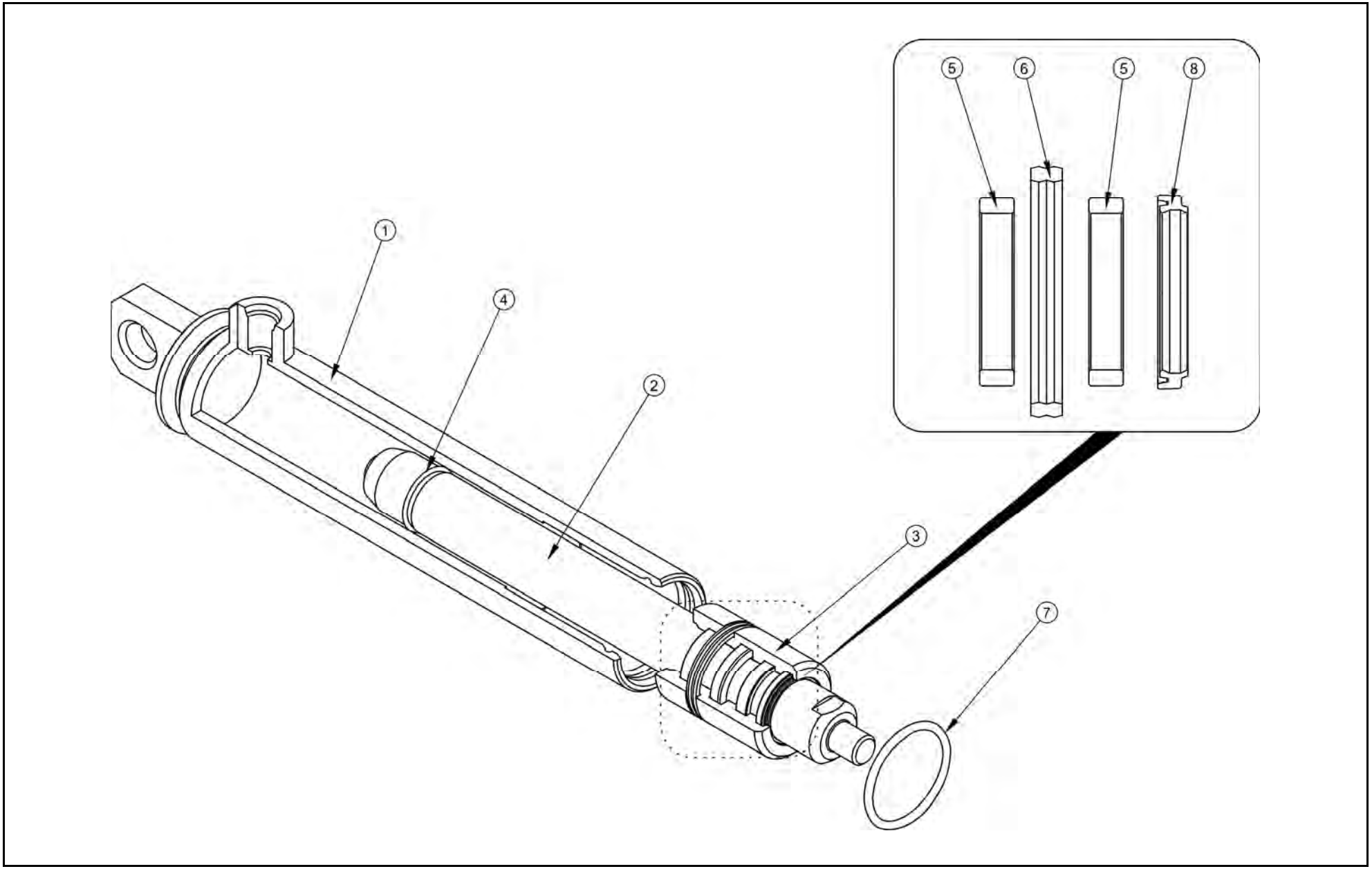

CYLINDER NURNIKOWY
33N-00420000

036/1

T663/3
T663/3 SILO

LP.	NAZWA CZĘŚCI	TYP	NUMER KATALOGOWY (NUMER NORMY)	ILOŚĆ	UWAGI	ZK
1	OBUDOWA CYLINDRA		33N-00420100	1		
2	TŁOCZYSKO		33RPN-00.13.00.02	1		
3	PROWADNICA		33RPN-00.13.00.04	1		
4	PIERŚCIEŃ ZAMYKAJĄCY		33RPN-00.13.00.05	1		
5	PIERŚCIEŃ PROWADZĄCY		GR 6500220	2		
6	PIERŚCIEŃ USZCZELNIAJĄCY		RL08N0220	1		
7	PIERŚCIEŃ USZCZELNIAJĄCY		K0-0320020	1		
8	PIERŚCIEŃ ZGARNIAJĄCY		WD 2200220	1		

INSTALACJA HYDRAULICZNA SILO
45RPN-67.00.000

037/1

T663/3
T663/3 SILO

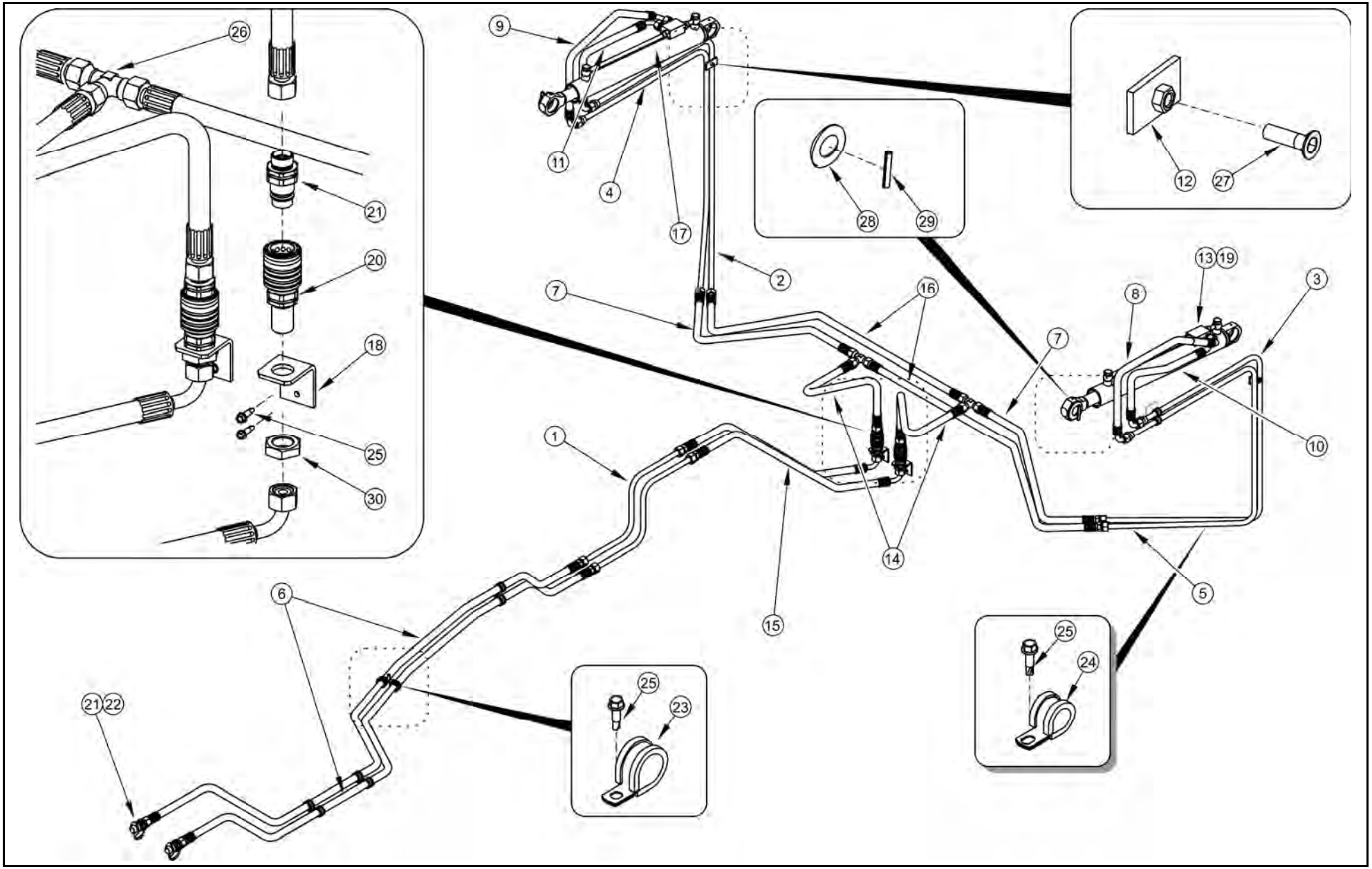

INSTALACJA HYDRAULICZNA SILO 45RPN-67.00.000

037/1

T663/3
T663/3 SILO

PRONAR

LP.	NAZWA CZĘŚCI	TYP	NUMER KATALOGOWY (NUMER NORMY)	ILOŚĆ	UWAGI	ZK
1	RURKA I KPL		45RPN-67.01.000	2		
2	RURKA II KPL		45RPN-67.02.000	1		
3	RURKA III KPL		45RPN-67.03.000	1		
4	RURKA IV KPL		45RPN-67.04.000	1		
5	RURKA V KPL		45RPN-67.05.000	1		
6	PRZEWÓD	DN12 H02-H04 3800	45RPN-67.06.000	2		
7	PRZEWÓD	DN12 H02-H04 800	45RPN-67.07.000	2		
8	PRZEWÓD	DN10 H17-H17 575	45RPN-67.08.000	1		
9	PRZEWÓD	DN10 H17-H17 575	45RPN-67.09.000	1		
10	PRZEWÓD	DN10 H17-H17 535	45RPN-67.10.000	1		
11	PRZEWÓD	DN10 H17-H17 535	45RPN-67.11.000	1		
12	WSPORNIK		45RPN-53.00.08.00	2		
13	ZAMEK HYDRAULICZNY KPL.		45RPN-53.00.09.00	2		
14	PRZEWÓD	DN12 H02-H02 1000	45RPN-67.12.000	2		
15	PRZEWÓD	DN12 H17-H04 800	45RPN-67.13.000	2		
16	PRZEWÓD	DN12 H02-H04 1400	45RPN-62.04.000	2		
17	CYLINDER	50sj36A/420m3g2a16	33RPN-04.09.00.00	2		
18	MOCOWANIE EUROGNIAZDA		45RPN-53.00.00.01	2		
19	ZŁĄCZKA	G3/8 - M22x1.5	GE15LR3/8EDOMDCF	2		
20	SZYBKOZŁĄCZKA - GNIAZDO		CPV 08 5/2215 F	2		
21	SZYBKOZŁĄCZKA - WTYK		CNV 08 2/2215 M	4		
22	ZATYCZKA WTYKU	1/2		2	czerwona	
23	OBEJMA	RUBBER CLIP	22/12W1	24		
24	OBEJMA	RUBBER CLIP	16/12W1	16		
25	WKRĘT SAMOGWINTUJĄCY	Ø5.5x19	DIN-7504-K	20		
26	KORPUS ZŁĄCZKI TRÓJNIKOWEJ		T15LCFX	2		
27	WKRĘT Z ŁBEM STOŻKOWYM	M8x20-8.8-A2J	PN-EN ISO 10642	2		
28	PODKŁADKA	30-100 HV-A2J	PN-EN ISO 7091	2		
29	KOŁEK SPRĘŻYSTY	8x40-St	PN-EN ISO 8752	2		
30	PRZECIWNAKRĘTKA	LN-M22x1.5	PN-EN 8434-1	2		

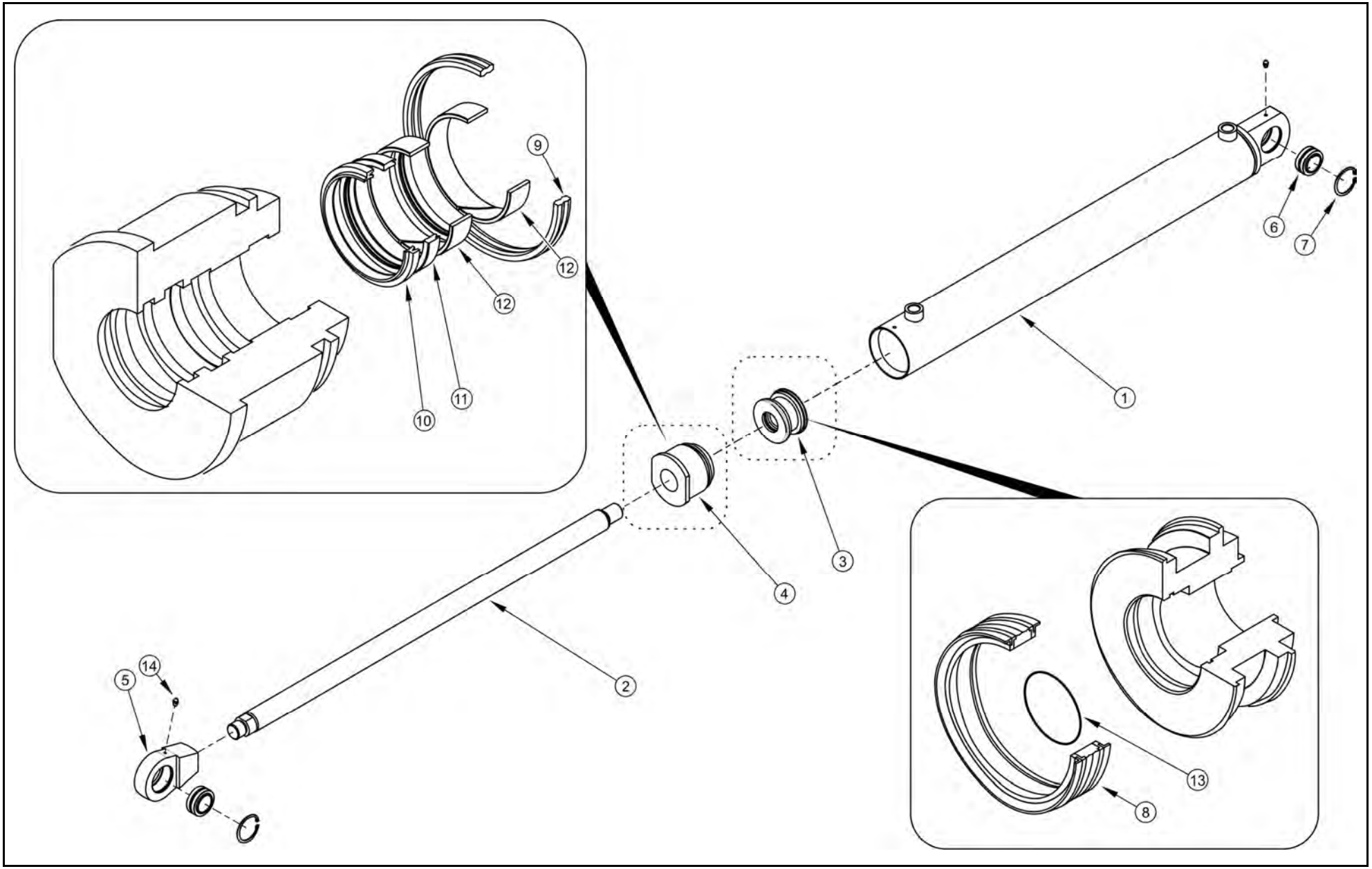
1
2
3
4
5
6
7
8
9
10
11
12
12
13
14

CYLINDER
33RPN-04.09.00.00

038/1

T663/3
T663/3 SILO

PRONAR

LP.	NAZWA CZĘŚCI	TYP	NUMER KATALOGOWY (NUMER NORMY)	ILOŚĆ	UWAGI	ZK
1	OBUDOWA CYLINDRA		33RPN-04.09.02.00	1		
2	TŁOCZYSKO		33RPN-04.09.00.02	1		
3	TŁOK	50t25	33RPN1-04.01.00.03	1		
4	PROWADNICA		33RPN-04.07.00.04	1		
5	UCHO TŁOCZYSKA		33RPN-04.07.00.05	1		
6	ŁOŻYSKO ŚLIZGOWE POPRZECZNE		GE30ES	2		
7	PIERŚCIEŃ OSADCZY	W47	PN-81/M-85111	4		
8	PAKIET USZCZELNIAJĄCY TŁOKA		PCB1A0500-NCROQ	1		
9	PIERŚCIEŃ USZCZELNIAJĄCY		DUO300500	1		
10	PIERŚCIEŃ ZGARNIAJĄCY		WD2200360-WUAQ3	1		
11	USZCZELNIENIE		RLS100360-Z04. L-CUP	1		
12	PROWADZENIE TŁOCZYSKA		GR6500360-Z61	2		
13	PIERŚCIEŃ USZCZELNIAJĄCY	25x2.5	PN-64/M-73093	1		
14	SMAROWNICZKA	M6	PN-76/M86002	2		

ZAMEK HYDRAULICZNY KPL.
45RPN-53.00.09.00

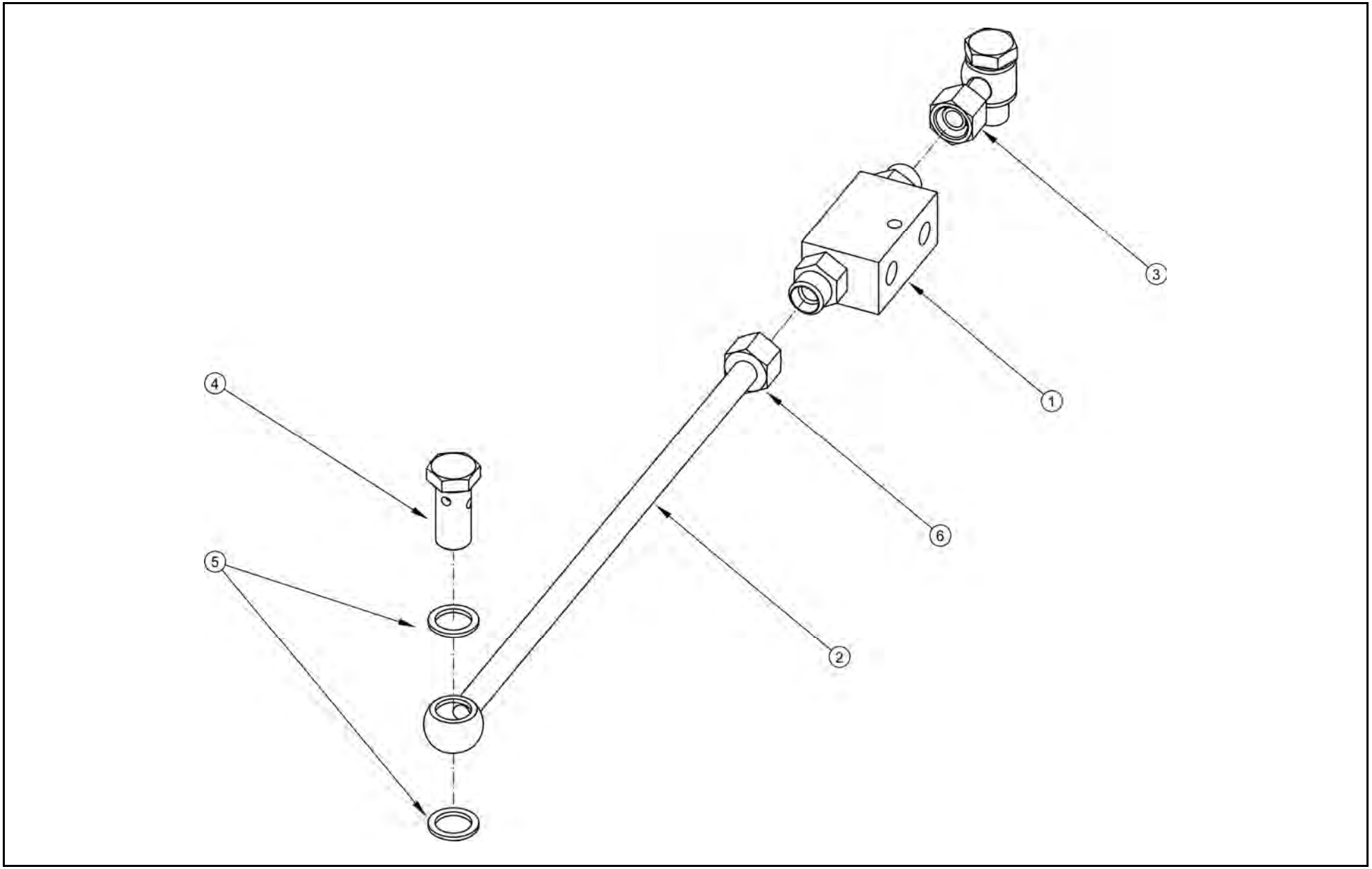

ZAMEK HYDRAULICZNY KPL.
45RPN-53.00.09.00

039/1

T663/3
T663/3 SILO

LP.	NAZWA CZĘŚCI	TYP	NUMER KATALOGOWY (NUMER NORMY)	ILOŚĆ	UWAGI	ZK
1	ZAMEK HYDRAULICZNY		FPD 3/8 20L 2RO	1		
2	RURKA + ZŁĄCZKA BANJO	Ø12 L=400	302-170-000018	1		
3	RURKA + ZŁĄCZKA BANJO	Ø12 L=42	302-170-000019	1		
4	ŚRUBA OTWOROWA	Ø16.8	302-150-000022	2		
5	PODKŁADKA MIEDZIANA	17x22x1.5		4		
6	PIERŚCIEŃ ZACINAJĄCY	Ø12	301-190-000182	2		

INSTALACJA PNEUMATYZNA JEDNOPRZEWODOWA – WT 125RPN-07.00.00.00 –WT (WYJŚCIE NA TYŁ)

040/1

T663/3
T663/3 SILO

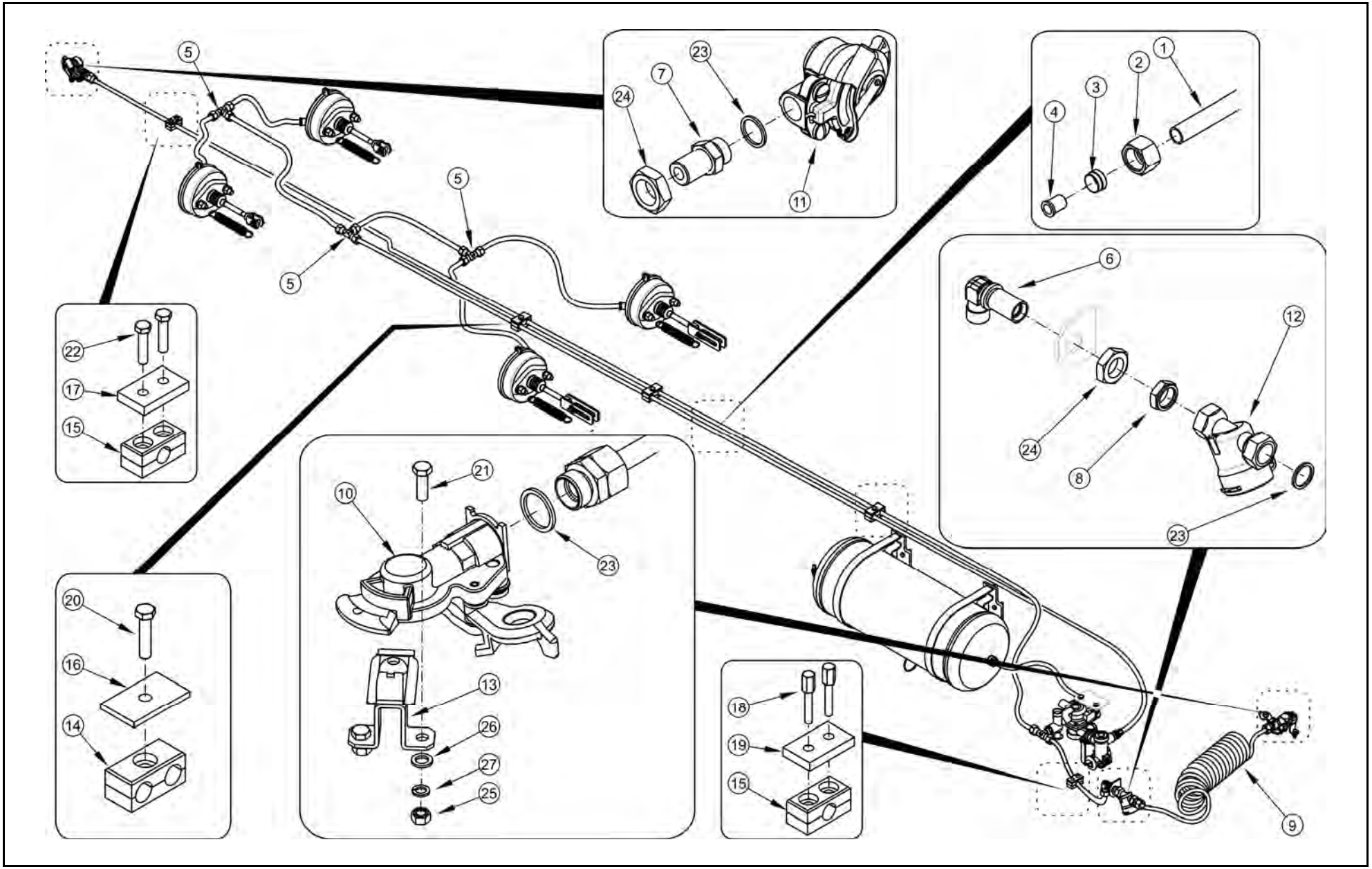

INSTALACJA PNEUMATYZNA JEDNOPRZEWODOWA – WT 125RPN-07.00.00.00 –WT (WYJŚCIE NA TYŁ)

040/1 **T663/3 T663/3 SILO**

LP.	NAZWA CZĘŚCI	TYP	NUMER KATALOGOWY (NUMER NORMY)	ILOŚĆ	UWAGI	ZK
1	TEKALAN	PA12 15x1.5	DIN74324	10	Długość na zamówienie	
2	NAKRĘTKA ŁĄCZNIKOWA	M22x1.5	063.000.006	20	Po 2 szt. na przewód	
3	PIERŚCIEŃ ZACINAJĄCY	Ø15.2	063.000.005	20	Po 2 szt. na przewód	
4	TULEJKA WZM. DO TEKALANA	Ø12	302-860-000010	20	Po 2 szt. na przewód	
5	ŁĄCZNIK TRÓJDROŻNY		063 309 066	3		
6	ŁĄCZNIK KOLANKOWY		063 206 054	1		
7	ŁĄCZNIK PROSTY DŁUGI	M22x1.5	063 130 047	1		
8	KOMPLET USZCZELNIAJĄCY		KMPL M22x1.5	1		
9	WĄŻ SPIRALNY	12x1.5/4500/2xM22x1.5	WS-7	1	czerwony	
10	ZŁĄCZE PRZEWODÓW		87.30.010.0	1		
11	ZŁĄCZE PRZEWODÓW		87.40.011.0	1		
12	FILTR PRZEWODY		81.01.010.0	1		
13	ZACZEP ZŁĄCZA		331000	1		
14	OBEJMA		AD215-15C	3		
15	OBEJMA		A2 15C	2		
16	PŁYTKA		ADPS2	3		
17	PŁYTKA		APS2	1		
18	ŚRUBA PAKIETOWA		AVTEA2	2		
19	PŁYTKA ZABEZPIECZAJĄCA PAKIET		APMRS2	1		
20	ŚRUBA	M8x35-5.6-A2J	PN-EN ISO 4014	3		
21	ŚRUBA	M8x25-5.6-A2J	PN-EN ISO 4014	2		
22	ŚRUBA	M6x35-5.6-A2J	PN-EN ISO 4014	2		
23	PIERŚCIEŃ+ORING	Ø22	324-900-000379	3		
24	PRZECIWNAKRĘTKA	LN-M22X1.5	PN-EN 8434-1	1		
25	NAKRĘTKA	M8-5-A2J	PN-EN ISO 4032	2		
26	PODKŁADKA	8-100 HV-A2J	PN-EN ISO 7091	2		
27	PODKŁADKA SPRĘŻYSTA	Z8.2-Fe/Zn5	PM-77/M-82008	2		

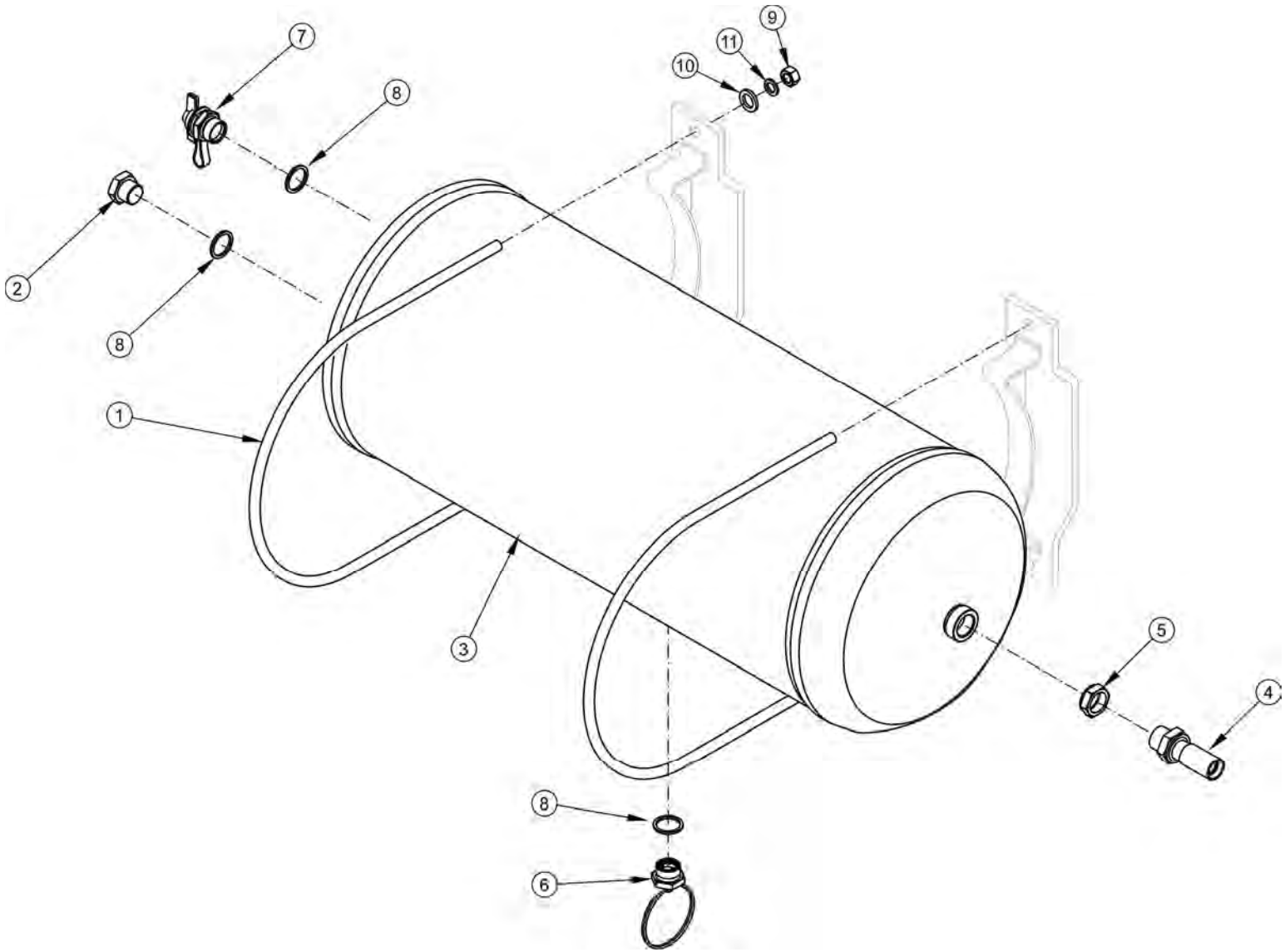
7
8
2
8
1
3
9
11
10
5
4
8
6

ZBIORNIK POWIETRZA
INSTALACJA JEDNOPRZEWODOWA

041/1 **T663/3**
T663/3 SILO

PRONAR

LP.	NAZWA CZĘŚCI	TYP	NUMER KATALOGOWY (NUMER NORMY)	ILOŚĆ	UWAGI	ZK
1	OPASKA ZBIORNIKA POWIETRZA KPL.	Ø310	163N-00140000	2		
2	KOREK		29RPN-11.00.002	1		
3	ZBIORNIK POWIETRZA	Ø310 60l	110RPN-03.01.00.00	1		
4	ŁĄCZNIK PROSTY DŁUGI	M22x1.5	063 130 047	1		
5	KOMPLET USZCZELNIAJĄCY		KMPL M22x1.5	1		
6	ZAWÓR ODWADNIAJĄCY		83.10.012.0	1		
7	ZŁĄCZE KONTROLNE	M22x1.5	88.10.011.0	1		
8	PIERŚCIEŃ + ORING	Ø22	324-900-000379	3		
9	NAKRĘTKA	M8-5-A2J	PN-EN ISO 4032	4		
10	PODKŁADKA	8-100 HV-A2J	PN-EN ISO 7091	4		
11	PODKŁADKA SPRĘŻYSTA	Z8.2-Fe/Zn5	PN-77/M-82008	4		

ZAWÓR STERUJĄCY Z REGULATOREM INSTALACJA JEDNOPRZEWODOWA

042/1

T663/3
T663/3 SILO

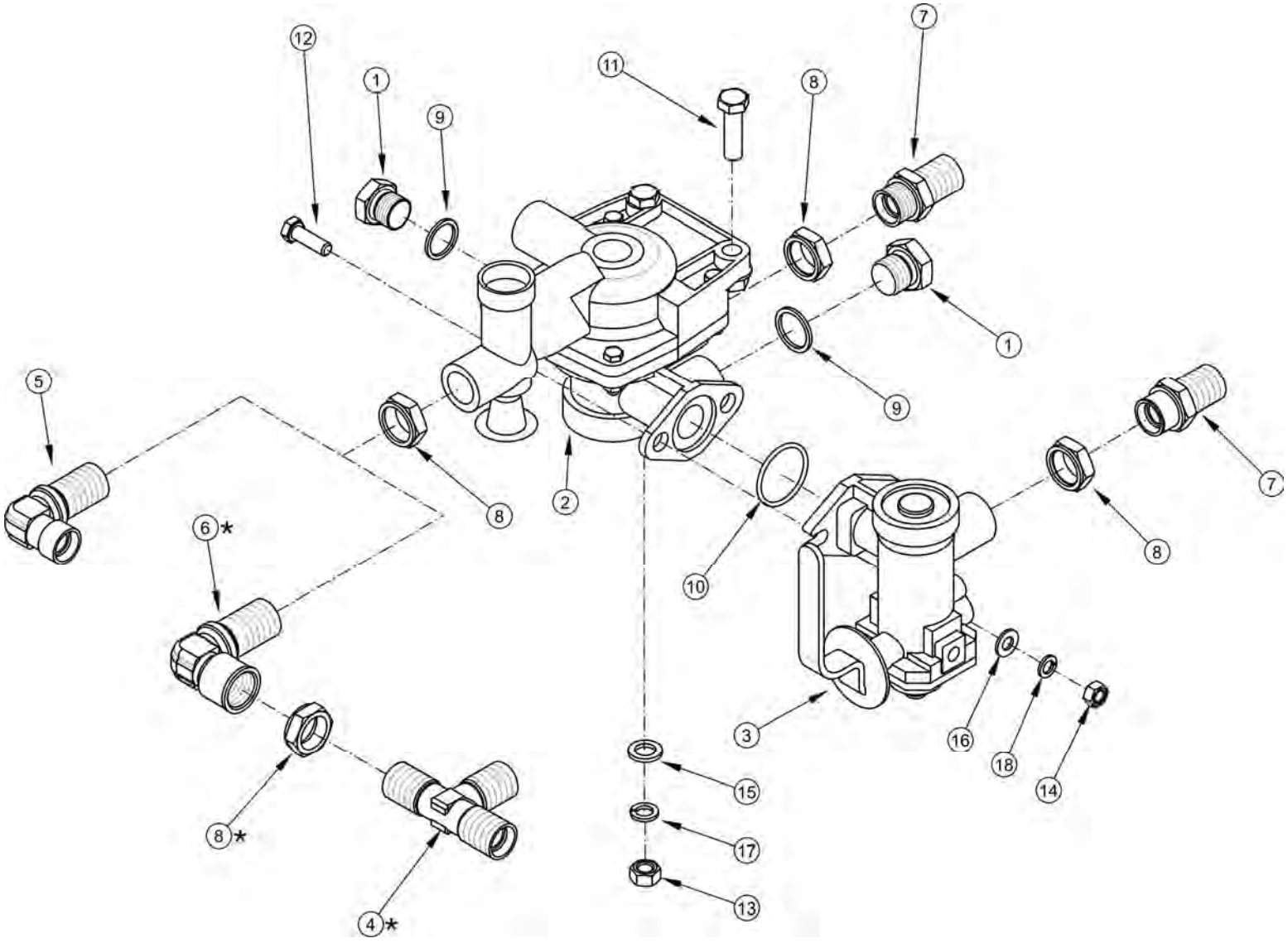

* - występuje tylko w instalacji z wyjściem na tył

ZAWÓR STERUJĄCY Z REGULATOREM INSTALACJA JEDNOPRZEWODOWA

042/1 **T663/3**
T663/3 SILO

PRONAR

LP.	NAZWA CZĘŚCI	TYP	NUMER KATALOGOWY (NUMER NORMY)	ILOŚĆ	UWAGI	ZK
1	KOREK		29RPN-11.00.002	2		
2	ZAWÓR STERUJĄCY		5.213.02.700.0	1		
3	REGULATOR SIŁY HAMOWANIA		5.222.00.012.0	1		
4	ŁĄCZNIK TRÓJDROŻNY		063 309 066	1		
5	ŁĄCZNIK KOLANKOWY		063 206 054	1		
6	ZŁĄCZE KOLANKOWE		M22w/M22	1		
7	ŁĄCZNIK PROSTY DŁUGI	M22x1.5	063 130 047	2		
8	KOMPLET USZCZELNIAJĄCY		M22x1.5	4		
9	PIERŚCIEŃ+ORING	Ø22	324-900-000379	2		
10	ORING	20x5	PN-64/M-73093	1		
11	ŚRUBA	M10x35-5.6-A2J	PN-EN ISO 4017	2		
12	ŚRUBA	M8x25-5.6-A2J	PN-EN ISO 4017	2		
13	NAKRĘTKA	M10-5-A2J	PN-EN ISO 4032	2		
14	NAKRĘTKA	M8-5-A2J	PN-EN ISO 4032	2		
15	PODKŁADKA	10-100 HV-A2J	PN-EN ISO 7091	2		
16	PODKŁADKA	8-100 HV-A2J	PN-EN ISO 7091	2		
17	PODKŁADKA SPRĘŻYSTA	Z10.2 -Fe/Zn5	PN-77/M-82008	2		
18	PODKŁADKA SPRĘŻYSTA	Z8.2-Fe/Zn5	PN-77/M-82008	2		

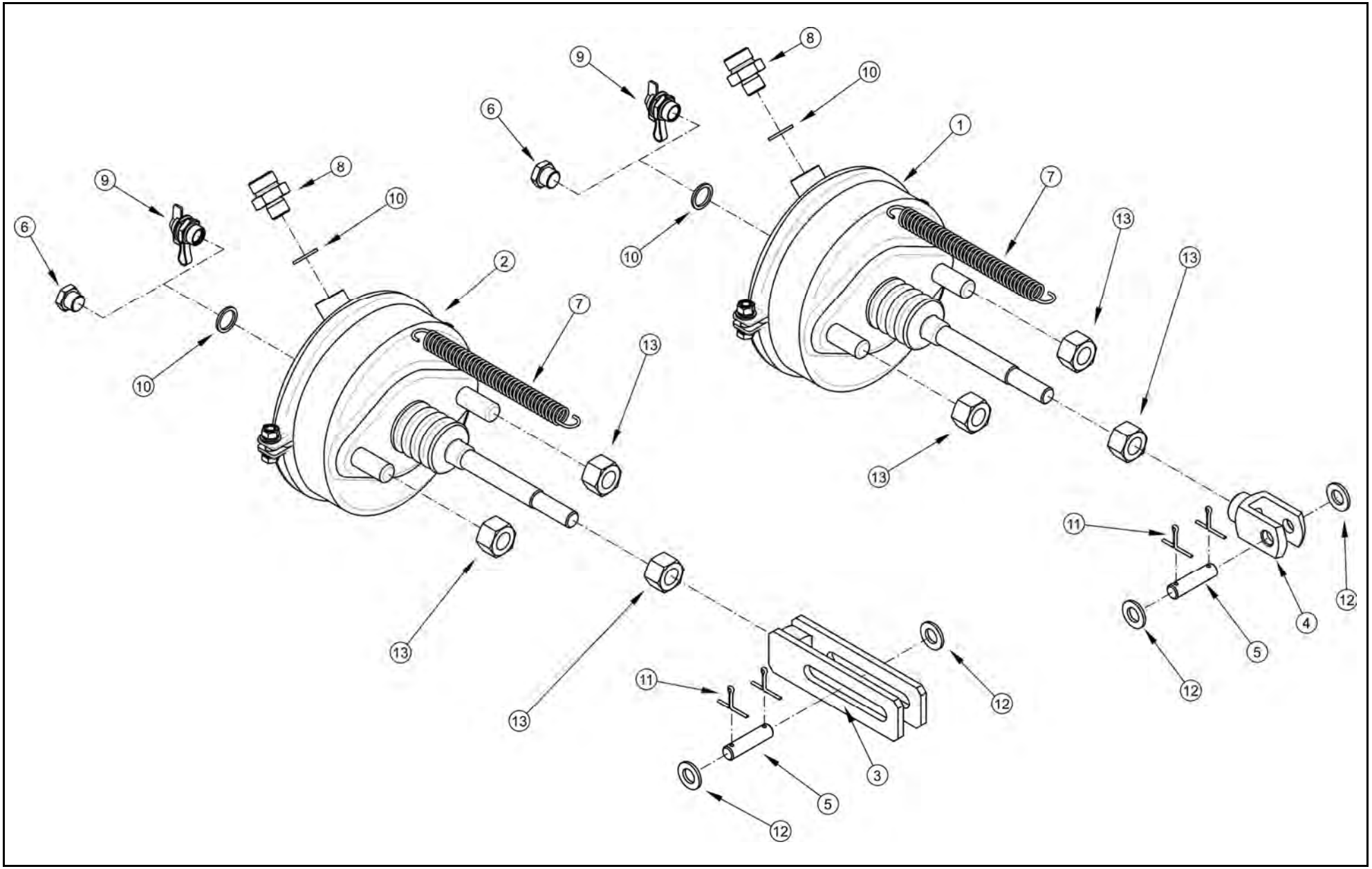
1
2
3
4
5
6
7
8
9
10
11
12
13

SIŁOWNIKI HAMULCOWE PNEUMATYCZNE

043/1 **T663/3**
T663/3 SILO

LP.	NAZWA CZĘŚCI	TYP	NUMER KATALOGOWY (NUMER NORMY)	ILOŚĆ	UWAGI	ZK
1	SIŁOWNIK MEMBRANOWY	20"	SMB-20.0/16	2	Tylna oś jezdna	
	SIŁOWNIK MEMBRANOWY		423 105 900 0			
	SIŁOWNIK MEMBRANOWY		T20			
2	SIŁOWNIK MEMBRANOWY	16"	120 331 101	2	Przednia oś jezdna	
	SIŁOWNIK MEMBRANOWY		423 104 900 0			
	SIŁOWNIK MEMBRANOWY		T16			
3	WIDEŁKI SIŁOWNIKA		70RPN-09.00.01.00	2		
4	WIDEŁKI		70RPN-14.00.00.01	2		
5	SWORZEŃ		29RPN-11.00.004	2		
6	ZAŚLEPKA CZUJNIKA BD		13RPN-03.01.02	2		
7	SPRĘŻYNA		45RPN-05.00.002	4		
8	ŁĄCZNIK PROSTY	BŁH	M22x1.5/M16x1.5	4		
9	ZŁĄCZE KONTROLNE	M16x1.5	333 200 108	2		
10	PIERŚCIEŃ + ORING	Ø16		8		
11	ZAWLECZKA	3.2x25-St-A2J	PN-EN ISO 1234:2001	8		
12	PODKŁADKA	12-100 HV-A2J	PN-EN ISO 7091:2003	8		
13	NAKRĘTKA	M16x1.5-04-A2J	PN-EN ISO 8673	12		

INSTALACJA PNEUMATYZNA JEDNOPRZEWODOWA 125RPN-07.00.00.00 (BEZ WYJŚCIA NA TYŁ)

044/1

T663/3
T663/3 SILO

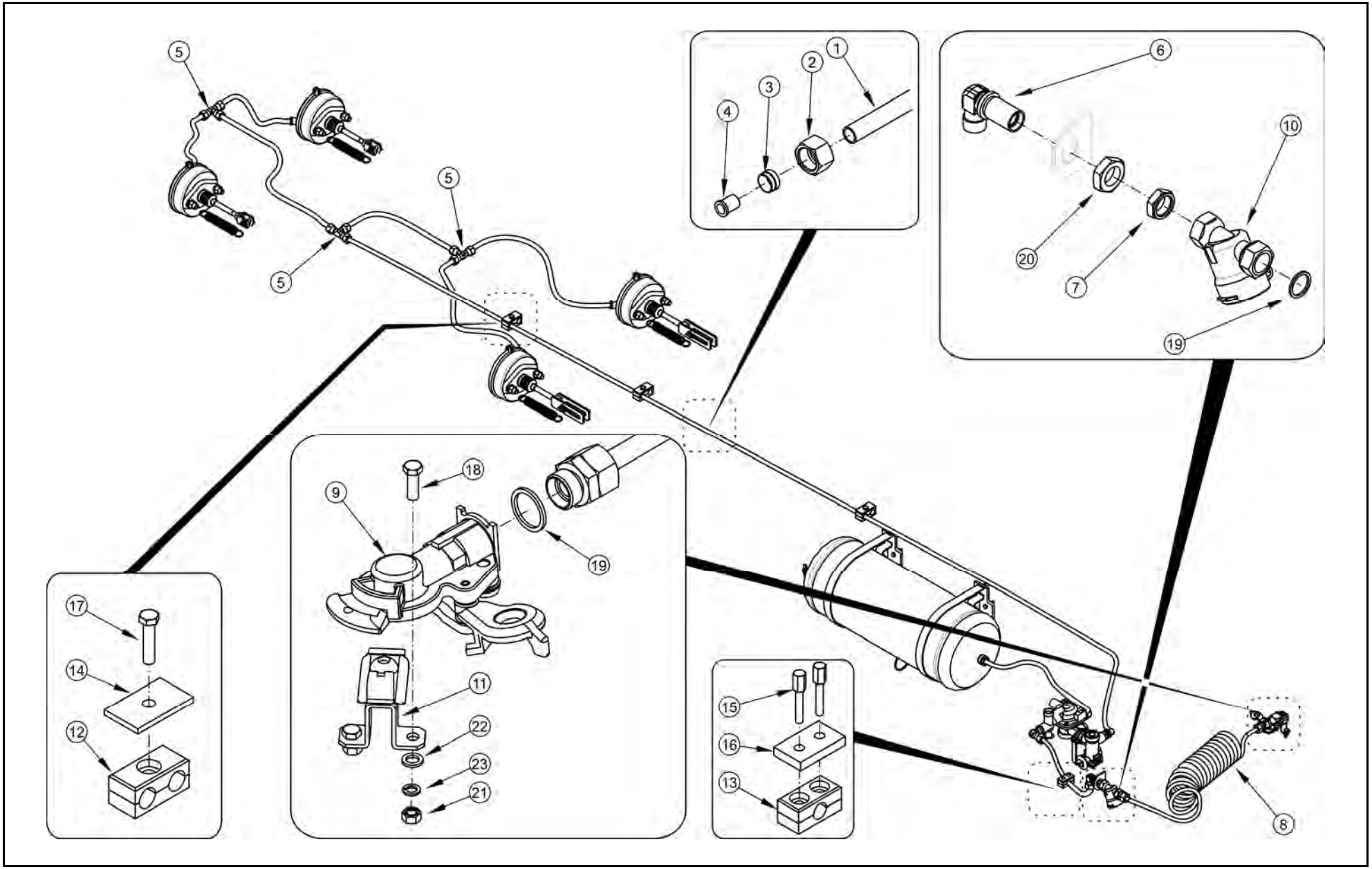

INSTALACJA PNEUMATYZNA JEDNOPRZEWODOWA 125RPN-07.00.00.00 (BEZ WYJŚCIA NA TYŁ)

044/1 **T663/3 T663/3 SILO**

PRONAR

LP.	NAZWA CZĘŚCI	TYP	NUMER KATALOGOWY (NUMER NORMY)	ILOŚĆ	UWAGI	ZK
1	TEKALAN	PA12 15x1.5	DIN74324	9	Długość na zamówienie	
2	NAKRĘTKA ŁĄCZNIKOWA	M22x1.5	063.000.006	18	Po 2 szt. na przewód	
3	PIERŚCIEŃ ZACINAJĄCY	Ø15.2	063.000.005	18	Po 2 szt. na przewód	
4	TULEJKA WZM. DO TEKALANA	Ø12	302-860-000010	18	Po 2 szt. na przewód	
5	ŁĄCZNIK TRÓJDROŻNY		063 309 066	3		
6	ŁĄCZNIK KOLANKOWY		063 206 054	1		
7	KOMPLET USZCZELNIAJĄCY		KMPL M22x1.5	1		
8	WĄŻ SPIRALNY	12x1.5/4500/2xM22x1.5	WS-7	1	czerwony	
9	ZŁĄCZE PRZEWODÓW		87.30.010.0	1		
10	FILTR PRZEWODY		81.01.010.0	1		
11	ZACZEP ZŁĄCZA		331000	1		
12	OBEJMA		AD215-15C	3		
13	OBEJMA		A2 15C	1		
14	PŁYTKA		ADPS2	3		
15	ŚRUBA PAKIETOWA		AVTEA2	2		
16	PŁYTKA ZABEZPIECZAJĄCA PAKIET		APMRS2	1		
17	ŚRUBA	M8x35-5.6-A2J	PN-EN ISO 4014	3		
18	ŚRUBA	M8x25-5.6-A2J	PN-EN ISO 4014	2		
19	PIERŚCIEŃ+ORING	Ø22	324-900-000379	3		
20	PRZECIWNAKRĘTKA	LN-M22X1.5	PN-EN 8434-1	1		
21	NAKRĘTKA	M8-5-A2J	PN-EN ISO 4032	2		
22	PODKŁADKA	8-100 HV-A2J	PN-EN ISO 7091	2		
23	PODKŁADKA SPRĘŻYSTA	Z8.2-Fe/Zn5	PM-77/M-82008	2		

INSTALACJA PNEUMATYZNA DWUPRZEWODOWA - WT 125RPN-07.00.00.00 -WT (WYJŚCIA NA TYŁ)

045/1

T663/3
T663/3 SILO

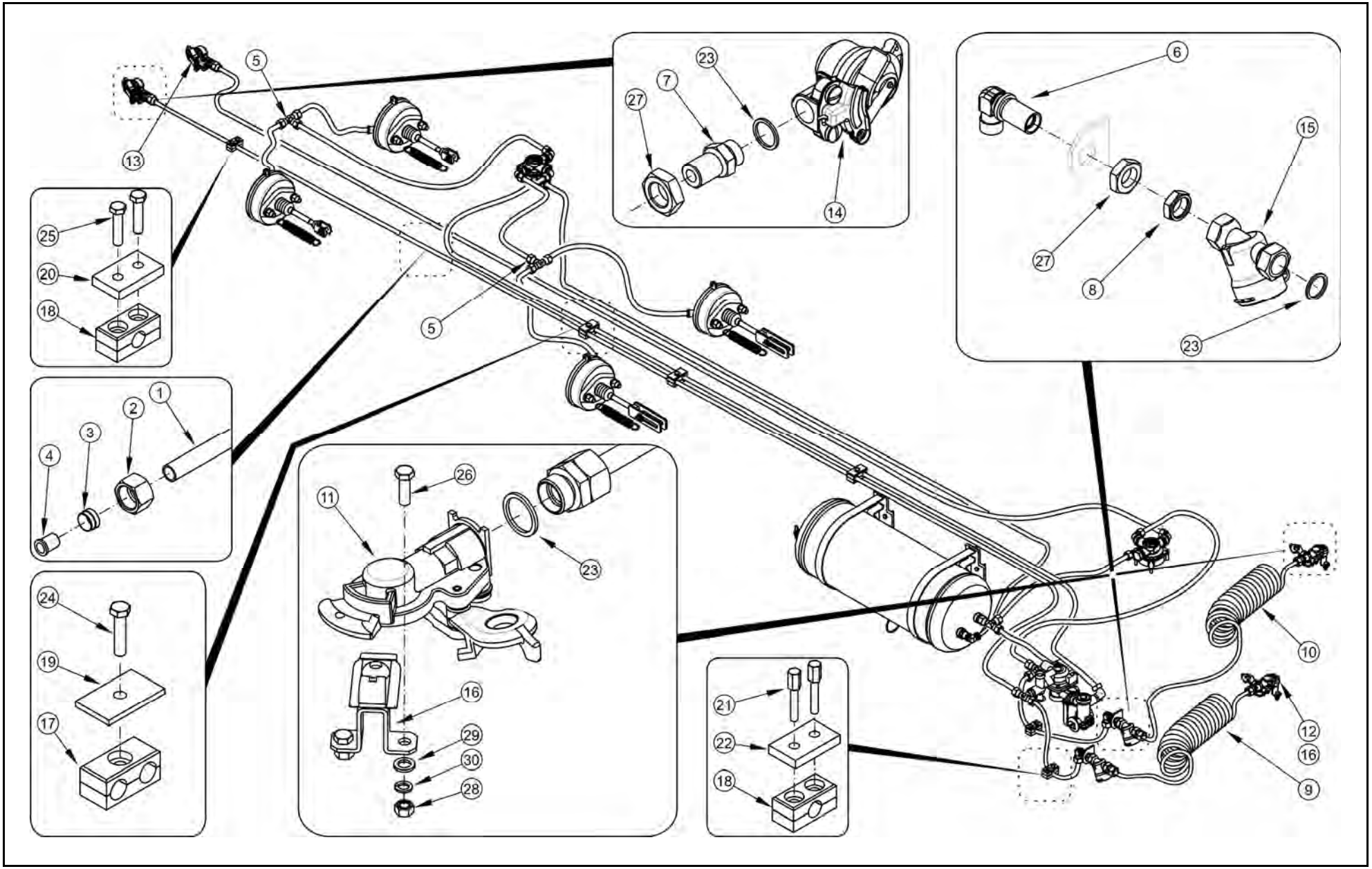

INSTALACJA PNEUMATYZNA DWUPRZEWODOWA - WT 125RPN-07.00.00.00 –WT (WYJŚCIA NA TYŁ)

045/1 **T663/3**
T663/3 SILO

PRONAR

LP.	NAZWA CZĘŚCI	TYP	NUMER KATALOGOWY (NUMER NORMY)	ILOŚĆ	UWAGI	ZK
1	TEKALAN	PA12 15x1.5	DIN74324	15	Długość na zamówienie	
2	NAKRĘTKA ŁĄCZNIKOWA	M22x1.5	063.000.006	30	Po 2 szt. na przewód	
3	PIERŚCIEŃ ZACINAJĄCY	Ø15.2	063.000.005	30	Po 2 szt. na przewód	
4	TULEJKA WZM. DO TEKALANA	Ø12	302-860-000010	30	Po 2 szt. na przewód	
5	ŁĄCZNIK TRÓJDROŻNY		063 309 066	2		
6	ŁĄCZNIK KOLANKOWY		063 206 054	2		
7	ŁĄCZNIK PROSTY DŁUGI	M22x1.5	063 130 047	2		
8	KOMPLET USZCZELNIAJĄCY		KMPL M22x1.5	2		
9	WĄŻ SPIRALNY	12x1.5/4500/2xM22x1.5	WS-7	1	Czerwony	
10	WĄŻ SPIRALNY	12x1.5/4500/2xM22x1.5	WS-8	1	Żółty	
11	ZŁĄCZE PRZEWODÓW		87.10.030.0	1	Żółta	
12	ZŁĄCZE PRZEWODÓW		87.10.020.0	1	Czerwona	
13	ZŁĄCZE PRZEWODÓW		87.15.030.0	1	Żółty	
14	ZŁĄCZE PRZEWODÓW		87.15.020.0	1	Czerwony	
15	FILTR PRZEWODY		81.01.010.0	2		
16	ZACZEP ZŁĄCZA		331000	2		
17	OBEJMA		AD215-15C	3		
18	OBEJMA		A2 15C	3		
19	PŁYTKA		ADPS2	3		
20	PŁYTKA		APS2	1		
21	ŚRUBA PAKIETOWA		AVTEA2	4		
22	PŁYTKA ZABEZPIECZAJĄCA PAKIET		APMRS2	2		
23	PIERŚCIEŃ +ORING	Ø22	324-900-000379	4		
24	ŚRUBA	M8x35-5.6-A2J	PN-EN ISO 4014	3		
25	ŚRUBA	M6x35-5.6-A2J	PN-EN ISO 4014	2		
26	ŚRUBA	M8x25-5.6-A2J	PN-EN ISO 4017	4		
27	PRZECIWNAKRĘTKA	LN-M22X1.5	PN-EN 8434-1	4		
28	NAKRĘTKA	M8-5-A2J	PN-EN ISO 4032	4		
29	PODKŁADKA	8-100 HV-A2J	PN-EN ISO 7091	4		
30	PODKŁADKA SPRĘŻYSTA	Z8.2-Fe/Zn5	PN-77/M-82008	4		

INSTALACJA PNEUMATYZNA DWUPRZEWODOWA 125RPN-07.00.00.00 (BEZ WYJŚCIA NA TYŁ)

046/1

T663/3
T663/3 SILO

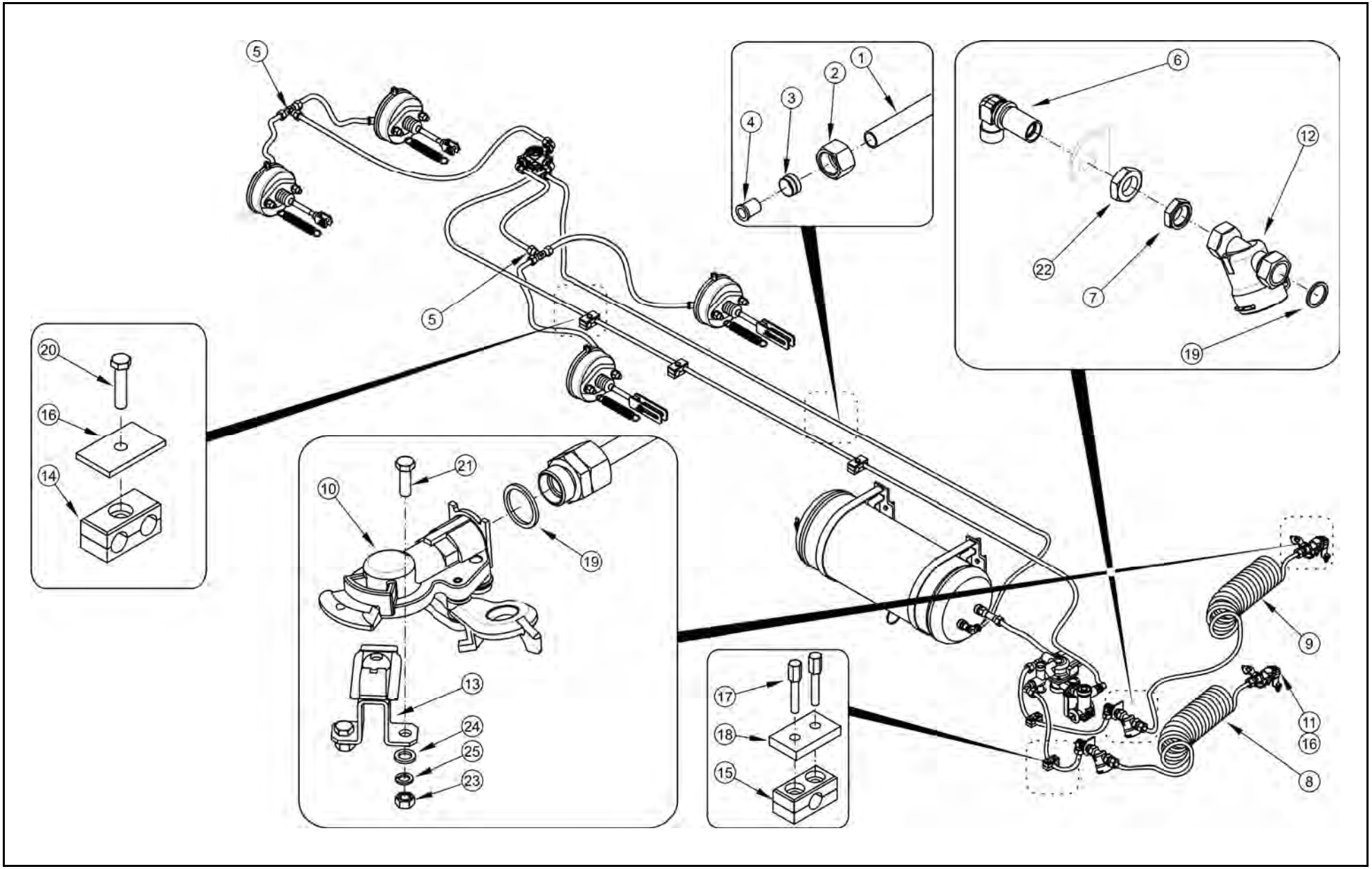

INSTALACJA PNEUMATYZNA DWUPRZEWODOWA 125RPN-07.00.00.00 (BEZ WYJŚCIA NA TYŁ)

046/1 **T663/3** **T663/3 SILO**

PRONAR

LP.	NAZWA CZĘŚCI	TYP	NUMER KATALOGOWY (NUMER NORMY)	ILOŚĆ	UWAGI	ZK
1	TEKALAN	PA12 15x1.5	DIN74324	11	Długość na zamówienie	
2	NAKRĘTKA ŁĄCZNIKOWA	M22x1.5	063.000.006	22	Po 2 szt. na przewód	
3	PIERŚCIEŃ ZACINAJĄCY	Ø15.2	063.000.005	22	Po 2 szt. na przewód	
4	TULEJKA WZM. DO TEKALANA	Ø12	302-860-000010	22	Po 2 szt. na przewód	
5	ŁĄCZNIK TRÓJDROŻNY		063 309 066	2		
6	ŁĄCZNIK KOLANKOWY		063 206 054	2		
7	KOMPLET USZCZELNIAJĄCY		KMPL M22x1.5	2		
8	WĄŻ SPIRALNY	12x1.5/4500/2xM22x1.5	WS-7	1	Czerwony	
9	WĄŻ SPIRALNY	12x1.5/4500/2xM22x1.5	WS-8	1	Żółty	
10	ZŁĄCZE PRZEWODÓW		87.10.030.0	1	Żółta	
11	ZŁĄCZE PRZEWODÓW		87.10.020.0	1	Czerwona	
12	FILTR PRZEWODY		81.01.010.0	2		
13	ZACZEP ZŁĄCZA		331000	2		
14	OBEJMA		AD215-15C	3		
15	OBEJMA		A2 15C	2		
16	PŁYTKA		ADPS2	3		
17	ŚRUBA PAKIETOWA		AVTEA2	4		
18	PŁYTKA ZABEZPIECZAJĄCA PAKIET		APMRS2	2		
19	PIERŚCIEŃ +ORING	Ø22	324-900-000379	4		
20	ŚRUBA	M8x35-5.6-A2J	PN-EN ISO 4014	3		
21	ŚRUBA	M8x25-5.6-A2J	PN-EN ISO 4017	4		
22	PRZECIWNAKRĘTKA	LN-M22X1.5	PN-EN 8434-1	4		
23	NAKRĘTKA	M8-5-A2J	PN-EN ISO 4032	4		
24	PODKŁADKA	8-100 HV-A2J	PN-EN ISO 7091	4		
25	PODKŁADKA SPRĘŻYSTA	Z8.2-Fe/Zn5	PN-77/M-82008	4		

ZBIORNIK POWIETRZA
INSTALACJA DWUPRZEWODOWA

047/1

T663/3
T663/3 SILO

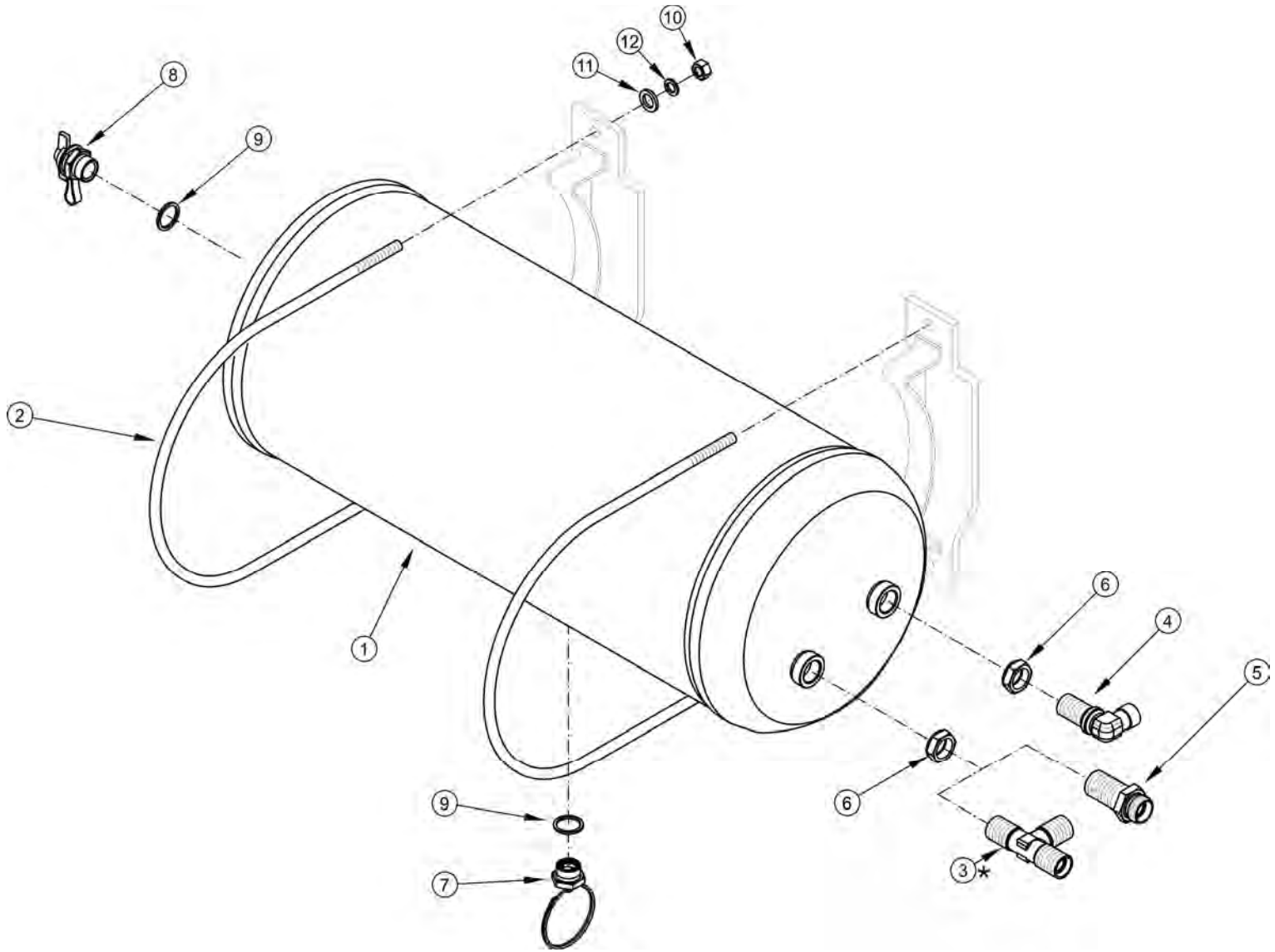

* - występuje tylko w instalacji z wyjściem na tył

ZBIORNIK POWIETRZA
INSTALACJA DWUPRZEWODOWA

047/1

T663/3
T663/3 SILO

PRONAR

LP.	NAZWA CZĘŚCI	TYP	NUMER KATALOGOWY (NUMER NORMY)	ILOŚĆ	UWAGI	ZK
1	ZBIORNIK POWIETRZA	Ø310 60l	110RPN-03.01.00.00	1		
2	OPASKA ZBIORNIKA POWIETRZA KPL.	Ø310	163N-00140000	2		
3	ŁĄCZNIK TRÓJDROŻNY		063 309 066	1		
4	ŁĄCZNIK KOLANKOWY		063 206 054	1		
5	ŁĄCZNIK PROSTY DŁUGI	M22x1.5	063 130 047	1		
6	KOMPLET USZCZELNIAJĄCY		KMPL M22x1.5	2		
7	ZAWÓR ODWADNIAJĄCY		83.10.012.0	1		
8	ZŁĄCZE KONTROLNE	M22x1.5	88.10.011.0	1		
9	PIERŚCIEŃ +ORING	Ø22	324-900-000379	2		
10	NAKRĘTKA	M8-5-A2J	PN-EN ISO 4032	4		
11	PODKŁADKA	8-100 HV-A2J	PN-EN ISO 7091	4		
12	PODKŁADKA SPRĘŻYSTA	Z8.2-Fe/Zn5	PN-77/M-82008	4		

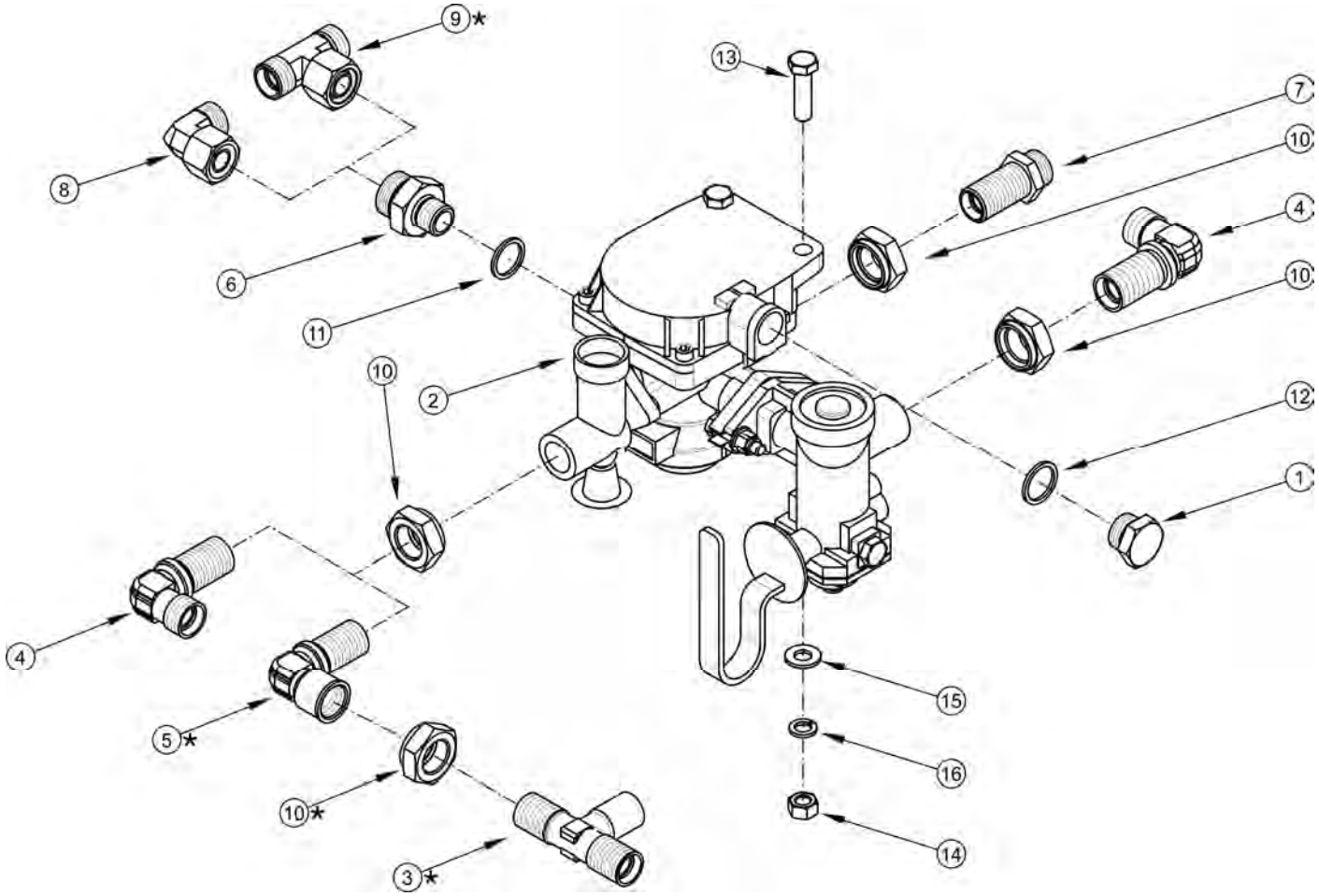

* - występuje tylko w instalacji z wyjściem na tył

ZAWÓR STERUJĄCY, WERSJA 1 (INSTALACJA DWUPRZEWODOWA)

048/1 **T663/3** **T663/3 SILO**

PRONAR

LP.	NAZWA CZĘŚCI	TYP	NUMER KATALOGOWY (NUMER NORMY)	ILOŚĆ	UWAGI	ZK
1	KOREK		29RPN-11.00.002	1		
2	ZAWÓR Z REGULATOREM		350 028 101	1		
3	ŁĄCZNIK TRÓJDROŻNY		063 309 066	1		
4	ŁĄCZNIK KOLANKOWY		063 206 054	2		
5	ZŁĄCZE KOLANKOWE		M22w/M22	1		
6	ŁĄCZNIK PROSTY		M22x1.5/M16x1.5	1		
7	ŁĄCZNIK PROSTY DŁUGI	M22x1.5	063 130 047	1		
8	KOLANO NASTAWNE		EW15LOMDCF	2		
9	TRÓJNIK NASTAWNY		EL15LOMDCF	1		
10	KOMPLET USZCZELNIAJĄCY		KPML M22x1.5	4		
11	PIERŚCIEŃ +ORING	Ø16	324-900-000378	1		
12	PIERŚCIEŃ +ORING	Ø22	324-900-000379	1		
13	ŚRUBA	M10x35-5.6-A2J	PN-EN ISO 4017	2		
14	NAKRĘTKA	M10-5-A2J	PN-EN ISO 4032	2		
15	PODKŁADKA	10-100 HV-A2J	PN-EN ISO 7091	2		
16	PODKŁADKA SPRĘŻYSTA	Z10.2 -Fe/Zn5	PN-77/M-82008	2		

(

ZAWÓR STERUJĄCY, WERSJA 2 (INSTALACJA DWUPRZEWODOWA)

049/1

T663/3
T663/3 SILO

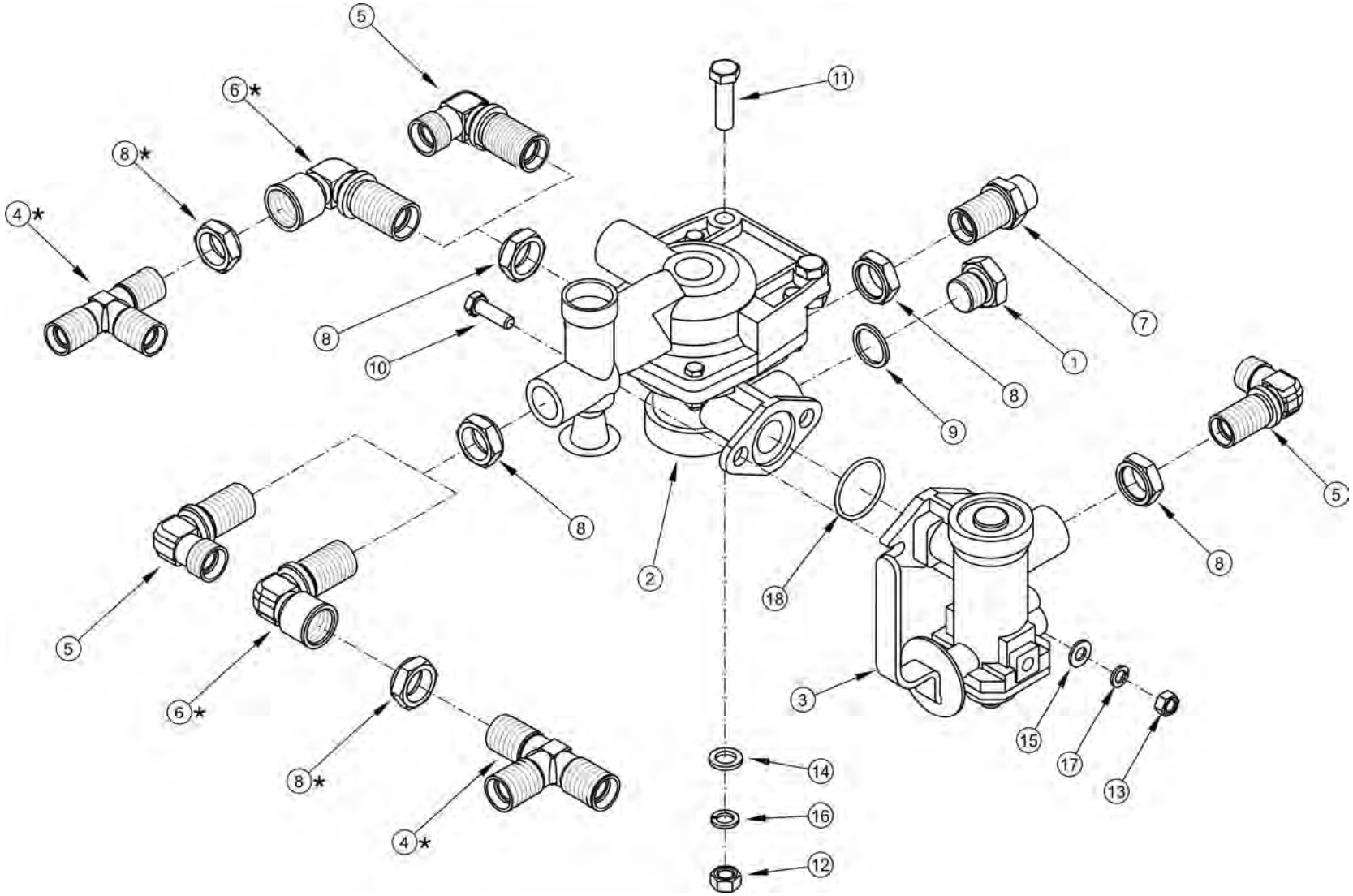

* - występuje tylko w instalacji z wyjściem na tył

ZAWÓR STERUJĄCY, WERSJA 2 (INSTALACJA DWUPRZEWODOWA)

049/1 **T663/3** **T663/3 SILO**

PRONAR

LP.	NAZWA CZĘŚCI	TYP	NUMER KATALOGOWY (NUMER NORMY)	ILOŚĆ	UWAGI	ZK
1	KOREK		29RPN-11.00.002	1		
2	ZAWÓR STERUJĄCY		5.213.02.700.0	1		
3	REGULATOR SIŁY HAMOWANIA		5.222.00.012.0	1		
4	ŁĄCZNIK TRÓJDROŻNY	BŁH	063 309 066	2		
5	ŁĄCZNIK KOLANKOWY	BŁH	063 206 054	3		
6	ZŁĄCZE KOLANKOWE	ZŁW	M22w/M22	2		
7	ŁĄCZNIK PROSTY DŁUGI	M22x1.5	063 130 047	1		
8	KOMPLET USZCZELNIAJĄCY		KPML M22x1.5	6		
9	PIERŚCIEŃ +ORING	Ø22	324-900-000379	1		
10	ŚRUBA	M8x25-5.6-A2J	PN-EN ISO 4017	2		
11	ŚRUBA	M10x35-5.6-A2J	PN-EN ISO 4017	2		
12	NAKRĘTKA	M10-5-A2J	PN-EN ISO 4032	2		
13	NAKRĘTKA	M8-5-A2J	PN-EN ISO 4032	2		
14	PODKŁADKA	10-100 HV-A2J	PN-EN ISO 7091	2		
15	PODKŁADKA	8-100 HV-A2J	PN-EN ISO 7091	2		
16	PODKŁADKA SPRĘŻYSTA	Z10.2 -Fe/Zn5	PN-77/M-82008	2		
17	PODKŁADKA SPRĘŻYSTA	Z8.2-Fe/Zn5	PN-77/M-82008	4		
18	ORING	20x5	PN-64/M-73093	1		

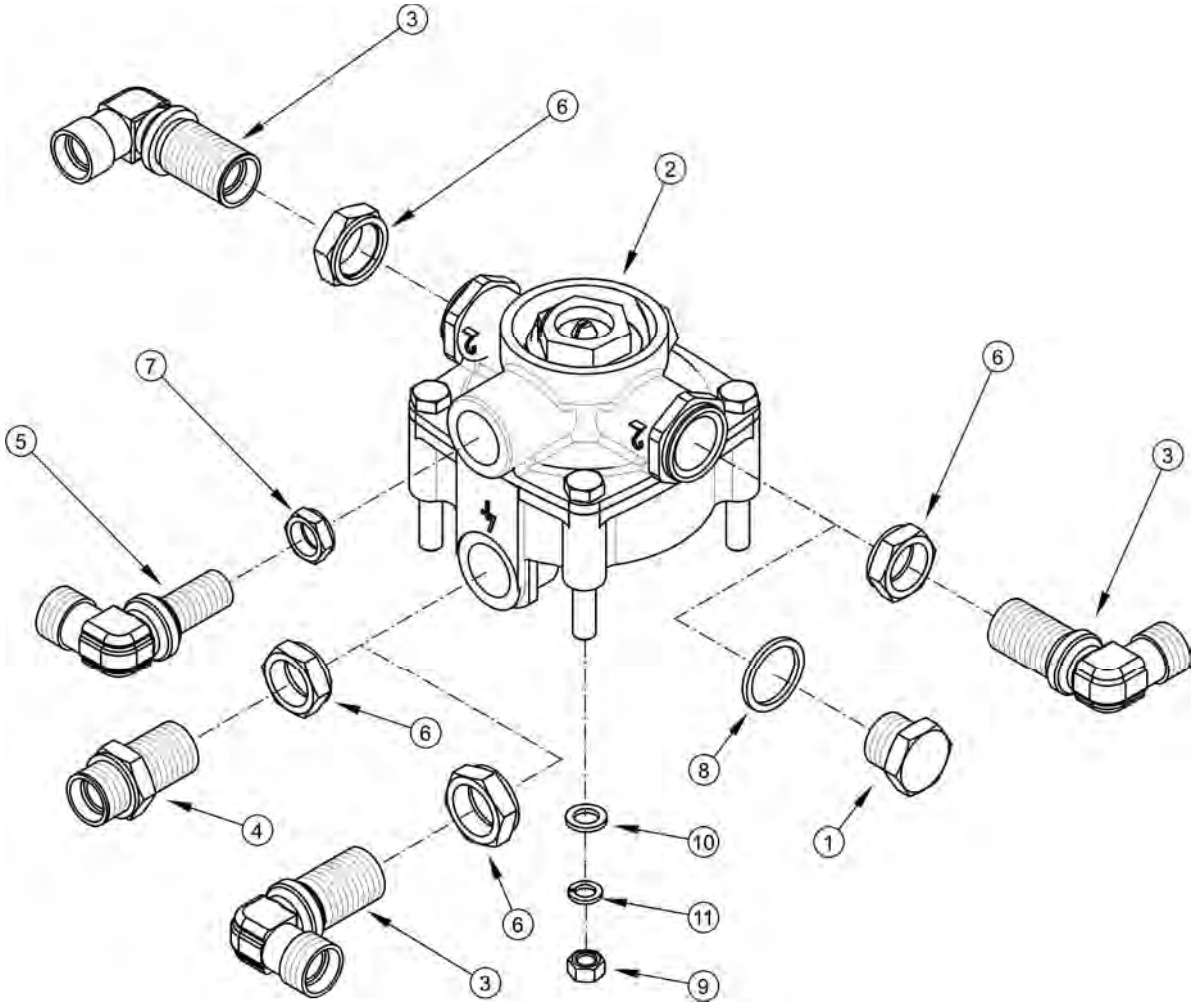
9
11
10
1
8
3
6
4
6
3
5
7
6
2
3
6
2
4

ZAWÓR PRZEKAŹNIKOWY

050/1 **T663/3**
T663/3 SILO

LP.	NAZWA CZĘŚCI	TYP	NUMER KATALOGOWY (NUMER NORMY)	ILOŚĆ	UWAGI	ZK
1	KOREK		29RPN-11.00.002	1		
2	ZAWÓR PRZEKAŹNIKOWY		5.232.61.030.0	1		
	ZAWÓR PRZEKAŹNIKOWY		AC 574 AY	1		
3	ŁĄCZNIK KOLANKOWY	BŁH	063 206 054	3		
4	ŁĄCZNIK PROSTY DŁUGI	M22x1.5	063 130 047	1		
5	ŁĄCZNIK KOLANKOWY	BŁH M16x1.5/M22x1.5	10.01.037	1		
6	KOMPLET USZCZELNIAJĄCY		KPML M22x1.5	4		
7	KOMPLET USZCZELNIAJĄCY		KPML M16x1.5	1		
8	PIERŚCIEŃ +ORING	Ø22	324-900-000379	1		
9	NAKRĘTKA	M8-5-A2J	PN-EN ISO 4032	2		
10	PODKŁADKA	8-100 HV-A2J	PN-EN ISO 7091	2		
11	PODKŁADKA SPRĘŻYSTA	Z8.2-Fe/Zn5	PN-77/M-82008	2		

INSTALACJA PNEUMATYZNA DWUPRZEWODOWA Z ALB 125RPN-09.00.00.00 (WYJŚCIA NA TYŁ)

051/1

T663/3
T663/3 SILO

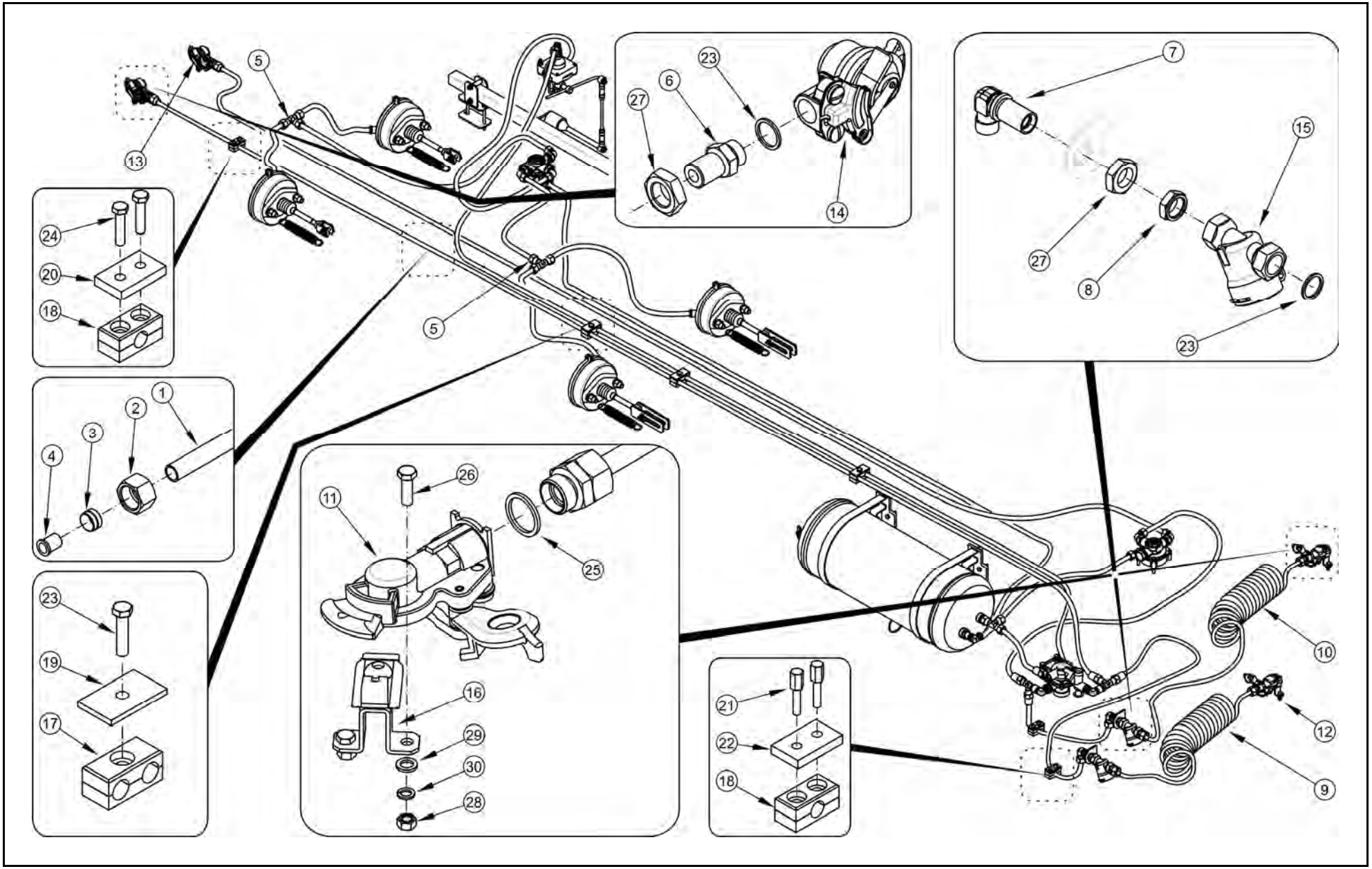

INSTALACJA PNEUMATYZNA DWUPRZEWODOWA Z ALB 125RPN-09.00.00.00 (WYJŚCIA NA TYŁ)

051/1 **T663/3** **T663/3 SILO**

PRONAR

LP.	NAZWA CZĘŚCI	TYP	NUMER KATALOGOWY (NUMER NORMY)	ILOŚĆ	UWAGI	ZK
1	TEKALAN PA12	15x1.5	DIN74324	16	Długość na zamówienie	
2	NAKRĘTKA ŁĄCZNIKOWA	M22x1.5	063.000.006	32	Po 2 szt. na przewód	
3	PIERŚCIEŃ ZACINAJĄCY	Ø15.2	063.000.005	32	Po 2 szt. na przewód	
4	TULEJKA WZMACNIAJĄCA DO TEKALANA	Ø12	302-860-000010	32	Po 2 szt. na przewód	
5	ŁĄCZNIK TRÓJDROŻNY		063 309 066	2		
6	ŁĄCZNIK PROSTY DŁUGI	M22x1.5	063 130 047	2		
7	ŁĄCZNIK KOLANKOWY		063 206 054	2		
8	KOMPLET USZCZELNIAJĄCY		KMPL M22x1.5	2		
9	WĄŻ SPIRALNY	12x1.5/4500/2xM22x1.5	WS-7	1	Czerwony	
10	WĄŻ SPIRALNY	12x1.5/4500/2xM22x1.5	WS-8	1	Żółty	
11	ZŁĄCZE PRZEWODÓW		87.10.030.0	1	Żółta	
12	ZŁĄCZE PRZEWODÓW		87.10.020.0	1	Czerwona	
13	ZŁĄCZE PRZEWODÓW		87.15.030.0	1	Żółty	
14	ZŁĄCZE PRZEWODÓW		87.15.020.0	1	Czerwony	
15	FILTR PRZEWODY		81.01.010.0	2		
16	ZACZEP ZŁĄCZA		331000	2		
17	OBEJMA		AD215-15C	3		
18	OBEJMA		A2 15C	3		
19	PŁYTKA		ADPS2	3		
20	PŁYTKA		APS2	1		
21	ŚRUBA PAKIETOWA		AVTEA2	4		
22	PŁYTKA ZABEZPIECZAJĄCA PAKIET		APMRS2	2		
23	ŚRUBA	M8x35-5.6-A2J	PN-EN ISO 4014	3		
24	ŚRUBA	M6x35-5.6-A2J	PN-EN ISO 4014	2		
25	PIERŚCIEŃ +ORING	Ø22	324-900-000378	6		
26	ŚRUBA	M8x25-5.6-A2J	PN-EN ISO 4017	4		
27	PRZECIWNAKRĘTKA	LN-M22X1.5	PN-EN 8434-1	4		
28	NAKRĘTKA	M8-5-A2J	PN-EN ISO 4032	4		
29	PODKŁADKA	8-100 HV-A2J	PN-EN ISO 7091	4		
30	PODKŁADKA SPRĘŻYSTA	Z8.2-Fe/Zn5	PN-77/M-82008	4		

INSTALACJA PNEUMATYZNA DWUPRZEWODOWA Z ALB 125RPN-09.00.00.00 (BEZ WYJŚĆ NA TYŁ)

052/1

T663/3
T663/3 SILO

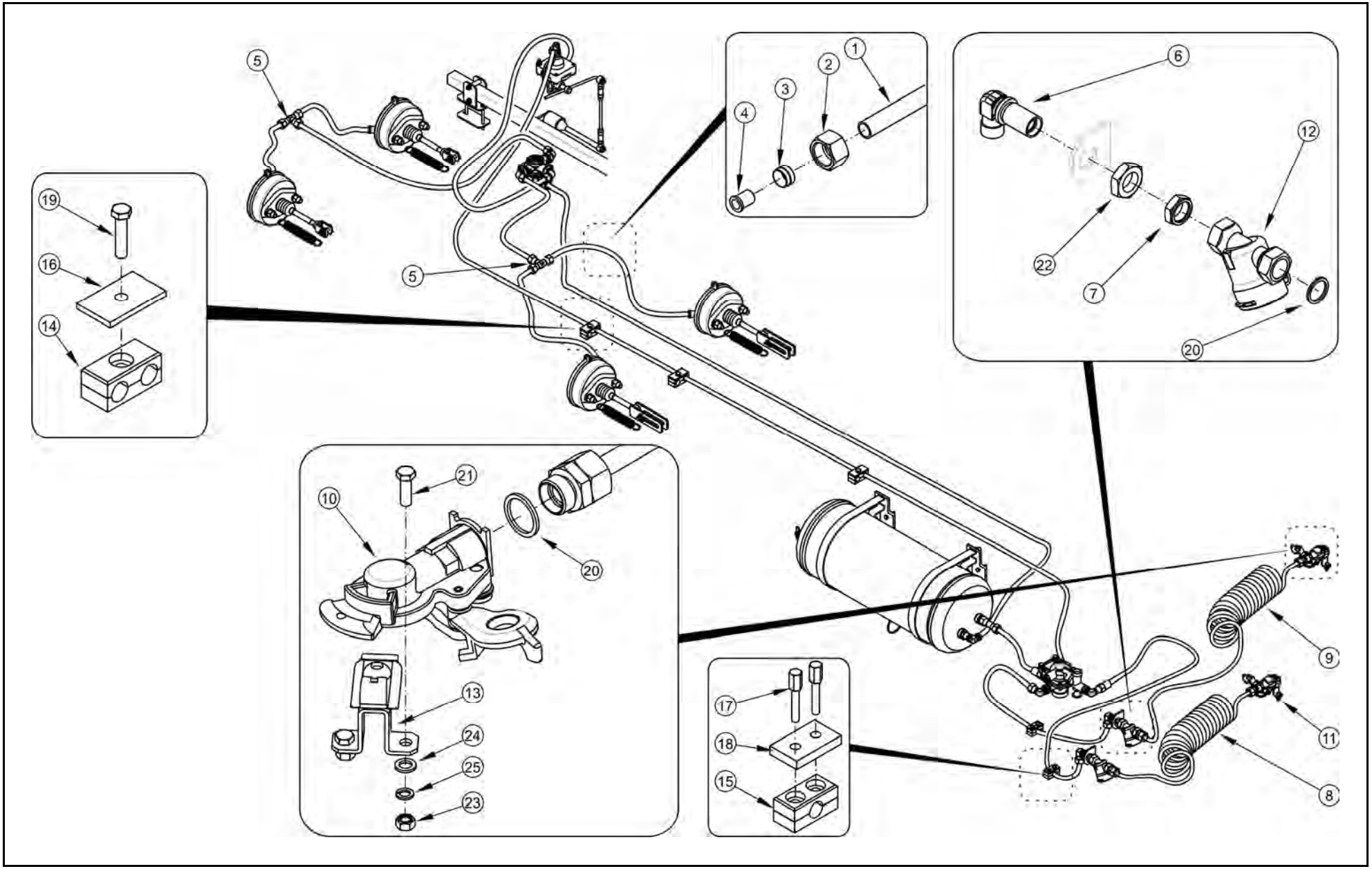

INSTALACJA PNEUMATYZNA DWUPRZEWODOWA Z ALB 125RPN-09.00.00.00 (BEZ WYJŚĆ NA TYŁ)

052/1 **T663/3** **T663/3 SILO**

PRONAR

LP.	NAZWA CZĘŚCI	TYP	NUMER KATALOGOWY (NUMER NORMY)	ILOŚĆ	UWAGI	ZK
1	TEKALAN PA12	15x1.5	DIN74324	12	Długość na zamówienie	
2	NAKRĘTKA ŁĄCZNIKOWA	M22x1.5	063.000.006	24	Po 2 szt. na przewód	
3	PIERŚCIEŃ ZACINAJĄCY	Ø15.2	063.000.005	24	Po 2 szt. na przewód	
4	TULEJKA WZMACNIAJĄCA DO TEKALANA	Ø12	302-860-000010	24	Po 2 szt. na przewód	
5	ŁĄCZNIK TRÓJDROŻNY		063 309 066	2		
6	ŁĄCZNIK KOLANKOWY		063 206 054	2		
7	KOMPLET USZCZELNIAJĄCY		KMPL M22x1.5	2		
8	WĄŻ SPIRALNY	12x1.5/4500/2xM22x1.5	WS-7	1	Czerwony	
9	WĄŻ SPIRALNY	12x1.5/4500/2xM22x1.5	WS-8	1	Żółty	
10	ZŁĄCZE PRZEWODÓW		87.10.030.0	1	Żółta	
11	ZŁĄCZE PRZEWODÓW		87.10.020.0	1	Czerwona	
12	FILTR PRZEWODY		81.01.010.0	2		
13	ZACZEP ZŁĄCZA		331000	2		
14	OBEJMA		AD215-15C	3		
15	OBEJMA		A2 15C	2		
16	PŁYTKA		ADPS2	3		
17	ŚRUBA PAKIETOWA		AVTEA2	4		
18	PŁYTKA ZABEZPIECZAJĄCA PAKIET		APMRS2	2		
19	ŚRUBA	M8x35-5.6-A2J	PN-EN ISO 4014	3		
20	PIERŚCIEŃ +ORING	Ø22	324-900-000378	6		
21	ŚRUBA	M8x25-5.6-A2J	PN-EN ISO 4017	4		
22	PRZECIWNAKRĘTKA	LN-M22X1.5	PN-EN 8434-1	4		
23	NAKRĘTKA	M8-5-A2J	PN-EN ISO 4032	4		
24	PODKŁADKA	8-100 HV-A2J	PN-EN ISO 7091	4		
25	PODKŁADKA SPRĘŻYSTA	Z8.2-Fe/Zn5	PN-77/M-82008	4		

ZAWÓR STERUJĄCY (WERSJA 1)
INSTALACJA DWUPRZEWODOWA Z ALB

053/1

T663/3
T663/3 SILO

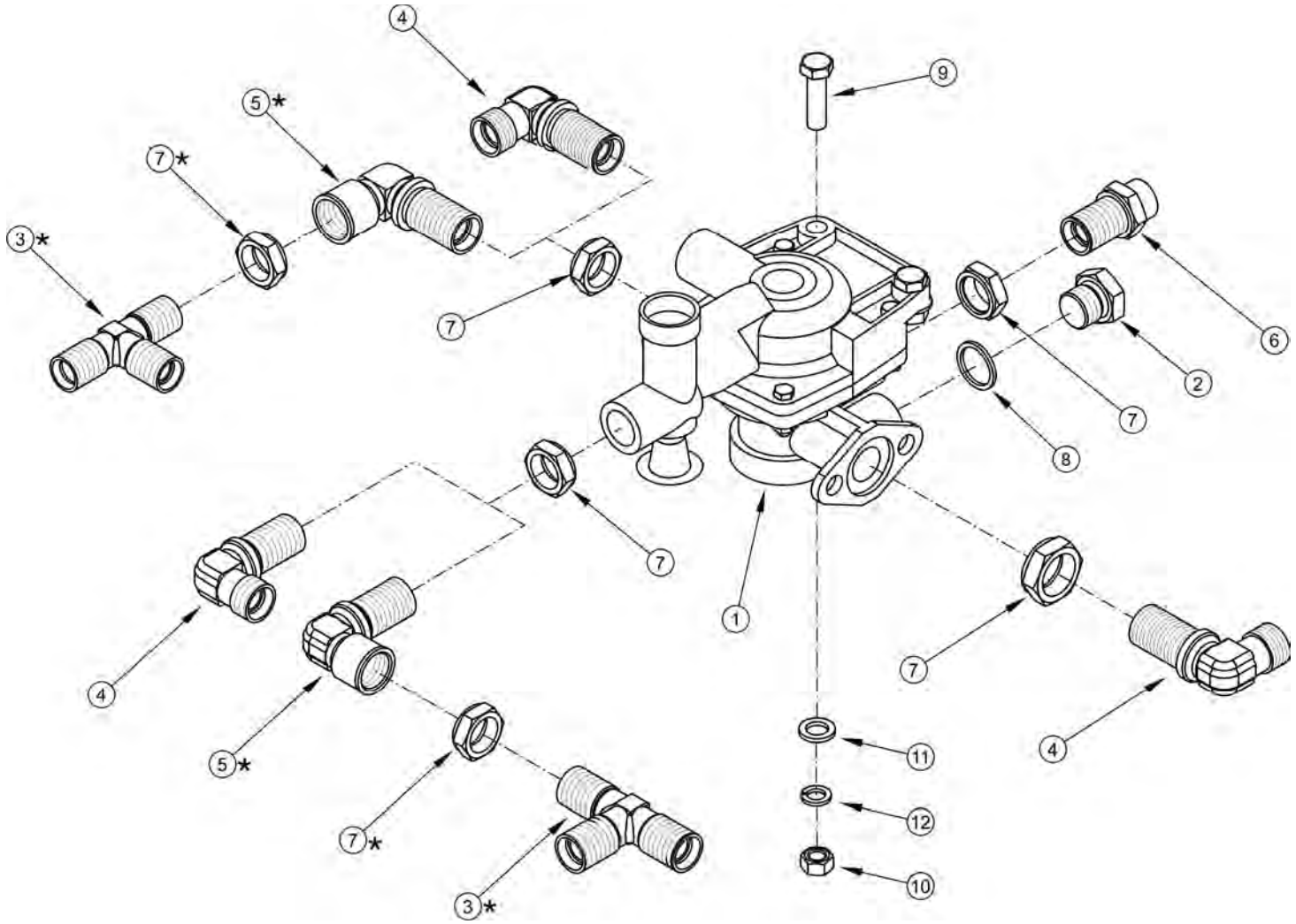

* - występuje tylko w instalacji z wyjściem na tył

ZAWÓR STERUJĄCY Z REGULATOREM (WERSJA 1)
INSTALACJA DWUPRZEWODOWA Z ALB

053/1 **T663/3**
T663/3 SILO

PRONAR

LP.	NAZWA CZĘŚCI	TYP	NUMER KATALOGOWY (NUMER NORMY)	ILOŚĆ	UWAGI	ZK
1	ZAWÓR STERUJĄCY		5.213.02.700.0	1		
2	KOREK		29RPN-11.00.002	1		
3	ŁĄCZNIK TRÓJDROŻNY	BŁH	063 309 066	2		
4	ŁĄCZNIK KOLANKOWY	BŁH	063 206 054	3		
5	ZŁĄCZE KOLANKOWE	ZŁW	M22w/M22	2		
6	ŁĄCZNIK PROSTY DŁUGI	M22x1.5	063 130 047	1		
7	KOMPLET USZCZELNIAJĄCY		KPML M22x1.5	6		
8	PIERŚCIEŃ +ORING	Ø22	324-900-000379	1		
9	ŚRUBA	M10x35-5.6-A2J	PN-EN ISO 4017	2		
10	NAKRĘTKA	M10-5-A2J	PN-EN ISO 4032	2		
11	PODKŁADKA	10-100 HV-A2J	PN-EN ISO 7091	2		
12	PODKŁADKA SPRĘŻYSTA	Z10.2 -Fe/Zn5	PN-77/M-82008	2		

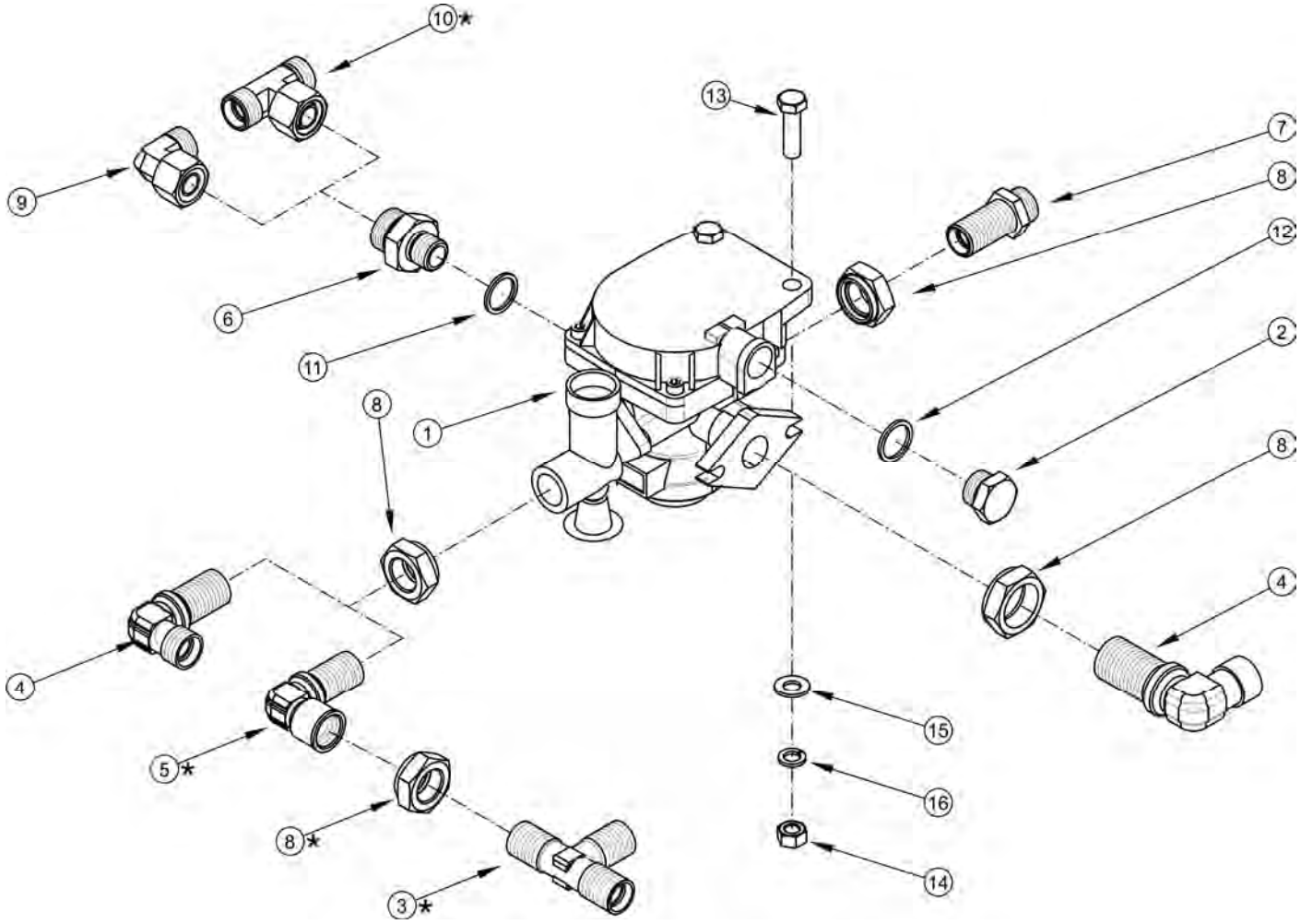

* - występuje tylko w instalacji z wyjściem na tył

ZAWÓR STERUJĄCY (WERSJA 2)
INSTALACJA DWUPRZEWODOWA Z ALB

054/1

T663/3
T663/3 SILO

PRONAR

LP.	NAZWA CZĘŚCI	TYP	NUMER KATALOGOWY (NUMER NORMY)	ILOŚĆ	UWAGI	ZK
1	ZAWÓR		350 026 102	1		
2	KOREK		29RPN-11.00.002	1		
3	ŁĄCZNIK TRÓJDROŻNY		063 309 066	1		
4	ŁĄCZNIK KOLANKOWY		063 206 054	2		
5	ZŁĄCZE KOLANKOWE		M22w/M22	1		
6	ŁĄCZNIK PROSTY		M22x1.5/M16x1.5	1		
7	ŁĄCZNIK PROSTY DŁUGI	M22x1.5	063 130 047	1		
8	KOMPLET USZCZELNIAJĄCY		KMPL M22x1.5	4		
9	KOLANO NASTAWNE		EW15LOMDCF	1		
10	TRÓJNIK NASTAWNY		EL15LOMDCF	1		
11	PIERŚCIEŃ +ORING	Ø16	324-900-000378	1		
12	PIERŚCIEŃ +ORING	Ø22	324-900-000379	1		
13	ŚRUBA	M10x35-5.6-A2J	PN-EN ISO 4017	2		
14	NAKRĘTKA	M10-5-A2J	PN-EN ISO 4032	2		
15	PODKŁADKA	10-100 HV-A2J	PN-EN ISO 7091	2		
16	PODKŁADKA SPRĘŻYSTA	Z10.2 -Fe/Zn5	PN-77/M-82008	2		

AUTOMATYCZNY REGULATOR SIŁY HAMOWANIA

055/1

T663/3
T663/3 SILO

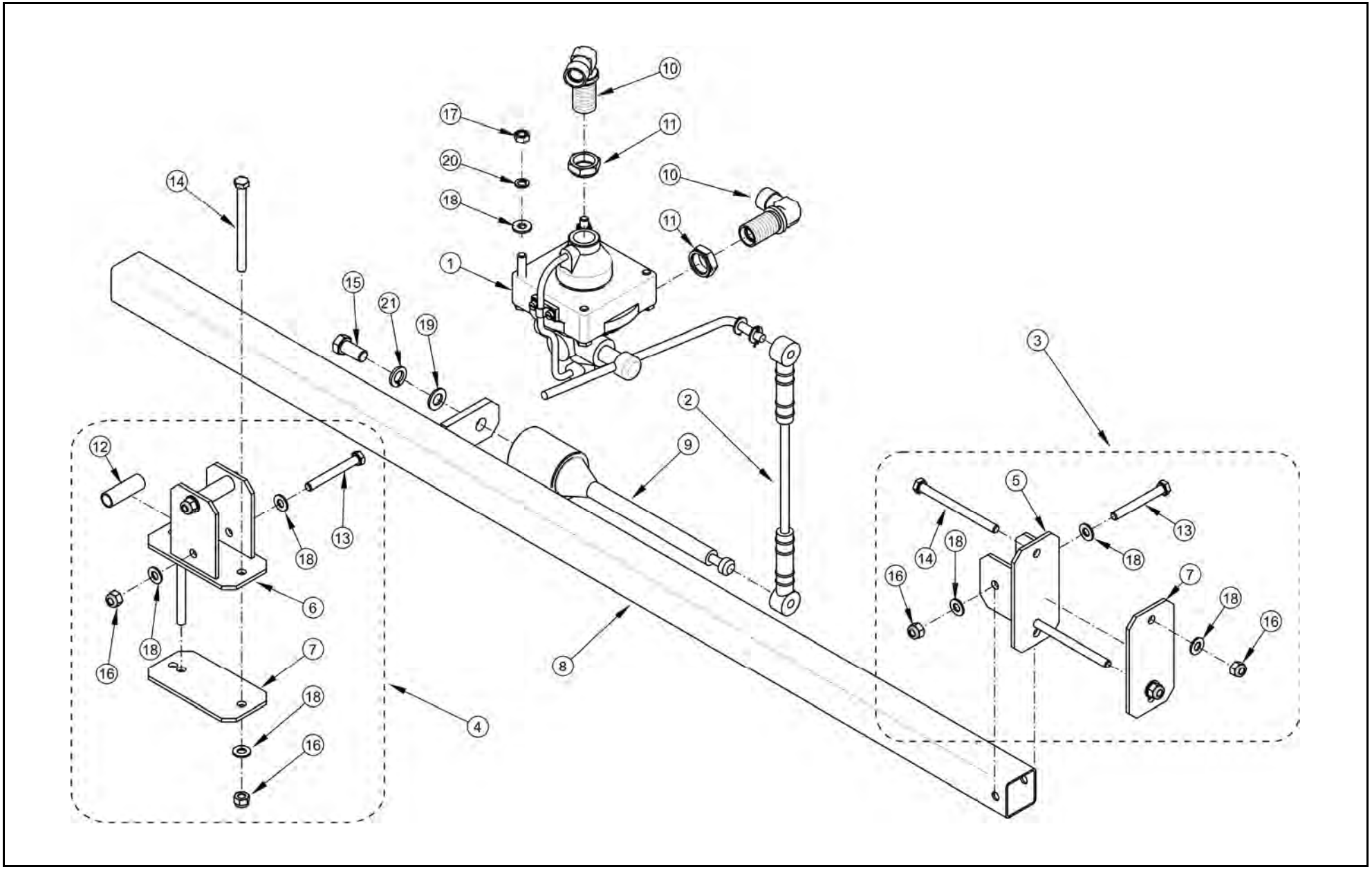

AUTOMATYCZNY REGULATOR SIŁY HAMOWANIA

055/1 **T663/3**
T663/3 SILO

LP.	NAZWA CZĘŚCI	TYP	NUMER KATALOGOWY (NUMER NORMY)	ILOŚĆ	UWAGI	ZK
1	REGULATOR SIŁY HAMOWANIA		5.223.01.071.0	1		
2	PRĘT		45RPN-51.00.001	1		
3	WSPORNIK	kw 90-100 kpl I	125RPN-09.01.00.00	1		
4	WSPORNIK	kw 90-100 kpl II	125RPN-09.02.00.00	1		
5	WSPORNIK		125RPN-09.01.01.00	1		
6	WSPORNIK		125RPN-09.02.01.00	1		
7	PŁYTA PODSTAWY		125RPN-09.01.01.02-01	2		
8	BELKA ALB KPL.		125RPN-09.03.00.00	1		
9	ŁĄCZNIK SPRĘŻYSTY		5 940 00 002 0	1		
10	ŁĄCZNIK KOLANKOWY		063 206 054	2		
11	KOMPLET USZCZELNIAJĄCY		KPML M22x1.5	2		
12	TEKALAN	PA12 15x1.5	DIN74324	2	l=44mm	
13	ŚRUBA	M8x65-8.8-A2J	PN-EN ISO 4014	3		
14	ŚRUBA	M8x120-8.8-A2J	PN-EN ISO 4014	4		
15	ŚRUBA	M12x25-5.6-A2J	PN-EN ISO 4017	1		
16	NAKRĘTKA SAMOZABEZPIECZAJĄCA	M8-8-A2J	PN-EN ISO 7040	9		
17	NAKRĘTKA	M8-5-A2J	PN-EN ISO 4032	2		
18	PODKŁADKA	8-100 HV-A2J	PN-EN ISO 7091	10		
19	PODKŁADKA	12-100 HV-A2J	PN-EN ISO 7091	1		
20	PODKŁADKA SPRĘŻYSTA	Z8.2-Fe/Zn5	PN-77/M-82008	2		
21	PODKŁADKA SPRĘŻYSTA	Z12.2-Fe/Zn5	PN-77/M-82008	1		

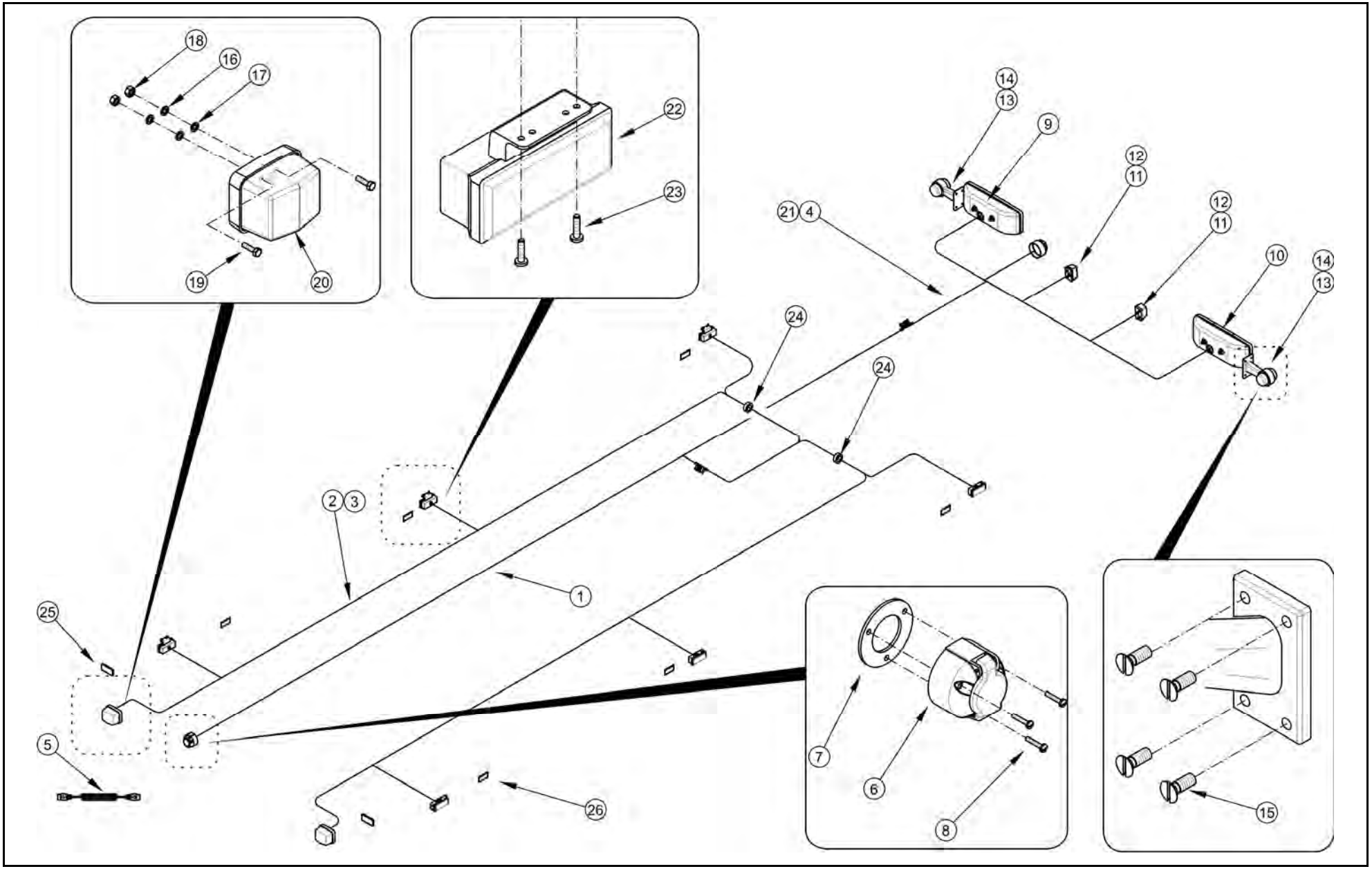
18
16
17
19
20
22
23
14
13
9
12
11
21
4
10
24
2
3
1
25
5
26
7
6
8
15

INSTALACJA ELEKTRYCZNA

056/1 **T663/3**
T663/3 SILO

LP.	NAZWA CZĘŚCI	TYP	NUMER KATALOGOWY (NUMER NORMY)	ILOŚĆ	UWAGI	ZK
1	WIĄZKA CENTRALNA		45RPN-10.01.00	1		
2	WIĄZKA PRZEDNIA		45RPN-10.02.00	1		
3	WIĄZKA PRZEDNIA		45RPN-10.04.00	1		
4	WIĄZKA TYLNA		45RPN-10.03.00	1		
5	PRZEWÓD SPIRALNY	7P/12V	601041	1		
6	GNIAZDO	GN-7(X7)	8JB001941-002	2		
7	PODKŁADKA GNIAZDA		006004.60	2		
8	WKRĘT	M5x35-5.8-A2J	PN/M-82207	6		
9	LAMPA TYLNA ZESPOLONA PRAWA	WE 549P	04	1		
10	LAMPA TYLNA ZESPOLONA LEWA	WE 549L	03	1		
11	LAMPKA OŚWIETLENIATABLICY REJESTR.		LT-120	2		
12	ŻARÓWKA		C5W-SV8.5	4		
13	LAMPA OBRYSOWA		J.K-1.6	2		
14	ŻARÓWKA		R5W	2		
15	WKRĘT	M5x16 B Fe/Zn5	PN/M-82201	8		
16	PODKŁADKA SPRĘŻYSTA	5.1 Fe/Zn9	PN/M-82008	4		
17	PODKŁADKA	5-100 HV-A2J	PN-EN ISO 7091	4		
18	NAKRETKA	M5-8-A2J	PN-EN ISO 4032	4		
19	ŚRUBA	M5x25-5.8-A2J	PN-EN ISO 4017	4		
20	LAMPA PRZEDNIA POZYCYJNA		LO-110PP	2		
21	ZACISK TAŚMOWY	4.5x160	AC RZ-46KT	3		
22	LAMPA POZYCYJNA BOCZNA	W17d	100kz	6		
23	WKRĘT SAMOWIERCĄCY	5.5x19	DIN-7504-K	12		
24	PRZELOTKA GUMOWA	Ø18	301-720-000015	2		
25	ODBLASK PROST.SAMOPRZYL.BIAŁY		DOB35	2		
26	ODBLASK PROST.SAMOPRZYL.ŻÓŁTY		DOB35	4		

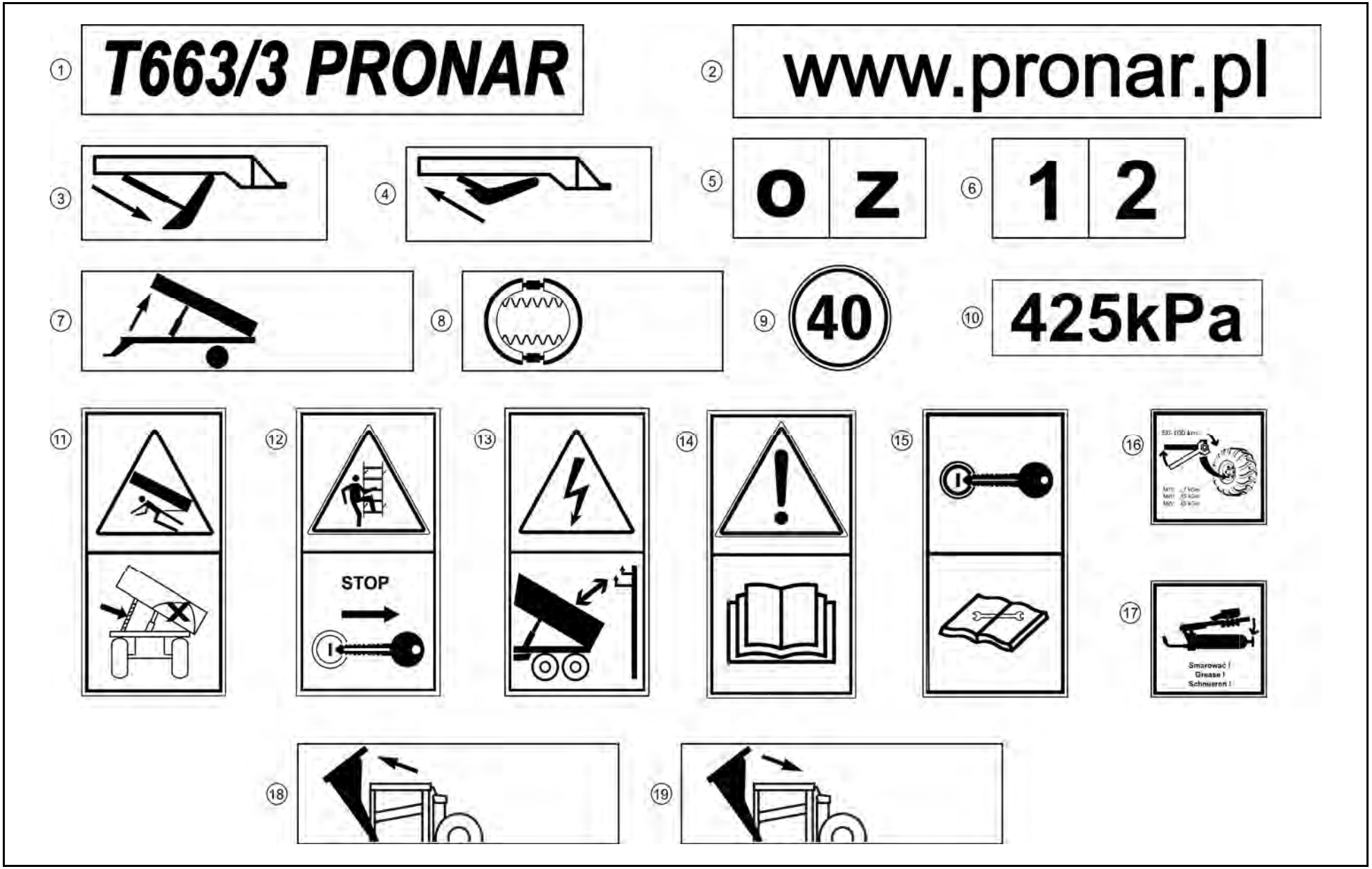
1
T663/3 PRONAR
2
www.pronar.pl
3
4
5
o z
6
1 2
7
8
9
40
10
425kPa
11
12
STOP
13
14
15
16
17
Smarować /
Grease !
Schmieren !
18
19

NALEPKI INFORMACYJNE I OSTRZEGAWCZE

057/1 T663/3
T663/3 SILO

LP.	NAZWA CZĘŚCI	TYP	NUMER KATALOGOWY (NUMER NORMY)	ILOŚĆ	UWAGI	ZK
1	NALEPKA T663/3		125RPN-00.00.00.02	2		
2	NALEPKA PRONAR		62RPN-00.00.014	1		
3	NALEPKA INFORMACYJNA II		45RPN-00.00.012	1		
4	NALEPKA INFORMACYJNA III		45RPN-00.00.013	1		
5	NALEPKA O/Z		45RPN-26.00.002	1		
6	NALEPKA 1/2		29RPN-00.00.023	1		
7	NALEPKA INFORMACYJNA III		29RPN-00.00.027	1		
8	NALEPKA INFORMACYJNA IV		29RPN-00.00.028	1		
9	NALEPKA 40 KM/H		204N-00000008	1		
10	NALEPKA 425 KPA		53RPN-00.00.011	4		
11	NALEPKA OSTRZEGAWCZA I		29RPN-00.00.029	2		
12	NALEPKA OSTRZEGAWCZA II		29RPN-00.00.030	1		
13	NALEPKA OSTRZEGAWCZA III		58RPN-00.00.020	2		
14	NALEPKA OSTRZEGAWCZA II		70RPN-00.00.00.04	1		
15	NALEPKA OSTRZEGAWCZA III		70RPN-00.00.00.05	1		
16	NALEPKA INFORMACYJNA II		104RPN-00.00.00.06	1		
17	NALEPKA "SMAROWANIE"		104RPN-00.00.00.04	1		
18	NALEPKA INFORMACYJNA II		58RPN-00.00.037	1		
19	NALEPKA INFORMACYJNA III		58RPN-00.00.038	1		

INDEKS

INDEKS

NUMER KATALOGOWY	NUMER RYSUNKU	POZYCJA
03	056/1	10
04	056/1	9
12838	004/1	13
111494	004/1	12
244375	001/1	12
244378	001/1	13
331000	040/1	13
331000	044/1	11
331000	045/1	16
331000	046/1	13
331000	051/1	16
331000	052/1	13
350020	012/1	3
601041	056/1	5
120331101	043/1	2
225117506	025/1	2
333200108	043/1	9
350026102	054/1	1
350028101	048/1	2
00.652.20.2	002/1	1
00.664.40.0	002/1	2
006004.60	056/1	7
063.000.005	040/1	3
063.000.005	044/1	3
063.000.005	045/1	3
063.000.005	046/1	3
063.000.005	051/1	3

NUMER KATALOGOWY	NUMER RYSUNKU	POZYCJA
063.000.005	052/1	3
063.000.006	040/1	2
063.000.006	044/1	2
063.000.006	045/1	2
063.000.006	046/1	2
063.000.006	051/1	2
063.000.006	052/1	2
063.130.047	040/1	7
063.130.047	041/1	4
063.130.047	042/1	7
063.130.047	045/1	7
063.130.047	047/1	5
063.130.047	048/1	7
063.130.047	049/1	7
063.130.047	050/1	4
063.130.047	051/1	6
063.130.047	053/1	6
063.130.047	054/1	7
063.206.054	040/1	6
063.206.054	042/1	5
063.206.054	044/1	6
063.206.054	045/1	6
063.206.054	046/1	6
063.206.054	047/1	4
063.206.054	048/1	4
063.206.054	049/1	5
063.206.054	050/1	3

NUMER KATALOGOWY	NUMER RYSUNKU	POZYCJA
063.206.054	051/1	7
063.206.054	052/1	6
063.206.054	053/1	4
063.206.054	054/1	4
063.206.054	055/1	10
063.309.066	040/1	5
063.309.066	042/1	4
063.309.066	044/1	5
063.309.066	045/1	5
063.309.066	046/1	5
063.309.066	047/1	3
063.309.066	048/1	3
063.309.066	049/1	4
063.309.066	051/1	5
063.309.066	052/1	5
063.309.066	053/1	3
063.309.066	054/1	3
10.01.037	050/1	5
100kz	056/1	22
103RPN-08.00.02.00	035/1	14
104RPN-00.00.00.04	057/1	17
104RPN-00.00.00.06	057/1	16
106N-00080001	030/1	1
106N-00080002	030/1	2
106N-00080004	030/1	3
106N-00080005	030/1	4
106N-00080006	030/1	5

INDEKS

NUMER KATALOGOWY	NUMER RYSUNKU	POZYCJA
106N-00080100	030/1	6
106N-00080200	030/1	7
106N-00090008	031/1	4
106N-00090009	031/1	3
106N-00090010	031/1	2
106N-00090011	031/1	1
106N-00090014	031/1	8
106N-00090015	031/1	7
106N-00090016	031/1	6
106N-00090017	031/1	5
106N-00090019	030/1	8
106N-00090300	030/1	9
110RPN-03.01.00.00	041/1	3
110RPN-03.01.00.00	047/1	1
118RPN-11.05.00.00	035/1	3
12/02H1715L00800H0215L	028/1	4
12/02H1715L00800H0215L	029/1	5
12/02H1715L01300H0415L	028/1	3
12/02H1715L01300H0415L	029/1	4
12/02H1715L02800H0215L	028/1	2
12/02H1715L02800H0215L	029/1	3
125RPN-00.00.00.02	057/1	1
125RPN-00.01.01.00	001/1	5
125RPN-03.00.00.00	001/1	1
125RPN-03.00.00.00-01	001/1	2
125RPN-06.01.00.00	033/1	4
125RPN-06.02.00.00	033/1	5

NUMER KATALOGOWY	NUMER RYSUNKU	POZYCJA
125RPN-09.01.00.00	055/1	3
125RPN-09.01.01.00	055/1	5
125RPN-09.01.01.02-01	055/1	7
125RPN-09.02.00.00	055/1	4
125RPN-09.02.01.00	055/1	6
125RPN-09.03.00.00	055/1	8
130N-21000003RU	005/1	3
130N-21000003RU	010/1	8
130N-21000003RU	028/1	12
130N-21000003RU	029/1	13
13RPN-03.01.02	043/1	6
145 301 569 903	007/1	13
16/12W1	037/1	24
163N-00080100	004/1	3
163N-00080101	004/1	14
163N-00080102	004/1	15
163N-00080200	004/1	4
163N-00140000	041/1	1
163N-00140000	047/1	2
166N-02020004/2	033/1	7
177N-00050100	001/1	3
204N-00000008	057/1	9
22/12W1	035/1	28
22/12W1	037/1	23
29RPN-00.00.002	001/1	14
29RPN-00.00.003	001/1	11
29RPN-00.00.009	001/1	9

NUMER KATALOGOWY	NUMER RYSUNKU	POZYCJA
29RPN-00.00.010	014/1	17
29RPN-00.00.023	057/1	6
29RPN-00.00.027	057/1	7
29RPN-00.00.028	057/1	8
29RPN-00.00.029	057/1	11
29RPN-00.00.030	057/1	12
29RPN-00.00.301	009/1	1
29RPN-00.00.302	009/1	2
29RPN-00.00.303	009/1	3
29RPN-00.01.200	003/1	5
29RPN-00.02.001	009/1	6
29RPN-00.02.002	009/1	7
29RPN-00.02.003	009/1	8
29RPN-00.03.001	007/1	12
29RPN-00.03.001	020/1	18
29RPN-00.05.001	010/1	10
29RPN-00.05.001	018/1	8
29RPN-00.05.001	019/1	9
29RPN-01.00.018-01	005/1	4
29RPN-06.01.104	008/1	2
29RPN-06.01.104	021/1	4
29RPN-06.02.000	008/1	3
29RPN-06.02.000	021/1	1
29RPN-06.02.003	008/1	4
29RPN-06.02.003	021/1	5
29RPN-06.03.000	008/1	5
29RPN-06.03.000	021/1	2

NUMER KATALOGOWY	NUMER RYSUNKU	POZYCJA
29RPN-06.04.000	008/1	6
29RPN-06.04.000	021/1	3
29RPN-11.00.002	041/1	2
29RPN-11.00.002	042/1	1
29RPN-11.00.002	048/1	1
29RPN-11.00.002	049/1	1
29RPN-11.00.002	050/1	1
29RPN-11.00.002	053/1	2
29RPN-11.00.002	054/1	2
29RPN-11.00.004	035/1	12
29RPN-11.00.004	043/1	5
29RPN-12.00.001	005/1	5
29RPN-12.01.000-01	005/1	1
29RPN-12.01.002	006/1	5
29RPN-12.01.003	006/1	6
29RPN-12.01.004	006/1	7
29RPN-12.01.005	006/1	8
29RPN-12.01.100	006/1	1
29RPN-12.01.200	006/1	2
29RPN-12.01.300	006/1	3
29RPN-12.01.400	006/1	4
29RPN-13.00.001	005/1	2
29RPN-13.00.001	028/1	5
29RPN-13.00.001	029/1	6
29RPN-13.00.002	028/1	6
29RPN-13.00.002	029/1	7
29RPN-13.00.003	028/1	7

NUMER KATALOGOWY	NUMER RYSUNKU	POZYCJA
29RPN-13.00.003	029/1	8
29RPN-14.06.203	003/1	6
29RPN-14.06.204	003/1	7
301-190-000182	039/1	6
301-720-000015	056/1	24
302-150-000022	039/1	4
302-170-000018	039/1	2
302-170-000019	039/1	3
302-810-000001	007/1	9
302-810-000001	014/1	10
302-810-000001	017/1	10
302-810-000001	018/1	9
302-810-000001	019/1	10
302-860-000010	040/1	4
302-860-000010	044/1	4
302-860-000010	045/1	4
302-860-000010	046/1	4
302-860-000010	051/1	4
302-860-000010	052/1	4
324-100-000920	012/1	8
33N-00420100	036/1	1
33N-00430000	035/1	13
33N-06220000	033/1	6
33RPN-00.01.08.02	034/1	5
33RPN-00.01.20.02	032/1	2
33RPN-00.08.00.00	028/1	8
33RPN-00.08.00.00	029/1	9

NUMER KATALOGOWY	NUMER RYSUNKU	POZYCJA
33RPN-00.08.20.01	032/1	1
33RPN-00.13.00.02	036/1	2
33RPN-00.13.00.04	036/1	3
33RPN-00.13.00.05	036/1	4
33RPN-04.07.00.04	038/1	4
33RPN-04.07.00.05	038/1	5
33RPN-04.09.00.00	037/1	17
33RPN-04.09.00.02	038/1	2
33RPN-04.09.02.00	038/1	1
33RPN-06.11.00.03	034/1	3
33RPN-06.11.00.04	034/1	4
33RPN-06.22.01.00	034/1	1
33RPN-06.22.02.00	034/1	2
33RPN1-04.01.00.03	038/1	3
37RPN-18.00.002	022/1	6
37RPN-18.00.002	023/1	6
37RPN-19.02.000	035/1	9
402-040-000138	028/1	15
402-040-000138	029/1	15
410.018	004/1	5
423 104 900 0	043/1	2
423 105 900 0	043/1	1
456.01.120	028/1	9
45RPN-00.00.012	057/1	3
45RPN-00.00.013	057/1	4
45RPN-00.03.001	022/1	5
45RPN-00.03.001	023/1	5

INDEKS

NUMER KATALOGOWY	NUMER RYSUNKU	POZYCJA
45RPN-00.03.100	022/1	1
45RPN-00.03.200	022/1	2
45RPN-00.03.200	023/1	2
45RPN-00.03.300	022/1	3
45RPN-00.03.300	023/1	3
45RPN-00.03.400	022/1	4
45RPN-00.03.400	023/1	4
45RPN-00.04.100	023/1	1
45RPN-00.05.000	007/1	6
45RPN-00.06.000	001/1	8
45RPN-00.07.000	007/1	10
45RPN-00.08.000	007/1	11
45RPN-00.15.100	001/1	10
45RPN-00.26.003	012/1	1
45RPN-00.26.005	012/1	2
45RPN-00.29.001	011/1	1
45RPN-00.45.100	007/1	8
45RPN-00.46.100	007/1	7
45RPN-05.00.002	035/1	10
45RPN-05.00.002	043/1	7
45RPN-10.01.00	056/1	1
45RPN-10.02.00	056/1	2
45RPN-10.03.00	056/1	4
45RPN-10.04.00	056/1	3
45RPN-12.00.001	035/1	11
45RPN-17.00.100	014/1	6
45RPN-17.00.100	017/1	6

NUMER KATALOGOWY	NUMER RYSUNKU	POZYCJA
45RPN-17.00.200	014/1	7
45RPN-17.00.200	017/1	7
45RPN-17.00.200	018/1	4
45RPN-17.00.200	019/1	5
45RPN-17.00.300	014/1	8
45RPN-17.00.300	017/1	8
45RPN-17.00.300	018/1	5
45RPN-17.00.300	019/1	6
45RPN-17.00.400	014/1	9
45RPN-17.00.400	017/1	9
45RPN-17.01.000	017/1	1
45RPN-17.02.000	017/1	2
45RPN-17.03.000	017/1	3
45RPN-17.04.000	017/1	4
45RPN-17.05.000	017/1	5
45RPN-23.00.001	003/1	2
45RPN-23.00.003	003/1	1
45RPN-26.00.002	057/1	5
45RPN-31.00.100	018/1	3
45RPN-31.00.100	019/1	4
45RPN-49.00.100	015/1	3
45RPN-49.01.001	016/1	3
45RPN-49.02.000-01	015/1	2
45RPN-49.03.000	015/1	4
45RPN-50.00.001	013/1	2
45RPN-51.00.001	055/1	2
45RPN-52.00.00.03	020/1	16

NUMER KATALOGOWY	NUMER RYSUNKU	POZYCJA
45RPN-52.00.00.04	020/1	17
45RPN-52.00.01.00	020/1	6
45RPN-52.00.02.00	020/1	7
45RPN-52.00.03.00	020/1	8
45RPN-52.00.05.00	020/1	10
45RPN-52.00.06.00	020/1	11
45RPN-52.00.07.00	020/1	12
45RPN-52.00.08.00	020/1	13
45RPN-52.00.09.00	020/1	14
45RPN-52.00.10.00	020/1	15
45RPN-53.00.00.01	037/1	18
45RPN-53.00.08.00	037/1	12
45RPN-53.00.09.00	037/1	13
45RPN-62.01.000	028/1	1
45RPN-62.01.000	029/1	1
45RPN-62.02.000	029/1	2
45RPN-62.04.000	037/1	16
45RPN-63.01.000	035/1	1
45RPN-63.02.000	035/1	2
45RPN-63.04.000	035/1	4
45RPN-63.05.000	035/1	5
45RPN-63.06.000	035/1	6
45RPN-63.07.00.00	028/1	13
45RPN-67.01.000	037/1	1
45RPN-67.02.000	037/1	2
45RPN-67.03.000	037/1	3
45RPN-67.04.000	037/1	4

NUMER KATALOGOWY	NUMER RYSUNKU	POZYCJA
45RPN-67.05.000	037/1	5
45RPN-67.06.000	037/1	6
45RPN-67.07.000	037/1	7
45RPN-67.08.000	037/1	8
45RPN-67.09.000	037/1	9
45RPN-67.10.000	037/1	10
45RPN-67.11.000	037/1	11
45RPN-67.12.000	037/1	14
45RPN-67.13.000	037/1	15
45RPN-71.00.000-01	007/1	1
45RPN-72.00.000	007/1	2
45RPN-73.00.000	007/1	3
45RPN-73.01.000	008/1	1
45RPN-74.00.000L	007/1	4
45RPN-74.00.000P	007/1	5
45RPN-75.01.000	014/1	3
45RPN-75.04.000	014/1	4
45RPN-75.05.000	014/1	5
45RPN-76.01.000	014/1	1
45RPN-76.02.000	014/1	2
45RPN-77.01.000	015/1	1
45RPN-77.01.100	016/1	1
45RPN-77.01.200	016/1	2
45RPN-81.01.000	018/1	2
45RPN-81.01.000	019/1	1
45RPN-81.03.000	018/1	1
45RPN-82.02.000	019/1	2

NUMER KATALOGOWY	NUMER RYSUNKU	POZYCJA
45RPN-82.03.000	019/1	3
45RPN-83.00.01.00	020/1	9
45RPN-83.01.00.00	020/1	1
45RPN-83.02.00.00	020/1	2
45RPN-83.03.00.00	020/1	3
45RPN-83.04.00.00	020/1	4
45RPN-83.05.00.00	020/1	5
5 940 00 002 0	055/1	9
5.213.02.700.0	042/1	2
5.213.02.700.0	049/1	2
5.213.02.700.0	053/1	1
5.222.00.012.0	042/1	3
5.222.00.012.0	049/1	3
5.223.01.071.0	055/1	1
5.232.61.030.0	050/1	2
53RPN-00.00.011	057/1	10
53RPN-14.11.000	035/1	7
53RPN-14.12.000	035/1	8
53RPN-30.00.000	002/1	5
53RPN-30.01.000	003/1	4
53RPN-30.02.000	003/1	3
58RPN-00.00.003	024/1	1
58RPN-00.00.020	057/1	13
58RPN-00.00.037	057/1	18
58RPN-00.00.038	057/1	19
58RPN-00.08.002	011/1	2
58RPN-41.00.001	001/1	7

NUMER KATALOGOWY	NUMER RYSUNKU	POZYCJA
61L1TD002	026/1	10
62RPN-00.00.003	024/1	2
62RPN-00.00.007	002/1	6
62RPN-00.00.014	057/1	2
62RPN-05.00.000	013/1	1
62RPN-37.00.000	004/1	1
62RPN-38.00.000	004/1	2
66LTG1001	027/1	14
68N-0004000P5	010/1	5
68RPN-00.00.04.00	018/1	7
68RPN-00.00.04.00	019/1	8
68RPN-00.05.01.00	010/1	9
68RPN-00.05.01.00	018/1	6
68RPN-00.05.01.00	019/1	7
70RPN-00.00.00.04	057/1	14
70RPN-00.00.00.05	057/1	15
70RPN-09.00.01.00	043/1	3
70RPN-14.00.00.01	043/1	4
74RPN-00.03.00.01	001/1	6
75A3553003	027/1	11
77RPN-18.00.001	033/1	8
77RPN-18.00.002	033/1	9
77RPN-18.00.003	033/1	10
77RPN-18.00.004	033/1	11
77RPN-18.01.00.00	033/1	1
77RPN-18.02.00.00	033/1	2
77RPN-18.03.00.00	033/1	3

INDEKS

NUMER KATALOGOWY	NUMER RYSUNKU	POZYCJA
81.01.010.0	040/1	12
81.01.010.0	044/1	10
81.01.010.0	045/1	15
81.01.010.0	046/1	12
81.01.010.0	051/1	15
81.01.010.0	052/1	12
83.10.012.0	041/1	6
83.10.012.0	047/1	7
87.10.020.0	045/1	12
87.10.020.0	046/1	11
87.10.020.0	051/1	12
87.10.020.0	052/1	11
87.10.030.0	045/1	11
87.10.030.0	046/1	10
87.10.030.0	051/1	11
87.10.030.0	052/1	10
87.15.020.0	045/1	14
87.15.020.0	051/1	14
87.15.030.0	045/1	13
87.15.030.0	051/1	13
87.30.010.0	040/1	10
87.30.010.0	044/1	9
87.40.011.0	040/1	11
88.10.011.0	041/1	7
88.10.011.0	047/1	8
8JB001941-002	056/1	6
9RC22-10	027/1	15

NUMER KATALOGOWY	NUMER RYSUNKU	POZYCJA
9RCTC	026/1	1
9RCTC	026/1	2
9RD228G-10	027/1	16
9RDF4865	026/1	6
9RDF4865	026/1	7
9RE0048	027/1	1
9RE0048	027/1	2
9RE0048	027/1	3
9RE0048	027/1	4
9RE0048	027/1	5
9RE0048	027/1	6
9RE0048	027/1	7
9RE0048	027/1	8
9RE0048	027/1	9
9RK0005	027/1	10
9RNTI	026/1	3
9RNTI	026/1	4
9RNTI	026/1	5
9RQ0012	027/1	12
9RQ0012	027/1	13
9RT125AC	026/1	8
9RT125AC	026/1	9
A2 15C	029/1	20
A2 15C	033/1	23
A2 15C	035/1	22
A2 15C	040/1	15
A2 15C	044/1	13

NUMER KATALOGOWY	NUMER RYSUNKU	POZYCJA
A2 15C	045/1	18
A2 15C	046/1	15
A2 15C	051/1	18
A2 15C	052/1	15
A3 22C	028/1	18
A3 22C	029/1	18
A3 22C	035/1	25
AC 574 AY	050/1	2
AC RZ-46KT	056/1	21
AD215-15C	028/1	16
AD215-15C	029/1	16
AD215-15C	035/1	21
AD215-15C	040/1	14
AD215-15C	044/1	12
AD215-15C	045/1	17
AD215-15C	046/1	14
AD215-15C	051/1	17
AD215-15C	052/1	14
ADPS2	028/1	17
ADPS2	029/1	17
ADPS2	035/1	23
ADPS2	040/1	16
ADPS2	044/1	14
ADPS2	045/1	19
ADPS2	046/1	16
ADPS2	051/1	19
ADPS2	052/1	16

INDEKS

NUMER KATALOGOWY	NUMER RYSUNKU	POZYCJA
APMRS2	040/1	19
APMRS2	044/1	16
APMRS2	045/1	22
APMRS2	046/1	18
APMRS2	051/1	22
APMRS2	052/1	18
APMRS3	035/1	26
APS2	029/1	21
APS2	033/1	24
APS2	035/1	24
APS2	040/1	17
APS2	045/1	20
APS2	051/1	20
APS3	028/1	19
APS3	029/1	19
AVTEA2	040/1	18
AVTEA2	044/1	15
AVTEA2	045/1	21
AVTEA2	046/1	17
AVTEA2	051/1	21
AVTEA2	052/1	17
AVTEA3	035/1	27
C5W-SV8.5	056/1	12
CNV 08 2/2215 M	028/1	10
CNV 08 2/2215 M	029/1	11
CNV 08 2/2215 M	033/1	12
CNV 08 2/2215 M	037/1	21

NUMER KATALOGOWY	NUMER RYSUNKU	POZYCJA
CPV 08 5/2215 F	029/1	26
CPV 08 5/2215 F	037/1	20
DIN 1480	010/1	2
DIN74324	040/1	1
DIN74324	044/1	1
DIN74324	045/1	1
DIN74324	046/1	1
DIN74324	051/1	1
DIN74324	052/1	1
DIN-7504-K	056/1	23
DOB35	056/1	25
DOB35	056/1	26
DUO 100800	034/1	6
DUO300500	038/1	9
EL15LOMDCF	048/1	9
EL15LOMDCF	054/1	10
EW15LOMDCF	048/1	8
EW15LOMDCF	054/1	9
FPD 3/8 20L 2RO	039/1	1
GE 35 ES	034/1	11
GE15LM16x1.5EDOMDCF	035/1	18
GE15LM22x1.5EDOMDCF	028/1	14
GE15LM22x1.5EDOMDCF	029/1	14
GE15LR3/8EDOMDCF	035/1	17
GE15LR3/8EDOMDCF	037/1	19
GE30ES	038/1	6
GR 6500220	036/1	5

NUMER KATALOGOWY	NUMER RYSUNKU	POZYCJA
GR6500360-Z61	038/1	12
HBKH-15L-DN13	029/1	10
IK302.5	001/1	4
IKP 45	007/1	14
J.K-1.6	056/1	13
K0-0320020	036/1	7
K18 080-060	034/1	10
K27-045	034/1	7
K33-045 PU	034/1	9
K68-045/2	034/1	8
K75 -105x110x9.7	031/1	22
K75 -120x125x9.7	031/1	21
K75 -75x80x9.7	031/1	24
K75 -90x95x9.7	031/1	23
KMPL M22x1.5	040/1	8
KMPL M22x1.5	041/1	5
KMPL M22x1.5	044/1	7
KMPL M22x1.5	045/1	8
KMPL M22x1.5	046/1	7
KMPL M22x1.5	047/1	6
KMPL M22x1.5	051/1	8
KMPL M22x1.5	052/1	7
KMPL M22x1.5	054/1	8
KPML M16x1.5	050/1	7
KPML M22x1.5	048/1	10
KPML M22x1.5	049/1	8
KPML M22x1.5	050/1	6

INDEKS

NUMER KATALOGOWY	NUMER RYSUNKU	POZYCJA
KPML M22x1.5	053/1	7
KPML M22x1.5	055/1	11
LO-110PP	056/1	20
LT-120	056/1	11
M22w/M22	042/1	6
M22w/M22	048/1	5
M22w/M22	049/1	6
M22w/M22	053/1	5
M22w/M22	054/1	5
M22x1.5	042/1	8
M22x1.5/M16x1.5	043/1	8
M22x1.5/M16x1.5	048/1	6
M22x1.5/M16x1.5	054/1	6
MBW 105x113x5.7	031/1	10
MBW 120x128x5.7	031/1	9
MBW 75x83x5.7	031/1	12
MBW 90x98x5.7	031/1	11
PCB1A0500-NCROQ	038/1	8
PEZ 135x143x1.7	031/1	25
PWZ 105x110x25	031/1	18
PWZ 120x125x25	031/1	17
PWZ 75x80x25	031/1	20
PWZ 90x95x25	031/1	19
R5W	056/1	14
RL08N0220	036/1	6
RLS100360-Z04. L-CUP	038/1	11
RO*40AGRI 45	002/1	3

NUMER KATALOGOWY	NUMER RYSUNKU	POZYCJA
RU2000750-WUAQ3	031/1	16
RU2000900-WUAQ3	031/1	15
RU2001050-WUAQ3	031/1	14
RU2001200-WUAQ3	031/1	13
S.3545	011/1	3
S.3545	012/1	4
S.3545	014/1	11
S.3545	017/1	11
S.3545	018/1	10
S.3545	019/1	11
SGWA-0191-110	008/1	7
SGWA-0191-110	009/1	11
SGWA-0191-110	021/1	6
SMB-20.0/16	043/1	1
SSM 08-45R	020/1	19
SSM1040	013/1	3
T15LCFX	035/1	19
T15LCFX	037/1	26
T16	043/1	2
T20	043/1	1
TR 415	025/1	4
TW 11	008/1	16
VF 38GAS F	035/1	15
VF 5/2215 M	035/1	16
W15LCFX	035/1	20
WD 2200220	036/1	8
WD2200360-WUAQ3	038/1	10

NUMER KATALOGOWY	NUMER RYSUNKU	POZYCJA
WS-7	040/1	9
WS-7	044/1	8
WS-7	045/1	9
WS-7	046/1	8
WS-7	051/1	9
WS-7	052/1	8
WS-8	045/1	10
WS-8	046/1	9
WS-8	051/1	10
WS-8	052/1	9
Z.210.37.00	002/1	4
ZSR-20 G01L	029/1	24
ZSR-20 W01	028/1	20
ZSR-20 W01	029/1	22
ZSR20-W01	033/1	13