ORTOLAN

Interrasassi

SM

Per trattori da :

HP 130 - 220 KW 96 - 162

Misure ***: SM – 250***
SM – 300
SM – 350
SM – 400

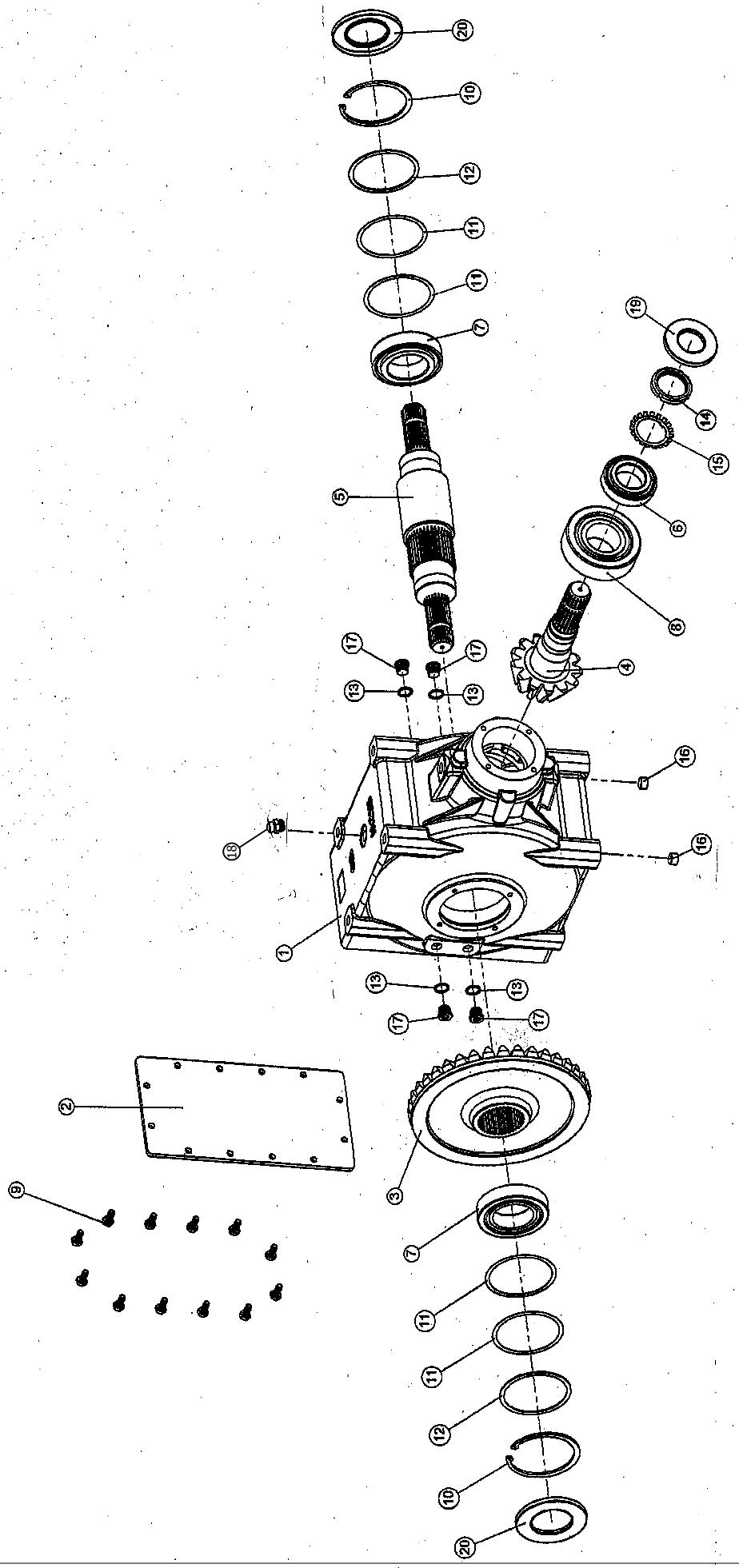
20
19
12
11
11
7
5
17
13
1
2
9
3
7
11
11
12
10
20
19
14
15
6
8
4
17
13
16
18
16
13
17

ORTOLAN

RIDUTTORE

SM

Rif.	**CODICE**	**Descrizione**	***250***	***300***	***350***	***400***
1	**78.04.0035**	Scatola riduttore	1	1	1	1
2	**72.44.0165**	Coperchio scatola riduttore	1	1	1	1
3	**72.46.0029**	Corona conica Z 38	1	1	1	1
4	**76.75.0060**	Pignone Z 13	1	1	1	1
5	**71.12.0182**	Albero riduttore	1	1	1	1
6	**80.C.50.096**	Cuscinetto a rulli conici 32211	1	1	1	1
7	**80.C.50.176**	Cuscinetto a rulli conici 32215	2	2	2	2
8	**80.C.50.142**	Cuscinetto a rulli conici 32313	1	1	1	1
9	**80.Z.03.136**	Vite TE 88 M 10 x 25 5739 Zn.	12	12	12	12
10	**80.S.71.130**	Anello d'arresto I-130	2	2	2	2
11	**80.S.48.991**	Spessore 115-130-0,5	4	4	4	4
12	**80.S.48.992**	Spessore 115-130-2	2	2	2	2
13	**80.S.38.232**	Rondella in alluminio 1/2"	4	4	4	4
14	**80.Z.55.016**	Ghiera GUK M55 x 2	1	1	1	1
15	**80.S.52.016**	Rosetta MB 11	1	1	1	1
16	**80.F.90.704**	Tappo scarico senza testa 1/2" Zn.	3	3	3	3
17	**80.F.90.553**	Tappo scarico TE 1/2" Zn.	4	4	4	4
18	**80.F.90.116**	Tappo sfiato 1/2" con valvola	1	1	1	1
19	**80.G.13.585**	Anello tenuta 50-100-10 GP	1	1	1	1
20	**80.G.13.841**	Anello tenuta 75-130-10 GP	2	2	2	2
	72.41.0085	Compl. Riduttore	1	1	1	1
	88.2.01.001	Lubrif. Vitrea 220 - SAE 120	18	18	18	18

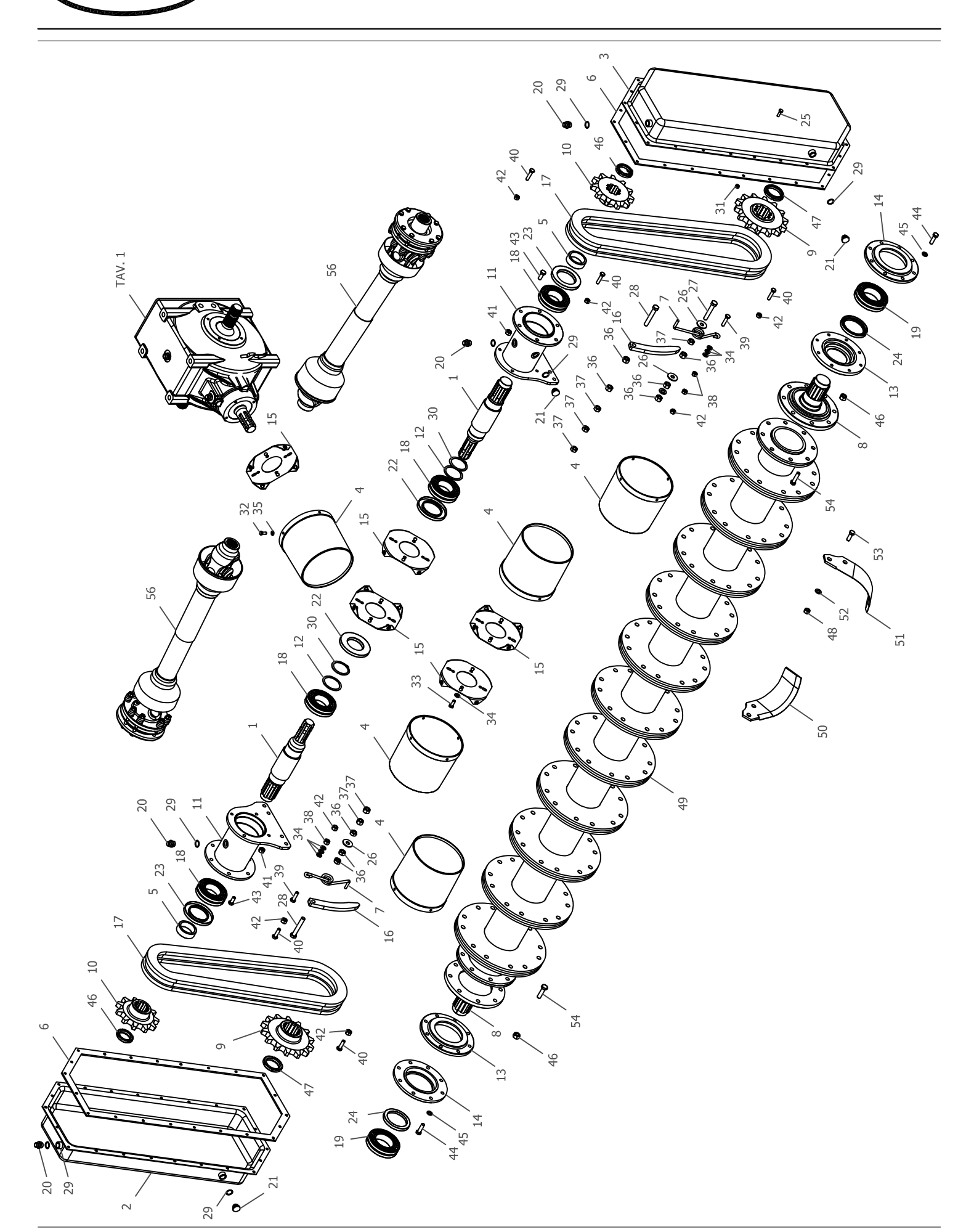
TAV. 1

Rif.	CODICE	Descrizione	250	300	350	400
1	**71.12.0140**	Albero trasmissione	2	2	2	2
2	**72.14.0016**	Carter catena Dx	1	1	1	1
3	**72.14.0017**	Carter catena Sx	1	1	1	1
4	**72.48.0003**	Cuffia protezione p.d.f.	5	5	5	5
5	**72.80.0003**	Distanziale paraolio albero	2	2	2	2
6	**74.41.0048**	Guarnizione carter	2	2	2	2
7	**75.85.0005**	Molla tendicatena	2	2	2	2
8	**75.92.0017**	Mozzo scanalato rotore	2	2	2	2
9	**76.75.0050**	Pignone catena Z14 1"3/4	2	2	2	2
10	**76.75.0051**	Pignone catena Z11 1"3/4	2	2	2	2
11	**76.87.0021**	Prolunga trasmissione	2	2	2	2
12	**78.28.0018**	Spessore 65,3 - 78 - 2	2	2	2	2
13	**78.48.0028**	Supporto esterno rotore	2	2	2	2
14	**78.48.0029**	Supporto interno rotore	2	2	2	2
15	**78.48.0061**	Supporto protezione p.d.f.	5	5	5	5
16	**78.63.0003**	Tendicatena	2	2	2	2
17	**80.A.31.341**	Catena ASA - 140 HE 42 passi	2	2	2	2
18	**80.C.45.041**	Cuscinetto a rulli 22213 E 65-120-31	4	4	4	4
19	**80.C.45.051**	Cuscinetto a rulli 22215 E 75-130-31	2	2	2	2
20	**80.F.90.116**	Tappo sfiato 1/2" con valvola 33/A	4	4	4	4
21	**80.F.90.553**	Tappo scarico 1/2" (acc. zincato)	4	4	4	4
22	**80.G.11.688**	Anello tenuta 65-125-12 GP	2	2	2	2
23	**80.G.11.722**	Anello tenuta 75-120-12 GP	2	2	2	2
24	**80.G.13.736**	Anello tenuta 85-110-12 GP	2	2	2	2
25	**80.R.03.112**	Vite TE 88 M 8 x 25 5739	40	40	40	40
26	**78.28.0019**	Spessore 14,5 - 40 - 3	3	3	3	3
27	**80.R.03.190**	Vite TE 88 M 14 x 70 5739	1	1	1	1
28	**80.R.03.194**	Vite TE 88 M 14 x 90 5739	2	2	2	2
29	**80.S.38.232**	Guarnizione in alluminio 1" 1/2 21,5-27-1,5	8	8	8	8
30	**80.S.70.065**	Anello d'arresto E-65 UNI 7435	2	2	2	2
31	**80.Z.11.009**	Dado M 8 metalblock Zn.	38	38	38	38
32	**80.Z.03.110**	Vite TE 88 M 8 x 20 5739 Zn.	15	15	15	15
33	**80.Z.03.136**	Vite TE 88 M 10 x 25 5739 Zn.	8	8	8	8
34	**80.Z.30.010**	Rondella piana Ø 10,5-21-2 6592 Zn.	26	26	26	26
35	**80.Z.30.008**	Rondella piana Ø 8,4-17-1,6 6592 Zn.	15	15	15	15
36	**80.S.02.011**	Dado M14 5588	6	6	6	6
37	**80.Z.08.011**	Dado alto M14 5587 Zn.	4	4	4	4
38	**80.S.01.009**	Dado alto M10 5587	2	2	2	2
39	**80.Z.01.067**	Vite TE 88 M 10 x 45 5737 Zn.	2	2	2	2
40	**80.Z.03.134**	Vite TE 88 M 10 x 20 5739 Zn.	18	18	18	18
41	**80.Z.11.015**	Dado M 12 metalblock Zn.	12	12	12	12
42	**80.Z.11.012**	Dado M 10 Metalblock Zn.	16	16	16	16
43	**80.Z.03.159**	Vite TE M 12 x 30 5739 Zn.	12	12	12	12
44	**80.Z.03.161**	Vite TE M 12 x 40 5739 Zn.	16	16	16	16
45	**80.S.35.112**	Rond. Grower rinf. 12,2-21,1-3,2 9195	16	16	16	16
46	**80.Z.11.017**	Dado M 14 metalblock Zn.	24	24	24	24
47	**80.Z.55.017**	Ghiera autobloc. GUK 60 x 2 Zn.	2	2	2	2

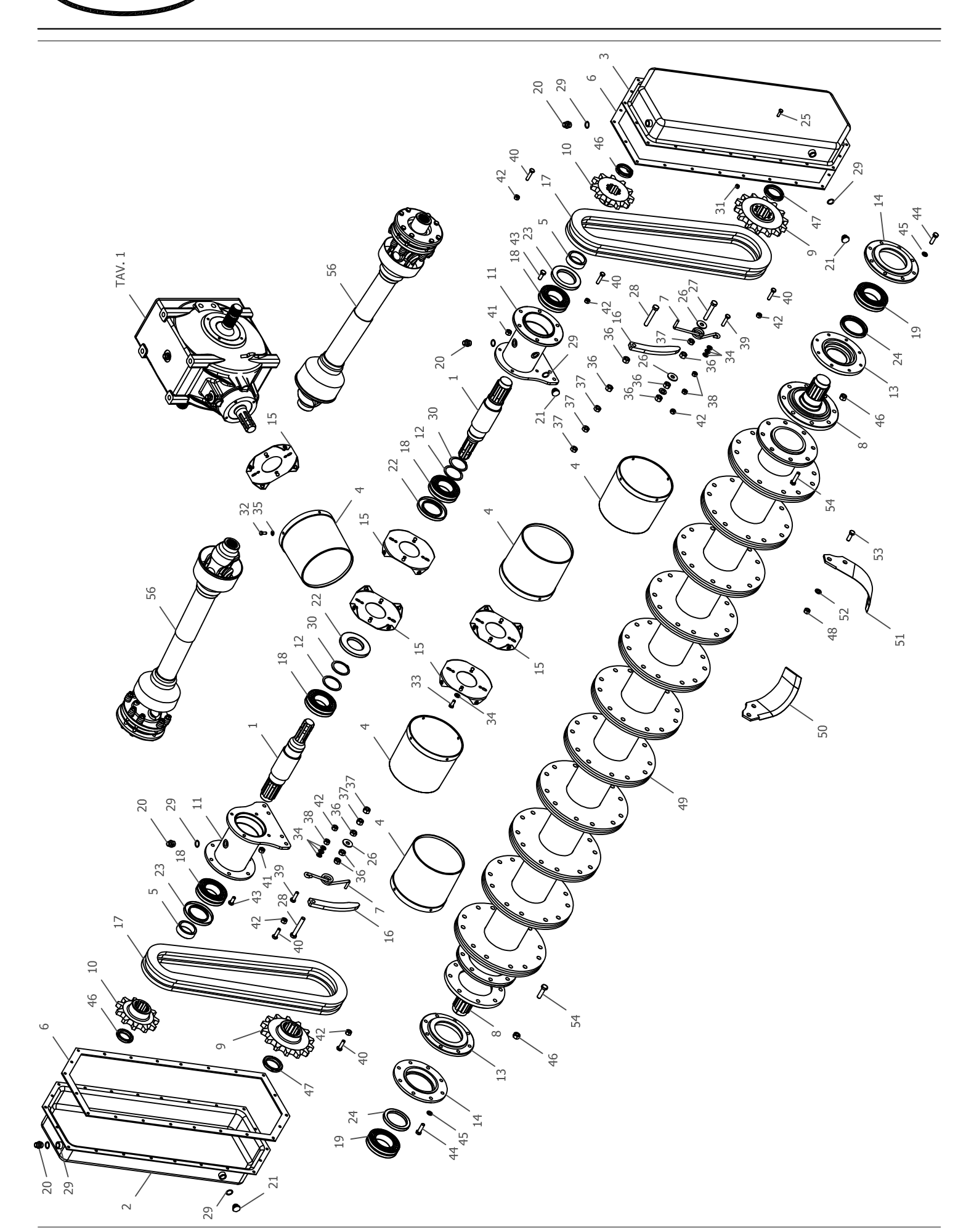
TAV. 1

Rif.	**CODICE**	**Descrizione**	***250***	***300***	***350***	***400***
48	**80.Z.08.112**	Dado alto M16 x 1,5 5587 Zn.	108	132	160	180
49	**77.85.0128**	Rotore 250	1	-	-	-
49	**77.85.0130**	Rotore 300	-	1	-	-
49	**77.85.0131**	Rotore 350	-	-	1	-
49	**77.85.0132**	Rotore 400	-	-	-	1
50	**79.66.0019**	Zappa elicoidale Dx sp. 12 mm	28	34	40	45
51	**79.66.0020**	Zappa elicoidale Sx sp. 12 mm	28	34	40	45
52	**80.S.35.116**	Rond. Grower rinf. 16,2-27,4-4 9195B	108	132	160	180
53	**80.Z.02.126**	Vite TE 88 M 16 x 1,5 x 60 5738 Zn.	108	132	160	180
54	**80.Z.03.186**	Vite TE 88 M 14 x 50 5739 Zn.	16	16	16	16
55	**80.Z.55.015**	Ghiera autobloc. GUK 50 x 1,5 Zn.	2	2	2	2
56	**80.A.01.837**	Cardano 9 LF-4 980 Z20 1" 3/4 - Z6 1"3/4	2	2	-	-
56	**80.A.01.839**	Cardano 9 LF-4 1430 Z20 1" 3/4 - Z6 1"3/4	-	-	2	2
	88.2.01.001	Lubrif. Vitrea 220 - SAE 120 Kg.	12	12	12	12

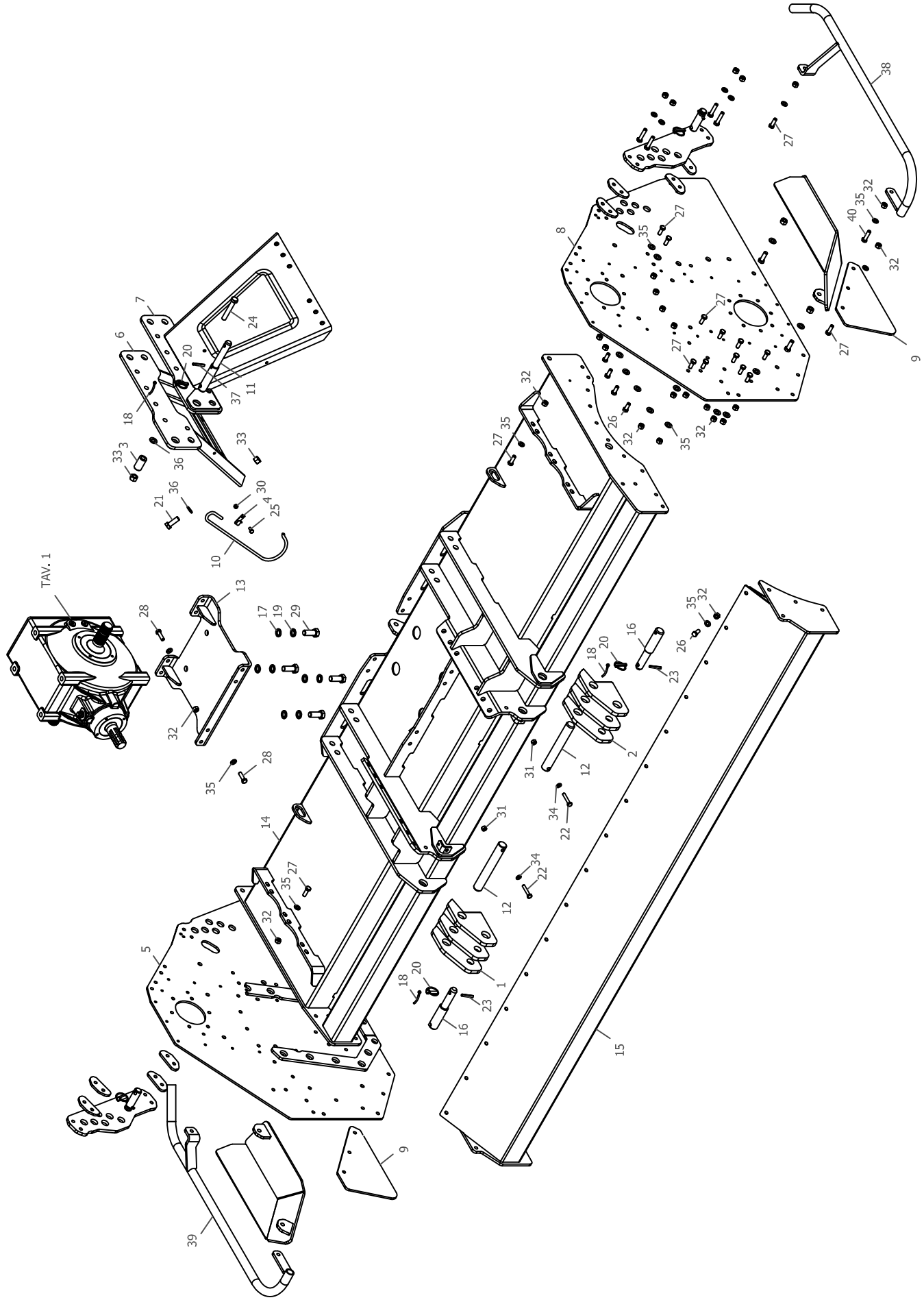
TAV. 1
1
2
3
4
5
6
7
8
9
10
11
12
13
14
15
16
17
18
19
20
21
22
23
24
25
26
27
28
29
30
31
32
33
34
35
36
37
38
39
40

ORTOLAN

TELAIO

SM

Rif.	CODICE	Descrizione	250	300	350	400
1	**71.46.0034**	Attacco trattore 2°P Dx	1	1	1	1
2	**71.46.0035**	Attacco trattore 2°P Sx	1	1	1	1
3	**72.80.0015**	Distanziale 3°P	4	4	4	4
4	**73.58.0002**	Fermaglio per giunto cardanico	1	1	1	1
5	**73.68.0155**	Fiancata motrice Dx	1	1	1	1
6	**73.68.0156**	Fiancata 3°P Dx	1	1	1	1
7	**73.68.0157**	Fiancata 3°P Sx	1	1	1	1
8	**73.68.0163**	Fiancata motrcice Sx	1	1	1	1
9	**73.68.0172**	Fianchetto contenimento zolle	2	2	2	2
10	**74.14.0002**	Gancio sostegno giunto cardanico	1	1	1	1
11	**76.65.0019**	Perno attacco trattore 3℗	1	1	1	1
12	**76.65.0023**	Perno snodo attacco 2℗	2	2	2	2
13	**78.44.0113**	Staffa supporto riduttore	1	1	1	1
14	**78.60.0267**	Telaio 250	1	-	-	-
14	**78.60.0269**	Telaio 300	-	1	-	-
14	**78.60.0270**	Telaio 350	-	-	1	-
14	**78.60.0271**	Telaio 400	-	-	-	1
15	**78.60.0272**	Telaio anteriore 250	1	-	-	-
15	**78.60.0274**	Telaio anteriore 300	-	1	-	-
15	**78.60.0275**	Telaio anteriore 350	-	-	1	-
15	**78.60.0276**	Telaio anteriore 400	-	-	-	1
16	**76.65.0119**	Perno 2°P	2	2	2	2
17	**80.Z.30.020**	Rondella piana Ø 21-37-3 6592 Zn.	4	4	4	4
18	**80.P.05.001**	Cordino per spine	3	3	3	3
19	**80.S.35.120**	Rond. Grower rinf. 20,2-30,6-4,5 9195	4	4	4	4
20	**80.S.77.015**	Spina a scatto Ø 10 x 58	3	3	3	3
21	**80.Z.00.044**	Vite TE 10,9 M 16 x 1,5 x 45 fil. 25 Zn.	12	12	12	12
22	**80.Z.01.069**	Vite TE 88 M 10 x 55 Zn.	2	2	2	2
23	**80.S.62.337**	Spina elastica Ø 10 x 60 6873 Zn.	2	2	2	2
24	**80.Z.02.132**	Vite TE 88 M 16 x 1,5 x 100 5738 Zn.	4	4	4	4
25	**80.Z.03.110**	Vite TE 88 M 8 x 20 5739	1	1	1	1
26	**80.Z.03.159**	Vite TE 88 M 12x30 5739 Zn.	14	15	16	17
27	**80.Z.03.160**	Vite TE 88 M 12 x 35 5739 Zn.	32	32	32	32
28	**80.Z.03.161**	Vite TE 88 M 12 x 40 5739 Zn.	8	8	8	8
29	**80.Z.03.259**	Vite TE 88 M 20 x 40 5739 Zn.	4	4	4	4
30	**80.Z.11.009**	Dado M 8 metalblock Zn.	1	1	1	1
31	**80.Z.11.012**	Dado M 10 metalblock Zn.	2	2	2	2
32	**80.Z.11.015**	Dado M 12 metalblock Zn.	52	53	54	55
33	**80.Z.11.018**	Dado M 16x1,5 metalblock Zn.	16	16	16	16
34	**80.Z.30.010**	Rondella piana Ø 10,5-21-2 6592 Zn.	2	2	2	2
35	**80.Z.30.012**	Rondella piana Ø 13-24-2,5 6592 Zn.	60	61	62	63
36	**80.Z.30.016**	Rondella piana Ø 17-30-3 6592 Zn.	16	16	16	16
37	**80.Z.62.289**	Spina elastica Ø 8 x 50 6873 Zn.	1	1	1	1
38	**76.90.0048**	Protezione Sx	1	1	1	1
39	**76.90.0047**	Protezione Dx	1	1	1	1
40	**80.Z.01.087**	Vite TE 88 M 12 x 45 5737 Zn.	2	2	2	2

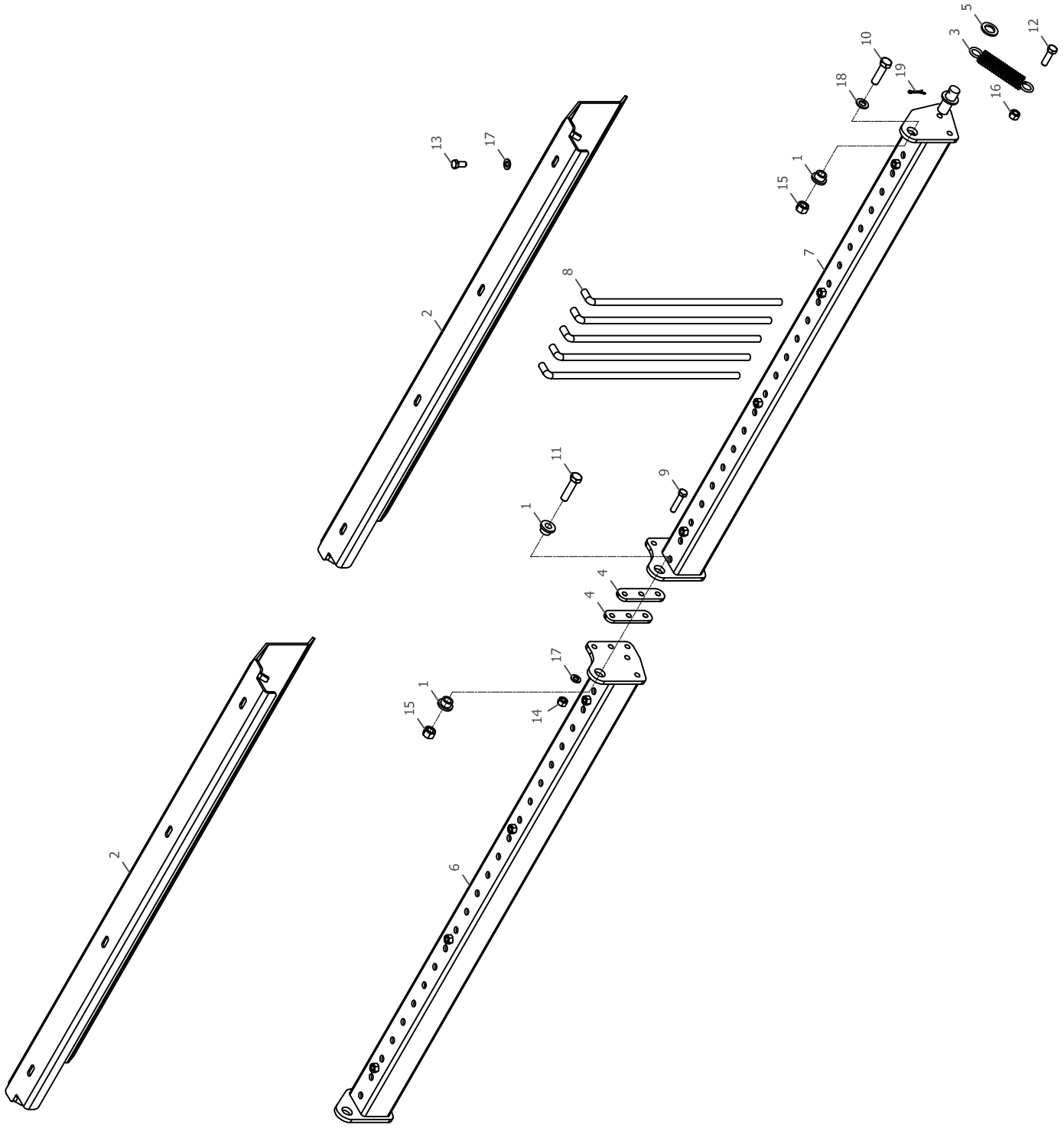
2
2
13
17
1
15
1
15
17
14
1
11
8
9
4
4
7
6
10
18
5
3
19
12
16

ORTOLAN

Kit griglia selezionatrice SM

KG-SM

Rif.	**CODICE**	**Descrizione**	***250***	***300***	***350***	***400***
1	**71.97.0012**	Gbussola Ø16,5-36-18	4	4	4	4
2	**72.44.0118**	Coperchio griglia 250	2	2	2	2
2	**72.44.0120**	Coperchio griglia 300	2	2	2	2
2	**72.44.0121**	Coperchio griglia 350	2	2	2	2
2	**72.44.0122**	Coperchio griglia 400	2	2	2	2
3	**75.85.0036**	Molla trazione griglia	2	2	2	2
4	**76.71.0259**	Piatto spessore griglia	2	2	2	2
5	**78.28.0013**	Spessore 25,5-41-4	2	2	2	2
6	**78.60.0279**	Telaio griglia Dx 250	1	-	-	-
6	**73.60.0281**	Telaio griglia Dx 300	-	1	-	-
6	**73.60.0282**	Telaio griglia Dx 350	-	-	1	-
6	**73.68.0283**	Telaio griglia Dx 400	-	-	-	1
7	**78.60.0284**	Telaio griglia Sx 250	1	-	-	-
7	**73.60.0286**	Telaio griglia Sx 300	-	1	-	-
7	**73.60.0287**	Telaio griglia Sx 350	-	-	1	-
7	**73.68.0288**	Telaio griglia Sx 400	-	-	-	1
8	**78.75.0008**	Tondino per griglia	40	48	56	66
9	**80.Z.01.089**	Vite TE 88 M12 x 55 5737 Zn.	3	3	3	3
10	**80.Z.02.126**	Vite TE 88 M16 x 1,5 x 60 5738 Zn.	2	2	2	2
11	**80.Z.02.127**	Vite TE 88 M16 x 1,5 x 65 5738 Zn.	1	1	1	1
12	**80.Z.02.171**	Vite TE 88 M20 x 1,5 x 65 5738 Zn.	2	2	2	2
13	**80.Z.03.158**	Vite TE 88 M12 x 25 5739 Zn.	8	8	8	8
14	**80.Z.11.015**	Dado M12 Metalblock Zn.	3	3	3	3
15	**80.Z.11.018**	Dado M16 x 1,5 Metalblock Zn.	3	3	3	3
16	**80.Z.11.022**	Dado M20 x 1,5 Metalblock Zn.	4	4	4	4
17	**80.Z.30.012**	Rondella piana Ø 13,0-24-2,5 6592 Zn.	11	11	11	11
18	**80.Z.30.016**	Rondella piana Ø 17,0-30,3 6592 Zn.	2	2	2	2
19	**80.Z.75.095**	Copiglia Ø4 x 32 1336 Zn.	2	2	2	2
	65.31.0036	Kit griglia selezionatrice 250	1	-	-	-
	65.31.0038	Kit griglia selezionatrice 300	-	1	-	-
	65.31.0039	Kit griglia selezionatrice 350	-	-	1	-
	65.31.0040	Kit griglia selezionatrice 400	-	-	-	1

Kit attacco rullo M-SM

KA-M/SM

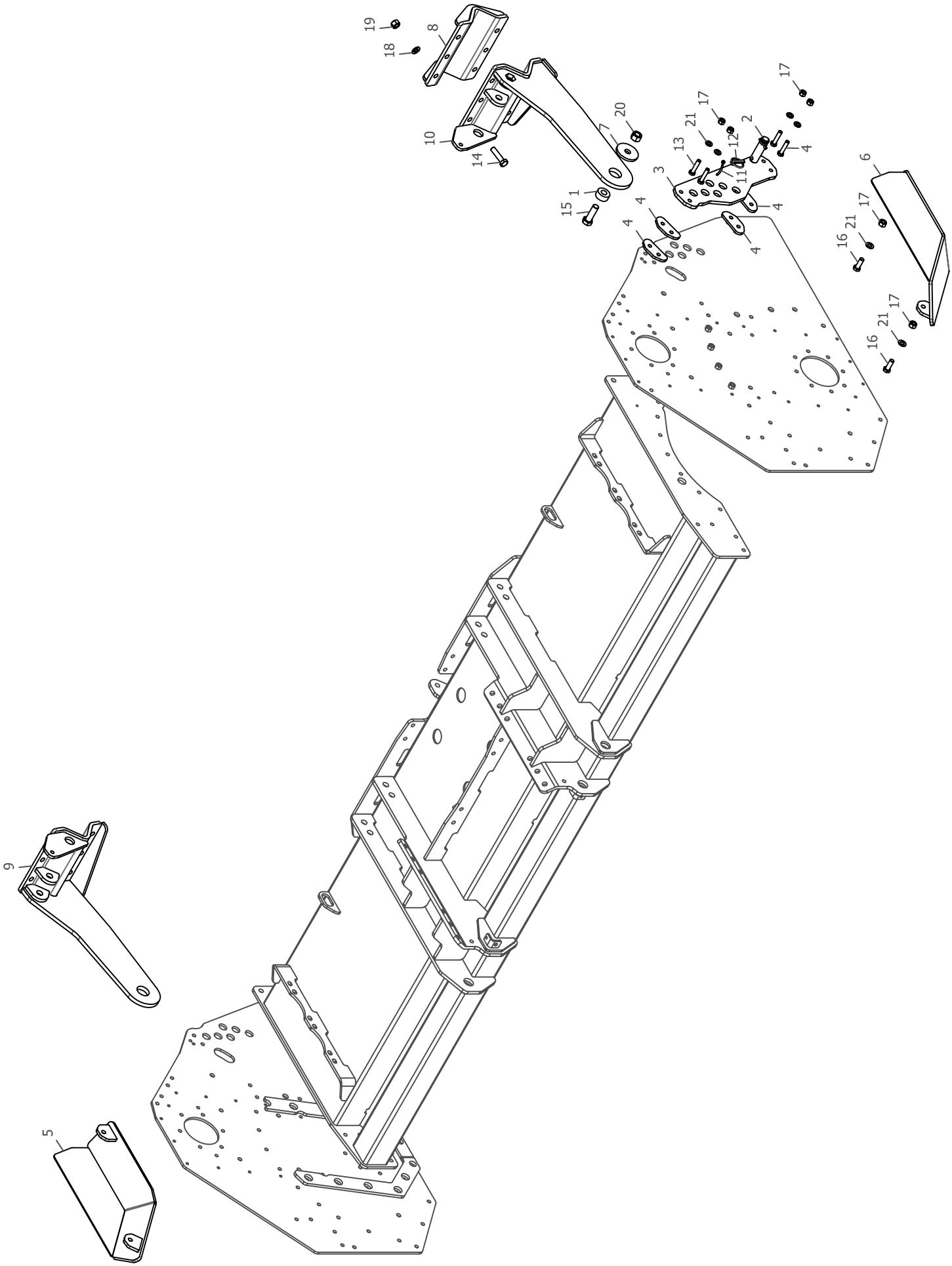

ORTOLAN

Kit attacco rullo
M-SM

KA-M-SM

Rif.	**CODICE**	**Descrizione**	***250***	***300***	***350***	***400***
1	**71.97.0024**	Bussola spessore	2	2	2	2
2	**76.65.0016**	Perno attacco 2°P	2	2	2	2
3	**76.71.0263**	Piatto regolazione rullo	2	2	2	2
4	**76.71.0264**	Piatto spessore regolazione rullo	8	8	8	8
5	**78.16.0012**	Slitta Dx Sm	1	1	1	1
6	**78.16.0013**	Slitta Sx Sm	1	1	1	1
7	**78.28.0020**	Spessore 21-80-8	2	2	2	2
8	**78.44.0117**	Staffa saldata ancoraggio tubo quadro	2	2	2	2
9	**78.90.0052**	Traversa Dx attacco rullo	1	1	1	1
10	**78.90.0053**	Traversa Sx attacco rullo	1	1	1	1
11	**80.P.05.001**	Cordino per spine	2	2	2	2
12	**80.S.77.015**	Spina a scatto Ø10x 58	2	2	2	2
13	**80.Z.01.089**	Vite TE 88 M12 x 55 5737 Zn.	8	8	8	8
14	**80.Z.02.127**	Vite TE 88 M16 x 1,5 x 65 5738 Zn.	12	12	12	12
15	**80.Z.02.171**	Vite TE 88 M20 x 1,5 x 65 5738 Zn.	2	2	2	2
16	**80.Z.03.161**	Vite TE 88 M12 x 40 5739 Zn.	4	4	4	4
17	**80.Z.11.015**	Dado M12 Metalblock Zn.	12	12	12	12
18	**80.Z.30.016**	Rondella piana Ø17,0-30-3 6592 Zn.	12	12	12	12
19	**80.Z.11.018**	Dado M16 x 1,5 Metalblock Zn.	12	12	12	12
20	**80.Z.11.022**	Dado M20 x 1,5 Metalblock Zn.	2	2	2	2
21	**80.Z.30.012**	Rondella piana Ø13,0-24-2,5 6592 Zn.	12	12	12	12
22	**80.Z.30.014**	Rondella piana Ø15,0-28-2,5 6592 Zn.	4	4	4	4
	61.09.0016	Kit attacco rullo Sm	1	1	1	1

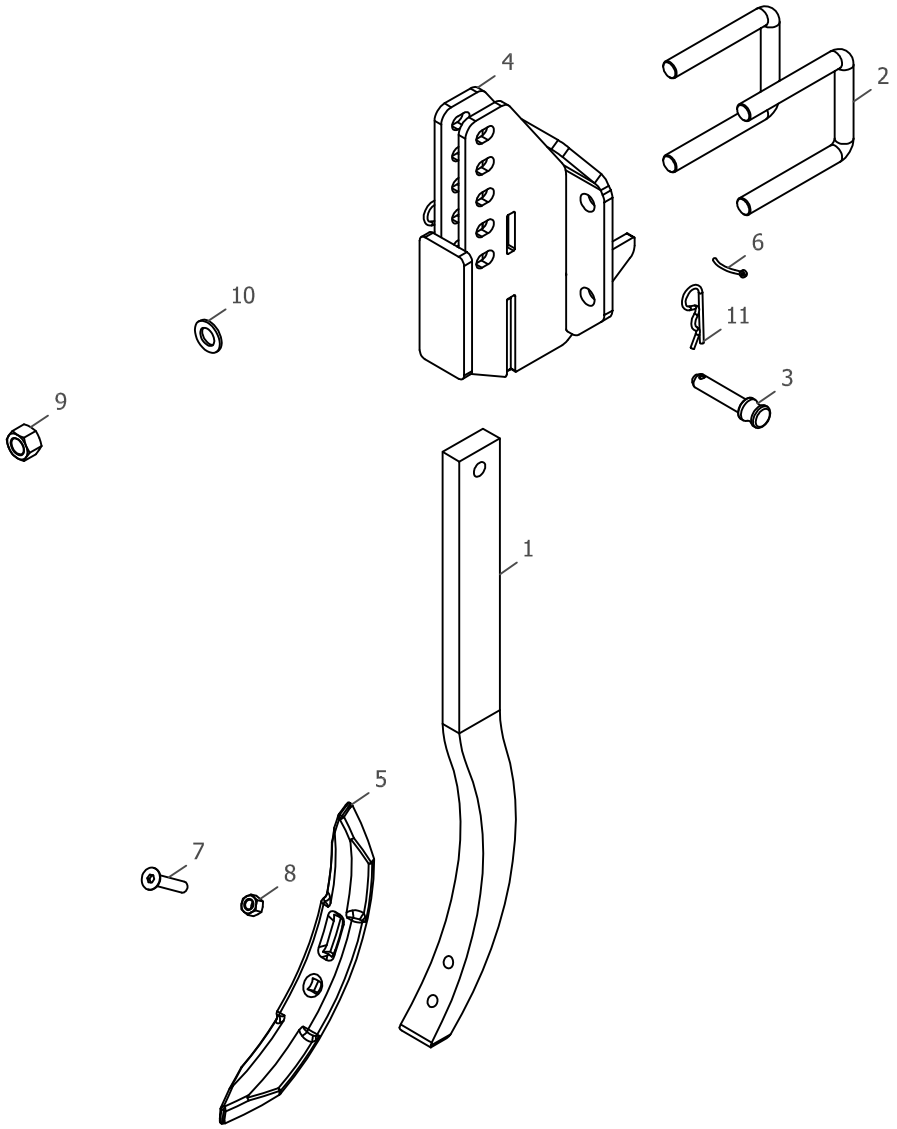
4
2
6
10
11
3
9
1
5
7
8

Kit Rompitraccia Sm

KR-3

Rif.	*CODICE*	Descrizione	Q.ta'
1	**71.42.0029**	Asta rompitraccia	1
2	**72.21.0015**	Cavallotto TQ-100 M10 x 1,5	2
3	**76.65.0109**	Perno supporto rompitraccia	1
4	**78.48.0066**	Supporto ancora	1
5	**79.52.0001**	Vomere rompitraccia	1
6	**80.P.05.001**	Cordino per spine	1
7	**80.R.15.128**	Vite TSPEI M 12 x 50 UNI 5933	2
8	**80.Z.11.015**	Dado M12 Metalblock Zn.	2
9	**80.Z.11.022**	Dado M20 x 1,5 Metalblock Zn.	4
10	**80.Z.30.020**	Rondella piana Ø 21,0-37-3 6592 Zn.	4
11	**80.Z.75.505**	Spina rapida -R- Ø 4 x 80 Zn.	1
	65.10.0003	***Kit rompitraccia singolo Sm***	

Kit barra livellatrice SM

KBL-SM-M

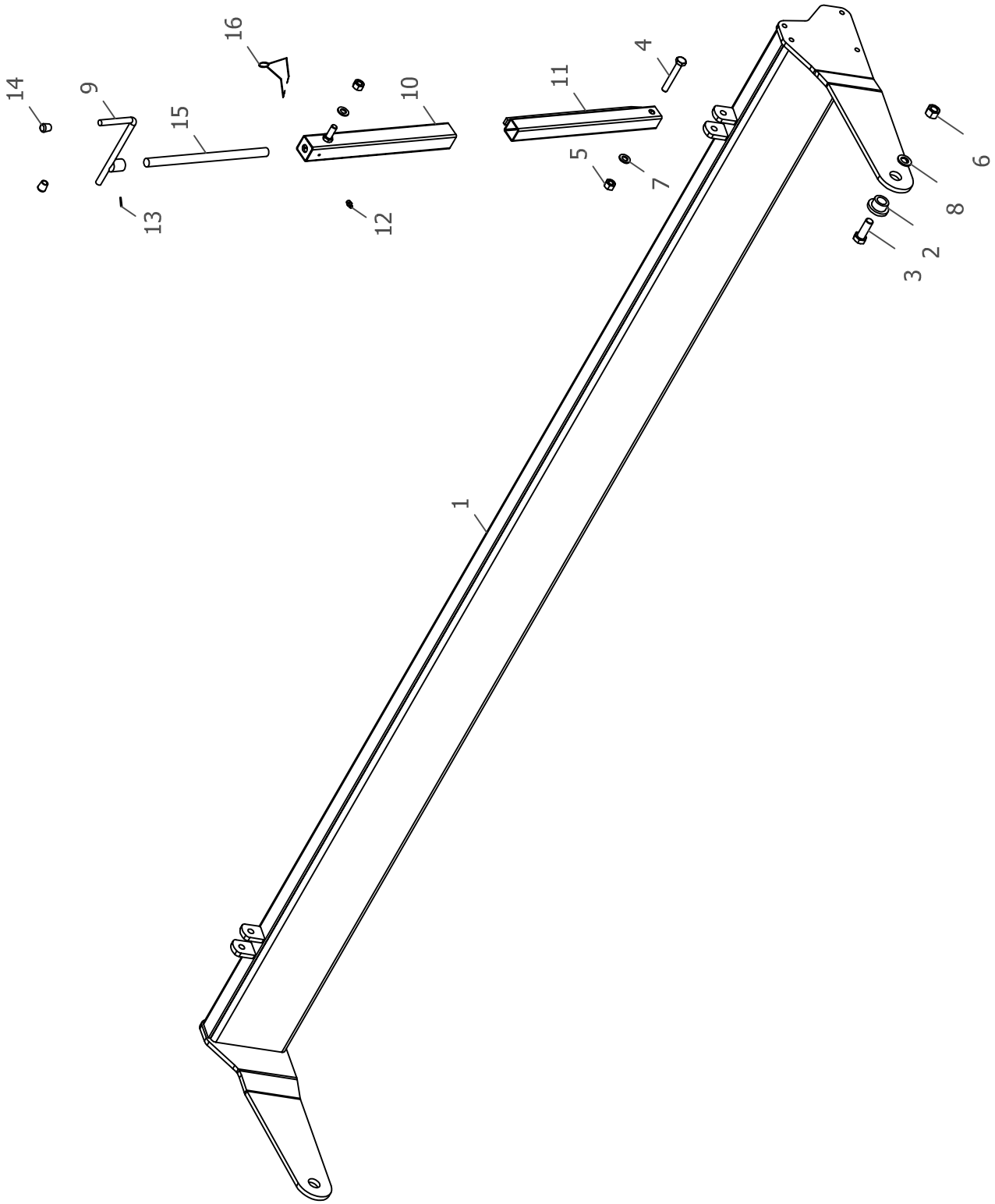

ORTOLAN

Kit barra posteriore M - SM

KBL-M-SM

Rif.	**CODICE**	**Descrizione**	***250***	***300***	***350***	***400***
1	**71.52.0091**	Barra livellatrice 250	1	-	-	-
1	**71.52.0092**	Barra livellatrice 300	-	1	-	-
1	**71.52.0093**	Barra livellatrice 350	-	-	1	-
1	**71.52.0094**	Barra livellatrice 400	-	-	-	1
2	**71.97.0012**	Bussola Ø 16,5-36-18	4	4	4	4
3	**80.Z.00.044**	Vite TE 10.9 M 16 x 1,5 X 45 fil. 25 Zn.	2	2	2	2
4	**80.Z.01.094**	Vite TE 88 M 12 x 80 5737 Zn.	2	2	2	2
5	**80.Z.11.015**	Dado Metalblock 6S M 12 Zn.	4	4	4	4
6	**80.Z.11.018**	Dado Metalblock 6S M 16 x 1,5	2	2	2	2
7	**80.Z.30.012**	Rondella piana 13,0-24-2,5 UNI 6592 Zn.	4	4	4	4
8	**80.Z.30.016**	Rondella piana 17,0-30-3 UNI 6592 Zn.	2	2	2	2
9	**76.64.0011**	Manovella piedino regolazione	2	2	2	2
10	**73.11.0019**	Elemento interno piedino regolazione	2	2	2	2
11	**73.11.0020**	Elemento esterno piedino regolazione	2	2	2	2
12	**80.Z.61.006**	Ingrassatore M6	2	2	2	2
13	**80.S.62.208**	Spina elastica Ø 5 x 20	2	2	2	2
14	**80.P.32.512**	Paracolpi per tondino Ø 12	4	4	4	4
15	**71.52.0128**	Barra filettata piedino regolazione	2	2	2	2
16	**75.85.0038**	Molla ferma leva	2	2	2	2
	65.30.0069	***Kit barra affinamento 250***	1	-	-	-
	65.30.0071	***Kit barra affinamento 300***	-	1	-	-
	65.30.0072	***Kit barra affinamento 350***	-	-	1	-
	65.30.0073	***Kit barra affinamento 400***	-	-	-	1

Giunto cardanico laterale M - SM

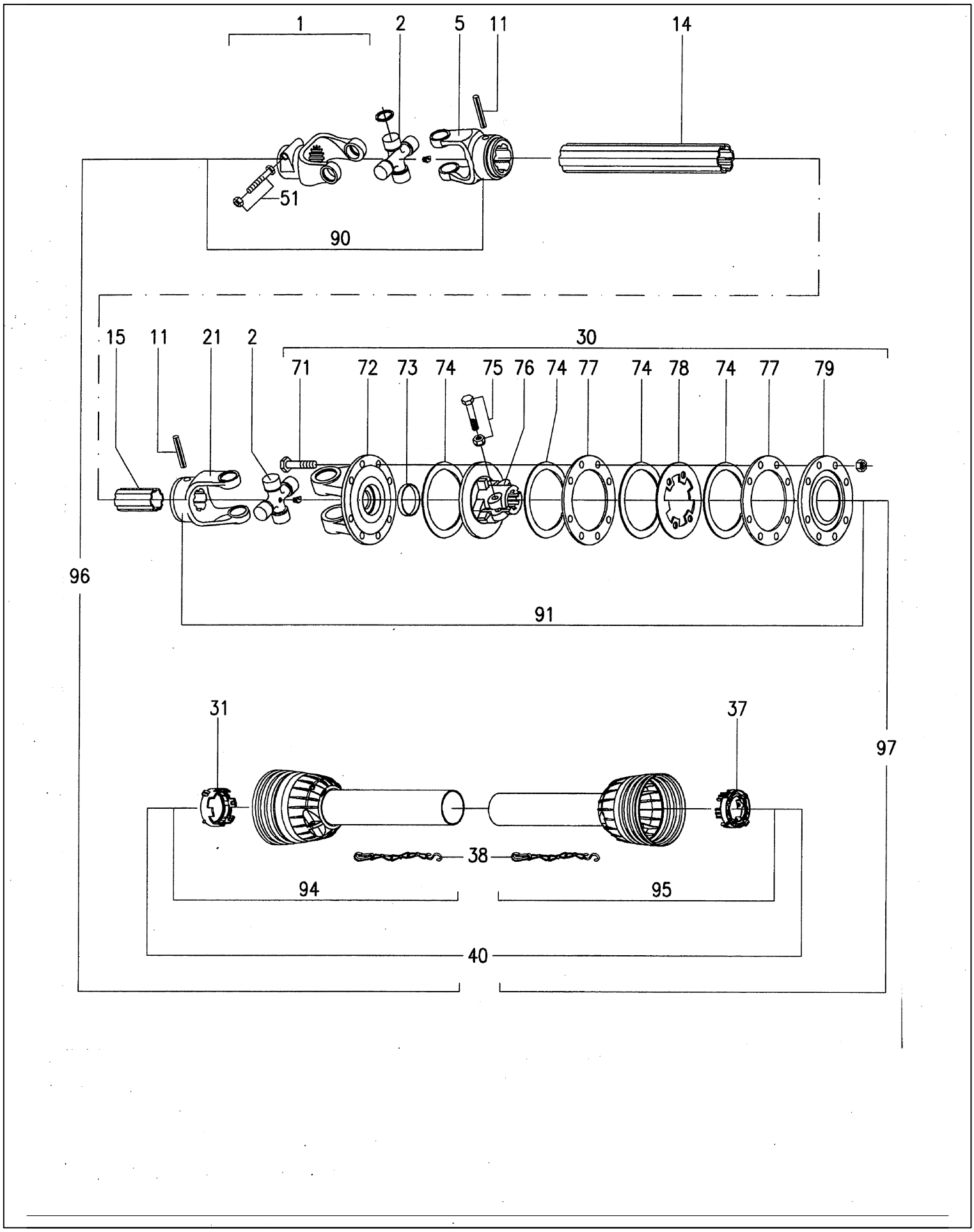

ORTOLAN

Giunto cardanico laterale M-SM

CARD-14

Rif.	**CODICE**	***Descrizione***	***Q.tà A***	***Q.tà B***
1	**80.A.15.215**	Forcella di attacco completa di bullone e dado 1 3/4" Z20	1	1
2	**80.A.15.260**	Crociera serie 9	2	2
5	**80.A.15.135**	Forcella tubo esterno 9	1	1
11	**80.S.62.393**	Spina elastica d. 12 x 90 UNI 6873	2	2
14	**80.A.15.336**	Tubo esterno serie 9 per 80.A.01.839	-	1
14	**80.A.15.335**	Tubo esterno serie 9 per 80.A.01.837	1	-
15	**80.A.15.306**	Tubo interno serie 9 per 80.A.01.839	-	1
15	**80.A.15.305**	Tubo interno serie 9 per 80.A.01.837	1	-
21	**80.A.15.110**	Forcella tubo interno	1	1
30	**80.A.15.042**	Frizione completa	1	1
31	**80.A.15.556**	Manicotto tubo esterno	1	1
37	**80.A.15.557**	Manicotto tubo interno	1	1
38	**80.A.30.010**	Catena di sicurezza	2	2
40	**80.A.15.525**	Protezione completa per 80.A.01.839	-	1
40	**80.A.15.526**	Protezione completa per 80.A.01.837	1	-
51	**80.A.15.461**	Kit vite M16 x 80 UNI 5737 con dado M16 metalblock	2	2
71	**80.A.15.455**	Kit vite M10 x 70 UNI 5737 con dado M10 metalblock	8	8
72	**80.A.15.160**	Forcella a flangia	1	1
73	**80.A.15.088**	Distanziale frizione serie 9	1	1
74	**80.A.15.410**	Disco d'attrito	4	4
75	**80.A.15.459**	Kit vite M14 x 1,5 x 70 UNI 5737 con dado M14 x 1,5 metalblock	2	2
76	**80.A.15.184**	Trascinatore	1	1
77	**80.A.15.412**	Piastra interna	2	2
78	**80.A.15.411**	Disco intermedio	1	1
79	**80.A.15.384**	Spingidisco	1	1
90	**80.A.15.493**	Doppio giunto per tubo esterno	1	1
91	**80.A.15.492**	Doppio giunto per tubo interno	1	1
94	**80.A.15.523**	Mezza protezione femmina per 80.A.01.839	-	1
94	**80.A.15.521**	Mezza protezione femmina per 80.A.01.837	1	-
95	**80.A.15.524**	Mezza protezione maschio per 80.A.01.839	-	1
95	**80.A.15.522**	Mezza protezione maschio per 80.A.01.837	1	-
96	**80.A.15.592**	Mezza cardano femmina con prot. per 80.A.01.839	-	1
96	**80.A.15.590**	Mezza cardano femmina con prot. per 80.A.01.837	1	-
97	**80.A.15.593**	Mezza cardano maschio con prot. per 80.A.01.839	-	1
97	**80.A.15.591**	Mezza cardano maschio con prot. per 80.A.01.837	1	-
	80.A.01.837	Giunto cardanico serie 9-980 LF 1 3/4" Z20 - 1 3/4" Z6	A	-
	80.A.01.839	Giunto cardanico serie 9-1430 LF 1 3/4" Z20 - 1 3/4" Z6	-	B

Giunto cardanico centrale M - SM

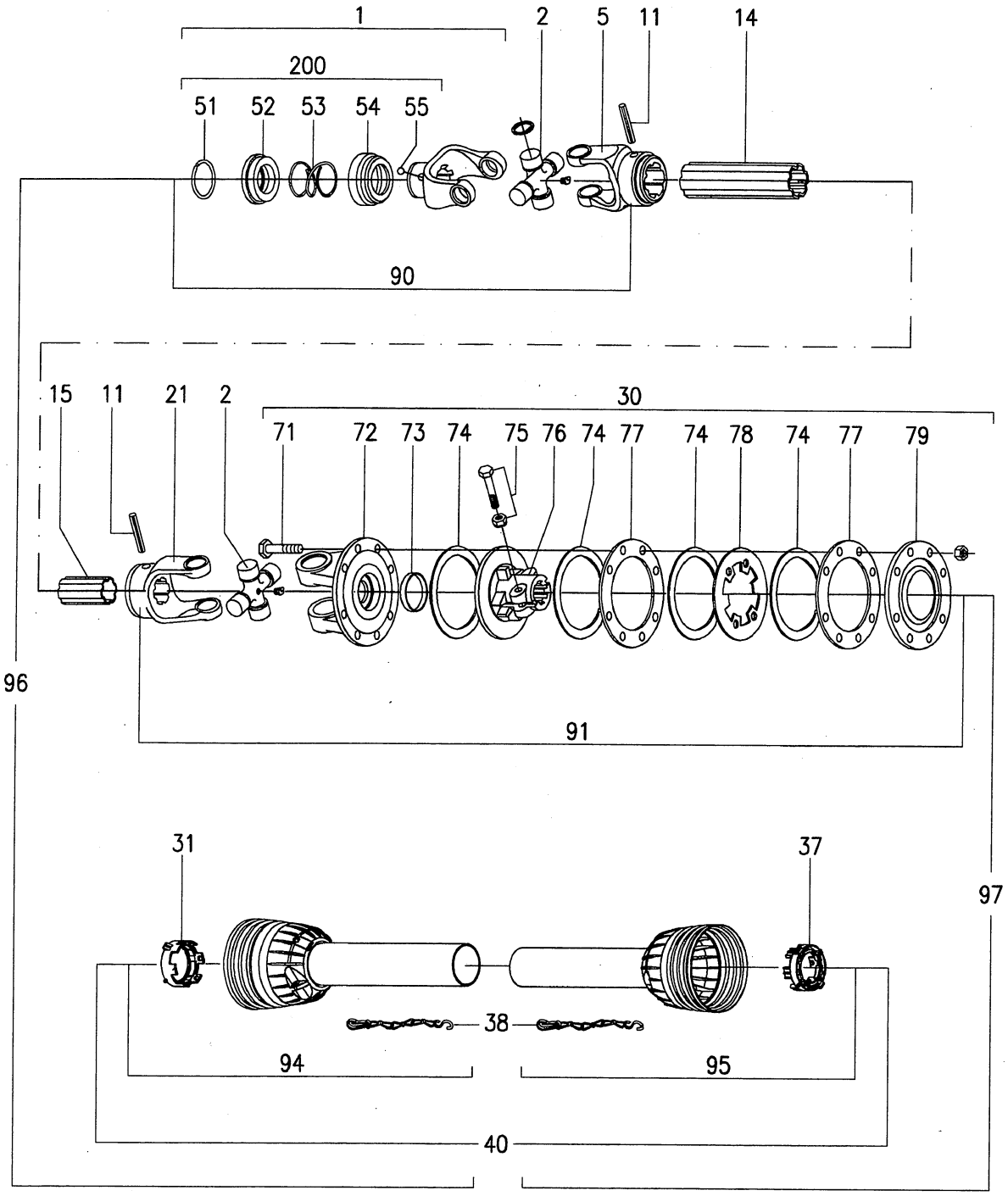

Giunto cardanico centrale M-SM

Rif.	**CODICE**	***Descrizione***	***Q.tà***
1	**80.A.15.214**	Collare con forcella 1 3/4" Z6	1
2	**80.A.15.260**	Crociera serie 9	2
5	**80.A.15.135**	Forcella tubo esterno 9	1
11	**80.S.62.393**	Spina elastica d. 12 x 90 UNI 6873	2
14	**80.A.15.334**	Tubo esterno serie 9	1
15	**80.A.15.304**	Tubo interno serie 9	1
21	**80.A.15.110**	Forcella tubo interno	1
30	**80.A.15.043**	Frizione completa	1
31	**80.A.15.556**	Manicotto tubo esterno	1
37	**80.A.15.557**	Manicotto tubo interno	1
38	**80.A.30.010**	Catena di sicurezza	2
40	**80.A.15.518**	Protezione completa	1
51	**80.A.15.235**	Anello seeger	1
52	**80.A.15.553**	Manicotto scorrevole	1
53	**80.A.15.383**	Molla	1
54	**80.A.15.554**	Manicotto fisso	1
55	**80.A.15.284**	Sfera Ø 1/2"	3
71	**80.A.15.455**	Kit vite M10 x 70 UNI 5737 con dado M10 metalblock	8
72	**80.A.15.160**	Forcella con flangia	1
73	**80.A.15.088**	Distanziale	1
74	**80.A.15.410**	Disco d'attrito	1
75	**80.A.15.459**	Kit vite M14 x 1,5 x 70 UNI 5737 con dado M14 metalblock	2
76	**80.A.15.183**	Trascinatore	1
77	**80.A.15.412**	Piastra interna	2
78	**80.A.15.411**	Piastra intermedia	1
79	**80.A.15.384**	Spingidisco	1
90	**80.A.15.216**	Forcella di attacco completa di collare 1 3/4" Z6	1
91	**80.A.15.213**	Forcella di attacco completa di frizione 1 3/4" Z20	1
94	**80.A.15.516**	Mezza protezione femmina	1
95	**80.A.15.517**	Mezza protezione maschio	1
96	**80.A.15.588**	Mezza cardano femmina con prot.	1
97	**80.A.15.589**	Mezza cardano maschio con prot.	1
200	**80.A.15.474**	Kit collare 1 3/4" Z6	1
	80.A.01.835	Giunto cardanico serie 9-980 LF 1 3/4" Z20 - 1 3/4" Z6	